ББСМО

ЗУРАГ ТӨСӨЛ, ЗӨВЛӨХ ҮЙЛЧИЛГЭЭ

ШИФР: ББ-18/2025

БУЛГАН АЙМАГ, БУЛГАН СУМ, 5-Р БАГ

БУЛГАН АЙМГИЙН ЦАГДААГИЙН ГАЗРЫН АЛБАН КОНТОРЫН БАРИЛГА

/ЦЭВЭР БОХИР УСНЫ АЖЛЫН ЗУРАГ-ЦБУ/

Боловсруулсан:

"ББСМО" ХХК-ний Ерөнхий захирал.....Б.Сүнжидмаа

Инженер.....Б.Болор

Улаанбаатар хот 2025 он

ЗУРГИЙН ЖАГСААЛТ

№	Зургийн нэр	Хуудасны тарк
1	Зургийн жагсаалт, Бүдүүвч, тооцооны үзүүлэлт	ЦБУ-1
2	Тайлбар бичиг	ЦБУ-2
3	Таних тэмдэг	ЦБУ-3
4	Цэвэр усны шугамын материалын түүвэр	ЦБУ-4
5	Бохир, борооны усны шугамын материалын түүвэр	ЦБУ-5
6	Зоорийн давхрын цэвэр усны шугамын байгуулалт	ЦБУ-6
7	1-р давхрын цэвэр усны шугамын байгуулалт	ЦБУ-7
8	2-р давхрын цэвэр усны шугамын байгуулалт	ЦБУ-8
9	3-р давхрын цэвэр усны шугамын байгуулалт	ЦБУ-9
10	Зоорийн давхрын бохир усны шугамын байгуулалт	ЦБУ-10
11	1-р давхрын бохир усны шугамын байгуулалт	ЦБУ-11
12	2-р давхрын бохир усны шугамын байгуулалт	ЦБУ-12
13	3-р давхрын бохир усны шугамын байгуулалт	ЦБУ-13
14	Дээврийн давхрын бохир, борооны усны шугамын байгуулалт	ЦБУ-14
15	Цэвэр усны шугамын угсралтын тойм	ЦБУ-15
16	Бохир усны шугамын угсралтын тойм	ЦБУ-16

БАРИЛГЫН БҮДҮҮВЧ.
M1:200

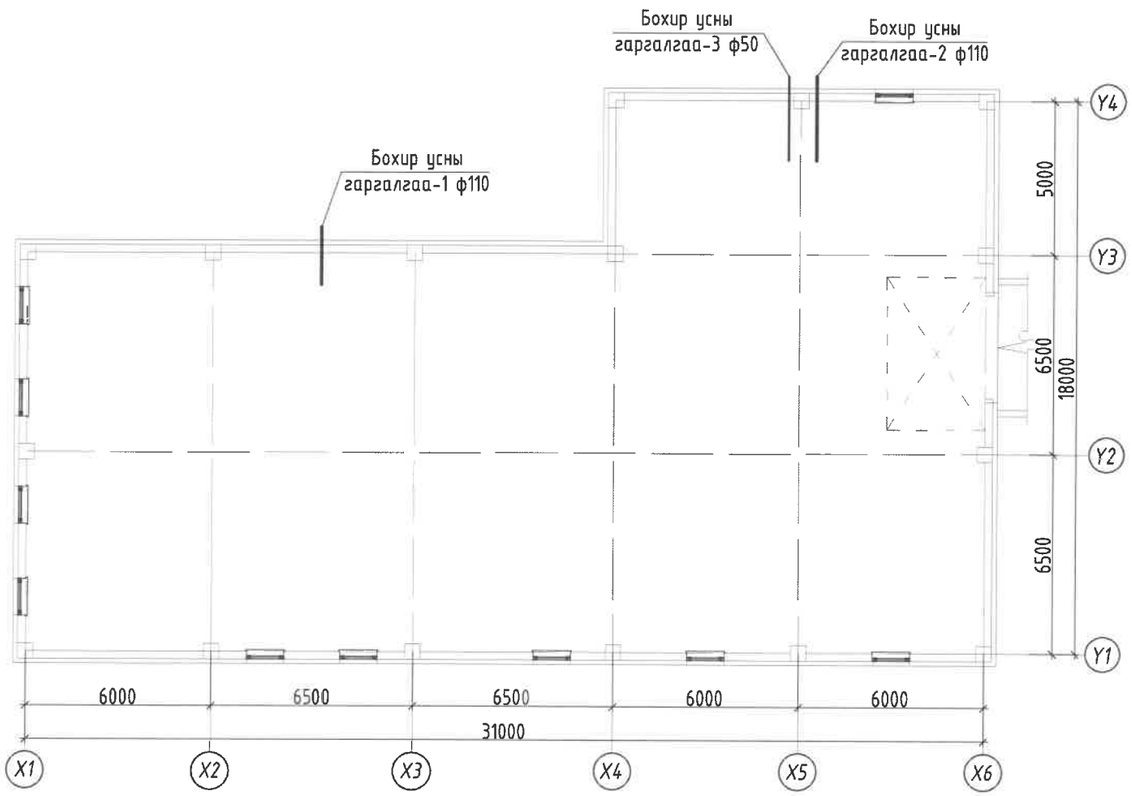

СИСТЕМИЙН ТООЦООНЫ ҮЗҮҮЛЭЛТ

Системийн нэр	Оролтонд шаардах даралт м(ата)	Тооцоот зардал				Цахилгаан хөдөл хүчин чадал	Тайлбар
		м3/хон	м3/цаг	л/сек	Галын үед л/с		
Цэвэр ус (ер)	24.0м (2.4ата)	3.1	1.40	0.80	-	-	-
Хүйтэн ус У1	-	1.2	0.59	0.37	2.5	-	-
Халуун ус ДЗ	-	1.9	1.01	0.56	-	-	-
Бохир ус Б1	-	3.1	1.40	2.4	-	-	-
Халуун усанд шаардагдах Q=58047ккал/цаг (67508 Вт)							

Энэхүү зураг нь "ББСМО"ХХК-ийн ОЮУНЫ ӨМЧ тул зохиогчийн зөвшөөрөлгүйгээр өөрчлөх болон ашиглахыг хориглоно.

ББСМО

БУЛГАН АЙМАГ БУЛГАН СУМ, 5-Р ХОРОО
БУЛГАН АЙМГИЙН ЦАГДААГИЙН ГАЗРЫН АЛБАН КОНТОРЫН БАРИЛГА
Зургийн жагсаалт, Бүдүүвч, тооцооны үзүүлэлт

Ер.захирал	Б.Сүнжидмаа	ЕГ Шифр: ББ-18/2025	Масштаб: M1:	Огноо: 2025
Инженер	Б.Болор			
Гүйцэтгэгч	Б.Болор	ТГ Шифр:	Зургийн дугаар: ЦБУ- 1	Хуудас: 16
Шалгасан	Ж.Отгонжаргал			

Хаяг: БЗД, 30-р хороо "ББСМО" ХХК-н байр
Утас: 77116139, 99116139, 95103339.
И-мэйл:bbsmo_ub@yahoo.com, Вэб:BBSMO.mn

ТАЙЛБАР БИЧИГ

Булган аймгийн Булган сум, 4-р хороонд баригдах Булган аймаг дахь цагдаагийн газрын албан конторын барилгын цэвэр, бохир усны ажлын зургийг гүйцэтгэхдээ барилга архитектурын зургийн даалгаврыг үндэслэв. Мөн ажлын зургийг Монгол улсад мөрдөгдөж буй "Барилга доторх усан хангамж ариутгах татуурга" БНбД 40-05-16-ыг баримтлан гүйцэтгэв.

ХҮЙТЭН, ХАЛУУН УС ХАНГАМЖ :

Барилгын хүйтэн, халуун ус нь төвлөрсөн усан хангамжийн системээс хангагдана. Ахуйн болон галын усан хангамжийн нэгдсэн системтэй. Хүйтэн, халуун усны хэвтээ, босоо шугамуудыг ГОСТ3262-75-н цайрдсан ган яндангаар, тоног төхөөрөмжинд салбар шугамыг PPR хуванцар хоолойгоор угсрахаар төлөвлөв. Тоног төхөөрөмжинд холбогдох шугаманд булангийн хаах вентиль (PPR), босоо, хэвтээ да салбар шугаманд бөмбөлгөн хаалт, ус хэмжигчийн зангилаанд фланцтай хаалт, юүлэгчийн хамт тавихаар төлөвлөв. Хүйтэн, халуун усны хэвтээ гол түгээх шугам зоорийн давхрын таазан доогуур эргэлтийн усны шугамын хамт i=0,003-ийн налуу дулаалгатайгаар явна. Тоног төхөөрөмжинд холбогдох халуун, хүйтэн усны салбар шугам шалны хийцээр хана дагаж явна. Шалны бэлтгэлд яндан хоолойг аль болохоор залгаасгүй угсрах шаардлагатай болно.

ГАЛЫН СИСТЕМ:

Ахуйн болон галын ус хангажын нэгдсэн системтэй да БНбД 40-05-16-ийн дагуу галын усны 2.5л/с зардалтай 1ш кран давхар бүрд 2-г төлөвлөв. Галын шугамын байнгын даралтат устай байна. Галын крануудыг шалнаас дээш 1,35м -т байрлуулна. Шланкны урт 20 метр, галын краны голч Ф50 мм, ус цацах нүх dн=13 мм байна. Автомашины зогсоол нь БНбД 21-04-05-ын галын аюулын зэрэглэлээс хамааруулсан өрөө тасалгааны 2-р бүлэгт хамрагдах учир нунтаг хороор гал унтраах модуль маягийн төхөөрөмж төлөвлөв. Хэрэв модуль нь хонхор, хагарал үүссэн тохиолдолд шууд устгана. Гарант-5-ийг авахдаа бүрэн бүтэн байдлын шалгалтыг хийнэ. Уг төхөөрөмжийг таазанд бэхэлнэ. ГАРАНТ-5 нунтаг хороор гал унтраах модулийн суулгацын өндөр 4м ба 1ш төхөөрөмж нь 12м^2 талбайг хамгаална.

БОХИР УС:

Барилгын 1-3-р давхрын ариун цэврийн тоног төхөөрөмжөөс гарах бохир ус нь өөрийн урсгалаар нэгдэн зоорийн давхрын шалан доогуур, зоорийн давхрын тоног төхөөрөмжөөс гарах бохир ус зоорийн давхрын шалан доогуур сувагт дулаалгатай явж бохир усны гаргалгааны худагт зайлуулагдана. Бохир усны салбар шугам хоолойг доод давхрын таазаар далдалж угсарна. Бохир усны шугамыг PVC хуванцар хоолойгоор угсарна. Хоолойн диаметр ф50, ф110 мм байна. Хоолойн налуу нь ф50 шугаманд i=0.035, ф110 шугаманд i=0.02-тайгаар угсарна. Шугам сүлжээнд шалгах таглаа, цэвэрлэгээ төлөвлөв. Бохир усны босоо шугам дахь шалгах таглааг шалнаас дээш 1метр, агаар солилцуулах хоолойг барилгын дээвээс дээш дулаалгатайгаар 2.2 метрээс багагүй гаргах ба налууг зургийн дагуу угсрах хэрэгтэй. Бохир усны босоо шугам хучилтыг нэвтлэн гарахад цементэн эуурмагаар бөглөнө. Угсралтын ажлыг хийж гүйцэтгэхдээ техник аюулгүй ажиллагааны норм дүрмийг баримтлан ажиллавал зохино.

БОРООНЫ УС:

Бороо болон цас мөсний хайлсан усыг барилгын дээвээс зайлуулах зорилгоор гадна хурын усыг системийг төлөвлөв. Борооны усны шугамын материалыг түүвэрт тусгаж өгсөн ба БА-ын ажлын зургаас уялдуулан үзэх.

УГСРАЛТЫН АЖИЛ:

Шугам хоолойг тээвэрлэх үед эвдрэл гэмтэл гарсан эсгийг сайтар хянаж шалгах. PPR хуванцар хоолойг тайрахдаа зорилуулалтын хоолой маслагч, гар маслагчаар өгөгдсөн хэмжээний дагуу тайрч бэлтгэнэ. Тайрсан хоолойн ирмэгийг фаскадаж засах шаардлагатай. Цайрдсан ган хоолойг гагнахдаа мэргэшсэн зэрэгтэй гагнуурчнаар гагнуулах ба гагнуурын орчимд ан цав үүсэхгүй, гагнаас хэсэгт ямар нэг технологийн гэмтэл гараагүй, гадаргуу нягт, өргөн, өндөр нь нийт уртын дагуу жигд тэнцвэртэй гагнасан байх шаардлагатай. Гол түгээх шугамыг юүлэх талруу 0.003 налуутай угсарна. Сүлжээний нам талд ус юүлэх төхөөрөмж төлөвлөнө. PPR хоолойг зорилуулалтын төхөөрөмжөөр +260°С хүртэл халсны дараа наана. Дотор агаарын температур +5°С-аас дээш үед наах ажилгааг гүйцэтгэнэ. Ариун цэврийн өрөөний тоног төхөөрөмжинд холбогдох хэсгийн халуун, хүйтэн усны шугам хоолойг хананыг зүсэж ухаж суулгана. Салбар шугамын бух холболт хийсний дараа хоолойг хөдөлгөөнгүй болгох үүднаас 1м тутамд зорилуулалтын бэхэлгээ хийнэ. Шугам хоолойг элдэв хог, шавар орохоос сэргийлж хоолойн үзүүрүүдийг битүүмжлэнэ. Халуун, хүйтэн усны шугамыг угсарч дуусаны дараа БНбД 40-06-16 норм дүрэмд зааснаар системийг Ршал=Раж х1.5 тэнцүү сорих даралтаар шалгаж, ахуйн хэрэгцээний усны стандартад нийцэхүйц болтол угаана. Бохир усны хуванцар хоолойг угсрахдаа хоолойн үзүүр хэсгийг цэвэрлэн зорилуулалтын түрхлэг түрхэж бүрэнд тултал нь суулгана. Бохир усны босоо шугамыг угсрахдаа зорилуулалтын хомутан бэхэлгээ ашиглах бөгөөд босоо шугам угсрах нүхний голчтой харьцуулан хэмжээ авч хананд тэлэгч боолт ашиглан тогтооно. Босоо шугамын хазайлтын зөвшөөрөгдөх хэмжээ 1м уртад 2мм-ээс ихгүй байна. Бохир усны шугам хоолойн налууг төсөлд заасны дагуу угсарна. Тоног төхөөрөмжийг угсрахдаа хана болон шаланд тэлэгч боолт болон силкон ашиглан хөдөлгөөнгүй сайн угсрах шаардлагатай.

Энэхүү зураг нь "ББСМО"ХХК-ийн ОЮУНЫ ӨМЧ тул зохиогчийн зөвшөөрөлгүйгээр өөрчлөх болон ашиглахыг хориглоно.

ББСМО	БУЛГАН АЙМАГ БУЛГАН СУМ, 5-Р БАГ БУЛГАН АЙМГИЙН ЦАГДААГИЙН ГАЗРЫН АЛБАН КОНТОРЫН БАРИЛГА				
	Тайлбар бичиг				
	Ер.захирал	Б.Сүнжидмаа	ЕГ Шифр: ББ-18/2025	Масштаб: М1:	Огноо: 2025
	Инженер	Б.Болор			
Хаяг: БЗД, 30-р хороо "ББСМО" ХХК-н байр Утас: 77116139, 99116139, 95103339, И-мэйл:bbsmo_ub@yahoo.com, Вэб:BBSMO.mn	Гүйцэтгэсэн	Б.Болор	ТГ Шифр:	Зургийн дугаар: ЦБУ- 2	Хуудас: 16
	Шалгасан	Ж.Отгонжаргал			

МОНГОЛ УЛС 22-5436 АТХ7236 БАЙГУУЛЛАГЫН БЕЛГЭ МЭРГЭШЛИЙН ГЭРЧИГ 2022-2027

ТАНИХ ТЭМДЭГ

Нэр	Тэмдэглэгээ	
	Байгуулалт	Тойм
-Хүйтэн усны босоо шугам	БШУ1	БШУ1
-Халуун усны босоо шугам	БШД3	БШД3
-Халуун усны эргэлтийн босоо шугам	БШД4	БШД4
-Бохир усны босоо шугам	БШБ1	БШБ1
-Хүйтэн усны шугам(Цайрдсан ган хоолой)	У1	У1
-Халуун усны шугам(Цайрдсан ган хоолой)	Д3	Д3
-Халуун усны эргэлтийн шугам(Цайрдсан ган хоолой)	Д4	Д4
-Бохир усны шугам	Б1	Б1
-Хүйтэн усны шугам(PPR-н хуванцар хоолой)	У1	У1
-Халуун усны шугам(PPR-н хуванцар хоолой)	Д3	Д3
-Вентиль		
-Угаагуур холигч, сифон	У	У
-Жорлон	Ж	Ж
-Мойк	М	М
-Галын кран	ГК-1	ГК-1
-Услах кран	УК-1	УК-1
-Колено 90°		
-Отвод 45°		
-Гуравлагч		
-Ташуу гуравлагч 45°		
-Ревиз		R
-Цэвэрлэгээ		Ц
-Хаалт	хаалт	хаалт
-Үл буцах клапан	үл буцах клапан	үл буцах клапан
-Ус хэмжигч	ус/хэм	ус/хэм
-Хог шүүгч		
-Ус зөөлрүүлэгч		
-Эзэлхүүний ус халаагч		
-Нунтаг хороор гал унтраах модуль		

Зураг ашигласан норматив баримт бичгүүд

ТЭМДЭГЛЭГЭЭ	НЭР	ТАЙЛБАР
БНбД 40-05-16	Барилга доторхи ус хангамж, ариутгах татуурга	-
БНбД 40-06-16	Дотор сантехникийн систем	-
БНбД 40-102-06	Ус хангамж, ариутгах татуургын сүлжээний хуванцар хоолойг төсөллөх ба угсрах	-
БНбД 21-04-05	Барилга, байгууламжийн гал унтраах автомат төхөөрөмж, дохиоллын хэрэгсэл	-

Зураг ашигласан стандартын жагсаалт

ТЭМДЭГЛЭГЭЭ	НЭР	ТАЙЛБАР
MNS 3332:2013	Барилгын доторх усан хангамж, ариутгах татуурга ба хий хангамжийн систем. Таних тэмдэглэгээ	-
MNS 3239:2014	Барилга доторх, ариутгах татуургын системийн ажлын зураг	-

ТӨХӨӨРӨМЖИЙН ТООЦООНЫ ҮЗҮҮЛЭЛТ

« МПП-Гарант-5» ТӨХӨӨРӨМЖ

"В" ангилалын түймрийн хувьд модулийг хамгаалах бүсийн тохируулга

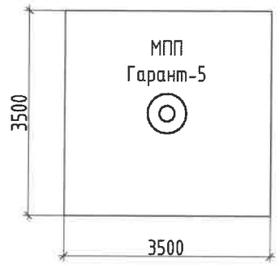

Энэхүү зураг нь "ББСМО"ХХК-ийн ОЮУНЫ ӨМЧ тул зохиогчийн зөвшөөрөлгүйгээр өөрчлөх болон ашиглахыг хориглоно.

ББСМО

Хаяг: БЗД, 30-р хороо "ББСМО" ХХК-н байр
Утас: 77116139, 99116139, 95103339.
И-мэйл:bbsmo_ub@yahoo.com, Вэб:BBSMO.mn

БУЛГАН АЙМАГ БУЛГАН СУМ, 5-Р ХОРОО
БУЛГАН АЙМГИЙН ЦАГДААГИЙН ГАЗРЫН АЛБАН КОНТОРЫН БАРИЛГА

Таних тэмдэг

Ер.захирал	Б.Сүнжидмаа	ЕГ Шифр: ББ-18/2025	Масштаб: М1:	Огноо: 2025
Инженер	Б.Болор			
Гүйцэтгэсэн	Б.Болор	ТГ Шифр:	Зургийн дугаар: ЦБУ- 3	Хуудас: 16
Шалгасан	Х.Отгонжаргал			

ЦЭВЭР УСНЫ ШУГАМЫН МАТЕРИАЛЫН ТҮҮВЭР

Д/д	Гост, марк тип	Материалын нэр	Тоо, шир	Нэгж жин	Тайлбар
1	2	3	4	5	6
		Ус хангамж			
1	PPR S 3.2 (PN16)	Хуванцар хоолой dn20x2.7	200.0	0.10	у/м
2	PPR	Хуванцар отвод dn20 90°	118	0.1	ш
3	----//---	Хуванцар гуравлагч dn20x20	58	0.015	ш
4	----//---	Бөмбөлгөн хаалт dn20/булангийн/	70	0.12	ш
5	----//---	Гадна резбатай отвод dn20	70	0.1	ш
6	----//---	Хуванцар скоб dn20	39	0.04	ш
7	Гост 3262-75	Цайрсан ган яндан ф15	58.0	1.34	у/м
8	----//---	Цайрсан ган яндан ф20	36.0	1.74	у/м
9	----//---	Цайрсан ган яндан ф25	15.0	2.46	у/м
10	----//---	Цайрсан ган яндан ф50	40.0	4.76	у/м
11	----//---	Цайрсан ган яндан ф65	44.0		у/м
12	Гост 17375-2001	Ган отвод ф15	26	0.05	ш
13	----//---	Ган отвод ф20	8	0.06	ш
14	----//---	Ган отвод ф25	10	0.13	ш
15	----//---	Ган отвод ф50	11	0.5	ш
16	----//---	Ган отвод ф65	10		ш
17	BroenDZR SA	Бөмбөлгөн хаах вентиль ф15 /булангийн/	10	-	ш
18	BroenDZR SA	Бөмбөлгөн хаах вентиль ф15	11	-	ш
19	----//---	Бөмбөлгөн хаах вентиль ф20	2	-	ш
20	----//---	Бөмбөлгөн хаах вентиль ф25	5	-	ш
21	30ч 6 бр	Хаалт ф65	7	-	ш
22	УСТ 2047-74	Фланц ф65	14	-	ш
23		Шилжвэр ф20х15	2	-	ш
24		Шилжвэр ф25х15	5	-	ш
25		Шилжвэр ф25х20	2	-	ш
26		Шилжвэр ф65х40	6	-	ш
27		Шилжвэр ф65х50	1	-	ш
28	Гост 22847-83	Уян холбоос /суултуур ба хөтөвч/	20	-	ком
29	Гост 23759-85	Угааргуурын ус холигч	18	-	ком
30		Мойкны ус холигч	1	-	ком
31	Гост 1154-80	Шүршүүрийн ус холигч	6	-	ком
		Ус хэмжигч ф40	1	-	ш
		Ус хэмжигч ф20	1	-	ш
32		Ус хэмжигч ф15	1	-	ш
33	Р.Т.Н	Ус зөөлрүүлэгч ф40	1	-	ш
	Р.Т.Н	Ус зөөлрүүлэгч ф25	1	-	ш
34		Даралт тохируулагч ф15	1	-	ш
35		Автомат хий авагч	1	-	ш
36		Хог шүүгч ф65	1	-	ш
37		Гангаас хуванцарлуу шилжих шилжвэр ф15хdn20	14	-	ш
38		Үл буцах клапан ф15	2	-	ш
39		Үл буцах клапан ф65	4	-	ш
40	CEWAL	Манометр	9	-	ш
41		Термометр	2	-	ш
42	Марк-CRE-10-4	Хүйтэн усны өргөлтийн насос L=10.4м3/ц ; N=1.5Квт ; H=24.0м ; U=380 ; 50гц	2	-	ш
45	15 ÷ 8 бр	Үүлэх ф15	4	-	ш
46	----//---	Үүлэх ф25	2	-	ш
47	PPR	Хуванцар хоолойн хамгаалалтын бүрхэвч dn20 /дулаалга/	200	-	у/м
48	PPR	Хоолойн бэхэлгээ dn20	100	-	у/м
49	δ=50мм	Хоолойн пенополиуретан дулаалга ф15	58.0	-	у/м
50	δ=50мм	Хоолойн пенополиуретан дулаалга ф20	36.0	-	у/м
51	δ=50мм	Хоолойн пенополиуретан дулаалга ф25	15.0	-	у/м
52	δ=50мм	Хоолойн пенополиуретан дулаалга ф50	40.0	-	у/м
53	δ=50мм	Хоолойн пенополиуретан дулаалга ф65	44.0	-	у/м
54	Гост 3262-75	Хоолойн бэхэлгээ ф15	29	-	ш
55	----//---	Хоолойн бэхэлгээ ф20	18	-	ш
56	----//---	Хоолойн бэхэлгээ ф25	8	-	ш
57	----//---	Хоолойн бэхэлгээ ф50	20	-	ш
58	----//---	Хоолойн бэхэлгээ ф65	22	-	ш
59		Галын кран шлангийн урт е=20м ф50	8	-	ком
60		Услах кран шлангийн урт е=70м ф25	1	-	ш
61	МПП Гарант-5	Нунтаг хороор гал унтраах модуль	19	-	ш

Энэхүү зураг нь "ББСМО"ХХК-ийн ОЮУНЫ ӨМЧ тул зохиогчийн зөвшөөрөлгүйгээр өөрчлөх болон ашиглахыг хориглоно.

БУЛГАН АЙМАГ БУЛГАН СУМ, 5-Р ХОРОО
БУЛГАН АЙМГИЙН ЦАГДААГИЙН ГАЗРЫН АЛБАН КОНТОРЫН БАРИЛГА
Цэвэр усны шугамын материалын түүвэр

Ер.захирал		Б.Сүнжидмаа	ЕГ Шифр: ББ-18/2025	Масштаб: М1:	Огноо: 2025
Инженер		Б.Болор			
Гүйцэтгэгч		Б.Болор	ТГ Шифр:	Зургийн дугаар: ЦБУ- 4	Хуудас: 16
Шалгасан		Ж.Отгонжаргал			

ББСМО
Хаяг: БЗД, 30-р хороо "ББСМО" ХХК-н байр
Утас: 77116139, 99116139, 95103339,
И-мэйл:bbsmo_ub@yahoo.com, Вэб:BBSMO.mn

МОНГОЛ УЛС 22-5436 АТ-77226 Баттуяагийн Ганбаяр

БОХИР УСНЫ ШУГАМЫН МАТЕРИАЛЫН ТҮҮВЭР

Д/д	Гост, марк тип	Материалын нэр	Тоо, шир	Нэгж жин	Тайлбар
1	2	3	4	5	6
		Бохир усны PVC хуванцар хоолой			
1	PVC	Бохир усны хуванцар хоолой ф50	38.0	0.17	у/м
2	PVC	Бохир усны хуванцар хоолой ф110	100.0	0.5	у/м
3	----//---	Тэгш гуравлагч L90° ф50х50	8	0.08	ш
4	----//---	Тэгш гуравлагч L90° ф100х100	11	0.37	ш
5	----//---	Тэгш гуравлагч L90° ф50х100	3	0.21	ш
6	----//---	Ташуу гуравлагч L45° ф50х50	8	0.08	ш
7	----//---	Ташуу гуравлагч L45° ф100х100	23	0.37	ш
8	----//---	Ташуу гуравлагч L45° ф50х100	4	0.21	ш
9	----//---	Отвод ф50 L45°	13	0.05	ш
10	----//---	Отвод ф100 L45°	38	0.21	ш
11	----//---	Колено L90° ф50	30	0.05	ш
12	----//---	Колено L90° ф100	10	0.21	ш
13	----//---	Цэвэрлэгээ ф50	7	0.06	ш
14	----//---	Цэвэрлэгээ ф100	8	0.21	ш
15	----//---	Шалгах таглаа ф100	4	0.35	ш
16	----//---	Шилжвэр ф50х100	9	-	ш
17	Гост 22847-74	Ташуу гаргалгаатай шаазан жорлон /тэгш гаргалгаатай хамт/	16	-	ком
18		Мойка 2 эргэлттэй сифоны хамт	1	-	ком
19	Гост 23759-73	Лонх хэлбэртэй пластмассан сифонтой шаазан угаагуур	18	-	ком
20		Хөтөвч, сифоны хамт	4	-	ком
21		Тос баригч	1	-	ком
22		Трап ф50	6	-	ш
23		Трап ф110	2	-	ш
24	PVC	Бэхэлгээ ф50	19	-	ш
25	PVC	Бэхэлгээ ф110	41	-	ш
26	δ=50мм	Хоолойн пенополиуретан дулаалга ф100	16.0	-	у/м
27	----//---	Ташуу дөрөвлөгч L45° ф50х50	2	-	ш
28	----//---	Ташуу дөрөвлөгч L45° ф100х100	3	-	ш
29		Салхивчийн малгай ф100	2	-	ш

БОРООНЫ УСНЫ ШУГАМЫН МАТЕРИАЛЫН ТҮҮВЭР

Д/д	Гост, марк тип	Материалын нэр	Тоо, шир	Нэгж жин	Тайлбар
1	2	3	4	5	6
		Бохир усны хуванцар хоолой			
1	ISO 9001 /WAVIN/	Борооны ус дамжуулах хоолой ф110	33.0	-	у/м
2	----//---	Колено L90° ф100	3	-	ш
3	----//---	Юүлүүр ф100	3	-	ш
4	----//---	Бэхэлгээ ф110	17	-	ш

Д/д	Гост, марк тип	Материалын нэр	Тоо, шир	Нэгж жин	Тайлбар
1	2	3	4	5	6
		Зоорийн давхрын бохир усны зайлуулах цайрдсан ган хоолой			
1	Гост 3262-75	Цайрсан ган яндан ф50	9.0	-	у/м
2	----//---	Цайрсан ган яндан ф100	7.0	-	у/м
3		Үл буцах клапан ф50	1	-	ш
4	УСТ 2047-74	Фланц ф50	2	-	ш
5	30ч 6 бр	Хаалт ф50	1	-	ш
6	Марк-Unilift AP12.40.04.1	Бохир усны өргөлтийн насос L=0.17м3/мин; H=6.0м; хөдөлгүүрийн чадал 0.7кВт	1	-	ш
7		Бохир усны нөөцийн сав 0.4м3(V) 800х500х1000(h)	1	-	ш
8		Ган отвод ф50	4	-	ш
9		Ган отвод ф100	2	-	ш
10	δ=50мм	Хоолойн пенополиуретан дулаалга ф100	7.0	-	у/м

Энэхүү зураг нь "ББСМО"ХХК-ийн ОЮУНЫ ӨМЧ тул зохиогчийн зөвшөөрөлгүйгээр өөрчлөх болон ашиглахыг хориглоно.

ББСМО

Хаяг: БЗД, 30-р хороо "ББСМО" ХХК-н байр
Утас: 77116139, 99116139, 95103339.
И-мэйл:bbsmo_ub@yahoo.com, Вэб:BBSMO.mn

БУЛГАН АЙМАГ БУЛГАН СУМ, 5-Р ХОРОО
БУЛГАН АЙМГИЙН ЦАГДААГИЙН ГАЗРЫН АЛБАН КОНТОРЫН БАРИЛГА

Бохир, борооны усны шугамын материалын түүвэр

Ер.захирал		Б.Сүхжидмаа	ЕГ Шифр: ББ-18/2025	Масштаб: М1:	Огноо: 2025
Инженер		Б.Болор			
Гүйцэтгэсэн		Б.Болор	ТГ Шифр:	Зургийн дугаар: ЦБУ- 5	Хуудас: 16
Шалгасан		Ж.Отгонжаргал			

МОНГОЛ УЛС БАТЛАВ 22-5436 БАТЛАВ БАЙГУУЛЛАГЫН ДАРГА МОНГОЛ ИНЖЕНЕР 2022-12-23

ЗООРИЙН ДАВХРЫН ЦЭВЭР УСНЫ ШУГАМЫН БАЙГУУЛАЛТ

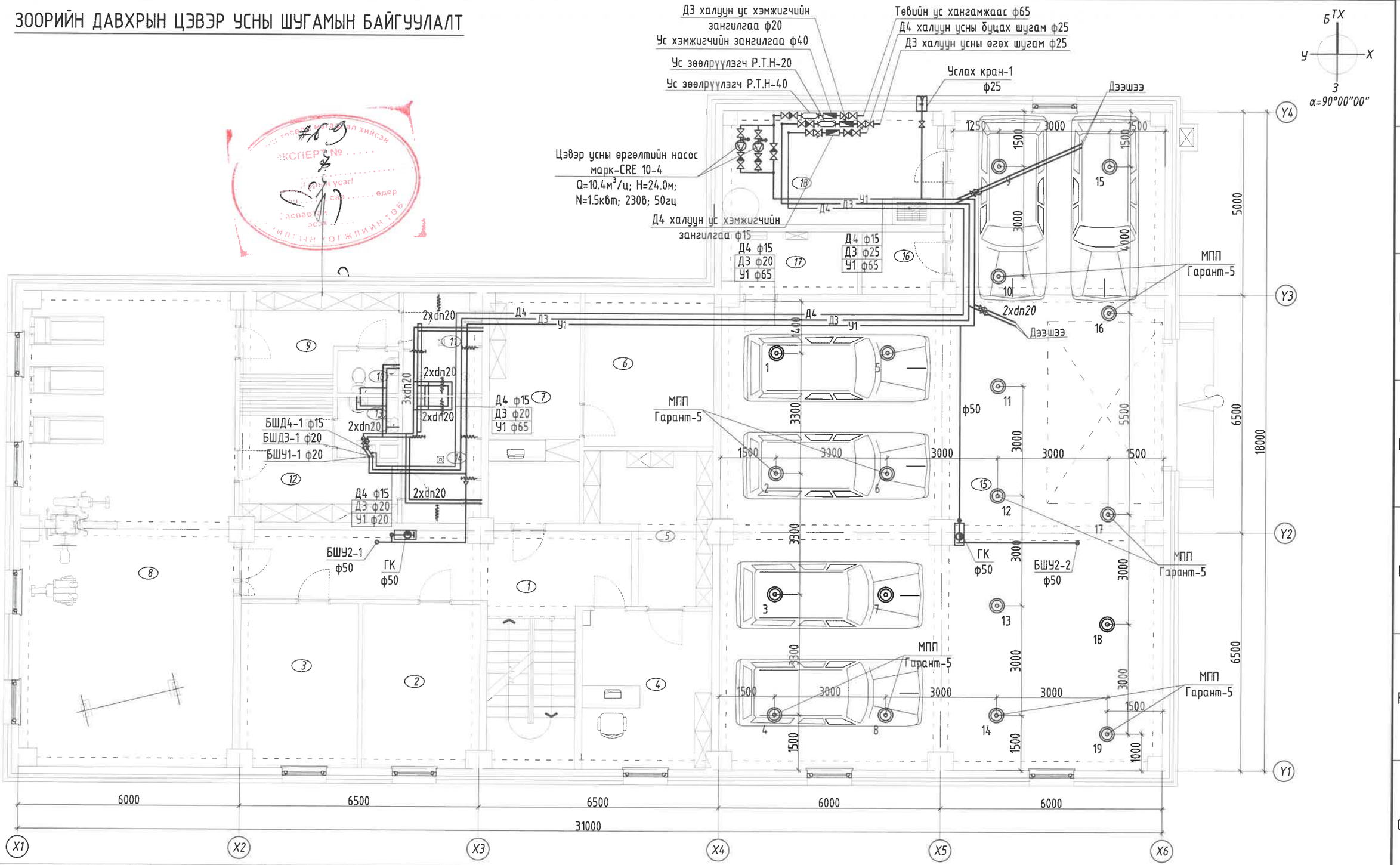

Д/д	Өрөөний нэр	Талбай м2
		435.74
1	Шатны хонгил, хонгил	30.96
2	Агуулах	14.11
3	Серверийн өрөө	14.11
4	Нотлох баримтын лаборатори	14.99
5	Нотлох баримт хадгалах	11.39
6	Зэвсэг хадгалах өрөө	14.62
7	Зэвсэг хүлээн авах	15.52
8	Хүчний бэлтгэлийн өрөө	72.29
9	Хувцас солих өрөө /эм/	9.39
10	Ариун цэврийн өрөө /эм/	1.91
11	Душ /эм/	5.74
12	Хувцас солих өрөө /эр/	11.54
13	Ариун цэврийн өрөө /эр/	2.20
14	Душ /эр/	7.31
15	Дулаан гараж	181.45
16	Техникийн өрөө	3.68
17	Техникийн өрөө	6.08
18	Техникийн өрөө	18.45

ЗӨВШӨӨРӨЛЦСӨН		
БА		Б.Золжаргал
ББ		Э.Идэрмагнай
ХАС		Б.Солонго
ХТ, ДГ		М.Баасанжаргал
ХД		Н.Пүрэвжаргал

Энэхүү зураг нь "ББСМО"ХХК-ийн ОЮУНЫ ӨМЧ тул зохиогчийн зөвшөөрөлгүйгээр өөрчлөх болон ашиглахыг хориглоно.

ББСМО ХХК

Хаяг: 63Д, 30-р хороо "ББСМО" ХХК-н байр
Утас: 77116139, 99116139, 95103339.
И-мэйл:bbsmo_ub@yahoo.com, Вэб:BBSMO.mn

БУЛГАН АЙМАГ БУЛГАН СУМ, 5-Р БАГ
БУЛГАН АЙМГИЙН ЦАГДААГИЙН ГАЗРЫН АЛБАН КОНТОРЫН БАРИЛГА
Зоорийн давхрын цэвэр усны шугамын байгуулалт

Ер.захирал	Б.Гүнчидмаа	ЕГ Шифр: ББ-18/2025	Масштаб: М1: 100	Огноо: 2025
Инженер	Б.Болор			
Гүйцэтгэсэн	Б.Болор	ТГ Шифр:	Зургийн дугаар: ЦБУ- 6	Хуудас: 16
Шалгасан	Ж.Отгонжаргал			

МОНГОЛ УЛС АТХ/228 22/5/30 БАГИЙН ЗӨВЛӨЛ БОЛОР МЭРГЭЖЛИЙН ИНЖЕНЕР 2022-12-25

1-Р ДАВХРЫН ЦЭВЭР УСНЫ ШУГАМЫН БАЙГУУЛАЛТ

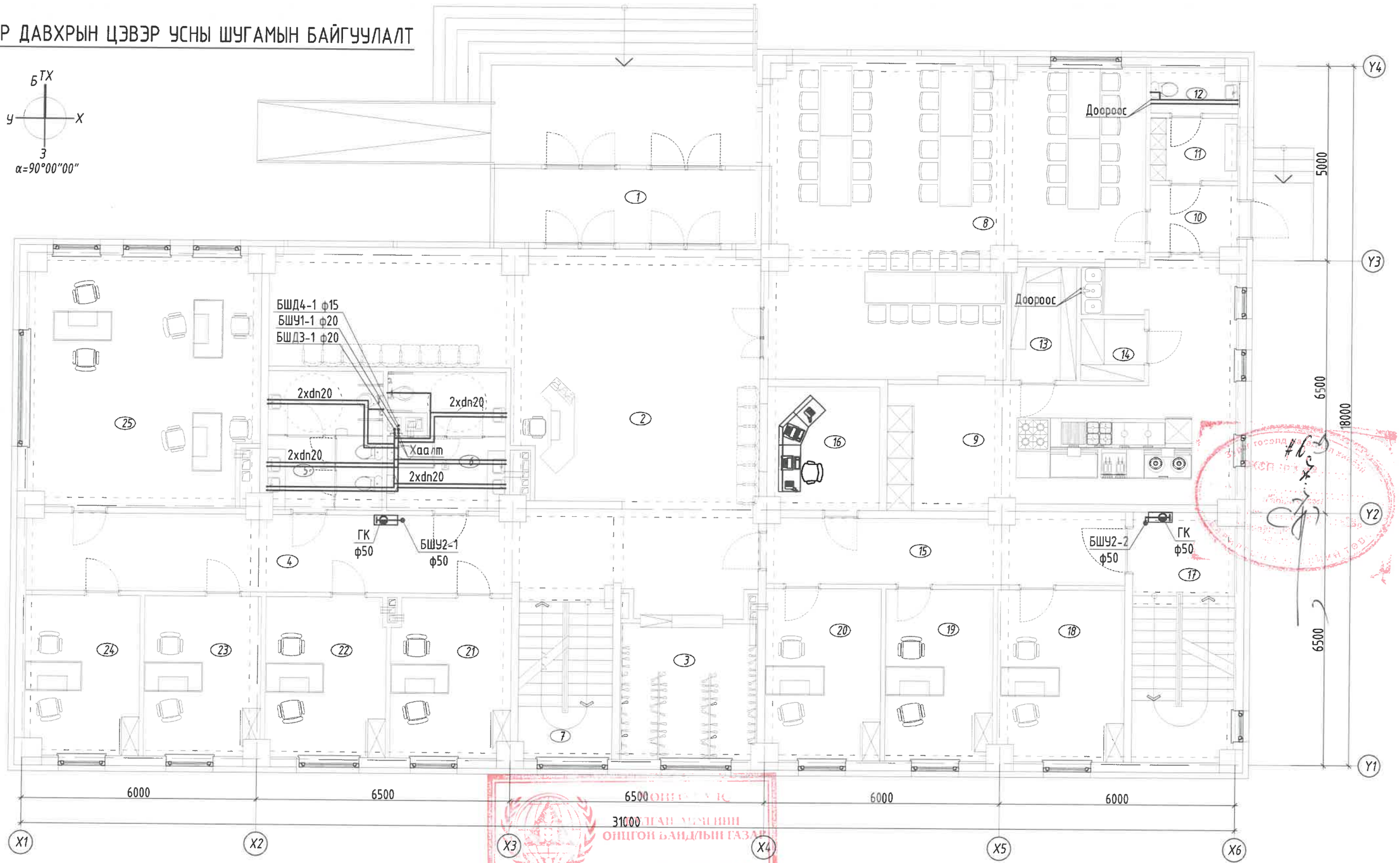

Д/д	Өрөөний нэр	Талбай м2
		441.65
1	Гонх	12.73
2	Вестибюль	58.87
3	Өлгүүр	12.21
4	Хонгил	41.02
5	Ариун цэврийн өрөө /эм/	10.46
6	Ариун цэврийн өрөө /эр/	10.21
7	Шатны хонгил	9.64
8	Хооллох танхим	65.77
9	Халуун цех	36.85
10	Хонгил	3.76
11	Хувцас солих /ажилчид/	3.59
12	Ариун цэврийн өрөө	2.50
13	Агуулах	4.79
14	Агуулах	2.56
15	Хонгил	15.95
16	Серверийн өрөө	8.97
17	Шатны хонгил	16.48
18	Албан хаагчийн өрөө	14.11
19	Албан хаагчийн өрөө	12.07
20	Албан хаагчийн өрөө	12.86
21	Албан хаагчийн өрөө	12.39
22	Албан хаагчийн өрөө	12.61
23	Албан хаагчийн өрөө	12.11
24	Албан хаагчийн өрөө	11.89
25	Албан хаагчийн өрөө	37.25

ОНЦГОЙ БАЙДАЛ
БУЛГАН АЙМАГ ДАХ ДАХ ГАЗАР
ОНЦГОЙ БАЙДЛЫН ГАЗАР
ХЯНАСАН
2025 ОНЫ 4-Р САРЫН 30-НЫ ӨДӨР
ГАРЫН ҮСЭГ

ЗӨВШӨӨРӨЛЦСӨН

БА		Б.Золжаргал
ББ		Э.Идэрмагнай
ХАС		Б.Солонго
ХТ, ДГ		М.Баасанжаргал
ХД		Н.Пүрэвжаргал

ББСМО
ХЭЗЭЭ ТӨЛӨРЛӨГӨӨ, БЭЛЭН ҮЙЛЧЛҮҮЛЭГЧ ЭРХ ХАМГААЛАГДСАН

Хаяг: БЗД, 30-р хороо "ББСМО" ХХК-н байр
Утас: 77116139, 99116139, 95103339.
И-мэйл:bbsmo_us@yahoo.com, БЗД,BBSMD.mn

Энэхүү зураг нь "ББСМО"ХХК-ийн ОЮУНЫ ӨМЧ тул зохиогчийн зөвшөөрөлгүйгээр өөрчлөх болон ашиглахыг хориглоно.

БУЛГАН АЙМАГ БУЛГАН СУМ, 5-Р ХОРОО
БУЛГАН АЙМГИЙН ЦАГДААГИЙН ГАЗРЫН АЛБАН КОНТОРЫН БАРИЛГА
1-р давхрын цэвэр усны шугамын байгуулалт

Ер.захирал	22-5436 АТХ7226	Б.Сүнжидмаа	ЕГ Шифр: ББ-18/2025	Масштаб: М1: 100	Огноо: 2025
Инженер		Б.Болор			
Гүйцэтгэсэн		Б.Болор	ТГ Шифр:	Зургийн дугаар: ЦБУ- 7	Хуудас: 16
Шалгасан		Ж.Отгонжаргал			

МОНГОЛ УЛС
Байгуулгын бүртгэлийн
МЭРГЭШЛИЙН ГЭРЧИЛГЭЭ

2-Р ДАВХРЫН ЦЭВЭР УСНЫ ШУГАМЫН БАЙГУУЛАЛТ

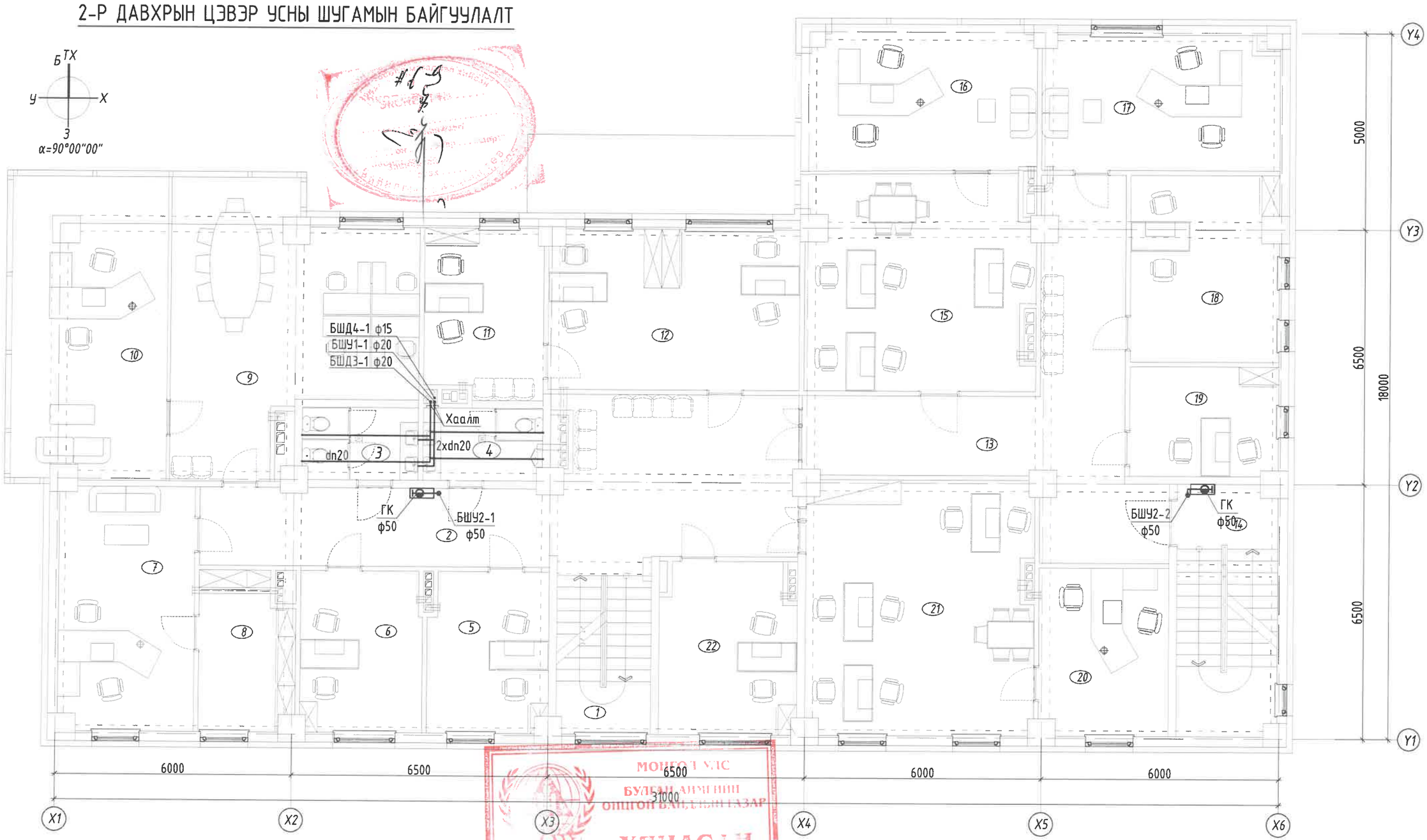

Д/д	Өрөөний нэр	Талбай м2
		443.90
1	Шатны хонгил	9.65
2	Хонгил	43.60
3	Ариун цэврийн өрөө /эм/	5.39
4	Ариун цэврийн өрөө /эр/	5.58
5	Алба хаагчийн өрөө	12.28
6	Алба хаагчийн өрөө	12.57
7	Үнэт цаасны нярав санхүү	20.83
8	Үнэт цаасны агуулах	9.96
9	Хүний нөөц	37.03
10	Төлөвлөлт ЗБ дарга	30.28
11	Замын цагдаагийн тасгын дарга	12.81
12	Замын цагдаагийн байцаагч	25.96
13	Хонгил	35.06
14	Шатны хонгил	16.16
15	Гэмт хэрэгтэй тэмцэх тасаг	31.04
16	Гэмт хэрэгтэй тэмцэх тасгийн дарга	21.79
17	Мөрдөн байцаах тасгийн дарга	20.54
18	Байцаах ажиллагаа явуулах өрөө	17.63
19	Байцаах ажиллагаа явуулах өрөө	10.12
20	Малын хулгайтай тэмцэх тасгийн дарга	13.91
21	Малын хулгайтай тэмцэх тасаг	36.99
22	Алба хаагчийн өрөө	14.72

МОНГОЛ УЛС
БУЛГАН АЙМГИЙН
ОНЦГОН БАЙГАЛИЙН ГАЗАР
ХЯНАСАН
2025 ОНЫ 4 -Р САРЫН 30-НИЙ ӨДӨР
ЫН ҮЕСЭГ:

ЗӨВШӨӨРӨЛЦСӨН		
БА		Б.Золжаргал
ББ		З.Идэрмагнай
ХАС		Б.Солонго
ХТ, ДГ		М.Баасанжаргал
ХД		Н.Пүрэвжаргал

Энэхүү зураг нь "ББСМО"ХХК-ийн ОЮУНЫ ӨМЧ тул зохиогчийн зөвшөөрөлгүйгээр өөрчлөх болон ашиглахыг хориглоно.

ББСМО
Хаяг: БЗД, 30-р хороо "ББСМО" ХХК-н байр
Утас: 77716139, 99116139, 95103339.
И-мэйл:bbsmo_ub@yahoo.com, Вэб:BBSMO.mn

БУЛГАН АЙМАГ БУЛГАН СУМ, 5-Р ХОРОО
БУЛГАН АЙМГИЙН ЦАГДААГИЙН ГАЗРЫН АЛБАН КОНТОРЫН БАРИЛГА
2-Р давхрын цэвэр усны шугамын байгуулалт

Ер.захирал	22-5436 АТХ7226	Б.Сүнжидмаа	ЕГ Шифр: ББ-18/2025	Масштаб: М1: 100	Огноо: 2025
Инженер		Б.Болор			
Гүйцэтгэсэн		Б.Болор	ТГ Шифр:	Зургийн дугаар: ЦБУ- 8	Хуудас: 16
Шалгасан		Ж.Отгонжаргал			

МОНГОЛ УЛС
БАЙГУЛГЫН
МЭРГЭШЛИЙН

3-Р ДАВХРЫН ЦЭВЭР УСНЫ ШУГАМЫН БАЙГУУЛАЛТ

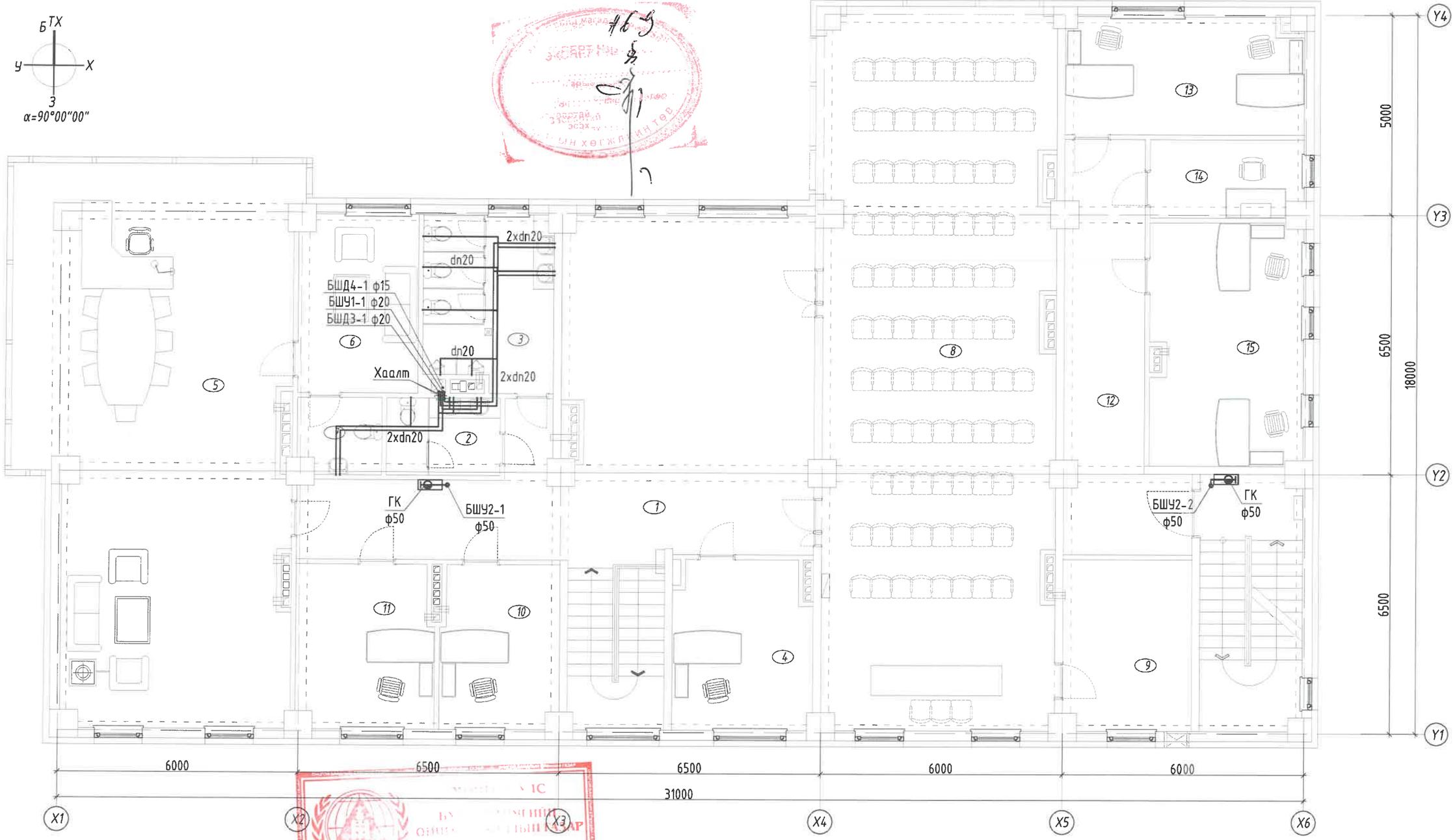

Д/д	Өрөөний нэр	Талбай м2
		419.82
1	Хонгил	68.31
2	Ариун цэврийн өрөө /эм/	5.24
3	Ариун цэврийн өрөө /эр/	13.74
4	Алба хаагчийн өрөө	14.23
5	Даргын өрөө	89.22
6	Амралтын өрөө	13.22
7	Ариун цэврийн өрөө	3.76
8	Хурлын танхим	102.94
9	Агуулах	13.60
10	Алба хаагчийн өрөө	11.92
11	Нарийн бичгийн өрөө	13.82
12	Хонгил	22.76
13	Оффисын өрөө	17.08
14	Оффисын өрөө	7.31
15	Оффисын өрөө	22.67

ЗӨВШӨӨРӨЛЦСӨН		
БА		Б.Золжаргал
ББ		Э.Иэрмагнай
ХАС		Б.Солонго
ХТ, ДГ		М.Баасанжаргал
ХД		Н.Пүрэвжаргал

Энэхүү зураг нь "ББСМО"ХХК-ийн ОЮУНЫ ӨМЧ тул зохиогчийн зөвшөөрөлгүйгээр өөрчлөх болон ашиглахыг хориглоно.

ББСМО

Хаяг: БЗД, 30-р хороо "ББСМО" ХХК-н байр
Утас: 77116139, 99116139, 95103339.
И-мэйл:bbsmo_ub@yahoo.com, Вэб:BBSMO.mn

БУЛГАН АЙМАГ БУЛГАН СУМ, 5-Р ХОРОО
БУЛГАН АЙМГИЙН ЦАГДААГИЙН ГАЗРЫН АЛБАН КОНТОРЫН БАРИЛГА
3-р давхрын цэвэр усны шугамын байгуулалт

Ер.захирал	Б.Сүнжидмаа	ЕГ Шифр: ББ-18/2025	Масштаб: М1: 100	Огноо: 2025
Инженер	Б.Болор			
Гүйцэтгэсэн	Б.Болор	ТГ Шифр:	Зургийн дугаар: ЦБУ- 9	Хуудас: 16
Шалгасан	Ж.Отгонжаргал			

ЗООРИЙН ДАВХРЫН БОХИР УСНЫ ШУГАМЫН БАЙГУУЛАЛТ

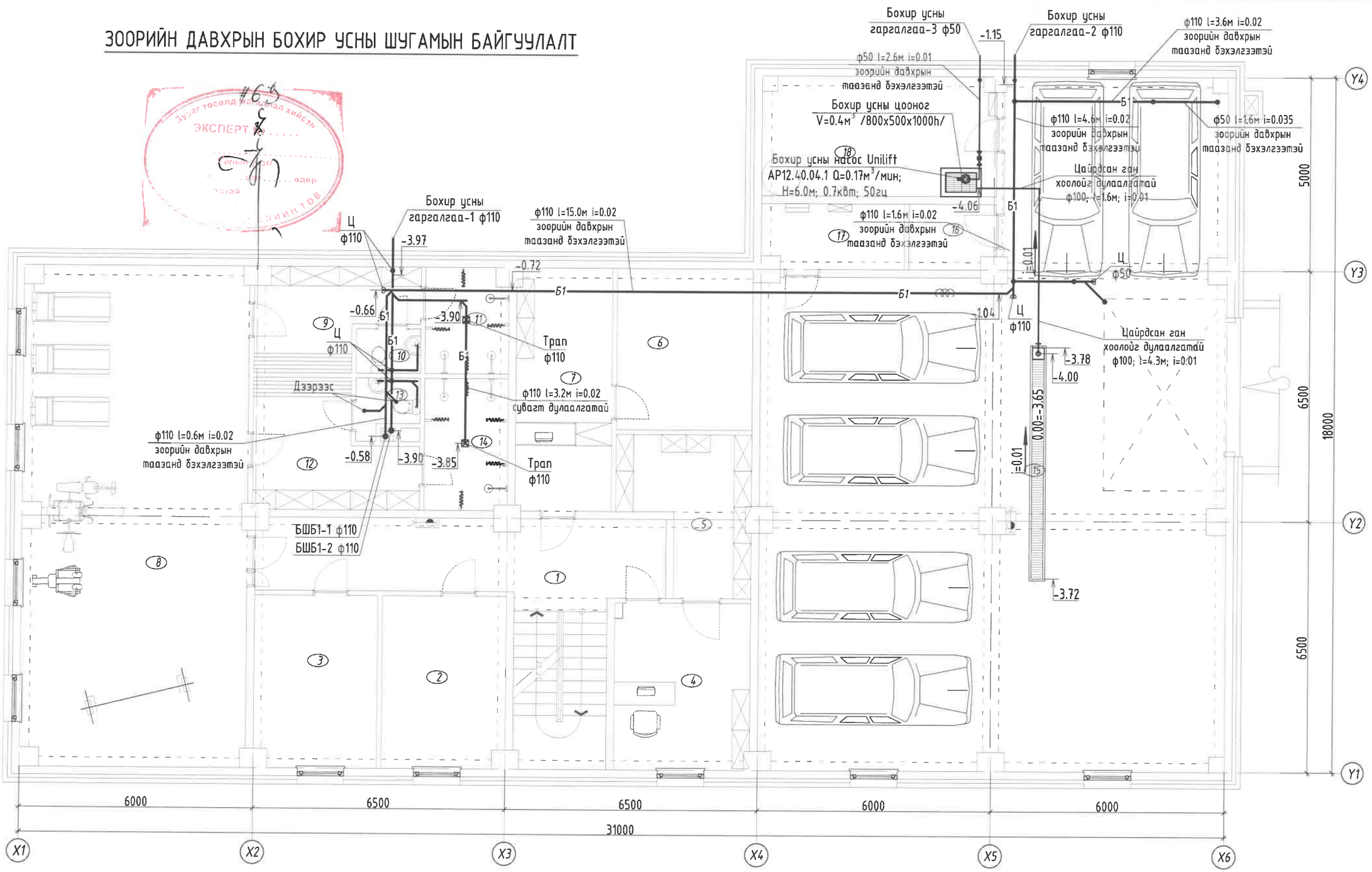

Д/д	Өрөөний нэр	Талбай м2
		435.74
1	Шатны хонгил, хонгил	30.96
2	Агуулах	14.11
3	Серверийн өрөө	14.11
4	Нотлох баримтын лаборатори	14.99
5	Нотлох баримт хадгалах	11.39
6	Зэвсэг хадгалах өрөө	14.62
7	Зэвсэг хүлээн авах	15.52
8	Хүчний бэлтгэлийн өрөө	72.29
9	Хувцас солих өрөө /эм/	9.39
10	Ариун цэврийн өрөө /эм/	1.91
11	Душ /эм/	5.74
12	Хувцас солих өрөө /эр/	11.54
13	Ариун цэврийн өрөө /эр/	2.20
14	Душ /эр/	7.31
15	Дулаан гараж	181.45
16	Техникийн өрөө	3.68
17	Техникийн өрөө	6.08
18	Техникийн өрөө	18.45

ЭЗЭМШӨРӨЛЦСӨН

БА		Б.Золжаргал
ББ		Э.Идэрмаганай
ХАС		Б.Солонго
ХТ, ДГ		М.Баасанжаргал
ХД		Н.Пүрэвжаргал

Энэхүү зураг нь "ББСМО"ХХК-ийн ОЮУНЫ ӨМЧ тул зохиогчийн эзэмшөөрөлгүйгээр өөрчлөх болон ашиглахыг хориглоно.

ББСМО
ХАЯГ: БЗД, 30-р хороо "ББСМО" ХХК-н байр
Утас: 77116139, 99116139, 95103339.
И-мэйл:bbsmo_ub@yahoo.com, Вэб:BBSMO.mn

БУЛГАН АЙМАГ БУЛГАН СУМ, 5-Р ХОРОО
БУЛГАН АЙМГИЙН ЦАГДААГИЙН ГАЗРЫН АЛБАН КОНТОРЫН БАРИЛГА
Зоорийн давхрын бохир усны шугамын байгуулалт

Ер.захирал		Б.Сүжидмаа	ЕГ Шифр: ББ-18/2025	Масштаб: М1: 100	Огноо: 2025
Инженер		Б.Болор			
Гүйцэтгэсэн		Б.Болор	ТГ Шифр:	Зургийн дугаар: ЦБУ- 10	Хуудас: 16
Шалгасан		Ж.Отгонжаргал			

МОНГОЛ УЛС 22-5436 АТХ7226 Баттуяагийн БОЛОР МЭРГЭШСЭН ИНЖЕНЕР

1-Р ДАВХРЫН БОХИР УСНЫ ШУГАМЫН БАЙГУУЛАЛТ

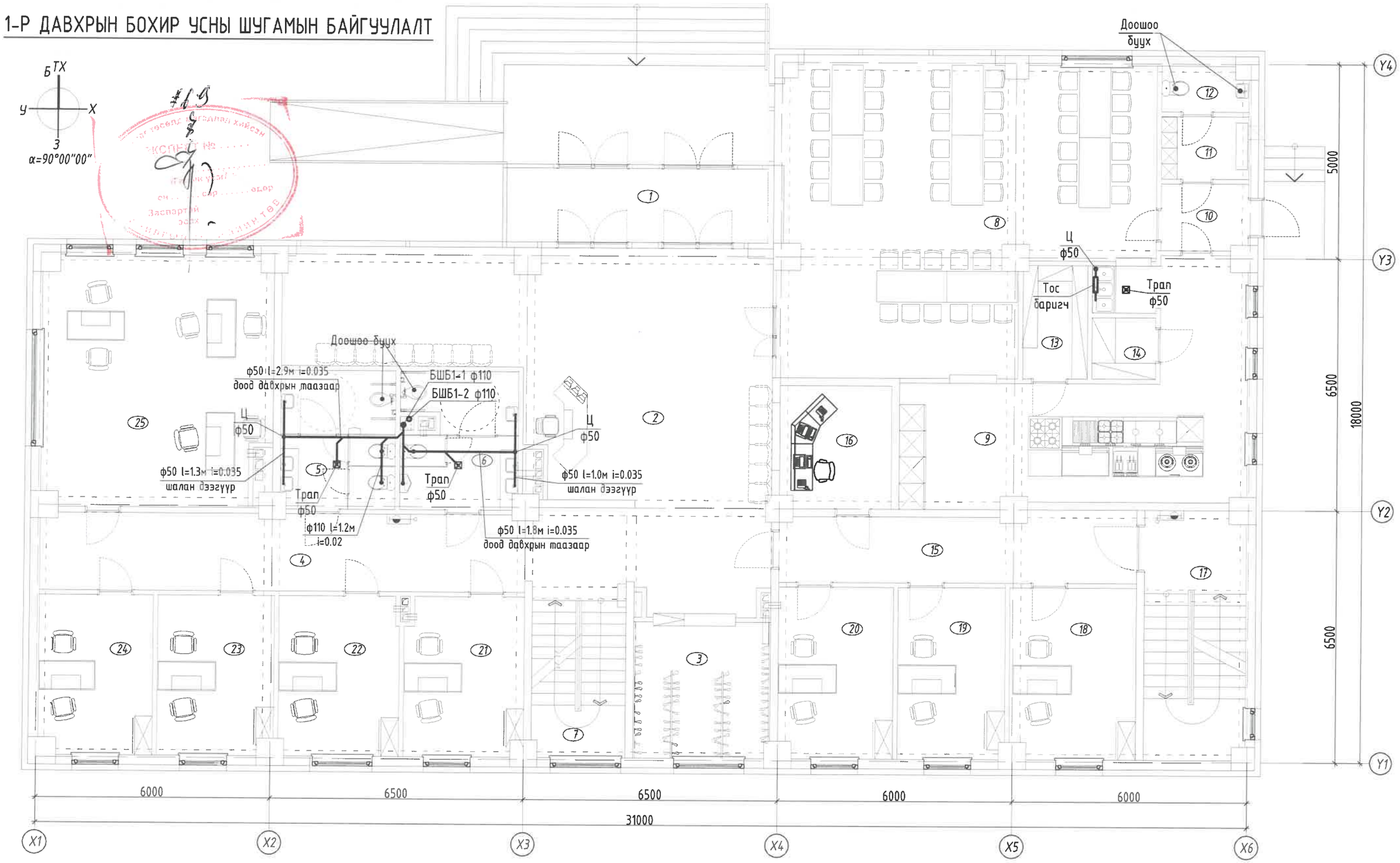

Д/д	Өрөөний нэр	Талбай м2
		441.65
1	Гонх	12.73
2	Вестибюль	58.87
3	Өлгүүр	12.21
4	Хонгил	41.02
5	Ариун цэврийн өрөө /эм/	10.46
6	Ариун цэврийн өрөө /эр/	10.21
7	Шатны хонгил	9.64
8	Хооллох танхим	65.77
9	Халуун цех	36.85
10	Хонгил	3.76
11	Хувцас солих /ажилчид/	3.59
12	Ариун цэврийн өрөө	2.50
13	Агуулах	4.79
14	Агуулах	2.56
15	Хонгил	15.95
16	Серверийн өрөө	8.97
17	Шатны хонгил	16.48
18	Албан хаагчийн өрөө	14.11
19	Албан хаагчийн өрөө	12.07
20	Албан хаагчийн өрөө	12.86
21	Албан хаагчийн өрөө	12.39
22	Албан хаагчийн өрөө	12.61
23	Албан хаагчийн өрөө	12.11
24	Албан хаагчийн өрөө	11.89
25	Албан хаагчийн өрөө	37.25

ЗӨВШӨӨРӨЛСӨН		
БА		Б.Золжаргал
ББ		Э.Идэрмагнай
ХАС		Б.Солонго
ХТ, ДГ		М.Баасанжаргал
ХД		Н.Пүрэвжаргал

Энэхүү зураг нь "ББСМО"ХХК-ийн ОЮУНЫ ӨМЧ тул зохиогчийн зөвшөөрөлгүйгээр өөрчлөх болон ашиглахыг хориглоно.

ББСМО ХХК
Хаяг: БЗД, 30-р хороо "ББСМО" ХХК-н байр
Утас: 77116139, 99116139, 95103339.
И-мэйл:bbsmo_ub@yahoo.com, ВэБ:BBSMO.mn

БУЛГАН АЙМАГ БУЛГАН СУМ, 5-Р ХОРОО
БУЛГАН АЙМГИЙН ЦАГДААГИЙН ГАЗРЫН АЛБАН КОНТОРЫН БАРИЛГА

1-р давхрын бохир усны шугамын байгуулалт

Ер.захирал	Б.Бунжидмаа	ЕГ Шифр: ББ-18/2025	Масштаб: М1: 100	Огноо: 2025
Инженер	Б.Болор			
Гүйцэтгэсэн	Б.Болор	ТГ Шифр:	Зургийн дугаар: ЦБУ- 11	Хуудас: 16
Шалгасан	Ж.Отгонжаргал			

2-Р ДАВХРЫН БОХИР УСНЫ ШУГАМЫН БАЙГУУЛАЛТ

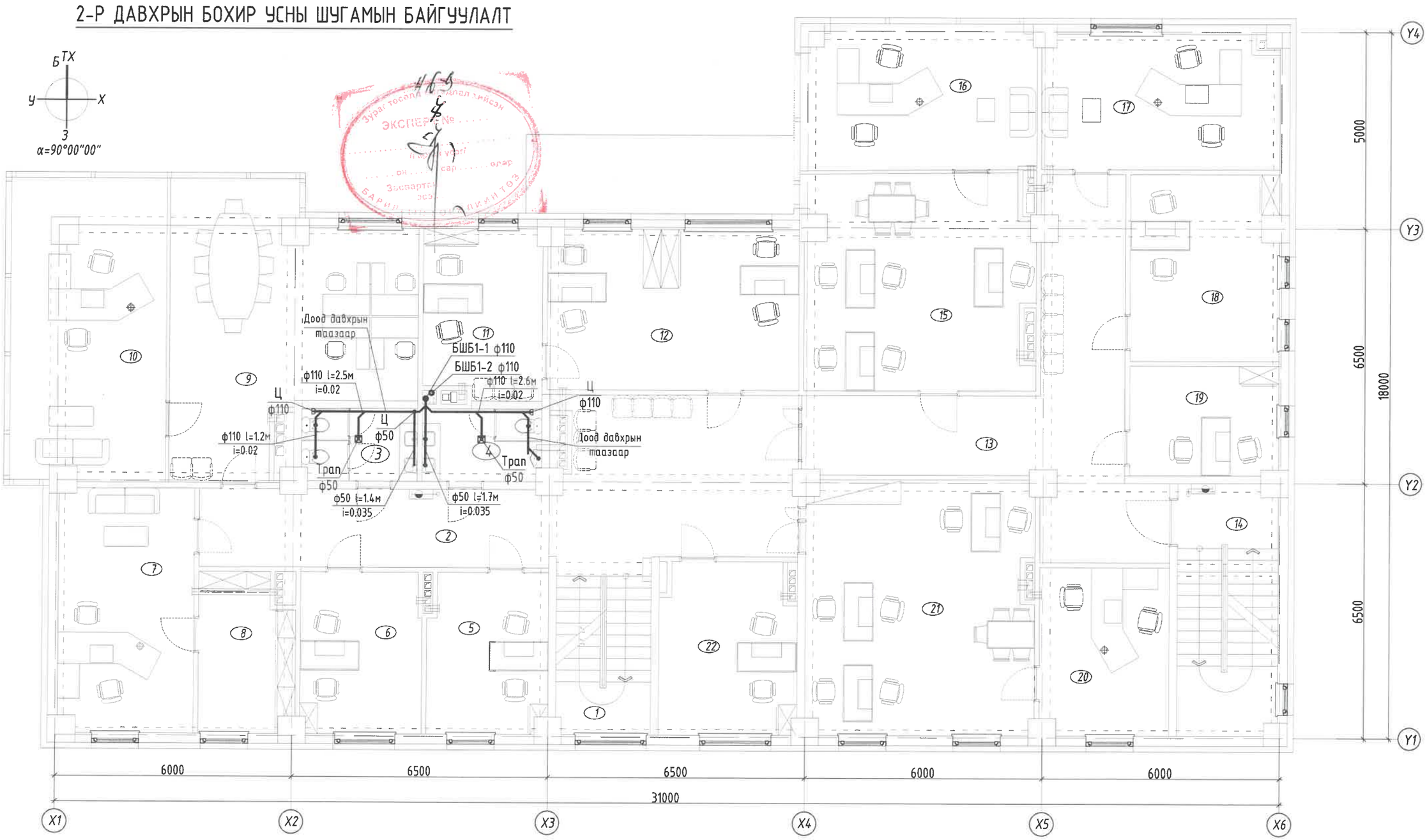

Д/д	Өрөөний нэр	Талбай м2
		443.90
1	Шатны хонгил	9.65
2	Хонгил	43.60
3	Ариун цэврийн өрөө /эм/	5.39
4	Ариун цэврийн өрөө /эр/	5.58
5	Алба хаагчийн өрөө	12.28
6	Алба хаагчийн өрөө	12.57
7	Үнэт цаасны нярав санхүү	20.83
8	Үнэт цаасны агуулах	9.96
9	Хүний нөөц	37.03
10	Төлөвлөлт ЗБ дарга	30.28
11	Замын цагдаагийн тасгын дарга	12.81
12	Замын цагдаагийн байцаагч	25.96
13	Хонгил	35.06
14	Шатны хонгил	16.16
15	Гэмт хэрэгтэй тэмцэх тасаг	31.04
16	Гэмт хэрэгтэй тэмцэх тасгийн дарга	21.79
17	Мөрдөн байцаах тасгийн дарга	20.54
18	Байцаах ажиллагаа явуулах өрөө	17.63
19	Байцаах ажиллагаа явуулах өрөө	10.12
20	Малын хулгайтай тэмцэх тасгийн дарга	13.91
21	Малын хулгайтай тэмцэх тасаг	36.99
22	Алба хаагчийн өрөө	14.72

ЗӨВШӨӨРӨЛЦСӨН		
БА		Б.Золжаргал
ББ		Э.Мөөрмагнай
ХАС		Б.Солонго
ХТ, ДГ		М.Баасанжаргал
ХД		Н.Пүрэвжаргал

Энэхүү зураг нь "ББСМО"ХХК-ийн ОЮУНЫ ӨМЧ тул зохиогчийн зөвшөөрөлгүйгээр өөрчлөх болон ашиглахыг хориглоно.

ББСМО ХХК

Хаяг: БЗД, 30-р хороо "ББСМО" ХХК-и байр
Утас: 77115139, 99116139, 95103339.
И-мэйл:bbsmo_ub@yahoo.com, Вэб:BBSMO.mn

БУЛГАН АЙМАГ БУЛГАН СУМ, 5-Р ХОРОО
БУЛГАН АЙМГИЙН ЦАГДААГИЙН ГАЗРЫН АЛБАН КОНТОРЫН БАРИЛГА

2-р давхрын бохир усны шугамын байгуулалт

Ер.захирал		Б.Сүжидмаа	ЕГ Шифр: ББ-18/2025	Масштаб: М1: 100	Огноо: 2025
Инженер		Б.Болор			
Гүйцэтгэсэн		Б.Болор	ТГ Шифр:	Зургийн дугаар: ЦБУ- 12	Хуудас: 16
Шалгасан		Ж.Отгонжаргал			

МОНГОЛ УЛС 22-5436 АТХ7226 Батлуулсан БАТЛАВ МЭРГЭШЛИЙН ИНЖЕНЕР ЗӨВШӨӨРӨВ 2022-2025

3-Р ДАВХРЫН БОХИР УСНЫ ШУГАМЫН БАЙГУУЛАЛТ

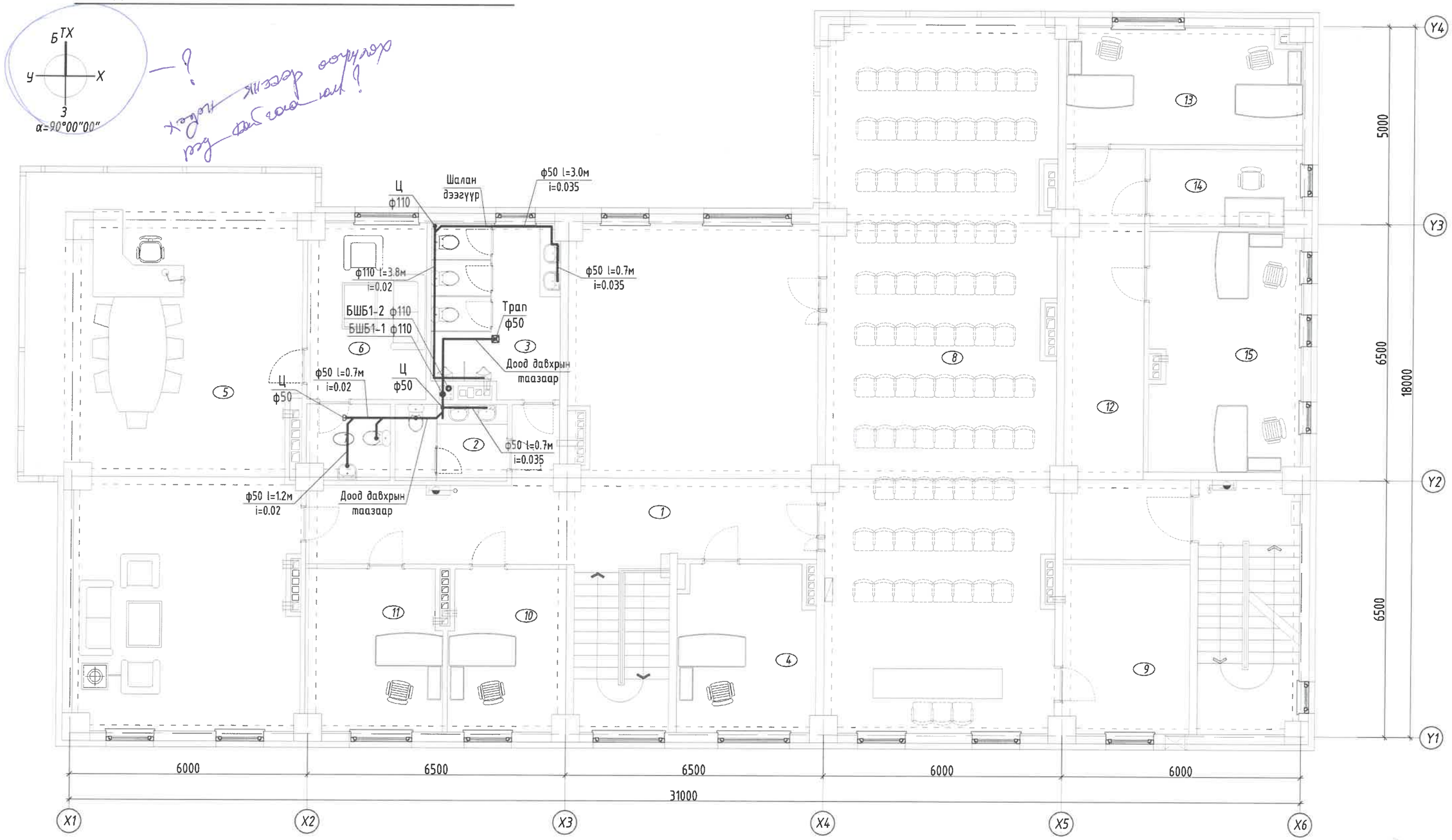

Д/д	Өрөөний нэр	Талбай м2
		419.82
1	Хонгил	68.31
2	Ариун цэврийн өрөө /эм/	5.24
3	Ариун цэврийн өрөө /эр/	13.74
4	Алба хаагчийн өрөө	14.23
5	Даргын өрөө	89.22
6	Амралтын өрөө	13.22
7	Ариун цэврийн өрөө	3.76
8	Хурлын танхим	102.94
9	Агуулах	13.60
10	Алба хаагчийн өрөө	11.92
11	Нарийн бичгийн өрөө	13.82
12	Хонгил	22.76
13	Оффисын өрөө	17.08
14	Оффисын өрөө	7.31
15	Оффисын өрөө	22.67

ЗӨВШӨӨРӨЛЦСӨН		
БА		Б.Золжаргал
ББ		Э.Иэрмагнай
ХАС		Б.Солонго
ХТ, ДГ		М.Баасанжаргал
ХД		Н.Пүрэвжаргал

Энэхүү зураг нь "ББСМО"ХХК-ийн ОЮУНЫ ӨМЧ тул зохиогчийн зөвшөөрөлгүйгээр өөрчлөх болон а

ББСМО

Хаяг: БЗД, 30-р хороо "ББСМО" ХХК-н байр
Утас: 77116139, 99116139, 95103339.
И-мэйл:bbsmo_db@yahoo.com, Вэб:BBSMO.mn

БУЛГАН АЙМАГ БУЛГАН СУМ, 5-Р ХОРОО
БУЛГАН АЙМГИЙН ЦАГДААГИЙН ГАЗРЫН АЛБАН КОНТОРЫН
3-р давхрын бохир усны шугамын байгуулалт

Ер.захирал	Б.Сүнжидмаа	ЕГ Шифр: ББ-18/2025
Инженер	Б.Болор	
Гүйцэтгэсэн	Б.Болор	ТГ Шифр:
Шалгасан	Ж.Отгонжаргал	

МОНГОЛ УЛС 22-5326 АТУГ-2025 БОЙГУУЛЛЫН МЭРГЭЖЛИЙН ГЭРЧИГ 2022-2025

ДЭЭВРИЙН ДАВХРЫН БОХИР, БОРООНЫ УСНЫ ШУГАМЫН БАЙГУУЛАЛТ

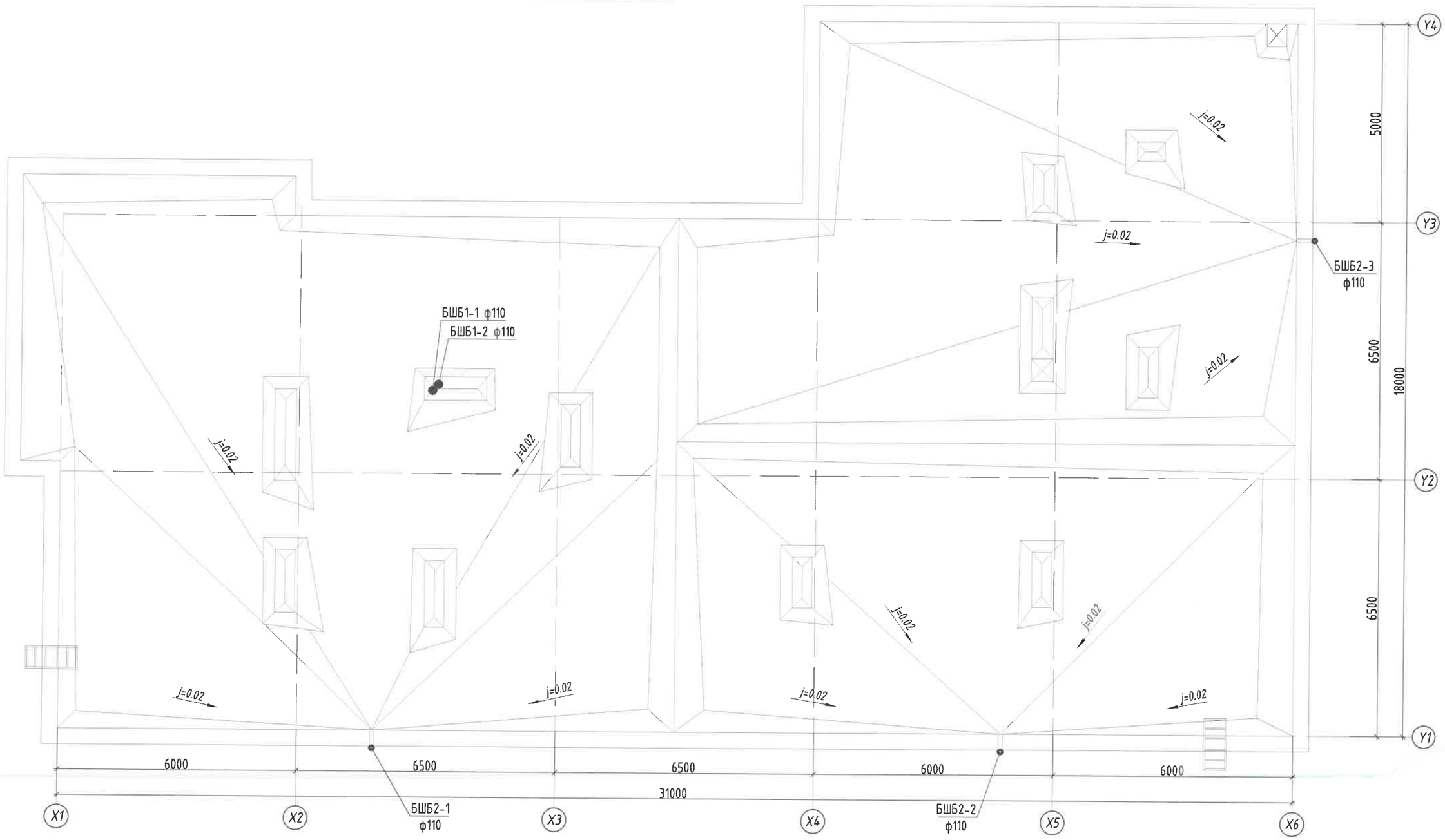

Энэхүү зураг нь "ББСМО"ХХК-ийн ОЮУНЫ ӨМЧ тул зохиогчийн зөвшөөрөлгүйгээр өөрчлөх болон ашиглахыг хориглоно.

ББСМО	БУЛГАН АЙМАГ БУЛГАН СУМ, 5-Р ХОРОО БУЛГАН АЙМГИЙН ЦАГДААГИЙН ГАЗРЫН АЛБАН КОНТОРЫН БАРИЛГА Дэ.эврийн давхрын бохир, борооны усны шугамын байгуулалт				
	Ер.захирал	Б.Сүнжидмаа	ЕГ Шифр: ББ-18/2025	Масштаб: М1: 100	Огноо: 2025
	Инженер	Б.Болор			
	Гүйцэтгэгч	Б.Болор	ТГ Шифр:	Зургийн дугаар: ЦБУ- 14	Хуудас: 16
	Шалгасан	Ж.Отгонжаргал			

Хаяг: БЗД, 30-р хороо "ББСМО" ХХК-н байр
Утас: 77116139, 99116139, 95103339.
И-мэйл:bbsmo_ub@yahoo.com, Вэб:BBSMO.mn

МОНГОЛ УЛС
22-5436 АТХ7226
БАТТУЛГЫН БОЛОР
МЭРГЭЖЛИЙН ИНЖЕНЕР
ЗУРХАЙ
2022-2025

ЦЭВЭР УСНЫ ШУГАМЫН УГСРАЛТЫН ТОЙМ

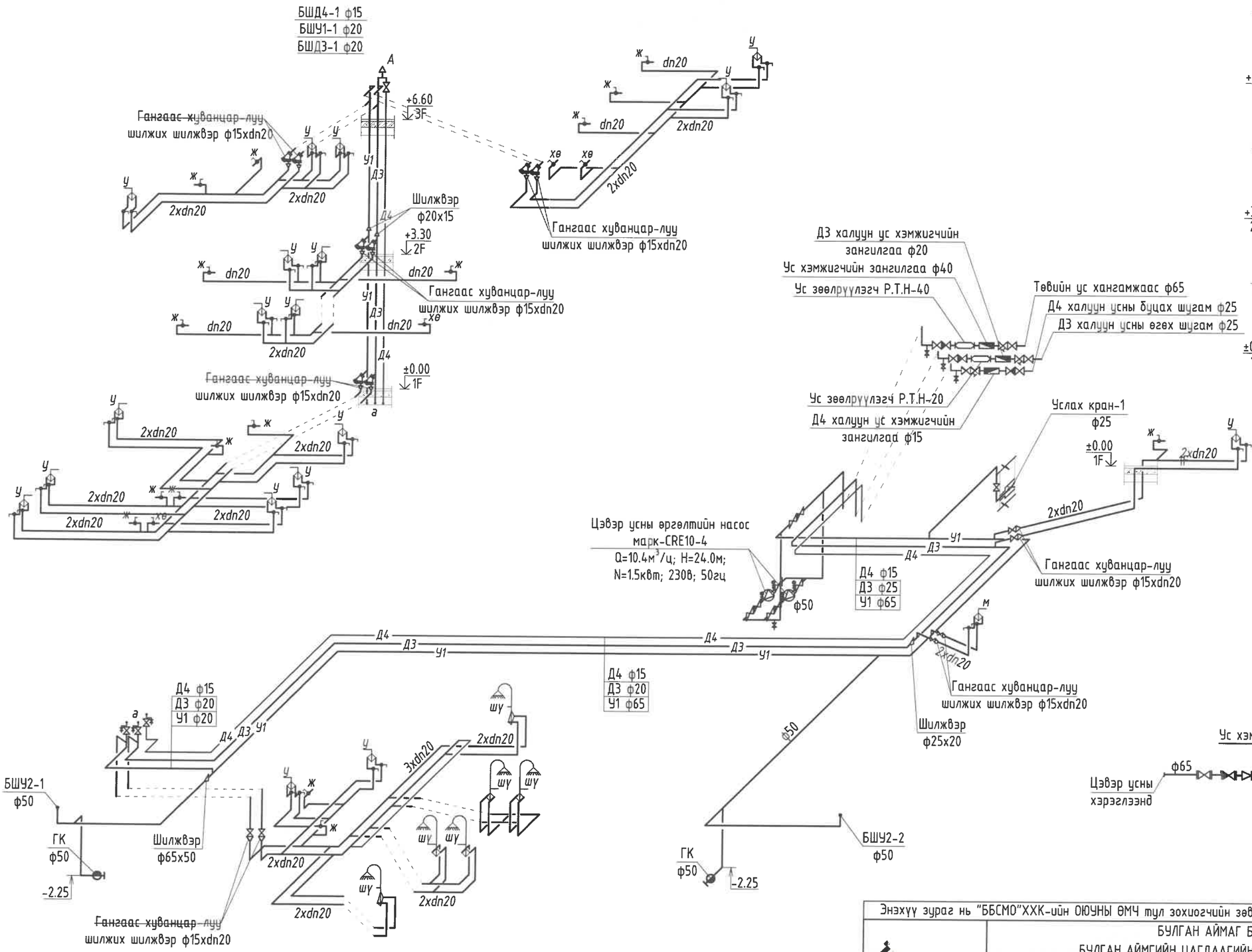

Энэхүү зураг нь "ББСМО"ХХК-ийн ОЮУНЫ ӨМЧ тул зохиогчийн эрхшөөрөлгүйгээр өөрчлөх болон ашиглахыг хориглоно.

ББСМО	БУЛГАН АЙМАГ БУЛГАН СУМ, 5-Р ХОРОО БУЛГАН АЙМГИЙН ЦАГДААГИЙН ГАЗРЫН АЛБАН КОНТОРЫН БАРИЛГА				
	Цэвэр усны шугамын угсралтын тойм				
	Ер.захирал	Б.Гунжидмаа	ЕГ Шифр: ББ-18/2025	Масштаб: М1:	Огноо: 2025
	Инженер	Б.Болор			
Хаяг: БЗД, 30-р хороо "ББСМО" ХХК-н байр Утас: 77116139, 99116139, 95103339, И-мэйл:bbsmo_ub@yahoo.com, Вэб:BBSMO.mn	Гүйцэтгэгч	Б.Болор	ТГ Шифр:	Зургийн дугаар: ЦБУ- 15	Хуудас: 16
	Шалгасан	Ж.Отгонжаргал			

МОНГОЛ УЛС 22-5436 АТХ7226 БАТЛУЛГЫН БОЛОМЖ МЭРГЭШСЭН ИНЖЕНЕР АТХ 2022-2025

БОХИР УСНЫ ШУГАМЫН УГСРАЛТЫН ТОЙМ

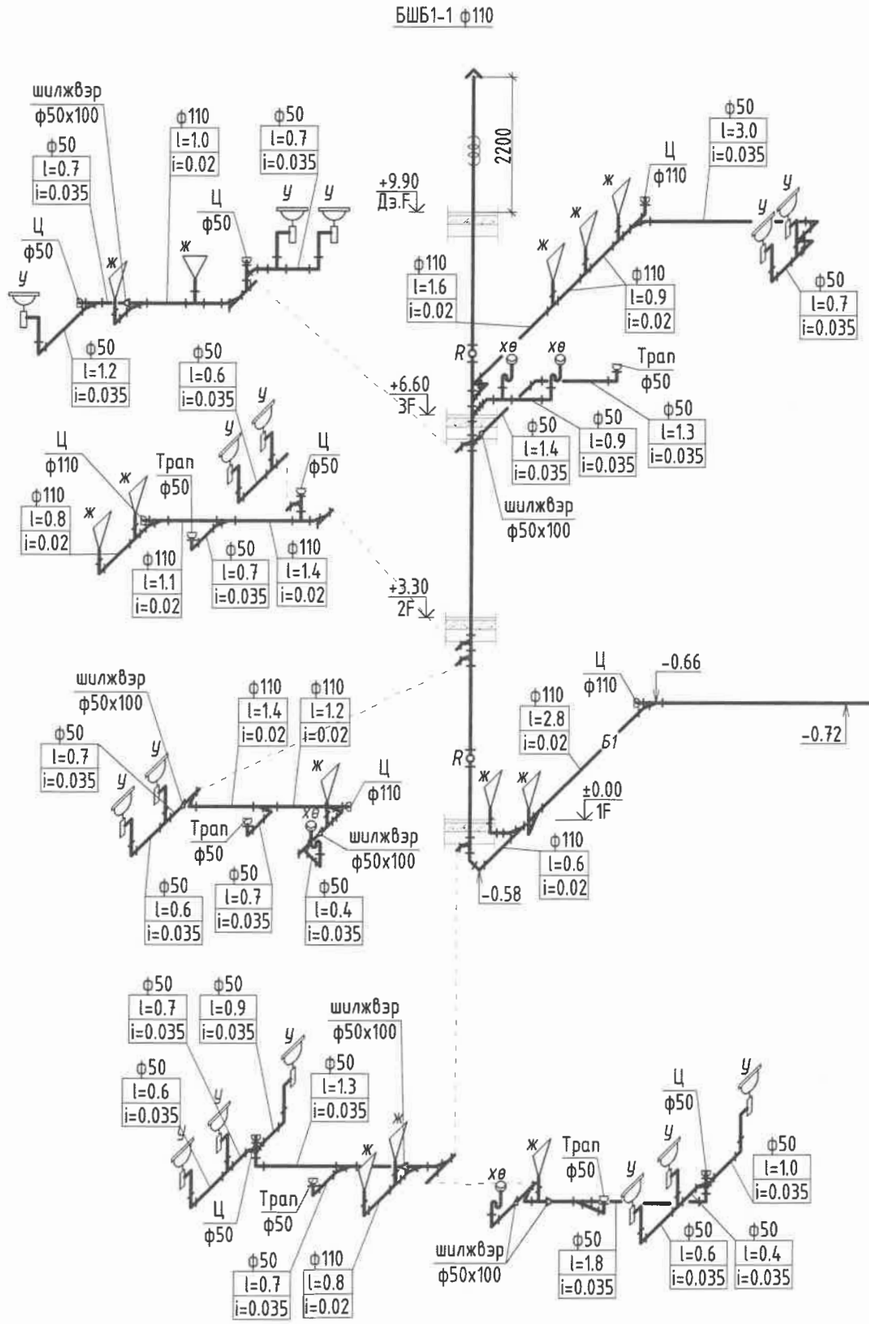

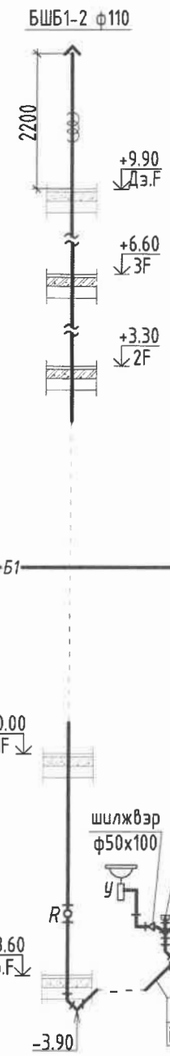

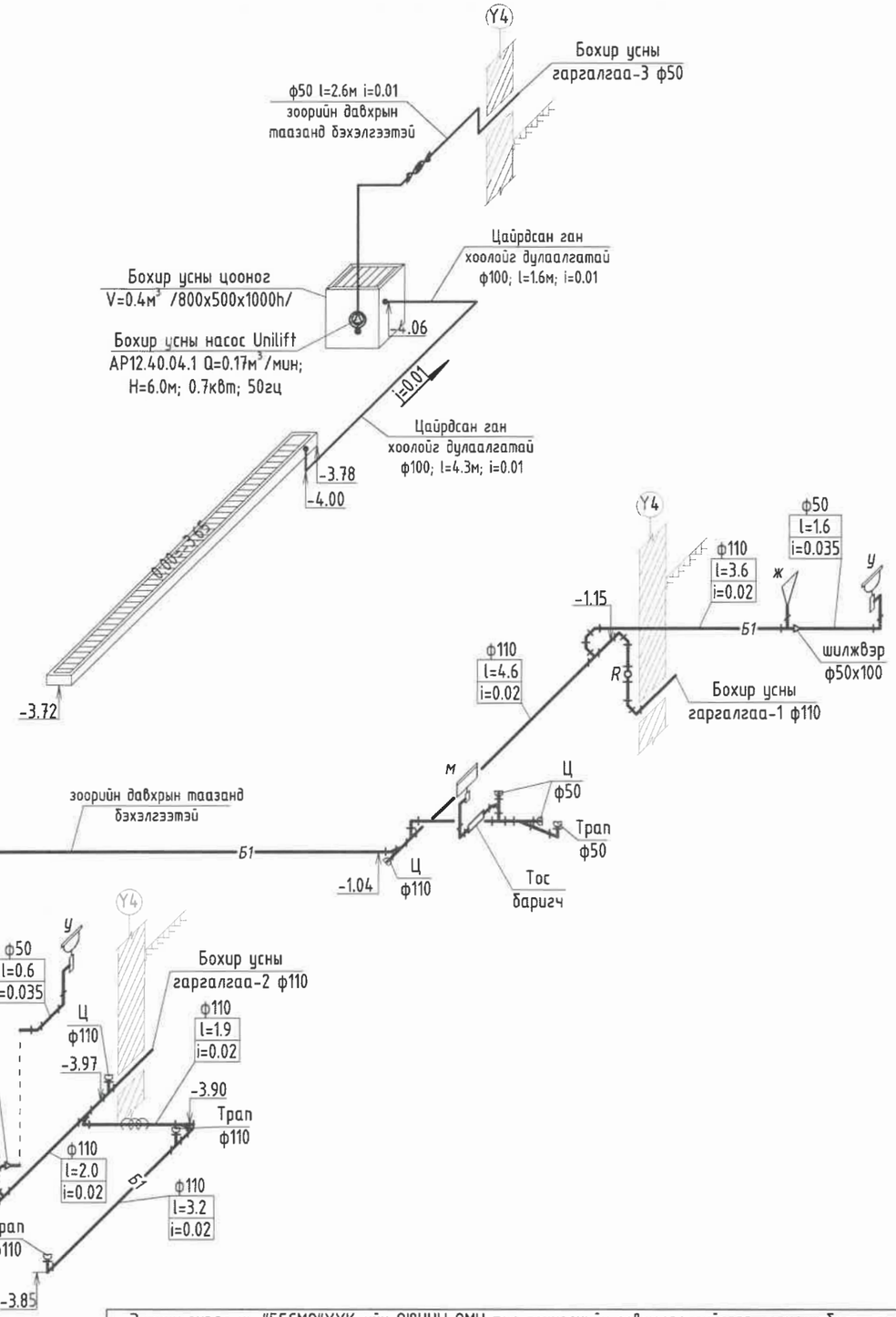

Энэхүү зураг нь "ББСМО"ХХК-ийн ОЮУНЫ ӨМЧ тул зохиогчийн зөвшөөрөлгүйгээр өөрчлөх болон ашиглахыг хориглоно.

ББСМО

Хаяг: БЗД, 30-р хороо "ББСМО" ХХК-н байр
Утас: 77116139, 99116139, 95103339.
И-мэйл:bbsmo_ub@yahoo.com, ВэБ:BBSMO.mn

БУЛГАН АЙМАГ БУЛГАН СУМ, 5-Р ХОРОО
БУЛГАН АЙМГИЙН ЦАГДААГИЙН ГАЗРЫН АЛБАН КОНТОРЫН БАРИЛГА
Бохир усны шугамын угсралтын тойм

Ер.захирал	Б.Сүнжидмаа	ЕГ Шифр: ББ-18/2025	Масштаб: М1:	Огноо: 2025
Инженер	Б.Болор			
Гүйцэтгэсэн	Б.Болор	ТГ Шифр:	Зургийн дугаар: ЦБУ- 16	Хуудас: 16
Шалгасан	Ж.Отгонжаргал			

МОНГОЛ УЛС 22-5436 АТХ7226 БАТТУЯГИЙН БОЛОР

ББСМО
ЗУРАГ ТӨСӨЛ, ЗӨВЛӨХ ҮЙЛЧИЛГЭЭ

ШИФР: ББ-18-1/2025

БУЛГАН АЙМАГ, БУЛГАН СУМ, 5-Р БАГ

БУЛГАН АЙМГИЙН ЦАГДААГИЙН ГАЗРЫН АЛБАН КОНТОРЫН БАРИЛГА

/УС ХАНГАМЖ АРИУТГАХ ТАТУУРАГЫН АЖЛЫН ЗУРАГ-ҮХАТ/

Боловсруулсан:
"ББСМО" ХХК-ний Ерөнхий захирал.....Б.Еүнжидмаа

Инженер.....Б.Болор

Улаанбаатар хот 2025 он

БАЙРШЛЫН ТОЙМ

ЗУРАГТ АШИГЛАСАН НОРМ

ТЭМДЭГЛЭГЭЭ	НЭР	ТАЙЛБАР
БНБД 40-02-16	Ус хангамж, гадна сүлжээ ба байгууламж	
БНБД 40-01-14	Ариутгах татуурга, гадна сүлжээ ба байгууламж	

ЗУРГИЙН ЖАГСААЛТ

№	Зургийн нэр	Хуудасны тарк
1	Зургийн жагсаалт, цэвэр усны тооцооны үзүүлэлт	УХАТ-1
2	Таних тэмдэг, тайлбар бичиг	УХАТ-2
3	Төлөвлөж буй цэвэр усны шугамын материалын түүвэр	УХАТ-3
4	Төлөвлөж буй гадна ус хангамж ариутгах татуургын шугамын байгууламт	УХАТ-4
5	Төлөвлөж буй цэвэр усны шугамын тойм	УХАТ-5
6	Цэвэр усны дагуугийн зүсэлт	УХАТ-6
7	Гадна бохир усны шугамын дагуугийн зүсэлт	УХАТ-7
8	БУХ-1 худгийн огтлол, байгууламт	УХАТ-8
9	Бохир усны худгийн материалын түүвэр	УХАТ-9
10	Бохир усны шугам сүлжээний материалын түүвэр	УХАТ-10

ЦЭВЭР УСНЫ ТООЦООНЫ ҮЗҮҮЛЭЛТ

Д/д	Барилгын нэр	Цэвэр усны зардал $м^3$/хон	Цэвэр усны зардал $м^3$/цаг	Цэвэр усны зардал л/сек	Галын үед л/с
1	БУЛГАН АЙМГИЙН ЦАГДААГИЙН ГАЗРЫН АЛБАН КОНТОРЫН БАРИЛГА	3.1	1.4	0.8	2.5 л/с
Нийт		3.1	1.4	0.8	

БОХИР УСНЫ ТООЦООНЫ ҮЗҮҮЛЭЛТ

Д/д	Барилгын нэр	Бохир усны зардал $м^3$/хон	Бохир усны зардал $м^3$/цаг	Бохир усны зардал л/сек
1	БУЛГАН АЙМГИЙН ЦАГДААГИЙН ГАЗРЫН АЛБАН КОНТОРЫН БАРИЛГА	3.1	1.4	0.8
Нийт		3.1	1.4	2.4

ББСМО
Хаяг: БЗД, 30-р хороо "ББСМО" ХХК-н байр
Утас: 77116139, 99116139, 95103339.
И-мэйл:bbsmo_ub@yahoo.com, Вэб:BBSMO.mn

БУЛГАН АЙМАГ БУЛГАН СУМ, 5-Р БАГ
БУЛГАН АЙМГИЙН ЦАГДААГИЙН ГАЗРЫН АЛБАН КОНТОРЫН БАРИЛГА
Зургийн жагсаалт, цэвэр усны тооцооны үзүүлэлт

Ер.захирал		Б.Сүнжидмаа	ЕГ Шифр: ББ-18-1/2025	Масштаб: М1:	Огноо: 2025
Инженер		Б.Болор			
Гүйцэтгэсэн		Б.Болор	ТГ Шифр:	Зургийн дугаар: УХАТ-1	Хуудас: 10
Шалгасан		Ж.Отгонжаргал			

БАТЛАВ
"БУЛГАН МЭЭЖ" ХХК-ИЙН ГҮЙЦЭТГЭХ
ЗАХИРАЛ Г.ГАНБААТАР

Техникийн нөхцөл олгох комиссын 2025 оны
4 дугаар сарын 22-ний өдрийн хурлын 04 тоот
хурлын тэмдэглэлийг үндэслэн зөвшөөрөв.

Техникийн нөхцөл №202518

1.	**Барилга байгууламжийн нэр, зориулалт, байршил**	**Нэр:**"Цагдаагын газарын албан конторын барилга" **Байршил:**Булган аймаг, Булган сум 5-р баг
2.	**Нийт усны хэрэглээ:**	Дулааны ачаалал гкал/ц Цэвэр усны м.куб/хон Технологийн усны м.куб/хон Галын усны л/с Бохир усны м.куб/хон
3.	**Дулаан, Цэвэр усны холболт хийх цэгийн байршил, шугамын диаметр, Хотын шугам сүлжээний усны даралт:**	Хотын усны даралт-2,5 ата .....-р ДХ-аас Цэвэр усны шугам –Ф 40 мм Дулааны шугам өгөх- Ф 65 мм Дулааны шугам буцах- Ф 65 мм Хэрэглээний шугам өгөх- Ф 40 мм Хэрэглээний шугам буцах- Ф 32 мм
4.	**Бохир усны холболт хийх цэгийн байршил, шугамын диаметр:**	БУХ-..... дугаар худгаас Ф150 мм шугамаар ариутгах татуургын холболт хийх.
5.	**Нэмэлт нөхцөл:**	**Ус хангамж:**MNS ISO 4064-2:2013 Битүү шугам хоолой дахь усны зарцуулалтын хэмжилт. Ундны хүйтэн ба халуун усны тоолуур. Суурилуулахад тавих шаардлагыг ханган ажиллах. **Ариутгах татуурга:**Ус хангамж, ариутгах татуургын гадна сүлжээ, барилга байгууламж БНбД 40-04-16 ханган ажиллах. **Дулаан хангамж:**Дулааны сүлжээ БНбД 41-02-13, Дулааны сүлжээ БНбД 41-05-18 ханган ажиллах. Дулааны ачаалалдаа тохирсон дулааны тоолуур суурилуулах. • Аймгийн ерөнхий төлөвлөгөө, инженерийн шугам сүлжээний дэд хөтөлбөрүүдтэй уялдуулах • Газрын тухай хууль тогтоомжтой нийцүүлэн холбогдох арга хэмжээг авч ажиллах • Дээрх арга хэмжээ зөрчигдсөн тохиолдолд дахин зөвшилцөх
6.	**Анхаарах зүйлс:**	• Архитектур төлөвлөлтийн даалгавар, хавсралтын даалгавар • Барилгын эскиз зураг • Техникийннөхцлийнхүчинтэйхугацаа 2 жил • Огтолгоог "Булган Мээж" ХХК-аар хийлгэх
7.	**Объект барих дээд газрын шийдвэр**	Булган аймгийн ГХБХБГазар.
8.	**Хэрэглэгчийн нэр, утас :**	" Цагдаагын газарын" 94492112
9.	**Техникийн нөхцөлтэй холбогдсон схем зураг:**	Тийм

ТАЙЛБАР БИЧИГ

Булган аймгийн Булган сум 5-р багд баригдах Булган аймаг дахь цагдаагийн газрын албан конторын барилгын гадна усан хангамж ариутгах татуургын шугамын зургийг хийж гүйцэтгэхдээ:

1. Дотор цэвэр, бохир усны ажлын зураг
2. Барилгын ерөнхий төлөвлөгөө, өндөржилт
3. "Булган мээж" ХХК-ний техникийн нөхцөл №202518
4. Инженер геологийн судалгааны дүгнэлт

Барилгын инженер-хайгуулын "Барнаб" ХХК-ний судалгааны дүгнэлтээс төлөвлөгөөний талбайд хөрсны ус 4.2м-т илэрч тогтсон. Шавранцар чигжээстэй сайр сайрга ул хөрстэй, улирлын хөлдөлтийн норматив гүн 3.5м, газар хөдлөлтийн 8 баллын бүсэд тус тус хамрагдаж байна.

ЦЭВЭР УС:

"Булган мээж" ХХК-ний техникийн нөхцөл №202518 тоот техникийн нөхцөлийн дагуу цэвэр усыг одоо байгаа шугам дээрээс шинээр худаг гарган дулааны шугамтай хамт сувагт дулаалгатай явхаар төлөвлөв. Одоо байгаа шугам дээрээс шинээр ф50мм-ийн шугамаар огтолгоо авхаар төлөвлөв. Шинээр төлөвлөж буй худагт фланцтай хаалт, ус буулгагч тус тус төлөвлөв.

БОХИР УС:

"Булган мээж" ХХК-ний техникийн нөхцөл №202520 тоот техникийн нөхцлийн дагуу одоо байгаа цагдаагийн барилгын бохир усны шугаманд холбохоор төлөвлөв. Шинээр төлөвлөж байгаа 3 ширхэг угсармал төмөр бетон худаг байна. PVC-U ф110мм, ф160мм-н хуванцар хоолой, хөрсөнд хөлдөлтийн гүнээс дээш явах тул хөлдөлтөөс сэргийлж пенополиуртан дулаалга болон халдаг кабель дулаалга төлөвлөв. Төлөвлөж байгаа барилгаас 1 гаргалгаа гарж байгаа ба гаргалгааны худаг барилгаас 6.0м-т байна.

УГСРАЛТЫН АЖЛЫН ТАЛААР:

Газар шорооны ажил эхлэхийн өмнө бусад шугам сүлжээний зурагтай танилцаж, бусад шугам сүлжээний угсралтын ажил хийгдсэн тохиолдолд огтолцсон хэсгүүдийг гэмтээгүйгээр гар аргаар ухаж гүйцэтгэнэ. Дэвсгэр зурагт тусгагдаагүй инженерийн шугам сүлжээ байгаа эсэхийг газар шорооны ажил эхлэхийн өмнө тодруулах нь зүйтэй. Угсралтын ажлыг хийж гүйцэтгэхдээ: Техникийн аюулгүй ажиллагааны /БНбД 12-03-04/ норм дүрмийг баримтлан ажиллах хэрэгтэй. Огтолцож буй цахилгааны шугамыг уншиж гэмтэхээс хамгаалан олсоор уяж сувгийн гадна талд шонд бэхэлнэ. Шугам хоолойн гагнуурын ажлыг гагнуурын ажил гүйцэтгэх эрх, тусгай зөвшөөрөлтэй гагнуурчнаар гүйцэтгэнэ. Сувгийн улыг зураг төсөлд заасан налуутайг гаргаж сайтар нягтруулах ба хоолойг угсрахын өмнө элсэн дэвсгэр дэвсэж гарааг тэгшилж засна. Худгийг угсрахдаа кольцооны амсар дээр бетон зуурмаг түрхэх ба кольцо хоорондын хөдөлгөөнийг битүүмжлэхийн тулд Н хэлбэрийн бэхлэгээ хийж өгнө. Худгийн кольцо болон хоолой холбогдсон хэсгийн худгийн 2 талыг ус тусгаарлагтай бетон зуурмагаар зай завсаргүй битүүмжлэнэ. Угсралтын ажлын нормын дагуу холбогдох худгаас эхлэн угсралтын ажлыг хийнэ. Хэрэв ухалтын явцад гэмтэл гарсан тохиолдолд буцаан нөхөн сэргээж анх байсан байдлаар нь ашиглагч байгууллагад хүлээлгэн өгнө. Угсралт дуусаны дараа цэвэр усны шугамыг норм дүрэмд заасныг Ршал=Рраж х1.25-аар авсантай тэнцүү сорих даралтаар шалгана.

ТАНИХ ТЭМДЭГ

Тэмдэглэгээ	Нэр
У1	Төлөвлөж буй цэвэр усны шугам
Б1	Төлөвлөж байгаа бохир усны шугам
Б1 Б1	Төлөвлөж байгаа бохир усны худаг
Д	Одоо байгаа дулааны суваг
	Одоо байгаа дулааны худаг
	Одоо байгаа бохир усны худаг
Б	Одоо байгаа бохир усны шугам
	Одоо байгаа цахилгааны шугам
	Төлөвлөж байгаа холбооны кабель

ББСМО ХХК
Хаяг: БЗД, 30-р хороо "ББСМО" ХХК-н байр
Утас: 77116139, 99116139, 95103339.
И-мэйл:bbsmo_ub@yahoo.com, Вэб:BBSMO.mn

БУЛГАН АЙМАГ БУЛГАН СУМ, 5-Р БАГ
БУЛГАН АЙМГИЙН ЦАГДААГИЙН ГАЗРЫН АЛБАН КОНТОРЫН БАРИЛГА
Таних тэмдэг, тайлбар бичиг

Ер.захирал		Б.Сүнжидмаа	ЕГ Шифр: ББ-18-1/2025	Масштаб: М1:	Огноо: 2025
Инженер		Б.Болор			
Гүйцэтгэсэн		Б.Болор	ТГ Шифр:	Зургийн дугаар: УХАТ-2	Хуудас: 10
Шалгасан		Ж.Отгонжаргал			

ЦЭВЭР УСНЫ ШУГАМЫН МАТЕРИАЛЫН ТҮҮВЭР

Д/д	Тэмдэглэгээ	Материалын нэр	Тоо шир	Нэгж жин	Тайлбар
Төлөвлөж буй барилгын гадна цэвэр усны шугамын түүвэр /Трассын нийт урт 79.0/					
1	Гост 3262-75	Цайрдсан ган хоолой Ф57х3.5	86.0	-	у/м
2	15 ÷ 8 бр	Ус бууллагчны бөмбөлгөн хаалт ф25	1	-	ш
3		90°хэвэлмэл отвод ф50	3		ш
4		Хаалт ф57	1	-	ш
5		Фланц ф57	2	-	ш
6	δ=50мм	Пенополиуратан дулаалга ф50 λ=0.05 Вт/м°с, ρ_0=40 кг/м^3,	86.0	-	у/м
7		Отводны хэвлэмэл дулаалга ф50	3		у/м
8	Шилэн хөвөн "URSA"	Тоног төхөөрөмж дулаалах λ=0.05 Вт/м°с, ρ_0=40 кг/м^3, δ=50мм	1.0	-	м2
9		Хөнгөн цагаан тусгаарлагч	1.0	-	м2
10	Серия В.493-10	Гулсах тулгуур ГТ17-10-80	29	-	ш
11	Серия Г-991-1-А	Бетон дэр ОП-1	29	-	ш
Барилга доторх шугам					
1	Гост 3262-75	Цайрдсан ган хоолой Ф57	20.0	-	у/м
2		Отвод ф57	3	-	ш
3		Хоолойн бэхэлгээ ф57	8	-	ш

ББСМО
Хаяг: БЭД, 30-р хороо "ББСМО" ХХК-н байр
Утас: 77116139, 99116139, 95103339.
И-мэйл:bbsmc_ub@yahoo.com, Вэб:BBSMO.mn

БУЛГАН АЙМАГ БУЛГАН СУМ, 5-Р БАГ
БУЛГАН АЙМГИЙН ЦАГДААГИЙН ГАЗРЫН АЛБАН КОНТОРЫН БАРИЛГА
Цэвэр усны шугамын материалын түүвэр

Ер.захирал		Б.Сүнжидмаа	ЕГ Шифр: ББ-18-1/2025	Масштаб: М1:	Огноо: 2025
Инженер		Б.Болор			
Гүйцэтгэсэн		Б.Болор	ТГ Шифр:	Зургийн дугаар: УХАТ-3	Хуудас: 10
Шалгасан		Ж.Отгонжаргал			

ГАДНА УС ХАНГАМЖ АРИУТГАХ ТАТУУРГЫН ШУГАМЫН БАЙГУУЛАЛТ М1:500

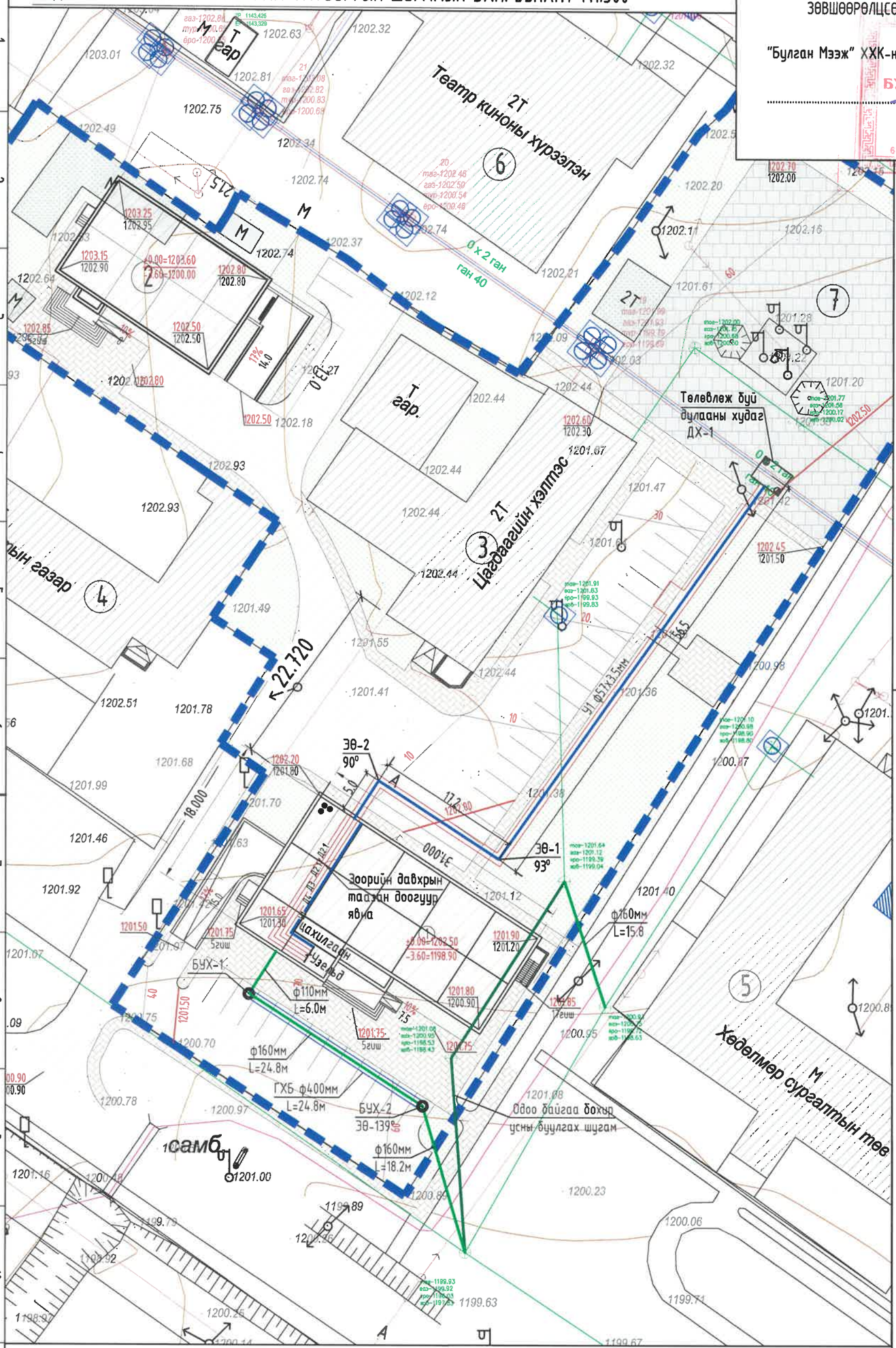

ЗӨВШӨӨРӨЛЦСӨН:

"Булган Мээж" ХХК-ний ерөнхий инженер

...../Э.Нямсүрэн/

Таних тэмдэг

- Теплевлеж буй барилга
- Одоо байгаа барилга
- Теплевлеж буй явган хүний зам
- Эдэлбэр газрын хэмжээ
- Теплевлеж буй цэвэр усны шугам
- Теплевлеж буй дулааны худаг
- Теплевлеж буй эргэлтийн өнцөг
- Теплевлеж буй бохир усны шугам
- Теплевлеж буй бохир усны худаг
- Бохир усны буулгах шугам
- Одоо байгаа дулааны шугам
- Одоо байгаа дулааны суваг /цэвэр усны шугамын хамт/
- Теплевлеж буй цэвэр усны шугам
- Теплевлеж буй бохир усны шугам
- Теплевлеж буй бохир усны худаг
- Теплевлеж буй цахилгааны шугам
- (1) Онцлох цэг

Д/Д	ТОДОРХОЙЛОЛТ:	Тайлбар
1.	Цагдаагийн газрын конторын барилга /3 давхар/	Теплевлеж буй
2.	Цагдаагийн түр саатуулах байр /3 давхар/	Теплевлэгдэж буй
3.	Цагдаагийн хэлтэс	Одоо байгаа
4.	Мэргэжлийн хяналтын газар	Одоо байгаа
5.	Хөдөлмөр сургалтын төв	Одоо байгаа
6.	Театр, киноны хүрээлэн	Одоо байгаа
7.	Жагсаалын талбай	Теплевлеж буй

ЗӨВШӨӨРӨЛЦСӨН

ЕТ	Д.Наранхүү
ГД	Ж.Отгонжаргал

ББСМО ХХК
Хаяг: БЗД, 30-р хороо "ББСМО" ХХК-ны байр
Утас: 77116139, 99116139, 95103339.
И-мэйл:bbsmc_db@yahoo.com, Вэб:BBSMO.mn

БУЛГАН АЙМАГ БУЛГАН СУМ, 5-Р БАГ

БУЛГАН АЙМГИЙН ЦАГДААГИЙН ГАЗРЫН АЛБАН КОНТОРЫН БАРИЛГА

Гадна ус хангамж ариутгах татуургын усны шугамын байгуулалт

Ер.захирал		Б.Сүнжидмаа	ЕГ Шифр: ББ-18-1/2025	Масштаб: М1: 500	Огноо: 2025
Инженер		Б.Болор			
Гүйцэтгэсэн		Б.Болор	ТГ Шифр:	Зургийн дугаар: УХАТ-4	Хуудас: 10
Шалгасан		Ж.Отгонжаргал			

ГАДНА ЦЭВЭР УСНЫ ШУГАМЫН УГСРАЛТЫН ТОЙМ

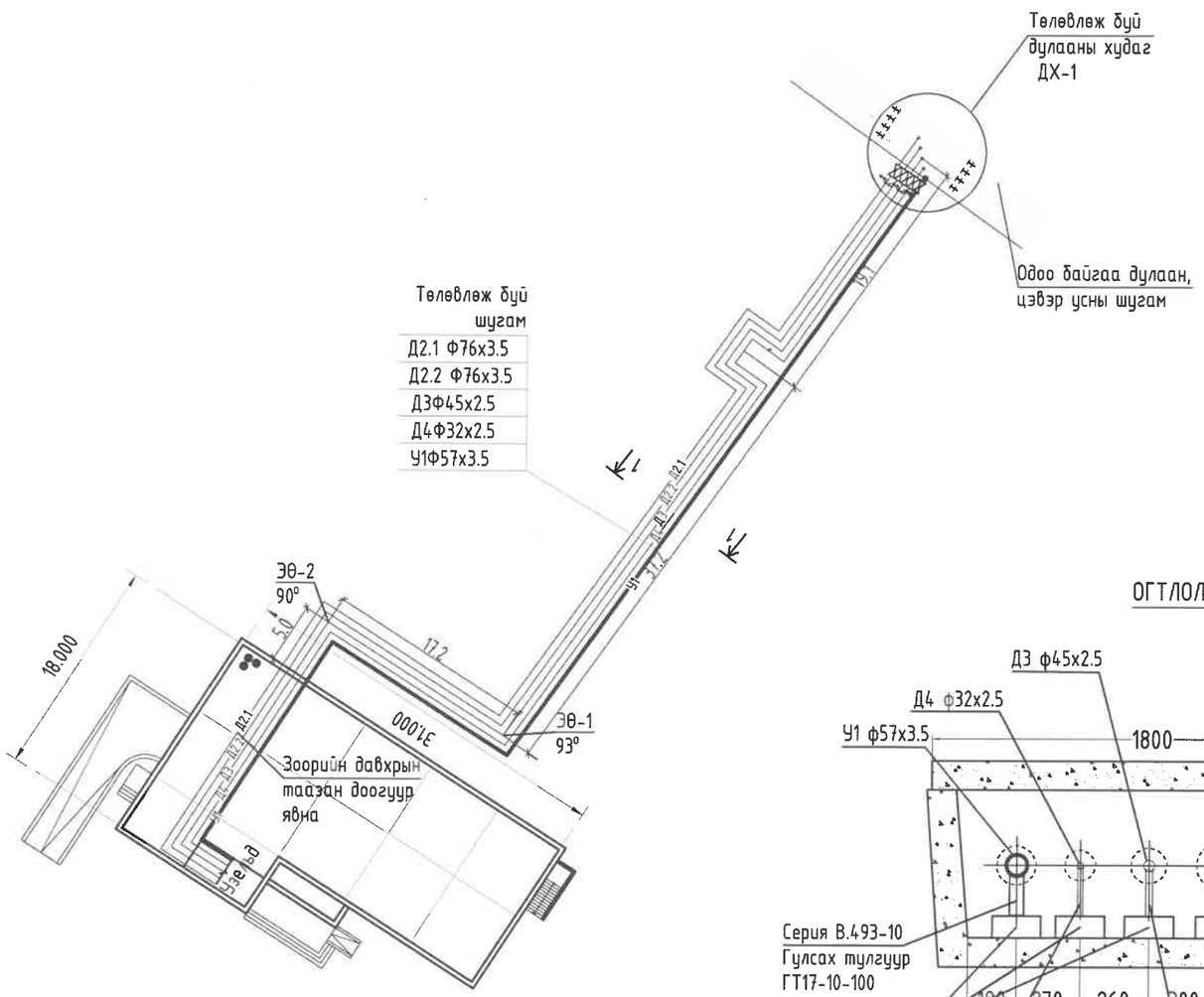

ОГТЛОЛ 1-1

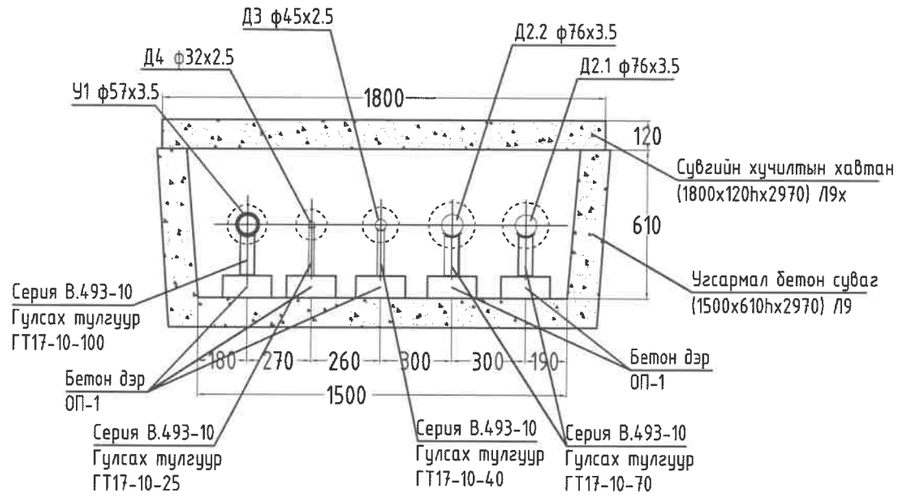

ТАНИХ ТЭМДЭГ

ТАНИХ ТЭМДЭГ	ТАЙЛБАР
— Д2.1 —	Дулааны өгөх шугам
— Д2.2 —	Дулааны буцах шугам
— Д3 —	Халуун усны өгөх шугам
— Д4 —	Халуун усны буцах шугам
— У1 —	Цэвэр усны шугам
	Төлөвлөж буй эргэлтийн өнцөг
	Дулааны худаг
	Төлөвлөж буй Бөмбөлгөн хаалт
	Төлөвлөж буй юүлэх хаалт
3	Онцлох цэг

ББСМО ХХК	БУЛГАН АЙМАГ БУЛГАН СУМ, 5-Р БАГ БУЛГАН АЙМГИЙН ЦАГДААГИЙН ГАЗРЫН АЛБАН КОНТОРЫН БАРИЛГА Гадна цэвэр усны шугамын усралтын тойм				
	Ер.захирал		Б.Сунжидмаа	ЕГ Шифр: ББ-18-1/2025	Масштаб: М1: 500	Огноо: 2025
	Инженер		Б.Болор			
Хаяг: БЗД, 30-р хороо "ББСМО" ХХК-н байр Утас: 77116139, 99116139, 95103339. И-мэйл:bbsmo_ub@yahoo.com, Вэб:BBSMO.mn	Гүйцэтгэсэн		Б.Болор	ТГ Шифр:	Зургийн дугаар: УХАТ-5	Хуудас: 10
	Шалгасан		Ж.Отгонжаргал			

Босоо М1:100
Хэвтээ М1:500

ГАДНА ДУЛААНЫ ШУГАМЫН ДАГУУГИЙН ЗҮСЭЛТ

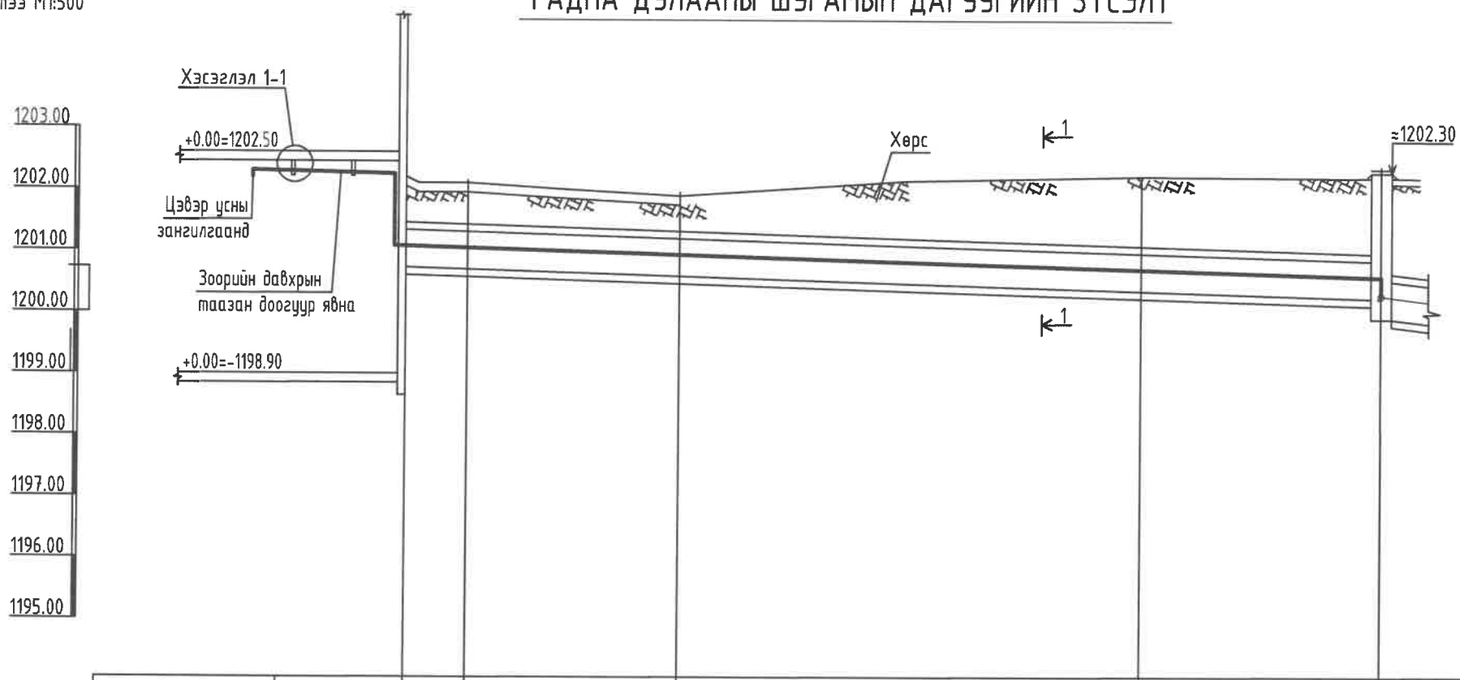

Газрын хөрсний төслийн тэмдэгт	1202.20	1202.10	1201.90	1202.23	1202.30
Газрын хөрсний одоогийн тэмдэгт	1201.82	1202.08	1201.21	1201.65	1202.00
Сувгийн хучилтын түвшин	1201.34	1201.30	1201.16	1200.86	1200.71
Сувгийн ёроолын түвшин	1200.73	1200.69	1200.55	1200.25	1200.10
Ухалтын гүн /м/	1.70	1.80	1.80	1.80	2.50
Хэвгий	0.008		0.008	0.008	0.008
Урт /м/	5.0	17.2	37.5	19.1	
Огтлолын дугаар / Сувгийн хэмжээ		ЭӨ-2 90°	1-1 1500x610h		
Сувгийн дэлгэмэл байгуулалт	Цэвэр усны зангилгаанд холбогдоно		ЭӨ-1 93°		Төлөвлөж буй дулааны хуваг ДХ-1

Хэсэглэл 1-1

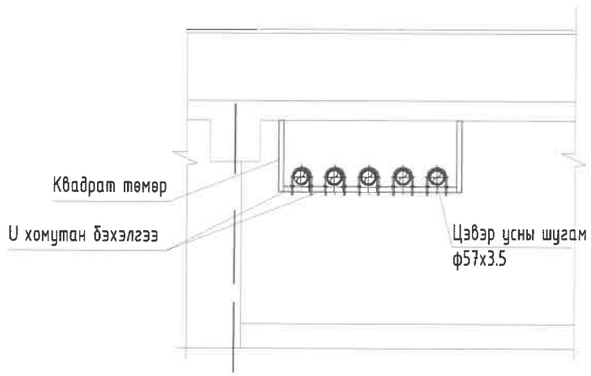

ББСМО
Хаяг: БЗД, 30-р хороо "ББСМО" ХХК-н байр
Утас: 77116139, 99116139, 95103939.
И-мэйл:bbsmo_ub@yahoo.com, Вэб:BBSMO.mn

БУЛГАН АЙМАГ БУЛГАН СУМ, 5-Р БАГ
БУЛГАН АЙМГИЙН ЦАГДААГИЙН ГАЗРЫН АЛБАН КОНТОРЫН БАРИЛГА
Гадна цэвэр усны шугамын дагуугийн зүсэлт

Ер.захирал		Б.Сүнжидмаа	ЕГ Шифр: ББ-18-1/2025	Масштаб: М1: 500	Огноо: 2025
Инженер		Б.Болор			
Гүйцэтгэсэн		Б.Болор	ТГ Шифр:	Зургийн дугаар: УХАТ-6	Хуудас: 10
Шалгасан		Ж.Отгонжаргал			

Босоо М1:100
Хэвтээ М1:500

БОХИР УСНЫ ШУГАМЫН ДАГУУГИЙН ЗҮСЭЛТ

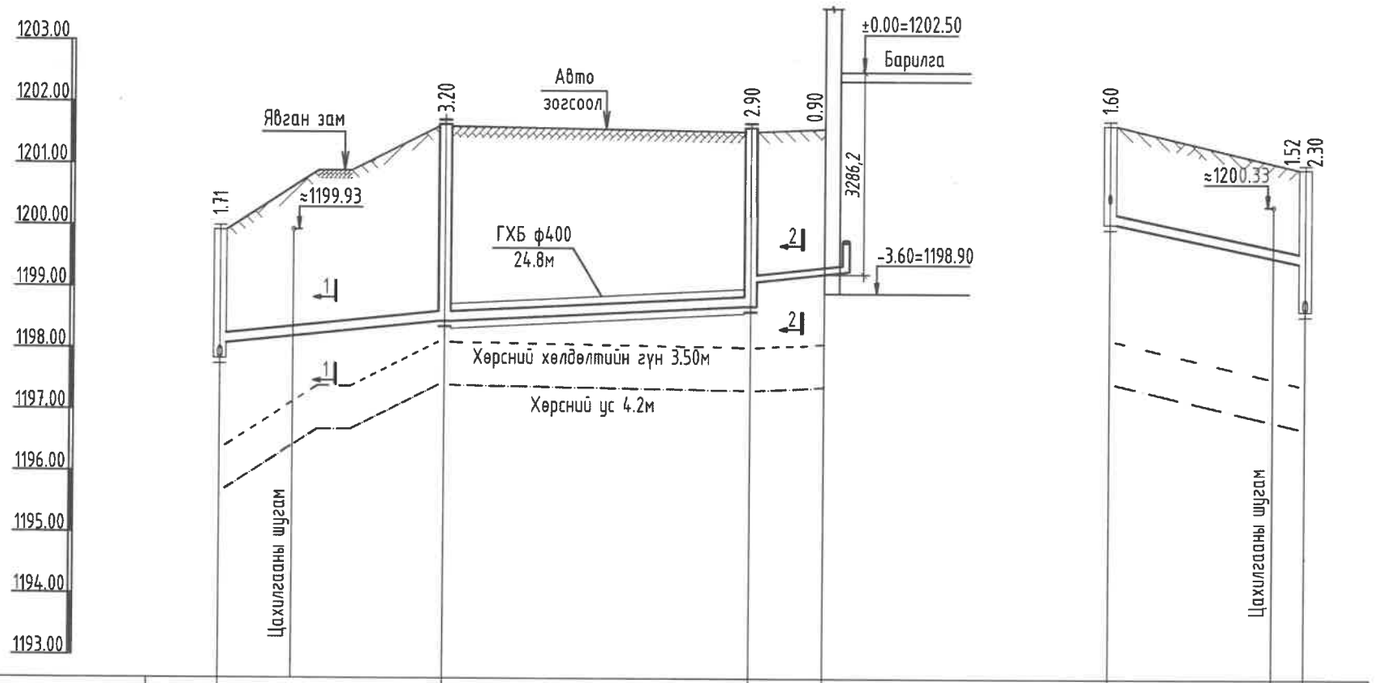

Хоолойн ховилын тэмдэгт	1197.83 1197.80	1198.16	1198.41 1198.81	1198.93	1199.04	1199.41 1198.63
Газрын хөрсний теслийн тэмдэгт	1199.93	1201.61	1201.53	1201.68	1201.64	1200.93
Газрын хөрсний одоогийн тэмдэгт	1199.92	1200.50	1201.00	1201.35	1201.12	1200.75
Хоолойн материал дулаалгын төрөл	PVC-U Ф160		PVC-U Ф110			
Буурь	Элсэн дэвсгэр 15см					
Урт / Налуу	18.2 / 0.02	24.8 / 0.01	6.0 / 0.02		15.8 / 0.04	
Хоорондын зай	18.2	24.8	6.0		15.8	
Онцлог цэг, худаг эргэлтийн дугаар	одоо байгаа БУХ	БУХ-2 ЭӨ-139°	БУХ-1	Барилга	одоо байгаа БУХ	одоо байгаа БУХ

ЦАХИЛГААНЫ ШУГАМТАЙ ОГТЛОЛЦОХ ҮЕД

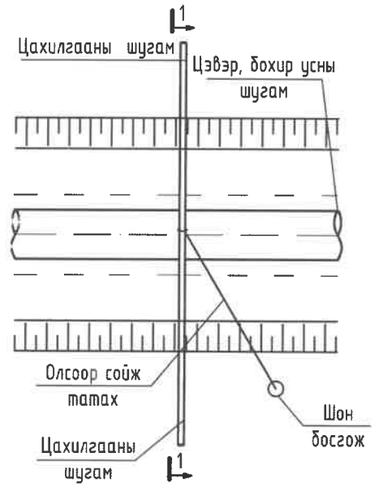

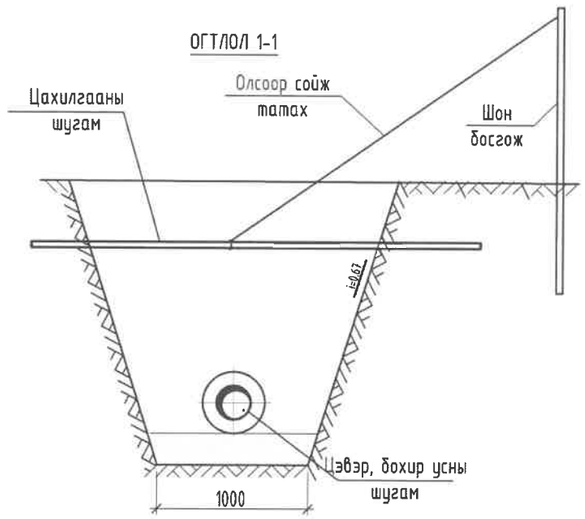

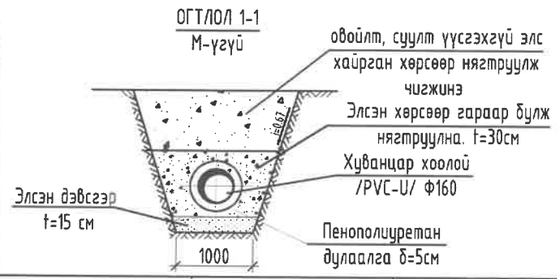

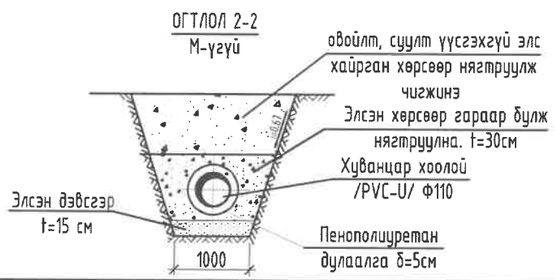

ББСМО
Хаяг: БЗД, 30-р хороо "ББСМО" ХХК-н байр
Утас: 77116139, 99116139, 95103339,
И-мэйл:bbsmo_ub@yahoo.com, Вэб:BBSMO.mn

БУЛГАН АЙМАГ БУЛГАН СУМ, 5-Р БАГ
БУЛГАН АЙМГИЙН ЦАГДААГИЙН ГАЗРЫН АЛБАН КОНТОРЫН БАРИЛГА
Бохир усны шугамын угсралтын дагуугийн зүсэлт, огтлол

Ер.захирал		Б.Сүнжидмаа	ЕГ Шифр: ББ-18-1/2025	Масштаб: М1: 500	Огноо: 2025
Инженер		Б.Болор			
Гүйцэтгэсэн		Б.Болор	ТГ Шифр:	Зургийн дугаар: УХАТ-7	Хуудас: 10
Шалгасан		Ж.Отгонжаргал			

БУХ-1 ХУДГИЙН ОГТЛОЛ

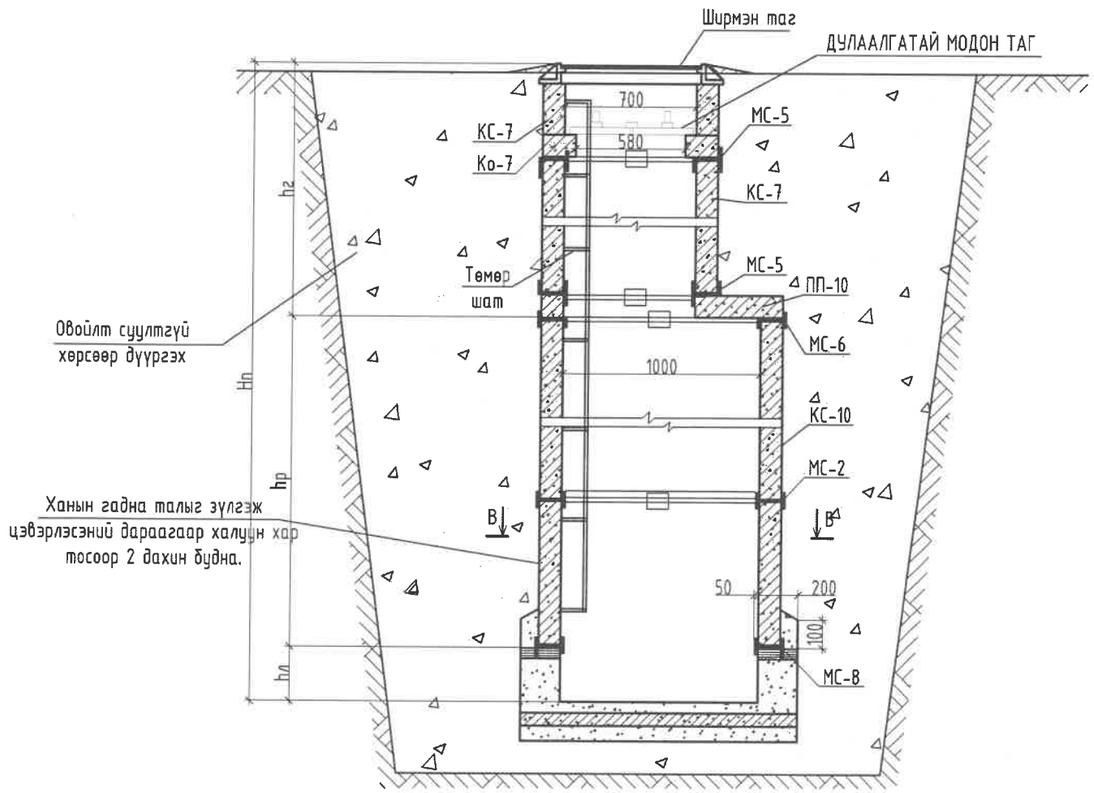

МОДОН ТАГ

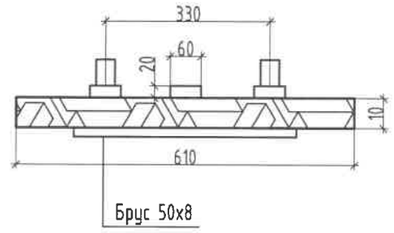

БАЙГУУЛАЛТ

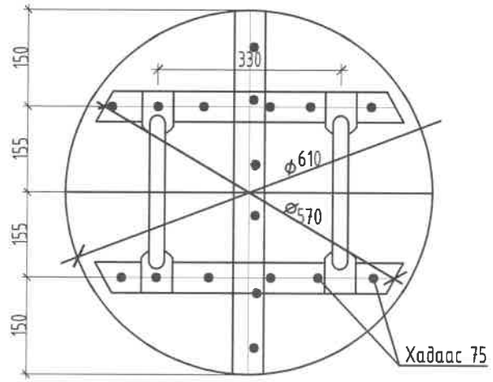

БАЙГУУЛАЛТ В-В

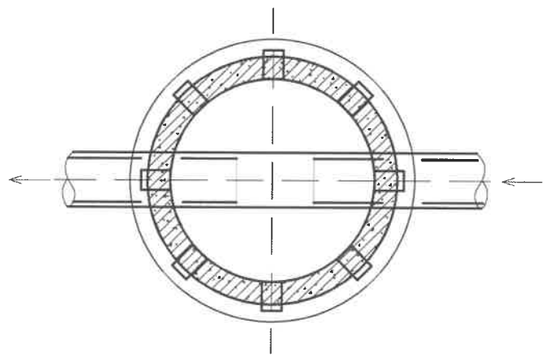

ОГТЛОЛ 1-1

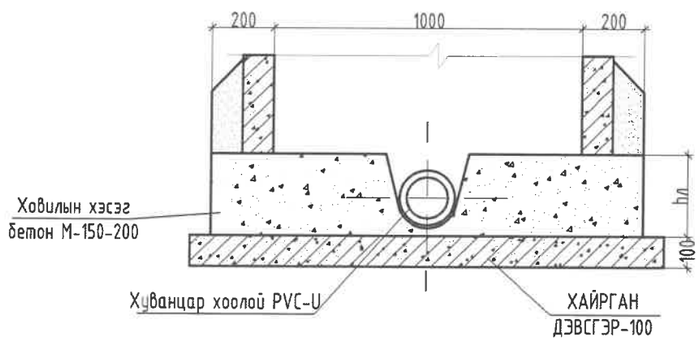

ББСМО ХХК	БУЛГАН АЙМАГ БУЛГАН СУМ, 5-Р БАГ БУЛГАН АЙМГИЙН ЦАГДААГИЙН ГАЗРЫН АЛБАН КОНТОРЫН БАРИЛГА				
	БУХ-1 худгийн огтлол				
	Ер.захирал	Б.Сүнжидмаа	ЕГ Шифр: ББ-18-1/2025	Масштаб: М1: 500	Огноо: 2025
	Инженер	Б.Болор			
	Гүйцэтгэсэн	Б.Болор	ТГ Шифр:	Зургийн дугаар: УХАТ-8	Хуудас: 10
	Шалгасан	Ж.Отгонжаргал			

Хаяг: БЗД, 30-р хороо "ББСМО" ХХК-н байр
Утас: 77116139, 99116139, 95103339.
И-мэйл:bbsmo_ub@yahoo.com, Вэб:BBSMO.mn

БОХИР УСНЫ ХУДГИЙН ТҮҮВЭР

Худгийн түүвэр	Худгийн бүрэн өндөр	Худгийн диаметр	Лотокийн схемийн дугаар	Ерөлын хавтангийн зузаан	Лотокийн гүн /hл/	Худгийн ажлын хэсгийн өндөр	Хучилтын хавтангийн зузаан өндөр	Хүзүүвчийн өндөр	Мөдөн тагны суурь	Барилгын хийц															Гишгүүр шатны тоо
										Үгсармал төмөр бетон эдлэл												Бэхэлгээний деталл			
										Ёроолын хавтан	Ёроолын хавтан	Хучилтын хавтан	Хучилтын хавтан	Ажлын хэсэг			Хүзүүвч								
										ПД10	ПД15	ПП10	ПП15	КС-10 /890мм/	КС-15 /890мм/	КС-15 /600мм/	КО 7	КС 7 /300мм/	КС 7 /400мм/	КС 7 /600мм/	Чигжээс бетоны өндөр /мм/	МС-2	МС-5	МС-6	МС-8	
1	2	3	4	5	6	7	8	9	10	11	12	13	14	15	16	17	18	19	20	21	22	23	24	25	26	27
1	2900	1000		100	200	1780	150	700	70	1		1		2			1	1	1		80	8	8	8	8	9
2	3200	1500		100	200	1780	150	1000	70		1		1		2		1		1	1	100	8	8	8	8	10

Төрөл-I /БУХ-1/

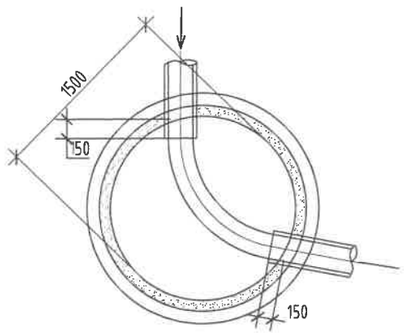

Төрөл-II /БУХ-2/

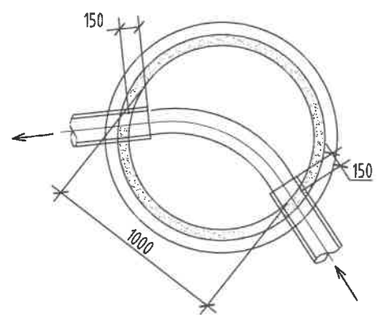

Тайлбар

Мөн бохир усны худгийн угсармал төмөр бетон хийцлэлийг "Байгууламж од"ХХК-ний үйлдвэрлэгдэж буй бэлэн хийцээр угсаралт хийнэ. "Байгууламж Од"ХХК-ний төмөр бетон эдлэлийн үйлдвэрийн бэлэн бүтээгдэхүүнээс авч түүвэр түүв.

ББСМО ХХК
Хаяг: БЭД, 30-р хороо "ББСМО" ХХК-н байр
Утас: 77116139, 99116139, 95103939.
И-мэйл:bbsmo_ub@yahoo.com, Вэб:BBSMO.mn

БУЛГАН АЙМАГ БУЛГАН СУМ, 5-Р БАГ
БУЛГАН АЙМГИЙН ЦАГДААГИЙН ГАЗРЫН АЛБАН КОНТОРЫН БАРИЛГА

Бохир усны худгийн түүвэр

Ер.захирал		Б.Сүнжидмаа	ЕГ Шифр: ББ-18-1/2025	Масштаб: М1: 500	Огноо: 2025
Инженер		Б.Болор			
Гүйцэтгэсэн		Б.Болор	ТГ Шифр:	Зургийн дугаар: УХАТ-9	Хуудас: 10
Шалгасан		Ж.Отгонжаргал			

БОХИР УСНЫ ШУГАМ СҮЛЖЭЭНИЙ МАТЕРИАЛЫН ТҮҮВЭР

Д/д	Тэмдэглэгээ	Материалын нэр	Тоо ширх	Нэгж жин	Тайлбар
Гадна Ариутгах татуургын шугам сүлжээ L=65м					
1	PVC-U	Гадна хуванцар хоолой Ф110	7.0	-	у/м
2	PVC-U	Гадна хуванцар хоолой Ф160	65.0	-	у/м
3	Гост 3634-99	Ширмэн таг, суурийн хамт	2	-	ш
4	КС-10 /890мм/	Худгийн дугуйвч Ф1000	2	-	ш
5	КС-15 /890мм/	Худгийн дугуйвч Ф1500	2	-	ш
6	Ко7	Модон тагны суурь	2	-	ш
7		Модон таг	2	-	ш
8	КС7 /300мм/	Хүзүүвч Ф700	1	-	ш
9	КС7 /400мм/	Хүзүүвч Ф700	2	-	ш
10	КС7 /600мм/	Хүзүүвч Ф700	1	-	ш
11	ПД-10	Ёроолын хавтан Ф1000	1	-	ш
12	ПД-15	Ёроолын хавтан Ф1500	1	-	ш
13	ПП-10	Худгийн ташуу таг Ф1000	1	-	ш
14	ПП-15	Худгийн ташуу таг Ф1500	1	-	ш
15	δ=50 мм	Пенополиуретан дулаалга /ф110/	7.0	-	у/м
16	δ=50 мм	Пенополиуретан дулаалга /ф160/	65.0	-	у/м
17		Худгийг дулаалах Ф1000	4.0	-	м3
18		Худгийг дулаалах Ф1500	6.0	-	м3
Гадна Ариутгах татуургын буулгах шугам сүлжээ L=49м					
1	PVC-U	Гадна хуванцар хоолой Ф110	50.0	-	у/м
2		Бохир усны худаг ф1000	1	-	ш

ББСМО ХХК
Хаяг: БЗД, 30-р хороо "ББСМО" ХХК-н байр
Утас: 77116139, 99116139, 95103339.
И-мэйл:bbsmo_ub@yahoo.com, Вэб:BBSMO.mn

БУЛГАН АЙМАГ БУЛГАН СУМ, 5-Р БАГ
БУЛГАН АЙМГИЙН ЦАГДААГИЙН ГАЗРЫН АЛБАН КОНТОРЫН БАРИЛГА
Бохир усны шугам сүлжээний материалын түүвэр

Ер.захирал		Б.Сүнжидмаа	ЕГ Шифр: ББ-18-1/2025	Масштаб: М1: 500	Огноо: 2025
Инженер		Б.Болор			
Гүйцэтгэсэн		Б.Болор	ТГ Шифр:	Зургийн дугаар: УХАТ-10	Хуудас: 10
Шалгасан		Ж.Отгонжаргал			