ББСМО
ЗУРАГ ТӨСӨЛ, ЗӨВЛӨХ ҮЙЛЧИЛГЭЭ

ШИФР: ББ- 18 /2025

БУЛГАН АЙМАГ, БУЛГАН СУМ, 5-Р БАГ

Булган аймаг дахь цагдаагийн газрын албан конторын барилга

/БАРИЛГА БҮТЭЭЦИЙН АЖЛЫН ЗУРАГ-ББ/

АТА11872 ✓ 5195772

Монгол улсын зөвлөх инженер.....Б.Сүнжидмаа

Мэргэшсэн инженер.....Б.Ганзориг

24-6313 ГСТ7750
Баярсайхан ны
ГАНЗОРИГ
МЭРГЭШСЭН ИНЖЕНЕР
ЗТ-ББ
2024-2027

Улаанбаатар хот
2025 он

Зургийн жагсаалт

№	Зургийн нэр	Марк
01.	Зургийн жагсаалт	ББ-01
02.	Тайлбар бичиг	ББ-02
03.	Инженер геологийн зүсэлт I-I', (тайлбар бичиг)	ББ-03
04.	Суурийн байгуулалт	ББ-04
05.	Сууринд гарах сувгийн байгуулалт, огтлол А-А	ББ-05
06.	Баганан суурь БС-1-н хэв, арматурчлал, огтлолууд, түүвэр	ББ-06
07.	Баганан суурь БС-2-н хэв, арматурчлал, огтлолууд, түүвэр	ББ-07
08.	Баганан суурь БС-3-н хэв, арматурчлал, огтлолууд, түүвэр	ББ-08
09.	Баганан суурь БС-4-н хэв, арматурчлал, огтлолууд, түүвэр	ББ-09
10.	Баганан суурь БС-5-н хэв, арматурчлал, огтлолууд, түүвэр	ББ-10
11.	Суурийн огтлол 1-1, 2-2, 3-3, Дотор хананы суурь	ББ-11
12.	Суурийн дамнуруу /СДН-1/-н арматурчлал, түүвэр	ББ-12
13.	Зоорийн давхрын цутгамал хананы байршил	ББ-13
14.	"Х1"; "Х4" тэнхлэгийн дагуух цутгамал хананы хэв, арматурчлал	ББ-14
15.	"Х6" тэнхлэгийн дагуух цутгамал хананы хэв, арматурчлал, огтлолууд	ББ-15
16.	"Y1" тэнхлэгийн дагуух цутгамал хананы хэв, арматурчлал	ББ-16
17.	"Y3" тэнхлэгийн дагуух цутгамал хананы хэв, арматурчлал, огтлолууд	ББ-17
18.	"Y4" тэнхлэгийн дагуух цутгамал хананы хэв, арматурчлал, огтлолууд	ББ-18
19.	Цутгамал хананы материалын түүвэр	ББ-19
20.	Зоорийн давхрын багана, дамнурууны байршил	ББ-20
21.	1-р давхрын багана, дамнурууны байршил	ББ-21
22.	2-р давхрын багана, дамнурууны байршил	ББ-22
23.	3-р давхрын багана, дамнурууны байршил	ББ-23
24.	"Y1"; "Y2"; "Y3"; "Y4"-н тэнхлэгийн дагуух рамын байршил	ББ-24
25.	"Х1-Х6"-н тэнхлэгийн дагуух рамын байршил	ББ-25
26.	Багана /Б-1/-н арматурчлал, огтлолууд, түүвэр	ББ-26
27.	Багана /Б-2/-н арматурчлал, огтлолууд, түүвэр	ББ-27
28.	Багана /Б-3/-н арматурчлал, огтлолууд, түүвэр	ББ-28
29.	Багана /Б-4/-н арматурчлал, огтлолууд, түүвэр	ББ-29
30.	Багана /Б-5/-н арматурчлал, огтлолууд, түүвэр	ББ-30
31.	Багана /Б-6/-н арматурчлал, огтлолууд, түүвэр	ББ-31
32.	Багана /Б-7/-н арматурчлал, огтлолууд, түүвэр	ББ-32
33.	Багана /Б-8/-н арматурчлал, огтлолууд, түүвэр	ББ-33
34.	Дамнуруу /Дн-1; 2/-н арматурчлал, огтлолууд	ББ-34
35.	Дамнуруу /Дн-3; 10/-н арматурчлал, огтлолууд	ББ-35
36.	Дамнуруу /Дн-4; 5; 6/, Багана /Б-9/-н арматурчлал, огтлолууд	ББ-36
37.	Дамнуруу /Дн-7; 8/-н арматурчлал, огтлолууд, материалын түүвэр	ББ-37
38.	Дамнуруу /Дн-9; 13; 14/-н арматурчлал, огтлолууд	ББ-38
39.	Дамнуруу /Дн-11; 12/-н арматурчлал, огтлолууд	ББ-39
40.	Дамнуруу /Дн-15; 16; 19/-н арматурчлал, огтлолууд	ББ-40

Зургийн жагсаалт

№	Зургийн нэр	Марк
41.	Дамнуруу /Дн-17; 18/-н арматурчлал, огтлолууд	ББ-41
42.	Дамнуруу /Дн-20; 21; 22/-н арматурчлал, огтлолууд	ББ-42
43.	Дамнуруу /Дн-23/, Туслах дамнуруу /ТДн-1; 2; 3/-н арматурчлал, огтлолууд	ББ-43
44.	Дамнуруу /Дн-1~6; 9~12/-н материалын түүвэр	ББ-44
45.	Дамнуруу /Дн-13~21/-н материалын түүвэр	ББ-45
46.	Багана /Б-9/, Дамнуруу /Дн-22; 23/, Туслах дамнуруу /ТДН-1; 2; 3/-н материалын түүвэр	ББ-46
47.	Зоорийн давхрын хучилтын хэвний байгуулалт	ББ-47
48.	Зоорийн давхрын хучилтын доод үеийн арматурчлал	ББ-48
49.	Зоорийн давхрын хучилтын дээд үеийн арматурчлал	ББ-49
50.	Зоорийн давхрын хучилтын огтлолууд, Нүхний хучитгэл арматурчлал, түүвэр	ББ-50
51.	1-р давхрын хучилтын хэвний байгуулалт	ББ-51
52.	1-р давхрын хучилтын доод үеийн арматурчлал	ББ-52
53.	1-р давхрын хучилтын дээд үеийн арматурчлал	ББ-53
54.	1-р давхрын хучилтын огтлолууд, Нүхний хучитгэл арматурчлал, түүвэр	ББ-54
55.	2-р давхрын хучилтын хэвний байгуулалтлал	ББ-55
56.	2-р давхрын хучилтын доод үеийн арматурчлал	ББ-56
57.	2-р давхрын хучилтын дээд үеийн арматурчлал	ББ-57
58.	2-р давхрын хучилтын огтлолууд, Нүхний хучитгэл арматурчлал, түүвэр	ББ-58
59.	3-р давхрын хучилтын хэвний байгуулалтлал	ББ-59
60.	3-р давхрын хучилтын доод үеийн арматурчлал	ББ-60
61.	3-р давхрын хучилтын дээд үеийн арматурчлал	ББ-61
62.	3-р давхрын хучилтын огтлолууд, Нүхний хучитгэл арматурчлал, түүвэр	ББ-62
63.	Цутгамал төмөр бетон парапетны байгуулалт	ББ-63
64.	Цутгамал төмөр бетон парапетны огтлол 1-1; 2-2, материалын түүвэр	ББ-64
65.	Зоорийн давхрын ханын тор, ялууны байгуулалт	ББ-65
66.	1-р давхрын ханын тор, ялууны байгуулалт	ББ-66
67.	2-р давхрын ханын тор, ялууны байгуулалт	ББ-67
68.	3-р давхрын ханын тор, ялууны байгуулалт	ББ-68
69.	Хэсэглэл-1; 2; 3, Тор /Т-1; Т-2; Т-3/, төмөр бэхэлгээ /ТБ-1; 2/, огтлол 1-1, түүвэр	ББ-69
70.	Тор /Т-4/, Ханын цуглэварууд, огтлолууд	ББ-70
71.	Ханын торны материалын түүвэр	ББ-71
72.	Шат-1-н давхрын байгуулалт, огтлол 1-1, хэсэглэл-А; В, түүвэр	ББ-72
73.	Шат-1-н Цутгамал марш /ЦМ-1; 2; 3; 4/-н арматурчлал, хэсэглэл-Б; Г	ББ-73
74.	Шат-1-н Цутгамал марш /ЦМ-5/-н арматурчлал, материалын түүвэр	ББ-74
75.	Шат-2-н давхрын байгуулалт, огтлол 1-1, хэсэглэл-А; Б, Ц/хана /ЦХ-1/-н арматурчлал	ББ-75
76.	Шат-2-н Цутгамал марш /ЦМ-1; 2; 3/-н арматурчлал, хэсэглэл-В	ББ-76
77.	Шат-2-н Хэсгийн тодорхойлолт, материалын түүвэр	ББ-77
78.	Гадна довжоо ГД-1, ГД-2 байгуулалт, огтлолууд, материалын түүвэр	ББ-78
79.	Гадна пандус ГП-1 байгуулалт, огтлолууд, материалын түүвэр	ББ-79
	Нийт хуудас - 79	

ББСМО
БАРИЛГЫН ТӨРӨГ ТОСОЛ, ЗАМЫН ТӨЛӨВЛӨЛТ
Хаяг: БЗД, 39-р хороо "ББСМО" ХХК-н байр
Утас: 77116139, 99116139, 95103339.
И-мэйл:bbsmo_ub@yahoo.com, Вэб:BBSMO.mn

Булган аймаг. Булган сум. 5-р баг
Булган аймаг дахь цагдаагийн газрын албан конторын барилга

Зургийн жагсаалт

Ye шат: А3

Захирал	Б.Сүнжидмаа	EF Шифр: ББ-18/2025	Масштаб: М1:1	Огноо: 2025
Инженер	Б.Ганзориг			
Гүйцэтгэсэн	Б.Ганзориг	ТГ Шифр:	Зургийн дугаар: ББ-01	Хуудас: 79
Шалгасан	Б.Сүнжидмаа			

Тайлбар бичиг

Ерөнхий хэсэг:

Булган аймаг нь Улаанбаатар хотоос хойш 473 орчим км Зайтай орших бөгөөд Төлөвлөж буй "Цагдаагийн албан контор ба Эрүүлжүүлэх барилгыг Булган сумын 5-р багийн нутаг дэвсгэрт одоо байгаа Цагдаагийн барилгын хашаан дотор өөрийн эзэмшил талбайд барихаар төлөвлөгдөжэ.

Барилгын бүтээцийн зургийг Барилга архитектурын зургийн даалгаврыг үндэслэн байгаль цаг уурын дараах нөхцөлд тохируулан боловсруулав.

Үүнд:

- Гадна агаарын тооцооны температур -31.5°С
- Цасны ачаалал 50 кг/м²
- Салхины ачаалал 42 кг/м²
- Газар хөдлөлийн зэрэг 7 балл

Энэхүү барилга бүтээцийн ажлын зургийг гүйцэтгэхэд ашигласан мөн угсралтын явцад голлож мөрдөх одоо баримтлаж буй норм дүрмийн жагсаалт:

- Ачаа ба үйлчлэл БНбД 20-04-17
- Газар хөдлөлийн бүс нутагт барилга төлөвлөх БНбД 22-01-21
- Барилга байгууламжийн буурь, суурийн зураг төсөл зохиох норм ба дүрэм БНбД 50-01-16
- Барилгын бүтээц ба бүрийн найдвартшил ерөнхий шаардлага БНбД 20-01-11
- Цутгамал бетон, төмөр бетон бүтээц БНбД 52.02.05

Барилгын статик ба динамик тооцоог Украйн улсын LIRA 10.10x64 программаар тооцов. ID:1094402727

Барилга нь 31.0x18.0м зоорьтой, 3 давхар барилгийн даацын үндсэн бүтээц нь цутгамал төмөр бетон арагт бүтээц байхаар зураг тусгав.

Буурь: Булган аймгийн Цагдаагийн газрын захиалгын дагуу Булган аймгийн Булган сумын 5-р багийн нутаг дэвсгэрт барих "Цагдаагийн албан контор ба Эрүүлжүүлэх барилга"-ын ажлын зураг төсөл боловсруулахад зориулсан инженер-геологийн судалгааны ажлыг барилгын зураг төсөл, инженер-геологийн судалгааны "БАРНАБ" ХХК 2025 оны 04-р сарын 02-аас 2025 оны 04-р сарын 28 -ны хооронд хийж гүйцэтгэв. Инженер-геологийн судалгааны архивийн дугаар № БУ-02/25. Судалгааны талбай нь геологи структурийнхээ ангилалаар Хангай-Хэнтийн уулархаг их мужид хамаарагдана. Төлөвлөж буй "Цагдаагийн албан контор ба Эрүүлжүүлэх барилга"-ын талбайд дээд ба орчин үеийн дөрөвдөгчийн настай, аллювий-пролювийн гаралтай (a-pQ III-IV) шавранцар чигжээстэй сайр сайрган хөрс, асгамал хөрсний доороос илрэн тархсан байна. Барилгын талбайд хүний инженерийн үйл ажиллагаагаар газрын гадаргуу унаган төрхөө алдсан байна. Геоморфологийн хувьд Булган уулсаас салбарласан жижиг уулсын хооронд буюу Ачуутын голын хөндийн хэсэгт хамаарах ба гарал үүслээрээ зөөгдөл хуримтлалын гадаргуу бөгөөд шавранцар чигжээстэй сайр сайрган хөрс зонхилон тархсан. Төлөвлөж буй барилгын талбай нь инженер-геологи, физик геологийн нөхцөлийн хувьд дунд зэргийн нөхцөлтэй болно. Хөрснүүдийн инженер-геологийн судалгааны дүгнэлтийг суурь суулгалтын тайлбар бичгээс харна. Судалгааны үед цооногт хөрсний ус 4,0м-т илэрсэн. /2025604 сарын байдлаар/ Ул хөрсний ус нь шаварлаг хөрсний сийрэг бүсээр шүүрэх замаар хуримтлагдсан бөгөөд Ачуутын голын устай гидравлик холбоотой ба мөн агаарын хур тунадасаар тэжээгддэг чөлөөт гадаргатай ус бөгөөд зун намрын хур тунадас ихтэй үед одоогийн түвшинээс 1.0-1.5м-ээр дээшлэх нөхцөлтэй юм. Хөрснүүдийн шинж чанарыг ББ-03-р худгаанд үзнэ. Суурийн нүхийг ухахад гарсан асгамал хөрсөөр суурийг буцааж чигжиж болохгүй. Овойлт үүсгэдэггүй элс хайрган хөрсийг 20см тутамд нягтруулж чигжинэ. Өнгөн хөрсийг барилгын талбайгаас зайлуулах шаардлагатай. Суурийн котлованыг нээсний дараа инженер-геологич, зургийн зохиогч нараар хяналт хийлгэсний дараа суурийн угсралтын ажлыг эхлэх шаардлагатай. Суурь суух буурь хөрс нь зураг заасныг шинж чанар үзүүлэлтээрээ зөрүүтэй өөр төрлийн хөрс болон асгаас хөрс, нүх, одоо байгаа шуудуу сүлжээ зэрэг зүйл илэрвэл холбогдох хүмүүст мэдэгдэж, техникийн шийдэл гаргуулах хэрэгтэй.

Суурь: Котлованы механизмаар ухахдаа суурь суулгах төслийн түвшингээс дээш 20-30см дутуу ухаж түүнээс доош төслийн түвшин хүртэл гараар ухах хэрэгтэй. Барилгын суурийг цутгамал төмөр бетон баганан суурьтай байхаар гүйцэтгэнэ. Бетоны анги В20, дагуу ажлын арматурын анги А400, хөндлөн ажлын арматурын анги А240. Цутгамал төмөр бетон суурийн доор 10см зузаан В10 ангийн бетон бэлтгэл хийнэ. Суурийг хийж гүйцэтгэхдээ рамын зургуудтай сайтар уялдуулж үзэх хэрэгтэй. Бетоны ажлыг гүйцэтгэхдээ "Цутгамал төмөр бетон бүтээц" БНбД 52-02-05, Цутгамал төмөр бетон гүйцэтгэх заавар БД 52-102-04-ийн заалтуудыг баримтална. Хөрстэй харьцах бетон эдлэлийг босоо болон хэвтээ гадаргууд нь халуун хар тосон түрхлэг 2-3 дахин давхарлан түрхэнэ. Буурь, суурийн ажлыг гүйцэтгэхдээ барилгын газар шороо ба буурь суурийн ажил гүйцэтгэх БНбД 3.02.01-90-ийг баримталбал зохино. Бетоны ажлыг өвлийн улиралд гүйцэтгэхээр бол "Цутгамал төмөр бетон гүйцэтгэх заавар" БД 52-102-04-ийн 11. "Бетоны ажил" гэсэн заалтыг баримтлах мөн автороос заавар зөвлөгөө авсаны үндсэн дээр ажлыг гүйцэтгэх. Суурийн ажлыг хийж гүйцэтгэхдээ суурийн байгуулалт, арматурчлал, огтлолуудыг сайтар уялдуулж гүйцэтгэх шаардлагатай. Нягтруулсан хөрсний эзэлхүүн жин 1,65г/см³-ээс багагүй байна.

Цутгамал төмөр бетон рам: Барилгын даацын үндсэн бүтээц нь цутгамал төмөр бетон араг бүтээц байна. Бетоны анги В25, дагуу ажлын арматурын анги А400, хөндлөн ажлын арматурын анги А240 (MNS JIS G 3112 : 2002). Цутгамал төмөр бетоны ажлыг гүйцэтгэхдээ "Цутгамал төмөр бетон бүтээц" БНбД 52-02-05, Цутгамал төмөр бетон гүйцэтгэх заавар БД 52-102-04-ийн заалтуудыг баримтална. Хэв хашмал нь бат бөх, тогтвортой нөхцөлөөр хангагдсан байх шаардлагатай ба бетон бат бэхийн бэхжилтийнхээ 70%-ийг авахаас өмнө буюу 28 хоногоос өмнө хэв хашмалыг суллаж болохгүйг анхаар. Бетон цутгах зуурмагаас дээж авч В25 ангид хүрч байгаа эсэхийг тодорхойлуулсны дараа цутгалтын ажлыг эхлэх хэрэгтэй. Цутгамал бүтээцэд зэвэрч муудсан, тахийж муруйсан арматур ашиглаж болохгүй. Арматурчлалын ажлын явцад уг ханатай холбогдох цутгамал хучилт, бэхэлгээний суулгах нарийвчууд, гарагалгаа арматуруудыг барилга архитектурын байгуулалт ба барилга бүтээцийн тор ялууны байгуулалтаас бэхлэгдэх хана хаана байрлаж ямар ханатай холбогдохыг сайтар судлаж үзэх хэрэгтэй. Бетон цутгалтын ажлыг өвлийн улиралд гүйцэтгэхээр бол "Цутгамал төмөр бетон гүйцэтгэх заавар" БД 52-102-04-ийн 11. "Бетоны ажил" гэсэн заалтыг баримтлах мөн автороос заавар зөвлөгөө авсаны үндсэн дээр ажлыг гүйцэтгэх. Бетон болон арматурчлалын ажил гүйцэтгэх актыг үйлдэхдээ зохиогчид үзүүлсэн байх шаардлагатай. Хэв хашмалыг MNS 3173, MNS 3852, MNS 5121, Хэвний элементийн хэмжээний зөрүүгийн хязгаар MNS 3173, MNS 3852 стандартад заасныг хэтрэхгүй байх.

Хана: Барилгын гадна хана нь 25см хөнгөн бетон гулдмай, MNS 5771:2007 шаардлага хангасан, 15см-ийн зузаан хөвсөн полистрол дулаалгатай байхаар гүйцэтгэнэ. Хамар ханын торыг зураг заасны дагуу альбом Г1.30-3г-н дагуу өрж өрлөгийн өндрийн 525мм, 500мм тутамд нийт ханын уртын дагуу арматурчлана. Өргийн ажилд хэвтээ болон босоо чиглүүлэгч утсыг тогтмол шалгаж, шалгах хэрэгслийн хяналтын доор чанартай гүйцэтгэвэл зохино. Өргийн ажил гүйцэтгэхдээ өрөөт бүтээцийн норм дүрэм БНбД 51-02-05-г баримталбал зохино. Өргийн зэрэг нь II, суналтын тур зуурын эсэргүүцэл 180кПа > Rсун ≥ 120кПа байна. Суналтын тур зуурын эсэргүүцлийн Rсун-ийн нормчлогдсон утгыг зураг заагдсан хэмжээнд байгаа эсэхийг барилга угсралтын явцад туршилтаар тогтоож баталгаажуулсан байх шаардлагатай. Ханын өрөөт Керамик тоосго 75-аас доошгүй маркийн бат бэхтэй, хөнгөн бетон гулдмай 50-аас доошгүй маркийн бат бэхтэй байх ба зуурмагийн марк 50-иас багагүй байх ба өвлийн нөхцөлд гүйцэтгэхээр бол зуурмагийн конусын суулт нь 9-13см байна. Өргийн зуурмагийн хэвийн барьцалдлын бат бэхийг 7 хоногтойд нь шалгаж тодорхойлон бат бэх нь 28 хоногийн үзүүлэлтийн 50% орчим байвал зохино. Керамик дүүргэгч ханыг багана ба дамнуурууны ирмэгээс 20мм-ийн завсартай өрж энэ зай завсарыг цуян зөөлөн материалаар чигжинэ. Керамик тоосго, гулдмайн гадаргууг хэрэглэхийн өмнө тоос ба бохирдлоос цэвэрлэсэн байх шаардлагатай. Гаднах агаарын температур хасах орчинд том хэмжээний гулдмайн угсралтыг хүйтний нэмэлттэй зуурмаг хэрэглэж гүйцэтгэнэ. Гулдмай, тоосго нь MNS 0138:2010 стандарт, Хөвсөн полистирол /PS/ хавтан MNS 4626:2007 стандартыг тус тус хангасан байх шаардлагатай. Өрөөт бүтээцэн ханатай барилгын өргийн зуурмагт зөөлрүүлэгч нэмэлтийг хэрэглэнэ.

Цутгамал төмөр бетон хучилт: Бетоны анги В25, дагуу ажлын арматурын анги А400, хөндлөн ажлын арматурын анги А240 (MNS JIS G 3112 : 2002). Цутгамал төмөр бетоны ажлыг гүйцэтгэхдээ "Цутгамал төмөр бетон бүтээц" БНбД 52-02-05, Цутгамал төмөр бетон гүйцэтгэх заавар БД 52-102-04-ийн заалтуудыг баримтална. Хэв хашмал нь бат бөх, тогтвортой нөхцөлөөр хангагдсан байх шаардлагатай ба бетон бат бэхийн бэхжилтийнхээ 70%-ийг авахаас өмнө буюу 28 хоногоос өмнө хэв хашмалыг суллаж болохгүйг анхаар. Бетон цутгах зуурмагаас дээж авч В25 ангид хүрч байгаа эсэхийг тодорхойлуулсны дараа цутгалтын ажлыг эхлэх хэрэгтэй. Цутгамал бүтээцэд зэвэрч муудсан, тахийж муруйсан арматур ашиглаж болохгүй. Хучилтын байгуулалтын зурганд үзүүлсэнээс бусад байрлалд хучилтанд гарах халаалтын болон цахилгааны босоо шугамны нүхийг ХАС, ХТ марктай зурагнуудаас харж шаардлагатай байрлалд ган яндан сүвлэж цутгана. Бетон цутгалтын ажлыг өвлийн улиралд гүйцэтгэхээр бол "Цутгамал төмөр бетон гүйцэтгэх заавар" БД 52-102-04-ийн 11. "Бетоны ажил" гэсэн заалтыг баримтлах мөн автороос заавар зөвлөгөө авсаны үндсэн дээр ажлыг гүйцэтгэх. Бетон болон арматурчлалын ажил гүйцэтгэх актыг үйлдэхдээ зохиогчид үзүүлсэн байх шаардлагатай. Цутгамал хучилтанд хийгдэх дээд ба доод үеийн арматуруудын хоорондын зайг хэмжээнд нь барьж байх зориулалтаар хийгдэх тогтоогуурыг ISO 9001 олон улсын стандартын шаардлага хангасан "HY" маркын HY-120 зураг тусгаж өгөв.

Ялуу: Угсармал альбом цув.В1038-1 дэвтэр-1-ийн дагуу сонгосон бөгөөд ялууг 100 маркийн бэхжээгүй цементэн зуурмаг дээр угсарна. Угсармал төмөр бетон ялууг 1.5м-ээс бага урттай нүхэн дээр 25см, 1.5м-ээс их урттай нүхэн дээр 35см-ээс багагүйгээр суулгах хэрэгтэй. MNS 0864:1987 шаардлага хангасан байх.

Гадна довжоо, пандус: Гадна довжоо, пандусыг сайтар нягтруулсан /95% нягтруулалттай/ овойлт үүсгэдэггүй элс хайрган хөрсөн дээр В10 ангийн бетоноор цутгана. Дараа нь 2см зузаан цементэн өнгөлгөө хийх хэрэгтэй.

Манаас: Барилгын эргэн тойронд сайтар нягтруулсан хөрсөн дээр 120см өргөнтэй В10 ангийн бетон манаасыг барилгаас гадагш налуутай /i=0.02/ зургийн дагуу хийж өгнө. Манаасын доор 25см зузаан ус шингээх хайрга дэвсэнэ.

Техникийн баримт бичиг бүрдүүлэх, хүлээн авах

Барилга угсралтын ажлыг гүйцэтгэсэн тэмдэглэл(ажлын журнал)-д барилга, байгууламжийн тэг тэнхлэг таталт, хэв хашлага, шат, бэхэлгээний эд ангийн байрлалыг хэмжин шалгасан ур дүн мөн хэв хашлага, арматур бэхэлгээний эд анги, хашлаганы бэлтгэлт, байрлал нь зураг төсөл болон БД52-102-04-д заасан хэмжээнд байгаа эсэхийг бичнэ. Мөн арматурын анги, голчийг өөрчилсөн бол зохиогч эөвшөөрсөн эсэхийг бичиж хэв, арматур угсарсан тухай акт бүрдүүлнэ.

Бетон цутгасан огноо, барилгын аль нэг хэсэг, бүтээцийн элемент болох тухайн бетоны анги, бетон зуурмагийн найрлага цементийн марк, конусын суулт, нэг эзлэхийн цутгасан бетоны хэмжээ, нягтруулсан арга, бетон цутгах үеийн агаарын температур, хур тунадас, хяналтын сорьцын марклалт, хашлага авахын өмнөх ба 28 хоногийн дараах бат бэхийн туршилтын ур дүнг барилга угсралтын ажлыг гүйцэтгэсэн тэмдэглэл бичсэн байна.

Анхааруулга!

- Барилга угсралтын ажлыг дулааны улиралд гүйцэтгэхээр зураг төсөлд тусгасан хэрвээ хүйтэн нөхцөлд гүйцэтгэхээр бол нэмэлт арга хэмжээг авах шаардлагатай.
- Цутгамал бүтээцийг цаг агаарын тааламжгүй нөхцөлд(хэт салхитай, бороо шуургайтай) цутгахыг хориглоно.
- Өрөөт бүтээцэн ханыг хасах температуртай үед гүйцэтгэхийг хориглоно.

ББСМО ХХК	Булган аймаг. Булган сум. 5-р баг Булган аймаг дахь цагдаагийн газрын албан конторын барилга				
	Тайлбар бичиг				Үе шат: А3
	Захирал	Б.Сүнжидмаа	ЕГ Шифр: ББ-18/2025	Масштаб: М1:1	Огноо: 2025
	Инженер	Б.Ганзориг			
Хаяг: БЗД, 30-р хороо "ББСМО" ХХК-и байр Утас: 77116139, 99116139, 95163339. И-мейл:bbsmo_llc@yahoo.com, Вэб:BBSMO.mn	Гүйцэтгэсэн	Б.Ганзориг	ТГ Шифр:	Зургийн дугаар: ББ-02	Хуудас: 79
	Шалгасан	Б.Сүнжидмаа			

Инженер-геологийн зүсэлт I-I' шугуунаар
Масштаб босоо М1:100, хэвтээ М1:500

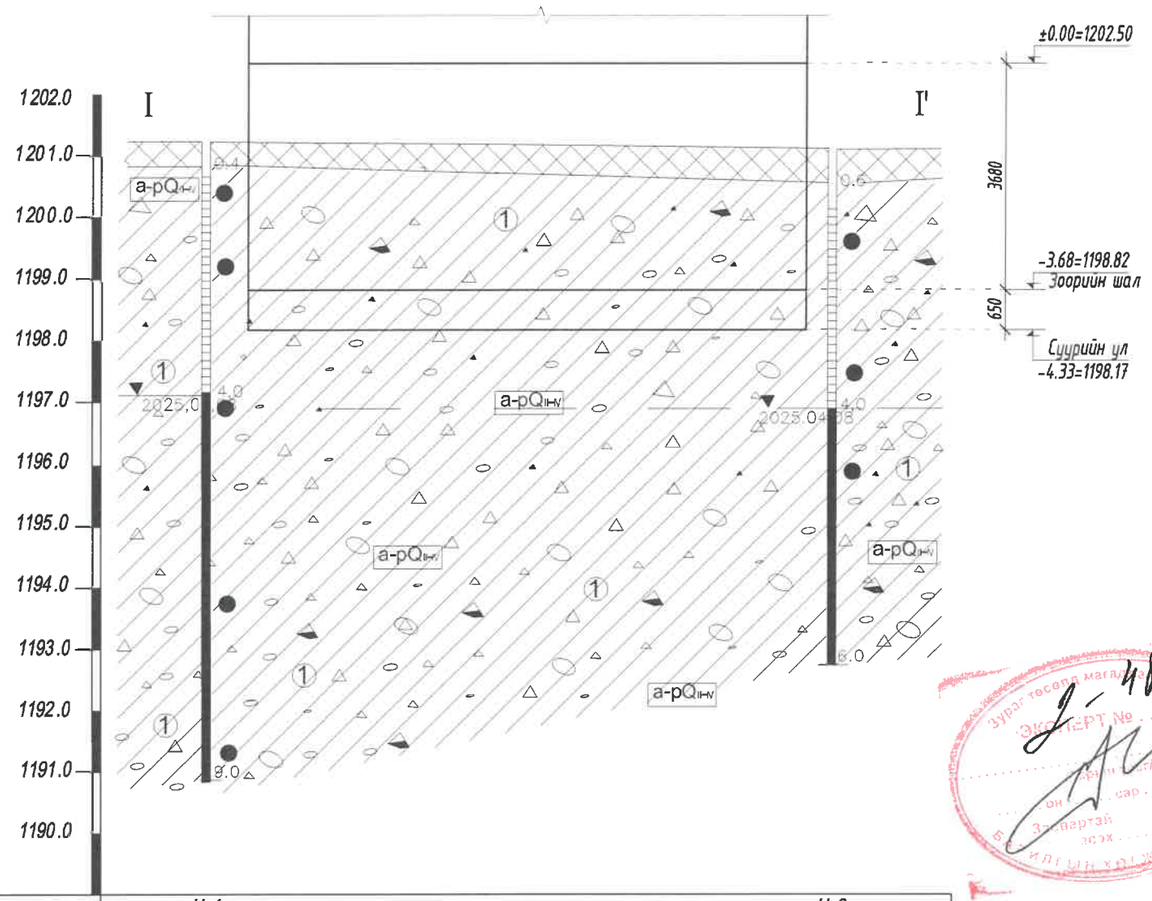

Цооногийн дугаар	Ц-1	Ц-2
Амсрын өндөр, м	1201.20	1201,10
Цооног хоорондын зай, м	20.0	

Тайлбар

1. Судалгааны талбай нь инженер-геологийн дунд зэргийн нөхцөлтэй. Судалгааны талбай нь геологи структурийнхээ ангилалаар Хангай-Хэнтийн уулархаг их мужид хамаарагдана. Төлөвлөж буй "Цагдаагийн албан контор ба Зөрүүлжүүлэх барилга"-ын талбайд дээд ба орчин үеийн дөрөвдөгчийн настай, аллювий-пролювийн гаралтай (a-pQIII-IV) шавранцар чигжээстэй сайр сайрган хөрс, асгамал хөрсний доороос илрэн тархсан байна. Геоморфологийн ерөнхий тогтоцоороо Булган уулсаас салбарласан жижиг уулсын хооронд буюу Ачуутын голын хөндийн хэсэгт хамаарах ба гарал үүслээрээ эвдэгдэл хуримтлалын гадаргуу болно. Барилгын талбай ерөнхийдөө тэгшитгэр.
2. Талбайд өрөмдлөгөөр хөрсний ус 4,0м-т илэрсэн. Хөрсний ус нь хур борооо ихтэй үед одоо байгаа төвшинөөсөө 1,0м-1,5м-ээр түр дээшлэнэ.
3. Судалгааны талбайд тархсан буурь хөрсний механик шинж чанарын норматив тооцооны үзүүлэлтийг доор үзүүлэв.

Физик шинж чанарын үзүүлэлт	Индекс	Хэмжих нэгж	Хөрсний үеийн дугаар
			ИГЭ-1
Байгалийн чийг	W		0.142
Урсалтын хязгаар	WL		0.208
Имрэгдлийн хязгаар	WP		0.127
Уян налархайн тоо	JP		0.081
Хувийн нягт	ps	г/см^3	2.69
Эзэлхүүний нягт	p	г/см^3	2.19
Цогцсбн нягт	pd	г/см^3	1.92
Сүвшил	n	%	28.73
Сүвшлийн илтгэлцүүр	e		0.404
Чийглэгийн зэрэг	Sr		0.95
Консистенц	IL		0.23-0.52
Хувийн цахилгаан эсэргүүцэл	P	ом.м	300-800

Хөрсний төрөл	Зууралдалтын хүч, кПа		Дотоод үрэлтийн өнцөг, градус		Хэв гажилтын модуль, МПа	Тооцооны эсэргүүцэл, кПа
	C'	C"=Cн	φ'	φ"=φн	E	Ro
ИГЭ-1	16	24	32	41	41	450

4. Талбайд өрөмдсөн цооногт хөрсний ус 4,2м-т илэрч тогтсон.
5. Барилгын талбайн хэмжээнд улирлын хөлдөлтийн норматив гүн нь.

   Шавранцар чигжээстэй сайр сайрган ул хөрс - 3.5м
6. Улирлын хөлдөлт, гэсэлтийн бүсэд:

   Шавранцар чигжээстэй сайр сайрган ул хөрс - Дунд зэргийн хучтэй овойлттой
7. Газар шорооны ажлын зэрэг гэсгэлэн нөцхөлд гар аргаар малтахад:

   Асгамал хөрс - шавранцар - II

   Шавранцар чигжээстэй сайр сайрган ул хөрс - IV
8. Тус талбай нь газар чичиргээний 7 баллын бүсэд байрлана.

   - Хөрсний оргил хурдатгал PGA=116-136 см/с^2
9. Химийн шинжилгээний үр дүнгээр хөрсний үеүд нь давсжилтгүй, хүлэржилтгүй, бетон эдлэлд идэмхий чанар үзүүлэхгүй, хар металл эдлэлд бага зэрэг эзэрлэлт үзүүлнэ.
10. Барилгын суурь суулгах катлованыг нэгэн үед буурь хөрсний хяналт хийлгэх шаардлагатай.

Цооногийн байршлын схем
М1:1000

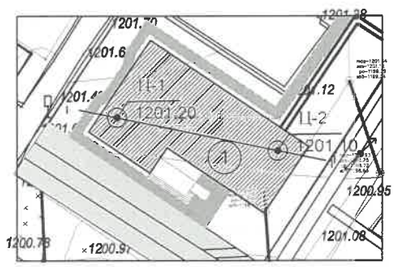

Таних тэмдэг:

- Асгамал хөрс. Хар саарал өнгийн барилгын болон ахуйн хаягдал материал агуулсан асгаас хөрс
- Бор шаргалаас бор саарал өнгийн шавранцараар чигжигдсэн сайр сайрган хөрс. Бул чулуутай
- a-pQIII-IV Хөрсний нас, гарал үүсэл
- (2) Инженер-геологийн элементийн дугаар

Цооногийн амсар
- 0.4 Ул хөрсний хил зааг, м
- Эвдэрсэн бүтэцтэй дээж м
- 2025.04.08 4,0 Хөрсний усны тогтсон төвшин м
- 9.0 Цооногийн гүн

Хөрсний төлөв байдал

Шаварлаг ул хөрс
Хатуу
урсамтгай уян налархай

ББСМО
Хаяг: БЗД, 30-р хороо "ББСМО" ХХК-н байр
Утас: 77116139, 99116139, 95103339.
И-мэйл:bbsmo_ub@yahoo.com, Вэб:BBSMO.mn

Булган аймаг. Булган сум. 5-р баг
Булган аймаг дахь цагдаагийн газрын албан конторын барилга

Инженер геологийн зүсэлт I-I' (тайлбар бичиг)

Ye шат: АЗ

Захирал	Б.Сүнжидмаа	ЕГ Шифр: ББ-18/2025	Масштаб: М1:1	Огноо: 2025
Инженер	Б.Ганзориг			
Гүйцэтгэсэн	Б.Ганзориг	ТГ Шифр:	Зургийн дугаар: ББ-03	Хуудас: 79
Шалгасан	Б.Сүнжидмаа			

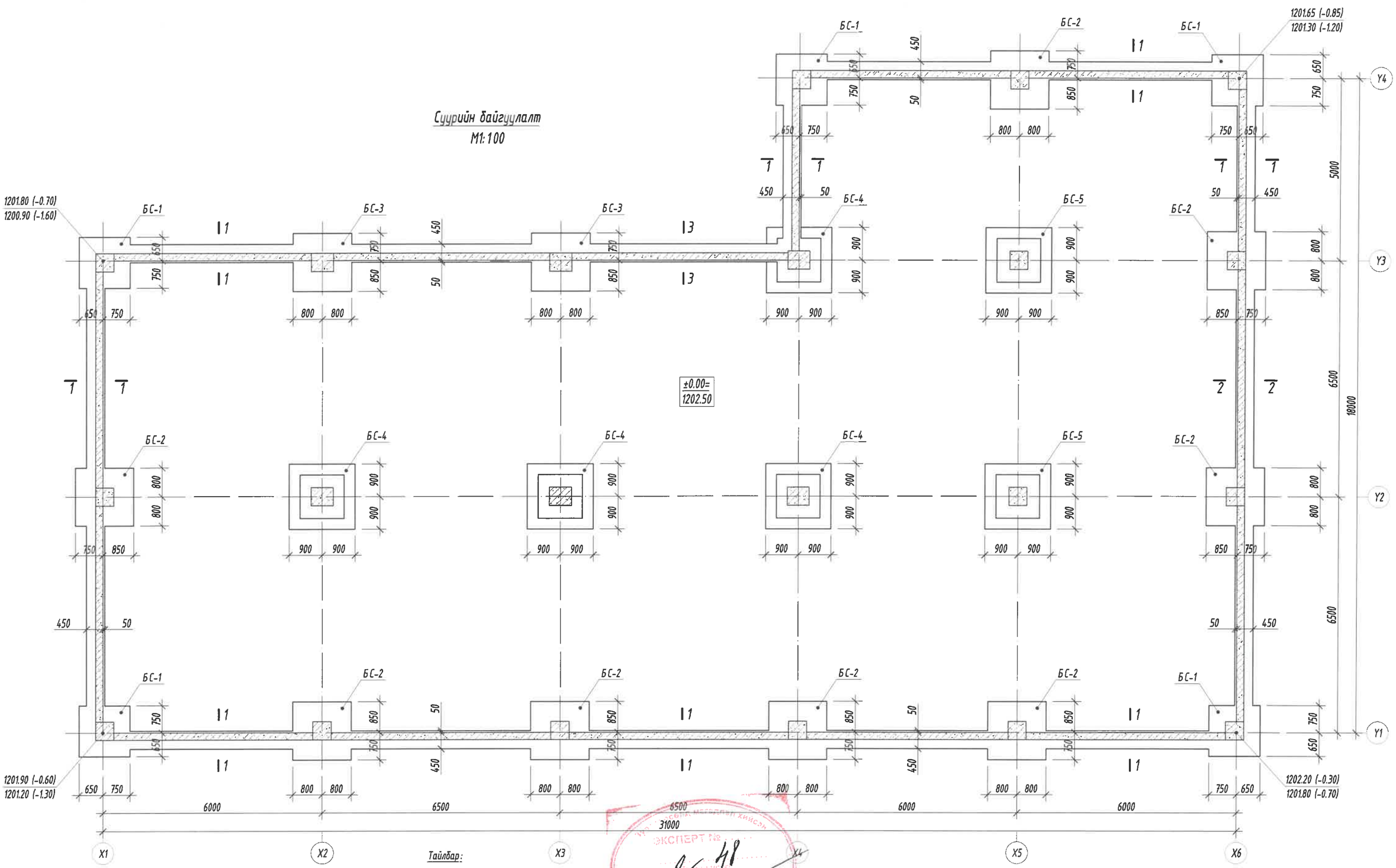

Тайлбар:

1. Энэ зургийг ББ-н Суурийн арматурчлал, сувгийн байгуулалтын зураг тай хамт үзнэ.
2. Ажлын арматурын анги А400, А240.
3. Бүтээцийн бетоны анги В20.
4. Бүтээцийн бетон бэлтгэлийн анги В10.
5. Арматурын хамгаалах үеийн зузаан 30мм байна.
6. Цутгамал төмөр бетон бүтээцийг хэв хашмалд бэлтгэж цутгасны дараагаар бэхжилтийн 70%-д хүрсэний дараа хэв хашмалыг авна.
7. Цутгамал бетон, төмөр бетон бүтээцийн ажлыг БНБД 52-02-05-ийн дагуу хийж гүйцэтгэнэ.

ЭКСПЕРТ №
Засвар хэх
БАРИЛГЫН ЯАМ

ББСМО
БАЙГУУЛЛАГЫН ЗОХИОЛ, ЗӨВЛӨХ ҮЙЛЧИЛГЭЭ

Хаяг: БЗД, 30-р хороо "ББСМО" ХХК-ны байр
Утас: 77116139, 99116139, 95103339.
И-мэйл:bbsmo_ub@yahoo.com, Вэб:BBSMO.mn

Булган аймаг. Булган сум. 5-р баг
Булган аймаг дахь цагдаагийн газрын албан конторын барилга

Суурийн байгуулалт

Ye шат: А3

Захирал	Б.Сүнжидмаа	Шифр: ББ-18/2025	Масштаб: М1:100	Огноо: 2025
Инженер	Б.Ганзориг			
Гүйцэтгэсэн	Б.Ганзориг	Шифр:	Зургийн дугаар: ББ-04	Хуудас: 79
Шалгасан	Б.Сүнжидмаа			

ГЕРЛ УЛС
ИНЖЕНЕР

Огтлол А-А
М1:25

Сууринд гарах сувгийн байгуулалт
М1:100

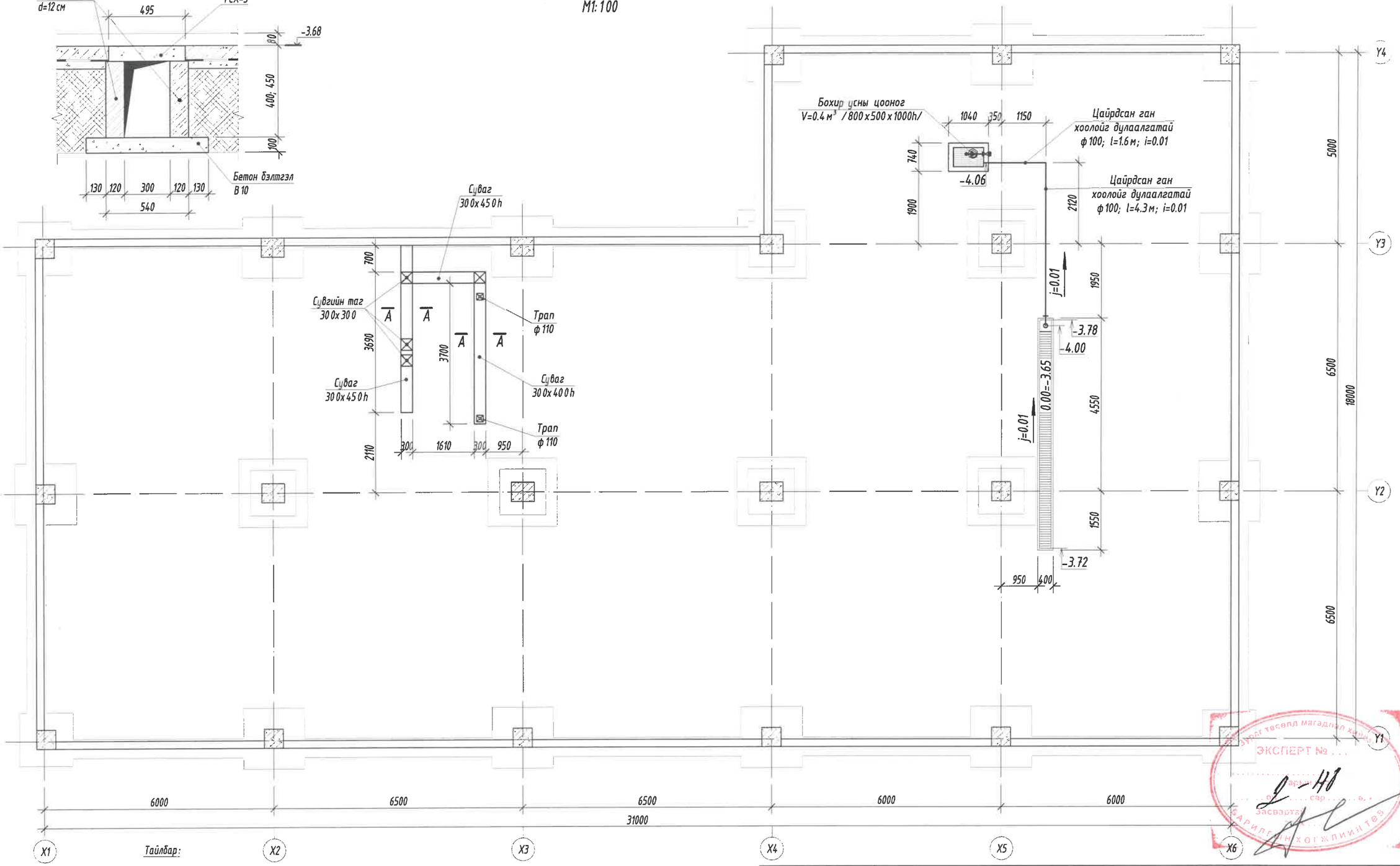

Тайлбар:

1. Энэ зургийг ББ-н Сууриин байгуулалтын зурагтай хамт үзнэ.
2. Ажлын арматурын анги А400, А240.
3. Бүтээцийн бетоны анги В20.
4. Бүтээцийн бетон бэлтгэлийн анги В10.
5. Арматурын хамгаалах үеийн зузаан 30мм байна.
6. Цутгамал төмөр бетон бүтээцийг хэв хашмалд бэлтгэж цутгасны дараагаар бэхжилтийн 70%-д хүрсэний дараа хэв хашмалыг авна.
7. Цутгамал бетон, төмөр бетон бүтээцийн ажлыг БНбД 52-02-05-ийн дагуу хийж гүйцэтгэнэ.

ЭӨВШӨӨРӨЛЦСӨН

БА		Б.Золжаргал
ХАС		
ЦБУ		Б.Болор
ХТ, ДГ		
ХД		

ББСМО

Хаяг: БЗД, 30-р хороо "ББСМО" ХХК-н байр
Утас: 77116139, 99116139, 95103339.
И-мэйл:bbsmo_ub@yahoo.com, Вэб:BBSMO.mn

Булган аймаг. Булган сум. 5-р баг
Булган аймаг дахь цагдаагийн газрын албан конторын барилга

Сууринд гарах сувгийн байгуулалт, огтлол А-А

Ye шат: А3

Захирал	Б.Сүнжидмаа	БГ Шифр: ББ-18/2025	Масштаб: М1:100	Огноо: 2025
Инженер	Б.Ганзориг			
Гүйцэтгэсэн	Б.Ганзориг	ТГ Шифр:	Зургийн дугаар: ББ-05	Хуудас: 79
Шалгасан	Б.Сүнжидмаа			

Барилгын хоёрлиний ЭКСПЕРТ №...
Засварт

Баганан суурь БС-1-н арматурчлал
М 1:25

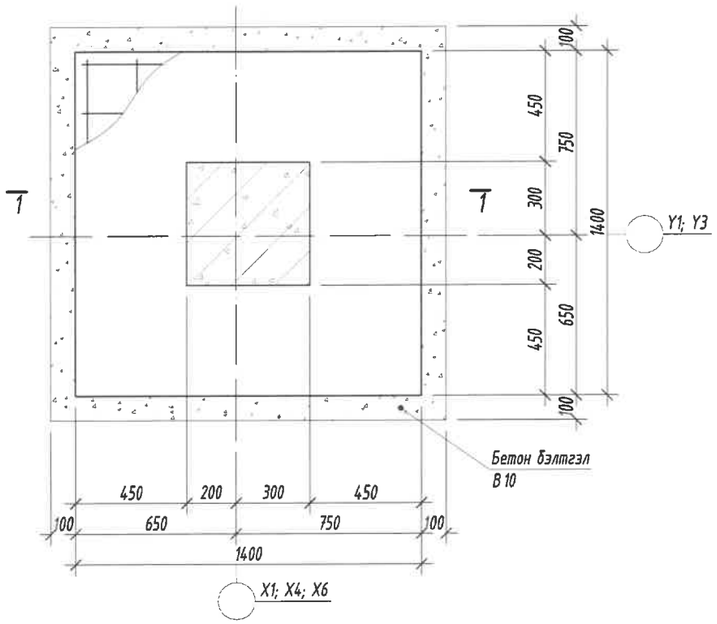

Суурийн улны арматурчлал
М 1:25

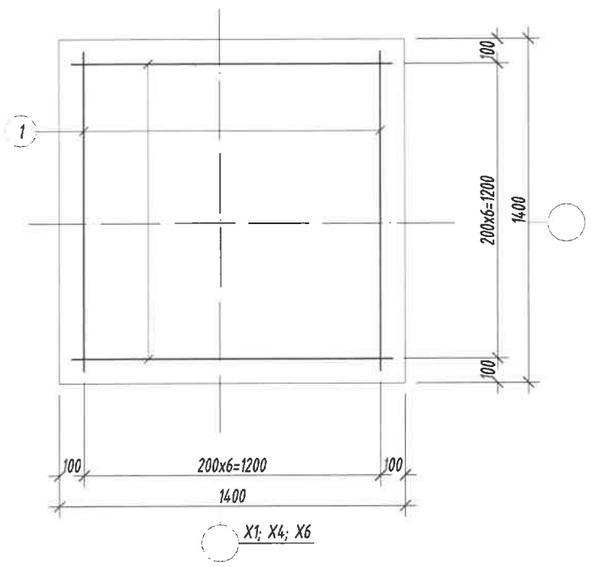

Огтлол 1-1
М1:25

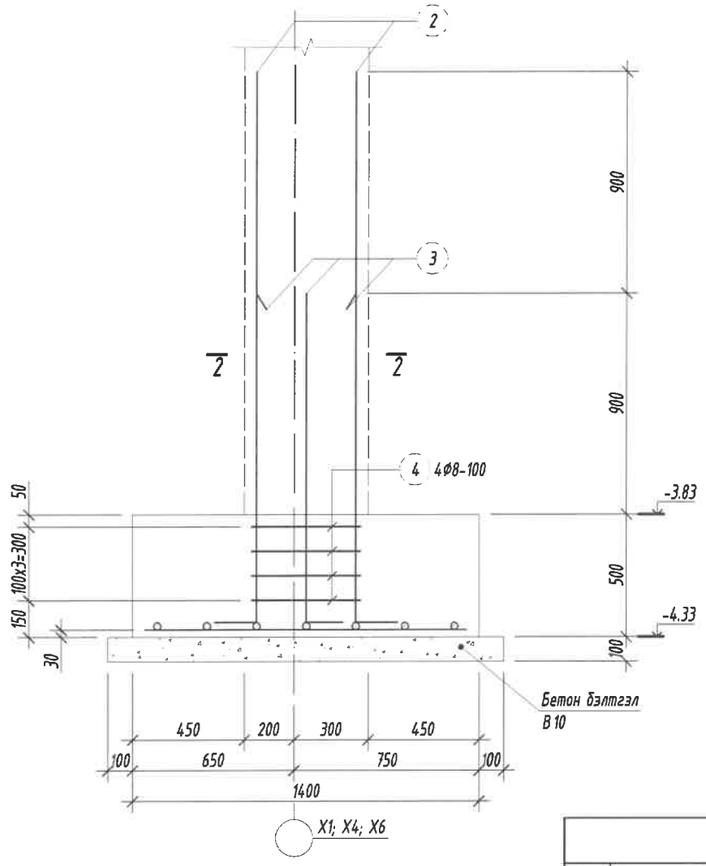

Огтлол 2-2
М 1:25

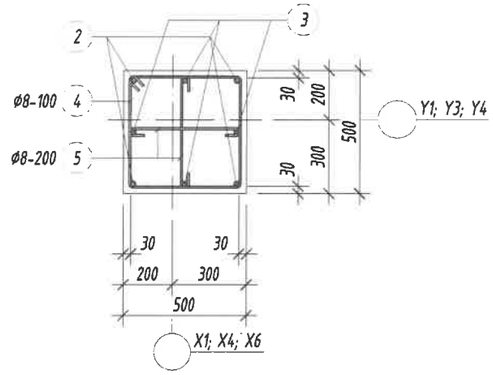

Хэсгийн тодорхойлолт

Поз	2	3
Загвар	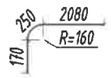	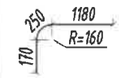
Поз	**4**	**5**
Загвар	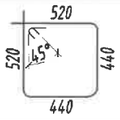	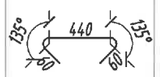

Цутгамал төмөр бетон бүтээцийн материалын тодорхойлолт

Поз	Тэмдэглэгээ	Нэр				Тоо ширхэг	Жин /кг/ Нэгж	Жин /кг/ Нийт
		Баганан суурь /БС-1/-н арматур				5	66.35	331.8
1		Ø	14	ГОСТ 5781-82* /А400/ L=	1300	14	1.5709	21.993
2		Ø	20	ГОСТ 5781-82* /А400/ L=	2500	4	6.1654	24.662
3		Ø	20	ГОСТ 5781-82* /А400/ L=	1600	4	3.9458	15.783
4	хомут	Ø	8	ГОСТ 5781-82* /А240/ L=	1920	4	0.7576	3.0304
5	холбоос	Ø	8	ГОСТ 5781-82* /А240/ L=	560	4	0.221	0.8839
		Бетон орц, В20				V=1.0x5=5.0м³		
		Бетон бэлтгэлийн орц, В10				V=0.25x5=1.25м³		

Зураг төсөлд магадлал хиксэн
ЭКСПЕРТ
2-48
Гарын үсэг
Барилгын хөгжлийн төв

Тайлбар:

1. Энэ зургийг ББ-н Суурийн байгуулалтын зураг тай хамт үзнэ.
2. Ажлын арматурын анги А400, А240.
3. Бүтээцийн бетоны анги В20.
4. Бүтээцийн бетон бэлтгэлийн анги В10.
5. Арматурын хамгаалах үеийн зузаан 30мм байна.
6. Цутгамал төмөр бетон бүтээцийг хэв хашмалд бэлтгэж цутгасны дараагаар бэхжилтийн 70%-д хүрсэний дараа хэв хашмалыг авна.
7. Цутгамал бетон, төмөр бетон бүтээцийн ажлыг БНБД 52-02-05-ийн дагуу хийж гүйцэтгэнэ.

ББСМО ХХК	Булган аймаг. Булган сум. 5-р баг Булган аймаг дахь цагдаагийн газрын албан конторын барилга				
	Баганан суурь БС-1-н хэв, арматурчлал, огтлолуд, түүвэр				Ye шат: А3
	Захирал	Б.Сүнжидмаа	ЕГ Шифр: ББ-18/2025	Масштаб: М1:25	Огноо: 2025
	Инженер	Б.Ганзориг			
Хаяг: БЗД, 30-р хороо "ББСМО" ХХК-н байр Утас: 77716139, 99116139, 95103339. И-мэйл: bbsmo_ub@yahoo.com, Вэб-BBSMO.mn	Гүйцэтгэсэн	Б.Ганзориг	Г. Шифр:	Зургийн дугаар: ББ-06	Хуудас: 79
	Шалгасан	Б.Сүнжидмаа			

ИНЖЕНЕР

Баганан суурь БС-2-н арматурчлал
М1:25

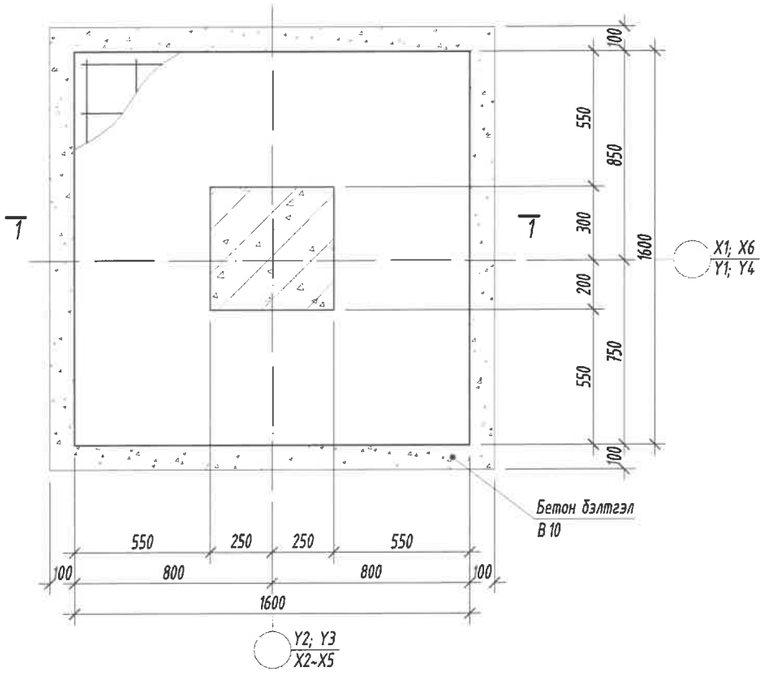

Огтлол 1-1
М1:25

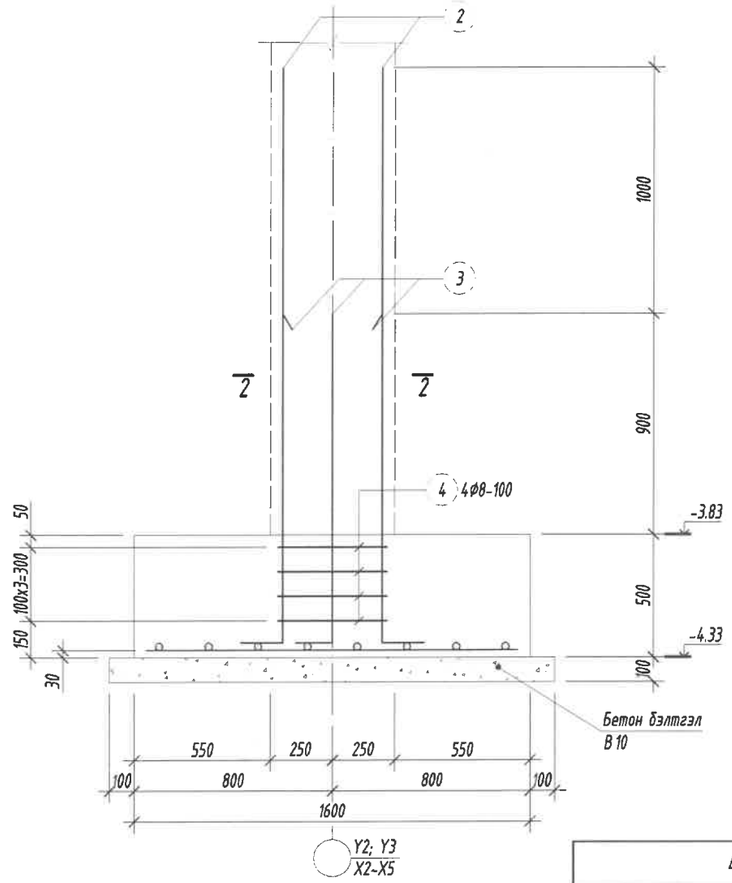

Огтлол 2-2
М1:25

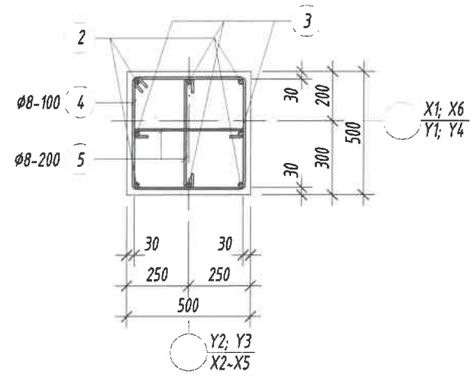

Хэсгийн тодорхойлолт

Поз	2	3
Загвар	280, 160, 2160, R=180	250, 170, 1180, R=160
Поз	4	5
Загвар	520, 520, 45°, 440, 440	135°, 440, 135°

Суурийн улны арматурчлал
М1:25

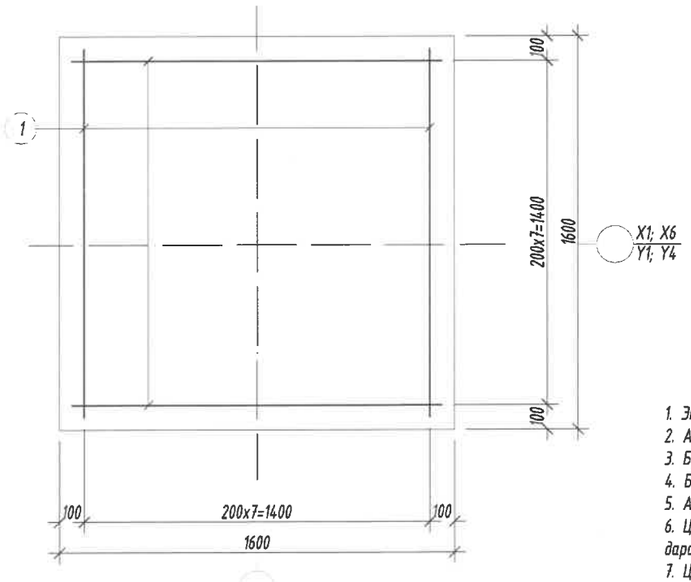

Цутгамал төмөр бетон бүтээцийн материалын тодорхойлолт

Поз	Тэмдэглэгээ	Нэр				Тоо ширхэг	Жин /кг/ Нэгж	Нийт
		Баганан суурь /БС-2/-н арматур				8	79.73	637.9
1		Ø	14	ГОСТ 5781-82* /А400/ L=	1500	16	1.8126	29.002
2		Ø	22	ГОСТ 5781-82* /А400/ L=	2600	4	7.7585	31.034
3		Ø	20	ГОСТ 5781-82* /А400/ L=	1600	4	3.9458	15.783
4	хомут	Ø	8	ГОСТ 5781-82* /А240/ L=	1920	4	0.7576	3.0304
5	холбоос	Ø	8	ГОСТ 5781-82* /А240/ L=	560	4	0.221	0.8839
		Бетон орц, В20				V=1.3x8=10.4м³		
		Бетон бэлтгэлийн орц, В10				V=0.3x8=2.4м³		

Тайлбар:

1. Энэ зургийг ББ-н Суурийн байгуулалтын зурагтай хамт үзнэ.
2. Ажлын арматурын анги А400, А240.
3. Бүтээцийн бетоны анги В20.
4. Бүтээцийн бетон бэлтгэлийн анги В10.
5. Арматурын хамгаалах үеийн зузаан 30мм байна.
6. Цутгамал төмөр бетон бүтээцийг хэв хашмалд бэлтгэж цутгасны дараагаар бэхжилтийн 70%-д хүрсэнний дараа хэв хашмалыг авна.
7. Цутгамал бетон, төмөр бетон бүтээцийн ажлыг БНбД 52-02-05-ийн дагуу хийж гүйцэтгэнэ.

ББСМО	Булган аймаг. Булган сум. 5-р баг Булган аймаг дахь цагдаагийн газрын албан конторын барилга				
	Баганан суурь БС-2-н хэв, арматурчлал, огтлолууд, түүвэр				Ує шат: А3
	Захирал	Б.Сүнжидмаа	ЕГ Шифр: ББ-18/2025	Масштаб: М1:25	Огноо: 2025
	Инженер	Б.Ганзориг			
Хаяг: БЗД, 30-р хороо "ББСМО" ХХК-н байр Утас: 77116139, 99116139, 95103339. И-мэйл:bbsmo_ub@yahoo.com, Вэб:BBSMO.mn	Гүйцэтгэсэн	Б.Ганзориг	Т.Г Шифр:	Зургийн дугаар: ББ-07	Хуудас: 79
	Шалгасан	Б.Сүнжидмаа			

Баганан суурь БС-3-н арматурчлал
М 1:25

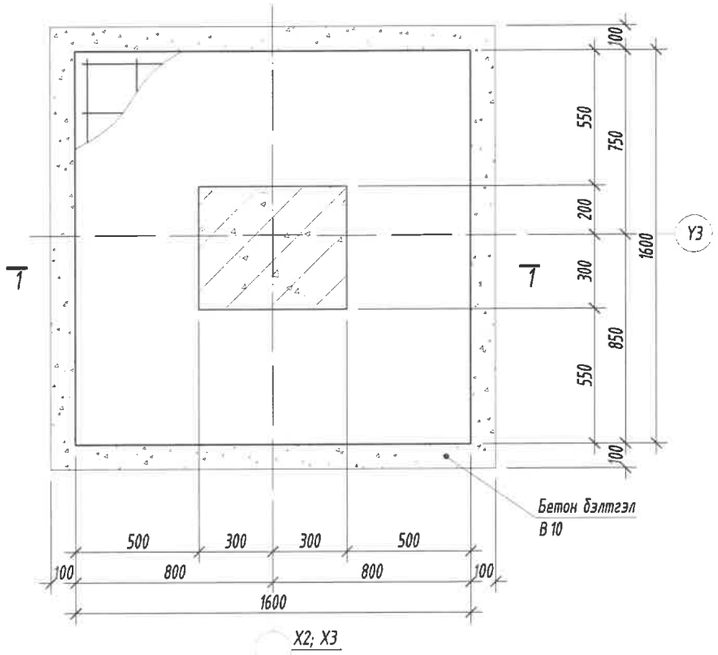

Суурийн улны арматурчлал
М 1:25

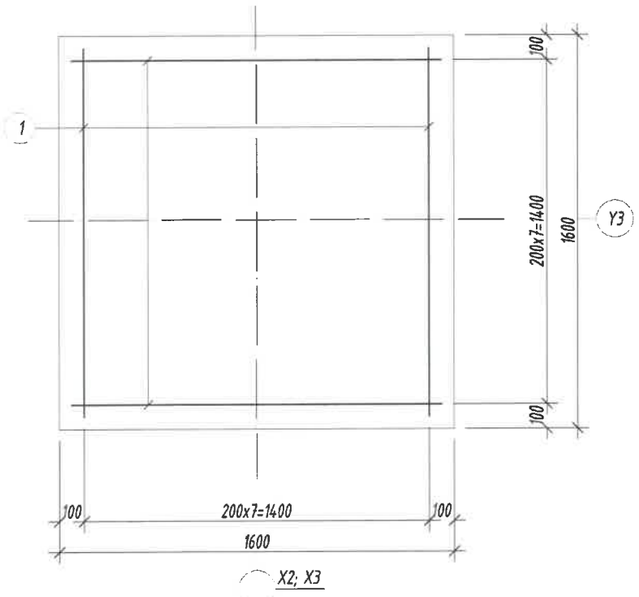

Огтлол 1-1
М1:25

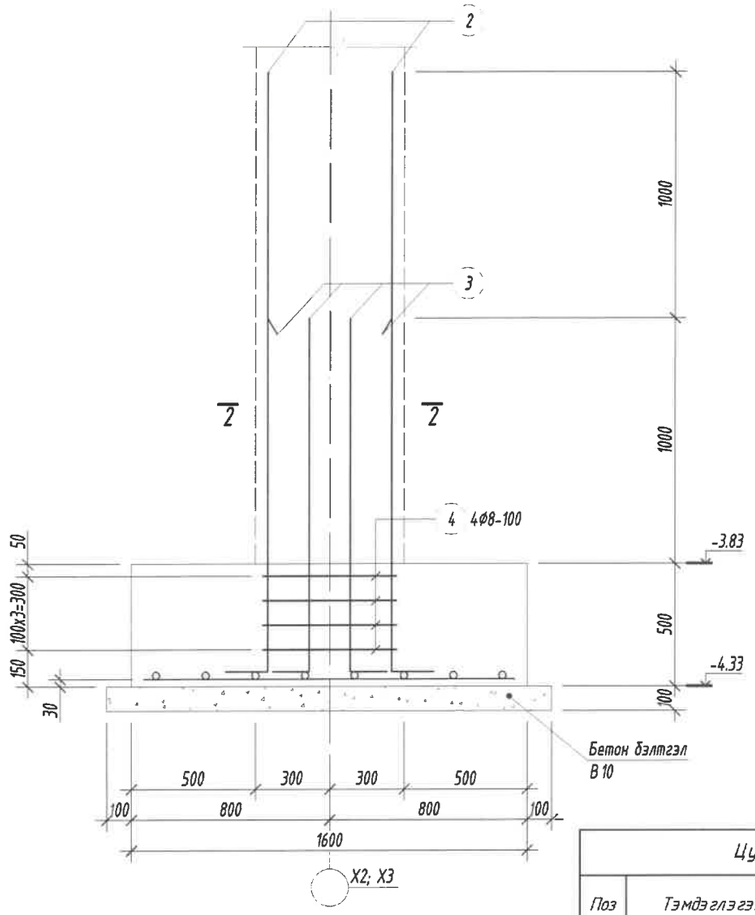

Огтлол 2-2
М 1:25

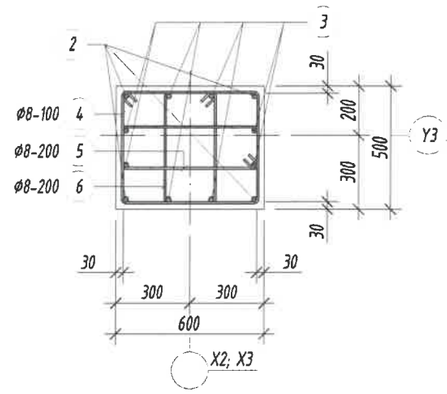

Хэсгийн тодорхойлолт

Поз	2	3	4
Загвар	280, 2260, R=180, 150	280, 1260, R=180, 160	650, 45°, 550, 440, 540
Поз	5	6	
Загвар	290, 45°, 650, 540, 180	320, 45°, 550, 440, 210	

Цутгамал төмөр бетон бүтээцийн материалын тодорхойлолт									
Поз	Тэмдэглэгээ	Нэр					Тоо ширхэг	Жин /кг/ Нэгж	Нийт
		Баганан суурь /БС-3/-н арматур					2	107.8	215.5
1		ø	14	ГОСТ 5781-82* /А400/ L=	1500		16	1.8126	29.002
2		ø	22	ГОСТ 5781-82* /А400/ L=	2700		4	8.0569	32.228
3		ø	22	ГОСТ 5781-82* /А400/ L=	1700		8	5.0729	40.583
4	хомут	ø	8	ГОСТ 5781-82* /А240/ L=	2180		4	0.8602	3.4408
5	хомут	ø	8	ГОСТ 5781-82* /А240/ L=	1660		2	0.655	1.31
6	хомут	ø	8	ГОСТ 5781-82* /А240/ L=	1520		2	0.5998	1.1995
		Бетон орц, В20					V=1.3x2=2.6м³		
		Бетон бэлтгэлийн орц, В10					V=0.3x2=0.6м³		

Зураг төсөлд магадлал хийсэн
ЭКСПЕРТ
Г.Ганзориг
он сар ..... өдөр
Баталгаа эсэх
Б.БАЯРТСАЙХАН ЗАХИРАЛ ТЕВ

Тайлбар:

1. Энэ зургийг ББ-н Суурийн байгуулалтын зурагтай хамт үзнэ.
2. Ажлын арматурын анги А400, А240.
3. Бүтээцийн бетоны анги В20.
4. Бүтээцийн бетон бэлтгэлийн анги В10.
5. Арматурын хамгаалах үеийн зузаан 30мм байна.
6. Цутгамал төмөр бетон бүтээцийг хэв хашмалд бэлтгэж цутгасны дараагаар бэхжилтийн 70%-д хүрсэний дараа хэв хашмалыг авна.
7. Цутгамал бетон, төмөр бетон бүтээцийн ажлыг БНБД 52-02-05-ийн дагуу хийж гүйцэтгэнэ.

ББСМО
Хаяг: БЗД, 30-р хороо "ББСМО" ХХК-н Байр
Утас: 77116139, 99116139, 95103339.
И-мэйл-bbsmo_ub@yahoo.com, Вэб:BBSMO.mn

Булган аймаг. Булган сум. 5-р баг Булган аймаг дахь цагдаагийн газрын албан конторын барилга					
Баганан суурь БС-3-н хэв, арматурчлал, огтлолууд, түгвэр					Ує шат: А3
Захирал	Б.Сүнжидмаа	ЕГ Шифр: ББ-18/2025		Масштаб: М1:25	Огноо: 2025
Инженер	Б.Ганзориг				
Гүйцэтгэсэн	Б.Ганзориг	ТГ Шифр:		Зургийн дугаар: ББ-08	Хуудас: 79
Шалгасан	Б.Сүнжидмаа				

Г.ГАНЗОРИГ ИНЖЕНЕР 2023-2024-2027

Баганан суурь БС-4-н арматурчлал
М 1:25

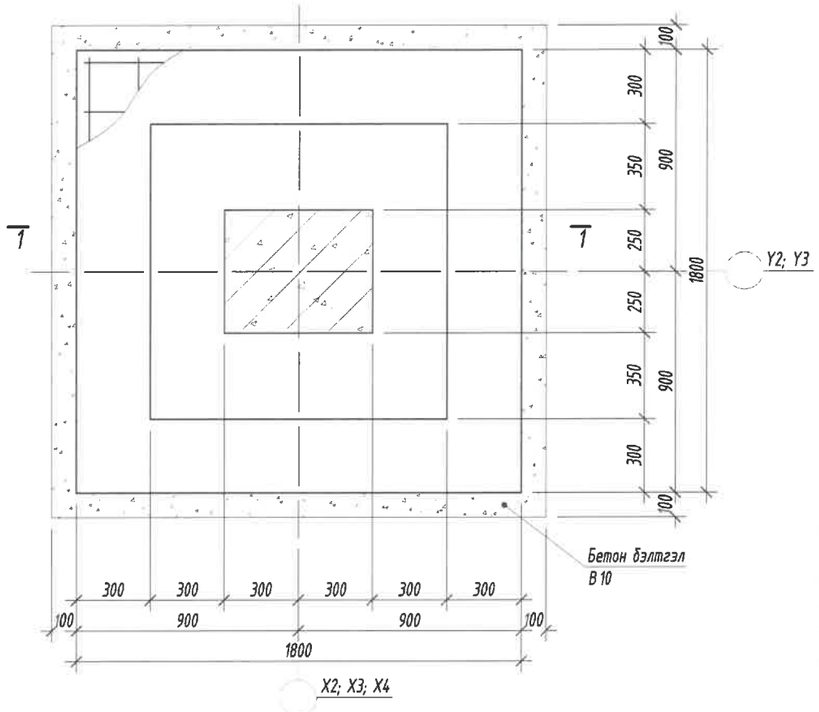

Огтлол 1-1
М1:25

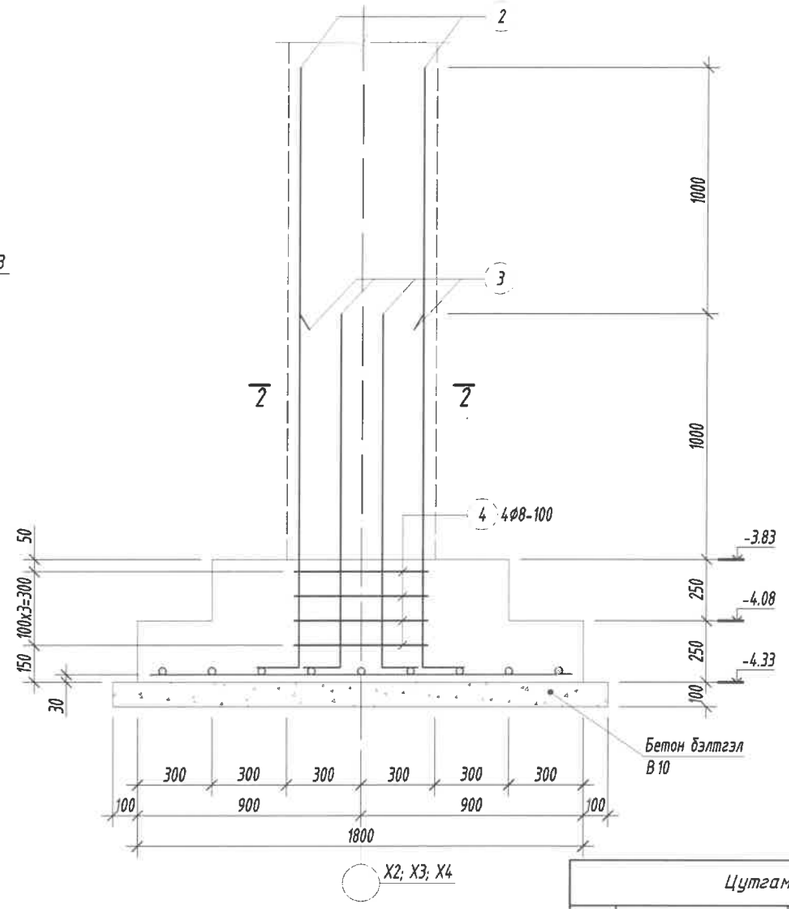

Огтлол 2-2
М 1:25

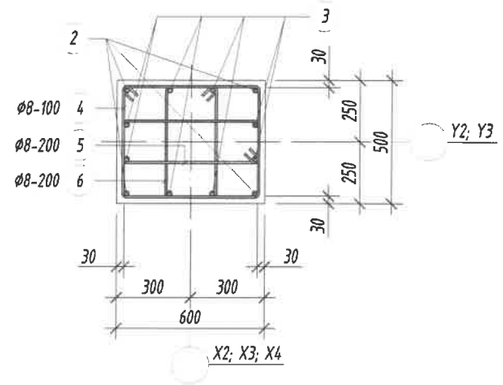

Хэсгийн тодорхойлолт

Поз	2	3	4
Загвар	280, 2260, R=180, 160	280, 1260, R=180, 160	650, 45°, 550, 440, 540
Поз	5	6	
Загвар	290, 650, 45°, 540, 180	320, 550, 45°, 440, 210	

Суурийн улны арматурчлал
М 1:25

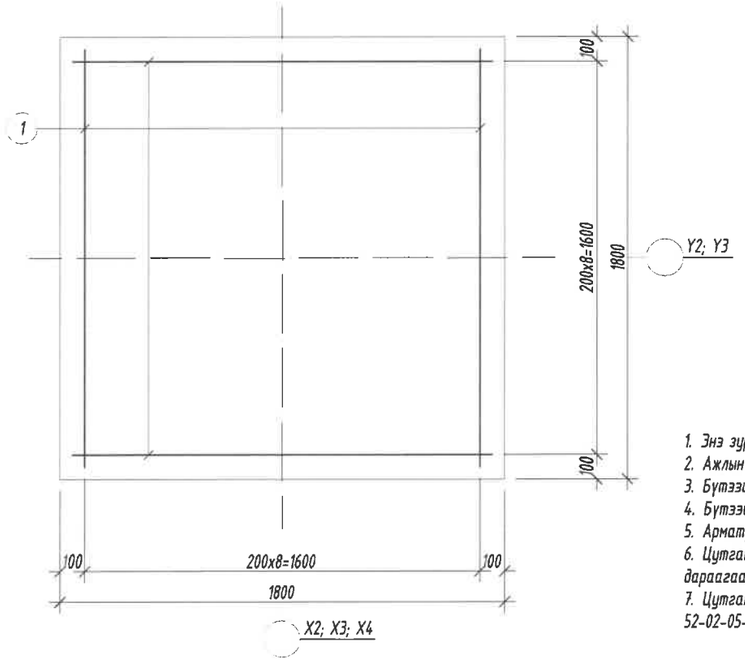

Цутгамал төмөр бетон бүтээцийн материалын тодорхойлолт

Поз	Тэмдэглэгээ	Нэр				Тоо ширхэг	Жин /кг/ Нэгж	Нийт
		Баганан суурь /БС-4/-н арматур				4	154.2	616.9
1		Ø	20	ГОСТ 5781-82* /А400/ L=	1700	18	4.1925	75.464
2		Ø	22	ГОСТ 5781-82* /А400/ L=	2700	4	8.0569	32.228
3		Ø	22	ГОСТ 5781-82* /А400/ L=	1700	8	5.0729	40.583
4	хомут	Ø	8	ГОСТ 5781-82* /А240/ L=	2180	4	0.8602	3.4408
5	хомут	Ø	8	ГОСТ 5781-82* /А240/ L=	1660	2	0.655	1.31
6	хомут	Ø	8	ГОСТ 5781-82* /А240/ L=	1520	2	0.5998	1.1995
		Бетон орц, В20				V=1.2x4=4.8м³		
		Бетон бэлтгэлийн орц, В10				V=0.4x4=1.6м³		

Тайлбар:

1. Энэ зургийг ББ-н Суурийн байгуулалтын зурагтай хамт үзнэ.
2. Ажлын арматурын анги А400, А240.
3. Бүтээцийн бетоны анги В20.
4. Бүтээцийн бетон бэлтгэлийн анги В10.
5. Арматурын хамгаалах үеийн зузаан 30мм байна.
6. Цутгамал төмөр бетон бүтээцийг хэв хашмалд бэлтгэж цутгасны дараагаар бэхжилтийн 70%-д хүрсэний дараа хэв хашмалыг авна.
7. Цутгамал бетон, төмөр бетон бүтээцийн ажлыг БНБД 52-02-05-ийн дагуу хийж гүйцэтгэнэ.

ББСМО
Хаяг: БЗД, 30-р хороо "ББСМО" ХХК-н байр
Утас: 77716139, 99116139, 95103339.
И-мэйл:bbsmo_ub@yahoo.com, Вэб:BBSMO.mn

Булган аймаг. Булган сум. 5-р баг
Булган аймаг дахь цагдаагийн газрын албан конторын барилга

Баганан суурь БС-4-н хэв, арматурчлал, огтлолууд, түүвэр

Захирал	Б.Сүнжидмаа	ЕГ Шифр: ББ-18/2025	Масштаб: М1:25	Ує шат: А3	
Инженер	Б.Ганзориг			Огноо: 2025	
Гүйцэтгэсэн	Б.Ганзориг	Г Шифр:	Зургийн дугаар: ББ-09	Хуудас: 79	
Шалгасан	Б.Сүнжидмаа				

Баганан суурь БС-5-н арматурчлал
М 1:25

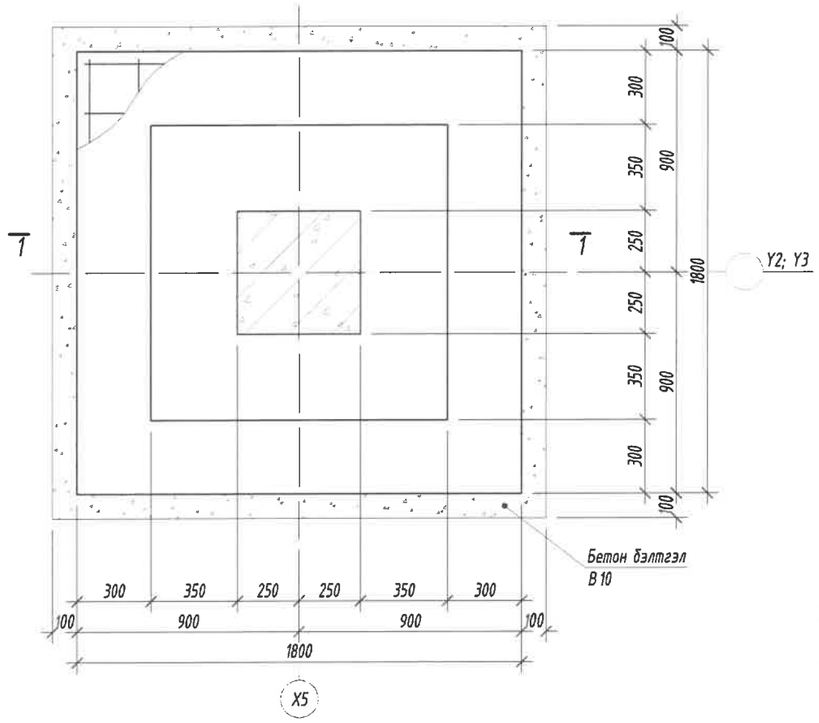

Суурийн улны арматурчлал
М 1:25

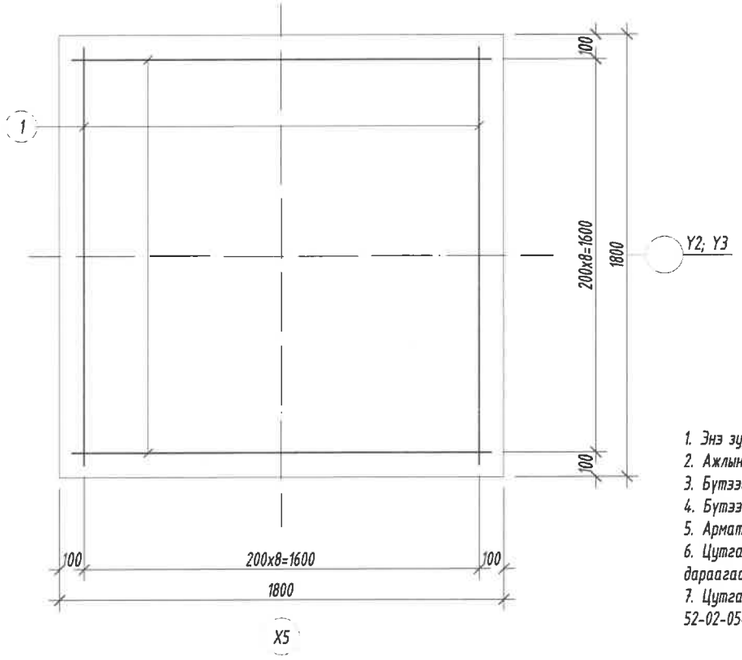

Огтлол 1-1
М1:25

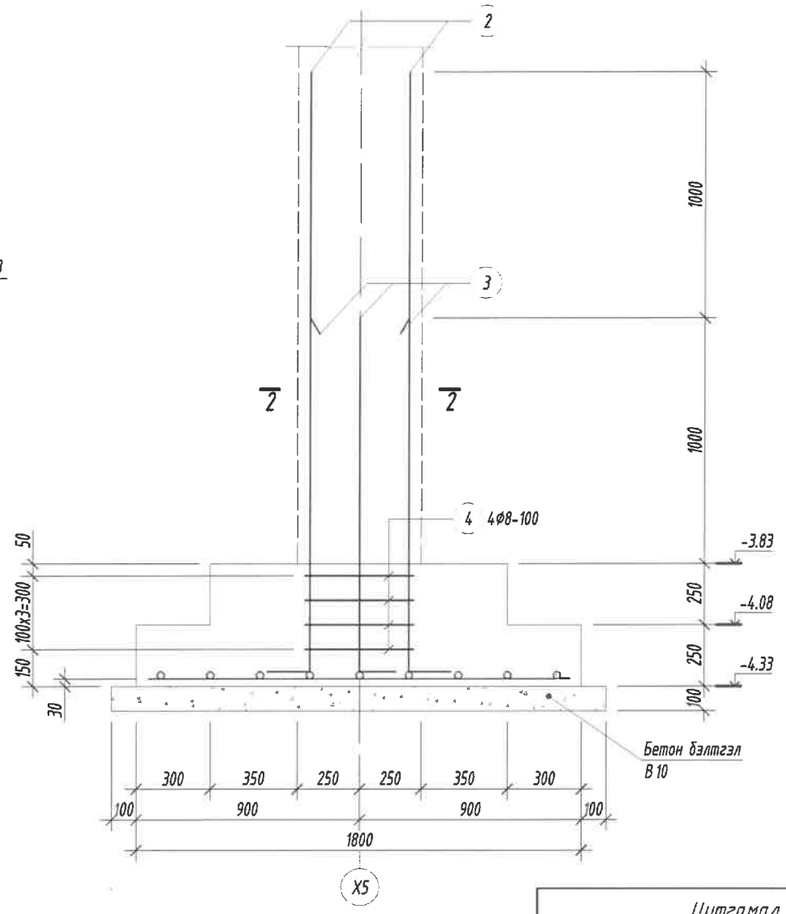

Огтлол 2-2
М 1:25

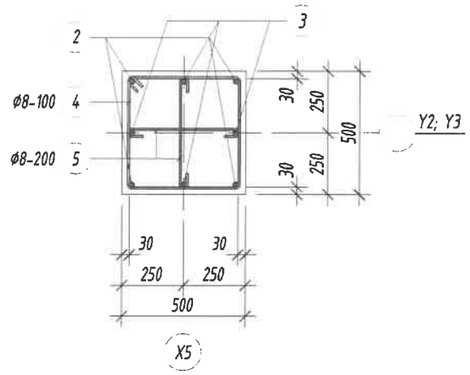

Хэсгийн тодорхойлолт

Поз	2	3
Загвар	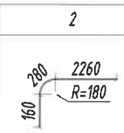	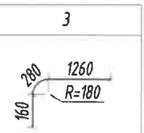
Поз	**4**	**5**
Загвар	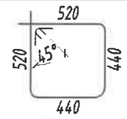	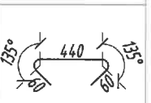

Цутгамал төмөр бетон бүтээцийн материалын тодорхойлолт

Поз	Тэмдэглэгээ	Нэр				Тоо ширхэг	Жин /кг/ Нэгж	Жин /кг/ Нийт
		Баганан суурь /БС-5/-н арматур				2	152.2	304.4
1		⌀	20	ГОСТ 5781-82* /А400/ L=	1700	18	4.1925	75.464
2		⌀	22	ГОСТ 5781-82* /А400/ L=	2700	4	8.0569	32.228
3		⌀	22	ГОСТ 5781-82* /А400/ L=	1700	8	5.0729	40.583
4	хомут	⌀	8	ГОСТ 5781-82* /А240/ L=	1920	4	0.7576	3.0304
5	холбоос	⌀	8	ГОСТ 5781-82* /А240/ L=	560	4	0.221	0.8839
		Бетон орц, В20				$V=1.2x2=2.4м^3$		
		Бетон бэлтгэлийн орц, В10				$V=0.4x2=0.8м^3$		

Тайлбар:

1. Энэ зургийг ББ-н Суурийн байгуулалтын зурагтай хамт уншиж.
2. Ажлын арматурын анги А400, А240.
3. Бүтээцийн бетоны анги В20.
4. Бүтээцийн бетон бэлтгэлийн анги В10.
5. Арматурын хамгаалах үеийн зузаан 30мм байна.
6. Цутгамал төмөр бетон бүтээцийг хэв хашмалд бэлтгэж цутгасны дараагаар бэхжилтийн 70%-д хүрсэний дараа хэв хашмалыг авна.
7. Цутгамал бетон, төмөр бетон бүтээцийн ажлыг БНБД 52-02-05-ийн дагуу хийж гүйцэтгэнэ.

ББСМО
Хаяг: БЗД, 30-р хороо "ББСМО" ХХК-н байр
Утас: 77116139, 99116139, 95103339.
И-мэйл:bbsmo_ub@yahoo.com, Вэб:BBSMO.mn

Булган аймаг. Булган сум. 5-р баг
Булган аймаг дахь цагдаагийн газрын албан конторын барилга

Баганан суурь БС-5-н хэв, арматурчлал, огтлолуд, түвшин

Захирал	Б.Сүнжидмаа	ЕГ Шифр:			Ye шат: А3
Инженер	Б.Ганзориг	ББ-18/2025		Масштаб: М1:25	Огноо: 2025
Гүйцэтгэсэн	Б.Ганзориг	Шифр:		Зургийн дугаар: ББ-10	Хуудас: 79
Шалгасан	Б.Сүнжидмаа				

... төсөл магадлал хянасан
ЭКСПЕРТ
Засварлай...
2024-2027

Огтлол 1-1
М1:50

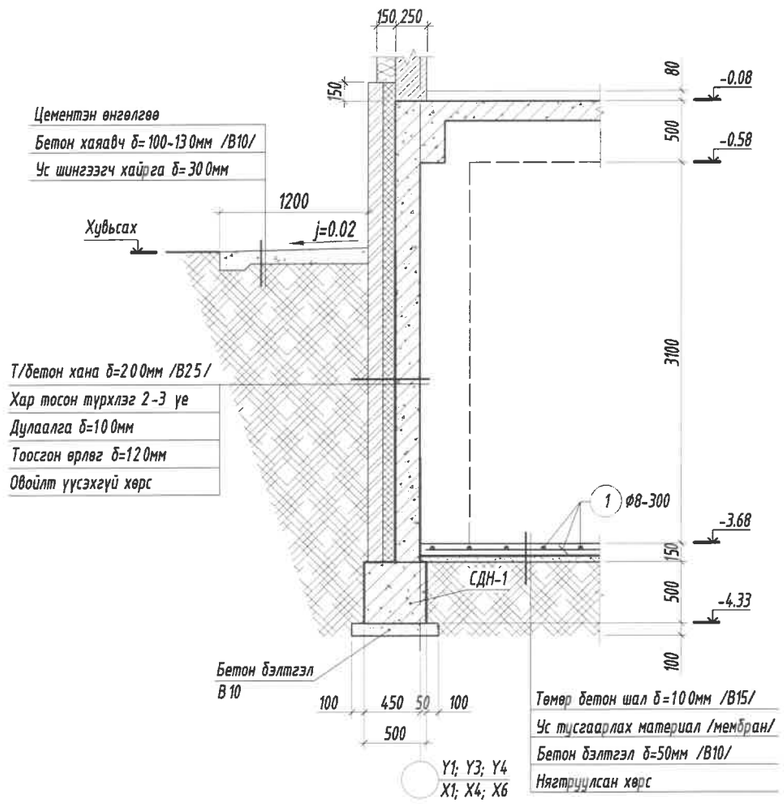

Огтлол 2-2
М1:50

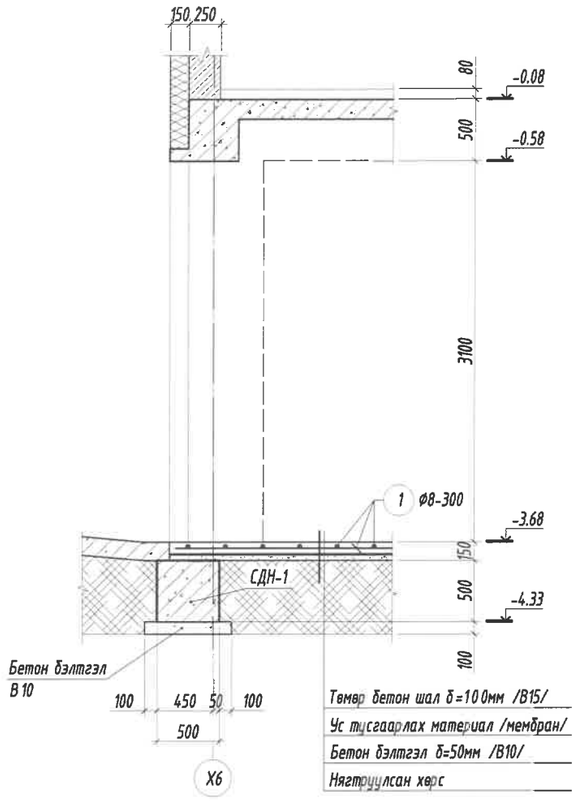

Огтлол 3-3
М1:50

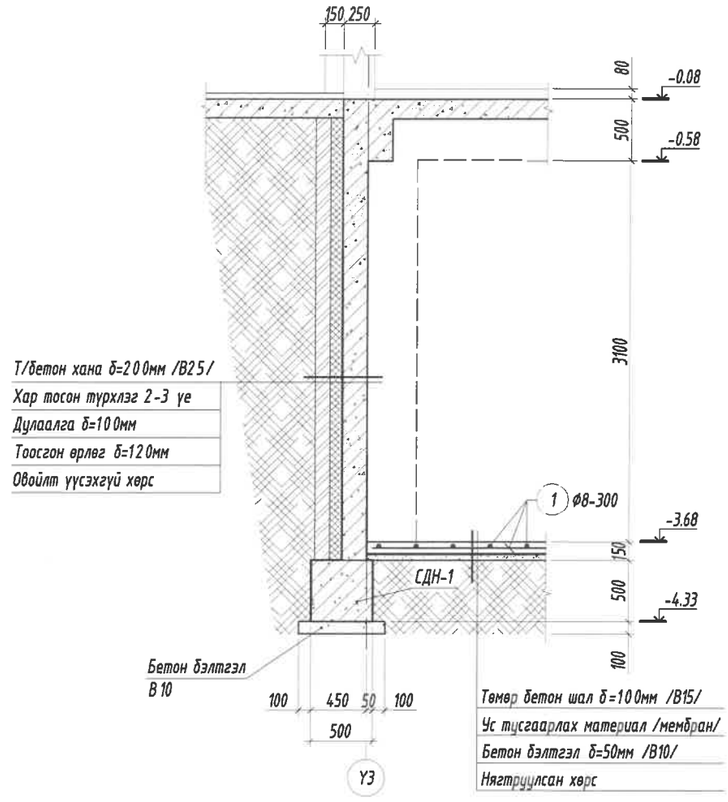

Дотор хананы суурь /200мм/
М1:25

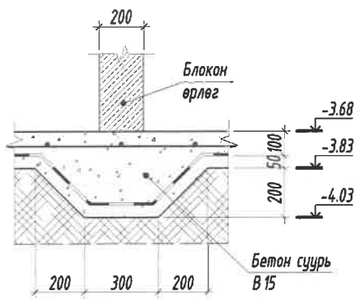

Дотор хананы суурь /120мм/
М1:25

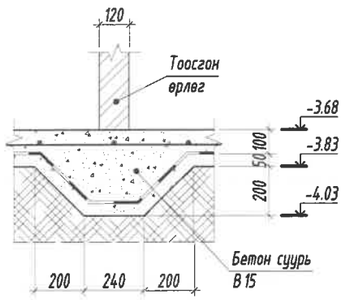

Тайлбар:

1. Энэ зургийг ББ-н Суурийн байгуулалтын зураг тай хамт үзнэ.
2. Ажлын арматурын анги А400, А240.
3. Бутээцийн бетоны анги В20.
4. Бутээцийн бетон бэлтгэлийн анги В10.
5. Арматурын хамгаалах үеийн зузаан 30мм байна.
6. Цутгамал төмөр бетон бутээцийг хэв хашмалд бэлтгэж цутгасны дараагаар бэхжилтийн 70%-д хүрсэний дараа хэв хашмалыг авна.
7. Цутгамал бетон, төмөр бетон бутээцийн ажлыг БНБД 52-02-05-ийн дагуу хийж гүйцэтгэнэ.

ББСМО ХХК	Булган аймаг. Булган сум. 5-р баг Булган аймаг дахь цагдаагийн газрын албан конторын барилга				
	Суурийн огтлол 1-1, 2-2, 3-3, Дотор хананы суурь				Ye шат: А3
	Захирал	Б.Сүнжидмаа	ЕГ Шифр: ББ-18/2025	Масштаб: М1:50	Огноо: 2025
	Инженер	Б.Ганзориг			
Хаяг: БЗД, 30-р хороо "ББСМО" ХХК-н байр Утас: 77116139, 99116139, 95163339. И-мэйл:bbsmo_ub@yahoo.com, Вэб:BBSMO.mn	Гүйцэтгэсэн	Б.Ганзориг	ТГ Шифр:	Зургийн дугаар: ББ-11	Хуудас: 79
	Шалгасан	Б.Сүнжидмаа			

Суурийн дамнуруу /СДН-1/-н арматурчлал М1:25

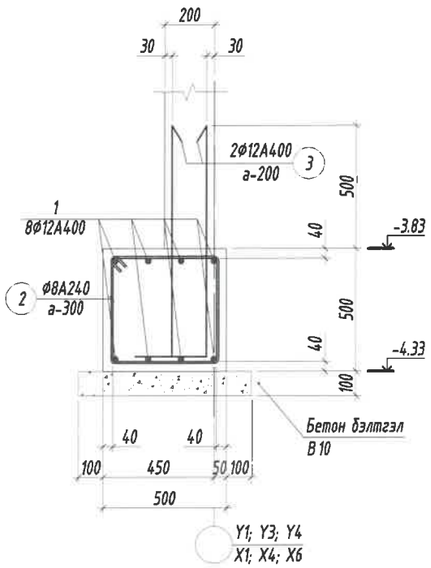

Хэсгийн тодорхойлолт

Поз	2	3
Загвар	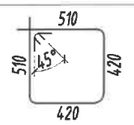	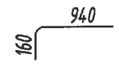

Цутгамал төмөр бетон бүтээцийн материалын тодорхойлолт								
Поз	Тэмдэглэгээ	Нэр				Тоо ширхэг	Жин /кг/ Нэгж	Нийт
		Суурийн дамнуруу /СДН-1/-н арматур				1	1814	1814
1		ø	12	ГОСТ 5781-82* /А400/ L=	12000	72	10.654	767.07
2	хомут	ø	8	ГОСТ 5781-82* /А240/ L=	1860	294	0.7339	215.77
3	Гаргалгаа	ø	12	ГОСТ 5781-82* /А400/ L=	1100	840	0.9766	820.34
3*	Гаргалгаа	ø	14	ГОСТ 5781-82* /А400/ L=	1100	8	1.3293	10.634
		Бетон орц, В20				V=18.0м³		
		Бетон бэлтгэлийн орц, В10				V=5.0м³		
		Шалны арматур				1	285.6	285.6
4		ø	8	MNS ГОСТ 31938:2015 /GFRP/ L=	12000	280	1.02	285.6
		Бетон орц, В15				V=68.4м³		

Тайлбар:

1. Энэ зургийг ББ-н Суурийн байгуулалтын зурагтай хамт үзнэ.
2. Ажлын арматурын анги А400, А240.
3. Бүтээцийн бетоны анги В20.
4. Бүтээцийн бетон бэлтгэлийн анги В10.
5. Арматурын хамгаалах үеийн зузаан 30мм байна.
6. Цутгамал төмөр бетон бүтээцийг хэв хашмалд бэлтгэж цутгасны дараагаар бэхжилтийн 70%-д хүрсэний дараа хэв хашмалыг авна.
7. Цутгамал бетон, төмөр бетон бүтээцийн ажлыг БНбД 52-02-05-ийн дагуу хийж гүйцэтгэнэ.

ББСМО ХХК	Булган аймаг. Булган сум. 5-р баг Булган аймаг дахь цагдаагийн газрын албан конторын барилга					
	Суурийн дамнуруу /СДН-1/-н арматурчлал, түүвэр					Ye шат: А3
	Захирал	Б.Сүнжидмаа		ГГ Шифр: ББ-18/2025	Масштаб: М1:50	Огноо: 2025
	Инженер	Б.Ганзориг				
Хаяг: БЗД, 30-р хороо "ББСМО" ХХК-н байр Утас: 77116139, 99116139, 95103339. И-мэйл:bbsmo_ub@yahoo.com, Вэб-BBSMO.mn	Гүйцэтгэсэн	Б.Ганзориг		ТГ Шифр:	Зургийн дугаар: ББ-12	Хуудас: 79
	Шалгасан	Б.Сүнжидмаа				

Зоорийн давхрын цутгамал хананы байршил

М1:100

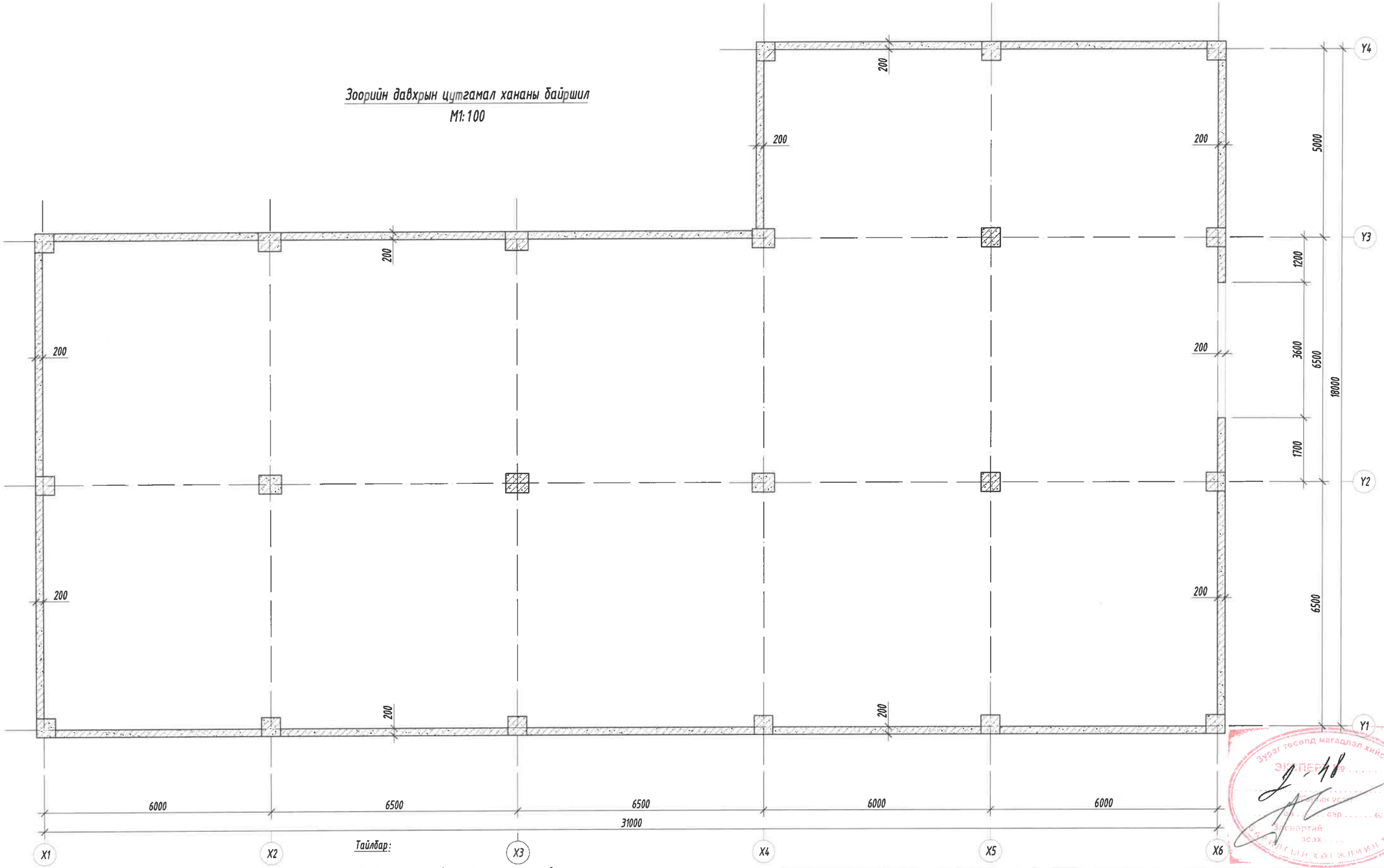

Тайлбар:

1. Энэ зургийг ББ-н Цутгамал хананы хэв, арматурчлалын зурагтай хамт үзнэ.
2. Ажлын арматурын анги А400, А240.
3. Бүтээцийн бетоны анги В25.
4. Арматурын хамгаалах үеийн зузаан 20мм байна.
5. Цутгамал төмөр бетон бүтээцийг хэв хашмалд бэлтгэж цутгасны дараагаар бэхжилтийн 70%-д хүрсэний дараа хэв хашмалыг авна.
6. Цутгамал бетон, төмөр бетон бүтээцийн ажлыг БНБД 52-02-05-ийн дагуу хийж гүйцэтгэнэ.
7. Арматурын хамгаалах үеийг "20-D10/13" марктай сэнсэн хэлбэрт хөндийрүүлэгчээр гаргана, тоо ширхэгийг талбай дээр гаргана.

ББСМО ХАРИЛЦАН ЗУРАГ ТӨСӨЛ, ЗӨВЛӨХ ҮЙЛЧИЛГЭЭ	Булган аймаг. Булган сум. 5-р баг Булган аймаг дахь цагдаагийн газрын албан конторын барилга				
	Зоорийн давхрын цутгамал хананы байршил				Үе шат: А3
Захирал	Б.Сүнжидмаа		ЕГ Шифр: ББ-18/2025	Масштаб: М1:100	Огноо: 2025
Инженер	Б.Ганзориг				
Гүйцэтгэсэн	Б.Ганзориг		ТГ Шифр:	Зургийн дугаар: ББ-13	Хуудас: 79
Шалгасан	Б.Сүнжидмаа				

Хаяг: БЗД, 30-р хороо "ББСМО" ХХК-н байр
Утас: 77116139, 99116139, 95103339.
И-мэйл:bbsmo_ub@yahoo.com, Вэб:BBSMO.mn

Зураг тесөд магадлал хийсэн
ЭКСПЕРТ
2-18
Монгол Улсын Барилгын хөгжлийн төв

"X1" тэнхлэгийн дагуух цутгамал хананы хэв
М1:100

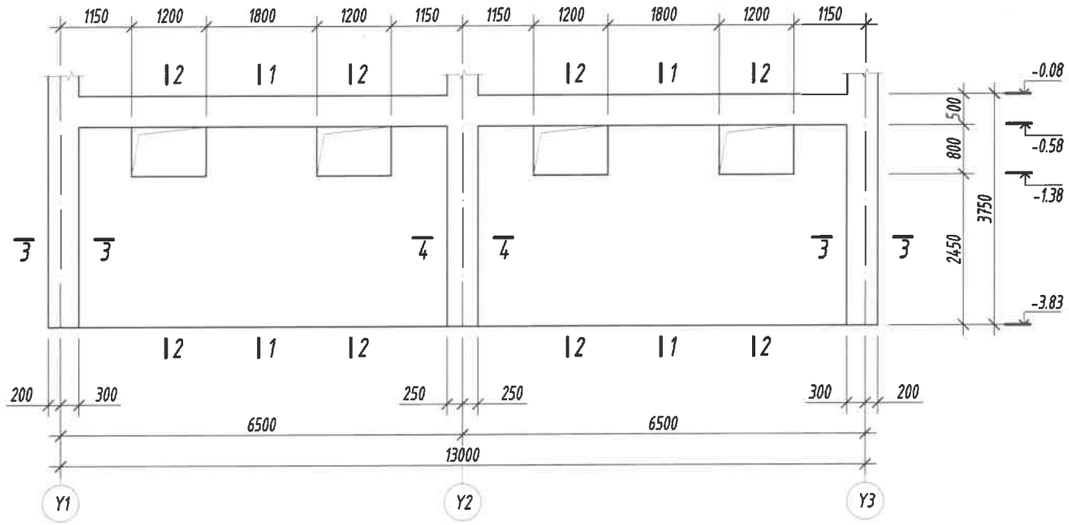

"X4" тэнхлэгийн дагуух цутгамал хананы хэв
М1:100

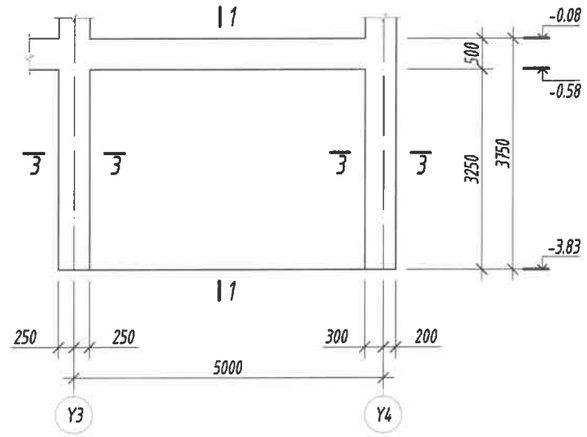

"X1" тэнхлэгийн дагуух цутгамал хананы арматурчлал
М1:100

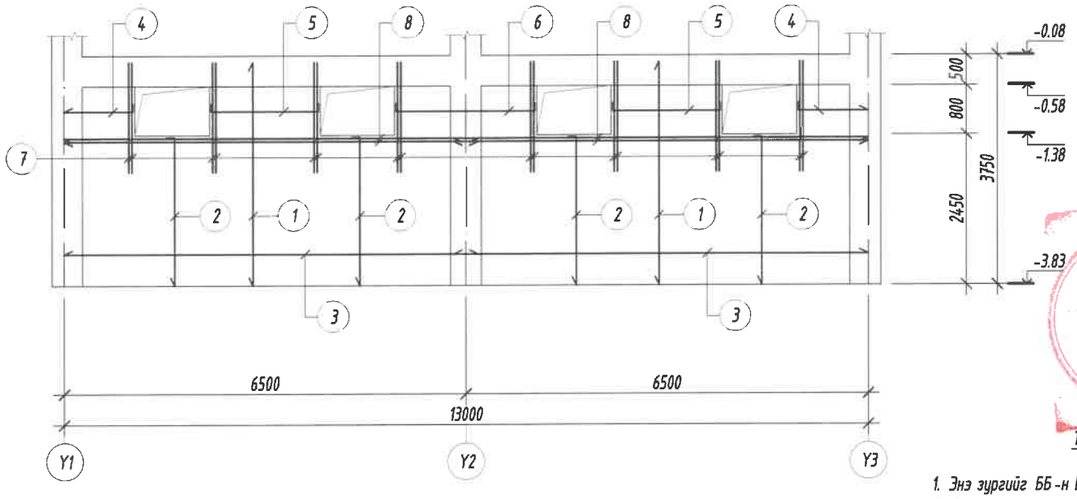

"X4" тэнхлэгийн дагуух цутгамал хананы арматурчлал
М1:100

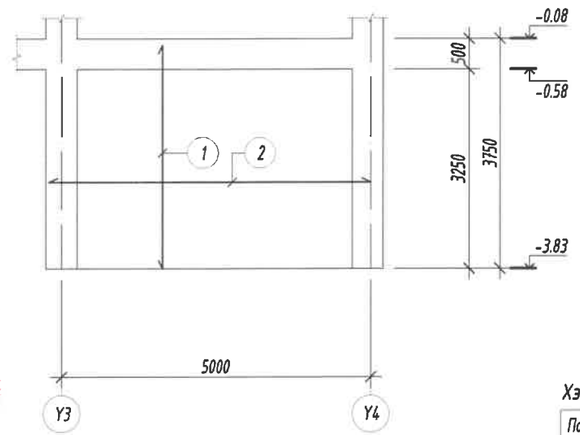

Тайлбар:

1. Энэ зургийг ББ-н Цутгамал хананы байршилын зурагтай хамт үзнэ.
2. Ажлын арматурын анги А400, А240.
3. Бутээцийн бетоны анги В25.
4. Арматурын хамгаалах үеийн зузаан 20мм байна.
5. Цутгамал төмөр бетон бүтээцийг хэв хашмалд бэлтгэж цутгасны дараагаар бэхжилтийн 70%-д хүрсэний дараа хэв хашмалыг авна.
6. Цутгамал бетон, төмөр бетон бүтээцийн ажлыг БНБД 52-02-05-ийн дагуу хийж гүйцэтгэнэ.
7. Арматурын хамгаалах үеийг "20-D10/13" марктай сэнсэн хэлбэрт хөндийрүүлэгчээр гаргана, тоо ширхэгийг талбай дээр гаргана.

Хэсгийн тодорхойлолт

Поз	3
Загвар	

Хэсгийн тодорхойлолт

Поз	2	4	5	6	9
Загвар	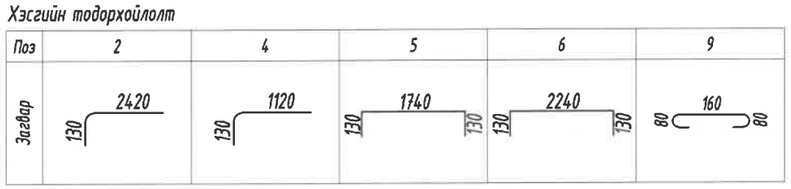				

ББСМО ХХК	Булган аймаг. Булган сум. 5-р баг Булган аймаг дахь цагдаагийн газрын албан конторын барилга				
	"X1", "X4" тэнхлэгийн дагуух цутгамал хананы хэв, арматурчлал				Ує шат: А3
	Захирал	Б.Сүнжидмаа	ЕГ Шифр: ББ-18/2025	Масштаб: М1:100	Огноо: 2025
	Инженер	Б.Ганзориг			
Хаяг: БЗД, 30-р хороо "ББСМО" ХХК-н байр Утас: 77116339, 99116339, 95103339. И-мэйл:bbsmo_ub@yahoo.com, Вэб:BBSMO.mn	Гүйцэтгэсэн	Б.Ганзориг	Г Шифр:	Зургийн дугаар: ББ-14	Хуудас: 79
	Шалгасан	Б.Сүнжидмаа			

"Х6" тэнхлэгийн дагуух цутгамал хананы хэв
М1:100

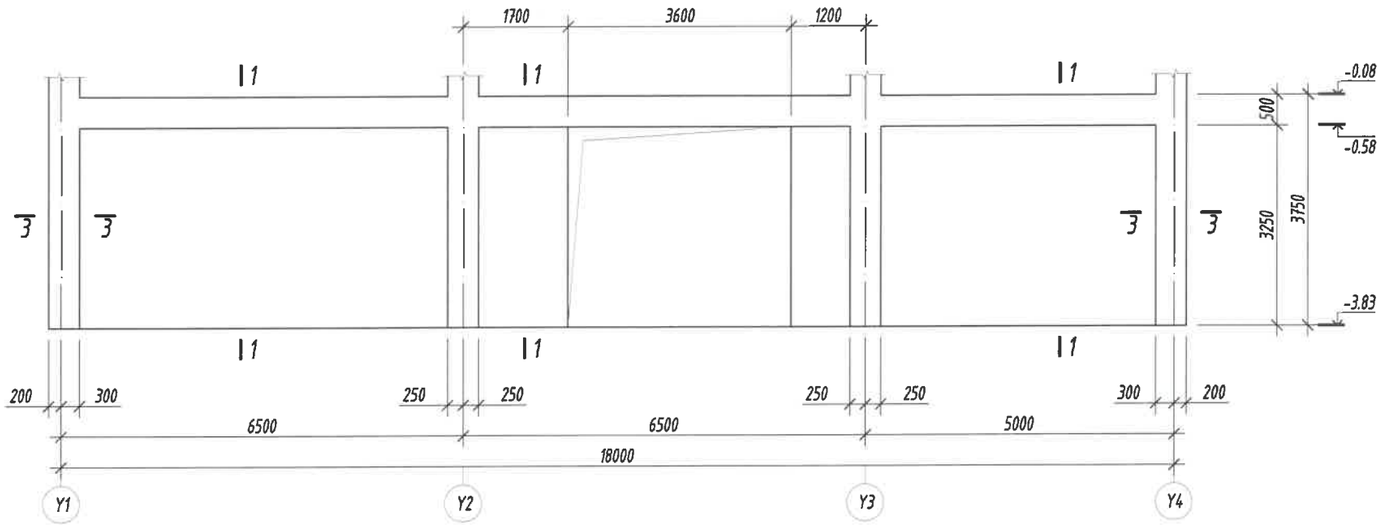

Огтлол 3-3 М1:25

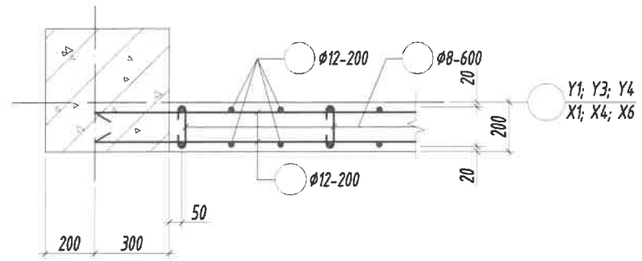

"Х6" тэнхлэгийн дагуух цутгамал хананы арматурчлал
М1:100

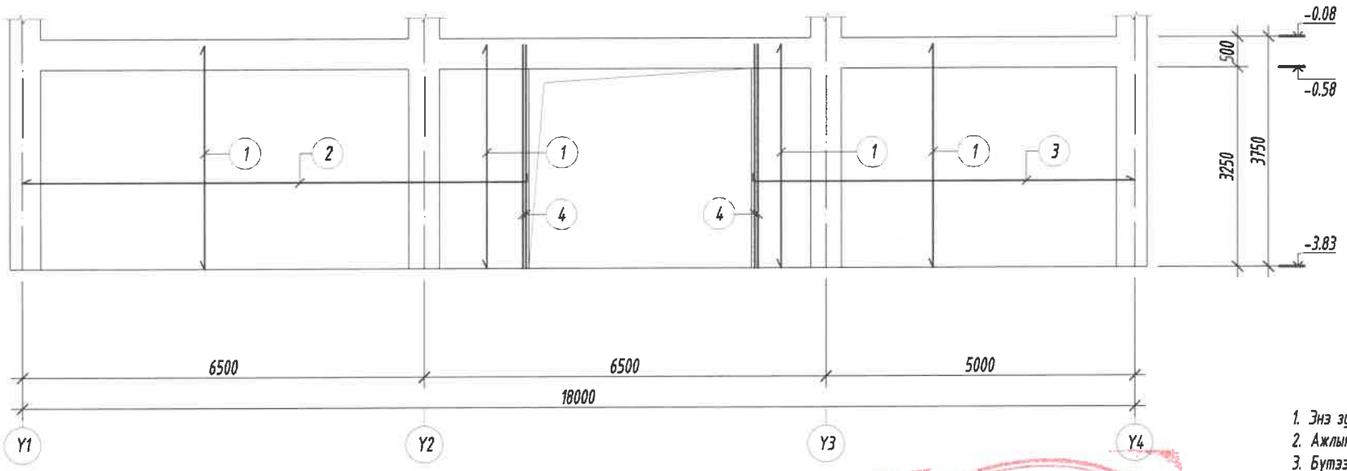

Огтлол 4-4 М1:25

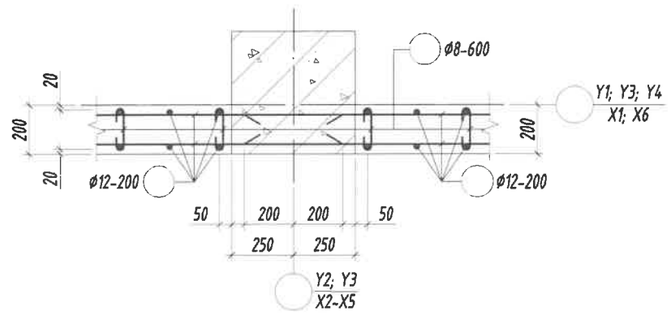

Тайлбар:

1. Энэ зургийг ББ-н Цутгамал хананы байршилын зурагтай хамт уншиж.
2. Ажлын арматурын анги А400, А240.
3. Бутээцийн бетоны анги В25.
4. Арматурын хамгаалах үеийн зузаан 20мм байна.
5. Цутгамал төмөр бетон бутээцийг хэв хашмалд бэлтгэж цутгасны дараагаар бэхжилтийн 70%-д хүрсэний дараа хэв хашмалыг авна.
6. Цутгамал бетон, төмөр бетон бутээцийн ажлыг БНбД 52-02-05-ийн дагуу хийж гүйцэтгэнэ.
7. Арматурын хамгаалах үеийг "20-D10/13" марктай сэнсэн хэлбэрт хөндийрүүлэгчээр гаргана, тоо ширхэгийг талбай дээр гаргана.

Хэсгийн тодорхойлолт

Поз	2	3	5
Загвар	130 / 8170	130 / 6170	80 / 160 / 80

ББСМО ХХК	Булган аймаг. Булган сум. 5-р баг Булган аймаг дахь цагдаагийн газрын албан конторын барилга				
	"Х6" тэнхлэгийн дагуух цутгамал хананы хэв, арматурчлал, огтлолууд				Ye шат: А3
	Захирал	Б.Сүнжидмаа	ЕГ Шифр: ББ-18/2025	Масштаб: М1:100	Огноо: 2025
	Инженер	Б.Ганзориг			
Хаяг: БЗД, 30-р хороо "ББСМО" ХХК-и байр Утас: 77116339, 99116339, 95103339. И-мэйл:bbsmo_ub@yahoo.com, Вэб:BBSMO.mn	Гүйцэтгэсэн	Б.Ганзориг	ТГ Шифр:	Зургийн дугаар: ББ-15	Хуудас: 79
	Шалгасан	Б.Сүнжидмаа			

"Y1" тэнхлэгийн дагуух цутгамал хананы хэв
М1:100

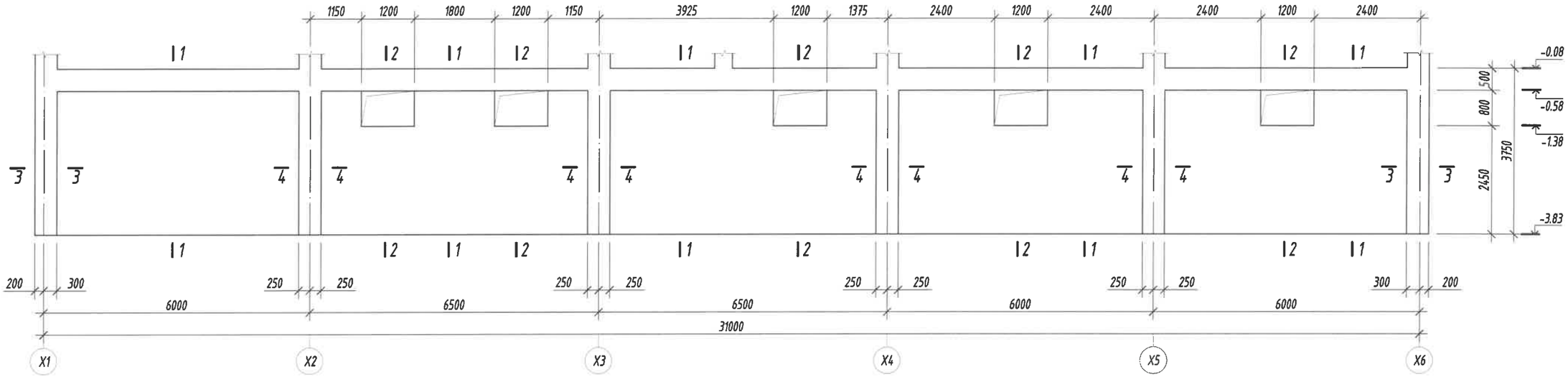

"Y1" тэнхлэгийн дагуух цутгамал хананы арматурчлал
М1:100

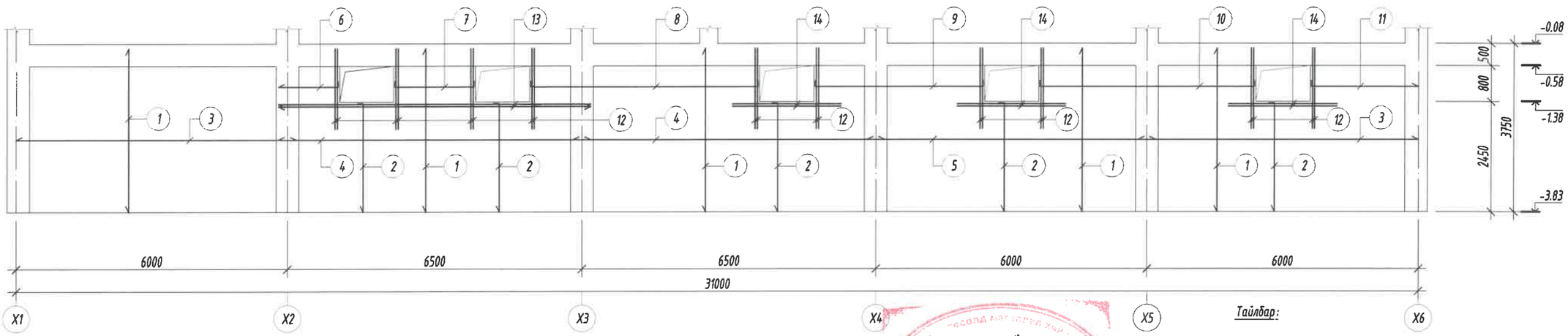

Хэсгийн тодорхойлолт

Поз	2	6	7	8	9	10	11	15
Загвар	130 2420	130 1320	130 1740 130	130 5010 130	130 3710 130	130 4740 130	130 2370	80 160 80

Тайлбар:

1. Энэ зургийг ББ-н Цутгамал хананы байршилын зурагтай хамт үзнэ.
2. Ажлын арматурын анги А400, А240.
3. Бүтээцийн бетоны анги В25.
4. Арматурын хамгаалах үеийн зузаан 20мм байна.
5. Цутгамал төмөр бетон бүтээцийг хэв хашмалд бэлтгэж цутгасны дараагаар бэхжилтийн 70%-д хүрсэний дараа хэв хашмалыг авна.
6. Цутгамал бетон, төмөр бетон бүтээцийн ажлыг БНБД 52-02-05-ийн дагуу хийж гүйцэтгэнэ.
7. Арматурын хамгаалах үеийг "20-D10/13" марктай сэнсэн хэлбэрт хөндийрүүлэгчээр гаргана, тоо ширхэгийг талбай дээр гаргана.

ББСМО ХХК
Хаяг: БЗД, 30-р хороо "ББСМО" ХХК-н байр
Утас: 77116139, 99116139, 95103339.
И-мэйл:bbsmo_ub@yahoo.com, Вэб:BBSMO.mn

Булган аймаг. Булган сум. 5-р баг
Булган аймаг дахь цагдаагийн газрын албан конторын барилга

"Y1" тэнхлэгийн дагуух цутгамал хананы хэв, арматурчлал					Ye шат: А3
Захирал	Б.Сүнжидмаа	ЕГ Шифр: ББ-18/2025	Масштаб: М1:100	Огноо: 2025
Инженер	Б.Ганзориг			
Гүйцэтгэгсэн	Б.Ганзориг	ТГ Шифр:	Зургийн дугаар: ББ-16	Хуудас: 79
Шалгасан	Б.Сүнжидмаа			

"У3" тэнхлэгийн дагуух цутгамал хананы хэв
М1:100

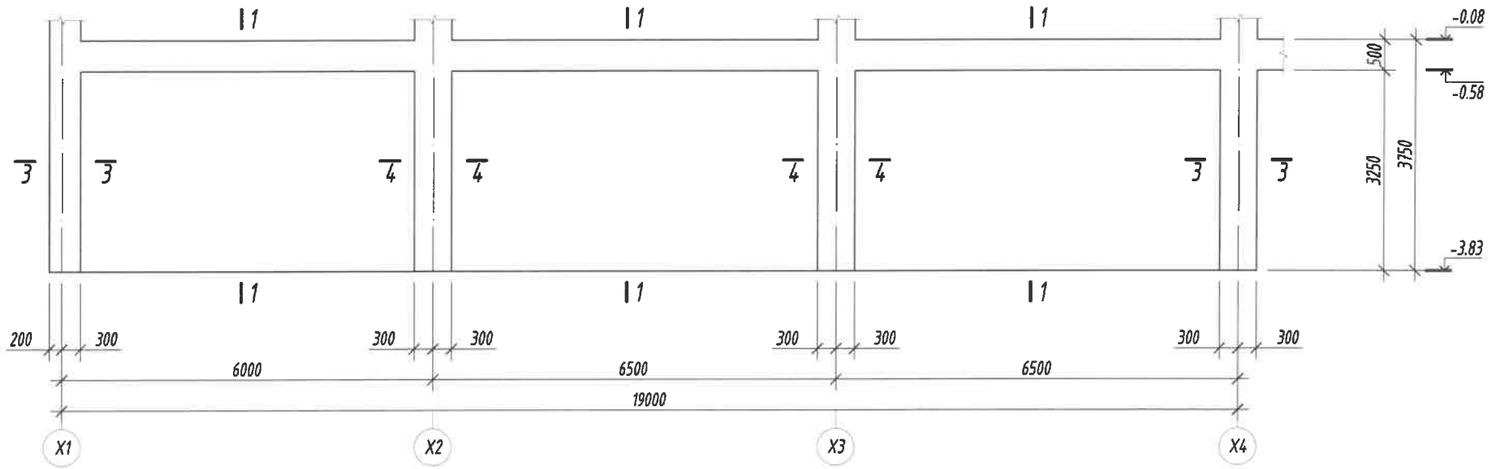

"У3" тэнхлэгийн дагуух цутгамал хананы арматурчлал
М1:100

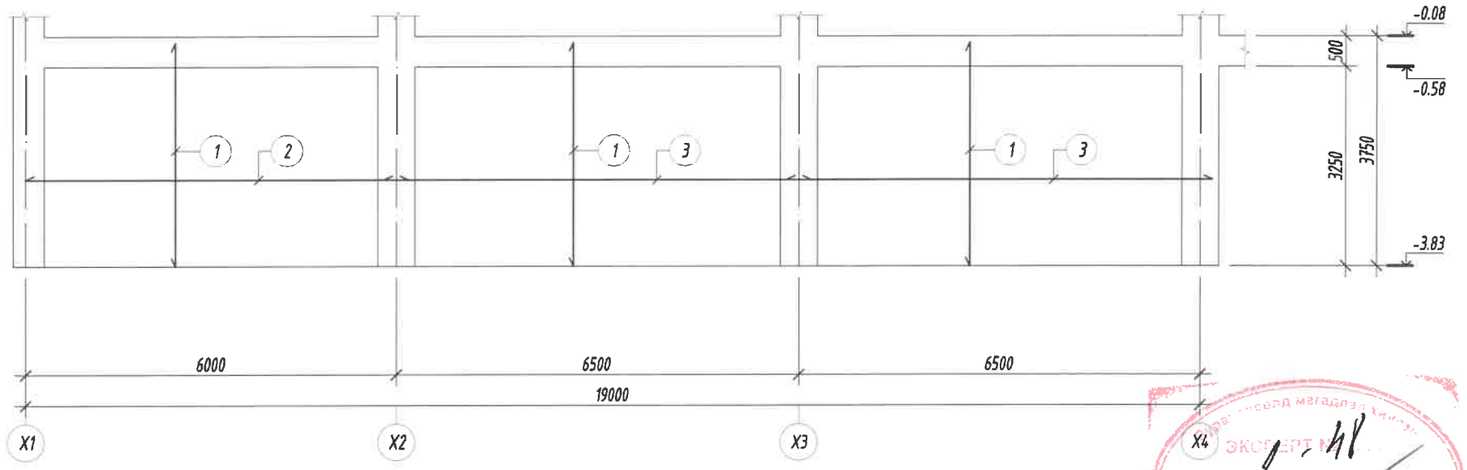

Тайлбар:

1. Энэ зургийг ББ-н Цутгамал хананы байршилын зурагтай хамт үзнэ.
2. Ажлын арматурын анги А400, А240.
3. Бүтээцийн бетоны анги В25.
4. Арматурын хамгаалах үеийн зузаан 20мм байна.
5. Цутгамал төмөр бетон бүтээцийг хэв хашмалд бэлтгэж цутгасны дараагаар бэхжилтийн 70%-д хүрсэний дараа хэв хашмалыг авна.
6. Цутгамал бетон, төмөр бетон бүтээцийн ажлыг БНбД 52-02-05-ийн дагуу хийж гүйцэтгэнэ.
7. Арматурын хамгаалах үеийг "20-D10/13" марктай сэнсэн хэлбэрт хөндийрүүлэгчээр гаргана, тоо ширхэгийг талбай дээр гаргана.

Хэсгийн тодорхойлолт

Поз	4
Загвар	

ББСМО	Булган аймаг. Булган сум. 5-р баг Булган аймаг дахь цагдаагийн газрын албан конторын барилга			
	"У3" тэнхлэгийн дагуух цутгамал хананы хэв, арматурчлал, огтлолууд			Уе шат: А3
Захирал	Б.Сүнжидмаа	ЕГ Шифр:	Масштаб:	Огноо:
Инженер	Б.Ганзориг	ББ-18/2025	М1:100	2025
Гүйцэтгэсэн	Б.Ганзориг	Т Шифр:	Зургийн дугаар:	Хуудас:
Шалгасан	Б.Сүнжидмаа		ББ-17	79

Хаяг: БЗД, 30-р хороо "ББСМО" ХХК-н байр
Утас: 77116159, 99116159, 95103339.
И-мэйл:bbsmo_ub@yahoo.com, Вэб:BBSMO.mn

"Y4" тэнхлэгийн дагуух цутгамал хананы хэв
M1:100

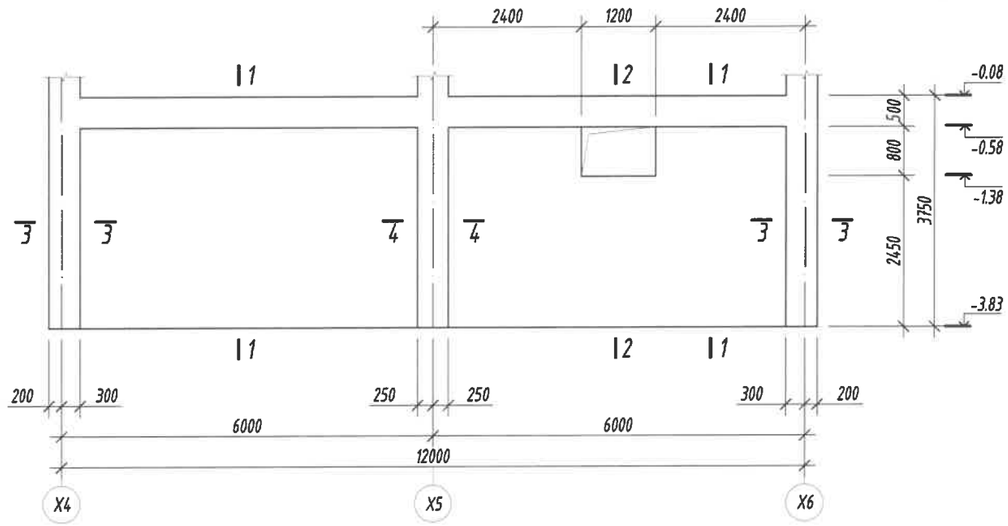

"Y4" тэнхлэгийн дагуух цутгамал хананы арматурчлал
M1:100

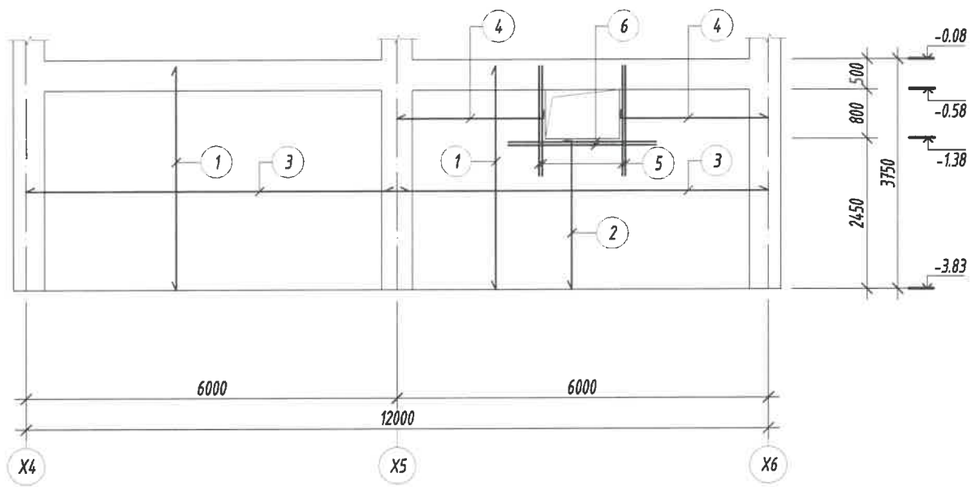

Огтлол 1-1 M1:25

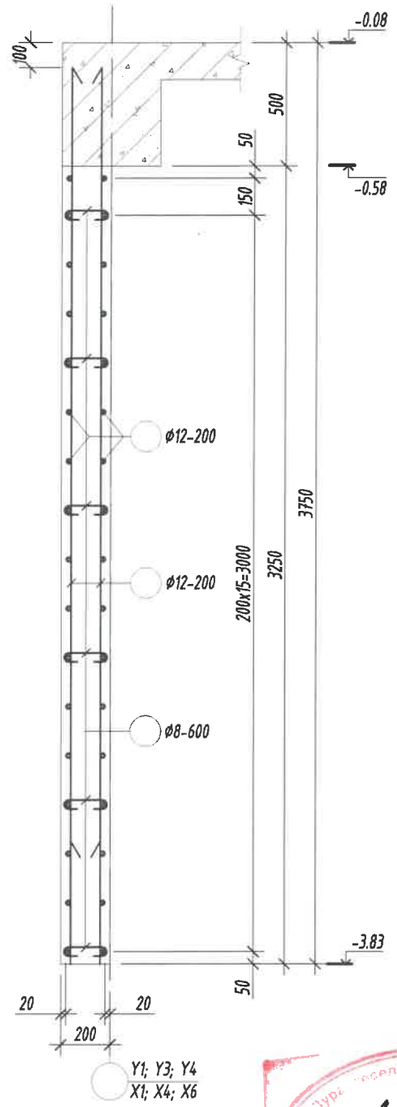

Огтлол 2-2 M1:25

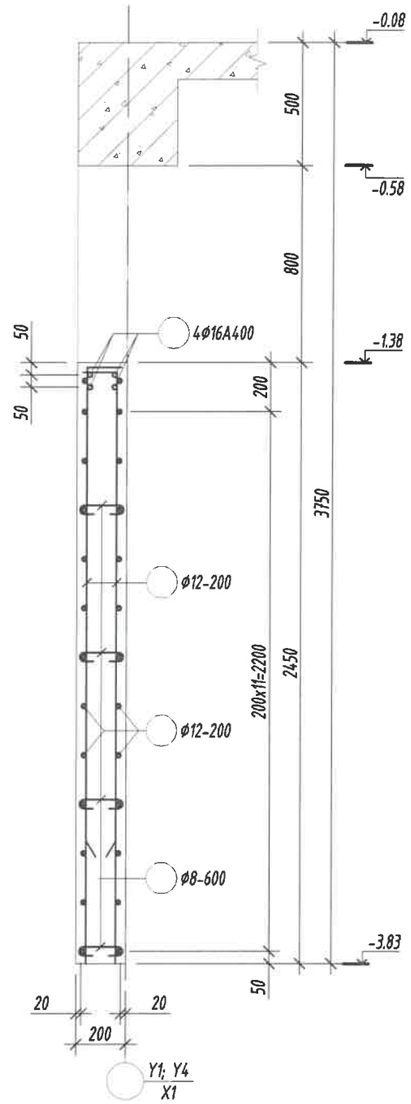

Хэсгийн тодорхойлолт

Поз	2	4	7
Загвар	130, 2420	130, 2370	80, 160, 80

Тайлбар:

1. Энэ зургийг ББ-н Цутгамал хананы байршлын зурагтай хамт үзнэ.
2. Ажлын арматурын анги А400, А240.
3. Бүтээцийн бетоны анги В25.
4. Арматурын хамгаалах үеийн зузаан 20мм байна.
5. Цутгамал төмөр бетон бүтээцийг хэв хашмалд бэлтгэж цутгасны дараагаар бэхжилтийн 70%-д хүрсэний дараа хэв хашмалыг авна.
6. Цутгамал бетон, төмөр бетон бүтээцийн ажлыг БНБД 52-02-05-ийн дагуу хийж гүйцэтгэнэ.
7. Арматурын хамгаалах үеийг "20-D10/13" марктай сэнсэн хэлбэрт хөндийрүүлэгчээр гаргана, тоо ширхэгийг талбай дээр гаргана.

ББСМО ХХК	Булган аймаг. Булган сум. 5-р баг Булган аймаг дахь цагдаагийн газрын албан конторын барилга				
	"Y4" тэнхлэгийн дагуух цутгамал хананы хэв, арматурчлал, огтлолууд				Уе шат: А3
	Захирал	Б.Сүнжидмаа	ЕГ Шифр: ББ-18/2025	Масштаб: M1:100	Огноо: 2025
	Инженер	Б.Ганзориг			
Хаяг: БЗД, 30-р хороо "ББСМО" ХХК-н байр Утас: 77716139, 99116139, 95103339. И-мэйл:bbsmo_ub@yahoo.com, Вэб:BBSMO.mn	Гүйцэтгэсэн	Б.Ганзориг	ТТ Шифр: —	Зургийн дугаар: ББ-18	Хуудас: 79
	Шалгасан	Б.Сүнжидмаа			

Цутгамал төмөр бетон бүтээцийн материалын тодорхойлолт								
Поз	Тэмдэглэгээ	Нэр				Тоо шит	Жин /кг/ Нэгж	Жин /кг/ Нийт
		"Y1" тэнхлэгийн дагуух цутгамал хананы арматур				1	2012	2012
1		ø	12	ГОСТ 5781-82* /А400/ L=	3650	220	3.2405	712.91
2		ø	12	ГОСТ 5781-82* /А400/ L=	2550	60	2.2639	135.84
3		ø	12	ГОСТ 5781-82* /А400/ L=	6200	60	5.5044	330.27
4		ø	12	ГОСТ 5781-82* /А400/ L=	6900	52	6.1259	318.55
5		ø	12	ГОСТ 5781-82* /А400/ L=	6400	26	5.682	147.73
6		ø	12	ГОСТ 5781-82* /А400/ L=	1450	10	1.2873	12.873
7		ø	12	ГОСТ 5781-82* /А400/ L=	2000	10	1.7756	17.756
8		ø	12	ГОСТ 5781-82* /А400/ L=	5270	10	4.6788	46.788
9		ø	12	ГОСТ 5781-82* /А400/ L=	3970	10	3.5246	35.246
10		ø	12	ГОСТ 5781-82* /А400/ L=	5000	10	4.4391	44.391
11		ø	12	ГОСТ 5781-82* /А400/ L=	2500	10	2.2195	22.195
12	хучитгэл	ø	14	ГОСТ 5781-82* /А400/ L=	1800	40	2.1751	87.006
13	хучитгэл	ø	14	ГОСТ 5781-82* /А400/ L=	6900	4	8.3381	33.352
14	хучитгэл	ø	14	ГОСТ 5781-82* /А400/ L=	2400	12	2.9002	34.802
15	холбоос	ø	8	ГОСТ 5781-82* /А240/ L=	320	256	0.1263	32.324
		Бетон орц, В25				V=17.5м³		

Цутгамал төмөр бетон бүтээцийн материалын тодорхойлолт								
Поз	Тэмдэглэгээ	Нэр				Тоо шит	Жин /кг/ Нэгж	Жин /кг/ Нийт
		"Y3" тэнхлэгийн дагуух цутгамал хананы арматур				1	1148	1148
1		ø	12	ГОСТ 5781-82* /А400/ L=	3650	172	3.2405	557.37
2		ø	12	ГОСТ 5781-82* /А400/ L=	6200	32	5.5044	176.14
3		ø	12	ГОСТ 5781-82* /А400/ L=	6900	64	6.1259	392.06
4	холбоос	ø	8	ГОСТ 5781-82* /А240/ L=	320	174	0.1263	21.97
		Бетон орц, В25				V=11.2м³		

Цутгамал төмөр бетон бүтээцийн материалын тодорхойлолт								
Поз	Тэмдэглэгээ	Нэр				Тоо шит	Жин /кг/ Нэгж	Жин /кг/ Нийт
		"Y4" тэнхлэгийн дагуух цутгамал хананы арматур				1	733	733
1		ø	12	ГОСТ 5781-82* /А400/ L=	3650	96	3.2405	311.09
2		ø	12	ГОСТ 5781-82* /А400/ L=	2550	12	2.2639	27.167
3		ø	12	ГОСТ 5781-82* /А400/ L=	6200	56	5.5044	308.25
4		ø	12	ГОСТ 5781-82* /А400/ L=	2500	20	2.2195	44.391
5	хучитгэл	ø	14	ГОСТ 5781-82* /А400/ L=	1800	8	2.1751	17.401
6	хучитгэл	ø	14	ГОСТ 5781-82* /А400/ L=	2400	4	2.9002	11.601
7	холбоос	ø	8	ГОСТ 5781-82* /А240/ L=	320	104	0.1263	13.132
		Бетон орц, В25				V=6.9м³		

Цутгамал төмөр бетон бүтээцийн материалын тодорхойлолт								
Поз	Тэмдэглэгээ	Нэр				Тоо шит	Жин /кг/ Нэгж	Жин /кг/ Нийт
		"X1" тэнхлэгийн дагуух цутгамал хананы арматур				1	865.2	865.2
1		ø	12	ГОСТ 5781-82* /А400/ L=	3650	68	3.2405	220.36
2		ø	12	ГОСТ 5781-82* /А400/ L=	2550	48	2.2639	108.67
3		ø	12	ГОСТ 5781-82* /А400/ L=	6700	52	5.9484	309.31
4		ø	12	ГОСТ 5781-82* /А400/ L=	1250	20	1.1098	22.195
5		ø	12	ГОСТ 5781-82* /А400/ L=	2000	20	1.7756	35.513
6		ø	12	ГОСТ 5781-82* /А400/ L=	2500	10	2.2195	22.195
7	хучитгэл	ø	14	ГОСТ 5781-82* /А400/ L=	1800	32	2.1751	69.605
8	хучитгэл	ø	14	ГОСТ 5781-82* /А400/ L=	6700	8	8.0964	64.771
9	холбоос	ø	8	ГОСТ 5781-82* /А240/ L=	320	100	0.1263	12.627
		Бетон орц, В25				V=6.9м³		

Цутгамал төмөр бетон бүтээцийн материалын тодорхойлолт								
Поз	Тэмдэглэгээ	Нэр				Тоо шит	Жин /кг/ Нэгж	Жин /кг/ Нийт
		"X4" тэнхлэгийн дагуух цутгамал хананы арматур				1	298.4	298.4
1		ø	12	ГОСТ 5781-82* /А400/ L=	3650	42	3.2405	136.1
2		ø	12	ГОСТ 5781-82* /А400/ L=	5200	34	4.6166	156.97
3	холбоос	ø	8	ГОСТ 5781-82* /А240/ L=	320	42	0.1263	5.3032
		Бетон орц, В25				V=2.9м³		

Цутгамал төмөр бетон бүтээцийн материалын тодорхойлолт								
Поз	Тэмдэглэгээ	Нэр				Тоо шит	Жин /кг/ Нэгж	Жин /кг/ Нийт
		"X6" тэнхлэгийн дагуух цутгамал хананы арматур				1	887.2	887.2
1		ø	12	ГОСТ 5781-82* /А400/ L=	3650	122	3.2405	395.34
2		ø	12	ГОСТ 5781-82* /А400/ L=	8300	34	7.3689	250.54
3		ø	12	ГОСТ 5781-82* /А400/ L=	6300	34	5.5932	190.17
4	хучитгэл	ø	14	ГОСТ 5781-82* /А400/ L=	3650	8	4.4107	35.286
5	холбоос	ø	8	ГОСТ 5781-82* /А240/ L=	320	126	0.1263	15.91
		Бетон орц, В25				V=8.3м³		

Тайлбар:

1. Энэ зургийг ББ-н Цутгамал хананы арматурчлалын зургатай хамт үзнэ.
2. Ажлын арматурын анги А400, А240.
3. Бүтээцийн бетоны анги В25.
4. Арматурын хамгаалах үеийн зузаан 20мм байна.
5. Цутгамал бетон, төмөр бетон бүтээцийн ажлыг БНбД 52-02-05-ийн дагуу хийж гүйцэтгэнэ.

ББСМО БАРИЛГЫН ЗУРАГ ТӨСӨЛ, ЗӨВЛӨГӨӨ ТҮҮГЭЭРЭЭ	Булган аймаг. Булган сум. 5-р баг Булган аймаг дахь цагдаагийн газрын албан конторын барилга				
	Цутгамал хананы материалын түүвэр				Үе шат: АЗ
	Захирал	Б.Сүнжидмаа	ЕГ Шифр: ББ-18/2025	Масштаб: М1:1	Огноо: 2025
	Инженер	Б.Ганзориг			
Хаяг: БЗД, 30-р хороо "ББСМО" ХХК-н байр Утас: 77116139, 99116139, 95103339. И-мэйл:bbsmo_ub@yahoo.com, Вэб:BBSMO.mn	Гүйцэтгэсэн	Б.Ганзориг	Т.Г. Шифр:	Зургийн дугаар: ББ-19	Хуудас: 79
	Шалгасан	Б.Сүнжидмаа			

Зоорийн давхрын багана, дамнуруугны байршил
М1:100

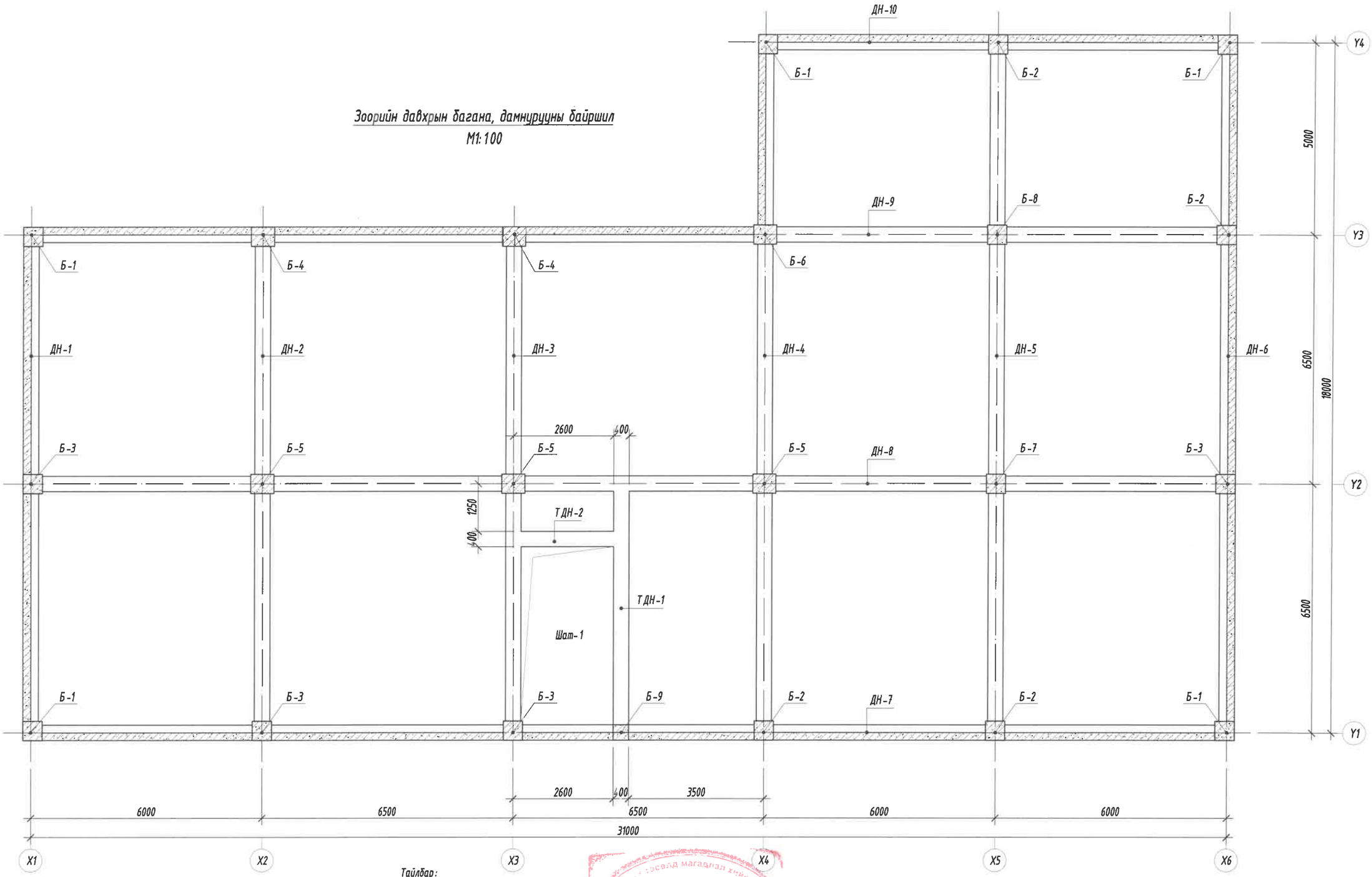

Тайлбар:

1. Энэ зургийг ББ-н Рам, Багана, Дамнуруу, Хучилтын зураг хамт үзнэ.
2. Ажлын арматурын анги А400, А240.
3. Бүтээцийн бетоны анги В25.
4. Арматурын хамгаалах үеийн зузаан 30мм байна.
5. Цутгамал төмөр бетон бүтээцийг хэв хашмалд бэлтгэж цутгасны дараагаар бэхжилтийн 70%-д хүрсэний дараа хэв хашмалыг авна.
6. Цутгамал бетон, төмөр бетон бүтээцийн ажлыг БНБД 52-02-05-ийн дагуу хийж гүйцэтгэнэ.

ЭКСПЕРТ

ББСМО
Хаяг: БЗД, 30-р хороо "ББСМО" ХХК-н байр
Утас: 77116139, 99116139, 95163339.
И-мэйл:bbsmo_ub@yahoo.com, Вэб:BBSMO.mn

Булган аймаг. Булган сум. 5-р баг Булган аймаг дахь цагдаагийн газрын албан конторын барилга				
Зоорийн давхрын багана, дамнуруугны байршил				Ye шат: А3
Захирал	Б.Сүнжидмаа	ЕГ Шифр: ББ-18/2025	Масштаб: М1:100	Огноо: 2025
Инженер	Б.Ганзориг			
Гүйцэтгэсэн	Б.Ганзориг	ТЕ Шифр:	Зургийн дугаар: ББ-20	Хуудас: 79
Шалгасан	Б.Сүнжидмаа			

1-р давхрын багана, дамнуруугны байршил
M1:100

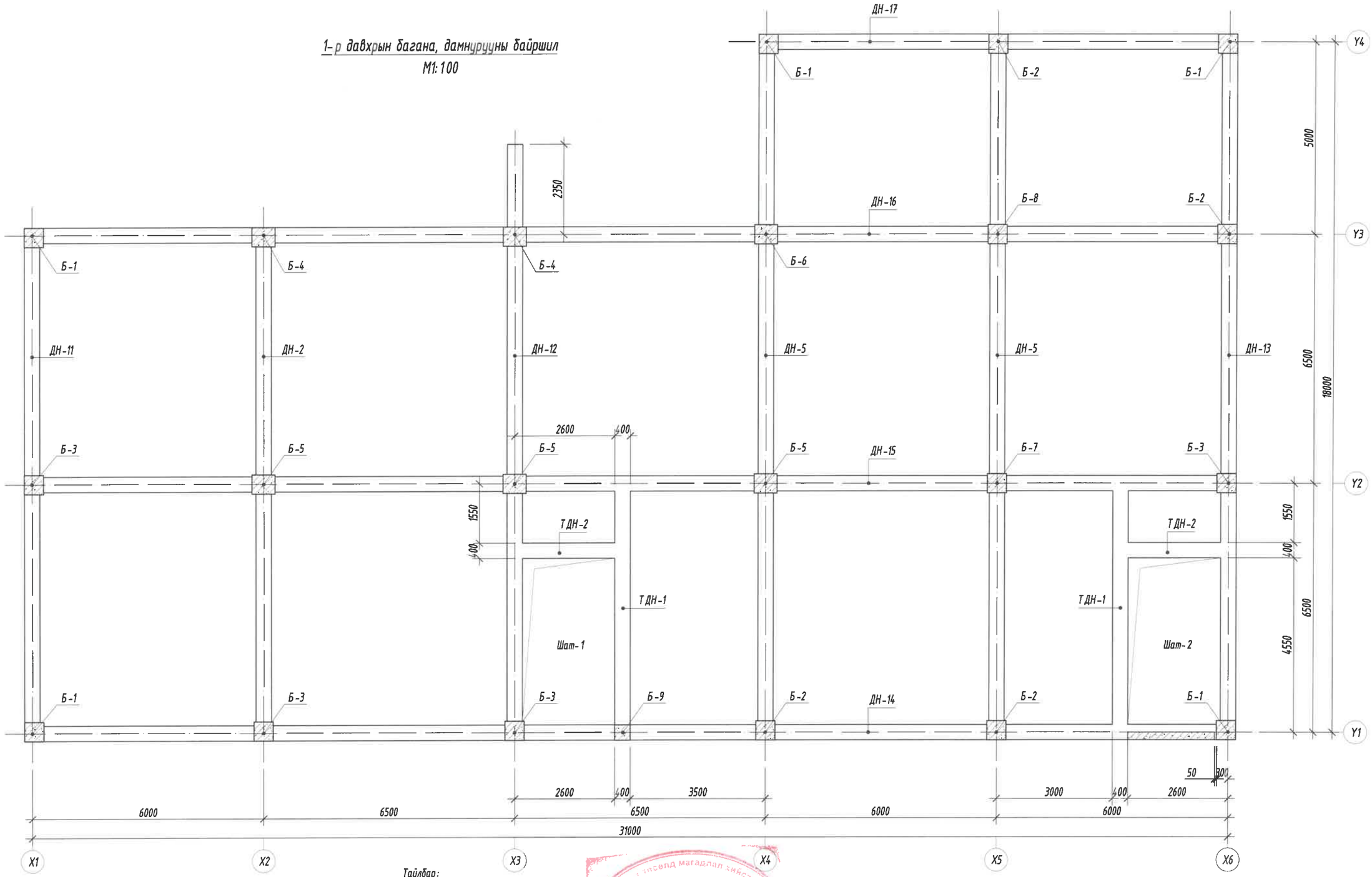

Тайлбар:

1. Энэ зургийг ББ-н Рам, Багана, Дамнуруу, Хучилтын зурагтай хамт уншна.
2. Ажлын арматурын анги А400, А240.
3. Бутээцийн бетоны анги В25.
4. Арматурын хамгаалах үеийн зузаан 30мм байна.
5. Цутгамал төмөр бетон бутээцийг хэв хашмалд бэлтгэж цутгасны дараагаар бэхжилтийн 70%-д хүрсэнний дараа хэв хашмалыг авна.
6. Цутгамал бетон, төмөр бетон бутээцийн ажлыг БНбД 52-02-05-ийн дагуу хийж гүйцэтгэнэ.

ЭКСПЕРТ
Г-48

ББСМО
Хаяг: БЗД, 30-р хороо "ББСМО" ХХК-н байр
Утас: 77716139, 99116139, 95103339.
И-мэйл:bbsmo_ab@yahoo.com, Вэб:BBSMO.mn

Булган аймаг. Булган сум. 5-р баг
Булган аймаг дахь цагдаагийн газрын албан конторын барилга

1-р давхрын багана, дамнуруугны байршил					Ye шат: А3
Захирал	Б.Сүнжидмаа		ЕГ Шифр: ББ-18/2025	Масштаб: M1:100	Огноо: 2025
Инженер	Б.Ганзориг				
Гүйцэтгэсэн	Б.Ганзориг		ГГ Шифр:	Зургийн дугаар: ББ-21	Хуудас: 79
Шалгасан	Б.Сүнжидмаа				

2-р давхрын багана, дамнуруугны байршил

М1:100

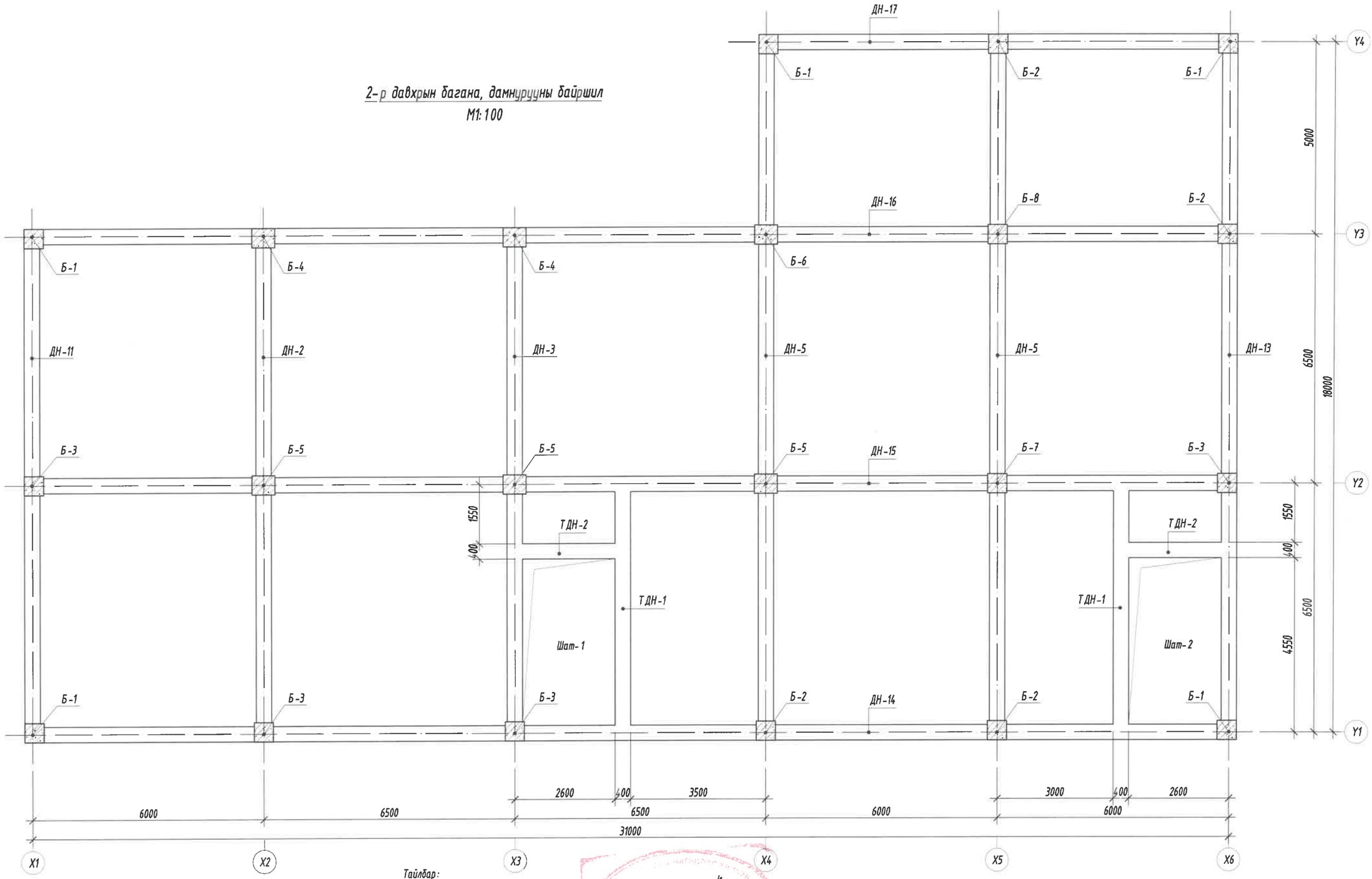

Тайлбар:

1. Энэ зургийг ББ-н Рам, Багана, Дамнуруу, Хучилтын зураг хамт үзнэ.
2. Ажлын арматурын анги А400, А240.
3. Бүтээцийн бетоны анги В25.
4. Арматурын хамгаалах үеийн зузаан 30мм байна.
5. Цутгамал төмөр бетон бүтээцийг хэв хашмалд бэлтгэж цутгасны дараагаар бэхжилтийн 70%-д хүрсэний дараа хэв хашмалыг авна.
6. Цутгамал бетон, төмөр бетон бүтээцийн ажлыг БНбД 52-02-05-ийн дагуу хийж гүйцэтгэнэ.

ББСМО
БАЯНЗҮРХ ЗӨВЛӨГӨӨ, ЗӨВЛӨХ ҮЙЛЧИЛГЭЭ
Хаяг: БЗД, 30-р хороо "ББСМО" ХХК-н байр
Утас: 77716639, 99116639, 95103339.
И-мэйл:bbsmo_co@yahoo.com, Вэб:BBSMO.mn

Булган аймаг. Булган сум. 5-р баг

Булган аймаг дахь цагдаагийн газрын албан конторын барилга

2-р давхрын багана, дамнуруугны байршил

Захирал	Б.Сүнжидмаа	ЕГ Шифр:	Масштаб:	Ое шат: АЗ
Инженер	Б.Ганзориг	ББ-18/2025	М1:100	Огноо: 2025
Гүйцэтгэсэн	Б.Ганзориг	ТГ Шифр:	Зургийн дугаар:	Хуудас:
Шалгасан	Б.Сүнжидмаа		ББ-22	79

3-р давхрын багана, дамнуруугны байршил
М1:100

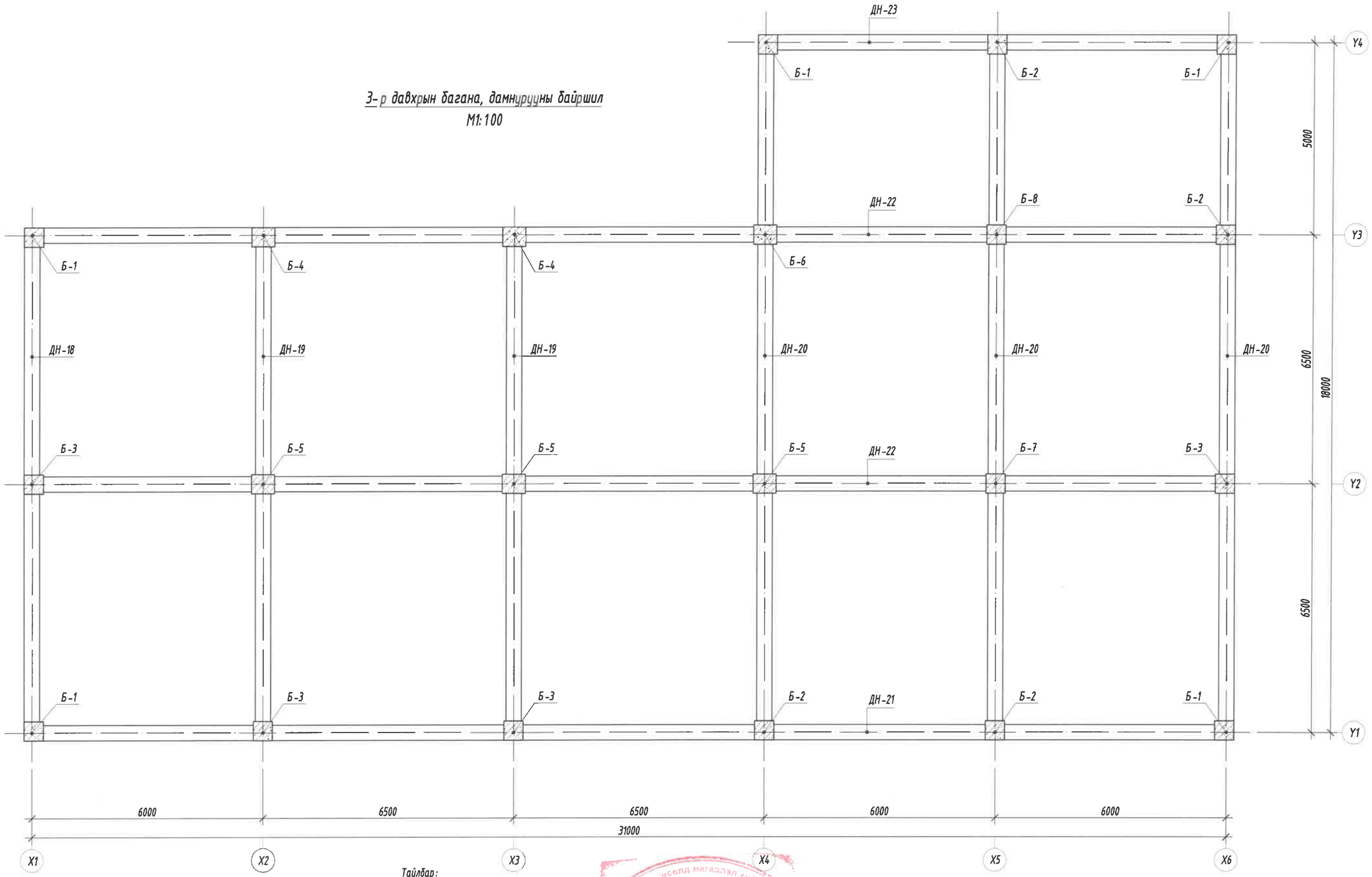

Тайлбар:

1. Энэ зургийг ББ-н Рам, Багана, Дамнуруу, Хучилтын зураг тай хамт үзнэ.
2. Ажлын арматурын анги А400, А240.
3. Бутээцийн бетоны анги В25.
4. Арматурын хамгаалах үеийн зузаан 30мм байна.
5. Цутгамал төмөр бетон бутээцийг хэв хашмалд бэлтгэж цутгасны дараагаар бэхжилтийн 70%-д хүрсэний дараа хэв хашмалыг авна.
6. Цутгамал бетон, төмөр бетон бутээцийн ажлыг БНБД 52-02-05-ийн дагуу хийж гүйцэтгэнэ.

ББСМО
БАРИЛГЫН ЗУРАГ ТӨСӨЛ, ЗӨВӨН-ӨХ ҮЙЛЧИЛГЭЭ
Хаяг: БЗД, 30-р хороо "ББСМО" ХХК-ий байр
Утас: 77716599, 99116599, 95103339.
И-мэйл: bbsmo_ub@yahoo.com, Вэб: BBSMO.mn

Булган аймаг. Булган сум. 5-р баг
Булган аймаг дахь цагдаагийн газрын албан конторын барилга

3-р давхрын багана, дамнуруугны байршил

Захирал	Б.Сүнжидмаа	ЕГ Шифр: ББ-18/2025	Масштаб: М1:100	Ye шат: А3	Огноо: 2025
Инженер	Б.Ганзориг				
Гүйцэтгэсэн	Б.Ганзориг	Т Шифр:	Зургийн дугаар: ББ-23	Хуудас: 79	
Шалгасан	Б.Сүнжидмаа				

"Y1"-н Тэнхлэгийн дагуух рамын
байршил М1:200

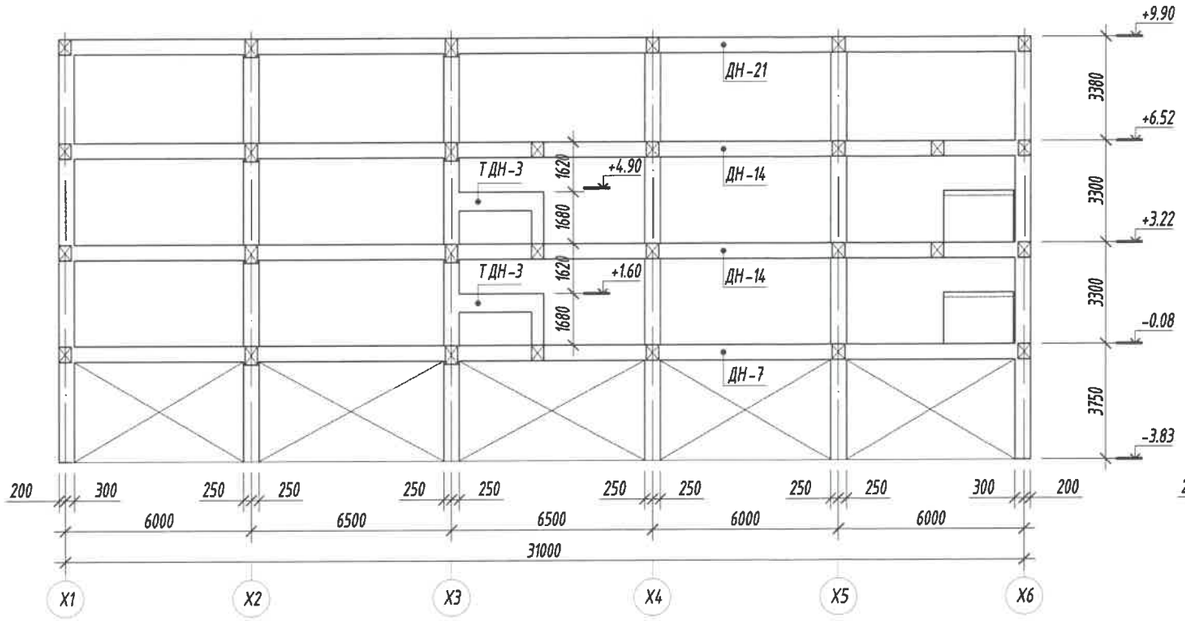

"Y2"-н Тэнхлэгийн дагуух рамын
байршил М1:200

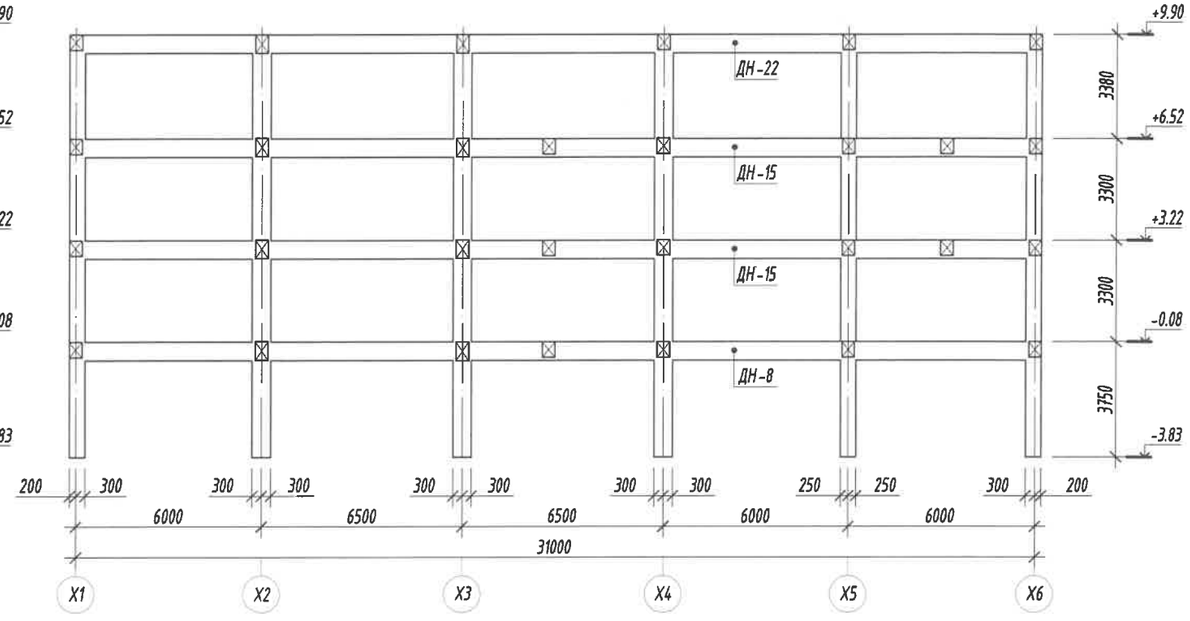

"Y3"-н Тэнхлэгийн дагуух рамын
байршил М1:200

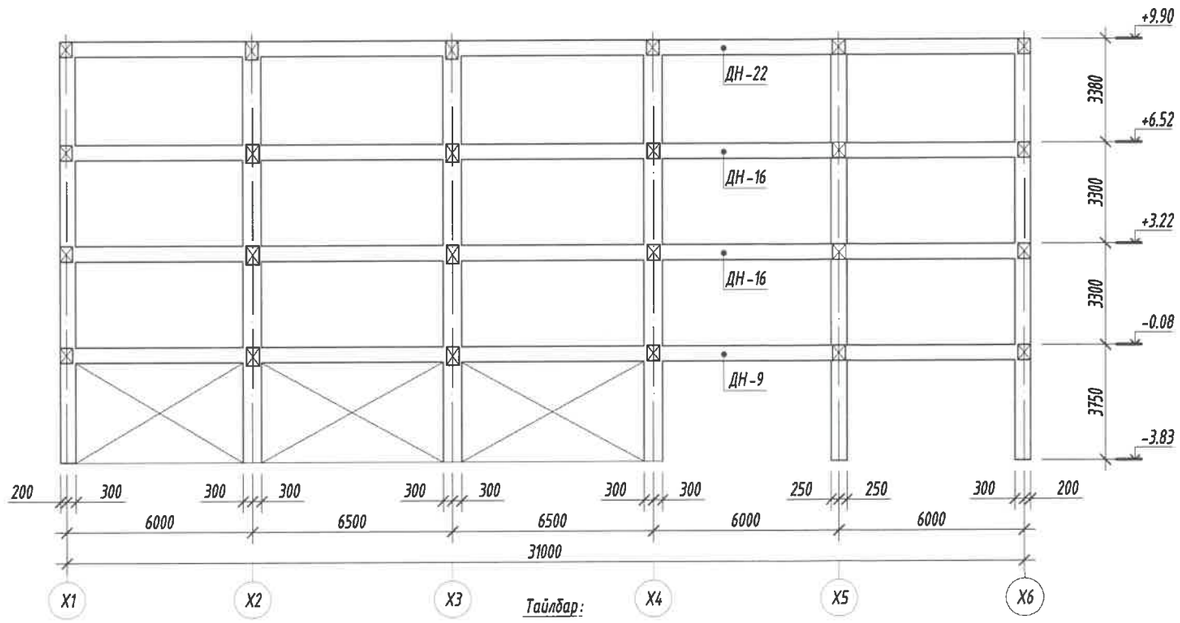

"Y4"-н Тэнхлэгийн дагуух рамын
байршил М1:200

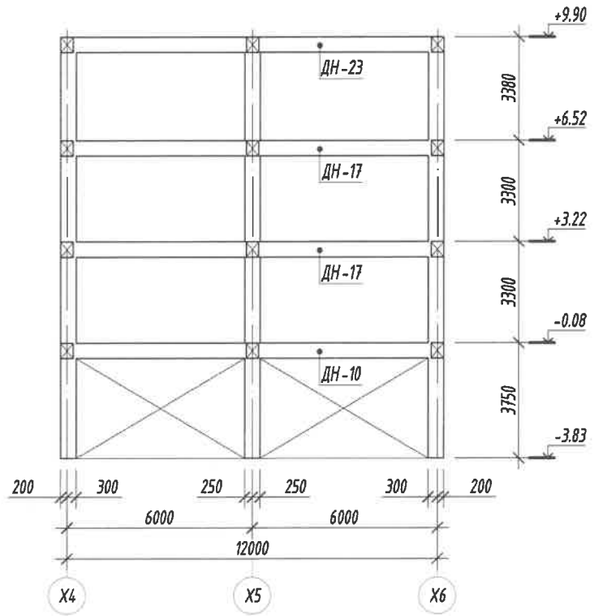

Тайлбар:

1. Энэ зургийг ББ-н Багана, дамнуруугуны байршил, арматурчлалын зурагтай хамт үзнэ.
2. Ажлын арматурын анги А400, А240.
3. Бутээцийн бетоны анги В25.
4. Арматурын хамгаалах үеийн зузаан 30мм байна.
5. Цутгамал төмөр бетон бүтээцийг хэв хашмалд бэлтгэж цутгасны дараагаар бэхжилтийн 70%-д хүрсэний дараа хэв хашмалыг авна.
6. Цутгамал бетон, төмөр бетон бүтээцийн ажлыг БНБД 52-02-05-ийн дагуу хийж гүйцэтгэнэ.

Зураг төсөлд магадлал хийсэн
ЭКСПЕРТ №
Гарын үсэг
Баталгаажуулсан хоёжлийн тэмдэг

ББСМО ХХК	Булган аймаг. Булган сум. 5-р баг Булган аймаг дахь цагдаагийн газрын албан конторын барилга				
	"Y1"; "Y2"; "Y3"; "Y4"-н тэнхлэгийн дагуух рамын байршил				Уе шат: АЗ
	Захирал	Б.Сүнжидмаа	ЕГ Шифр: ББ-18/2025	Масштаб: М1:200	Огноо: 2025
	Инженер	Б.Ганзориг			
Хаяг: БЗД, 30-р хороо "ББСМО" ХХК-н байр Утас: 77116139, 99116139, 95103339. И-мэйл:bbsmo_ub@yahoo.com, Вэб:BBSMO.mn	Гүйцэтгэсэн	Б.Ганзориг	ТГ Шифр:	Зургийн дугаар: ББ-24	Хуудас: 79
	Шалгасан	Б.Сүнжидмаа			

"X1"-н Тэнхлэгийн дагуух рамын
байршил М1:200

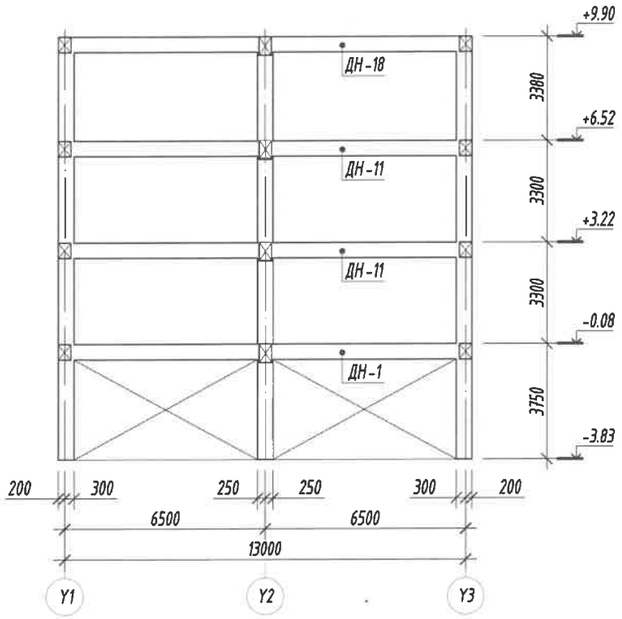

"X2"-н Тэнхлэгийн дагуух рамын
байршил М1:200

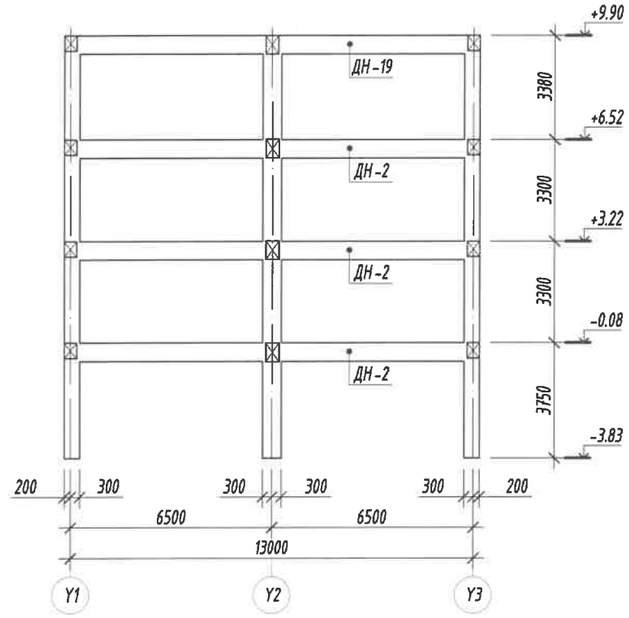

"X4"-н Тэнхлэгийн дагуух рамын
байршил М1:200

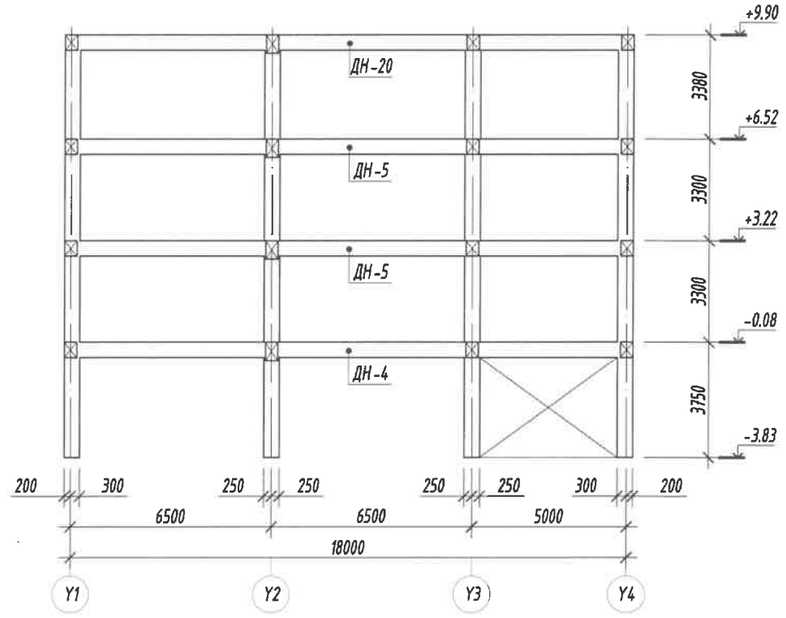

"X3"-н Тэнхлэгийн дагуух рамын
байршил М1:200

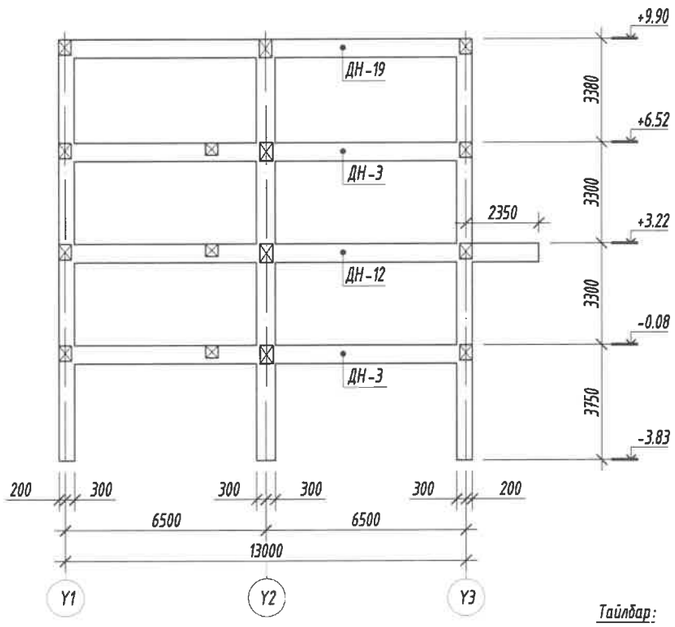

"X5"-н Тэнхлэгийн дагуух рамын
байршил М1:200

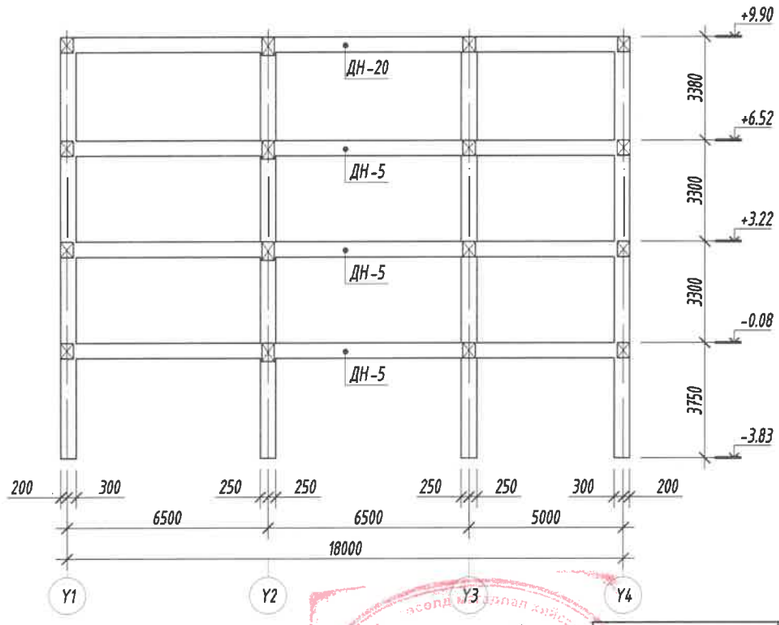

"X6"-н Тэнхлэгийн дагуух рамын
байршил М1:200

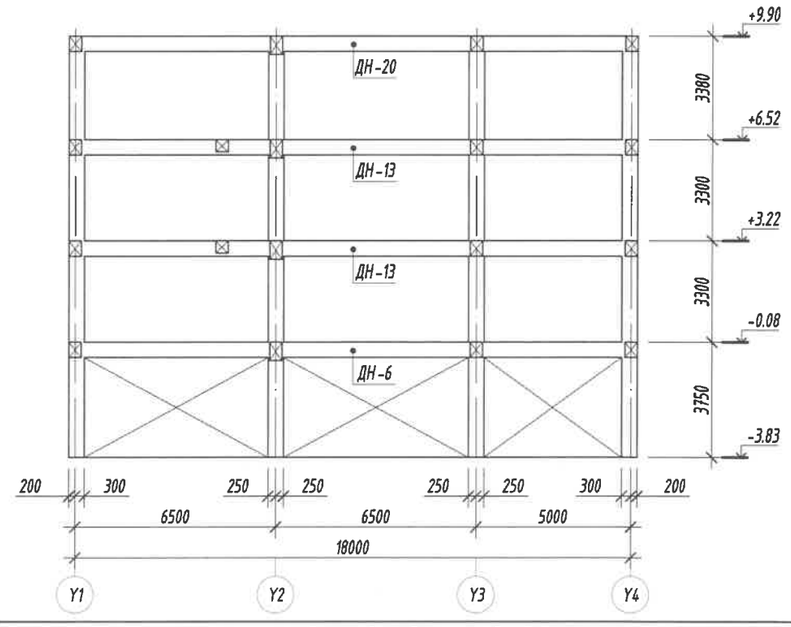

Тайлбар:

1. Энэ зургийг ББ-н Багана, дамнуруугны байршил, арматурчлалын зураг тай хамт үзнэ.
2. Ажлын арматурын анги А400, А240.
3. Бүтээцийн бетоны анги В25.
4. Арматурын хамгаалах үеийн зузаан 30мм байна.
5. Цутгамал төмөр бетон бүтээцийг хэв хашмалд бэлтгэж цутгасны дараагаар бэхжилтийн 70%-д хүрсэний дараа хэв хашмалыг авна.
6. Цутгамал бетон, төмөр бетон бүтээцийн ажлыг БНбД 52-02-05-ийн дагуу хийж гүйцэтгэнэ

ББСМО
Хаяг: БЗД, 30-р хороо "ББСМО" ХХК-н байр
Утас: 77116199, 99116139, 95103339.
И-мэйл-bbsmo_ub@yahoo.com, Вэб:BBSMO.mn

Булган аймаг. Булган сум. 5-р баг
Булган аймаг дахь цагдаагийн газрын албан конторын барилга

"X1-X6"-н тэнхлэгийн дагуух рамын байршил

Захирал	Б.Сүнжидмаа	ЕГ Шифр: ББ-18/2025	Масштаб: М1:200	Огноо: 2025	Ye шат: А3
Инженер	Б.Ганзориг				
Гүйцэтгэсэн	Б.Ганзориг	ТГ Шифр:	Зургийн дугаар: ББ-25	Хуудас: 79	
Шалгасан	Б.Сүнжидмаа				

Багана /Б-1/-н арматурчлал
М1:50

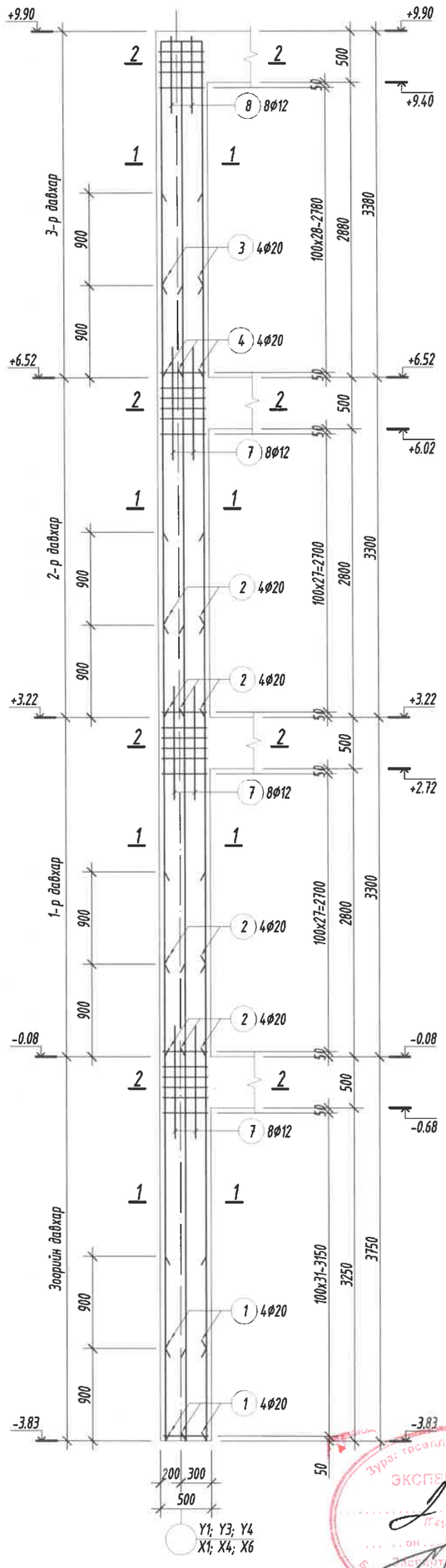

Огтлол 1-1
М 1:25

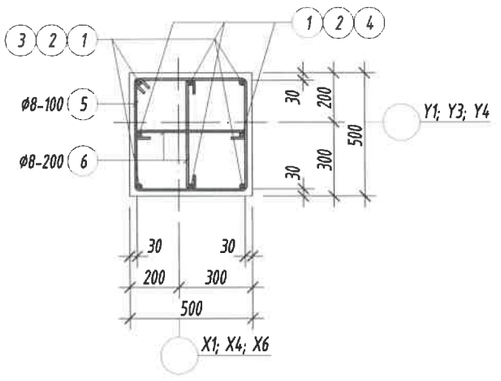

Огтлол 2-2
М 1:25

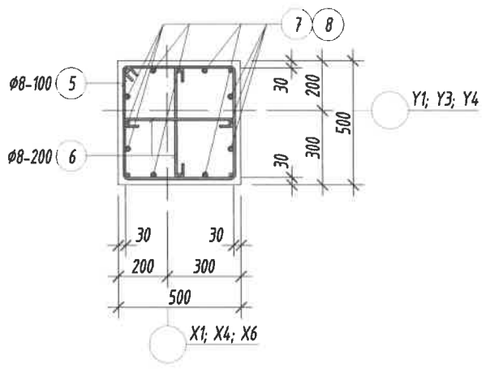

Цутгамал төмөр бетон бүтээцийн материалын тодорхойлолт								
Поз	Тэмдэглэгээ	Нэр				Too ширхэг	Жин /кг/ Нэгж	Нийт
		Багана /Б-1/-н арматур				5	475.9	2380
1		ø	20	ГОСТ 5781-82* /А400/ L=	4650	8	11.468	91.741
2		ø	20	ГОСТ 5781-82* /А400/ L=	4200	16	10.358	165.73
3		ø	20	ГОСТ 5781-82* /А400/ L=	2600	4	6.412	25.648
4		ø	20	ГОСТ 5781-82* /А400/ L=	3500	4	8.6315	34.526
5	хомут	ø	8	ГОСТ 5781-82* /А240/ L=	1920	132	0.7576	100
6	холбоос	ø	8	ГОСТ 5781-82* /А240/ L=	560	132	0.221	29.168
7	хучитгэл	ø	12	ГОСТ 5781-82* /А400/ L=	1100	24	0.9766	23.438
8	хучитгэл	ø	12	ГОСТ 5781-82* /А400/ L=	800	8	0.7103	5.682
		Бетон орц, В25				V=3.4x5=17.0м³		

Хэсгийн тодорхойлолт

Поз	3	4	5	6
Загвар	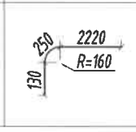	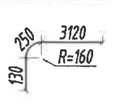	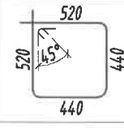	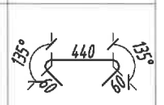

Тайлбар:

1. Энэ зургийг ББ-н Багана, дамнуруугны байршлын зурагтай хамт үзнэ.
2. Ажлын арматурын анги А400, А240.
3. Бүтээцийн бетоны анги В25.
4. Арматурын хамгаалах үеийн зузаан 30мм байна.
5. Цутгамал төмөр бетон бүтээцийг хэв хашмалд бэлтгэж цутгасны дараагаар бэхжилтийн 70%-д хүрсэний дараа хэв хашмалыг авна.
6. Цутгамал бетон, төмөр бетон бүтээцийн ажлыг БНбД 52-02-05-ийн дагуу хийж гүйцэтгэнэ.

ББСМО
Хаяг: БЗД, 30-р хороо "ББСМО" ХХК-н байр
Утас: 77116139, 99116139, 95103339.
И-мэйл: bbsmo_ub@yahoo.com, Вэб: BBSMO.mn

Булган аймаг. Булган сум. 5-р баг
Булган аймаг дахь цагдаагийн газрын албан конторын барилга

Багана /Б-1/-н арматурчлал, огтлолуд, түүвэр				Ye шат: А3
Захирал	Б.Сүнжидмаа	ЕГ Шифр: ББ-18/2025	Масштаб: М1:50	Огноо: 2025
Инженер	Б.Ганзориг			
Гүйцэтгэсэн	Б.Ганзориг	ГГ Шифр:	Зургийн дугаар: ББ-26	Хуудас: 79
Шалгасан	Б.Сүнжидмаа			

Багана /Б-2/-н арматурчлал
М1:50

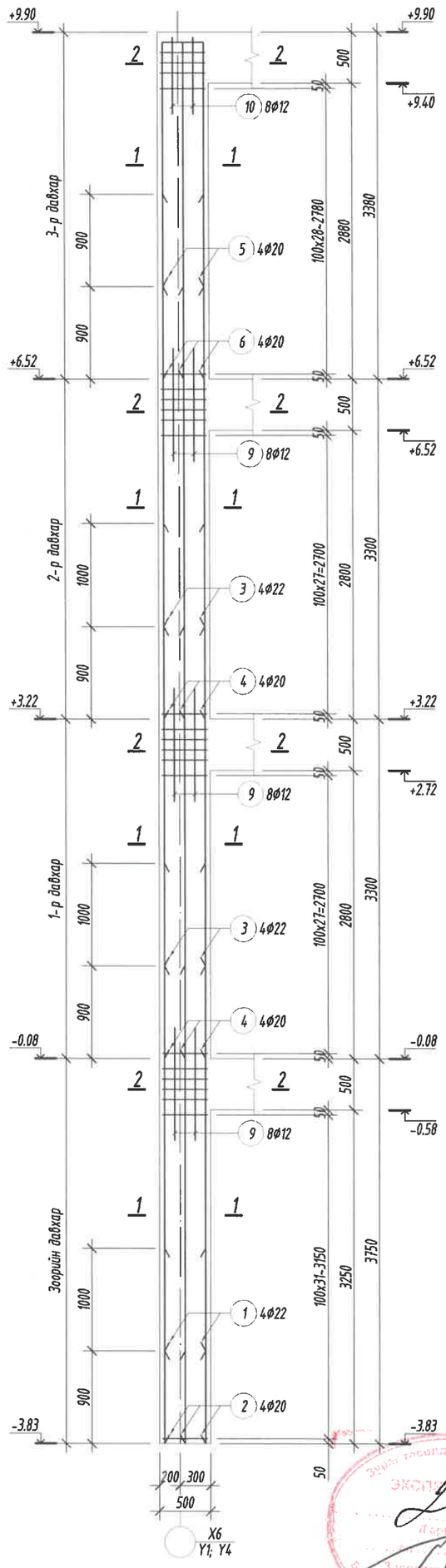

Огтлол 1-1
М 1:25

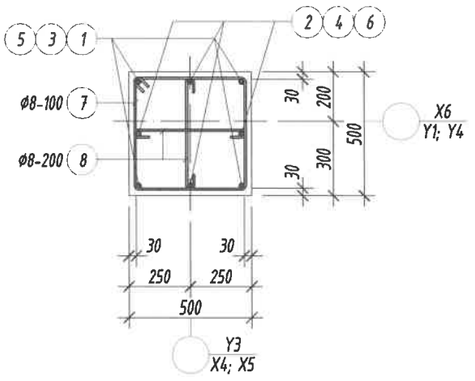

Огтлол 2-2
М 1:25

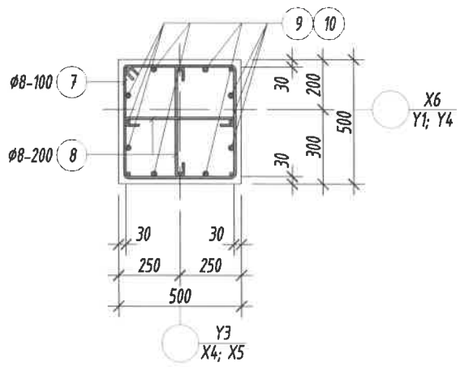

Цутгамал төмөр бетон бүтээцийн материалын тодорхойлолт								
Поз	Тэмдэглэгээ	Нэр				Тоо ширхэг	Жин /кг/ Нэгж	Нийт
		Багана /Б-2/-н арматур				4	506.5	2026
1		Ø	22	ГОСТ 5781-82* /А400/ L=	4750	4	14.174	56.697
2		Ø	20	ГОСТ 5781-82* /А400/ L=	4650	4	11.468	45.87
3		Ø	22	ГОСТ 5781-82* /А400/ L=	4300	8	12.831	102.65
4		Ø	20	ГОСТ 5781-82* /А400/ L=	4200	8	10.358	82.863
5		Ø	20	ГОСТ 5781-82* /А400/ L=	2600	4	6.412	25.648
6		Ø	20	ГОСТ 5781-82* /А400/ L=	3500	4	8.6315	34.526
7	хомут	Ø	8	ГОСТ 5781-82* /А240/ L=	1920	132	0.7576	100
8	холбоос	Ø	8	ГОСТ 5781-82* /А240/ L=	560	132	0.221	29.168
9	хучитгэл	Ø	12	ГОСТ 5781-82* /А400/ L=	1100	24	0.9766	23.438
10	хучитгэл	Ø	12	ГОСТ 5781-82* /А400/ L=	800	8	0.7103	5.682
		Бетон орц, В25				V=3.4x4=13.6м³		

Хэсгийн тодорхойлолт

Поз	5	6	7	8
Загвар	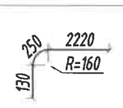	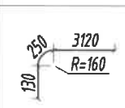	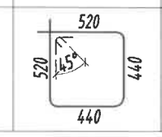	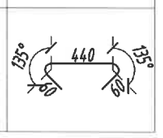

Тайлбар:

1. Энэ зургийг ББ-н Багана, дамнурууны байршилын зурагтай хамт үзнэ.
2. Ажлын арматурын анги А400, А240.
3. Бүтээцийн бетоны анги В25.
4. Арматурын хамгаалах үеийн зузаан 30мм байна.
5. Цутгамал төмөр бетон бүтээцийг хэв хашмалд бэлтгэж цутгасны дараагаар бэхжилтийн 70%-д хүрсэний дараа хэв хашмалыг авна.
6. Цутгамал бетон, төмөр бетон бүтээцийн ажлыг БНБД 52-02-05-ийн дагуу хийж гүйцэтгэнэ.

ББСМО
Хаяг: БЗД, 30-р хороо "ББСМО" ХХК-н байр
Утас: 7711639, 9911639, 95103339.
И-мэйл:bbsmo_db@yahoo.com, Вэб:BBSMO.mn

Булган аймаг. Булган сум. 5-р баг Булган аймаг дахь цагдаагийн газрын албан конторын барилга				
Багана /Б-2/-н арматурчлал, огтлолууд, түүвэр				Ує шат: А3
Захирал	Б.Сүнжидмаа	ЕГ Шифр: ББ-18/2025	Масштаб: М1:50	Огноо: 2025
Инженер	Б.Ганзориг			
Гүйцэтгэсэн	Б.Ганзориг	ТГ Шифр:	Зургийн дугаар: ББ-27	Хуудас: 79
Шалгасан	Б.Сүнжидмаа			

Багана /Б-3/-н арматурчлал
М1:50

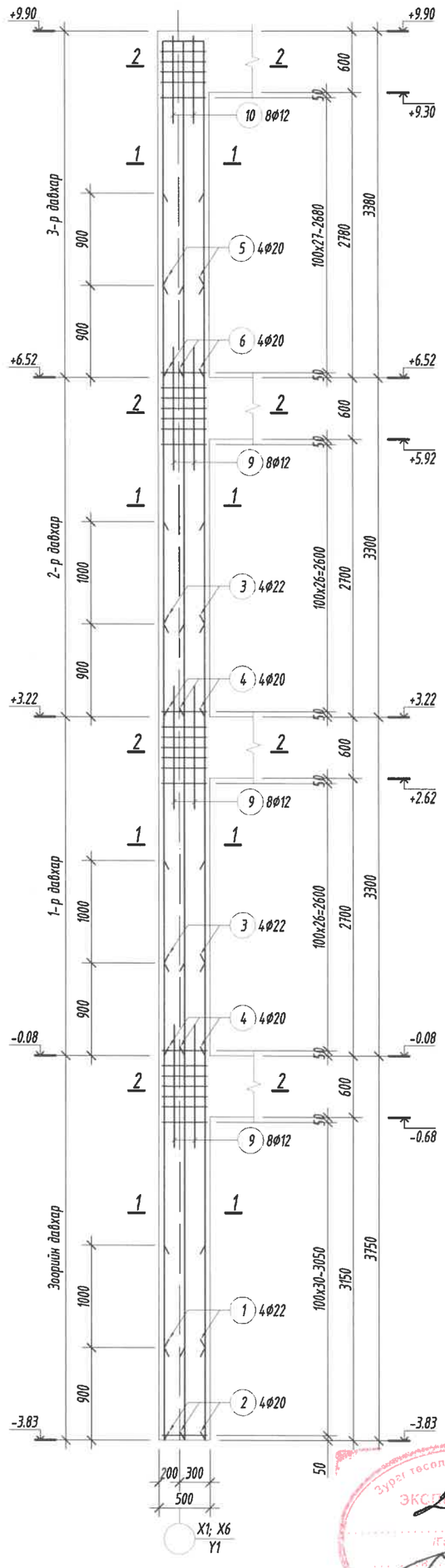

Огтлол 1-1
М1:25

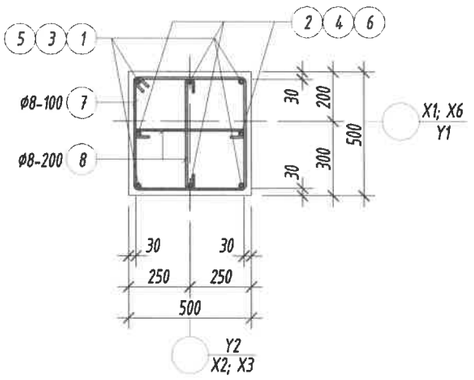

Огтлол 2-2
М1:25

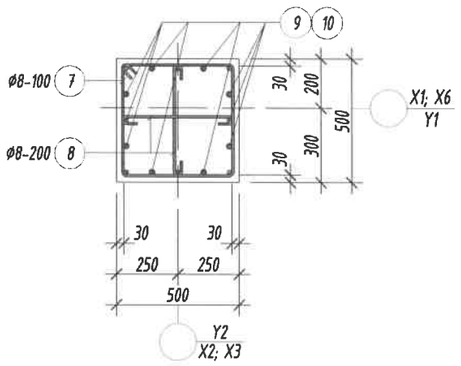

Цутгамал төмөр бетон бүтээцийн материалын тодорхойлолт								
Поз	Тэмдэглэгээ	Нэр				Тоо ширхэг	Жин /кг/ Нэгж	Нийт
		Багана /Б-3/-н арматур				4	509.4	2038
1		ø	22	ГОСТ 5781-82* /А400/ L=	4750	4	14.174	56.697
2		ø	20	ГОСТ 5781-82* /А400/ L=	4650	4	11.468	45.87
3		ø	22	ГОСТ 5781-82* /А400/ L=	4300	8	12.831	102.65
4		ø	20	ГОСТ 5781-82* /А400/ L=	4200	8	10.358	82.863
5		ø	20	ГОСТ 5781-82* /А400/ L=	2600	4	6.412	25.648
6		ø	20	ГОСТ 5781-82* /А400/ L=	3500	4	8.6315	34.526
7	хомут	ø	8	ГОСТ 5781-82* /А240/ L=	1920	132	0.7576	100
8	холбоос	ø	8	ГОСТ 5781-82* /А240/ L=	560	132	0.221	29.168
9	хучитгэл	ø	12	ГОСТ 5781-82* /А400/ L=	1200	24	1.0654	25.569
10	хучитгэл	ø	12	ГОСТ 5781-82* /А400/ L=	900	8	0.799	6.3923
		Бетон орц, В25				V=3.4x4=13.6м³		

Хэсгийн тодорхойлолт

Поз	5	6	7	8
Загвар	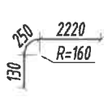	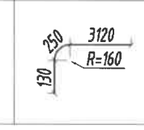	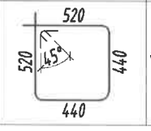	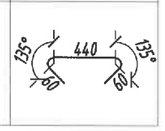

Тайлбар:

1. Энэ зургийг ББ-н Багана, дамнуруугны байршилын зурагтай хамт үзнэ.
2. Ажлын арматурын анги А400, А240.
3. Бүтээцийн бетоны анги В25.
4. Арматурын хамгаалах үеийн зузаан 30мм байна.
5. Цутгамал төмөр бетон бүтээцийг хэв хашмалд бэлтгэж цутгасны дараагаар бэхжилтийн 70%-д хүрсэнний дараа хэв хашмалыг авна.
6. Цутгамал бетон, төмөр бетон бүтээцийн ажлыг БНбД 52-02-05-ийн дагуу хийж гүйцэтгэнэ.

Зураг тесөөд магадлал гарсан
ЭКСПЕРТ
L-48

ББСМО
Хаяг: БЗД, 30-р хороо "ББСМО" ХХК-н Бай
Утас: 77116139, 99116139, 95163339.
И-мэйл:bbsmo_ub@yahoo.com, Вэб:BBSMO.mn

Булган аймаг. Булган сум. 5-р баг
Булган аймаг дахь цагдаагийн газрын албан конторын барилга

Багана /Б-3/-н арматурчлал, огтлолуд, түүвэр

Захирал	Б.Сүнжидмаа	ЕГ Шифр:	Масштаб:	Ye шат: А3
Инженер	Б.Ганзориг	ББ-18/2025	М1:50	Огноо: 2025
Гүйцэтгэсэн	Б.Ганзориг	ГТ Шифр:	Зургийн дугаар:	Хуудас:
Шалгасан	Б.Сүнжидмаа		ББ-28	79

Багана /Б-4/-н арматурчлал
М1:50

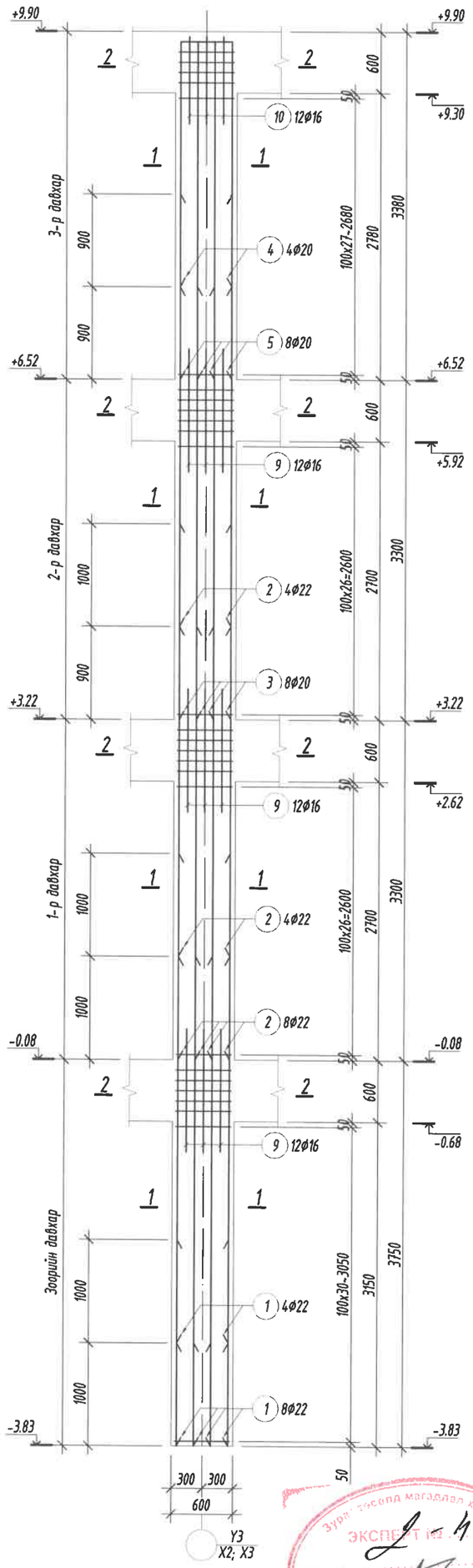

Огтлол 1-1
М1:25

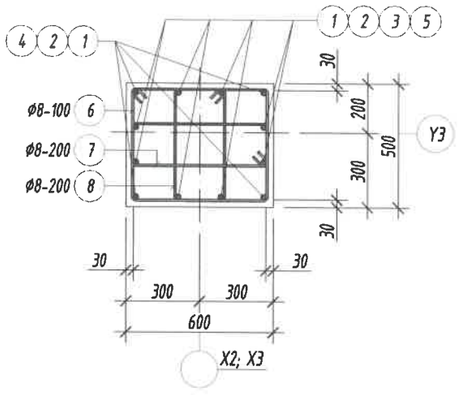

Огтлол 2-2
М1:25

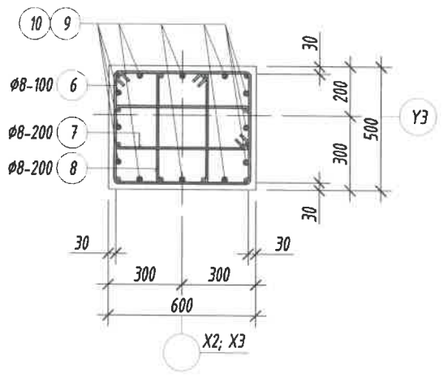

Цутгамал төмөр бетон бүтээцийн материалын тодорхойлолт								
Поз	Тэмдэглэгээ	Нэр				Тоо ширхэг	Жин /кг/ Нэгж	Нийт
		Багана /Б-4/-н арматур				2	831	1662
1		Ø	22	ГОСТ 5781-82* /А400/ L=	4750	12	14.174	170.09
2		Ø	22	ГОСТ 5781-82* /А400/ L=	4200	16	12.533	200.53
3		Ø	20	ГОСТ 5781-82* /А400/ L=	4200	8	10.358	82.863
4		Ø	20	ГОСТ 5781-82* /А400/ L=	2600	4	6.412	25.648
5		Ø	20	ГОСТ 5781-82* /А400/ L=	3500	8	8.6315	69.052
6	хомут	Ø	8	ГОСТ 5781-82* /А240/ L=	2180	132	0.8602	113.55
7	хомут	Ø	8	ГОСТ 5781-82* /А240/ L=	1660	67	0.655	43.886
8	хомут	Ø	8	ГОСТ 5781-82* /А240/ L=	1520	67	0.5998	40.184
9	хучитгэл	Ø	16	ГОСТ 5781-82* /А400/ L=	1200	36	1.894	68.184
10	хучитгэл	Ø	16	ГОСТ 5781-82* /А400/ L=	900	12	1.4205	17.046
		Бетон орц, В25				V=4.1x2=8.2м³		

Хэсгийн тодорхойлолт

Поз	4	5	6	7	8
Загвар	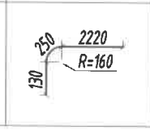	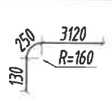	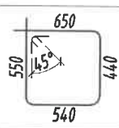	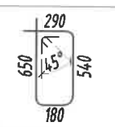	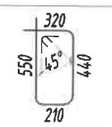

Тайлбар:

1. Энэ зургийг ББ-н Багана, дамнуруугы байршилын зураг тай хамт үзнэ.
2. Ажлын арматурын анги А400, А240.
3. Бүтээцийн бетоны анги В25.
4. Арматурын хамгаалах үеийн зузаан 30мм байна.
5. Цутгамал төмөр бетон бүтээцийг хэв хашмалд бэлтгэж цутгасны дараагаар бэхжилтийн 70%-д хүрсэний дараа хэв хашмалыг авна.
6. Цутгамал бетон, төмөр бетон бүтээцийн ажлыг БНбД 52-02-05-ийн дагуу хийж гүйцэтгэнэ.

ББСМО
Хаяг: БЗД, 30-р хороо "ББСМО" ХХК-н байр
Утас: 77116339, 99116339, 95103339.
И-мэйл:bbsmo_ub@yahoo.com, Вэб:BBSMO.mn

Булган аймаг. Булган сум. 5-р баг
Булган аймаг дахь цагдаагийн газрын албан конторын барилга

Багана /Б-4/-н арматурчлал, огтлолуд, түүвэр

Захирал	Б.Сүнжидмаа	ЕГ Шифр: ББ-18/2025	Масштаб: М1:50	Ує шат: А3	
Инженер	Б.Ганзориг			Огноо: 2025	
Гүйцэтгэсэн	Б.Ганзориг	ТГ Шифр:	Зургийн дугаар: ББ-29	Хуудас: 79	
Шалгасан	Б.Сүнжидмаа				

Багана /Б-5/-н арматурчлал
М1:50

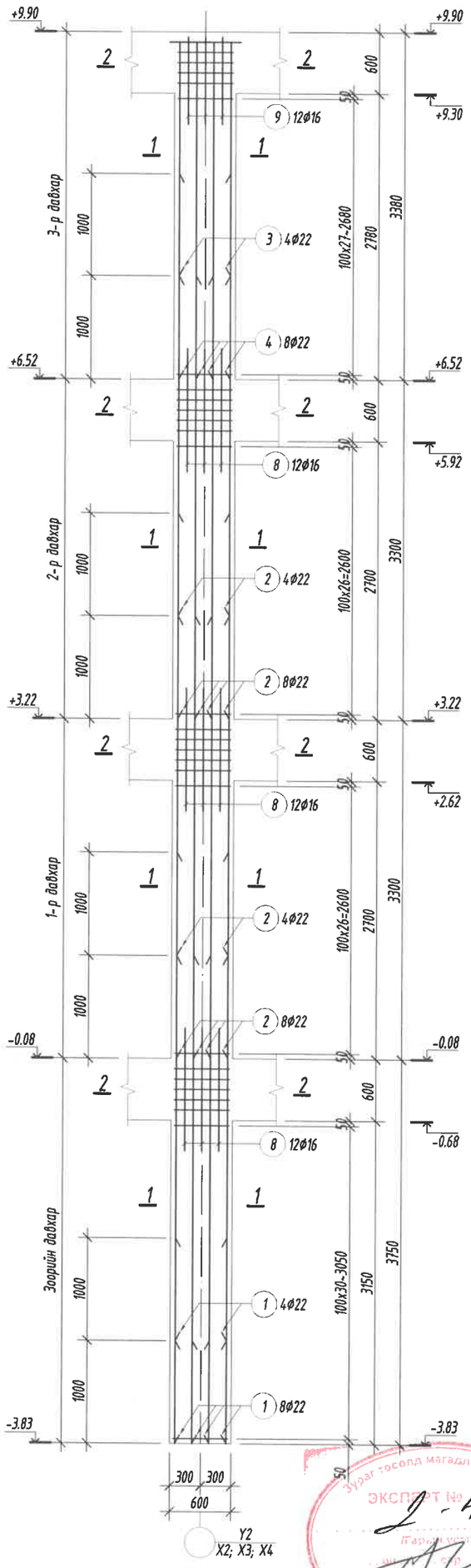

Огтлол 1-1
М 1:25

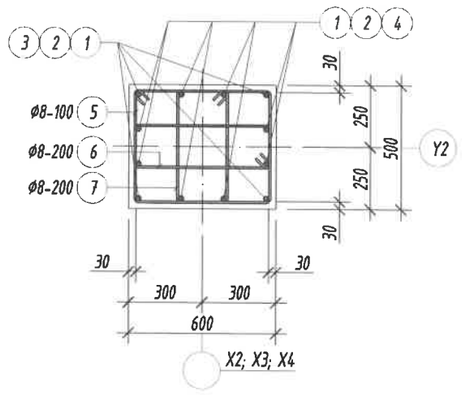

Огтлол 2-2
М 1:25

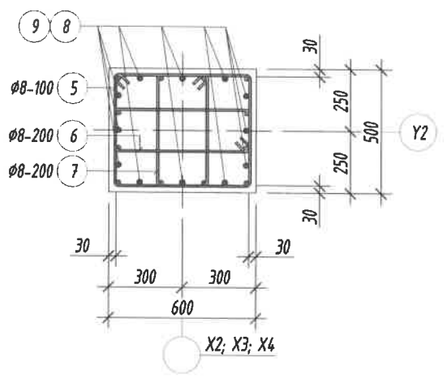

Цутгамал төмөр бетон бүтээцийн материалын тодорхойлолт								
Поз	Тэмдэглэгээ	Нэр				Тоо ширхэг	Жин /кг/ Нэгж	Нийт
		Багана /Б-5/-н арматур				3	877.8	2633
1		Ø	22	ГОСТ 5781-82* /А400/ L=	4750	12	14.174	170.09
2		Ø	22	ГОСТ 5781-82* /А400/ L=	4200	24	12.533	300.79
3		Ø	22	ГОСТ 5781-82* /А400/ L=	2500	4	7.4601	29.84
4		Ø	22	ГОСТ 5781-82* /А400/ L=	3500	8	10.444	83.553
5	хомут	Ø	8	ГОСТ 5781-82* /А240/ L=	2180	132	0.8602	113.55
6	хомут	Ø	8	ГОСТ 5781-82* /А240/ L=	1660	67	0.655	43.886
7	хомут	Ø	9	ГОСТ 5781-82* /А240/ L=	1520	67	0.7591	50.858
8	хучитгэл	Ø	16	ГОСТ 5781-82* /А400/ L=	1200	36	1.894	68.184
9	хучитгэл	Ø	16	ГОСТ 5781-82* /А400/ L=	900	12	1.4205	17.046
		Бетон орц, В25				V=4.1x3=12.3м³		

Хэсгийн тодорхойлолт

Поз	3	4	5	6	7
Загвар	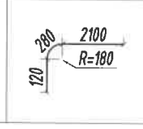	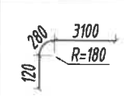	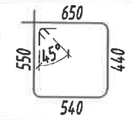	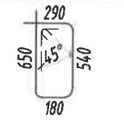	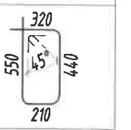

Тайлбар:

1. Энэ зургийг ББ-н Багана, дамнуруугаа байршилын зурагтай хамт үзнэ.
2. Ажлын арматурын анги А400, А240.
3. Бүтээцийн бетоны анги В25.
4. Арматурын хамгаалах үеийн зузаан 30мм байна.
5. Цутгамал төмөр бетон бүтээцийг хэв хашмалд бэлтгэж цутгасны дараагаар бэхжилтийн 70%-д хүрсэний дараа хэв хашмалыг авна.
6. Цутгамал бетон, төмөр бетон бүтээцийн ажлыг БНБД 52-02-05-ийн дагуу хийж гүйцэтгэнэ.

Зураг госолд магадлал хийсэн
ЭКСПЕРТ №
2-41
Гарын үсэг
Огноо

ББСМО
Хаяг: БЗД, 30-р хороо "ББСМО" ХХК-н байр
Утас: 77116139, 99116139, 95103339
И-мэйл:bbsmo_llc@yahoo.com, Вэб:BBSMO.mn

Булган аймаг. Булган сум. 5-р баг
Булган аймаг дахь цагдаагийн газрын албан конторын барилга

Багана /Б-5/-н арматурчлал, огтлолуд, түүвэр					Үе шат: АЗ
Захирал	Б.Сүнжидмаа	ЕГ Шифр: ББ-18/2025	Масштаб: М1:50	Огноо: 2025	
Инженер	Б.Ганзориг				
Гүйцэтгэсэн	Б.Ганзориг	ГГ Шифр:	Зургийн дугаар: ББ-30	Хуудас: 79	
Шалгасан	Б.Сүнжидмаа				

2024-2027

Багана /Б-6/-н арматурчлал
М1:50

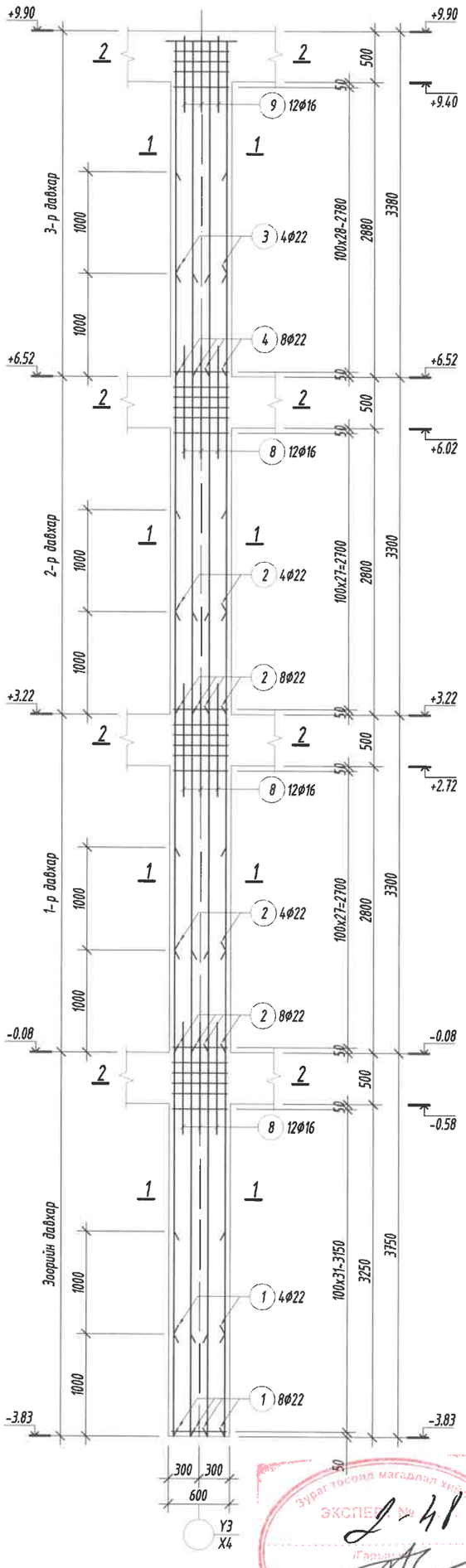

Огтлол 1-1
М 1:25

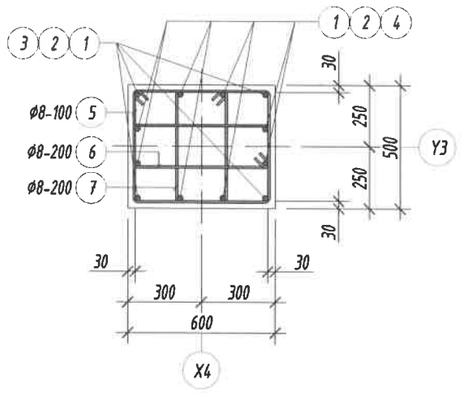

Огтлол 2-2
М 1:25

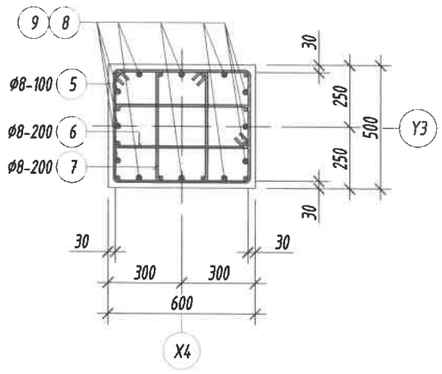

Цутгамал төмөр бетон бүтээцийн материалын тодорхойлолт								
Поз	Тэмдэглэгээ	Нэр				Тоо ширхэг	Жин /кг/ Нэгж	Нийт
		Багана /Б-6/-н арматур				1	870.2	870.2
1		ø	22	ГОСТ 5781-82* /А400/ L=	4750	12	14.174	170.09
2		ø	22	ГОСТ 5781-82* /А400/ L=	4200	24	12.533	300.79
3		ø	22	ГОСТ 5781-82* /А400/ L=	2500	4	7.4601	29.84
4		ø	22	ГОСТ 5781-82* /А400/ L=	3500	8	10.444	83.553
5	хомут	ø	8	ГОСТ 5781-82* /А240/ L=	2180	132	0.8602	113.55
6	хомут	ø	8	ГОСТ 5781-82* /А240/ L=	1660	67	0.655	43.886
7	хомут	ø	9	ГОСТ 5781-82* /А240/ L=	1520	67	0.7591	50.858
8	хучитгэл	ø	16	ГОСТ 5781-82* /А400/ L=	1100	36	1.7362	62.502
9	хучитгэл	ø	16	ГОСТ 5781-82* /А400/ L=	800	12	1.2627	15.152
		Бетон орц, В25				V=4.1м³		

Хэсгийн тодорхойлолт

Поз	3	4	5	6	7
Загвар	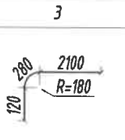	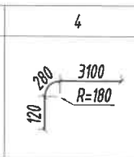	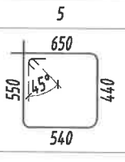	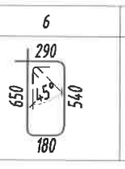	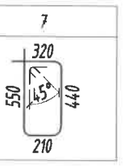

Тайлбар:

1. Энэ зургийг ББ-н Багана, дамнуруунд байршилын зурагтай хамт үзнэ.
2. Ажлын арматурын анги А400, А240.
3. Бүтээцийн бетоны анги В25.
4. Арматурын хамгаалах үеийн зузаан 30мм байна.
5. Цутгамал төмөр бетон бүтээцийг хэв хашмалд бэлтгэж цутгасны дараагаар бэхжилтийн 70%-д хүрсэнний дараа хэв хашмалыг авна.
6. Цутгамал бетон, төмөр бетон бүтээцийн ажлыг БНбД 52-02-05-ийн дагуу хийж гүйцэтгэнэ.

ББСМО ХХК
Хаяг: БЗД, 30-р хороо "ББСМО" ХХК-н байр
Утас: 77116139, 99116139, 95103339.
И-мэйл: bbsmo_ub@yahoo.com, Вэб: BBSMO.mn

Булган аймаг. Булган сум. 5-р баг
Булган аймаг дахь цагдаагийн газрын албан конторын барилга

Багана /Б-6/-н арматурчлал, огтлолууд, түүвэр

Захирал	Б.Сүнжидмаа	ЕГ Шифр: ББ-18/2025	Масштаб: М1:50	Ye шат: АЗ	
Инженер	Б.Ганзориг			Огноо: 2025	
Гүйцэтгэсэн	Б.Ганзориг	ТГ Шифр:	Зургийн дугаар: ББ-31	Хуудас: 79	
Шалгасан	Б.Сүнжидмаа				

Багана /Б-7/-н арматурчлал
М1:50

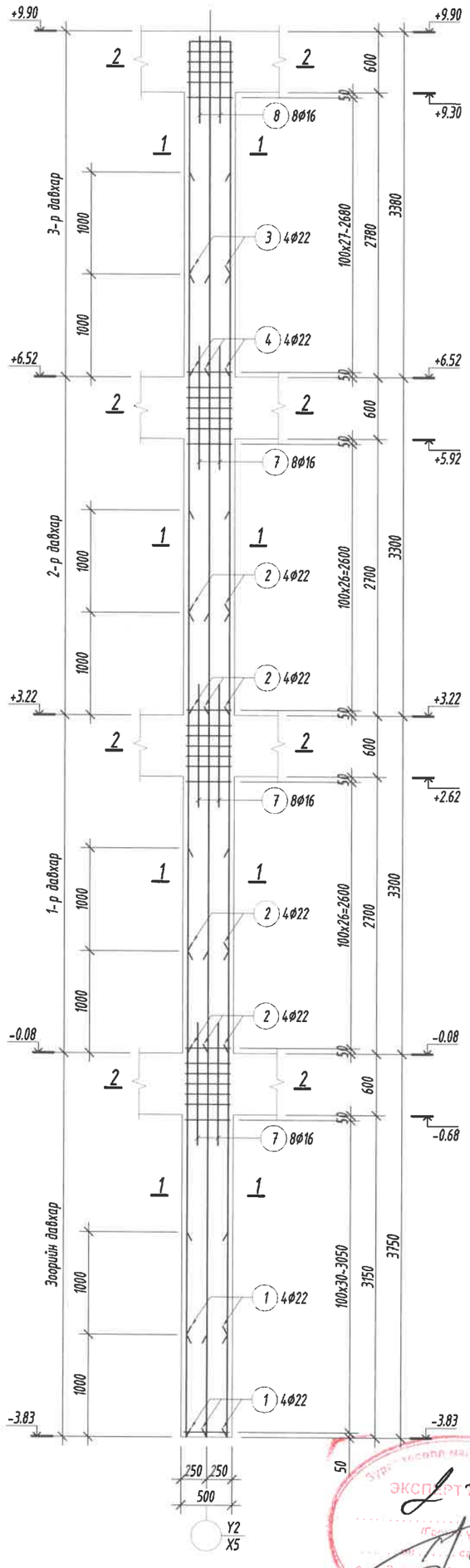

Огтлол 1-1
М1:25

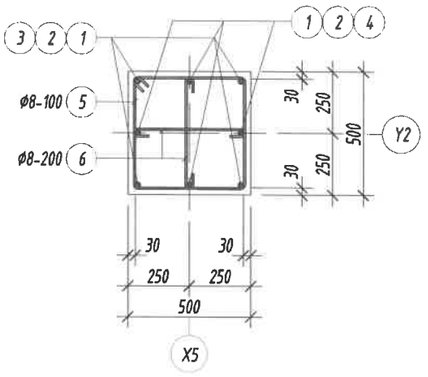

Огтлол 2-2
М1:25

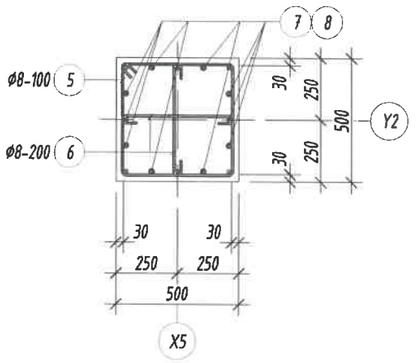

Цутгамал төмөр бетон бүтээцийн материалын тодорхойлолт									
Поз	Тэмдэглэгээ	Нэр					Тоо ширхэг	Жин /кг/ Нэгж	Жин /кг/ Нийт
		Багана /Б-7/-н арматур					1	571.5	571.5
1		ø	22	ГОСТ 5781-82* /А400/ L=		4750	8	14.174	113.39
2		ø	22	ГОСТ 5781-82* /А400/ L=		4200	16	12.533	200.53
3		ø	22	ГОСТ 5781-82* /А400/ L=		2500	4	7.4601	29.84
4		ø	22	ГОСТ 5781-82* /А400/ L=		3500	4	10.444	41.777
5	хомут	ø	8	ГОСТ 5781-82* /А240/ L=		1920	132	0.7576	100
6	холбоос	ø	8	ГОСТ 5781-82* /А240/ L=		560	132	0.221	29.168
7	хүчитгэл	ø	16	ГОСТ 5781-82* /А400/ L=		1200	24	1.894	45.456
8	хүчитгэл	ø	16	ГОСТ 5781-82* /А400/ L=		900	8	1.4205	11.364
		Бетон орц, В25					V=3.4м³		

Хэсгийн тодорхойлолт

Поз	5	6	7	8
Загвар	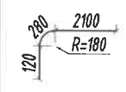	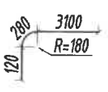	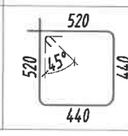	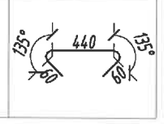

Тайлбар:

1. Энэ зургийг ББ-н Багана, дамнуруугны байршлын зураг тай хамт үзнэ.
2. Ажлын арматурын анги А400, А240.
3. Бүтээцийн бетоны анги В25.
4. Арматурын хамгаалах үеийн зузаан 30мм байна.
5. Цутгамал төмөр бетон бүтээцийг хэв хашмалд бэлтгэж цутгасны дараагаар бэхжилтийн 70%-д хүрсэний дараа хэв хашмалыг авна.
6. Цутгамал бетон, төмөр бетон бүтээцийн ажлыг БНбД 52-02-05-ийн дагуу хийж гүйцэтгэнэ.

ББСМО
Хаяг: БЗД, 30-р хороо "ББСМО" ХХК-н Байр
Утас: 77116139, 99116139, 95103339.
И-мэйл:bbsmo_ub@yahoo.com, Вэб:BBSMO.mn

Булган аймаг. Булган сум. 5-р баг
Булган аймаг дахь цагдаагийн газрын албан конторын барилга

Багана /Б-7/-н арматурчлал, огтлолууд, түүвэр

Захирал	Б.Сүнжидмаа	ЕГ Шифр:	Масштаб:	Ye шат: А3
Инженер	Б.Ганзориг	ББ-18/2025	М1:50	Огноо: 2025
Гүйцэтгэсэн	Б.Ганзориг	ТГ Шифр:	Зургийн дугаар:	Хуудас:
Шалгасан	Б.Сүнжидмаа		ББ-32	79

Багана /Б-8/-н арматурчлал
М1:50

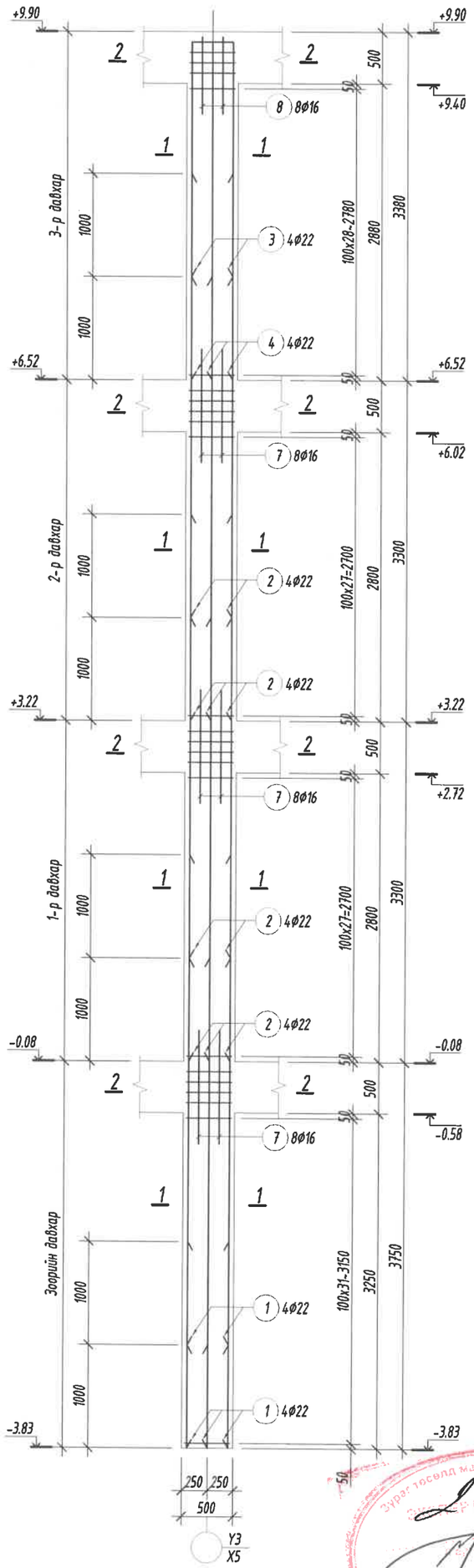

Огтлол 1-1
М 1:25

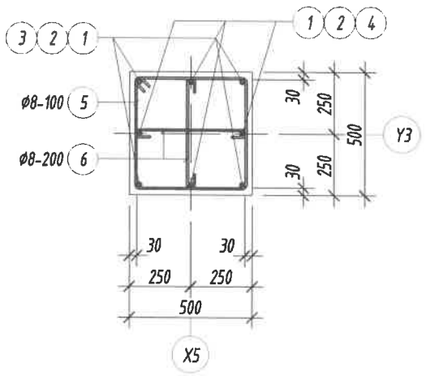

Огтлол 2-2
М 1:25

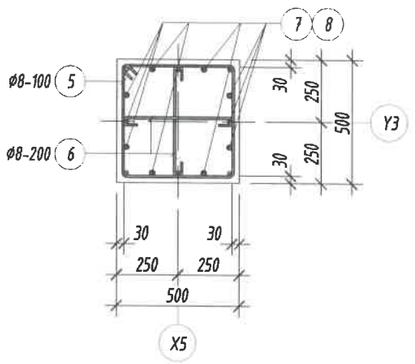

Цутгамал төмөр бетон бүтээцийн материалын тодорхойлолт								
Поз	Тэмдэглэгээ	Нэр				Тоо ширхэг	Жин /кг/ Нэгж	Нийт
		Багана /Б-8/-н арматур				1	566.5	566.5
1		ø	22	ГОСТ 5781-82* /А400/ L=	4750	8	14.174	113.39
2		ø	22	ГОСТ 5781-82* /А400/ L=	4200	16	12.533	200.53
3		ø	22	ГОСТ 5781-82* /А400/ L=	2500	4	7.4601	29.84
4		ø	22	ГОСТ 5781-82* /А400/ L=	3500	4	10.444	41.777
5	хомут	ø	8	ГОСТ 5781-82* /А240/ L=	1920	132	0.7576	100
6	холбоос	ø	8	ГОСТ 5781-82* /А240/ L=	560	132	0.221	29.168
7	хүчитгэл	ø	16	ГОСТ 5781-82* /А400/ L=	1100	24	1.7362	41.668
8	хүчитгэл	ø	16	ГОСТ 5781-82* /А400/ L=	800	8	1.2627	10.101
		Бетон орц, В25				V=3.4м³		

Хэсгийн тодорхойлолт

Поз	5	6	7	8
Загвар	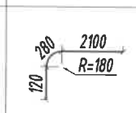	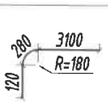	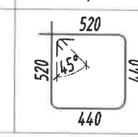	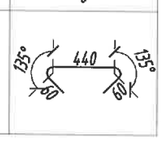

Тайлбар:

1. Энэ зургийг ББ-н Багана, дамнуруугны байршилын зурагтай хамт үзнэ.
2. Ажлын арматурын анги А400, А240.
3. Бүтээцийн бетоны анги В25.
4. Арматурын хамгаалах үеийн зузаан 30мм байна.
5. Цутгамал төмөр бетон бүтээцийг хэв хашмалд бэлтгэж цутгасны дараагаар бэхжилтийн 70%-д хүрсэний дараа хэв хашмалыг авна.
6. Цутгамал бетон, төмөр бетон бүтээцийн ажлыг БНБД 52-02-05-ийн дагуу хийж гүйцэтгэнэ.

ББСМО
Хаяг: БЗД, 30-р хороо "ББСМО" ХХК-н байр
Утас: 77116139, 99116139, 95103339.
И-мэйл:bbsmo_ub@yahoo.com, Вэб:BBSMO.mn

Булган аймаг. Булган сум. 5-р баг
Булган аймаг дахь цагдаагийн газрын албан конторын барилга

Багана /Б-8/-н арматурчлал, огтлолуд, түүвэр

Захирал	Б.Сүнжидмаа	ЕГ Шифр: ББ-18/2025	Масштаб: М1:50	Ye шат: А3	Огноо: 2025
Инженер	Б.Ганзориг				
Гүйцэтгэсэн	Б.Ганзориг	ГГ Шифр: —	Зургийн дугаар: ББ-33	Хуудас: 79	
Шалгасан	Б.Сүнжидмаа				

Дамнуруу /ДН-1/-н арматурчлал
M1:50

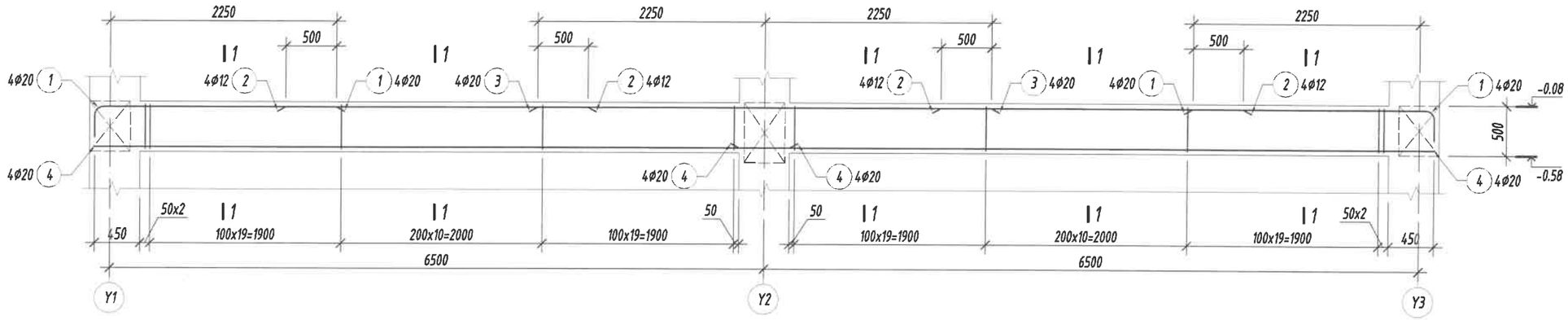

Дамнуруу /ДН-2/-н арматурчлал
M1:50

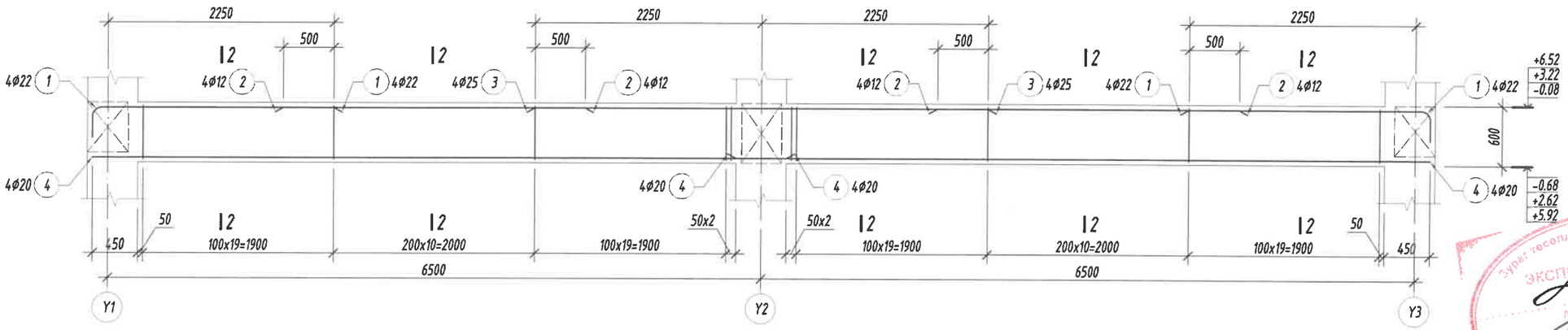

Огтлол 1-1 M1:25

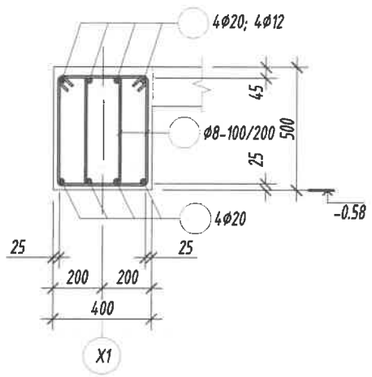

Огтлол 2-2 M1:25

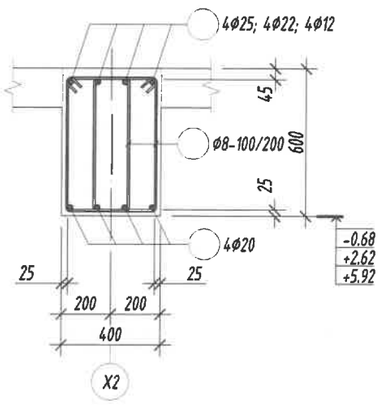

Хэсгийн тодорхойлолт

Поз	1	5
Загвар /Дн-1/	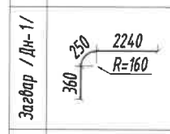	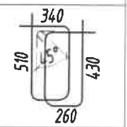
Поз	1	5
Загвар /Дн-2/	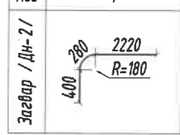	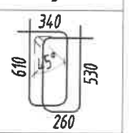

Тайлбар:

1. Энэ зургийг ББ-н багана, дамнурууны байршилын зурагтай хамт үзнэ.
2. Ажлын арматурын анги А400, А240.
3. Бутээцийн бетоны анги В25.
4. Арматурын хамгаалах үеийн зузаан 25мм байна.
5. Цутгамал төмөр бетон бутээцийг хэв хашмалд бэлтгэж цутгасны дараагаар бэхжилтийн 70%-д хүрсэний дараа хэв хашмалыг авна.
6. Цутгамал бетон, төмөр бетон бутээцийн ажлыг БНбД 52-02-05-ийн дагуу хийж гүйцэтгэнэ.

ББСМО БАЯНЗҮРХ ЗУРАГ ТӨСӨЛ, ЗӨВЛӨГӨӨ ҮЙЛЧИЛГЭЭ	Булган аймаг. Булган сум. 5-р баг Булган аймаг дахь цагдаагийн газрын албан конторын барилга			
	Дамнуруу /Дн-1, 2/-н арматурчлал, огтлолууд			Ye шат: А3
	Захирал	Б.Сүнжидмаа	ЕГ Шифр: ББ-18/2025	Масштаб: M1:50	Огноо: 2025
	Инженер	Б.Ганзориг			
	Гүйцэтгэсэн	Б.Ганзориг	ТГ Шифр:	Зургийн дугаар: ББ-34	Хуудас: 79
	Шалгасан	Б.Сүнжидмаа			
Хаяг: БЗД, 30-р хороо "ББСМО" ХХК-н байр Утас: 99116139, 99116139, 95103339. И-мэйл:bbsmo_db@yahoo.com, Вэб:BBSMO.mn				

ЭКСПЕРТ № 1-48
Засварлаж эсэх
БАРИЛГЫН ХОЛБООНЫ ТЭРГҮҮН

Дамнуруу /ДН-3/-н арматурчлал
М1:50

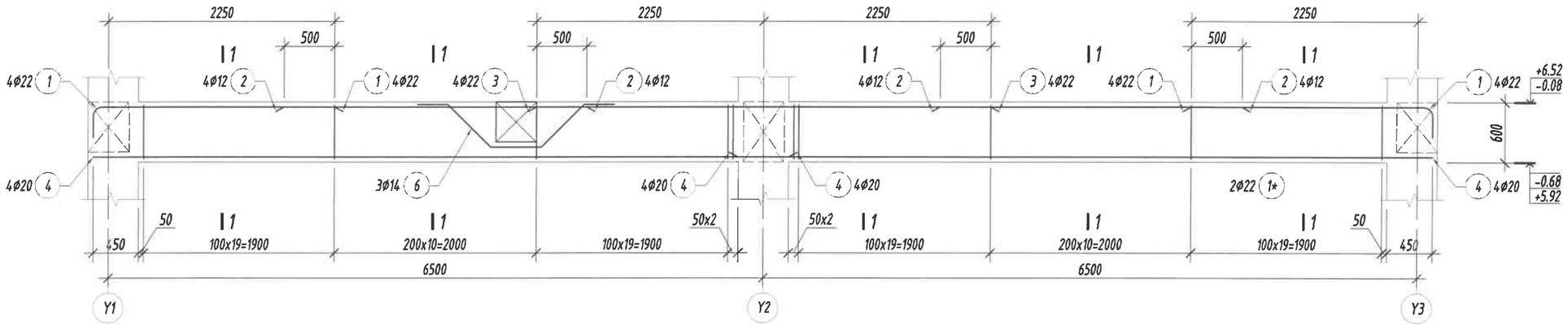

Дамнуруу /ДН-10/-н арматурчлал
М1:50

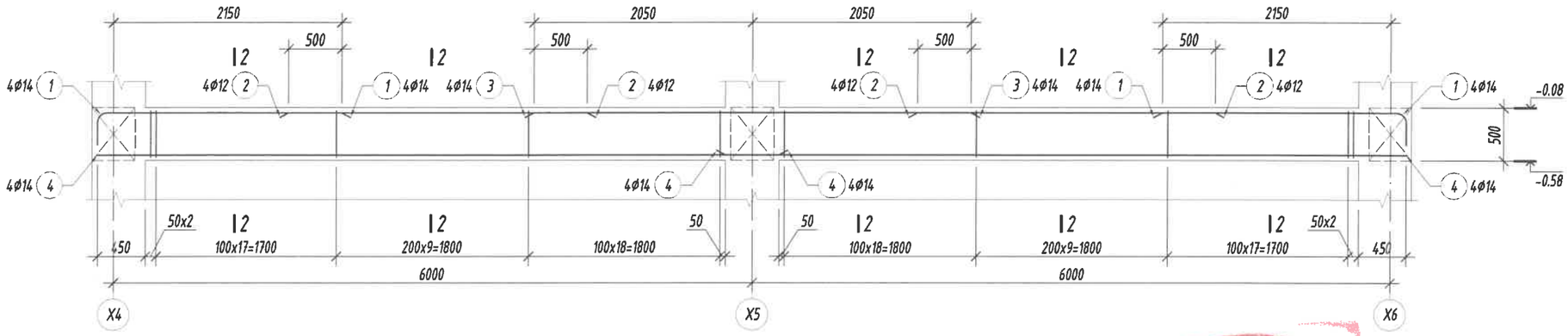

Хэсгийн тодорхойлолт

Поз	1	5	6
Загвар /Дн-3/	280, 400, 2220, R=180	340, 610, 530, 260, 15°	300, 300, 600, 600, 500
Поз	1	5	
Загвар /Дн-10/	110, 260, 2230, R=70	340, 510, 430, 260, 15°	

Огтлол 1-1 М1:25

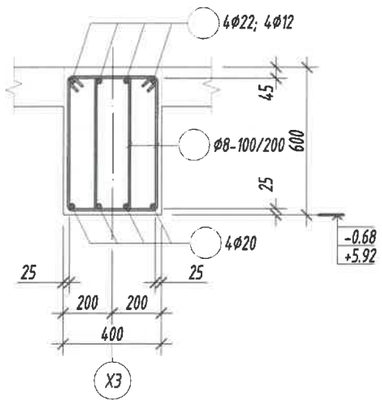

Огтлол 2-2 М1:25

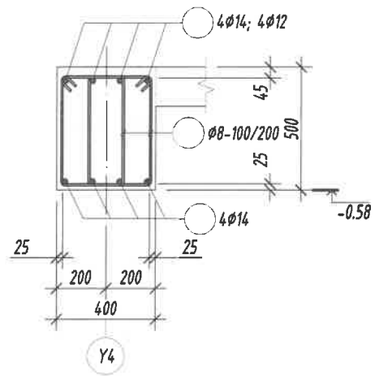

Тайлбар:

1. Энэ зургийг ББ-н Багана, дамнуруугны байршилын зурагтай хамт үзнэ.
2. Ажлын арматурын анги А400, А240.
3. Бүтээцийн бетоны анги В25.
4. Арматурын хамгаалах үеийн зузаан 25мм байна.
5. Цутгамал төмөр бетон бүтээцийг хэв хашмалд бэлтгэж цутгасны дараагаар бэхжилтийн 70%-д хүрсэний дараа хэв хашмалыг авна.
6. Цутгамал бетон, төмөр бетон бүтээцийн ажлыг БНБД 52-02-05-ийн дагуу хийж гүйцэтгэнэ.

ББСМО ХХК	Булган аймаг. Булган сум. 5-р баг Булган аймаг дахь цагдаагийн газрын албан конторын барилга				
	Дамнуруу /Дн-3; 10/-н арматурчлал, огтлолууд				Ye шат: А3
	Захирал	Б.Сүнжидмаа	ЕГ Шифр: ББ-18/2025	Масштаб: М1:50	Огноо: 2025
	Инженер	Б.Ганзориг			
	Гүйцэтгэсэн	Б.Ганзориг	ТР Шифр:	Зургийн дугаар: ББ-35	Хуудас: 79
	Шалгасан	Б.Сүнжидмаа			

Хаяг: 63Д, 30-р хороо "ББСМО" ХХК-н байр
Утас: 77116139, 99116139, 95103339.
И-мэйл:bbsmo_ub@yahoo.com, Вэб:BBSMO.mn

Дамнуруу /ДН-4/-н арматурчлал
M1:50

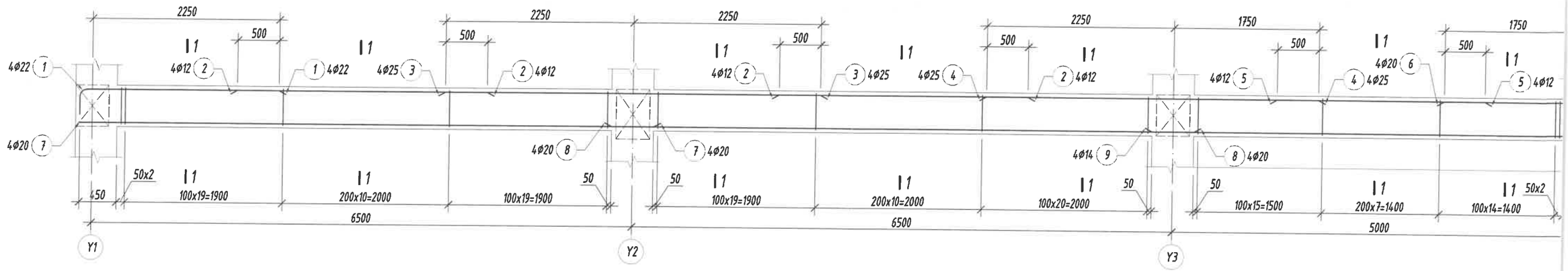

Дамнуруу /ДН-5/-н арматурчлал
M1:50

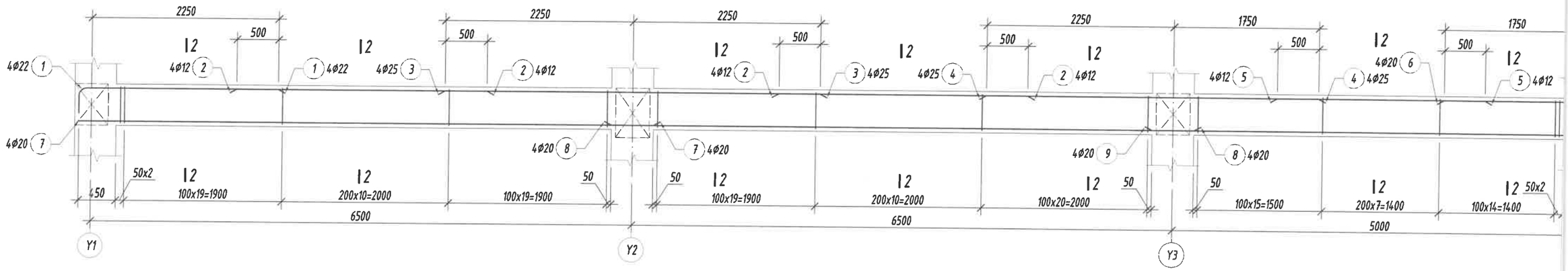

Дамнуруу /ДН-6/-н арматурчлал
M1:50

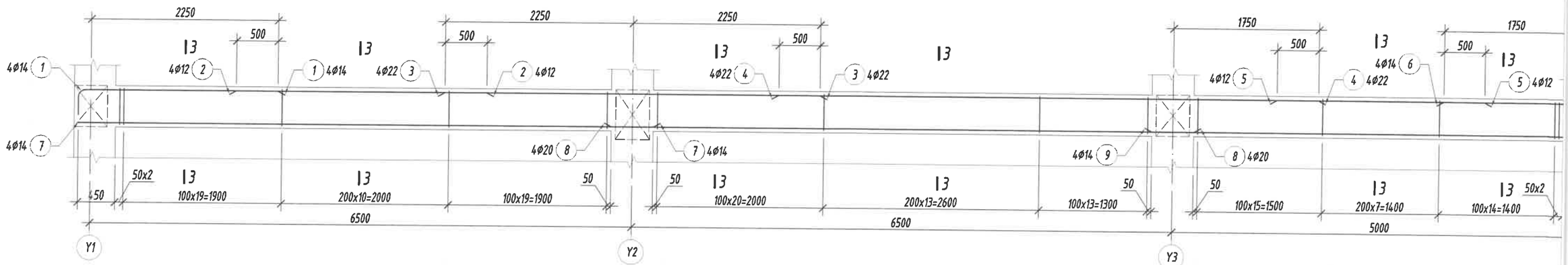

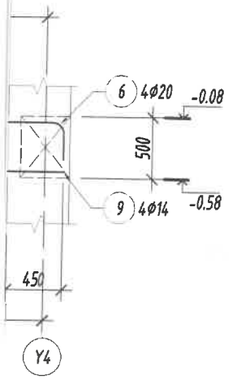

Огтлол 1-1 М1:25

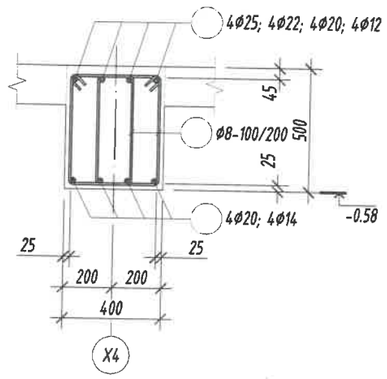

Багана /Б-9/-н арматурчлал М1:50

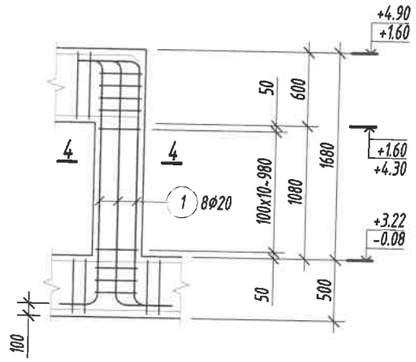

Огтлол 4-4 М1:25

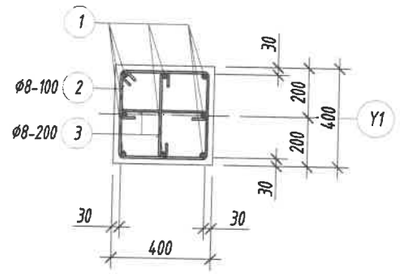

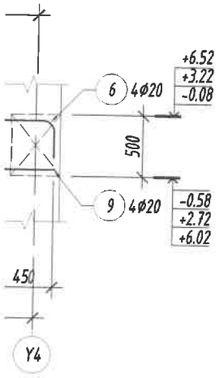

Огтлол 2-2 М1:25

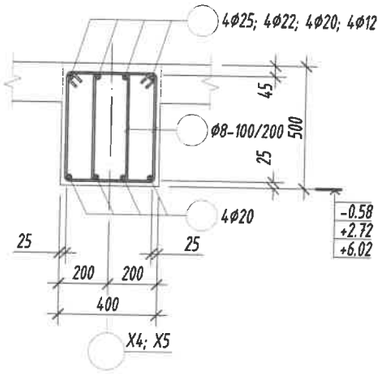

Хэсгийн тодорхойлолт

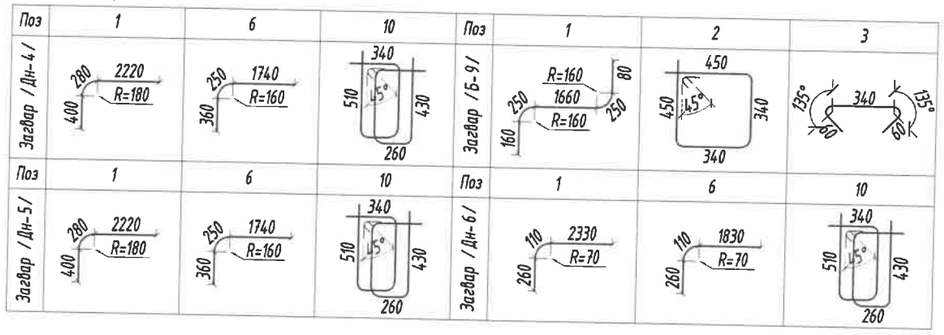

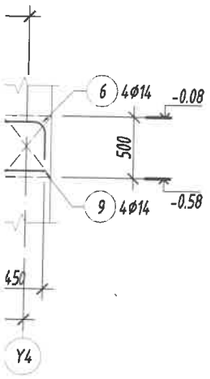

Огтлол 3-3 М1:25

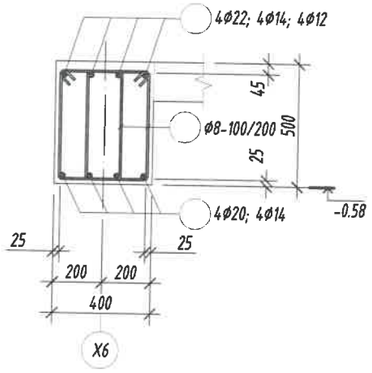

Тайлбар:

1. Энэ зургийг ББ-н Багана, дамнурууны байршлын зураг тай хамт үзнэ.
2. Ажлын арматурын анги А400, А240.
3. Бетоны бетоны анги В25.
4. Арматурын хамгаалах үеийн зузаан 25мм байна.
5. Цутгамал төмөр бетон бүтээцийг хэв хашмалд бэлтгэж цутгасны дараагаар бэхжилтийн 70%-д хүрсэний дараа хэв хашмалыг авна.
6. Цутгамал бетон, төмөр бетон бүтээцийн ажлыг БНбД 52-02-05-ийн дагуу хийж гүйцэтгэнэ.

ББСМО
БАРИЛГЫН ЗУРАГ ТӨСӨЛ, ШИНЖЛЕХ УЗЛЭГДЭХҮҮН
Хаяг: БЗД, 30-р хороо "ББСМО" ХХК-н байр
Утас: 77116139, 99116139, 95103339.
И-мэйл:bbsmo_ub@yahoo.com, Вэб:BBSMO.mn

Булган аймаг. Булган сум. 5-р баг

Булган аймаг дахь цагдаагийн газрын албан конторын барилга

Дамнуруу /Дн-4; 5; 6/, Багана /Б-9/-н арматурчлал, огтлолууд

Захирал	Б.Сүнжидмаа		БГ Шифр: ББ-18/2025	Масштаб: М1:50	Ye шат: А3
Инженер	Б.Ганзориг				Огноо: 2025
Гүйцэтгэсэн	Б.Ганзориг		ТГ Шифр:	Зургийн дугаар: ББ-36	Хуудас: 79
Шалгасан	Б.Сүнжидмаа				

Дамнуруу /ДН-7/-н арматурчлал
М1:50

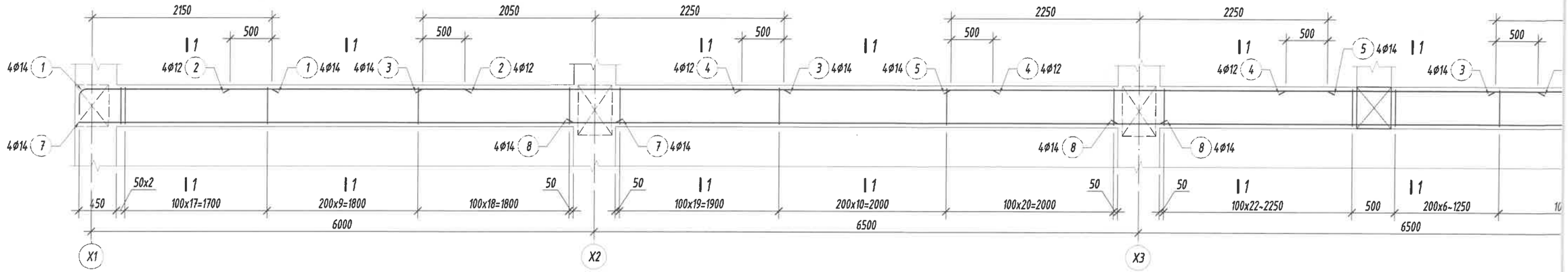

Дамнуруу /ДН-8/-н арматурчлал
М1:50

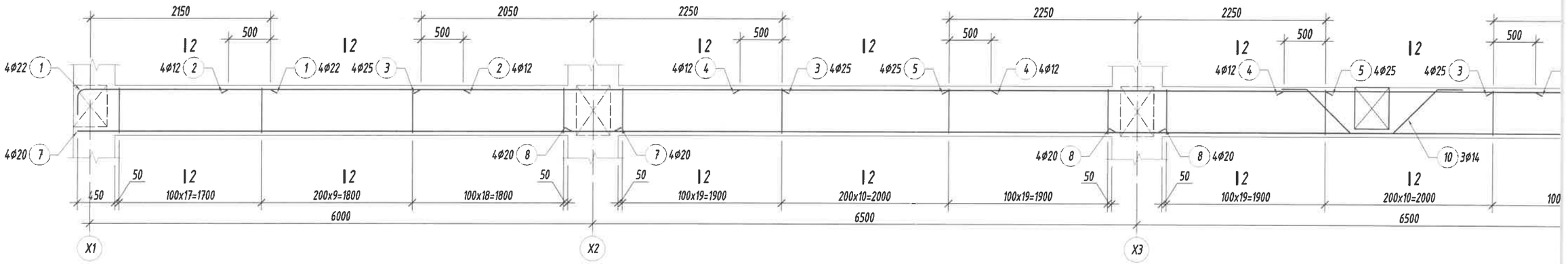

Цутгамал төмөр бетон бүтээцийн материалын тодорхойлолт								
Поз	Тэмдэглэгээ	Нэр				Too ширхэг	Жин /кг/ Нэгж	Жин /кг/ Нийт
		Дамнуруу /ДН-7/-н арматур				1	610.3	610.3
1		ø	14	ГОСТ 5781-82* /А400/ L=	2600	8	3.1419	25.135
2		ø	12	ГОСТ 5781-82* /А400/ L=	2800	8	2.4859	19.887
3		ø	14	ГОСТ 5781-82* /А400/ L=	4300	8	5.1962	41.569
4		ø	12	ГОСТ 5781-82* /А400/ L=	3000	12	2.6634	31.961
5		ø	14	ГОСТ 5781-82* /А400/ L=	4500	4	5.4379	21.751
6		ø	14	ГОСТ 5781-82* /А400/ L=	4100	4	4.9545	19.818
7		ø	14	ГОСТ 5781-82* /А400/ L=	6400	8	7.7338	61.871
8		ø	14	ГОСТ 5781-82* /А400/ L=	7000	8	8.4589	67.671
9		ø	14	ГОСТ 5781-82* /А400/ L=	6500	4	7.8547	31.419
10	хомут	ø	8	ГОСТ 5781-82* /А240/ L=	1540	476	0.6077	289.25
		Бетон орц, В25				V=5.7м³		

Цутгамал төмөр бетон бүтээцийн материалын тодорхойлолт								
Поз	Тэмдэглэгээ	Нэр				Too ширхэг	Жин /кг/ Нэгж	Жин /кг/ Нийт
		Дамнуруу /ДН-8/-н арматур				1	1032	1032
1		ø	22	ГОСТ 5781-82* /А400/ L=	2800	8	8.3553	66.843
2		ø	12	ГОСТ 5781-82* /А400/ L=	2800	8	2.4859	19.887
3		ø	25	ГОСТ 5781-82* /А400/ L=	4300	8	16.569	132.56
4		ø	12	ГОСТ 5781-82* /А400/ L=	3000	12	2.6634	31.961
5		ø	25	ГОСТ 5781-82* /А400/ L=	4500	4	17.34	69.36
6		ø	22	ГОСТ 5781-82* /А400/ L=	4100	4	12.235	48.938
7		ø	20	ГОСТ 5781-82* /А400/ L=	6400	8	15.783	126.27
8		ø	20	ГОСТ 5781-82* /А400/ L=	7000	8	17.263	138.1
9		ø	20	ГОСТ 5781-82* /А400/ L=	6500	4	16.03	64.12
10	хучитгэл	ø	14	ГОСТ 5781-82* /А400/ L=	2600	3	3.1419	9.4256
11	хомут	ø	8	ГОСТ 5781-82* /А240/ L=	1740	472	0.6866	324.06
		Бетон орц, В25				V=6.7м³		

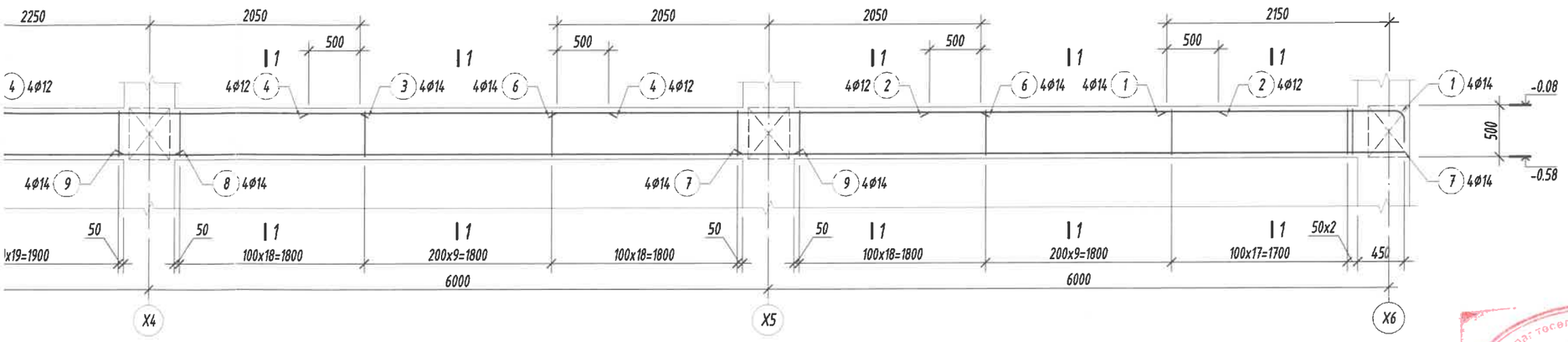

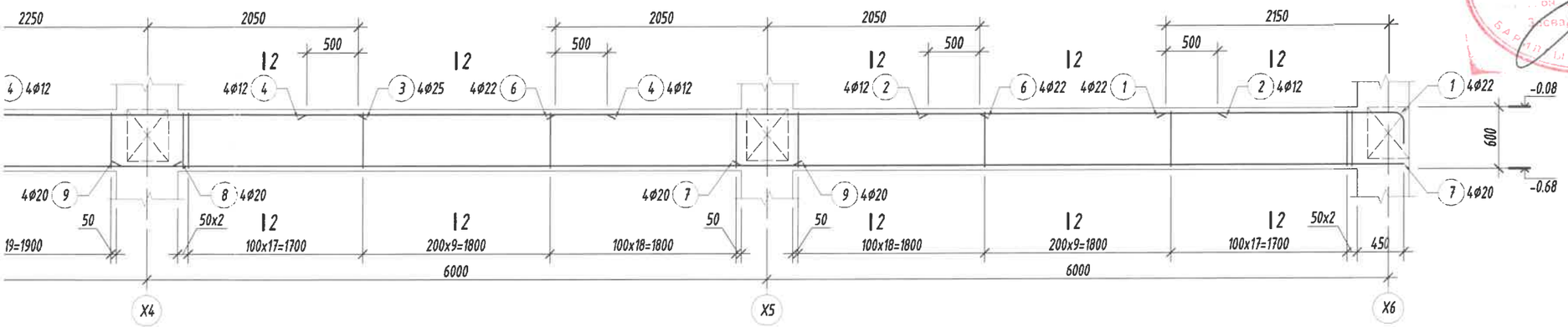

Огтлол 1-1 М1:25

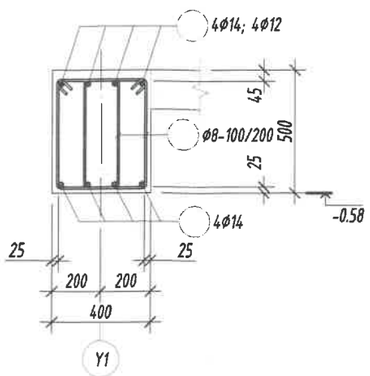

Огтлол 2-2 М1:25

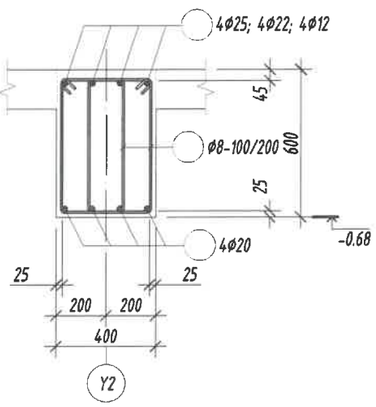

Хэсгийн тодорхойлолт

Поз	1	10	
Загвар /Дн-7/	110, 260, 2230, R=70	340, 510, 430, 260, 45°	
Поз	1	10	11
Загвар /Дн-8/	280, 400, 2120, R=180	300, 300, 750, 750, 500	340, 610, 530, 260, 45°

Тайлбар:

1. Энэ зургийг ББ-н Багана, дамнуруугны байршилын зураг тай хамт үзнэ.
2. Ажлын арматурын анги А400, А240.
3. Бутээцийн бетоны анги В25.
4. Арматурын хамгаалах үеийн зузаан 25мм байна.
5. Цутгамал төмөр бетон бутээцийг хэв хашмалд бэлтгэж цутгасны дараагаар бэхжилтийн 70%-д хүрсэний дараа хэв хашмалыг авна.
6. Цутгамал бетон, төмөр бетон бутээцийн ажлыг БНБД 52-02-05-ийн дагуу хийж гүйцэтгэнэ.

ББСМО ХХК	Булган аймаг. Булган сум. 5-р баг Булган аймаг дахь цагдаагийн газрын албан конторын барилга				
	Дамнуруу /Дн-7; 8/-н арматурчлал, огтлолууд, материалын тууварь				Уе шат: А3
Захирал	Б.Сүнжидмаа		ГГ Шифр:	Масштаб:	Огноо:
Инженер	Б.Ганзориг		ББ-18/2025	М1:50	2025
Гүйцэтгэсэн	Б.Ганзориг		ТГ Шифр:	Зургийн дугаар:	Хуудас:
Шалгасан	Б.Сүнжидмаа			ББ-37	79

Хаяг: БЗД, 30-р хороо "ББСМО" ХХК-н байр
Утас: 77716139, 99116139, 95103339.
И-мэйл:bbsmo_ub@yahoo.com, Вэб:BBSMO.mn

Дамнуруу /ДН-9/-н арматурчлал
М1:50

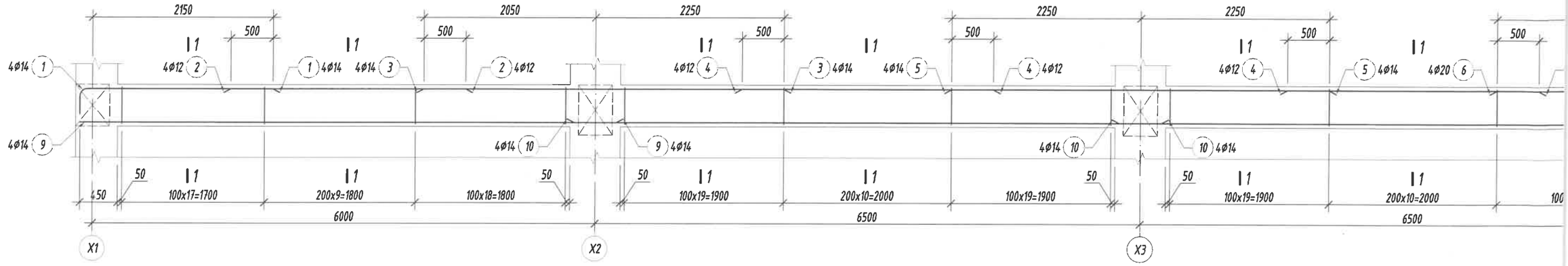

Дамнуруу /ДН-14/-н арматурчлал
М1:50

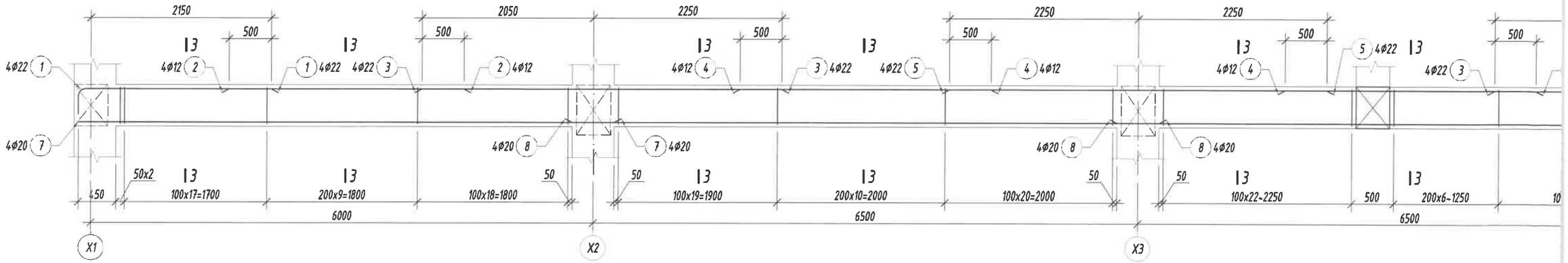

Дамнуруу /ДН-13/-н арматурчлал
М1:50

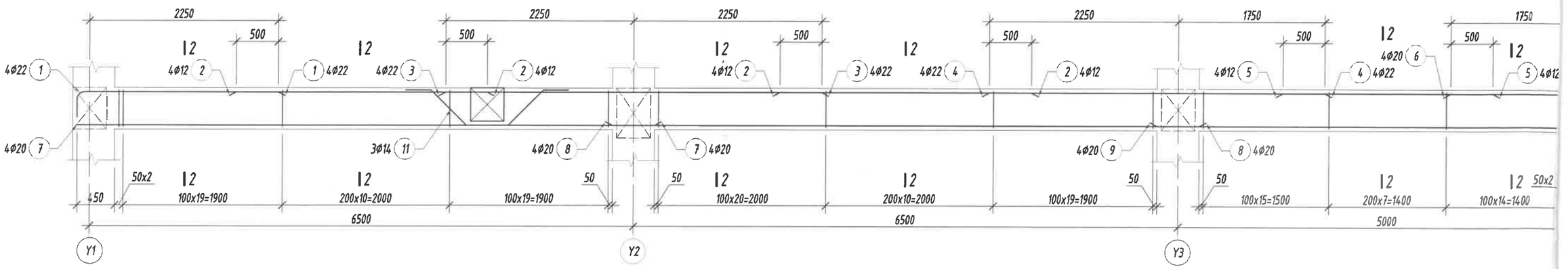

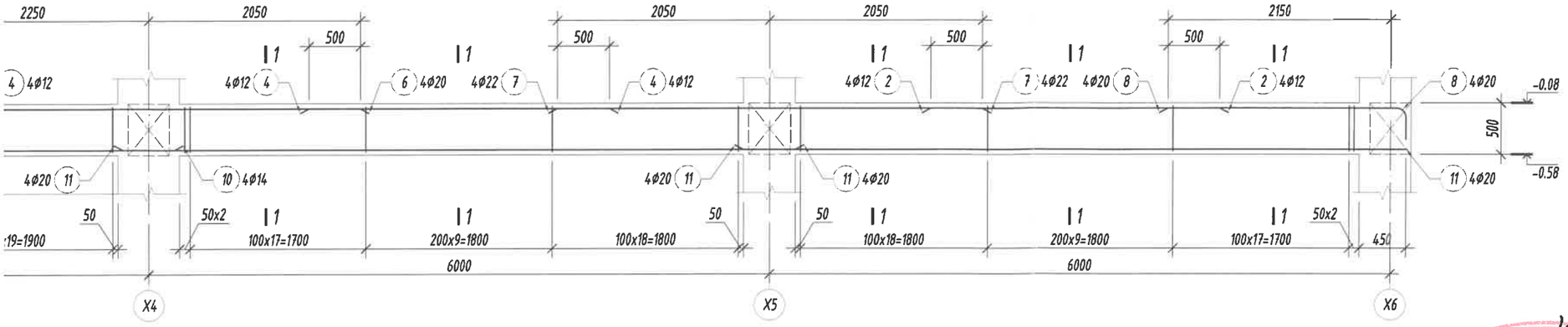

Огтлол 1-1 М1:25

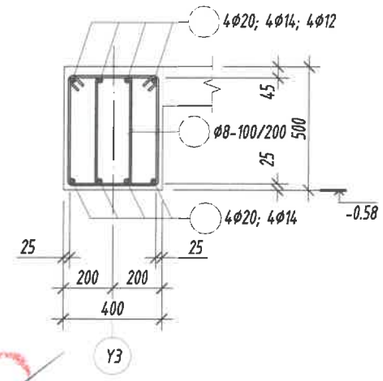

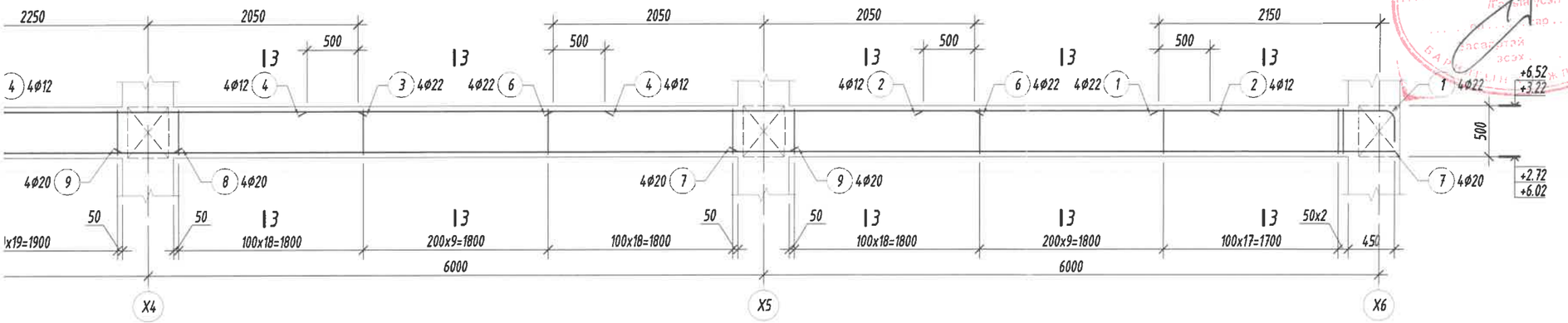

Огтлол 2-2 М1:25

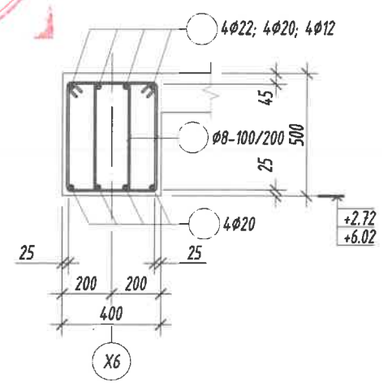

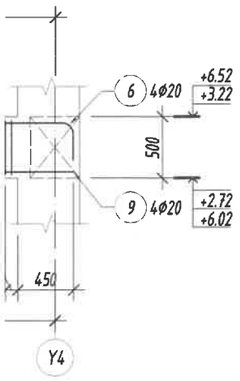

Хэсгийн тодорхойлолт

Поз	1	8	12
Загвар /Дн-9/	110 2230 R=70 260	250 2140 R=160 360	340 510 45° 430 260

Поз	1	6	10	11
Загвар /Дн-13/	280 2220 R=180 400	250 1740 R=160 360	340 510 45° 430 260	300 600 500 600 300

Поз	1	10
Загвар /Дн-14/	280 2120 R=180 400	340 510 45° 430 260

Огтлол 3-3 М1:25

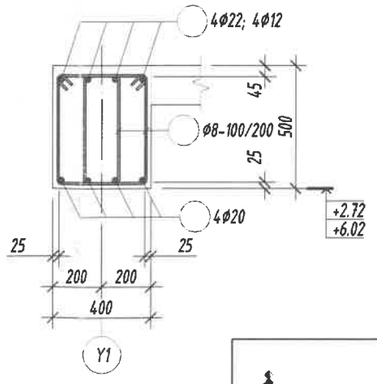

Тайлбар:

1. Энэ зургийг ББ-н Багана, дамнурууны байршилын зурагтай хамт үзнэ.
2. Ажлын арматурын анги А400, А240.
3. Бутээцийн бетоны анги В25.
4. Арматурын хамгаалах үеийн зузаан 25мм байна.
5. Цутгамал төмөр бетон бүтээцийг хэв хашмалд бэлтгэж цутгасны дараагаар бэхжилтийн 70%-д хүрсэний дараа хэв хашмалыг авна.
6. Цутгамал бетон, төмөр бетон бүтээцийн ажлыг БНБД 52-02-05-ийн дагуу хийж гүйцэтгэнэ.

ББСМО ХХК	Булган аймаг. Булган сум. 5-р баг Булган аймаг дахь цагдаагийн газрын албан конторын барилга				Ye шат: А3
	Дамнуруу /Дн-9; 13; 14/-н арматурчлал, огтлолуд				
Захирал	Б.Сүнжидмаа	ЕЕ Шифр:		Масштаб: М1:50	Огноо: 2025
Инженер	Б.Ганзориг		ББ-18/2025		
Гүйцэтгэсэн	Б.Ганзориг	ТТ Шифр:		Зургийн дугаар: ББ-38	Хуудас: 79
Шалгасан	Б.Сүнжидмаа				

Хаяг: БЗД, 30-р хороо "ББСМО" ХХК-н байр
Утас: 77116139, 99116139, 95103339.
И-мэйл:bbsmo_ub@yahoo.com, Вэб:BBSMO.mn

Дамнуруу /ДН-11/-н арматурчлал
М1:50

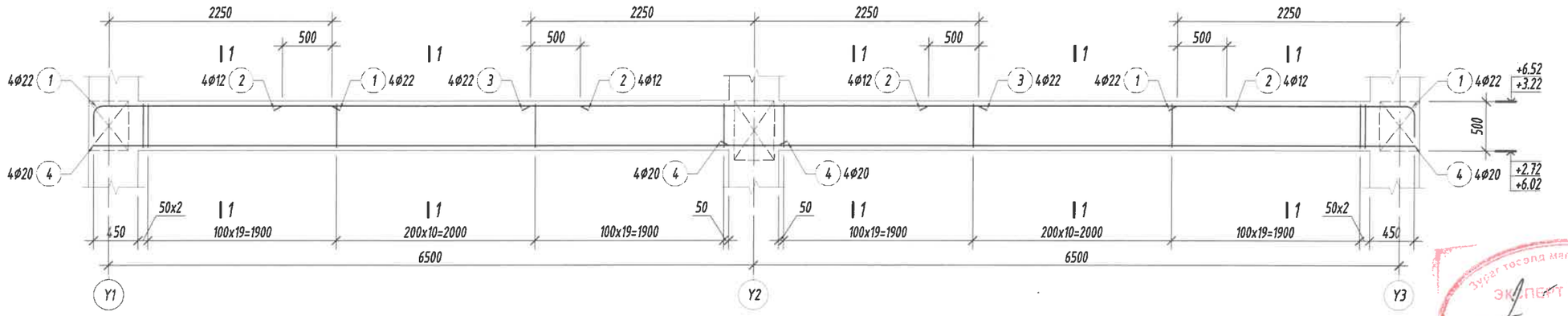

Дамнуруу /ДН-12/-н арматурчлал
М1:50

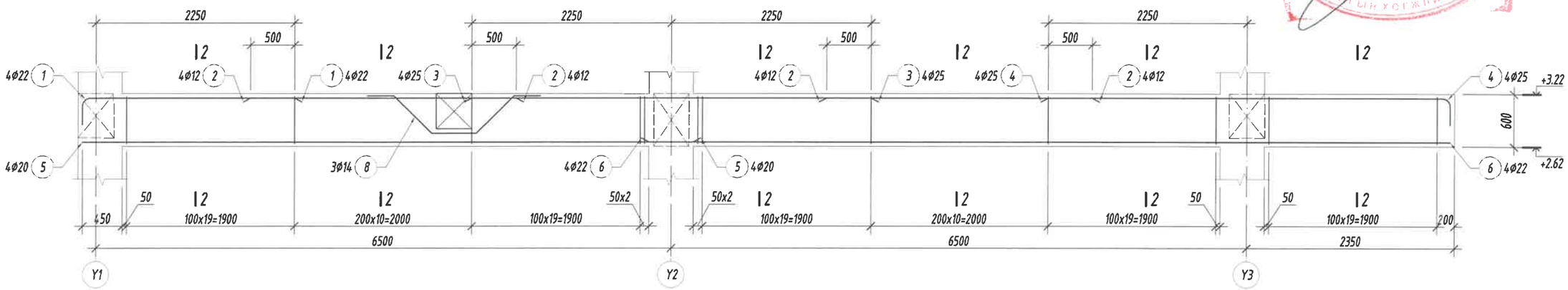

Огтлол 1-1 М1:25

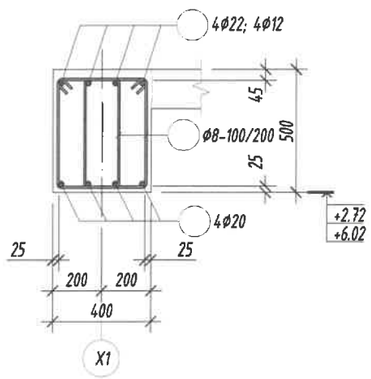

Огтлол 2-2 М1:25

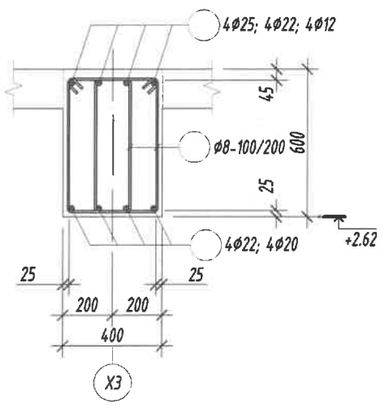

Хэсгийн тодорхойлолт

Поз	1	5
Заавар /Дн-11/	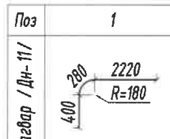	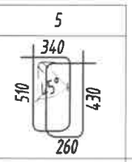

Поз	1	4	7	8
Заавар /Дн-12/	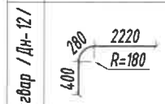		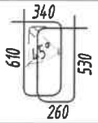	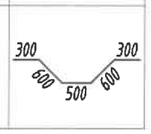

Тайлбар:

1. Энэ зургийг ББ-н Багана, дамнуруугны байршилын зураг тай хамт үзнэ.
2. Ажлын арматурын анги А400, А240.
3. Бутээцийн бетоны анги В25.
4. Арматурын хамгаалах үеийн зузаан 25мм байна.
5. Цутгамал төмөр бетон бүтээцийг хэв хашмалд бэлтгэж цутгасны дараагаар бэхжилтийн 70%-д хүрсэний дараа хэв хашмалыг авна.
6. Цутгамал бетон, төмөр бетон бүтээцийн ажлыг БНбД 52-02-05-ийн дагуу хийж гүйцэтгэнэ.

ББСМО ХХК	Булган аймаг. Булган сум. 5-р баг Булган аймаг дахь цагдаагийн газрын албан конторын барилга				
	Дамнуруу /Дн-11, 12/-н арматурчлал, огтлолууд				Ye шат: А3
	Захирал	Б.Сүнжидмаа	ЕГ Шифр: ББ-18/2025	Масштаб: М1:50	Огноо: 2025
	Инженер	Б.Ганзориг			
	Гүйцэтгэсэн	Б.Ганзориг	ТГ Шифр:	Зургийн дугаар: ББ-39	Хуудас: 79
	Шалгасан	Б.Сүнжидмаа			

Хаяг: БЗД, 30-р хороо "ББСМО" ХХК-н байр
Утас: 77116139, 99116139, 95103339.
И-мэйл:bbsmo_ub@yahoo.com, Вэб:BBSMO.mn

Дамнуруу /ДН-15/-н арматурчлал
М1:50

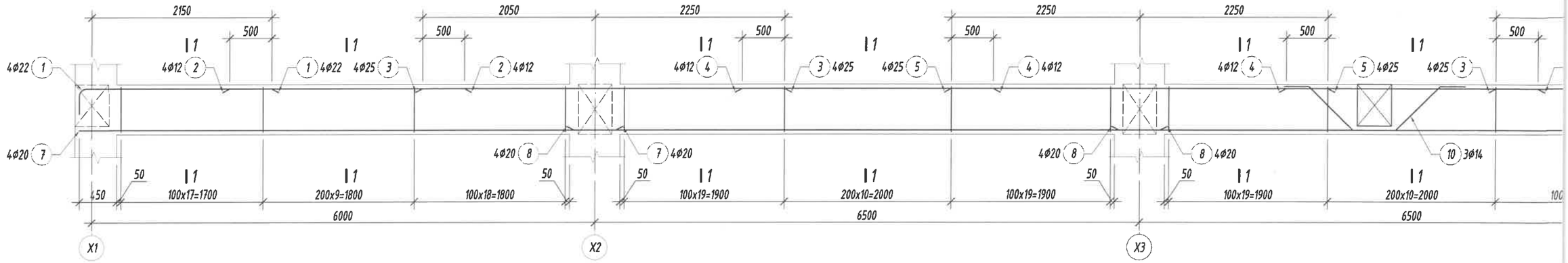

Дамнуруу /ДН-16/-н арматурчлал
М1:50

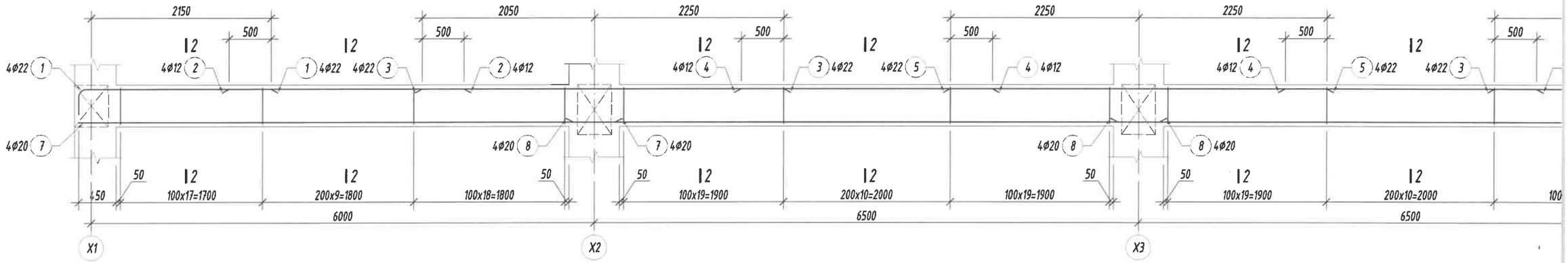

Дамнуруу /ДН-19/-н арматурчлал
М1:50

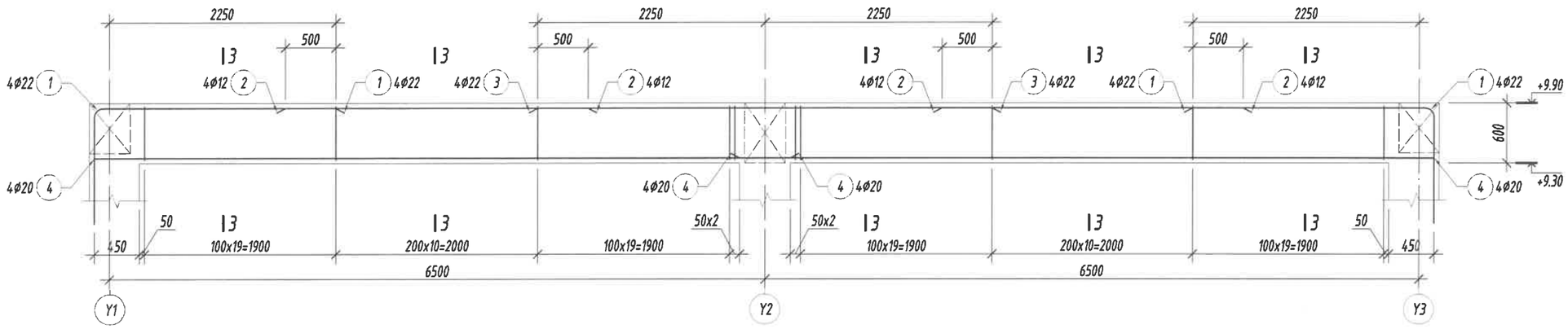

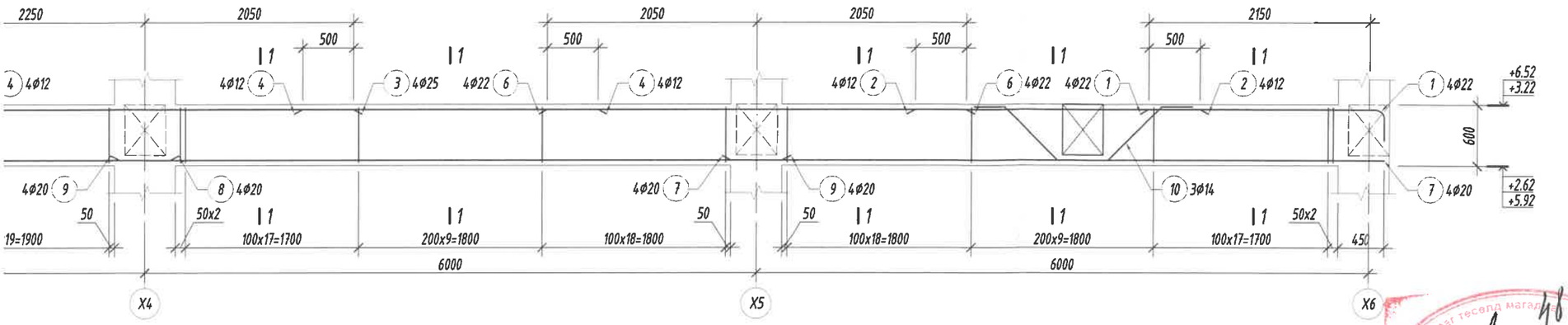

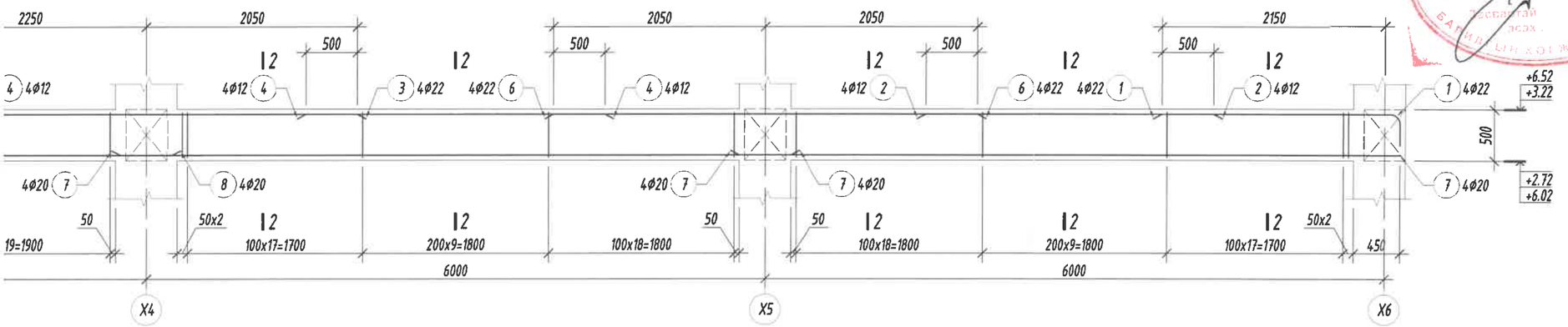

Огтлол 1-1 М1:25

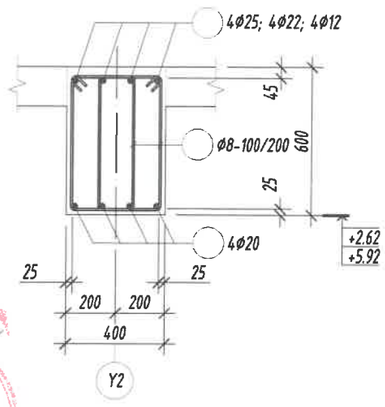

Огтлол 2-2 М1:25

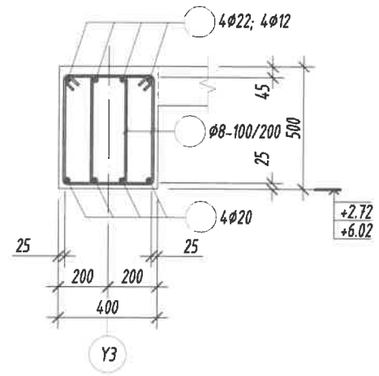

Огтлол 3-3 М1:25

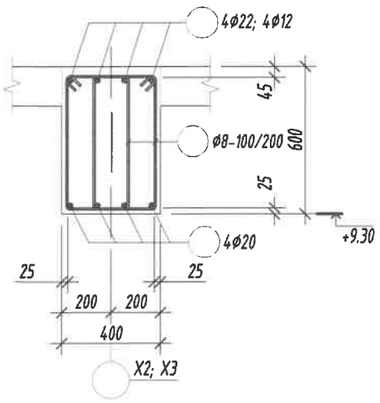

Хэсгийн тодорхойлолт

Поз	1	10	11
Загвар /Дн-15/	280, 2120, R=180, 400	300, 300, 750, 750, 500	340, 610, 530, 260
Поз	1	9	
Загвар /Дн-16/	280, 2120, R=180, 400	340, 510, 430, 260	
Поз	1	5	
Загвар /Дн-19/	280, 2220, R=180, 100	340, 610, 530, 260	

Тайлбар:

1. Энэ зургийг ББ-н Багана, дамнуруугны байршилын зурагтай хамт үзнэ.
2. Ажлын арматурын анги А400, А240.
3. Бүтээцийн бетоны анги В25.
4. Арматурын хамгаалах үеийн зузаан 25мм байна.
5. Цутгамал төмөр бетон бүтээцийг хэв хашмалд бэлтгэж цутгасны дараагаар бэхжилтийн 70%-д хүрсэний дараа хэв хашмалыг авна.
6. Цутгамал бетон, төмөр бетон бүтээцийн ажлыг БНбД 52-02-05-ийн дагуу хийж гүйцэтгэнэ.

ББСМО
Хаяг: БЗД, 30-р хороо "ББСМО" ХХК-н Байр
Утас: 77116139, 99116139, 95163339.
И-мэйл-bbsmo_ub@yahoo.com, Вэб-BBSMO.mn

Булган аймаг. Булган сум. 5-р баг

Булган аймаг дахь цагдаагийн газрын албан конторын барилга

Дамнуруу /Дн-15; 16; 19/-н арматурчлал, огтлолууд

Захирал	Б.Сүнжидмаа	ЕГ Шифр: ББ-18/2025	Масштаб: М1:50	Огноо: 2025	Ye шат: А3
Инженер	Б.Ганзориг				
Гүйцэтгэсэн	Б.Ганзориг	ТТ Шифр:	Зургийн дугаар: ББ-40	Хуудас: 79-	
Шалгасан	Б.Сүнжидмаа				

Дамнуруу /ДН-17/-н арматурчлал
М1:50

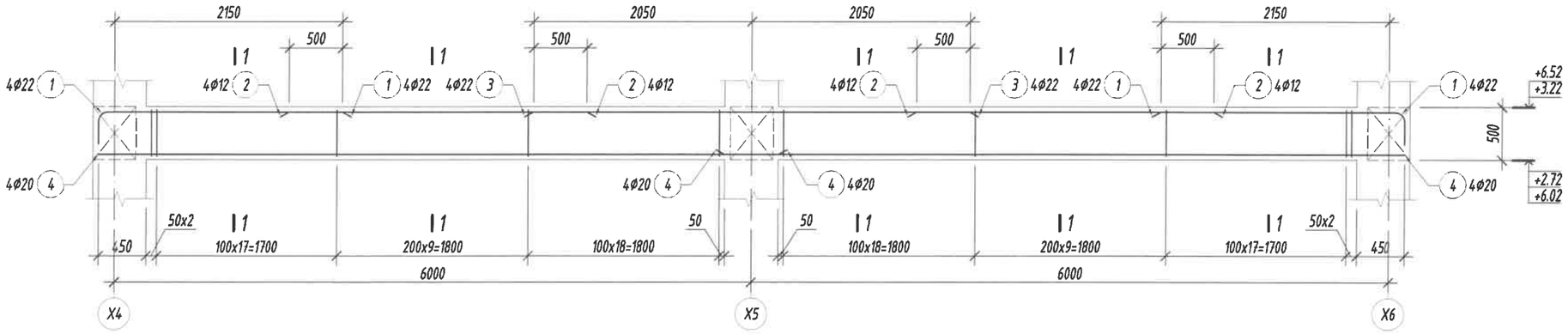

Хэсгийн тодорхойлолт

Поз		5
Загвар /Дн-17/	280, 400, 2120, R=180	340, 510, 430, 260
Поз	1	5
Загвар /Дн-18/	280, 1000, 2220, R=180	340, 510, 430, 260

Дамнуруу /ДН-18/-н арматурчлал
М1:50

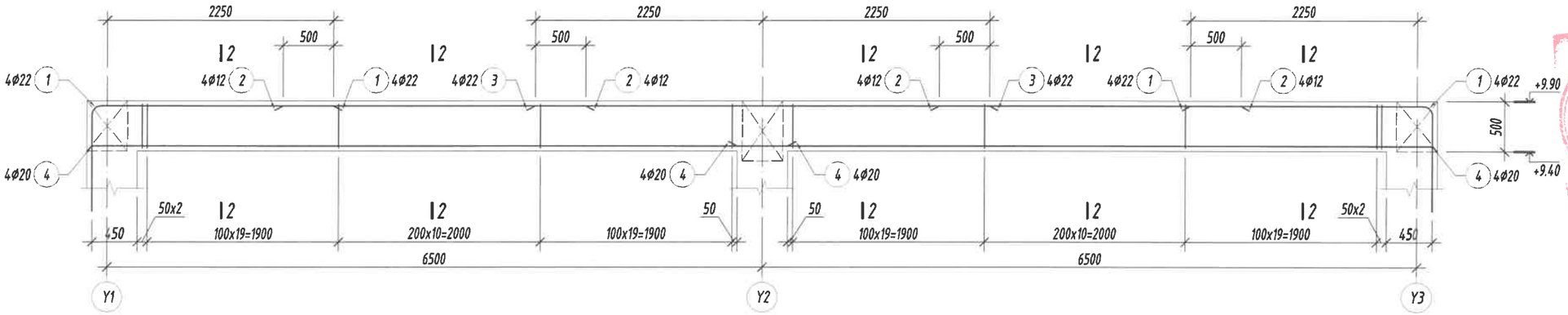

Огтлол 1-1 М1:25

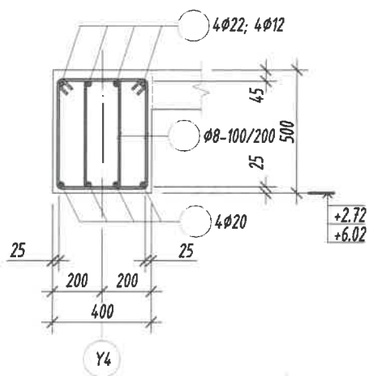

Огтлол 2-2 М1:25

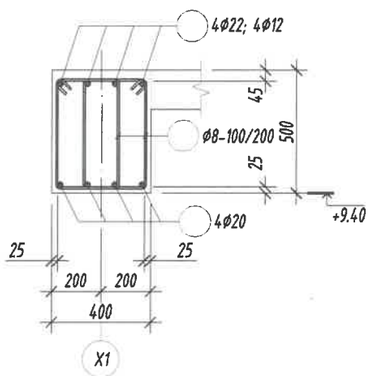

Тайлбар:

1. Энэ зургийг ББ-н Багана, дамнуруугны байршилын зурагтай хамт үзнэ.
2. Ажлын арматурын анги А400, А240.
3. Бутээцийн бетоны анги В25.
4. Арматурын хамгаалах үеийн зузаан 25мм байна.
5. Цутгамал төмөр бетон бүтээцийг хэв хашмалд бэлтгэж цутгасны дараагаар бэхжилтийн 70%-д хүрсэний дараа хэв хашмалыг авна.
6. Цутгамал бетон, төмөр бетон бүтээцийн ажлыг БНБД 52-02-05-ийн дагуу хийж гүйцэтгэнэ.

ББСМО ХХК	Булган аймаг. Булган сум. 5-р баг Булган аймаг дахь цагдаагийн газрын албан конторын барилга				
	Дамнуруу /Дн-17; 18/-н арматурчлал, огтлолууд				Ye шат: А3
	Захирал	Б.Сүнжидмаа	ЕГ Шифр: ББ-18/2025	Масштаб: М1:50	Огноо: 2025
	Инженер	Б.Ганзориг			
	Гүйцэтгэсэн	Б.Ганзориг	ТГ Шифр:	Зургийн дугаар: ББ-41	Хуудас: 79
	Шалгасан	Б.Сүнжидмаа			

Хаяг: БЗД, 30-р хороо "ББСМО" ХХК-н байр
Утас: 77116139, 99116139, 95163339.
И-мэйл:bbsmo_ub@yahoo.com, Вэб:BBSMO.mn

Дамнуруу /ДН-21/-н арматурчлал
M1:50

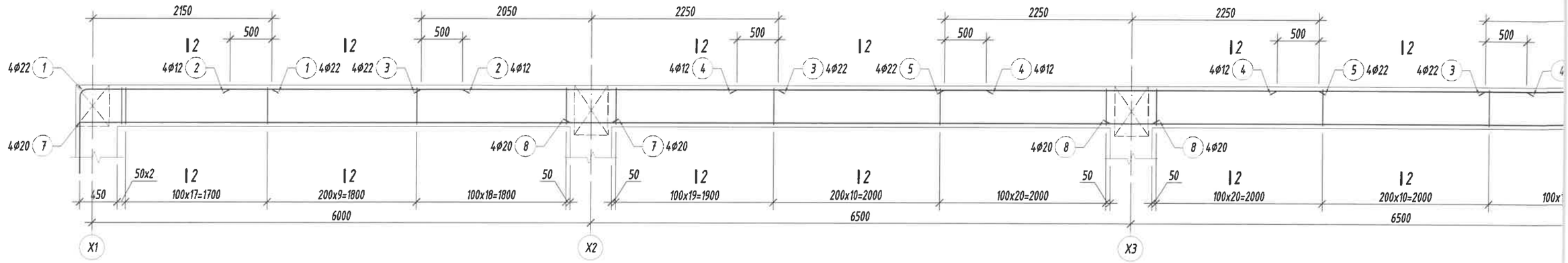

Дамнуруу /ДН-22/-н арматурчлал
M1:50

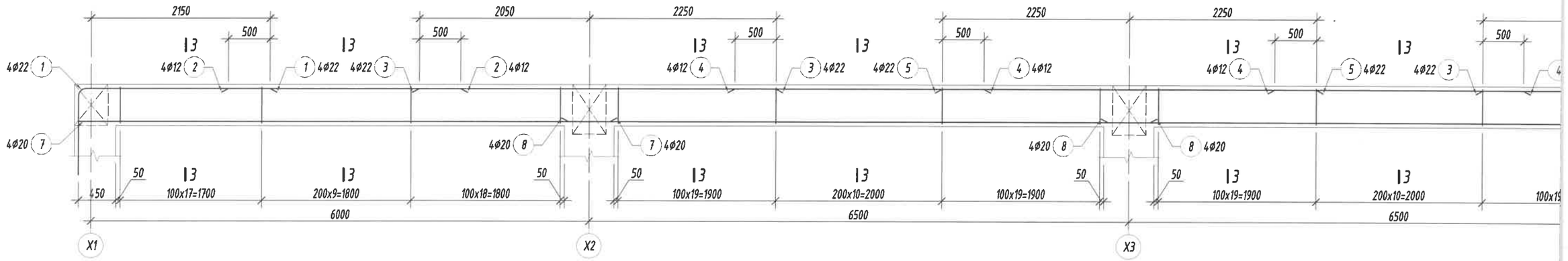

Дамнуруу /ДН-20/-н арматурчлал
M1:50

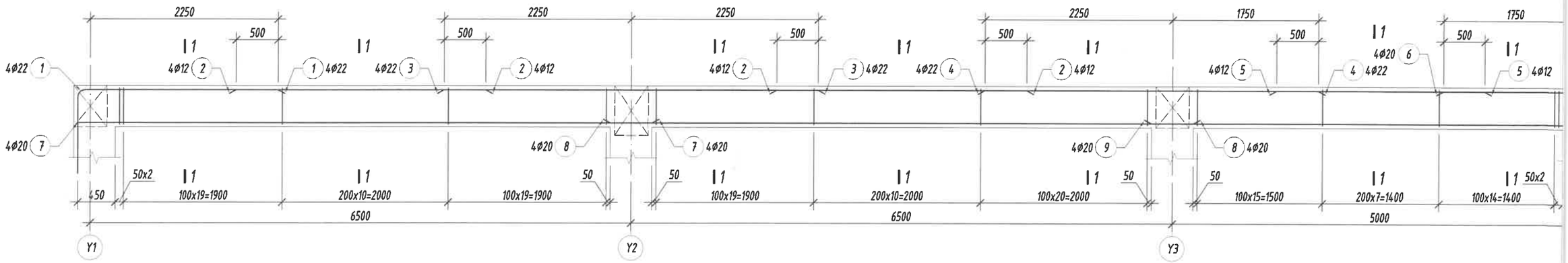

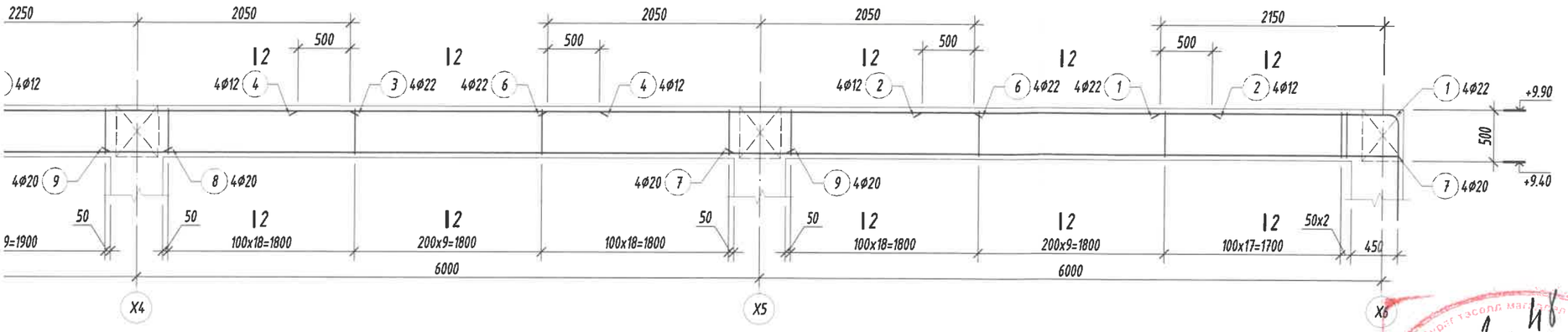

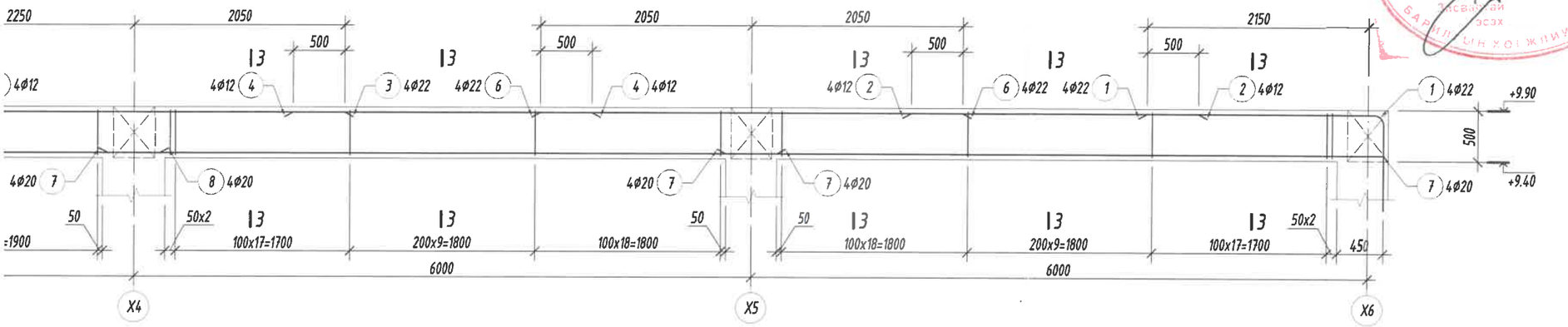

Огтлол 3-3 М1:25

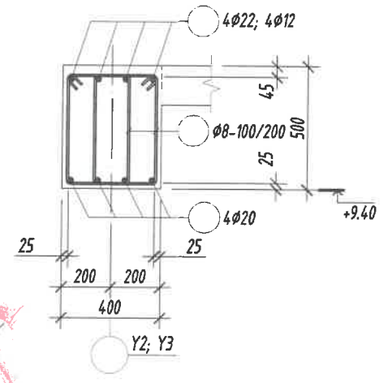

Огтлол 1-1 М1:25

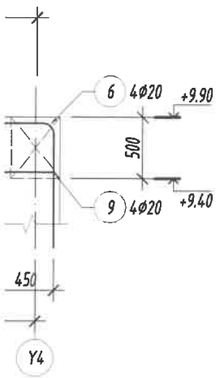

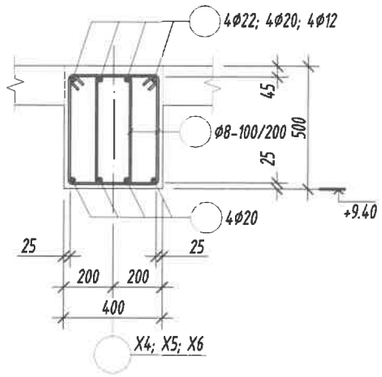

Огтлол 2-2 М1:25

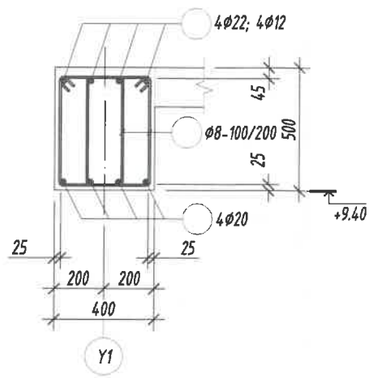

Хэсгийн тодорхойлолт

Поз	1	6	10
Зангиа /Дн-20/	280, 1000, 2220, R=180	250, 960, 1740, R=160	340, 510, 430, 260
Поз	1	10	
Зангиа /Дн-21/	280, 1000, 2120, R=180	340, 510, 430, 500, 260	
Поз	1	9	
Зангиа /Дн-22/	280, 1000, 2120, R=180	340, 510, 430, 260	

Тайлбар:

1. Энэ зургийг ББ-н Багана, дамнуруугны байршилын зураг тай хамт үзнэ.
2. Ажлын арматурын анги А400, А240.
3. Бетонтой бетоны анги В25.
4. Арматурын хамгаалах үеийн зузаан 25мм байна.
5. Цутгамал төмөр бетон бүтээцийг хэв хашмалд бэлтгэж цутгасны дараагаар бэхжилтийн 70%-д хүрсэний дараа хэв хашмалыг авна.
6. Цутгамал бетон, төмөр бетон бүтээцийн ажлыг БНБД 52-02-05-ийн дагуу хийж гүйцэтгэнэ.

ББСМО ХХК	Булган аймаг. Булган сум. 5-р баг Булган аймаг дахь цагдаагийн газрын албан конторын барилга				
	Дамнуруу /Дн-20; 21; 22/-н арматурчлал, огтлолууд				Уе шат: А3
	Захирал	Б.Сүнжидмаа	ЕГ Шифр:	Масштаб: М1:50	Огноо: 2025
	Инженер	Б.Ганзориг	ББ-18/2025		
	Гүйцэтгэсэн	Б.Ганзориг	ТГ Шифр:	Зургийн дугаар: ББ-42	Хуудас: 79
	Шалгасан	Б.Сүнжидмаа			

Хаяг: БЗД, 30-р хороо "ББСМО" ХХК-н байр
Утас: 77116139, 99116139, 95103339.
И-мэйл:bbsmo_ub@yahoo.com, Вэб-BBSMO.mn

Дамнуруу /ДН-23/-н арматурчлал
M1:50

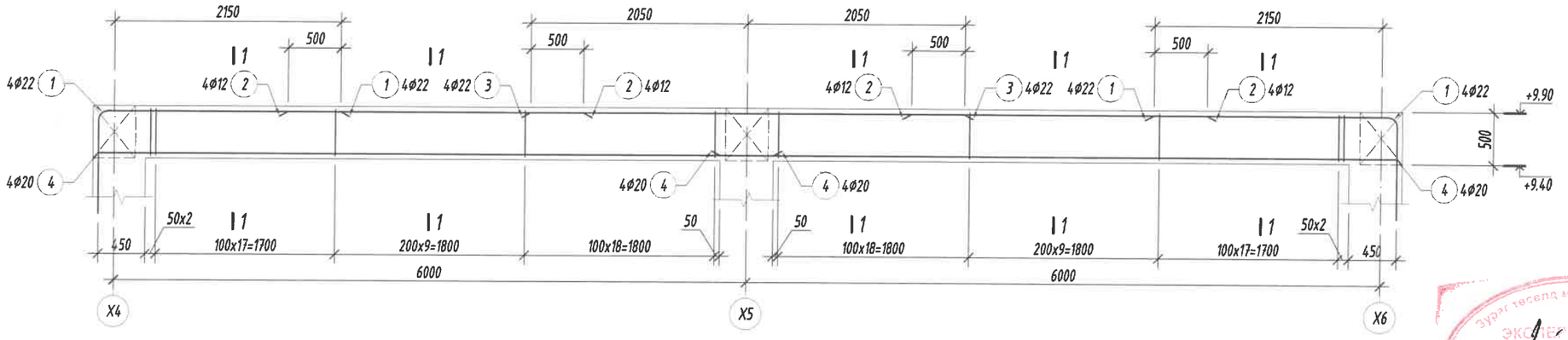

Огтлол 1-1 M1:25

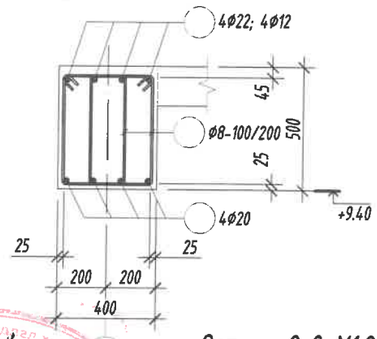

Огтлол 2-2 M1:25

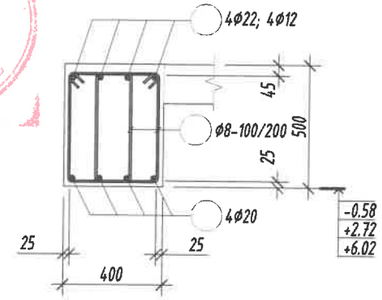

Туслах дамнуруу /ТДН-1/-н арматурчлал
M1:50

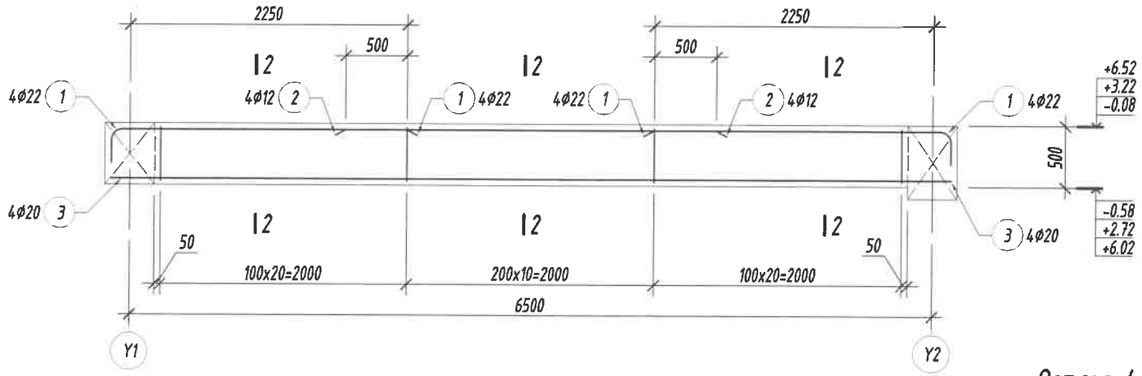

Туслах дамнуруу /ТДН-2/-н арматурчлал
M1:50

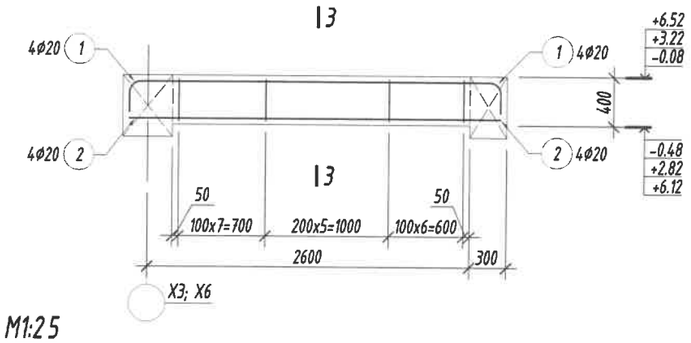

Огтлол 4-4 M1:25

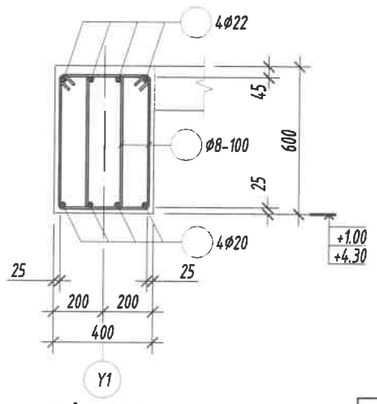

Огтлол 3-3 M1:25

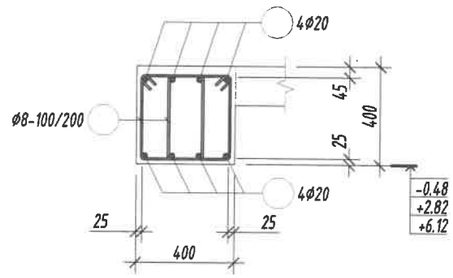

Туслах дамнуруу /ТДН-3/-н арматурчлал
M1:50

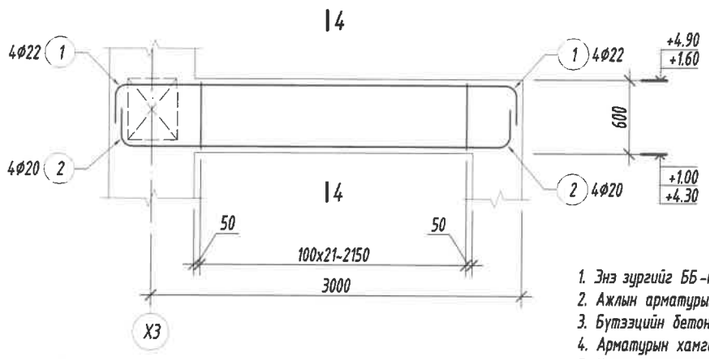

Хэсгийн тодорхойлолт

Поз	1	5	
Загвар /Дн-23/	280, 2120, R=180, 1000	340, 45°, 510, 430, 260	
Поз	1	5	
Загвар /ТДн-1/	280, 2220, R=180, 300	340, 45°, 510, 430, 260	
Поз	1	3	
Загвар /ТДн-2/	250, 2680, R=160, 310	340, 45°, 410, 330, 260	
Поз	1	2	3
Загвар /ТДн-3/	280, 2890, R=180, 400	310, R=160, 2830, 250	340, 45°, 610, 530, 260

Тайлбар:

1. Энэ зургийг ББ-н Багана, дамнуруугны байршилын зураг тай хамт уншна.
2. Ажлын арматурын анги А400, А240.
3. Бетоны бетоны анги В25.
4. Арматурын хамгаалах үеийн зузаан 25мм байна.
5. Цутгамал төмөр бетон бүтээцийг хэв хашмалд бэлтгэж цутгасны дараагаар бэхжилтийн 70%-д хүрсэний дараа хэв хашмалыг авна.
6. Цутгамал бетон, төмөр бетон бүтээцийн ажлыг БНБД 52-02-05-ийн дагуу хийж гүйцэтгэнэ.

ББСМО ХХК
Хаяг: БЗД, 30-р хороо "ББСМО" ХХК-н байр
Утас: 77116139, 99116139, 95103339.
И-мэйл:bbsmo_jb@yahoo.com, Вэб-BBSMO.mn

Булган аймаг. Булган сум, 5-р баг
Булган аймаг дахь цагдаагийн газрын албан конторын барилга

Дамнуруу /Дн-23/, Туслах дамнуруу /ТДн-1, 2, 3/-н арматурчлал, огтлолууд

Захирал	Б.Сүнжидмаа	ЕГ Шифр:	Масштаб:	Ye шат: А3
Инженер	Б.Ганзориг	ББ-18/2025	M1:50	Огноо: 2025
Гүйцэтгэсэн	Б.Ганзориг	ТГ Шифр:	Зургийн дугаар:	Хуудас:
Шалгасан	Б.Сүнжидмаа		ББ-43	79

Цутгамал төмөр бетон бүтээцийн материалын тодорхойлолт								
Поз	Тэмдэглэгээ	Нэр				Тоо ширхэг	Жин /кг/ Нэгж	Жин /кг/ Нийт
		Дамнуруу /ДН-1/-н арматур				**1**	**379.6**	**379.6**
1		ø	20	ГОСТ 5781-82* /А400/ L=	2850	8	7.0285	56.228
2		ø	12	ГОСТ 5781-82* /А400/ L=	3000	8	2.6634	21.308
3		ø	20	ГОСТ 5781-82* /А400/ L=	4500	4	11.098	44.391
4		ø	20	ГОСТ 5781-82* /А400/ L=	6900	8	17.016	136.13
5	хомут	ø	8	ГОСТ 5781-82* /А240/ L=	1540	200	0.6077	121.53
		Бетон орц, В25				V=2.4м³		

Цутгамал төмөр бетон бүтээцийн материалын тодорхойлолт								
Поз	Тэмдэглэгээ	Нэр				Тоо ширхэг	Жин /кг/ Нэгж	Жин /кг/ Нийт
		Дамнуруу /ДН-2/-н арматур				**3**	**433.3**	**1300**
1		ø	22	ГОСТ 5781-82* /А400/ L=	2900	8	8.6537	69.23
2		ø	12	ГОСТ 5781-82* /А400/ L=	3000	8	2.6634	21.308
3		ø	25	ГОСТ 5781-82* /А400/ L=	4500	4	17.34	69.36
4		ø	20	ГОСТ 5781-82* /А400/ L=	6900	8	17.016	136.13
5	хомут	ø	8	ГОСТ 5781-82* /А240/ L=	1740	200	0.6866	137.32
		Бетон орц, В25				V=2.8х3=8.4м³		

Цутгамал төмөр бетон бүтээцийн материалын тодорхойлолт								
Поз	Тэмдэглэгээ	Нэр				Тоо ширхэг	Жин /кг/ Нэгж	Жин /кг/ Нийт
		Дамнуруу /ДН-3/-н арматур				**2**	**426**	**852.1**
1		ø	22	ГОСТ 5781-82* /А400/ L=	2900	8	8.6537	69.23
2		ø	12	ГОСТ 5781-82* /А400/ L=	3000	8	2.6634	21.308
3		ø	22	ГОСТ 5781-82* /А400/ L=	4500	4	13.428	53.713
4		ø	20	ГОСТ 5781-82* /А400/ L=	6900	8	17.016	136.13
5	хомут	ø	8	ГОСТ 5781-82* /А240/ L=	1740	200	0.6866	137.32
6	Хүчитгэл	ø	14	ГОСТ 5781-82* /А400/ L=	2300	3	2.7794	8.3381
		Бетон орц, В25				V=2.8х2=5.6м³		

Цутгамал төмөр бетон бүтээцийн материалын тодорхойлолт								
Поз	Тэмдэглэгээ	Нэр				Тоо ширхэг	Жин /кг/ Нэгж	Жин /кг/ Нийт
		Дамнуруу /ДН-4/-н арматур				**1**	**549.9**	**549.9**
1		ø	22	ГОСТ 5781-82* /А400/ L=	2900	4	8.6537	34.615
2		ø	12	ГОСТ 5781-82* /А400/ L=	3000	8	2.6634	21.308
3		ø	25	ГОСТ 5781-82* /А400/ L=	4500	4	17.34	69.36
4		ø	25	ГОСТ 5781-82* /А400/ L=	4000	4	15.413	61.654
5		ø	12	ГОСТ 5781-82* /А400/ L=	2500	4	2.2195	8.8781
6		ø	20	ГОСТ 5781-82* /А400/ L=	2350	4	5.7955	23.182
7		ø	20	ГОСТ 5781-82* /А400/ L=	6900	4	17.016	68.066
8		ø	20	ГОСТ 5781-82* /А400/ L=	7000	4	17.263	69.052
9		ø	14	ГОСТ 5781-82* /А400/ L=	5400	4	6.5254	26.102
10	хомут	ø	8	ГОСТ 5781-82* /А240/ L=	1540	276	0.6077	167.71
		Бетон орц, В25				V=3.3м³		

Цутгамал төмөр бетон бүтээцийн материалын тодорхойлолт								
Поз	Тэмдэглэгээ	Нэр				Тоо ширхэг	Жин /кг/ Нэгж	Жин /кг/ Нийт
		Дамнуруу /ДН-5/-н арматур				**5**	**577.1**	**2885**
1		ø	22	ГОСТ 5781-82* /А400/ L=	2900	4	8.6537	34.615
2		ø	12	ГОСТ 5781-82* /А400/ L=	3000	8	2.6634	21.308
3		ø	25	ГОСТ 5781-82* /А400/ L=	4500	4	17.34	69.36
4		ø	25	ГОСТ 5781-82* /А400/ L=	4000	4	15.413	61.654
5		ø	12	ГОСТ 5781-82* /А400/ L=	2500	4	2.2195	8.8781
6		ø	20	ГОСТ 5781-82* /А400/ L=	2350	4	5.7955	23.182
7		ø	20	ГОСТ 5781-82* /А400/ L=	6900	4	17.016	68.066
8		ø	20	ГОСТ 5781-82* /А400/ L=	7000	4	17.263	69.052
9		ø	20	ГОСТ 5781-82* /А400/ L=	5400	4	13.317	53.269
10	хомут	ø	8	ГОСТ 5781-82* /А240/ L=	1540	276	0.6077	167.71
		Бетон орц, В25				V=3.3х5=16.5м³		

Цутгамал төмөр бетон бүтээцийн материалын тодорхойлолт								
Поз	Тэмдэглэгээ	Нэр				Тоо ширхэг	Жин /кг/ Нэгж	Жин /кг/ Нийт
		Дамнуруу /ДН-6/-н арматур				**1**	**501.6**	**501.6**
1		ø	14	ГОСТ 5781-82* /А400/ L=	2700	4	3.2627	13.051
2		ø	12	ГОСТ 5781-82* /А400/ L=	3000	4	2.6634	10.654
3		ø	22	ГОСТ 5781-82* /А400/ L=	4500	4	13.428	53.713
4		ø	22	ГОСТ 5781-82* /А400/ L=	6500	4	19.396	77.585
5		ø	12	ГОСТ 5781-82* /А400/ L=	2500	4	2.2195	8.8781
6		ø	14	ГОСТ 5781-82* /А400/ L=	2200	4	2.6585	10.634
7		ø	14	ГОСТ 5781-82* /А400/ L=	6900	4	8.3381	33.352
8		ø	20	ГОСТ 5781-82* /А400/ L=	7000	6	17.263	103.58
9		ø	14	ГОСТ 5781-82* /А400/ L=	5400	4	6.5254	26.102
10	хомут	ø	8	ГОСТ 5781-82* /А240/ L=	1540	270	0.6077	164.07
		Бетон орц, В25				V=3.3м³		

Цутгамал төмөр бетон бүтээцийн материалын тодорхойлолт								
Поз	Тэмдэглэгээ	Нэр				Тоо ширхэг	Жин /кг/ Нэгж	Жин /кг/ Нийт
		Дамнуруу /ДН-9/-н арматур				**1**	**735.9**	**735.9**
1		ø	14	ГОСТ 5781-82* /А400/ L=	2600	4	3.1419	12.568
2		ø	12	ГОСТ 5781-82* /А400/ L=	2800	8	2.4859	19.887
3		ø	14	ГОСТ 5781-82* /А400/ L=	4300	4	5.1962	20.785
4		ø	12	ГОСТ 5781-82* /А400/ L=	3000	12	2.6634	31.961
5		ø	14	ГОСТ 5781-82* /А400/ L=	4500	4	5.4379	21.751
6		ø	20	ГОСТ 5781-82* /А400/ L=	4300	4	10.604	42.418
7		ø	22	ГОСТ 5781-82* /А400/ L=	4100	4	12.235	48.938
8		ø	20	ГОСТ 5781-82* /А400/ L=	2750	4	6.7819	27.128
9		ø	14	ГОСТ 5781-82* /А400/ L=	6400	4	7.7338	30.935
10		ø	14	ГОСТ 5781-82* /А400/ L=	7000	8	8.4589	67.671
11		ø	20	ГОСТ 5781-82* /А400/ L=	6400	8	15.783	126.27
12	хомут	ø	8	ГОСТ 5781-82* /А240/ L=	1540	470	0.6077	285.6
		Бетон орц, В25				V=5.6м³		

Цутгамал төмөр бетон бүтээцийн материалын тодорхойлолт								
Поз	Тэмдэглэгээ	Нэр				Тоо ширхэг	Жин /кг/ Нэгж	Жин /кг/ Нийт
		Дамнуруу /ДН-10/-н арматур				**1**	**238.5**	**238.5**
1		ø	14	ГОСТ 5781-82* /А400/ L=	2600	8	3.1419	25.135
2		ø	12	ГОСТ 5781-82* /А400/ L=	2800	8	2.4859	19.887
3		ø	14	ГОСТ 5781-82* /А400/ L=	4100	4	4.9545	19.818
4		ø	14	ГОСТ 5781-82* /А400/ L=	6400	8	7.7338	61.871
5	хомут	ø	8	ГОСТ 5781-82* /А240/ L=	1540	184	0.6077	111.81
		Бетон орц, В25				V=2.2м³		

Цутгамал төмөр бетон бүтээцийн материалын тодорхойлолт								
Поз	Тэмдэглэгээ	Нэр				Тоо ширхэг	Жин /кг/ Нэгж	Жин /кг/ Нийт
		Дамнуруу /ДН-11/-н арматур				**2**	**401.9**	**803.8**
1		ø	22	ГОСТ 5781-82* /А400/ L=	2900	8	8.6537	69.23
2		ø	12	ГОСТ 5781-82* /А400/ L=	3000	8	2.6634	21.308
3		ø	22	ГОСТ 5781-82* /А400/ L=	4500	4	13.428	53.713
4		ø	20	ГОСТ 5781-82* /А400/ L=	6900	8	17.016	136.13
5	хомут	ø	8	ГОСТ 5781-82* /А240/ L=	1540	200	0.6077	121.53
		Бетон орц, В25				V=2.4х2=4.8м³		

Цутгамал төмөр бетон бүтээцийн материалын тодорхойлолт								
Поз	Тэмдэглэгээ	Нэр				Тоо ширхэг	Жин /кг/ Нэгж	Жин /кг/ Нийт
		Дамнуруу /ДН-12/-н арматур				**1**	**551**	**551**
1		ø	22	ГОСТ 5781-82* /А400/ L=	2900	4	8.6537	34.615
2		ø	12	ГОСТ 5781-82* /А400/ L=	3000	8	2.6634	21.308
3		ø	25	ГОСТ 5781-82* /А400/ L=	4500	4	17.34	69.36
4		ø	25	ГОСТ 5781-82* /А400/ L=	5000	4	19.267	77.067
5		ø	20	ГОСТ 5781-82* /А400/ L=	6900	4	17.016	68.066
6		ø	22	ГОСТ 5781-82* /А400/ L=	9000	4	26.856	107.43
7	хомут	ø	8	ГОСТ 5781-82* /А240/ L=	1740	240	0.6866	164.78
8	Хүчитгэл	ø	14	ГОСТ 5781-82* /А400/ L=	2300	3	2.7794	8.3381
		Бетон орц, В25				V=3.3м³		

Тайлбар:

1. Энэ зургийг ББ-н Дамнурууны арматурчлалын зурагтай хамт үзнэ.
2. Ажлын арматурын анги А400, А240.
3. Бүтээцийн бетоны анги В25.
4. Арматурын хамгаалах үеийн зузаан 25мм байна.
5. Цутгамал төмөр бетон бүтээцийг хэв хашмалд бэлтгэж цутгасны дараагаар бэхжилтийн 70%-д хүрсэний дараа хэв хашмалыг авна.
6. Цутгамал бетон, төмөр бетон бүтээцийн ажлыг БНБД 52-02-05-ийн дагуу хийж гүйцэтгэнэ.

ББСМО ХХК
Хаяг: БЗД, 30-р хороо "ББСМО" ХХК-н байр
Утас: 77116139, 99116139, 95103339.
И-мэйл:bbsmo_ub@yahoo.com, Вэб:BBSMO.com

Булган аймаг. Булган сум. 5-р баг
Булган аймаг дахь цагдаагийн газрын албан конторын барилга

Дамнуруу /Дн-1-6; 9-12/-н материалын түүвэр

Захирал	Б.Сүнжидмаа		ГТ Шифр: ББ-18/2025	Масштаб: М1:1	Үе шат: АЗ
Инженер	Б.Ганзориг				Огноо: 2025
Гүйцэтгэсэн	Б.Ганзориг		ТГ Шифр:	Зургийн дугаар: ББ-44	Хуудас: 79
Шалгасан	Б.Сүнжидмаа				

Цутгамал төмөр бетон бүтээцийн материалын тодорхойлолт									
Поз	Тэмдэглэгээ	Нэр				Too ширхэг	Жин /кг/ Нэгж	Жин /кг/ Нийт
		Дамнуруу /ДН-13/-н арматур				**2**	**590.4**	**1181**
1		ø	22	ГОСТ 5781-82* /А400/ L=	2900	4	8.6537	34.615
2		ø	12	ГОСТ 5781-82* /А400/ L=	3000	8	2.6634	21.308
3		ø	22	ГОСТ 5781-82* /А400/ L=	4500	4	13.428	53.713
4		ø	22	ГОСТ 5781-82* /А400/ L=	4000	4	11.936	47.745
5		ø	12	ГОСТ 5781-82* /А400/ L=	2500	4	2.2195	8.8781
6		ø	20	ГОСТ 5781-82* /А400/ L=	2350	4	5.7955	23.182
7		ø	20	ГОСТ 5781-82* /А400/ L=	6900	4	17.016	68.066
8		ø	20	ГОСТ 5781-82* /А400/ L=	7000	6	17.263	103.58
9		ø	20	ГОСТ 5781-82* /А400/ L=	5400	4	13.317	53.269
10	хомут	ø	8	ГОСТ 5781-82* /А240/ L=	1540	276	0.6077	167.71
11	хучитгэл	ø	14	ГОСТ 5781-82* /А400/ L=	2300	3	2.7794	8.3381
		Бетон орц, В25				V=3.3x2=6.6м³		

Цутгамал төмөр бетон бүтээцийн материалын тодорхойлолт									
Поз	Тэмдэглэгээ	Нэр				Too ширхэг	Жин /кг/ Нэгж	Жин /кг/ Нийт
		Дамнуруу /ДН-14/-н арматур				**2**	**941.7**	**1883**
1		ø	22	ГОСТ 5781-82* /А400/ L=	2800	8	8.3553	66.843
2		ø	12	ГОСТ 5781-82* /А400/ L=	2800	8	2.4859	19.887
3		ø	22	ГОСТ 5781-82* /А400/ L=	4300	8	12.831	102.65
4		ø	12	ГОСТ 5781-82* /А400/ L=	3000	12	2.6634	31.961
5		ø	22	ГОСТ 5781-82* /А400/ L=	4500	4	13.428	53.713
6		ø	22	ГОСТ 5781-82* /А400/ L=	4100	4	12.235	48.938
7		ø	20	ГОСТ 5781-82* /А400/ L=	6400	8	15.783	126.27
8		ø	20	ГОСТ 5781-82* /А400/ L=	7000	8	17.263	138.1
9		ø	20	ГОСТ 5781-82* /А400/ L=	6500	4	16.03	64.12
10	хомут	ø	8	ГОСТ 5781-82* /А240/ L=	1540	476	0.6077	289.25
		Бетон орц, В25				V=5.7x2=11.4м³		

Цутгамал төмөр бетон бүтээцийн материалын тодорхойлолт									
Поз	Тэмдэглэгээ	Нэр				Too ширхэг	Жин /кг/ Нэгж	Жин /кг/ Нийт
		Дамнуруу /ДН-15/-н арматур				**2**	**1041**	**2082**
1		ø	22	ГОСТ 5781-82* /А400/ L=	2800	8	8.3553	66.843
2		ø	12	ГОСТ 5781-82* /А400/ L=	2800	8	2.4859	19.887
3		ø	25	ГОСТ 5781-82* /А400/ L=	4300	8	16.569	132.56
4		ø	12	ГОСТ 5781-82* /А400/ L=	3000	12	2.6634	31.961
5		ø	25	ГОСТ 5781-82* /А400/ L=	4500	4	17.34	69.36
6		ø	22	ГОСТ 5781-82* /А400/ L=	4100	4	12.235	48.938
7		ø	20	ГОСТ 5781-82* /А400/ L=	6400	8	15.783	126.27
8		ø	20	ГОСТ 5781-82* /А400/ L=	7000	8	17.263	138.1
9		ø	20	ГОСТ 5781-82* /А400/ L=	6500	4	16.03	64.12
10	хучитгэл	ø	14	ГОСТ 5781-82* /А400/ L=	2600	6	3.1419	18.851
11	хомут	ø	8	ГОСТ 5781-82* /А240/ L=	1740	472	0.6866	324.06
		Бетон орц, В25				V=6.7x2=13.4м³		

Цутгамал төмөр бетон бүтээцийн материалын тодорхойлолт									
Поз	Тэмдэглэгээ	Нэр				Too ширхэг	Жин /кг/ Нэгж	Жин /кг/ Нийт
		Дамнуруу /ДН-16/-н арматур				**2**	**937.1**	**1874**
1		ø	22	ГОСТ 5781-82* /А400/ L=	2800	8	8.3553	66.843
2		ø	12	ГОСТ 5781-82* /А400/ L=	2800	8	2.4859	19.887
3		ø	22	ГОСТ 5781-82* /А400/ L=	4300	8	12.831	102.65
4		ø	12	ГОСТ 5781-82* /А400/ L=	3000	12	2.6634	31.961
5		ø	22	ГОСТ 5781-82* /А400/ L=	4500	4	13.428	53.713
6		ø	22	ГОСТ 5781-82* /А400/ L=	4100	4	12.235	48.938
7		ø	20	ГОСТ 5781-82* /А400/ L=	6400	12	15.783	189.4
8		ø	20	ГОСТ 5781-82* /А400/ L=	7000	8	17.263	138.1
9	хомут	ø	8	ГОСТ 5781-82* /А240/ L=	1540	470	0.6077	285.6
		Бетон орц, В25				V=5.6x2=11.2м³		

Цутгамал төмөр бетон бүтээцийн материалын тодорхойлолт									
Поз	Тэмдэглэгээ	Нэр				Too ширхэг	Жин /кг/ Нэгж	Жин /кг/ Нийт
		Дамнуруу /ДН-17/-н арматур				**2**	**373.7**	**747.5**
1		ø	22	ГОСТ 5781-82* /А400/ L=	2800	8	8.3553	66.843
2		ø	12	ГОСТ 5781-82* /А400/ L=	2800	8	2.4859	19.887
3		ø	22	ГОСТ 5781-82* /А400/ L=	4100	4	12.235	48.938
4		ø	20	ГОСТ 5781-82* /А400/ L=	6400	8	15.783	126.27
5	хомут	ø	8	ГОСТ 5781-82* /А240/ L=	1540	184	0.6077	111.81
		Бетон орц, В25				V=2.2x2=4.4м³		

Цутгамал төмөр бетон бүтээцийн материалын тодорхойлолт									
Поз	Тэмдэглэгээ	Нэр				Too ширхэг	Жин /кг/ Нэгж	Жин /кг/ Нийт
		Дамнуруу /ДН-18/-н арматур				**1**	**416.2**	**416.2**
1		ø	22	ГОСТ 5781-82* /А400/ L=	3500	8	10.444	83.553
2		ø	12	ГОСТ 5781-82* /А400/ L=	3000	8	2.6634	21.308
3		ø	22	ГОСТ 5781-82* /А400/ L=	4500	4	13.428	53.713
4		ø	20	ГОСТ 5781-82* /А400/ L=	6900	8	17.016	136.13
5	хомут	ø	8	ГОСТ 5781-82* /А240/ L=	1540	200	0.6077	121.53
		Бетон орц, В25				V=2.4м³		

Цутгамал төмөр бетон бүтээцийн материалын тодорхойлолт									
Поз	Тэмдэглэгээ	Нэр				Too ширхэг	Жин /кг/ Нэгж	Жин /кг/ Нийт
		Дамнуруу /ДН-19/-н арматур				**2**	**432**	**864**
1		ø	22	ГОСТ 5781-82* /А400/ L=	3500	8	10.444	83.553
2		ø	12	ГОСТ 5781-82* /А400/ L=	3000	8	2.6634	21.308
3		ø	22	ГОСТ 5781-82* /А400/ L=	4500	4	13.428	53.713
4		ø	20	ГОСТ 5781-82* /А400/ L=	6900	8	17.016	136.13
5	хомут	ø	8	ГОСТ 5781-82* /А240/ L=	1740	200	0.6866	137.32
		Бетон орц, В25				V=2.8x2=5.6м³		

Цутгамал төмөр бетон бүтээцийн материалын тодорхойлолт									
Поз	Тэмдэглэгээ	Нэр				Too ширхэг	Жин /кг/ Нэгж	Жин /кг/ Нийт
		Дамнуруу /ДН-20/-н арматур				**3**	**560.6**	**1682**
1		ø	22	ГОСТ 5781-82* /А400/ L=	3500	4	10.444	41.777
2		ø	12	ГОСТ 5781-82* /А400/ L=	3000	8	2.6634	21.308
3		ø	22	ГОСТ 5781-82* /А400/ L=	4500	4	13.428	53.713
4		ø	22	ГОСТ 5781-82* /А400/ L=	4000	4	11.936	47.745
5		ø	12	ГОСТ 5781-82* /А400/ L=	2500	4	2.2195	8.8781
6		ø	20	ГОСТ 5781-82* /А400/ L=	2950	4	7.2751	29.101
7		ø	20	ГОСТ 5781-82* /А400/ L=	6900	4	17.016	68.066
8		ø	20	ГОСТ 5781-82* /А400/ L=	7000	4	17.263	69.052
9		ø	20	ГОСТ 5781-82* /А400/ L=	5400	4	13.317	53.269
10	хомут	ø	8	ГОСТ 5781-82* /А240/ L=	1540	276	0.6077	167.71
		Бетон орц, В25				V=3.3x3=9.9м³		

Цутгамал төмөр бетон бүтээцийн материалын тодорхойлолт									
Поз	Тэмдэглэгээ	Нэр				Too ширхэг	Жин /кг/ Нэгж	Жин /кг/ Нийт
		Дамнуруу /ДН-21/-н арматур				**1**	**956.1**	**956.1**
1		ø	22	ГОСТ 5781-82* /А400/ L=	3400	8	10.146	81.166
2		ø	12	ГОСТ 5781-82* /А400/ L=	2800	8	2.4859	19.887
3		ø	22	ГОСТ 5781-82* /А400/ L=	4300	8	12.831	102.65
4		ø	12	ГОСТ 5781-82* /А400/ L=	3000	12	2.6634	31.961
5		ø	22	ГОСТ 5781-82* /А400/ L=	4500	4	13.428	53.713
6		ø	22	ГОСТ 5781-82* /А400/ L=	4100	4	12.235	48.938
7		ø	20	ГОСТ 5781-82* /А400/ L=	6400	8	15.783	126.27
8		ø	20	ГОСТ 5781-82* /А400/ L=	7000	8	17.263	138.1
9		ø	20	ГОСТ 5781-82* /А400/ L=	6500	4	16.03	64.12
10	хомут	ø	8	ГОСТ 5781-82* /А240/ L=	1540	476	0.6077	289.25
		Бетон орц, В25				V=5.7м³		

Тайлбар:

1. Энэ зургийг ББ-н Дамнурууны арматурчлалын зураг гэж хамт үзнэ.
2. Ажлын арматурын анги А400, А240.
3. Бүтээцийн бетоны анги В25.
4. Арматурын хамгаалах үеийн зузаан 25мм байна.
5. Цутгамал төмөр бетон бүтээцийг хэв хашмалд бэлтгэж цутгасны дараагаар бэхжилтийн 70%-д хүрсэний дараа хэв хашмалыг авна.
6. Цутгамал бетон, төмөр бетон бүтээцийн ажлыг БНбД 52-02-05-ийн дагуу хийж гүйцэтгэнэ.

ББСМО
БАРИЛГЫН ЗУРАГ ТӨСӨЛ, ЗӨВЛӨХ ҮЙЛЧИЛГЭЭ
Хаяг: 53Д, 30-р хороо "ББСМО" ХХК-н байр
Утас: 77116129, 99116139, 95183339.
И-мэйл:bbsmo_db@yahoo.com, Вэб:BBSMO.mn

Булган аймаг. Булган сум. 5-р баг
Булган аймаг дахь цагдаагийн газрын албан конторын барилга

Дамнуруу /Дн- 13-21/-н материалын түүвэр				Ye шат: А3
Захирал	Б.Сүнжидмаа	ЕГ Шифр: ББ- 18/2025	Масштаб: М1:1	Огноо: 2025
Инженер	Б.Ганзориг			
Гүйцэтгэсэн	Б.Ганзориг	ТГ Шифр:	Зургийн дугаар: ББ-45	Хуудас: 79
Шалгасан	Б.Сүнжидмаа			

ЗОРГЧИЙН ИНЖЕНЕР
2024-2027

Цутгамал төмөр бетон бүтээцийн материалын тодорхойлолт									
Поз	Тэмдэглэгээ	Нэр				Too ширхэг	Жин /кг/ Нэгж	Жин /кг/ Нийт
		Дамнуруу /ДН-22/-н арматур				**2**	**951.4**	**1903**
1		ø	22	ГОСТ 5781-82* /А400/ L=	3400	8	10.146	81.166
2		ø	12	ГОСТ 5781-82* /А400/ L=	2800	8	2.4859	19.887
3		ø	22	ГОСТ 5781-82* /А400/ L=	4300	8	12.831	102.65
4		ø	12	ГОСТ 5781-82* /А400/ L=	3000	12	2.6634	31.961
5		ø	22	ГОСТ 5781-82* /А400/ L=	4500	4	13.428	53.713
6		ø	22	ГОСТ 5781-82* /А400/ L=	4100	4	12.235	48.938
7		ø	20	ГОСТ 5781-82* /А400/ L=	6400	12	15.783	189.4
8		ø	20	ГОСТ 5781-82* /А400/ L=	7000	8	17.263	138.1
9	хомут	ø	8	ГОСТ 5781-82* /А240/ L=	1540	470	0.6077	285.6
		Бетон орц, В25				$V=5.6x2=11.2м^3$		

Цутгамал төмөр бетон бүтээцийн материалын тодорхойлолт								
Поз	Тэмдэглэгээ	Нэр				Too ширхэг	Жин /кг/ Нэгж	Жин /кг/ Нийт
		Дамнуруу /ДН-23/-н арматур				**1**	**388.1**	**388.1**
1		ø	22	ГОСТ 5781-82* /А400/ L=	3400	8	10.146	81.166
2		ø	12	ГОСТ 5781-82* /А400/ L=	2800	8	2.4859	19.887
3		ø	22	ГОСТ 5781-82* /А400/ L=	4100	4	12.235	48.938
4		ø	20	ГОСТ 5781-82* /А400/ L=	6400	8	15.783	126.27
5	хомут	ø	8	ГОСТ 5781-82* /А240/ L=	1540	184	0.6077	111.81
		Бетон орц, В25				$V=2.2м^3$		

Цутгамал төмөр бетон бүтээцийн материалын тодорхойлолт								
Поз	Тэмдэглэгээ	Нэр				Too ширхэг	Жин /кг/ Нэгж	Жин /кг/ Нийт
		Багана /Б-9/-н арматур				**2**	**62.2**	**124.4**
1		ø	20	ГОСТ 5781-82* /А400/ L=	2400	8	5.9188	47.35
2	хомут	ø	8	ГОСТ 5781-82* /А240/ L=	1580	18	0.6234	11.222
3	холбоос	ø	8	ГОСТ 5781-82* /А240/ L=	460	20	0.1815	3.6302
		Бетон орц, В25				$V=0.2x2=0.4м^3$		

Цутгамал төмөр бетон бүтээцийн материалын тодорхойлолт								
Поз	Тэмдэглэгээ	Нэр				Too ширхэг	Жин /кг/ Нэгж	Жин /кг/ Нийт
		Туслах дамнуруу /ТДН-1/-н арматур				**5**	**206.6**	**1033**
1		ø	22	ГОСТ 5781-82* /А400/ L=	2800	8	8.3553	66.843
2		ø	12	ГОСТ 5781-82* /А400/ L=	3000	4	2.6634	10.654
3		ø	20	ГОСТ 5781-82* /А400/ L=	6800	4	16.77	67.079
4	хомут	ø	8	ГОСТ 5781-82* /А240/ L=	1540	102	0.6077	61.981
		Бетон орц, В25				$V=1.2x5=6.0м^3$		

Цутгамал төмөр бетон бүтээцийн материалын тодорхойлолт								
Поз	Тэмдэглэгээ	Нэр				Too ширхэг	Жин /кг/ Нэгж	Жин /кг/ Нийт
		Туслах дамнуруу /ТДН-2/-н арматур				**5**	**87.17**	**435.9**
1		ø	20	ГОСТ 5781-82* /А400/ L=	3800	4	9.3714	37.485
2		ø	20	ГОСТ 5781-82* /А400/ L=	3000	4	7.3985	29.594
3	хомут	ø	8	ГОСТ 5781-82* /А240/ L=	1340	38	0.5287	20.092
		Бетон орц, В25				$V=0.4x5=2.0м^3$		

Цутгамал төмөр бетон бүтээцийн материалын тодорхойлолт								
Поз	Тэмдэглэгээ	Нэр				Too ширхэг	Жин /кг/ Нэгж	Жин /кг/ Нийт
		Туслах дамнуруу /ТДН-3/-н арматур				**2**	**119.9**	**239.8**
1		ø	22	ГОСТ 5781-82* /А400/ L=	4250	4	12.682	50.729
2		ø	20	ГОСТ 5781-82* /А400/ L=	3950	4	9.7413	38.965
3	хомут	ø	8	ГОСТ 5781-82* /А240/ L=	1740	44	0.6866	30.209
		Бетон орц, В25				$V=0.5x2=1.0м^3$		

Тайлбар:

1. Энэ зургийг ББ-н Дамнурууны арматурчлалын зурагтай хамт уншна.
2. Ажлын арматурын анги А400, А240.
3. Бүтээцийн бетоны анги В25.
4. Арматурын хамгаалах үеийн зузаан 25мм байна.
5. Цутгамал төмөр бетон бүтээцийг хэв хашмалд бэлтгэж цутгасны дараагаар бэхжилтийн 70%-д хүрсэний дараа хэв хашмалыг авна.
6. Цутгамал бетон, төмөр бетон бүтээцийн ажлыг БНбД 52-02-05-ийн дагуу хийж гүйцэтгэнэ.

ББСМО ХХК

Хаяг: БЗД, 30-р хороо "ББСМО" ХХК-н байр
Утас: 77116129, 99116139, 95103339.
И-мэйл:bbsmo_ub@yahoo.com, Вэб:BBSMO.mn

Булган аймаг. Булган сум. 5-р баг
Булган аймаг дахь цагдаагийн газрын албан конторын барилга

Багана /Б-9/, Дамнуруу /Дн-22; 23/, Туслах дамнуруу /ТДН-1; 2; 3/-н материалын түүвэр

Захирал	Б.Сүнжидмаа	ЕГ Шифр: ББ-18/2025	Масштаб: М1:1	Ye шат: АЗ	
Инженер	Б.Ганзориг			Огноо: 2025	
Гүйцэтгэсэн	Б.Ганзориг	ТТ Шифр:	Зургийн дугаар: ББ-46	Хуудас: 79	
Шалгасан	Б.Сүнжидмаа				

Зоорийн давхрын хучилтын хэвний байгуулалт

М1:100

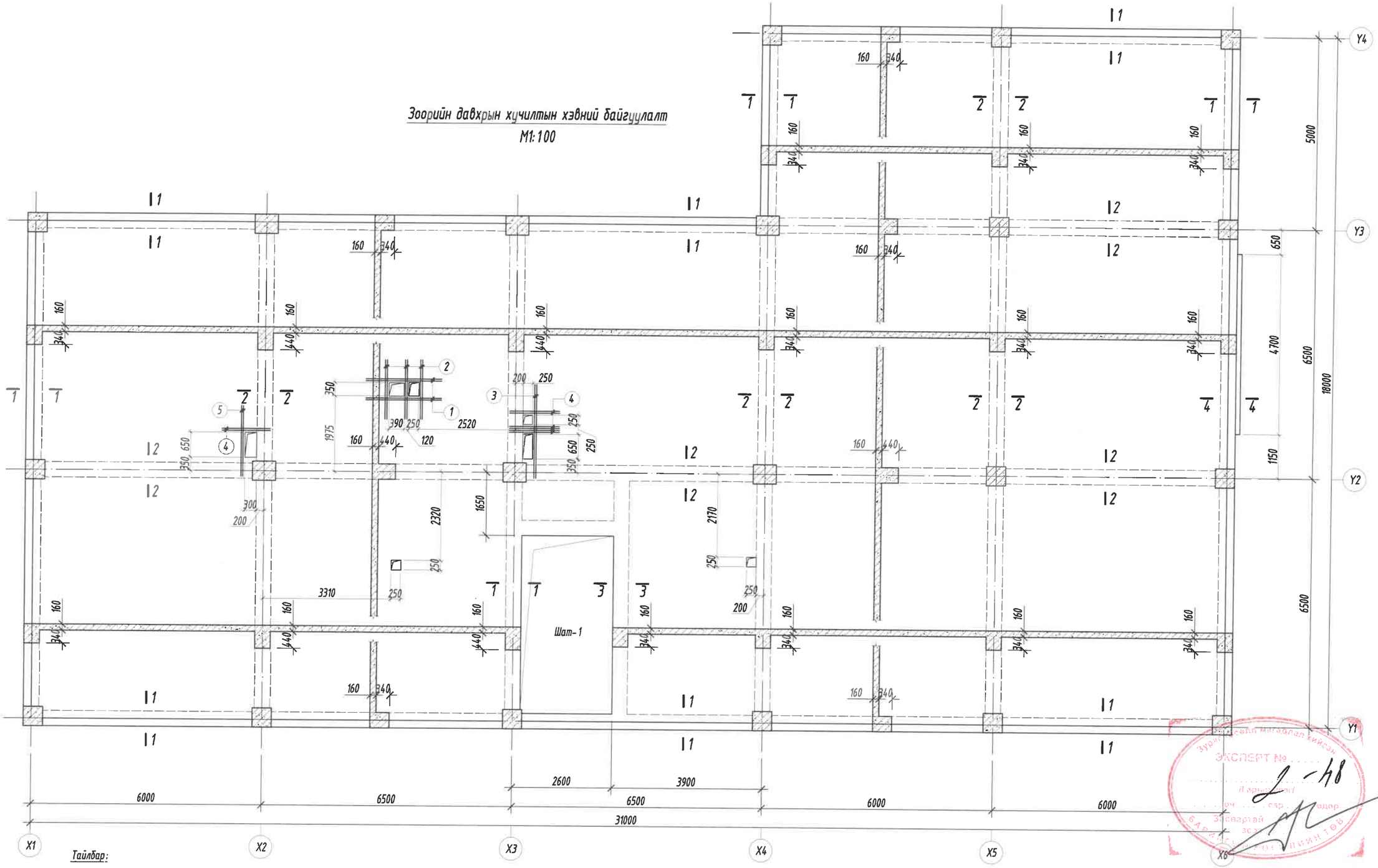

Тайлбар:

1. Энэ зургийг ББ-н Зоорийн давхрын хучилт, шатны зурагтай хамт үзнэ.
2. Ажлын арматурын анги А400, А240.
3. Бүтээцийн бетоны анги В25.
4. Арматурын хамгаалах үеийн зузаан 20мм байна.
5. Цутгамал төмөр бетон бүтээцийг хэв хашмалд бэлтгэж цутгасны дараагаар бэхжилтийн 70%-д хүрсэнний дараа хэв хашмалыг авна.
6. Цутгамал бетон, төмөр бетон бүтээцийн ажлыг БНбД 52-02-05-ийн дагуу хийж гүйцэтгэнэ.

Зөвшөөрөлцсөн		
БА	Б.Золжаргал	
ХАС	Б.Солонго	
ЦБУ	Б.Болор	

ББСМО ХХК
Хаяг: БЗД, 30-р хороо "ББСМО" ХХК-н байр
Утас: 77116139, 99116139, 95103339.
И-мэйл:bbsmo_db@yahoo.com, Вэб:BBSMO.mn

Булган аймаг. Булган сум. 5-р баг
Булган аймаг дахь цагдаагийн газрын албан конторын барилга

Зоорийн давхрын хучилтын хэвний байгуулалт

Ер. Захирал	Б.Сүнжидмаа	ЕГ Шифр: ББ-18/2025	Масштаб: М1:100	Үе шат: АЗ	
Инженер	Б.Ганзориг			Огноо: 2025	
Гүйцэтгэсэн	Б.Ганзориг	ТГ Шифр:	Зургийн дугаар: ББ-47	Хуудас: 79	
Шалгасан	Б.Сүнжидмаа				

Зураг төсөл магадлан үнэлэх ЭКСПЕРТ № Л-48

Зоорийн давхрын хучилтын доод үеийн арматурчлал

М1:100

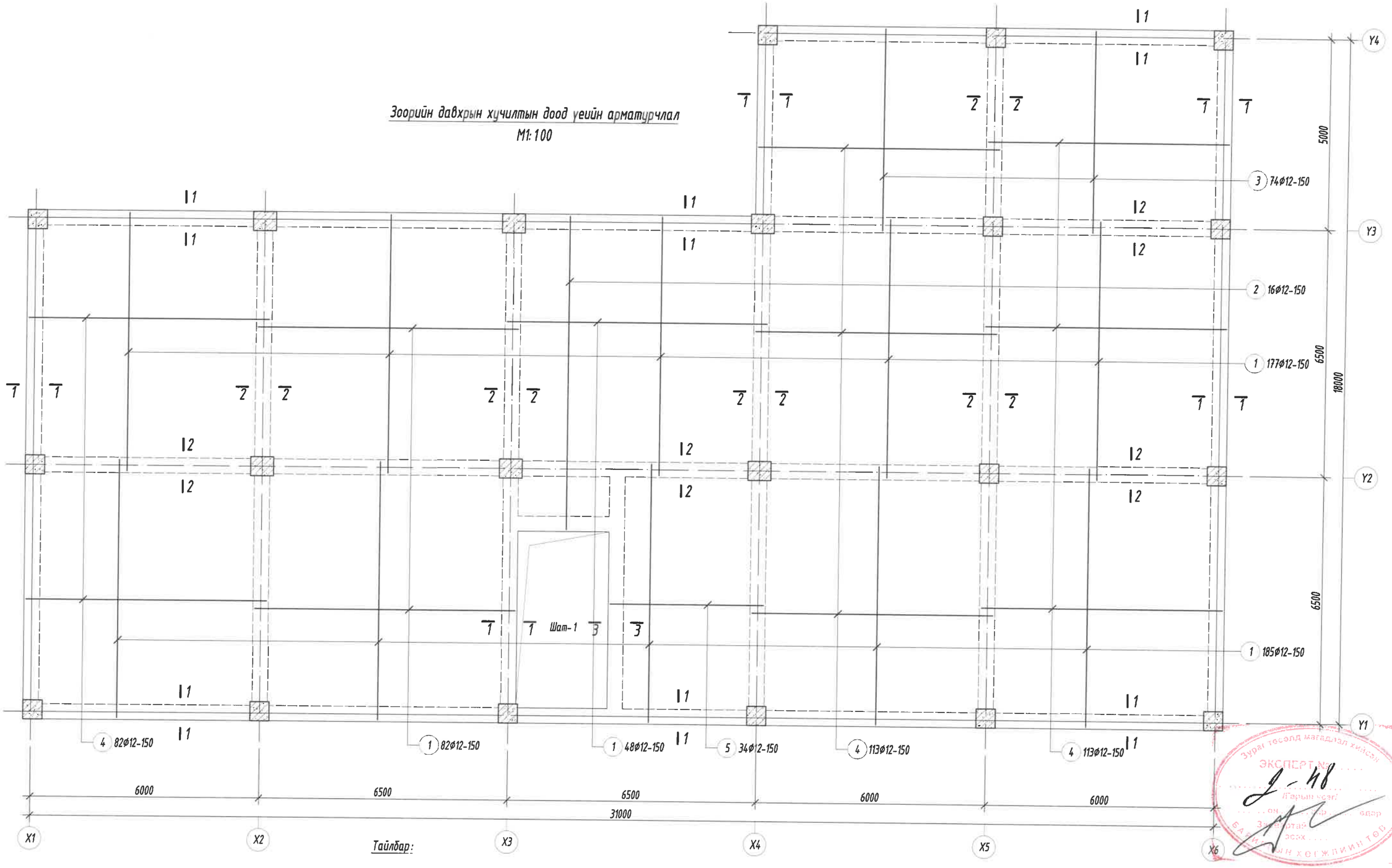

Тайлбар:

1. Энэ зургийг ББ-н Зоорийн давхрын хучилт, шатны зурагтай хамт үзнэ.
2. Ажлын арматурын анги А400, А240.
3. Арматурын хамгаалах үеийн зузаан 20мм байна.
4. Арматурын байрлалын, зураг төсөлд заасныг гажих зөрүү нь БНбД 52-02-05-д тогтоосон хүлцэх хэмжээнээс хэтэрч болохгүй.
5. Цутгамал бетон, төмөр бетон бүтээцийн ажлыг БНбД 52-02-05-ийн дагуу хийж гүйцэтгэнэ.

ББСМО ХХК
Хаяг: БЗД, 30-р хороо "ББСМО" ХХК-н байр
Утас: 77116139, 99116139, 95103339.
И-мэйл:bbsmo_ub@yahoo.com, Вэб:BBSMO.mn

Булган аймаг. Булган сум. 5-р баг Булган аймаг дахь цагдаагийн газрын албан конторын барилга				
Зоорийн давхрын хучилтын доод үеийн арматурчлал				Үе шат: А3
Ер. Захирал	Б.Сүнжидмаа	ЕГ Шифр: ББ-18/2025	Масштаб: М1:100	Огноо: 2025
Инженер	Б.Ганзориг			
Гүйцэтгэсэн	Б.Ганзориг	ТГ Шифр:	Зургийн дугаар: ББ-48	Хуудас: 79
Шалгасан	Б.Сүнжидмаа			

Зураг төсөл магадлал хийсэн ЭКСПЕРТ № Д-48 Гарын үсэг: ... Зураг төсөл нь ... эсэх ... БАЙГУУЛЛАГЫН ХЕГЖЛИЙН ТӨВ

Зоорийн давхрын хучилтын дээд үеийн арматурчлал

М1:100

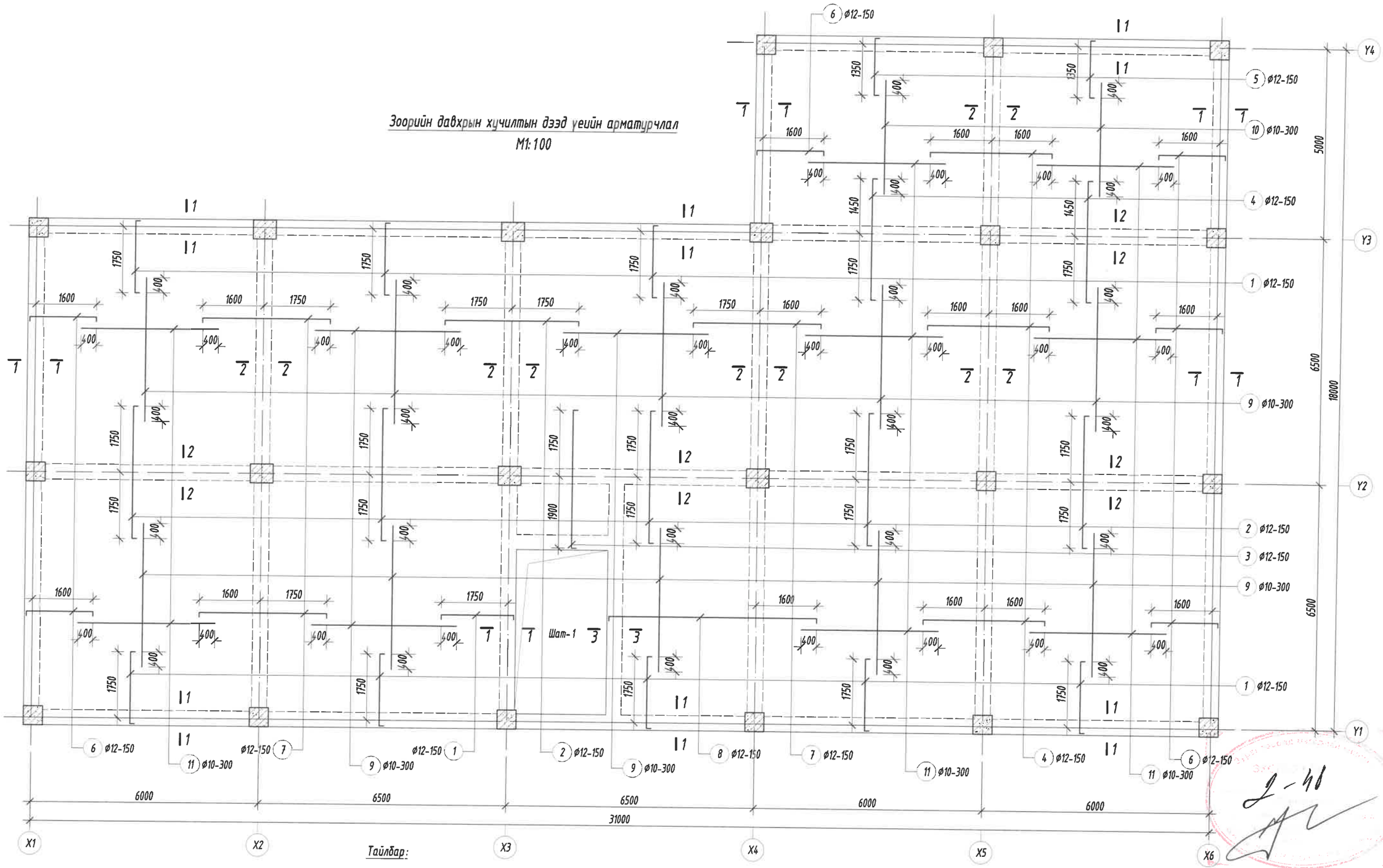

Тайлбар:

1. Энэ зургийг ББ-н Зоорийн давхрын хучилт, шатны зурагтай хамт үзнэ.
2. Ажлын арматурын анги А400, А240.
3. Арматурын хамгаалах үеийн зузаан 20мм байна.
4. Арматурын байрлалын, зураг төсөлд зааснаас гажих зөрүү нь БНбД 52-02-05-д тогтоосон хүлцэх хэмжээнээс хэтэрч болохгүй.
5. Цутгамал бетон, төмөр бетон бүтээцийн ажлыг БНбД 52-02-05-ийн дагуу хийж гүйцэтгэнэ.

ББСМО ХХК
Хаяг: БЗД, 30-р хороо "ББСМО" ХХК-н байр
Утас: 77716139, 99116139, 95103339
И-мэйл:bbsmo_ub@yahoo.com, Вэб:BBSMO.mn

Булган аймаг. Булган сум. 5-р баг
Булган аймаг дахь цагдаагийн газрын албан конторын барилга

Зоорийн давхрын хучилтын дээд үеийн арматурчлал

Ер. Захирал	Б.Сүнжидмаа		Ет. Шифр:	Масштаб: М1:100	Ye шат: А3
Инженер	Б.Ганзориг		ББ-18 / 2025		Огноо: 2025
Гүйцэтгэсэн	Б.Ганзориг		Т. Шифр:	Зургийн дугаар: ББ-49	Хуудас: 79
Шалгасан	Б.Сүнжидмаа				

Огтлол 1-1 М1:25

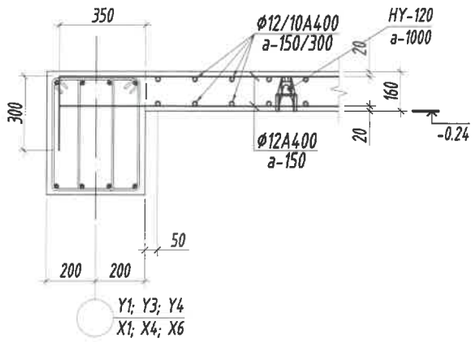

Огтлол 2-2 М1:25

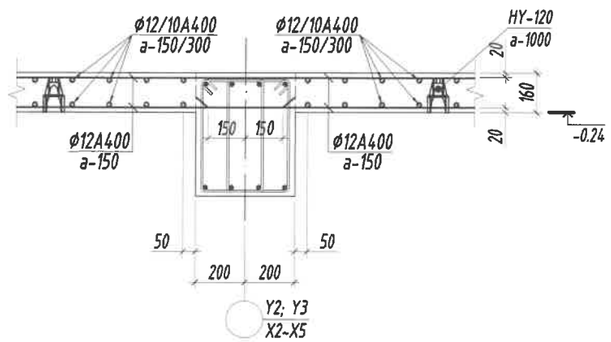

Огтлол 3-3 М1:25

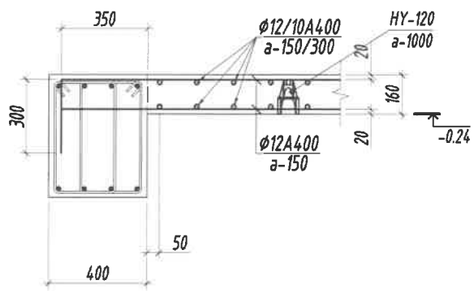

Огтлол 4-4 М1:25

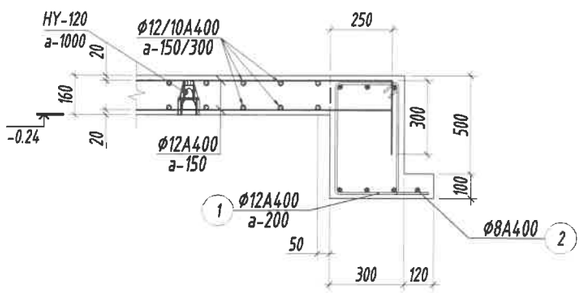

Хэсгийн тодорхойлолт

Поз	1	2	3	4
Загвар	300 1900 100	100 3500 100	300 3650 100	100 3200 100
Поз	5	6	7	8
Загвар	300 1500 100	300 1750 100	100 3350 100	300 5450 100

Нухний ирмэгийн арматурчлал /М1:25/

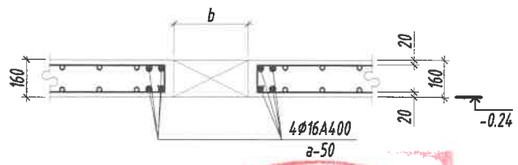

Тайлбар:

1. Энэ зургийг ББ-н Зоорийн давхрын хучилтын зураг тай хамт үзнэ.
2. Ажлын арматурын анги А400, А240.
3. Арматурын хамгаалах үеийн зузаан 20мм байна.
4. Арматурын байрлалын, зураг төсөлд заасныг гажих зөрүү нь БНБД 52-02-05-д тогтоосон хүлцэх хэмжээнээс хэтэрч болохгүй.
5. Цутгамал хучилтанд хийгдэх дээд ба доод үеийн арматуруудын хоорондын зайг хэмжээнд нь барьж байх зориулалтаар хийгдэх тогтоогуурыг "HY" маркын HY-120, тоо ширхэгийг талбай дээр гаргана.
6. Цутгамал бетон, төмөр бетон бүтээцийн ажлыг БНБД 52-02-05-ийн дагуу хийж гүйцэтгэнэ.

Цутгамал төмөр бетон хийцийн материалын тодорхойлолт

Поз	Тэмдэглэгээ	Нэр	Тоо шир	Жин /Кг/ Нэгж	Нийт
		Зоорийн давхрын хучилтын арматур	1	9413	9413
		Хучилтын доод үеийн арматур	1	5279	5279
1		Ø 12 ГОСТ 5781-82* /А400/ L= 6800	492	6.0	2970.3
2		Ø 12 ГОСТ 5781-82* /А400/ L= 8250	16	7.3	117.2
3		Ø 12 ГОСТ 5781-82* /А400/ L= 5300	74	4.7	348.2
4		Ø 12 ГОСТ 5781-82* /А400/ L= 6300	308	5.6	1722.7
5		Ø 12 ГОСТ 5781-82* /А400/ L= 4000	34	3.6	120.7
		Хучилтын дээд үеийн арматур	1	4134	4134
1		Ø 12 ГОСТ 5781-82* /А400/ L= 2300	321	2.0	655.5
2		Ø 12 ГОСТ 5781-82* /А400/ L= 3700	230	3.3	755.5
3		Ø 12 ГОСТ 5781-82* /А400/ L= 4050	16	3.6	57.5
4		Ø 12 ГОСТ 5781-82* /А400/ L= 3400	186	3.0	561.5
5		Ø 12 ГОСТ 5781-82* /А400/ L= 1900	76	1.7	128.2
6		Ø 12 ГОСТ 5781-82* /А400/ L= 2150	220	1.9	419.9
7		Ø 12 ГОСТ 5781-82* /А400/ L= 3550	132	3.2	416.0
8		Ø 12 ГОСТ 5781-82* /А400/ L= 5850	29	5.2	150.6
9		Ø 10 ГОСТ 5781-82* /А400/ L= 3800	250	2.3	585.7
10		Ø 10 ГОСТ 5781-82* /А400/ L= 3000	38	1.8	70.3
11		Ø 10 ГОСТ 5781-82* /А400/ L= 3600	150	2.2	332.9
		Бетоны орц, В25	V=62.8м³		

Цутгамал төмөр бетон бүтээцийн материалын тодорхойлолт

Поз	Тэмдэглэгээ	Нэр	Тоо шир	Жин /кг/ Нэгж	Нийт
		Хучилтны нүхний ирмэгийн арматур	1	114.9	114.9
1		Ø 16 ГОСТ 5781-82* /А400/ L= 2000	8	3.1567	25.253
2		Ø 16 ГОСТ 5781-82* /А400/ L= 1550	12	2.4464	29.357
3		Ø 16 ГОСТ 5781-82* /А400/ L= 2500	4	3.9458	15.783
4		Ø 16 ГОСТ 5781-82* /А400/ L= 1300	16	2.0518	32.829
5		Ø 16 ГОСТ 5781-82* /А400/ L= 1850	4	2.9199	11.68

Цутгамал төмөр бетон бүтээцийн материалын тодорхойлолт

Поз	Тэмдэглэгээ	Нэр	Тоо шир	Жин /кг/ Нэгж	Нийт
		Чихний арматурчлал	1	8.069	8.069
1		Ø 12 ГОСТ 5781-82* /А400/ L= 350	24	0.3107	7.4576
2		Ø 8 ГОСТ 5781-82* /А400/ L= 1550	1	0.6116	0.6116

Зураг тесөлд магадлагдсан
ЭКСПЕРТ №
Д-48
Барилгын хөгжлийн сан

ББСМО ХХК
Хаяг: БЗД, 30-р хороо "ББСМО" ХХК-н байр
Утас: 77116139, 99116139, 95103339
И-мэйл:bbsmo_ub@yahoo.com, Вэб:BBSMO.mn

Булган аймаг. Булган сум. 5-р баг
Булган аймаг дахь цагдаагийн газрын албан конторын барилга

Зоорийн давхрын хучилтын огтлолуд, Нүхний хучилтэл арматурчлал, түүвэр					Ує шат: АЗ
Ер. Захирал	Б.Сүнжидмаа		ЕГ Шифр: ББ-18/2025	Масштаб: М1:25	Огноо: 2025
Инженер	Б.Ганзориг				
Гүйцэтгэсэн	Б.Ганзориг		ТА Шифр:	Зургийн дугаар: ББ-50	Хуудас: 79
Шалгасан	Б.Сүнжидмаа				

1-р давхрын хучилтын хэвний байгуулалт

M1:100

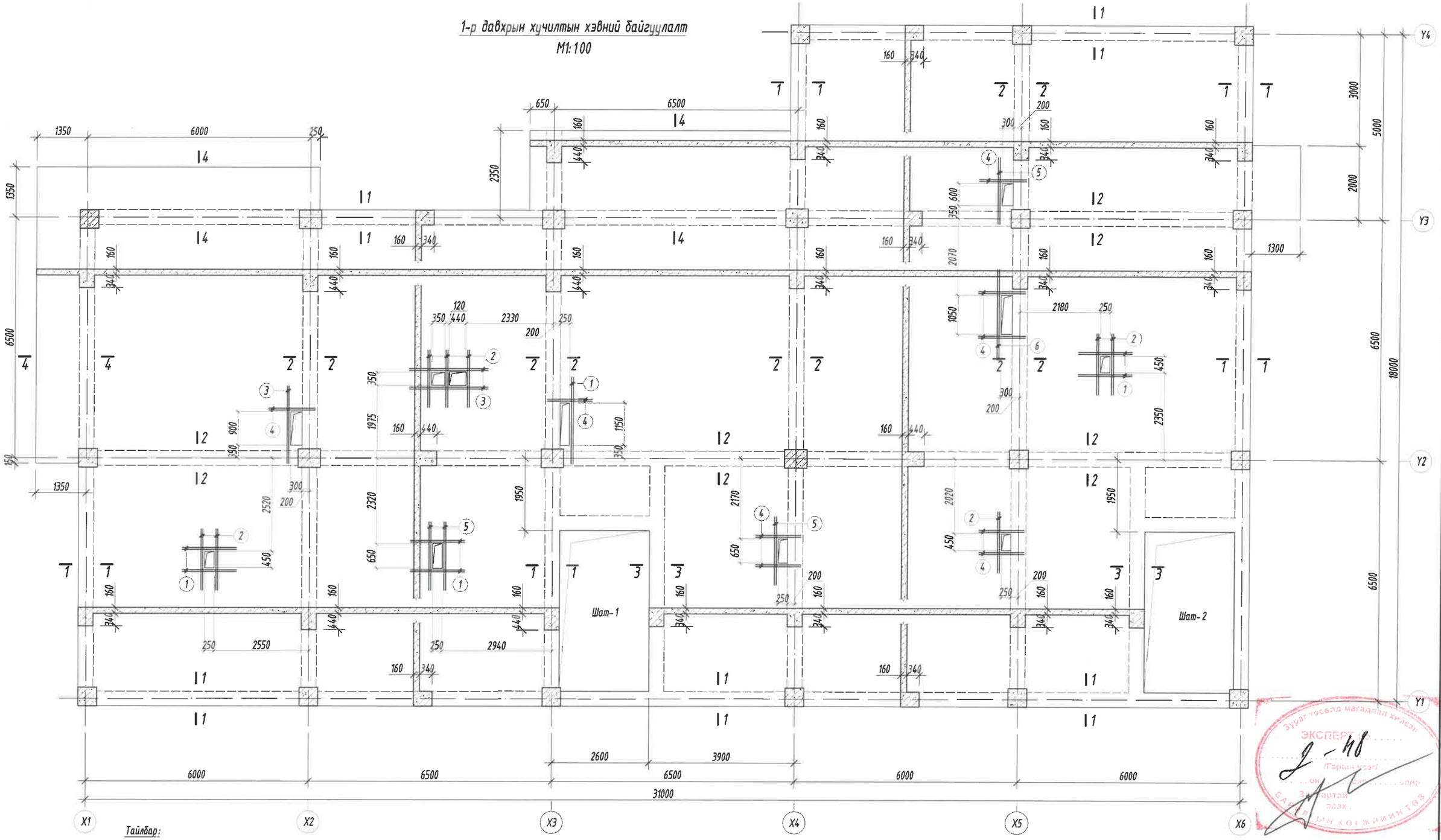

Тайлбар:

1. Энэ зургийг ББ-н 1-р давхрын хучилт, шатны зурагтай хамт үзнэ.
2. Ажлын арматурын анги А400, А240.
3. Бүтээцийн бетоны анги В25.
4. Арматурын хамгаалах үеийн зузаан 20мм байна.
5. Цутгамал төмөр бетон бүтээцийг хэв хашмалд бэлтгэж цутгасны дараагаар бэхжилтийн 70%-д хүрсэний дараа хэв хашмалыг авна.
6. Цутгамал бетон, төмөр бетон бүтээцийн ажлыг БНБД 52-02-05-ийн дагуу хийж гүйцэтгэнэ.

Зөвшөөрөлцсөн		
БА	Б.Золжаргал	
ХАС	Б.Солонго	
ЦБУ	Б.Болор	

ББСМО
БАРИЛГЫН ЗӨВЛӨХ БҮСМЭЛ ЗӨВЛӨХ ҮЙЛЧИЛГЭЭ

Хаяг: БЗД, 30-р хороо "ББСМО" ХХК-н Байр
Утас: 77716139, 99116139, 95103339.
И-мэйл:bbsmo_ub@yahoo.com, Вэб:BBSMO.mn

Булган аймаг. Булган сум. 5-р баг

Булган аймаг дахь цагдаагийн газрын албан конторын барилга

1-р давхрын хучилтын хэвний байгуулалт

Захирал	Б.Сүнжидмаа	ЕГ Шифр: ББ-18/2025	Масштаб: M1:100	Ye шат: А3	Огноо: 2025
Инженер	Б.Ганзориг				
Гүйцэтгэсэн	З.Идэрмагнай	ТГ Шифр:	Зургийн дугаар: ББ-51		Хуудас: 79
Шалгасан	Б.Сүнжидмаа				

Зурагтосолд магадлал хийсэн
ЭКСПЕРТ
Гарын үсэг
Зартай эсэх
БАЙГУУЛАЛТЫН ХОЛБООНЫ ГЭГЭЭН

ХОТ ТӨЛӨВЛӨЛТ, БАРИЛГЫН ГАЗАРЫН ДАРГЫН ТУШААЛЫН ИНЖЕНЕР
2024-2021

1-р давхрын хучилтын доод үеийн арматурчлал

М1:100

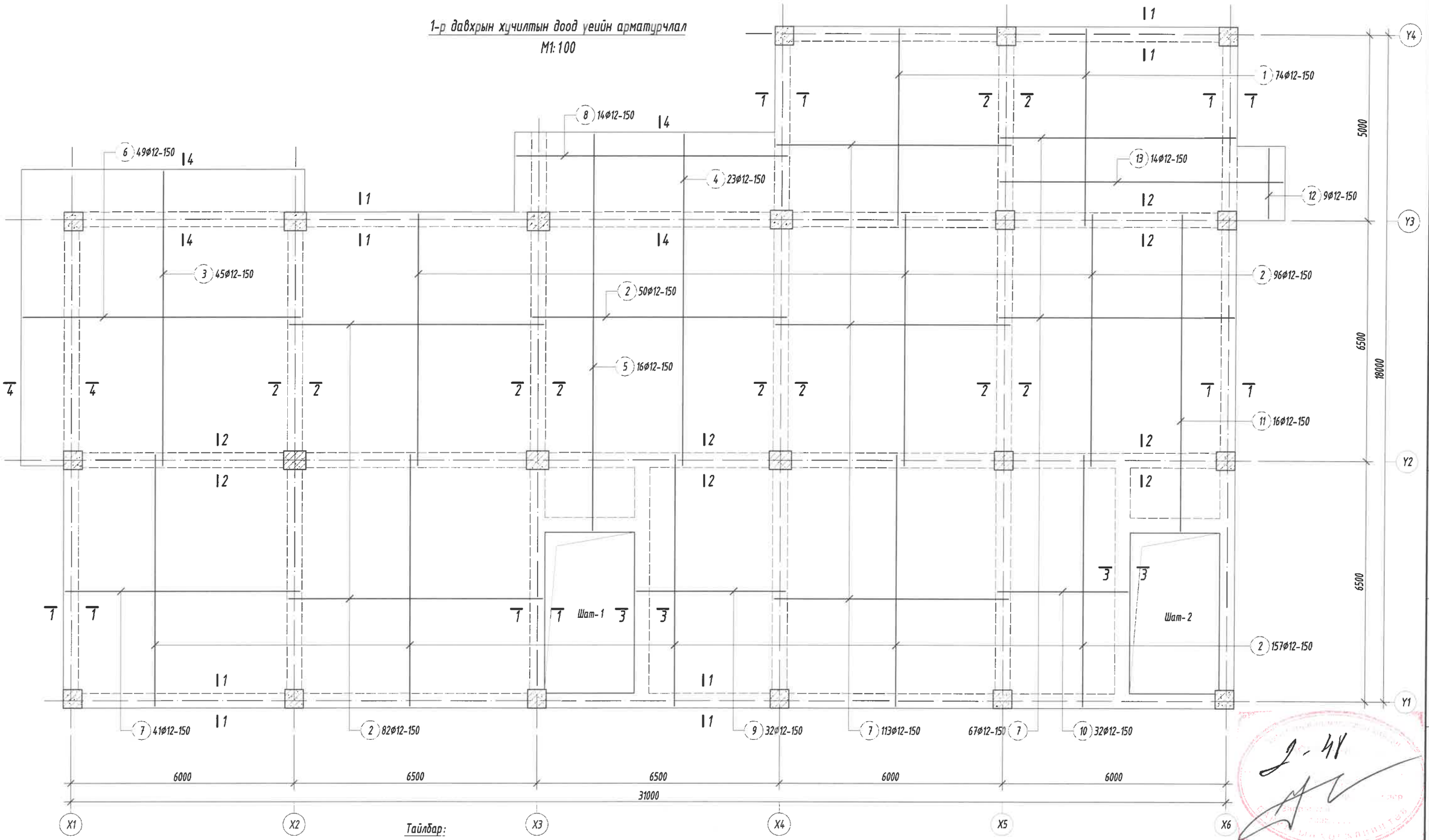

Тайлбар:

1. Энэ зургийг ББ-н 1-р давхрын хучилт, шатны зурагтай хамт үзнэ.
2. Ажлын арматурын анги А400, А240.
3. Арматурын хамгаалах үеийн зузаан 20мм байна.
4. Арматурын байрлалын, зураг төсөлд зааснаас гажих эвдрүү нь БНбД 52-02-05-д тогтоосон хүлцэх хэмжээнээс хэтэрч болохгүй.
5. Цутгамал бетон, төмөр бетон бүтээцийн ажлыг БНбД 52-02-05-ийн дагуу хийж гүйцэтгэнэ.

ББСМО
Хаяг: БЗД, 30-р хороо "ББСМО" ХХК-и байр
Утас: 77716139, 99116139, 95103339,
И-мэйл:bbsmo_ub@yahoo.com, Вэб:BBSMO.mn

Булган аймаг. Булган сум. 5-р баг
Булган аймаг дахь цагдаагийн газрын албан конторын барилга

1-р давхрын хучилтын доод үеийн арматурчлал

Захирал	Б.Сүнжидмаа	ЕГ Шифр: ББ-18/2025	Масштаб: М1:100	Уе шат: А3	Огноо: 2025
Инженер	Б.Ганзориг				
Гүйцэтгэсэн	Э.Идэрмагнай	Т.Г Шифр:	Зургийн дугаар: ББ-52	Хуудас: 79	
Шалгасан	Б.Сүнжидмаа				

1-р давхрын хучилтын дээд үеийн арматурчлал

M1:100

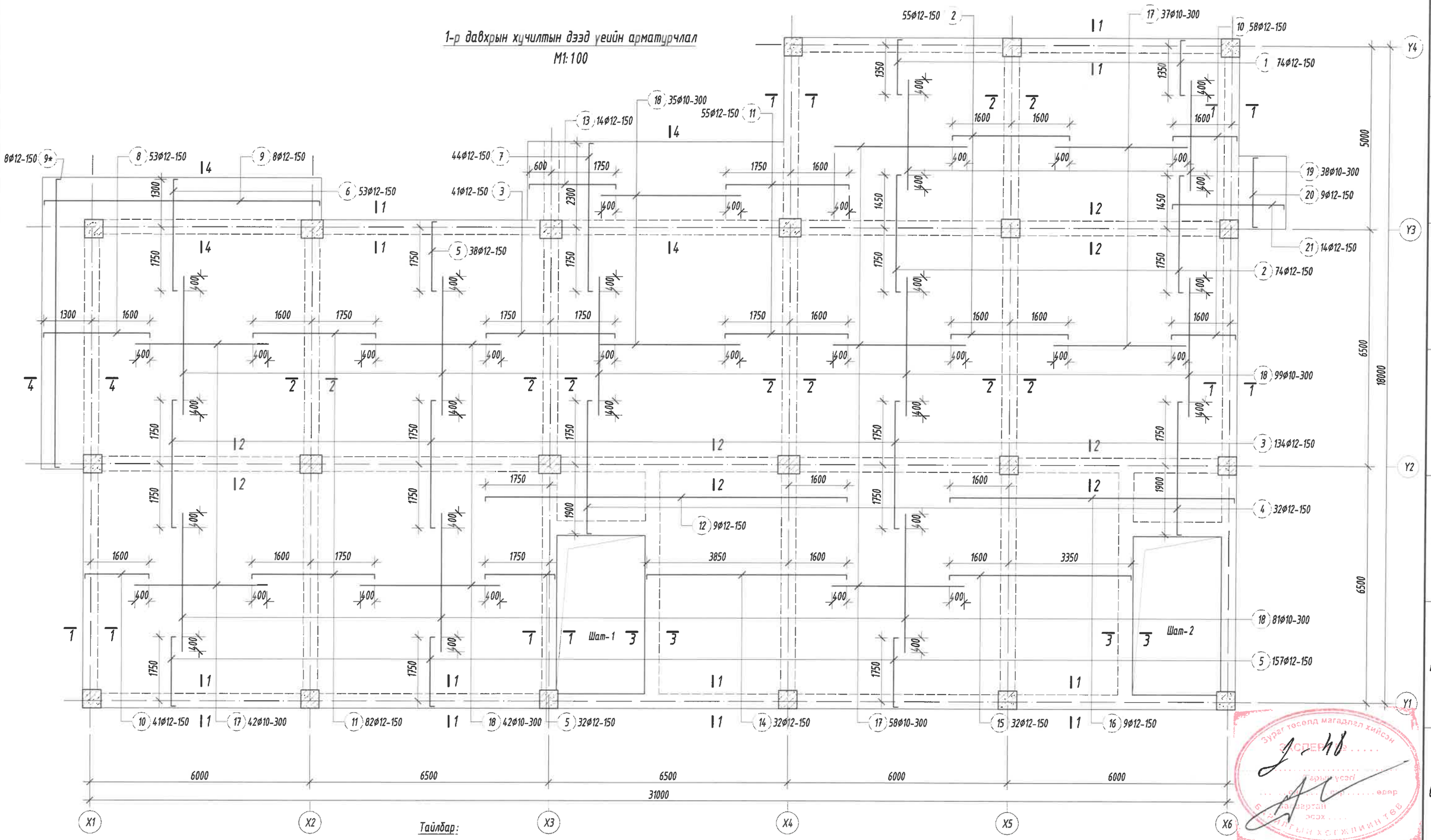

Тайлбар:

1. Энэ зургийг ББ-н 1-р давхрын хучилт, шатны зурагтай хамт үзнэ.
2. Ажлын арматурын анги А400, А240.
3. Арматурын хамгаалах үеийн зузаан 20мм байна.
4. Арматурын байрлалын, зураг төсөлд зааснаас гажих зөрүү нь БНбД 52-02-05-д тогтоосон хүлцэх хэмжээнээс хэтэрч болохгүй.
5. Цутгамал бетон, төмөр бетон бүтээцийн ажлыг БНбД 52-02-05-ийн дагуу хийж гүйцэтгэнэ.

ББСМО
Хаяг: БЗД, 30-р хороо "ББСМО" ХХК-н байр
Утас: 77716139, 99116139, 95103339.
И-мэйл:bbsmo_ub@yahoo.com, Вэб:BBSMO.mn

Булган аймаг. Булган сум. 5-р баг

Булган аймаг дахь цагдаагийн газрын албан конторын барилга

1-р давхрын хучилтын дээд үеийн арматурчлал

Захирал	Б.Сүнжидмаа	ЕГ Шифр:	Масштаб:	Уе шат: А3	
Инженер	Б.Ганзориг	ББ-18/2025	M1:100	Огноо: 2025	
Гүйцэтгэсэн	Э.Идэрмагнай	ТГ Шифр:	Зургийн дугаар: ББ-53	Хуудас: 79	
Шалгасан	Б.Сүнжидмаа				

Зураг төсөлд магадлал хийсэн
ЭКСПЕРТ
Зурагт усгүй
Зураг зөвшөөрсөн
Булган хэсгийн газар

Огтлол 1-1 М1:25

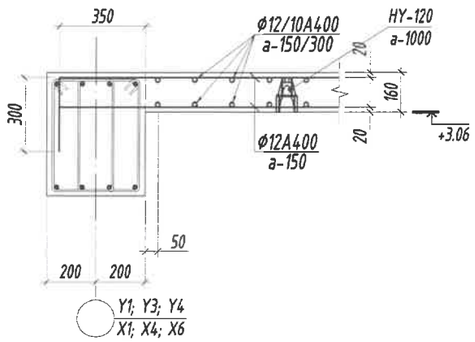

Огтлол 2-2 М1:25

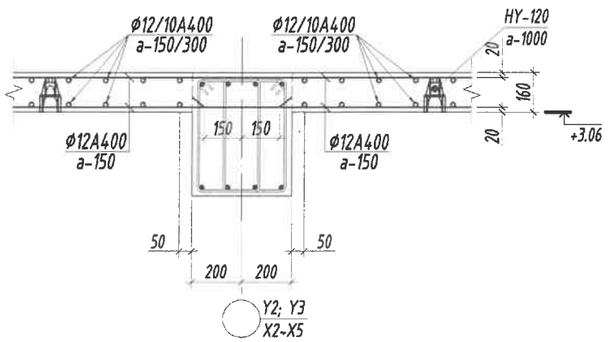

Огтлол 3-3 М1:25

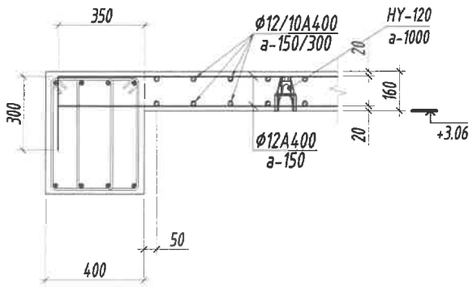

Огтлол 4-4 М1:25

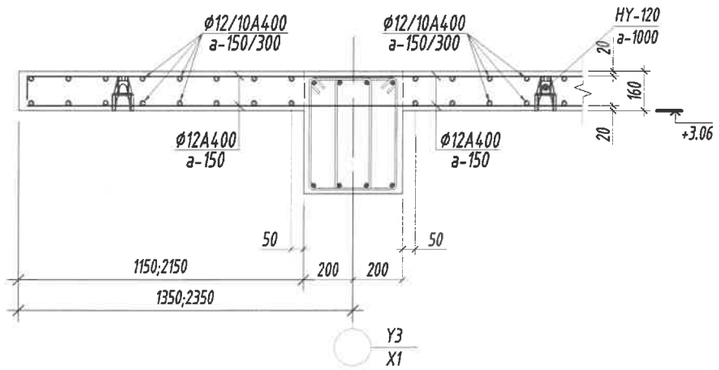

Хэсгийн тодорхойлолт

Поз	1	2	3	4	5	6
Загвар	300 1500 100	100 3200 100	100 3500 100	300 3650 100	300 1900 100	100 3050 100

Поз	7	8	9	9*	10	11
Загвар	100 4050 100	100 2900 100	100 7500 100	100 7900 100	300 1750 100	100 3350 100

Поз	12	13	14	15	16	20	21
Загвар	100 9850 100	100 2350 100	300 5450 100	300 4950 100	100 7750 100	100 1900 100	100 3050 100

Нүхний ирмэгийн арматурчлал /М1:25/

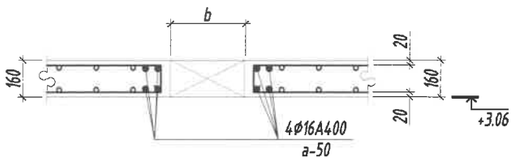

Тайлбар:

1. Энэ зургийг ББ-н 1-р давхрын хучилтын зурагтай хамт үзнэ.
2. Ажлын арматурын анги А400, А240.
3. Арматурын хамгаалах үеийн зузаан 20мм байна.
4. Арматурын байрлалын, зураг төсөл зааснаас гажих зөрүү нь БНбД 52-02-05-д тогтоосон хүлцэх хэмжээнээс хэтэрч болохгүй.
5. Цутгамал хучилтанд хийгдэх дээд ба доод үеийн арматуруудын хоорондын зайг хэмжээнд нь барьж байх зориулалтаар хийгдэх тогтоогуурыг "HY" маркын HY-120, тоо ширхэгийг талбай дээр гаргана.
6. Цутгамал бетон, төмөр бетон бүтээцийн ажлыг БНбД 52-02-05-ийн дагуу хийж гүйцэтгэнэ.

Цутгамал төмөр бетон хийцийн материалын тодорхойлолт

Поз	Тэмдэглэгээ	Нэр	Тоо ширх	Жин /Кг/ Нэгж	Жин /Кг/ Нийт
		1-р давхрын хучилтын арматур	**1**	**9859**	**9859**
		Хучилтын доод үеийн арматур	**1**	**5421**	**5421**
1		Ф 12 ГОСТ 5781-82* /А400/ L= 5300	74	4.7	348.2
2		Ф 12 ГОСТ 5781-82* /А400/ L= 6800	385	6.0	2324.3
3		Ф 12 ГОСТ 5781-82* /А400/ L= 7950	45	7.1	317.6
4		Ф 12 ГОСТ 5781-82* /А400/ L= 8950	23	7.9	182.8
5		Ф 12 ГОСТ 5781-82* /А400/ L= 10700	16	9.5	152.0
6		Ф 12 ГОСТ 5781-82* /А400/ L= 7450	49	6.6	324.1
7		Ф 12 ГОСТ 5781-82* /А400/ L= 6300	221	5.6	1236.1
8		Ф 12 ГОСТ 5781-82* /А400/ L= 7250	14	6.4	90.1
9		Ф 12 ГОСТ 5781-82* /А400/ L= 4000	32	3.6	113.6
10		Ф 12 ГОСТ 5781-82* /А400/ L= 3500	32	3.1	99.4
11		Ф 12 ГОСТ 5781-82* /А400/ L= 8550	16	7.6	121.5
12		Ф 12 ГОСТ 5781-82* /А400/ L= 1900	9	1.7	15.2
13		Ф 12 ГОСТ 5781-82* /А400/ L= 7700	14	6.8	95.7
		Хучилтын дээд үеийн арматур	**1**	**4438**	**4438**
1		Ф 12 ГОСТ 5781-82* /А400/ L= 1900	74	1.7	124.8
2		Ф 12 ГОСТ 5781-82* /А400/ L= 3400	146	3.0	440.7
3		Ф 12 ГОСТ 5781-82* /А400/ L= 3700	175	3.3	574.9
4		Ф 12 ГОСТ 5781-82* /А400/ L= 4050	32	3.6	115.1
5		Ф 12 ГОСТ 5781-82* /А400/ L= 2300	227	2.0	463.5
6		Ф 12 ГОСТ 5781-82* /А400/ L= 3250	51	2.9	147.2
7		Ф 12 ГОСТ 5781-82* /А400/ L= 4250	44	3.8	166.0
8		Ф 12 ГОСТ 5781-82* /А400/ L= 3100	53	2.8	145.9
9		Ф 12 ГОСТ 5781-82* /А400/ L= 7700	8	6.8	54.7
9*		Ф 12 ГОСТ 5781-82* /А400/ L= 8100	8	7.2	57.5
10		Ф 12 ГОСТ 5781-82* /А400/ L= 2150	99	1.9	189.0
11		Ф 12 ГОСТ 5781-82* /А400/ L= 3550	137	3.2	431.8
12		Ф 12 ГОСТ 5781-82* /А400/ L= 10050	9	8.9	80.3
13		Ф 12 ГОСТ 5781-82* /А400/ L= 2550	14	2.3	31.7
14		Ф 12 ГОСТ 5781-82* /А400/ L= 5850	32	5.2	166.2
15		Ф 12 ГОСТ 5781-82* /А400/ L= 5350	32	4.7	152.0
16		Ф 12 ГОСТ 5781-82* /А400/ L= 7950	9	7.1	63.5
17		Ф 10 ГОСТ 5781-82* /А400/ L= 3600	137	2.2	304.1
18		Ф 10 ГОСТ 5781-82* /А400/ L= 3800	257	2.3	602.1
19		Ф 10 ГОСТ 5781-82* /А400/ L= 3000	38	1.8	70.3
20		Ф 12 ГОСТ 5781-82* /А400/ L= 2100	9	1.9	16.8
21		Ф 12 ГОСТ 5781-82* /А400/ L= 3250	14	2.9	40.4
		Бетоны орц, В25	V=66.0м³		

Цутгамал төмөр бетон бүтээцийн материалын тодорхойлолт

Поз	Тэмдэглэгээ	Нэр	Тоо шир	Жин /кг/ Нэгж	Жин /кг/ Нийт
		Хучилтны нүхний ирмэгийн арматур	**1**	**325.5**	**325.5**
1		Ф 16 ГОСТ 5781-82* /А400/ L= 1450	24	2.2886	54.926
2		Ф 16 ГОСТ 5781-82* /А400/ L= 1650	32	2.6043	83.336
3		Ф 16 ГОСТ 5781-82* /А400/ L= 2100	12	3.3145	39.774
4		Ф 16 ГОСТ 5781-82* /А400/ L= 1250	36	1.9729	71.025
5		Ф 16 ГОСТ 5781-82* /А400/ L= 1850	16	2.9199	46.719
6		Ф 16 ГОСТ 5781-82* /А400/ L= 2350	8	3.7091	29.673

ББСМО
Хаяг: БЗД, 30-р хороо "ББСМО" ХХК-и байр
Утас: 77716139, 99116139, 95103339.
И-мэйл: bbsmo_ub@yahoo.com, Вэб: BBSMO.mn

Булган аймаг. Булган сум. 5-р баг
Булган аймаг дахь цагдаагийн газрын албан конторын барилга

1-р давхрын хучилтын ерөлөлуд. Нүхний хучилтаэ арматурчлал, түүвэр

Захирал	Б.Сүнжидмаа	ЕГ Шифр: ББ-18/2025	Масштаб: М1:25	Ye шат: АЗ	
Инженер	Б.Ганзориг			Огноо: 2025	
Гүйцэтгэсэн	Э.Идэрмагнай	ТГ Шифр: ЗТ-ББ	Зургийн дугаар: ББ-54	Хуудас: 79	
Шалгасан	Б.Сүнжидмаа				

2-р давхрын хучилтын хэвний байгуулалт

M1:100

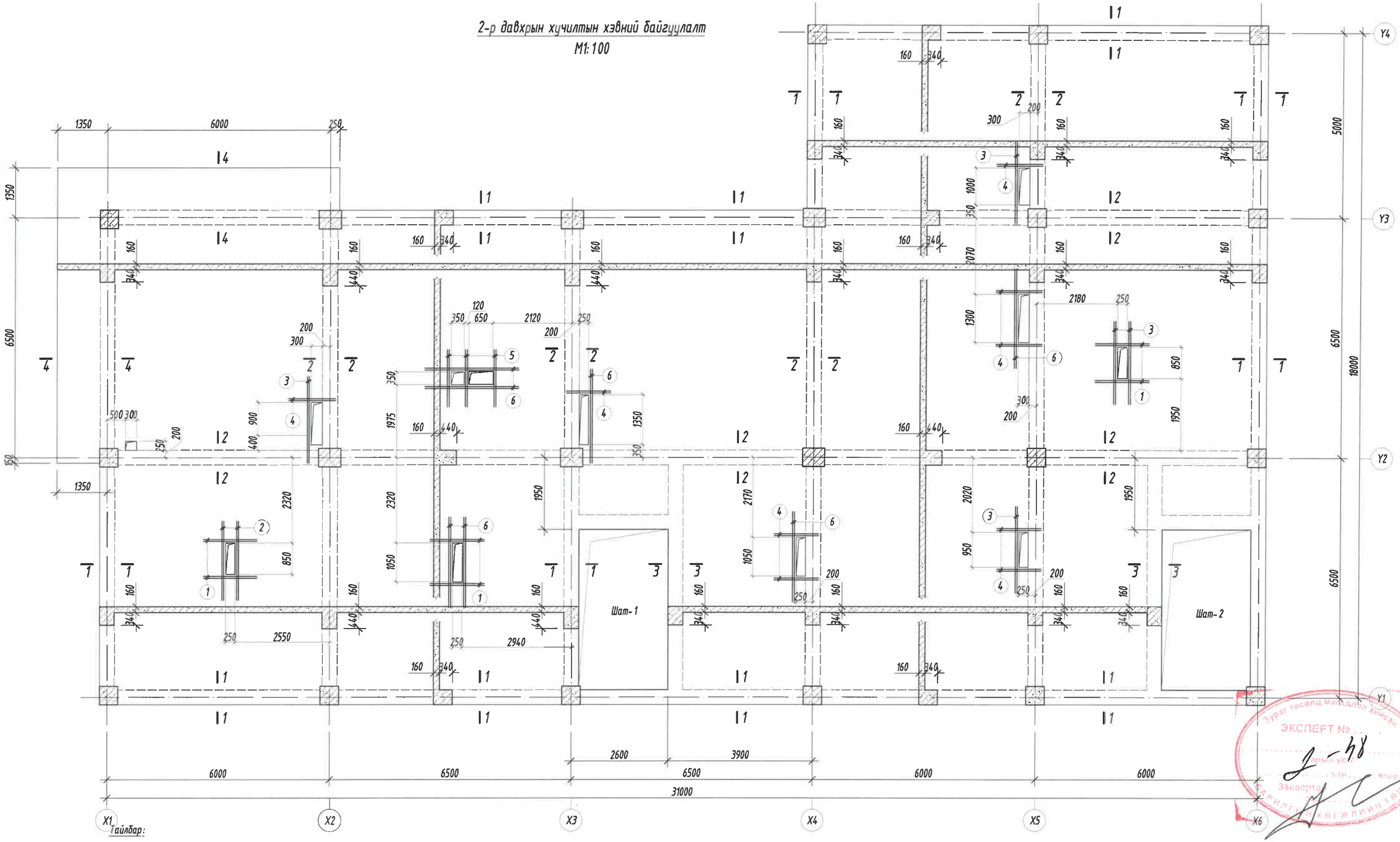

Тайлбар:

1. Энэ зургийг ББ-н 2-р давхрын хучилт, шатны зураг хамт үзнэ.
2. Ажлын арматурын анги А400, А240.
3. Бутээцийн бетоны анги В25.
4. Арматурын хамгаалах үеийн зузаан 20мм байна.
5. Цутгамал төмөр бетон бутээцийг хэв хашмалд бэлтгэж цутгасны дараагаар бэхжилтийн 70%-д хүрсэний дараа хэв хашмалыг авна.
6. Цутгамал бетон, төмөр бетон бутээцийн ажлыг БНБД 52-02-05-ийн дагуу хийж гүйцэтгэнэ.

Зөвшөөрөлцсөн		
БА	Б.Золжаргал	
ХАС	Б.Солонго	
ЦБУ	Б.Болор	

ББСМО
БАРИЛГЫН ЗУРАГ ТӨСӨЛ, ЗӨВЛӨХ ҮЙЛЧИЛГЭЭ
Хаяг: БЗД, 30-р хороо "ББСМО" ХХК-н байр
Утас: 77116139, 99116139, 95103339.
И-мэйл:bbsmo_ub@yahoo.com, Вэб:BBSMO.mn

Булган аймаг. Булган сум. 5-р баг

Булган аймаг дахь цагдаагийн газрын албан конторын барилга

2-р давхрын хучилтын хэвний байгуулалт

Захирал	Б.Сүнжидмаа	ЕР Шифр: ББ-18 / 2025	Масштаб: M1:100	Огноо: 2025	Ye шат: А3
Инженер	Б.Ганзориг				
Гүйцэтгэсэн	Э.Идэрмагнай	ТБ Шифр: ББ-55	Зургийн дугаар: ББ-55	Хуудас: 79	
Шалгасан	Б.Сүнжидмаа				

Зураг төсөл мэргэжлийн хяналт
ЭКСПЕРТ №
Засварлах
Барилгын хөгжлийн газар

2-р давхрын хучилтын доод үеийн арматурчлал
M1:100

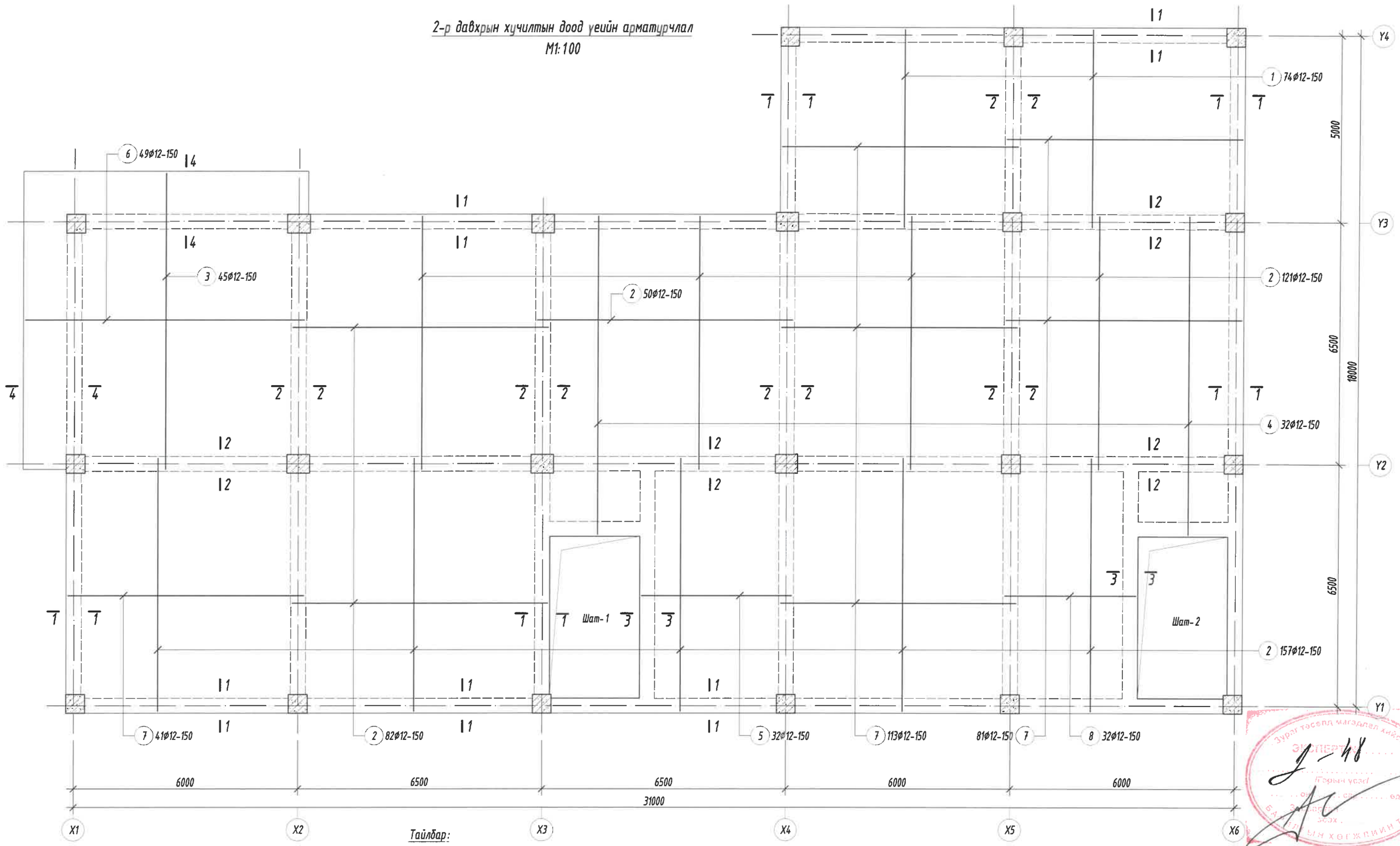

Тайлбар:

1. Энэ зургийг ББ-н 2-р давхрын хучилт, шатны зурагтай хамт үзнэ.
2. Ажлын арматурын анги А400, А240.
3. Арматурын хамгаалах үеийн зузаан 20мм байна.
4. Арматурын байрлалын, зураг төсөлд зааснаас гажих зөрүү нь БНбД 52-02-05-д тогтоосон хүлцэх хэмжээнээс хэтэрч болохгүй.
5. Цутгамал бетон, төмөр бетон бүтээцийн ажлыг БНбД 52-02-05-ийн дагуу хийж гүйцэтгэнэ.

ББСМО
БАРИЛГЫН ЗУРАГ ТӨСӨЛ, ЗӨВЛӨХ ҮЙЛЧИЛГЭЭ
Хаяг: БЗД, 30-р хороо "ББСМО" ХХК-н байр
Утас: 77116139, 99116139, 95103339.
И-мэйл: bbsmo_ub@yahoo.com, Вэб-BBSMO.mn

Булган аймаг. Булган сум. 5-р баг
Булган аймаг дахь цагдаагийн газрын албан конторын барилга

2-р давхрын хучилтын доод үеийн арматурчлал

Ye шат: А3

Захирал	Б.Сүнжидмаа	БГ Шифр: ББ-18/2025	Масштаб: M1:100	Огноо: 2025
Инженер	Б.Ганзориг			
Гүйцэтгэсэн	Э.Идэрмагнай	ТГ Шифр:	Зургийн дугаар: ББ-56	Хуудас: 79
Шалгасан	Б.Сүнжидмаа			

Зураг төсөл магадлал хийсэн
Эксперт
Гэрэл зураг
Б-48
БАРИЛГЫН ХОГЖЛИЙН ТӨВ

2-р давхрын хучилтын дээд үеийн арматурчлал

М1:100

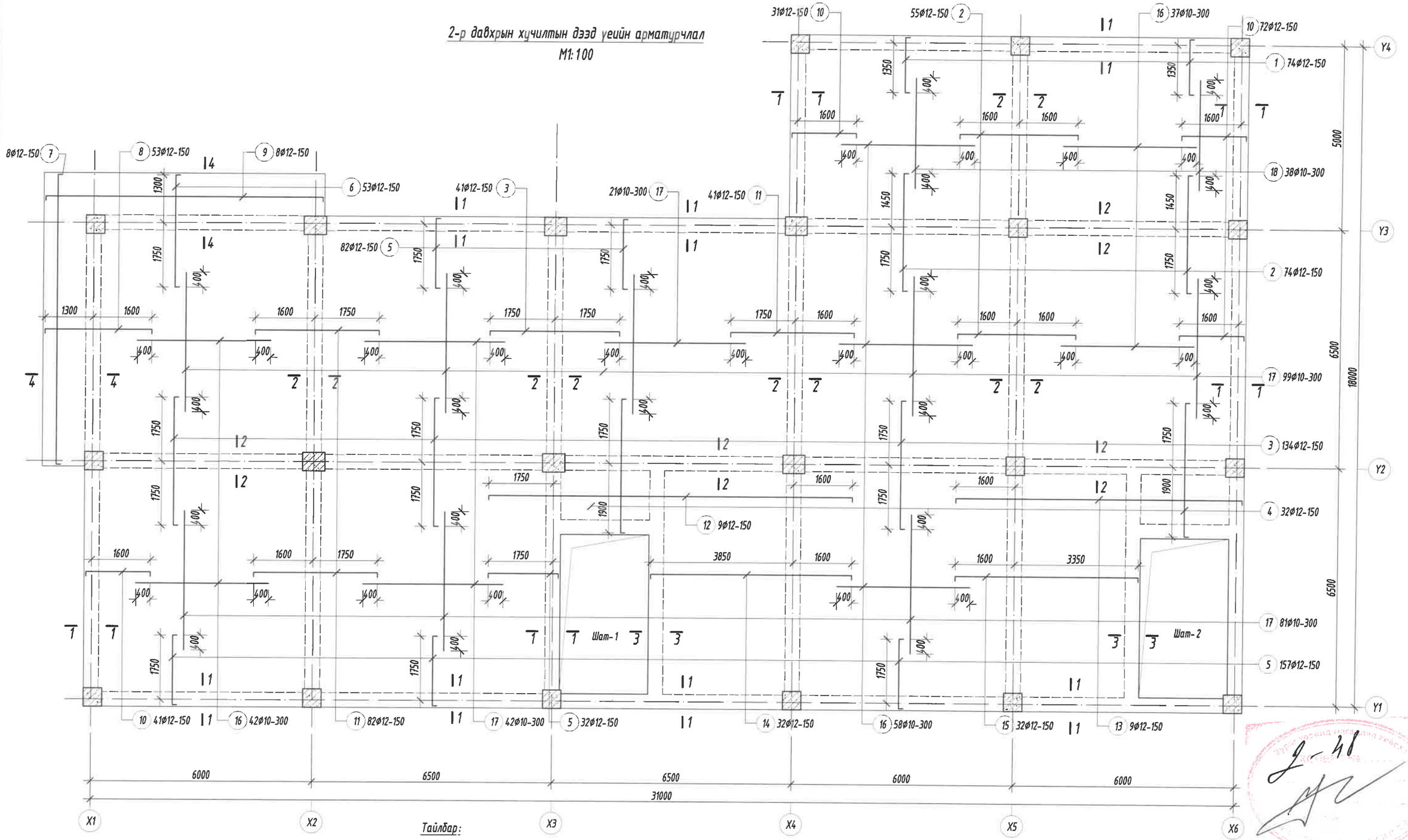

Тайлбар:

1. Энэ зургийг ББ-н 2-р давхрын хучилт, шатны зурагтай хамт үзнэ.
2. Ажлын арматурын анги А400, А240.
3. Арматурын хамгаалах үеийн зузаан 20мм байна.
4. Арматурын байрлалын, зураг төсөлд зааснаас гажих зөрүү нь БНбД 52-02-05-д тогтоосон хүлцэх хэмжээнээс хэтэрч болохгүй.
5. Цутгамал бетон, төмөр бетон бүтээцийн ажлыг БНбД 52-02-05-ийн дагуу хийж гүйцэтгэнэ.

ББСМО
Хаяг: БЗД, 30-р хороо "ББСМО" ХХК-н байр
Утас: 77116139, 99116139, 95103339.
И-мэйл: bbsmo_ub@yahoo.com, Вэб: BBSMO.mn

Булган аймаг. Булган сум. 5-р баг Булган аймаг дахь цагдаагийн газрын албан конторын барилга					
2-р давхрын хучилтын дээд үеийн арматурчлал					Үе шат: АЗ
Захирал	Б.Сүнжидмаа		ЕГ Шифр: ББ-18/2025	Масштаб: М1:100	Огноо: 2025
Инженер	Б.Ганзориг				
Гүйцэтгэсэн	Э.Идэрмагнай		АТ Шифр:	Зургийн дугаар: ББ-57	Хуудас: 79
Шалгасан	Б.Сүнжидмаа				

Д-48

Огтлол 1-1 М1:25

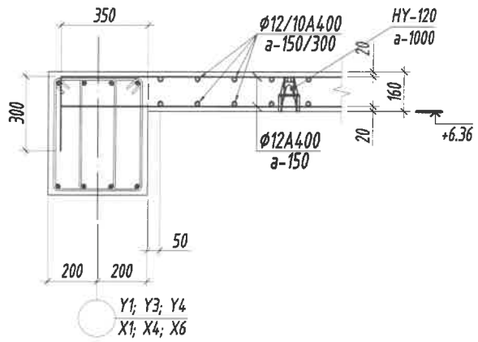

Огтлол 2-2 М1:25

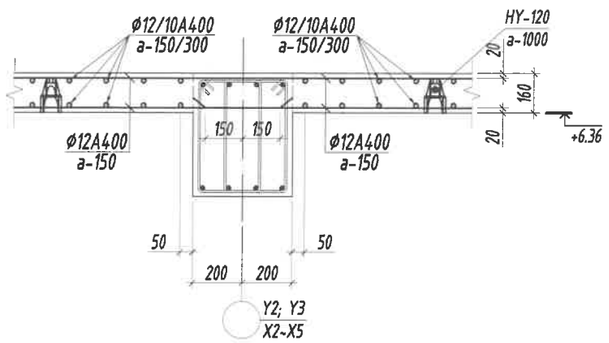

Огтлол 3-3 М1:25

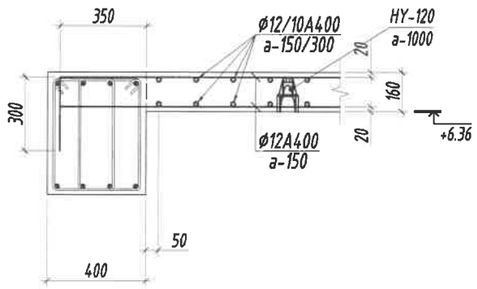

Огтлол 4-4 М1:25

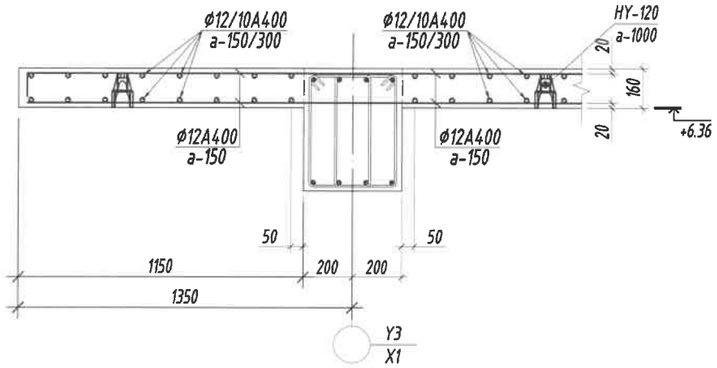

Хэсгийн тодорхойлолт

Поз	1	2	3	4	5	6
Загвар	300 1500 100	100 3200 100	100 3500 100	300 3650 100	300 1900 100	100 3050 100

Поз	7	8	9	10	11	12
Загвар	100 7900 100	100 2900 100	100 7500 100	300 1750 100	100 3350 100	100 9850 100

Поз	13	14	15
Загвар	100 7750 100	300 5450 100	300 4950 100

Нухний ирмэгийн арматурчлал /М1:25/

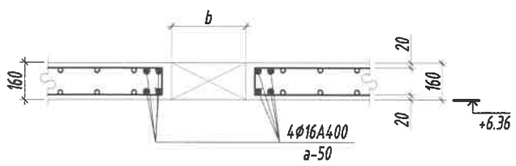

Тайлбар:

1. Энэ зургийг ББ-н 2-р давхрын хучилтын зурагтай хамт үзнэ.
2. Ажлын арматурын анги А400, А240.
3. Арматурын хамгаалах үеийн зузаан 20мм байна.
4. Арматурын байрлалын, зураг төсөлд зааснаас гажих зөрүү нь БНбД 52-02-05-д тогтоосон хүлцэх хэмжээнээс хэтэрч болохгүй.
5. Цутгамал хучилтанд хийгдэх дээд ба доод үеийн арматуруудын хоорондын зайг хэмжээнд нь барьж байх зориулалтаар хийгдэх тогтоогуурыг "НУ" маркын НУ-120, тоо ширхэгийг талбай дээр гаргана.
6. Цутгамал бетон, төмөр бетон бүтээцийн ажлыг БНбД 52-02-05-ийн дагуу хийж гүйцэтгэнэ.

Цутгамал төмөр бетон хийцийн материалын тодорхойлолт

Поз	Тэмдэглэгээ	Нэр	Тоо ширх	Жин /Кг/ Нэгж	Жин /Кг/ Нийт
		2-р давхрын хучилтын арматур	1	9512	9512
		Хучилтын доод үеийн арматур	1	5236	5236
1		Ø 12 ГОСТ 5781-82* /А400/ L= 5300	74	4.7	348.2
2		Ø 12 ГОСТ 5781-82* /А400/ L= 6800	410	6.0	2475.2
3		Ø 12 ГОСТ 5781-82* /А400/ L= 7950	45	7.1	317.6
4		Ø 12 ГОСТ 5781-82* /А400/ L= 8550	32	7.6	242.9
5		Ø 12 ГОСТ 5781-82* /А400/ L= 4000	32	3.6	113.6
6		Ø 12 ГОСТ 5781-82* /А400/ L= 7450	49	6.6	324.1
7		Ø 12 ГОСТ 5781-82* /А400/ L= 6300	235	5.6	1314.4
8		Ø 12 ГОСТ 5781-82* /А400/ L= 3500	32	3.1	99.4
		Хучилтын дээд үеийн арматур	1	4276	4276
1		Ø 12 ГОСТ 5781-82* /А400/ L= 1900	74	1.7	124.8
2		Ø 12 ГОСТ 5781-82* /А400/ L= 3400	146	3.0	440.7
3		Ø 12 ГОСТ 5781-82* /А400/ L= 3700	175	3.3	574.9
4		Ø 12 ГОСТ 5781-82* /А400/ L= 4050	32	3.6	115.1
5		Ø 12 ГОСТ 5781-82* /А400/ L= 2300	268	2.0	547.2
6		Ø 12 ГОСТ 5781-82* /А400/ L= 3250	51	2.9	147.2
7		Ø 12 ГОСТ 5781-82* /А400/ L= 8100	8	7.2	57.5
8		Ø 12 ГОСТ 5781-82* /А400/ L= 3100	53	2.8	145.9
9		Ø 12 ГОСТ 5781-82* /А400/ L= 7700	8	6.8	54.7
10		Ø 12 ГОСТ 5781-82* /А400/ L= 2150	144	1.9	274.9
11		Ø 12 ГОСТ 5781-82* /А400/ L= 3550	123	3.2	387.7
12		Ø 12 ГОСТ 5781-82* /А400/ L= 10050	9	8.9	80.3
13		Ø 12 ГОСТ 5781-82* /А400/ L= 7950	9	7.1	63.5
14		Ø 12 ГОСТ 5781-82* /А400/ L= 5850	32	5.2	166.2
15		Ø 12 ГОСТ 5781-82* /А400/ L= 5350	32	4.7	152.0
16		Ø 10 ГОСТ 5781-82* /А400/ L= 3600	137	2.2	304.1
17		Ø 10 ГОСТ 5781-82* /А400/ L= 3800	243	2.3	569.3
18		Ø 10 ГОСТ 5781-82* /А400/ L= 3000	38	1.8	70.3
		Бетоны орц, В25	V=63м³		

Цутгамал төмөр бетон бүтээцийн материалын тодорхойлолт

Поз	Тэмдэглэгээ	Нэр	Тоо шир	Жин /кг/ Нэгж	Жин /кг/ Нийт
		Хучилтны нүхний ирмэгийн арматур	1	370.3	370.3
1		Ø 16 ГОСТ 5781-82* /А400/ L= 1450	24	2.2886	54.926
2		Ø 16 ГОСТ 5781-82* /А400/ L= 2150	8	3.3934	27.147
3		Ø 16 ГОСТ 5781-82* /А400/ L= 2350	20	3.7091	74.182
4		Ø 16 ГОСТ 5781-82* /А400/ L= 1250	36	1.9729	71.025
5		Ø 16 ГОСТ 5781-82* /А400/ L= 1550	12	2.4464	29.357
6		Ø 16 ГОСТ 5781-82* /А400/ L= 2550	24	4.0248	96.594
7		Ø 16 ГОСТ 5781-82* /А400/ L= 2700	4	4.2615	17.046

ББСМО БАРИЛГЫН ЗУРАГ ТӨСӨЛ, ЗӨВЛӨХ ҮЙЛЧИЛГЭЭ
Хаяг: БЗД, 30-р хороо "ББСМО" ХХК-н байр
Утас: 77116139, 99116139, 95103339.
И-мэйл хаяг: bbsmo_ub@yahoo.com, Вэб хаяг: BBSMO.mn

Булган аймаг. Булган сум. 5-р баг
Булган аймаг дахь цагдаагийн газрын албан конторын барилга

2-р давхрын хучилтын огтлолууд, Нүхний хучитгэл арматурчлал, түүвэр

Уе шат: АЗ

Захирал	Б.Сүнжидмаа	Шифр: ББ-18/2025	Масштаб: М1:25	Огноо: 2025
Инженер	Б.Ганзориг			
Гүйцэтгэсэн	Э.Идэрмагнай	ТБ Шифр:	Зургийн дугаар: ББ-58	Хуудас: 79
Шалгасан	Б.Сүнжидмаа			

3-р давхрын хучилтын хэвний байгуулалт

M1:100

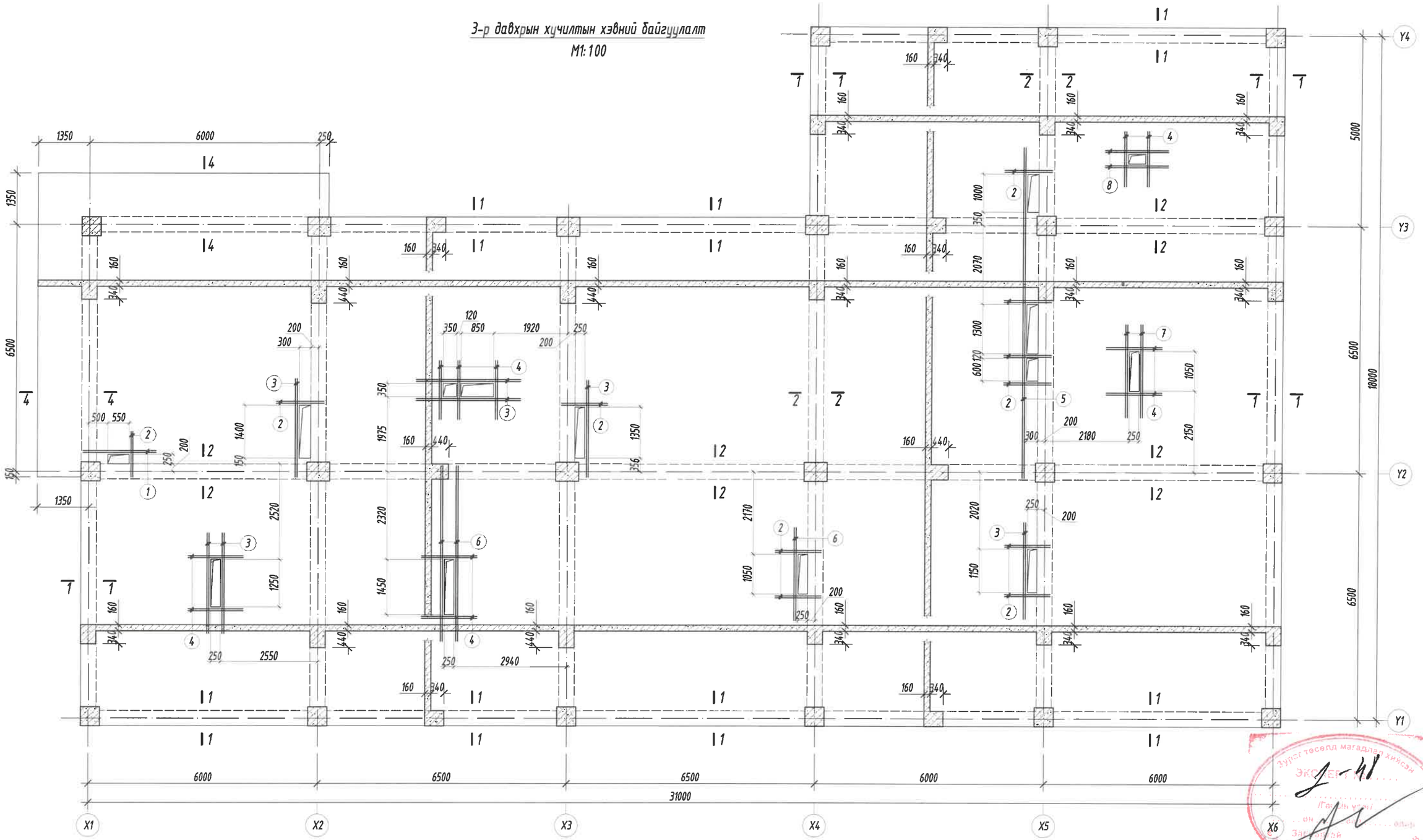

Тайлбар:

1. Энэ зургийг ББ-н 3-р давхрын хучилт, шатны зурагтай хамт үзнэ.
2. Ажлын арматурын анги А400, А240.
3. Бүтээцийн бетоны анги В25.
4. Арматурын хамгаалах үеийн зузаан 20мм байна.
5. Цутгамал төмөр бетон бүтээцийг хэв хашмалд бэлтгэж цутгасны дараагаар бэхжилтийн 70%-д хүрсэний дараа хэв хашмалыг авна.
6. Цутгамал бетон, төмөр бетон бүтээцийн ажлыг БНБД 52-02-05-ийн дагуу хийж гүйцэтгэнэ.

Зөвшөөрөлцсөн		
БА	Б.Золжаргал	
ХАС	Б.Солонго	
ЦБУ	Б.Болор	

ББСМО ХХК
БАРИЛГЫН ЗУРАГ ТӨСӨЛ, ЗӨВЛӨХ ҮЙЛЧИЛГЭЭ
Хаяг: БЗД, 30-р хороо "ББСМО" ХХК-н Байр
Утас: 77116139, 99116139, 95103339.
И-мэйл:bbsmo_ub@yahoo.com, Вэб:BBSMO.mn

Булган аймаг. Булган сум. 5-р баг
Булган аймаг дахь цагдаагийн газрын албан конторын барилга

3-р давхрын хучилтын хэвний байгуулалт

Захирал	Б.Сүнжидмаа	БР Шифр: ББ-18/2025	Масштаб: M1:100	Ye шат: А3	
Инженер	Б.Ганзориг			Огноо: 2025	
Гүйцэтгэсэн	Э.Идэрмагнай	ГГ Шифр: ЭГ-ББ	Зургийн дугаар: ББ-59	Хуудас: 79	
Шалгасан	Б.Сүнжидмаа				

3-р давхрын хучилтын доод үеийн арматурчлал

М1:100

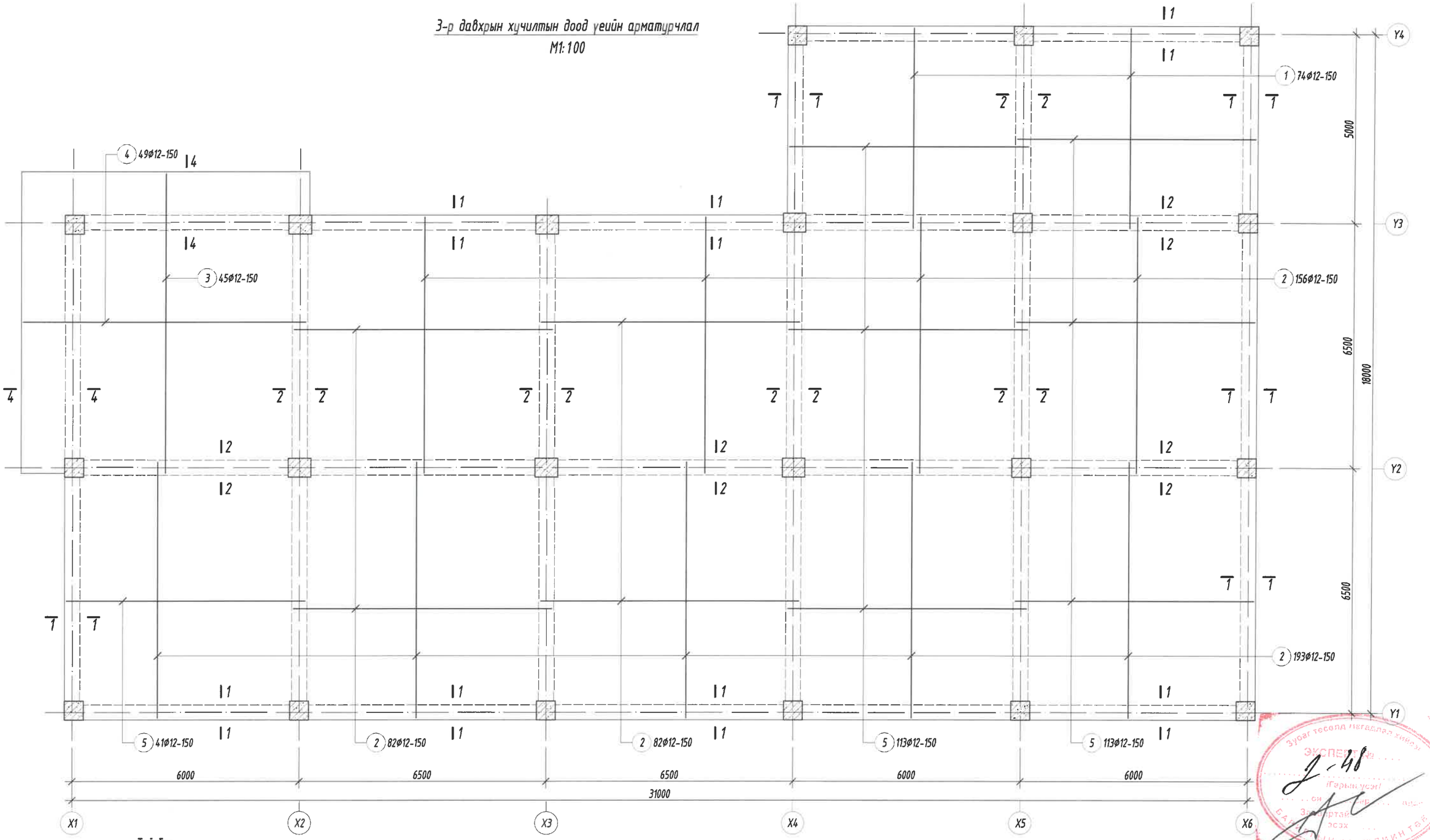

Тайлбар:

1. Энэ зургийг ББ-н 3-р давхрын хучилт, шатны зурагтай хамт үзнэ.
2. Ажлын арматурын анги А400, А240.
3. Арматурын хамгаалах үеийн зузаан 20мм байна.
4. Арматурын байрлалын, зураг төсөлд зааснаас гажих зөрүү нь БНбД 52-02-05-д тогтоосон хүлцэх хэмжээнээс хэтэрч болохгүй.
5. Цутгамал бетон, төмөр бетон бүтээцийн ажлыг БНбД 52-02-05-ийн дагуу хийж гүйцэтгэнэ.

ББСМО ХАРИЛЦГЫН ЗУРАГ ТӨСӨЛ, ЗӨВЛӨХ ҮЙЛЧИЛГЭЭ	Булган аймаг. Булган сум. 5-р баг Булган аймаг дахь цагдаагийн газрын албан конторын барилга				
	3-р давхрын хучилтын доод үеийн арматурчлал				Ye шат: А3
	Захирал	Б.Сүнжидмаа	БГ Шифр: ББ-18/2025	Масштаб: М1:100	Огноо: 2025
	Инженер	Б.Ганзориг			
	Гүйцэтгэсэн	Э.Идэрмагнай	ТГ Шифр:	Зургийн дугаар: ББ-60	Хуудас: 79
	Шалгасан	Б.Сүнжидмаа			

Хаяг: БЗД, 30-р хороо "ББСМО" ХХК-н байр
Утас: 77716139, 99116139, 95103339.
И-мэйл:bbsmo_ub@yahoo.com, Вэб:BBSMO.mn

3-р давхрын хучилтын дээд үеийн арматурчлал

М1:100

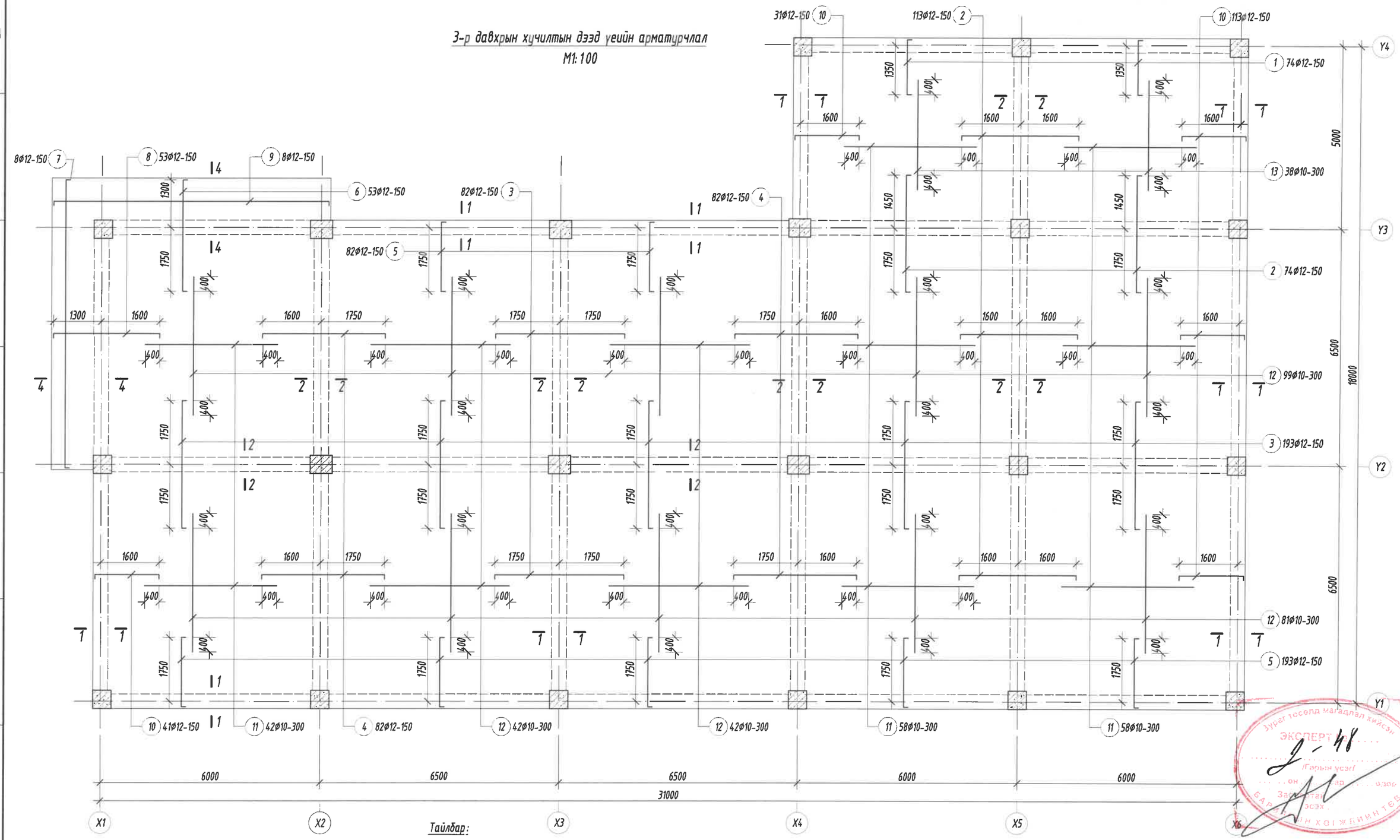

Тайлбар:

1. Энэ зургийг ББ-н 3-р давхрын хучилт, шатны зурагтай хамт үзнэ.
2. Ажлын арматурын анги А400, А240.
3. Арматурын хамгаалах үеийн зузаан 20мм байна.
4. Арматурын байрлалын, зураг төсөлд зааснаас гажих зөрүү нь БНБД 52-02-05-д тогтоосон хүлцэх хэмжээнээс хэтэрч болохгүй.
5. Цутгамал бетон, төмөр бетон бүтээцийн ажлыг БНБД 52-02-05-ийн дагуу хийж гүйцэтгэнэ.

ББСМО ХХК	Булган аймаг. Булган сум. 5-р баг Булган аймаг дахь цагдаагийн газрын албан конторын барилга			
	3-р давхрын хучилтын дээд үеийн арматурчлал			Үе шат: АЗ
Захирал	Б.Сүнжидмаа	ЕГ Шифр: ББ-18/2025	Масштаб: М1:100	Огноо: 2025
Инженер	Б.Ганзориг			
Гүйцэтгэсэн	З.Идэрмагнай	ТА Шифр:	Зургийн дугаар: ББ-61	Хуудас: 79
Шалгасан	Б.Сүнжидмаа			

Хаяг: БЗД, 30-р хороо "ББСМО" ХХК-н байр
Утас: 77116139, 99116139, 95103339.
И-мэйл:bbsmo_ub@yahoo.com, Вэб:BBSMO.mn

Зураг төсөлд магадлал хийсэн ЭКСПЕРТ Г-48 /Гарын үсэг/ Баталгаажуулсан эсэх БАРИЛГЫН ХЯНАЛТЫН ГАЗАР

Огтлол 1-1 М1:25

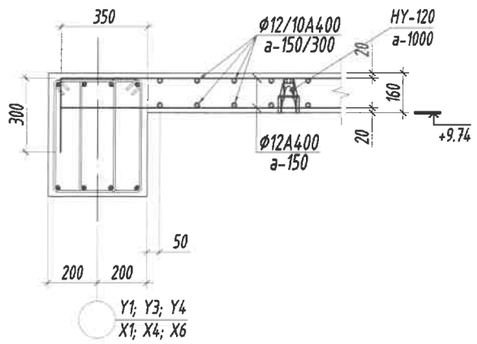

Огтлол 2-2 М1:25

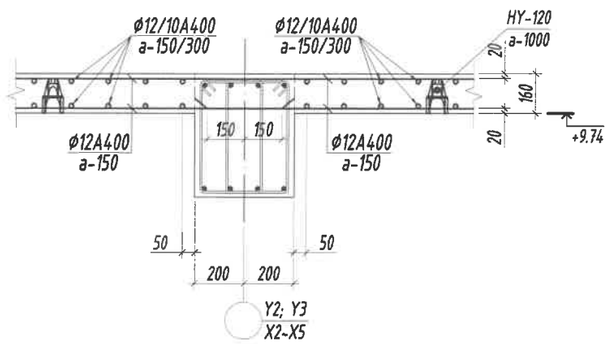

Огтлол 3-3 М1:25

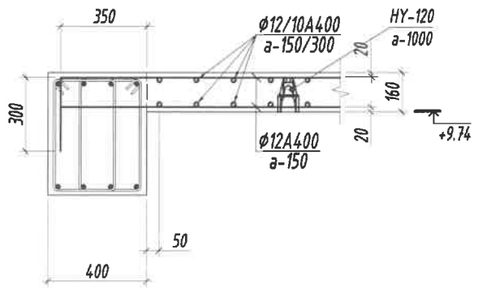

Огтлол 4-4 М1:25

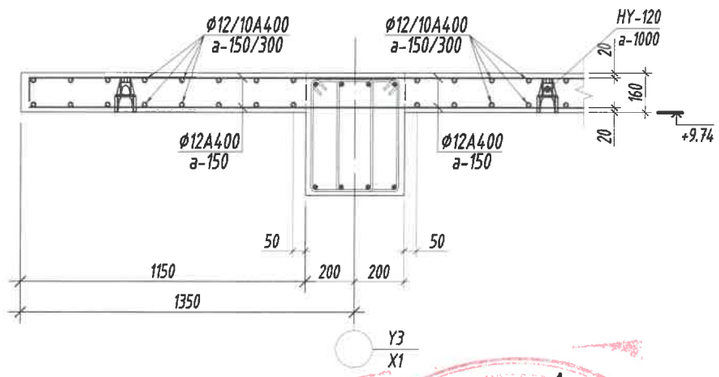

Хэсгийн тодорхойлолт

Поз	1	2	3	4	5	6
Загвар	300 1500 700	100 3200 700	100 3500 700	100 3350 700	300 1900 700	100 3050 700

Поз	7	8	9	10
Загвар	100 7900 700	100 2900 700	100 7500 700	300 1750 700

Нухний ирмэгийн арматурчлал /М1:25/

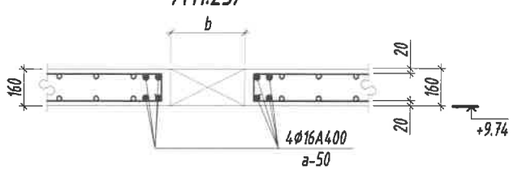

Цутгамал төмөр бетон хийцийн материалын тодорхойлолт

Поз	Тэмдэглэгээ	Нэр	Тоо шир	Жин /Кг/ Нэгж	Нийт
		3-р давхрын хучилтын арматур	1	10055	10055
		Хучилтын доод үеийн арматур	1	5580	5580
1		Ф 12 ГОСТ 5781-82* /А400/ L= 5300	74	4.7	348.2
2		Ф 12 ГОСТ 5781-82* /А400/ L= 6800	513	6.0	3097.1
3		Ф 12 ГОСТ 5781-82* /А400/ L= 7950	45	7.1	317.6
4		Ф 12 ГОСТ 5781-82* /А400/ L= 7450	49	6.6	324.1
5		Ф 12 ГОСТ 5781-82* /А400/ L= 6300	267	5.6	1493.4
		Хучилтын дээд үеийн арматур	1	4475	4475
1		Ф 12 ГОСТ 5781-82* /А400/ L= 1900	74	1.7	124.8
2		Ф 12 ГОСТ 5781-82* /А400/ L= 3400	187	3.0	564.5
3		Ф 12 ГОСТ 5781-82* /А400/ L= 3700	275	3.3	903.4
4		Ф 12 ГОСТ 5781-82* /А400/ L= 3550	164	3.2	516.9
5		Ф 12 ГОСТ 5781-82* /А400/ L= 2300	275	2.0	561.5
6		Ф 12 ГОСТ 5781-82* /А400/ L= 3250	53	2.9	152.9
7		Ф 12 ГОСТ 5781-82* /А400/ L= 8100	8	7.2	57.5
8		Ф 12 ГОСТ 5781-82* /А400/ L= 3100	53	2.8	145.9
9		Ф 12 ГОСТ 5781-82* /А400/ L= 7700	8	6.8	54.7
10		Ф 12 ГОСТ 5781-82* /А400/ L= 2150	185	1.9	353.1
11		Ф 10 ГОСТ 5781-82* /А400/ L= 3600	158	2.2	350.7
12		Ф 10 ГОСТ 5781-82* /А400/ L= 3800	264	2.3	618.5
13		Ф 10 ГОСТ 5781-82* /А400/ L= 3000	38	1.8	70.3
		Бетоны орц, В25	V=67.5м³		

Цутгамал төмөр бетон бүтээцийн материалын тодорхойлолт

Поз	Тэмдэглэгээ	Нэр	Тоо шир	Жин /кг/ Нэгж	Нийт
		Хучилтны нухний ирмэгийн арматур	1	496.9	496.9
1		Ф 16 ГОСТ 5781-82* /А400/ L= 1900	4	2.9988	11.995
2		Ф 16 ГОСТ 5781-82* /А400/ L= 1250	44	1.9729	86.808
3		Ф 16 ГОСТ 5781-82* /А400/ L= 2650	28	4.1826	117.11
4		Ф 16 ГОСТ 5781-82* /А400/ L= 1450	44	2.2886	100.7
5		Ф 16 ГОСТ 5781-82* /А400/ L= 8700	4	13.732	54.926
6		Ф 16 ГОСТ 5781-82* /А400/ L= 4600	8	7.2603	58.083
7		Ф 16 ГОСТ 5781-82* /А400/ L= 2450	12	3.8669	46.403
8		Ф 16 ГОСТ 5781-82* /А400/ L= 1650	8	2.6043	20.834

Тайлбар:

1. Энэ зургийг ББ-н 3-р давхрын хучилтын зурагтай хамт үзнэ.
2. Ажлын арматурын анги А400, А240.
3. Арматурын хамгаалах үеийн зузаан 20мм байна.
4. Арматурын байрлалын, зураг төсөлд зааснаас гажих зөрүү нь БНбД 52-02-05-д тогтоосон хулцэх хэмжээнээс хэтэрч болохгүй.
5. Цутгамал хучилтанд хийгдэх дээд ба доод үеийн арматуруудын хоорондын зайг хэмжээнд нь барьж байх зориулалтаар хийгдэх тогтоогуурыг "HY" маркын HY-120, тоо ширхэгийг талбай дээр гаргана.
6. Цутгамал бетон, төмөр бетон бүтээцийн ажлыг БНбД 52-02-05-ийн дагуу хийж гүйцэтгэнэ.

ББСМО ХХК
Хаяг: БЗД, 30-р хороо "ББСМО" ХХК-н байр
Утас: 77716139, 99116139, 95103339.
И-мэйл: bbsmo_ub@yahoo.com, Вэб: BBSMO.mn

Булган аймаг. Булган сум. 5-р баг
Булган аймаг дахь цагдаагийн газрын албан конторын барилга

3-р давхрын хучилтын огтлолууд. Нухний хучилтаэл арматурчлал, түүвэр

Захирал	Б.Сүнжидмаа	ЕГ Шифр: ББ-18/2025	Масштаб: М1:100	Ye шат: А3
Инженер	Б.Ганзориг			Огноо: 2025
Гүйцэтгэсэн	Э.Идэрмагнай	ТГ Шифр:	Зургийн дугаар: ББ-62	Хуудас: 79
Шалгасан	Б.Сүнжидмаа			

ЦУТГАМАЛ ТӨМӨР БЕТОН ПАРАПЕТНЫ БАЙГУУЛАЛТ

М1:100

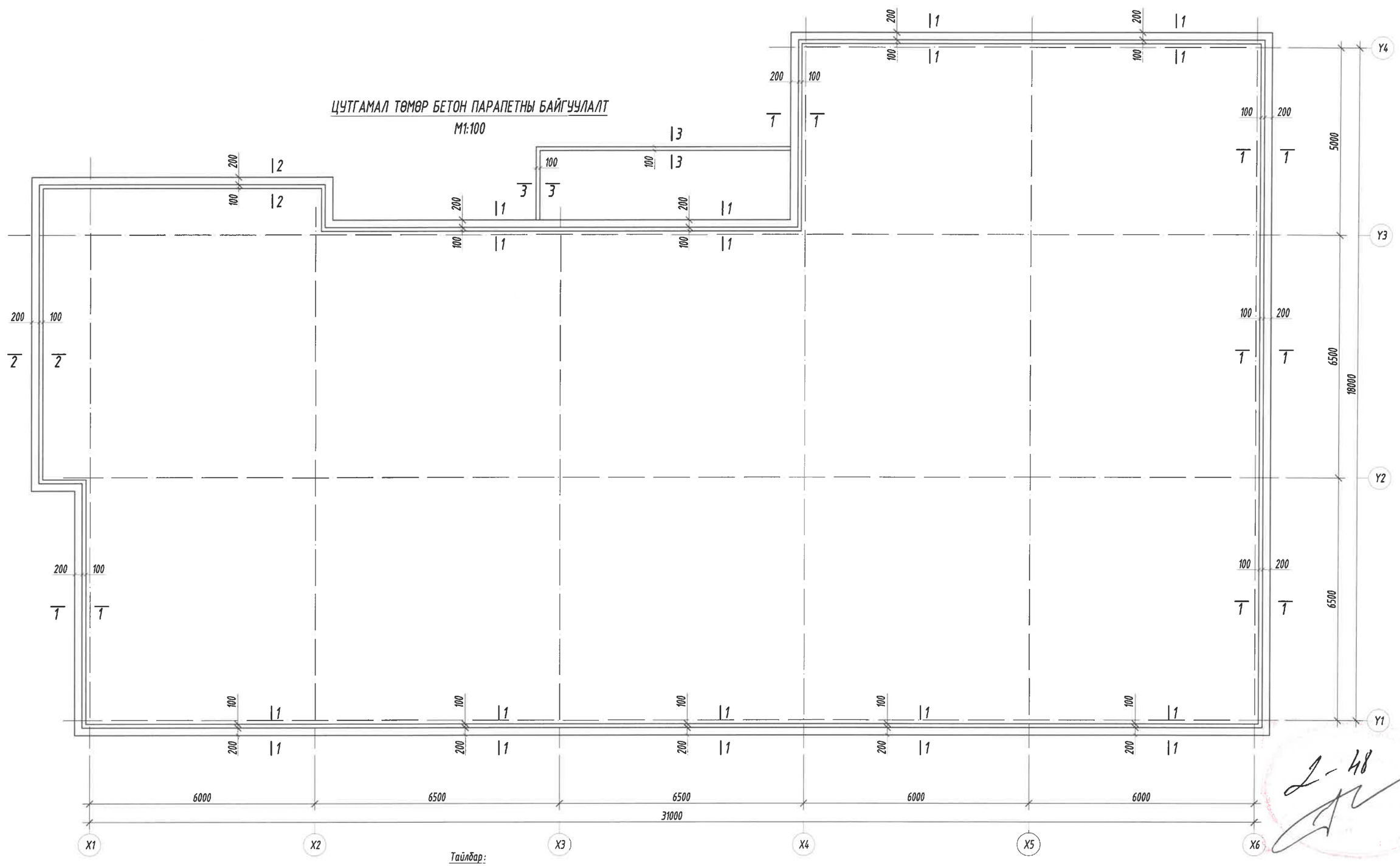

Тайлбар:

1. Энэ зургийг ББ-н Рам, Багана, Дамнуруу, Хучилтын зураг тай хамт үзнэ.
2. Ажлын арматурын анги А400, А240.
3. Бутээцийн бетоны анги В25.
4. Арматурын хамгаалах үеийн зузаан 30мм байна.
5. Цутгамал төмөр бетон бүтээцийг хэв хашмалд бэлтгэж цутгасны дараагаар бэхжилтийн 70%-д хүрсэний дараа хэв хашмалыг авна.
6. Цутгамал бетон, төмөр бетон бүтээцийн ажлыг БНБД 52-02-05-ийн дагуу хийж гүйцэтгэнэ.

ББСМО ХХК	Булган аймаг. Булган сум. 5-р баг Булган аймаг дахь цагдаагийн газрын албан конторын барилга				
	Цутгамал төмөр бетон парапетны байгуулалт, огтлол 1-1, материалын түүвэр				Ye шат: А3
	Захирал	Б.Сүнжидмаа	ЕТ Шифр: ББ-18/2025	Масштаб: М1:100	Огноо: 2025
	Инженер	Б.Ганзориг			
Хаяг: БЗД, 30-р хороо "ББСМО" ХХК-н байр Утас: 77716139, 99116139, 95103339. И-мэйл:bbsmo_ub@yahoo.com, Вэб:BBSMO.mn	Гүйцэтгэсэн	Э.Идэрмагнай	ТА Шифр:	Зургийн дугаар: ББ-63	Хуудас: 79
	Шалгасан	Б.Сүнжидмаа			

2-48

ОГТЛОЛ 1-1
М1:25

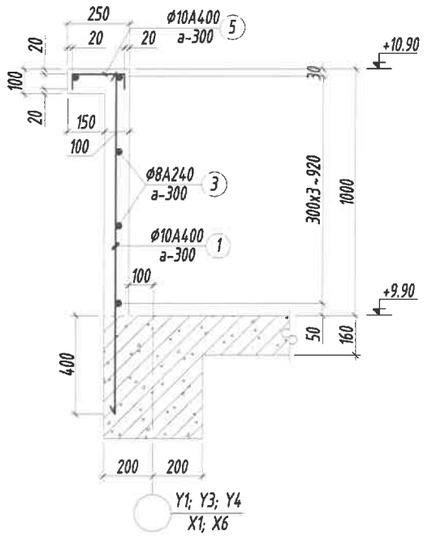

ОГТЛОЛ 2-2
М1:25

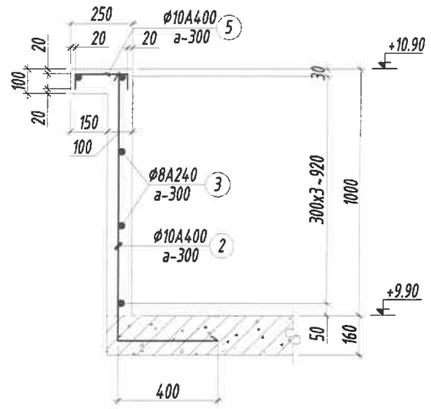

Цутгамал төмөр бетон хийцийн материалын тодорхойлолт								
Поз	Тэмдэглэгээ	Нэр					Тоо Шир	Жин /Кг/ Нэгж	Жин /Кг/ Нийт
		Парапетний арматур					1	632	632
1		ø 10	A400	ГОСТ 5781-82*	L=	1350	334	0.8	278.0
2		ø 8	A240	ГОСТ 5781-82*	L=	1450	61	0.6	34.9
2*		ø 8	A240	ГОСТ 5781-82*	L=	1300	30	0.5	15.4
3	у/м	ø 8	A240	ГОСТ 5781-82*	L=	106000	5	41.8	209.1
4		ø 8	A240	ГОСТ 5781-82*	L=	9000	4	3.6	14.2
5		ø 10	A400	ГОСТ 5781-82*	L=	330	395	0.2	80.4
		Бетоны орц, В20					V=13м³		

Хэсгийн тодорхойлолт

Поз	2	2*	5
Загвар	1050 / 400	900 / 400	60 / 210 / 60

ОГТЛОЛ 3-3
М1:25

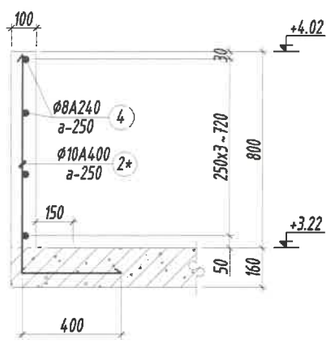

Тайлбар:

1. Энэ зургийг ББ-н Рам, Багана, Дамнуруу, Хучилтын зурагтай хамт үзнэ.
2. Ажлын арматурын анги А400, А240.
3. Бүтээцийн бетоны анги В20.
4. Арматурын хамгаалах үеийн зузаан 30мм байна.
5. Цутгамал төмөр бетон бүтээцийг хэв хашмалд бэлтгэж цутгасны дараагаар бэхжилтийн 70%-д хүрсэний дараа хэв хашмалыг авна.
6. Цутгамал бетон, төмөр бетон бүтээцийн ажлыг БНБД 52-02-05-ийн дагуу хийж гүйцэтгэнэ.

ББСМО ХХК	Булган аймаг. Булган сум. 5-р баг Булган аймаг дахь цагдаагийн газрын албан конторын барилга				
	Цутгамал төмөр бетон парапетны огтлол 1-1; 2-2, материалын түүвэр				Ye шат: А3
	Захирал	Б.Сүнжидмаа	ЕГ Шифр: ББ-18/2025	Масштаб: М1:25	Огноо: 2025
	Инженер	Б.Ганзориг			
Хаяг: БЗД, 30-р хороо "ББСМО" ХХК-и байр Утас: 77716139, 99116139, 95103339. И-мэйл:bbsmo_ub@yahoo.com, Вэб-BBSMO.mn	Гүйцэтгэсэн	З.Идэрмагнай	ТТ Шифр: ЗТ-ББ	Зургийн дугаар: ББ-64	Хуудас: 79
	Шалгасан	Б.Сүнжидмаа			

ЗООРИЙН ДАВХРЫН ХАНЫН ТОР, ЯЛУУНЫ БАЙГУУЛАЛТ
М1:100

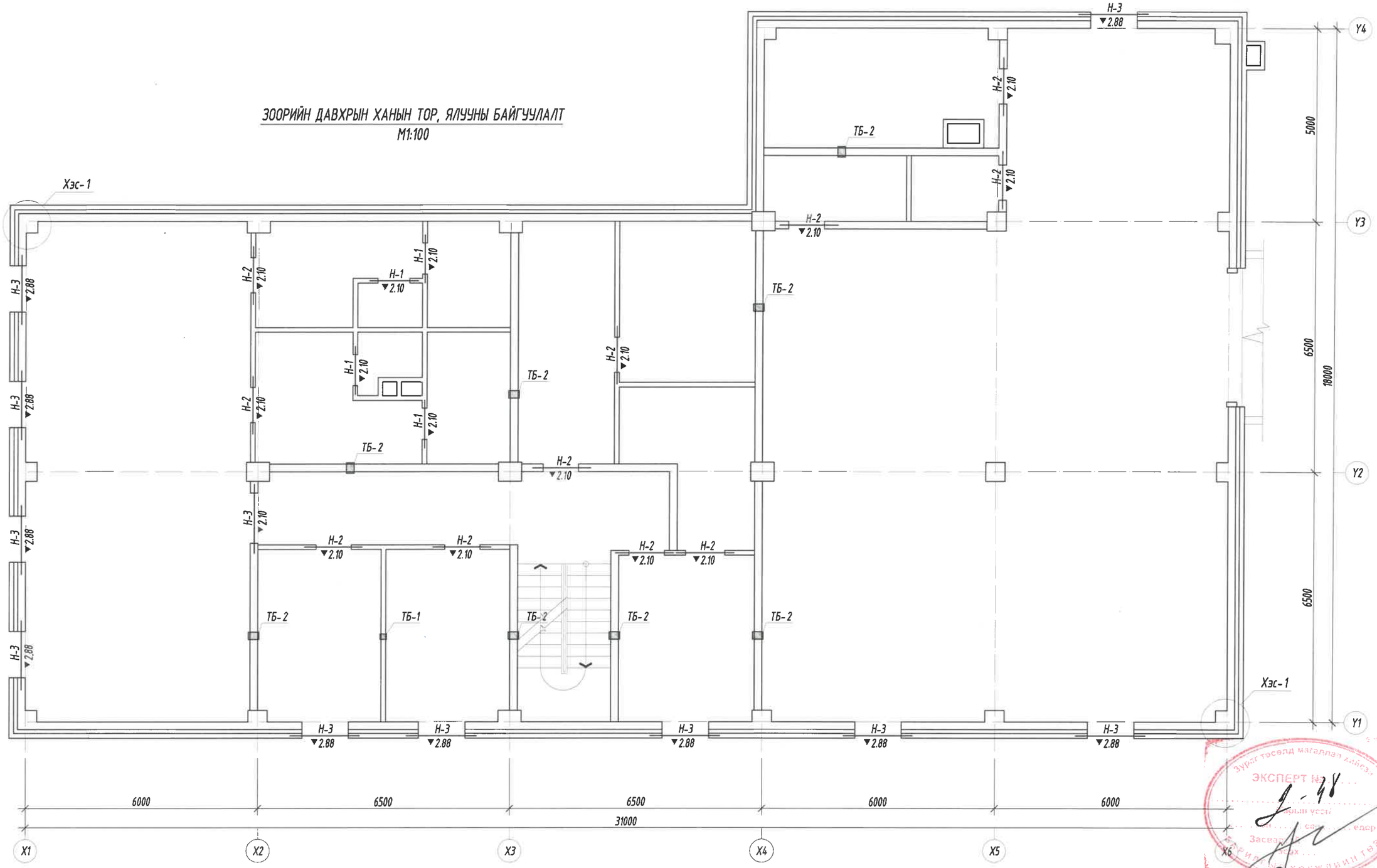

Тайлбар:

1. Энэ зургийг бусад хуудастай хамт уншиж.
2. 120мм тоосгон ханын өрлөгийг өндрийн дагуу 525мм 7уе тутамд Ø5Вр5-аар нийт ханын уртын дагуу арматурчлана.
4. 200мм, 250мм блокон ханын өрлөгийг өндрийн дагуу 500мм 2уе тутамд Ø5Вр5-аар нийт ханын уртын дагуу арматурчлана.
5. Ялуугг В1.038-1 дэвтэр-1-ээс сонгож авлаа. Ялуугг 1.5м-ээс баганы өргөнтэй нүхэн дээр нэг талд нь 25см, 1.5м-ээс дээш өргөнтэй нүхэн дээр нэг талд нь 35см суулгаж өгнө.
6. Угсармал ялуугг 1см зузаантай 100 маркийн бэхжээгүй цементэн зуурмаг дээр угсарна.
7. Хаалганы ялууны доод түвшинг тухайн давхрын шалнаас +2.10-аар авав.
8. Дотор ханыг өрөхдөө агааржуулалтын нүхийг зургаг заасны дагуу гаргаж өрнө.

Зөвшөөрөлцсөн		
БА	Б.Золжаргал	
ХТ, ДГ	М.Баасанжаргал	

ББСМО ХХК
БАРИЛГЫН ЗУРАГ ТӨСӨЛ, ЗӨВЛӨХ ҮЙЛЧИЛГЭЭ

Хаяг: БЗД, 30-р хороо "ББСМО" ХХК-ны байр
Утас: 77116139, 99116139, 95103339.
И-мэйл:bbsmo_ub@yahoo.com, Вэб:BBSMO.mn

Булган аймаг. Булган сум. 5-р баг
Булган аймаг дахь цаг дагаагийн газрын албан конторын барилга

Зоорийн давхрын ханын тор, ялуугийн байгуулалт

Захирал	Б.Сүнжидмаа	ЕГ Шифр: ББ-18/2025	Масштаб: М1:100	Уе шат: АЗ	Огноо: 2025
Инженер	Б.Ганзориг				
Гүйцэтгэсэн	Э.Идэрмагнай	ТГ Шифр:	Зургийн дугаар: ББ-65	Хуудас: 79	
Шалгасан	Б.Сүнжидмаа				

ЭКСПЕРТ №

1-Р ДАВХРЫН ХАНЫН ТОР, ЯЛУУНЫ БАЙГУУЛАЛТ
М1:100

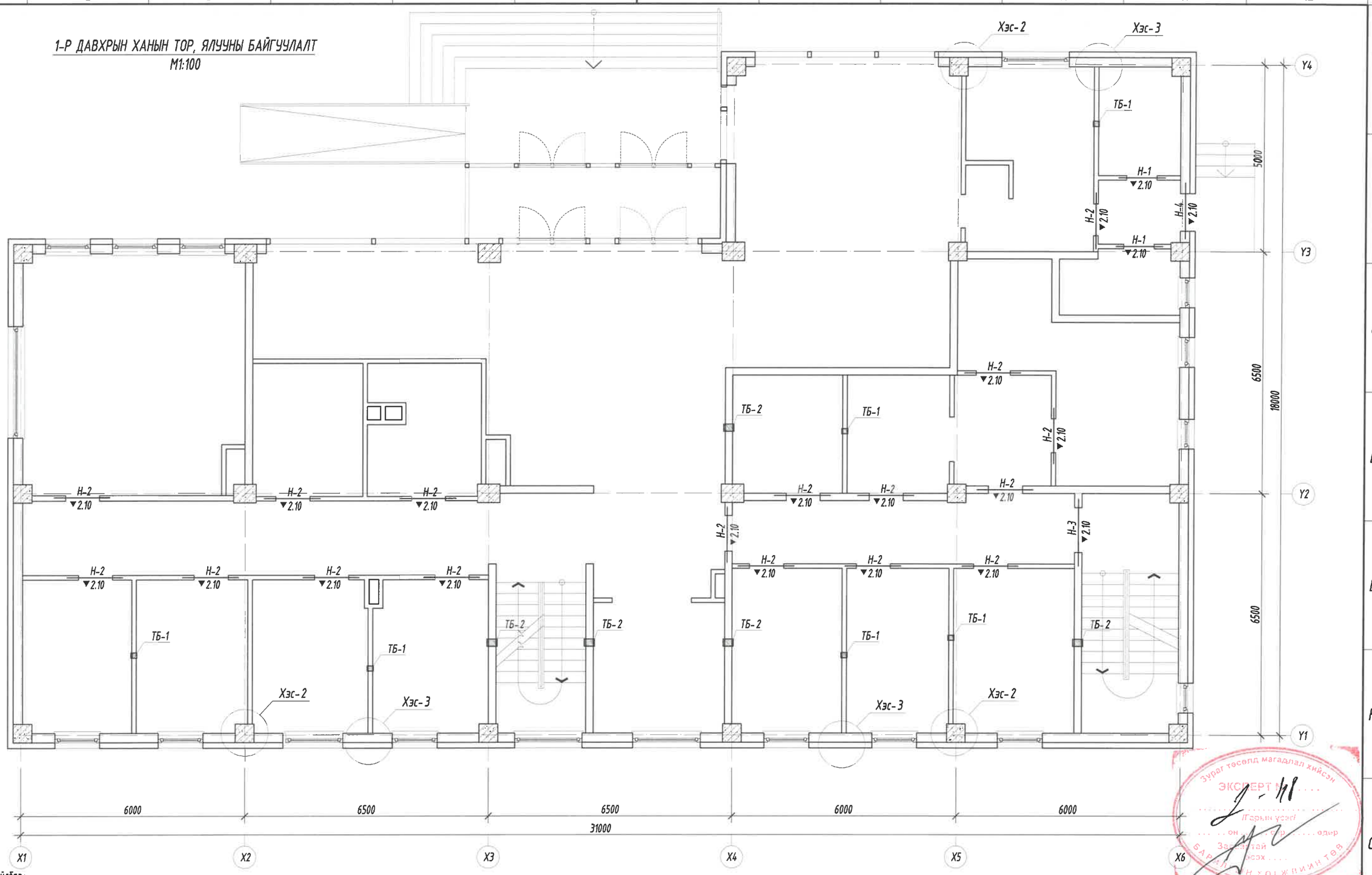

Тайлбар:

1. Энэ зургийг бусад хуудастай хамт үзнэ.
2. 120мм тоосгон ханын өрлөгийг өндрийн дагуу 525мм 7үе тутамд Ø5Вр5-аар нийт ханын уртын дагуу арматурчлана.
4. 150мм, 200мм, 250мм блокон ханын өрлөгийг өндрийн дагуу 500мм 2үе тутамд Ø5Вр5-аар нийт ханын уртын дагуу арматурчлана.
5. Ялууг В1.038-1 дэвтэр-1-ээс сонгож аврах. Ялууг 1.5м-ээс бага өргөнтэй нүхэн дээр нэг талд нь 25см, 1.5м-ээс дээш өргөнтэй нүхэн дээр нэг талд нь 35см суулгаж өгнө.
6. Угсармал ялууг 1см зузаантай 100 маркийн бэхжээгүй цементэн зуурмаг дээр угсарна.
7. Хаалганы ялууны доод түвшинг тухайн давхрын шалнаас +2.10-аар авах.
8. Дотор ханыг өрхдөө агаажуулалтын нүхийг зургаг заасны дагуу гараж өрнө.

Зөвшөөрөлцсөн		
БА	Б.Золжаргал	
ХТ, ДГ	М.Баасанжаргал	

ББСМО ХХК
Хаяг: БЗД, 30-р хороо "ББСМО" ХХК-и байр
Утас: 77716139, 99116139, 95103339.
И-мэйл: bbsmo_ub@yahoo.com, Вэб: BBSMO.mn

Булган аймаг. Булган сум. 5-р баг
Булган аймаг дахь цагдаагийн газрын албан конторын барилга

1-р давхрын ханын тор, ялууны байгуулалт

Захирал	Б.Сүнжидмаа	ЕС-Шифр: ББ-18/2025	Масштаб: М1:100	Үе шат: АЗ	Огноо: 2025
Инженер	Б.Ганзориг				
Гүйцэтгэсэн	Э.Идэрмагнай	Т.Г Шифр:	Зургийн дугаар: ББ-66	Хуудас: 79	
Шалгасан	Б.Сүнжидмаа				

Зураг төсөлд магадлал хийсэн
ЭКСПЕРТ
Гарын үсэг
он сар өдөр
Зөвшөөрсөн
БАЙГУУЛАЛТЫН ХОЛБООНЫ ТӨВ

2-Р ДАВХРЫН ХАНЫН ТОР, ЯЛУУНЫ БАЙГУУЛАЛТ
М1:100

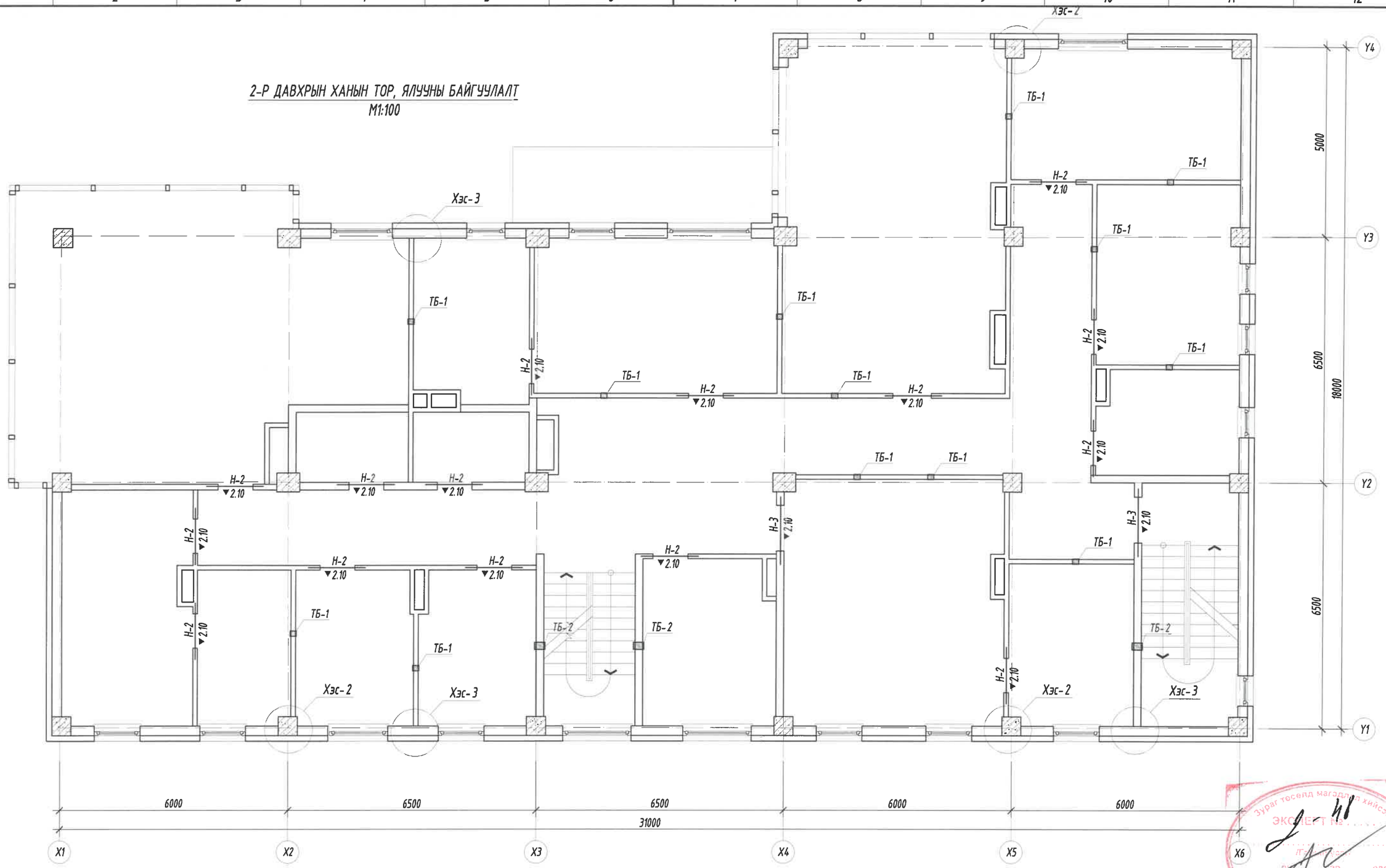

Тайлбар:

1. Энэ зургийг бусад хуудастай хамт уэнэ.
2. 120мм тоосгон ханын өрлөгийг өндрийн дагуу 525мм 7уе тутамд Ф5Вр5-аар нийт ханын уртын дагуу арматурчлана.
4. 150мм, 200мм, 250мм блокон ханын өрлөгийг өндрийн дагуу 500мм 2уе тутамд Ф5Вр5-аар нийт ханын уртын дагуу арматурчлана.
5. Ялуугг В1.038-1 дэвтэр-1-ээс сонгож авлаа. Ялуугг 1.5м-ээс бага өргөнтэй нүхэн дээр нэг талд нь 25см, 1.5м-ээс дээш өргөнтэй нүхэн дээр нэг талд нь 35см суулгаж өгнө.
6. Угсармал ялуугг 1см зузаантай 100 маркийн бэхжээгүй цементэн зуурмаг дээр угсарна.
7. Хаалганы ялууны доод түвшинг тухайн давхрын шалнаас +2.10-аар авав.
8. Дотор ханыг өрөхдөө агааржуулалтын нүхийг зураг заасны дагуу гаргаж өгнө.

Зөвшөөрөлцсөн	
БА	Б.Золжаргал
ХТ, ДГ	М.Баасанжаргал

ББСМО
Хаяг: 63Д, 30-р хороо "ББСМО" ХХК-и байр
Утас: 77716139, 99116139, 95103339.
И-мэйл:bbsmo_ub@yahoo.com, Вэб:BBSMO.mn

Булган аймаг. Булган сум. 5-р баг
Булган аймаг дахь цагдаагийн газрын албан конторын барилга

2-р давхрын ханын тор, ялууны байгуулалт

Уе шат: А3

Захирал	Б.Сүнжидмаа	ЕГ Шифр: ББ-18./2025	Масштаб: М1:100	Огноо: 2025
Инженер	Б.Ганзориг			
Гүйцэтгэсэн	Э.Идэрмагнай	ТГ Шифр:	Зургийн дугаар: ББ-67	Хуудас: 79
Шалгасан	Б.Сүнжидмаа			

Зураг төсөлд магадлан хийсэн
ЭКСПЕРТ №
Магадлагаа
БАЙГУУЛЛАГЫН ХӨГЖЛИЙН ТӨВ
ГЭРЭЭНИЙ ИНЖЕНЕР

3-Р ДАВХРЫН ХАНЫН ТОР, ЯЛУУНЫ БАЙГУУЛАЛТ
М1:100

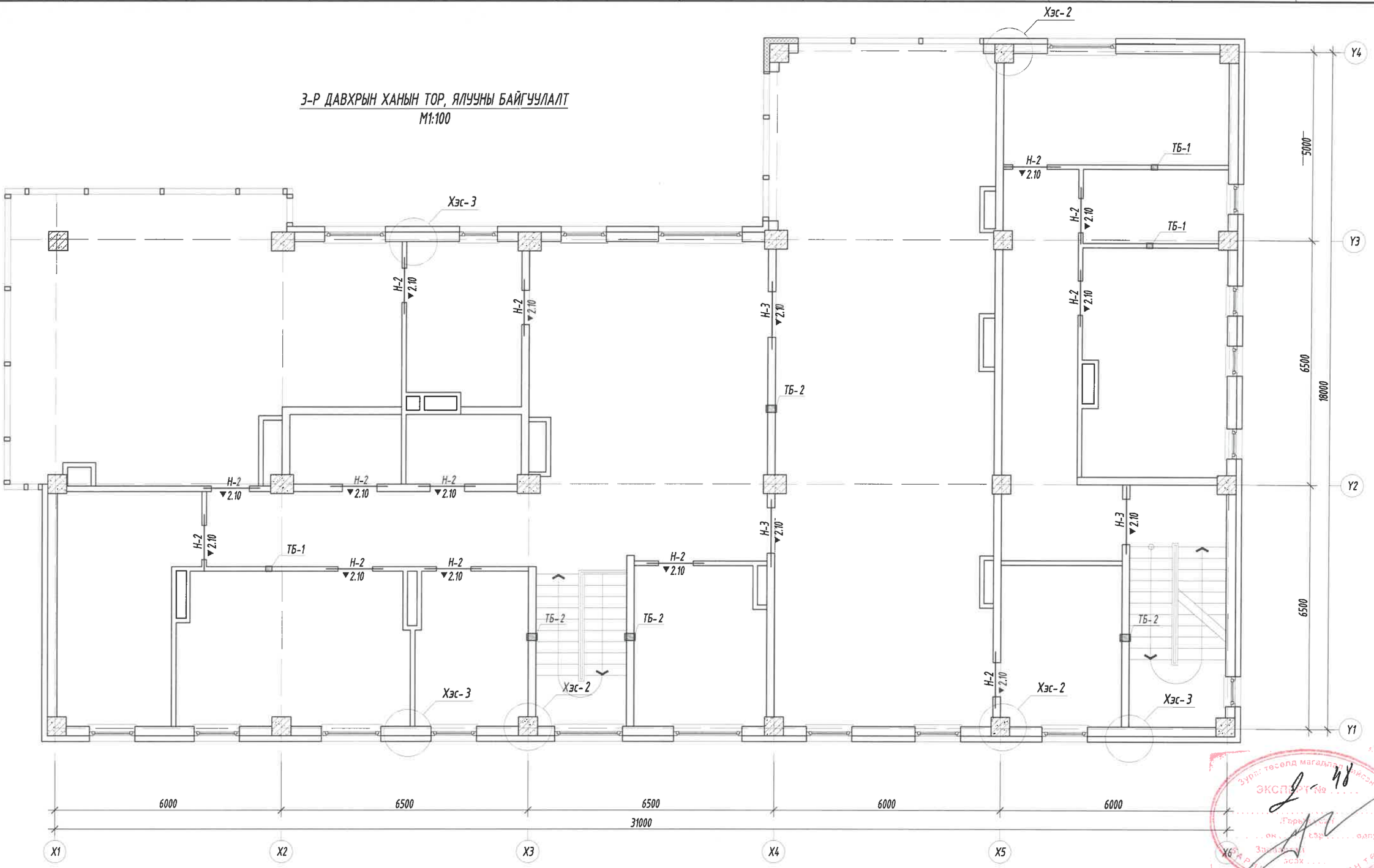

Тайлбар:

1. Энэ зургийг бусад хуудастай хамт үзнэ.
2. 120мм тоосгон ханын өрлөгийг өндрийн дагуу 525мм 7 үе тутамд Ф5Вр5-аар нийт ханын уртын дагуу арматурчлана.
4. 150мм, 200мм, 250мм блокон ханын өрлөгийг өндрийн дагуу 500мм 2 үе тутамд Ф5Вр5-аар нийт ханын уртын дагуу арматурчлана.
5. Ялуугг В1.038-1 дэвтэр-1-ээс сонгож авлаа. Ялуугг 1.5м-ээс бага өргөнтэй нүхэн дээр нэг талд нь 25см, 1.5м-ээс дээш өргөнтэй нүхэн дээр нэг талд нь 35см суулгаж өгнө.
6. Угсармал ялуугг 1см зузаантай 100 маркийн бэхжээгүй цементэн зуурмаг дээр угсарна.
7. Хаалганы ялууны доод түвшинг тухайн давхрын шалнаас +2.10-аар авав.
8. Дотор ханыг өрөхдөө агааржуулалтын нүхийг зураг заасны дагуу гаргаж өгнө.

Зөвшөөрөлцсэн	
БА	Б.Золжаргал
ХТ, ДГ	М.Баасанжаргал

ББСМО ХХК
Хаяг: БЗД, 30-р хороо "ББСМО" ХХК-н байр
Утас: 77116129, 99116129, 95103339.
И-мэйл: bbsmo_ub@yahoo.com, Вэб-BBSMO.mn

Булган аймаг. Булган сум. 5-р баг
Булган аймаг дахь цагдаагийн газрын албан конторын барилга

3-р давхрын ханын тор, ялуугны байгуулалт					Ує шат: А3
Захирал	Б.Сүнжидмаа	ЕГ Шифр: ББ-18/2025	Масштаб: М1:100	Огноо: 2025	
Инженер	Б.Ганзориг				
Гүйцэтгэгчийн ГГ Шифр: ББ-68	Э.Идэрмагнай	Зургийн дугаар: ББ-68	Хуудас: 79		
Шалгасан	Б.Сүнжидмаа				

Зурах: тоолд магадлагдсан
ЭКСПЕРТ №
Гарын үсэг
он сар өдөр
Захирал
Гарын үсэг
ЗАРЛАГЫН ХОЛБООНЫ ГЭВ

ХЭСЭГЛЭЛ-1 М1:20

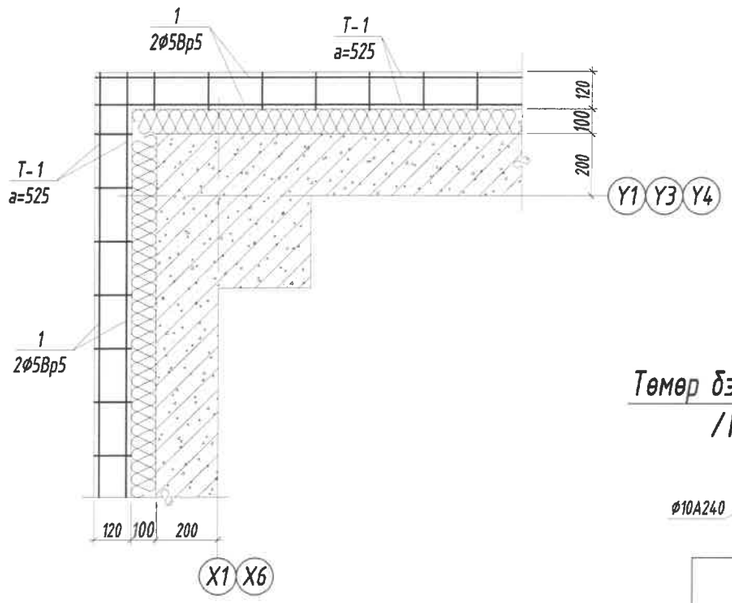

ХЭСЭГЛЭЛ-2 М1:20

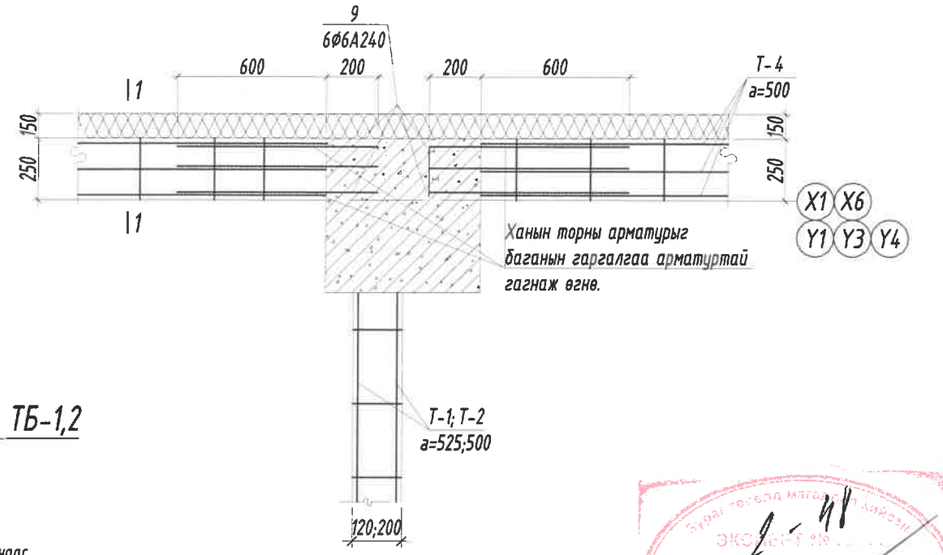

Огтлол 1-1
М1:10

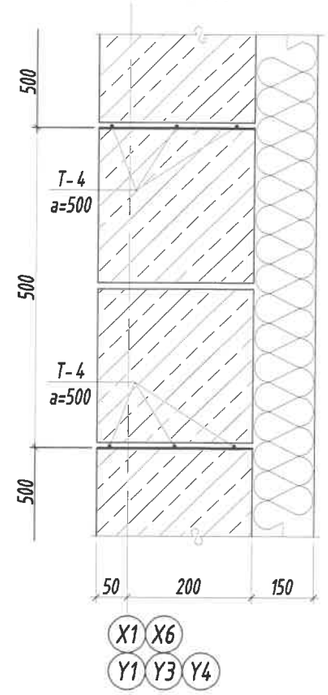

Төмөр бэхэлгээ ТБ-1,2
/М1: 10/

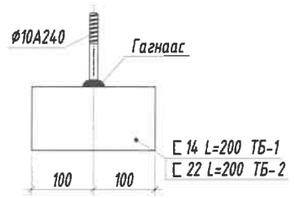

Т-1
М1:10

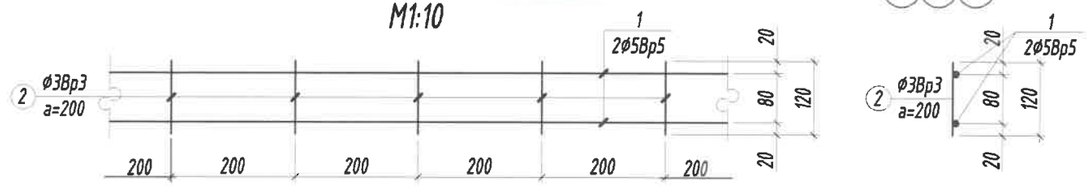

Т-2
М1:10

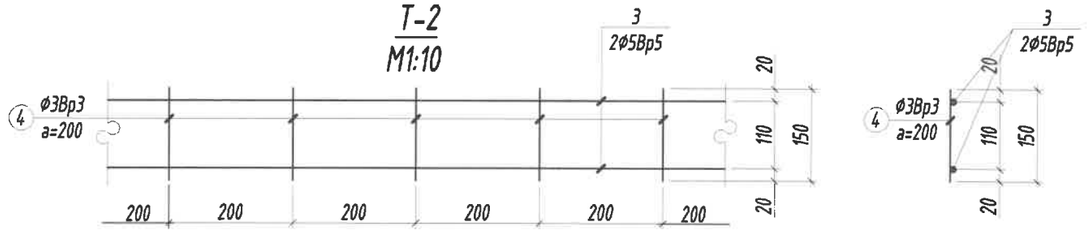

Т-3
М1:10

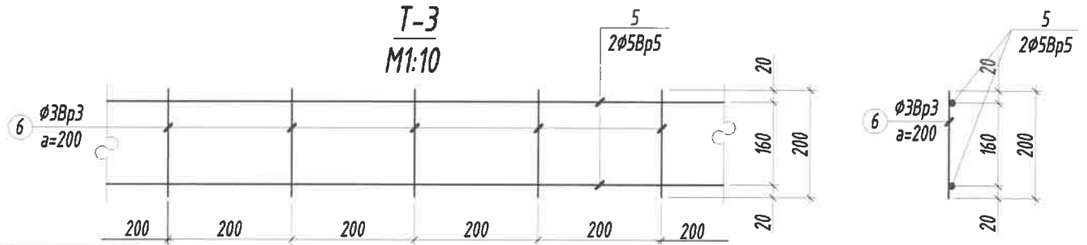

Хэсэглэл-3
М1:20

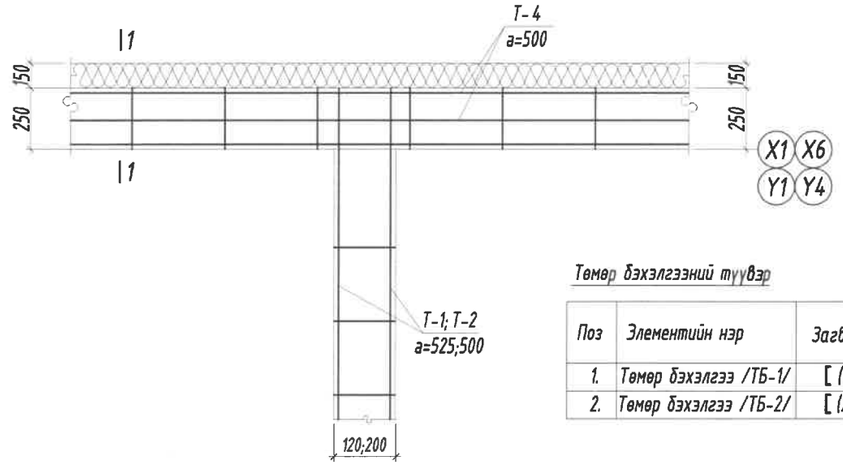

Төмөр бэхэлгээний түүвэр

Поз	Элементийн нэр	Загвар	Тоо ширхэг
			Нийт
1.	Төмөр бэхэлгээ /ТБ-1/	[(14)	15
2.	Төмөр бэхэлгээ /ТБ-2/	[(22)	20

Тайлбар:

1. Энэ зургийг бусад хуудастай хамт үзнэ.
2. 120мм тоосгон ханын өрлөгийг өндрийн дагуу 525мм 7 уе тутамд Ø5Вр5-аар нийт ханын уртын дагуу арматурчлана.
4. 150мм, 200мм, 250мм блокон ханын өрлөгийг өндрийн дагуу 500мм 2 уе тутамд Ø5Вр5-аар нийт ханын уртын дагуу арматурчлана.
5. Ялууг В1.038-1 дэвтэр-1-ээс сонгож авлаа. Ялууг 1.5м-ээс бага өргөнтэй нүхэн дээр нэг талд нь 25см, 1.5м-ээс дээш өргөнтэй нүхэн дээр нэг талд нь 35см суулгаж өгнө.
6. Угсармал ялууг 1см зузаантай 100 маркийн бэхжээгүй цементэн зуурмаг дээр угсарна.
7. Хаалганы ялууны доод түвшинг тухайн давхрын шалнаас +2.10-аар авав.
8. Дотор ханыг өрөхдөө агааржуулалтын нүхийг зураг заасны дагуу гаргаж өгнө.

Ялууны түүвэр:

Нүхний марк	Загвар	Ялууны төрөл	Нүхний тоо	Ялууны тоо	
				Нэг нүхэнд	Бүгд
Н-1	☒	Я 12.12.8	6	1	6
Н-2	☒	Я 15.12.14	56	1	56
Н-3	☒	Я 18.12.14	17	1	17
Н-4	☒	ДЯ 18.25.22	1	1	1

ББСМО ХХК
Хаяг: БЗД, 30-р хороо "ББСМО" ХХК-н байр
Утас: 77116139, 99116139, 95103339.
И-мэйл-bbsmo_ub@yahoo.com, Вэб-BBSMO.mn

Булган аймаг. Булган сум. 5-р баг
Булган аймаг дахь цагдаагийн газрын албан конторын барилга

Хэсэглэл-1, 2,3; тор /Т-1, Т-2, Т-3/; төмөр бэхэлгээ ТБ-1,2; ялууны түүвэр; огтлол 1-1

Захирал	Б.Сүнжидмаа	Е.Г Шифр: ББ-18/2025	Масштаб: М1:20	Огноо: 2025
Инженер	Б.Ганзориг			
Гүйцэтгэсэн	З.Идэрмагнай	Г Шифр:	Зургийн дугаар: ББ-69	Хуудас: 79
Шалгасан	Б.Сүнжидмаа			

Үе шат: АЗ

120 ММ-Н БУЛАНГИЙН ХАНЫН УУЛЗВАР М1:25

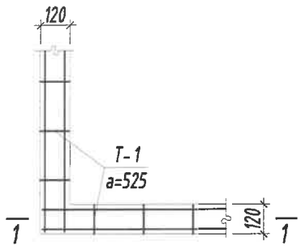

120 ММ-Н ГОЛЫН ХАНЫН УУЛЗВАР М1:25

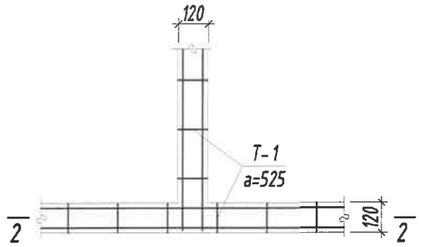

Т-4
М1:10

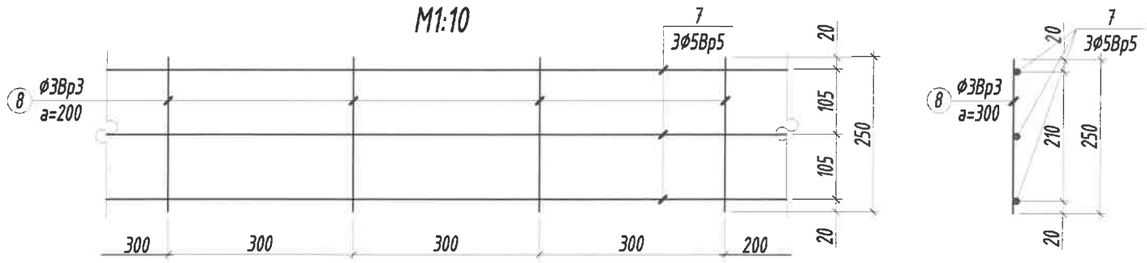

ОГТЛОЛ 1-1 М1:10

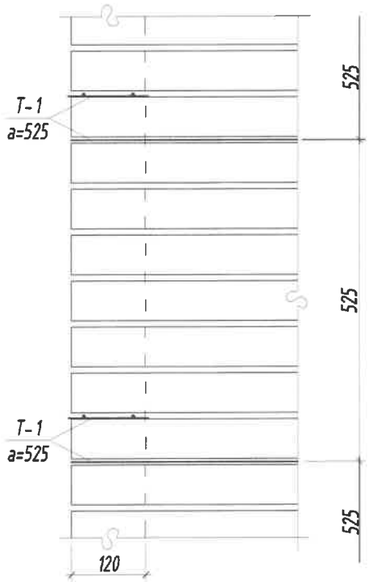

ОГТЛОЛ 2-2 М1:10

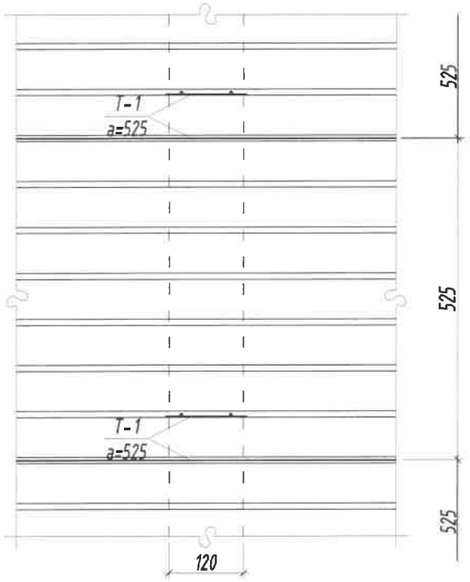

ЭКСПЕРТ №

Тайлбар:

1. Энэ зургийг бусад хуудастай хамт үзнэ.
2. 120 мм тоосгон ханын өрлөгийг өндрийн дагуу 525 мм 7 үе тутамд Ø5Вр5-аар нийт ханын уртын дагуу арматурчлана.
4. 150 мм, 200 мм, 250 мм блокон ханын өрлөгийг өндрийн дагуу 500 мм 2 үе тутамд Ø5Вр5-аар нийт ханын уртын дагуу арматурчлана.
5. Ялууг В1.038-1 дэвтэр-1-ээс сонгож аврлаа. Ялууг 1.5м-ээс бага өргөнтэй нүхэн дээр нэг талд нь 25см, 1.5м-ээс дээш өргөнтэй нүхэн дээр нэг талд нь 35см суулгаж өгнө.
6. Үсэрмэл ялууг 1см зузаантай 100 маркийн бэхжээгүй цементэн зуурмаг дээр үсэрнэ.
7. Хаалганы ялууны доод түвшинг тухайн давхрын шалнаас +2.10-аар авав.
8. Дотор ханыг өрөхдөө агааржуулалтын нүхийг зураг заасны дагуу гаргаж өгнө.

ББСМО ХАРИЛЦАН ЗУРАГ ТӨСӨЛ, ЗӨВЛӨХ ҮЙЛЧИЛГЭЭ	Булган аймаг. Булган сум. 5-р баг Булган аймаг дахь цагдаагийн газрын албан конторын барилга				
	Т-4; Ханын уулзварууд, огтлолууд				Ye шат: А3
	Захирал	Б.Сүнжидмаа	ЕГ Шифр: ББ-18/2025	Масштаб: М1:25	Огноо: 2025
	Инженер	Б.Ганзориг			
Хаяг: БЗД, 30-р хороо "ББСМО" ХХК-ны байр Утас: 77716139, 99116139, 95103339. И-мэйл-bbsmo_ub@yahoo.com, Вэб-BBSMO.mn	Гүйцэтгэсэн	Э.Идэрмагнай	Г. Шифр:	Зургийн дугаар: ББ-70	Хуудас: 79
	Шалгасан	Б.Сүнжидмаа			

Ханын торны нэгдсэн түүвэр					
Поз	Тэмдэг-лэгээ	Нэр	Тоо Шир	Жин /кг/ Нэгж	Жин /кг/ Нийт
		Зоорийн давхрын ханын торны арматур	**1**	**248**	**248**
		120мм тоосгон ханын тор /Т-1/	**1**	**102**	**102**
1	п/м	∅ 5 Вр5 ГОСТ 6727-82 L= 300000	2	46.2	92.5
2		∅ 3 Вр3 ГОСТ 6727-82 L= 120	1500	0.007	10.0
		200мм блокон ханын тор /Т-2/	**1**	**146**	**146**
3	п/м	∅ 5 Вр5 ГОСТ 6727-82 L= 400000	2	61.7	123.3
4		∅ 3 Вр3 ГОСТ 6727-82 L= 200	2000	0.011	22.2

Ханын торны нэгдсэн түүвэр					
Поз	Тэмдэг-лэгээ	Нэр	Тоо Шир	Жин /кг/ Нэгж	Жин /кг/ Нийт
		1-р давхрын ханын торны арматур	**1**	**608**	**608**
		120мм тоосгон ханын тор /Т-1/	**1**	**183**	**183**
1	п/м	∅ 5 Вр5 ГОСТ 6727-82 L= 535000	2	82.5	164.9
2		∅ 3 Вр3 ГОСТ 6727-82 L= 120	2675	0.007	17.8
		150мм блокон ханын тор /Т-2/	**1**	**11**	**11**
3	п/м	∅ 5 Вр5 ГОСТ 6727-82 L= 31000	2	4.8	9.6
4		∅ 3 Вр3 ГОСТ 6727-82 L= 200	155	0.011	1.7
		200мм блокон ханын тор /Т-3/	**1**	**182**	**182**
5	п/м	∅ 5 Вр5 ГОСТ 6727-82 L= 342000	3	52.7	158.1
6		∅ 3 Вр3 ГОСТ 6727-82 L= 250	1710	0.014	23.7
		250мм блокон ханын тор /Т-4/	**1**	**232**	**232**
7	п/м	∅ 5 Вр5 ГОСТ 6727-82 L= 300000	3	46.2	138.7
8		∅ 3 Вр3 ГОСТ 6727-82 L= 250	1000	0.014	13.9
9		∅ 6 А240 ГОСТ 6727-82 L= 800	450	0.178	79.9

Ханын торны нэгдсэн түүвэр					
Поз	Тэмдэг-лэгээ	Нэр	Тоо Шир	Жин /кг/ Нэгж	Жин /кг/ Нийт
		2-р давхрын ханын торны арматур	**1**	**575**	**575**
		120мм тоосгон ханын тор /Т-1/	**1**	**212**	**212**
1	п/м	∅ 5 Вр5 ГОСТ 6727-82 L= 620000	2	95.6	191.1
2		∅ 3 Вр3 ГОСТ 6727-82 L= 120	3100	0.007	20.6
		150мм блокон ханын тор /Т-2/	**1**	**11**	**11**
3	п/м	∅ 5 Вр5 ГОСТ 6727-82 L= 31000	2	4.8	9.6
4		∅ 3 Вр3 ГОСТ 6727-82 L= 200	155	0.011	1.7
		200мм блокон ханын тор /Т-3/	**1**	**124**	**124**
5	п/м	∅ 5 Вр5 ГОСТ 6727-82 L= 234000	3	36.1	108.2
6		∅ 3 Вр3 ГОСТ 6727-82 L= 250	1170	0.014	16.2
		250мм блокон ханын тор /Т-4/	**1**	**227**	**227**
7	п/м	∅ 5 Вр5 ГОСТ 6727-82 L= 300000	3	46.2	138.7
8		∅ 3 Вр3 ГОСТ 6727-82 L= 250	1000	0.014	13.9
9		∅ 6 А240 ГОСТ 6727-82 L= 800	420	0.178	74.6

Ханын торны нэгдсэн түүвэр					
Поз	Тэмдэг-лэгээ	Нэр	Тоо Шир	Жин /кг/ Нэгж	Жин /кг/ Нийт
		3-р давхрын ханын торны арматур	**1**	**563**	**563**
		120мм тоосгон ханын тор /Т-1/	**1**	**133**	**133**
1	п/м	∅ 5 Вр5 ГОСТ 6727-82 L= 390000	2	60.1	120.2
2		∅ 3 Вр3 ГОСТ 6727-82 L= 120	1950	0.007	13.0
		150мм блокон ханын тор /Т-2/	**1**	**11**	**11**
3	п/м	∅ 5 Вр5 ГОСТ 6727-82 L= 31000	2	4.8	9.6
4		∅ 3 Вр3 ГОСТ 6727-82 L= 200	155	0.011	1.7
		200мм блокон ханын тор /Т-3/	**1**	**186**	**186**
5	п/м	∅ 5 Вр5 ГОСТ 6727-82 L= 350000	3	53.9	161.8
6		∅ 3 Вр3 ГОСТ 6727-82 L= 250	1750	0.014	24.3
		250мм блокон ханын тор /Т-4/	**1**	**232**	**232**
7	п/м	∅ 5 Вр5 ГОСТ 6727-82 L= 300000	3	46.2	138.7
8		∅ 3 Вр3 ГОСТ 6727-82 L= 250	1000	0.014	13.9
9		∅ 6 А240 ГОСТ 6727-82 L= 800	450	0.178	79.9

Тайлбар:

1. Энэ зургийг бусад хуудастай хамт үзнэ.
2. 120мм тоосгон ханын өрлөгийг өндрийн дагуу 525мм 7уе тутамд Ø5Вр5-аар нийт ханын уртын дагуу арматурчлана.
4. 150мм, 200мм, 250мм блокон ханын өрлөгийг өндрийн дагуу 500мм 2уе тутамд Ø5Вр5-аар нийт ханын уртын дагуу арматурчлана.
5. Ялууг В1.038-1 дэвтэр-1-ээс сонгож авлаа. Ялууг 1.5м-ээс бага өргөнтэй нүхэн дээр нэг талд нь 25см, 1.5м-ээс дээш өргөнтэй нүхэн дээр нэг талд нь 35см суулгаж өгнө.
6. Угсармал ялууг 1см зузаантай 100 маркийн бэхжээгүй цементэн зуурмаг дээр угсарна.
7. Хаалганы ялууны доод түвшинг тухайн давхрын шалнаас +2.10-аар авав.
8. Дотор ханыг өрөхдөө агааржуулалтын нүхийг зургаг заасны дагуу гаргаж өрнө.

ББСМО
БАРИЛЫН ЗУРАГ ТӨСӨЛ, ЗӨВЛӨХ ҮЙЛЧИЛГ
Хаяг: БЗД, 30-р хороо "ББСМО" ХХК-н байр
Утас: 77116139, 99116139, 95103339.
И-мэйл:bbsmo_ub@yahoo.com, Вэб:BBSMO.mn

Булган аймаг. Булган сум. 5-р баг
Булган аймаг дахь цагдаагийн газрын албан конторын барилга

Ханын торны түүвэр

Ye шат: А3

Захирал	Б.Сүнжидмаа	ГТ Шифр: ББ-18 / 2025	Масштаб: М1:100	Огноо: 2025
Инженер	Б.Ганзориг			
Гүйцэтгэсэн	Э.Идэрмагнай	Г.Г Шифр:	Зургийн дугаар: ББ-71	Хуудас: 79
Шалгасан	Б.Сүнжидмаа			

Зоорийн давхрын байгуулалт
М1:100

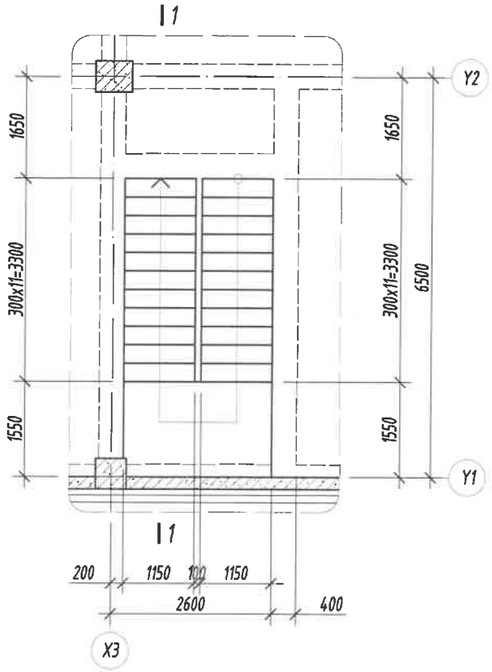

1; 2-р давхрын байгуулалт
М1:100

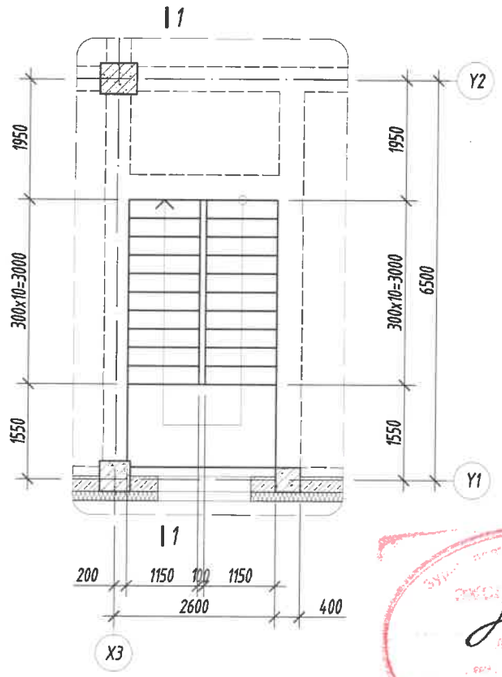

Огтлол 1-1
М1:100

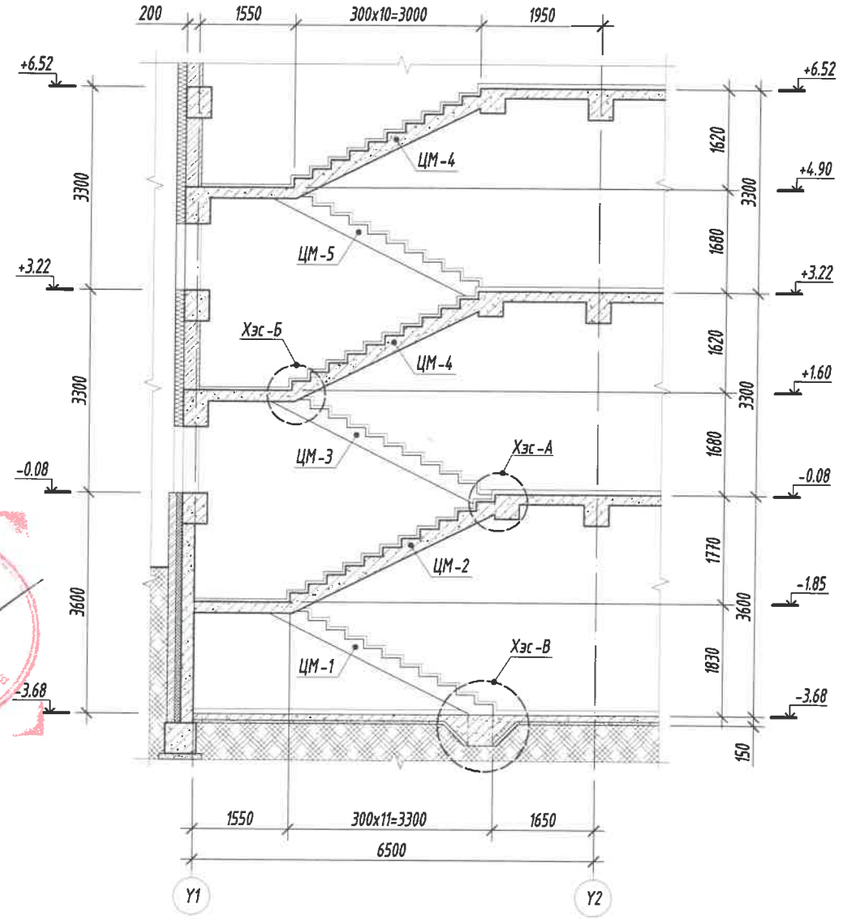

Хэсэглэл-В
М1:25

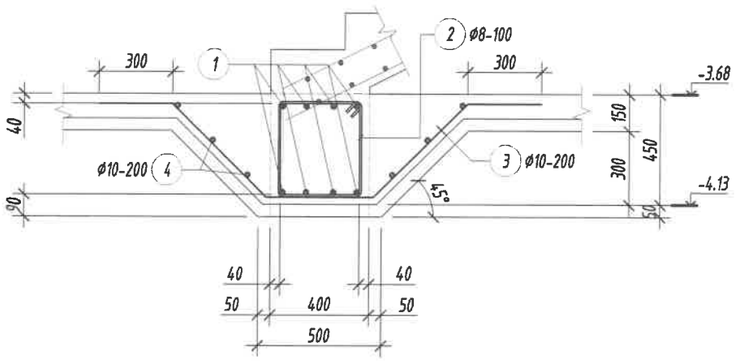

Хэсэглэл-А
М1:25

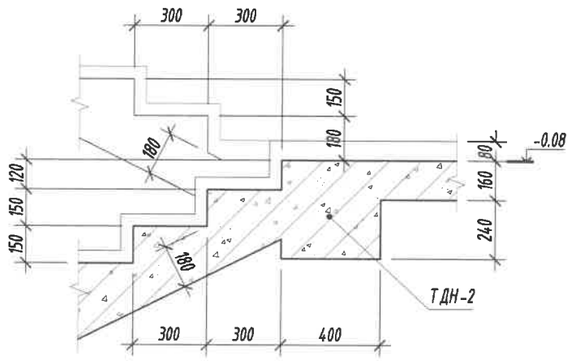

Цутгамал төмөр бетон бүтээцийн материалын тодорхойлолт

Поз	Тэмдэглэгээ	Нэр				Тоо шит	Жин /кг/ Нэгж	Жин /кг/ Нийт
		Хэсэглэл-В-н арматур				1	39.93	39.93
1		ø	14	ГОСТ 5781-82* /А400/ L=	1300	8	1.5709	12.568
2	хомут	ø	8	ГОСТ 5781-82* /А240/ L=	1560	12	0.6156	7.3866
3		ø	10	ГОСТ 5781-82* /А400/ L=	2050	12	1.2639	15.167
4		ø	10	ГОСТ 5781-82* /А400/ L=	1300	6	0.8015	4.809

Хэсгийн тодорхойлолт

Поз	2	3
Загвар	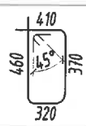	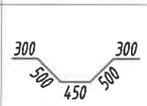

Тайлбар:

1. Энэ зургийг ББ-н Хучилт, шатны арматурчлалын зураглалтай хамт үзнэ.
2. Ажлын арматурын анги А400, А240.
3. Бүтээцийн бетоны анги В25.
4. Арматурын хамгаалах үеийн зузаан 20мм байна.
5. Цутгамал төмөр бетон бүтээцийг хэв хашмалд бэлтгэж цутгасны дараагаар бэхжилтийн 70%-д хүрсэний дараа хэв хашмалыг авна.
6. Цутгамал бетон, төмөр бетон бүтээцийн ажлыг БНбД 52-02-05-ийн дагуу хийж гүйцэтгэнэ.

ББСМО
Хаяг: БЗД, 30-р хороо "ББСМО" ХХК-н байр
Утас: 77116139, 99116139, 95103339.
И-мэйл:bbsmo_ub@yahoo.com, Вэб-BBSMO.mn

Булган аймаг. Булган сум. 5-р баг
Булган аймаг дахь цагдаагийн газрын албан конторын барилга

Шат-1-н давхрын байгуулалт, огтлол 1-1, хэсэглэл-А, В, түүвэр

Уе шат: А3

Захирал	Б.Сүнжидмаа	ЕГ Шифр:	Масштаб:	Огноо:
Инженер	Б.Ганзориг	ББ-18/2025	М1:100	2025
Гүйцэтгэсэн	Б.Ганзориг	ТГ Шифр:	Зургийн дугаар:	Хуудас:
Шалгасан	Б.Сүнжидмаа	—	ББ-72	79

Цутгамал марш /ЦМ-1/-н арматурчлал
М 1:50

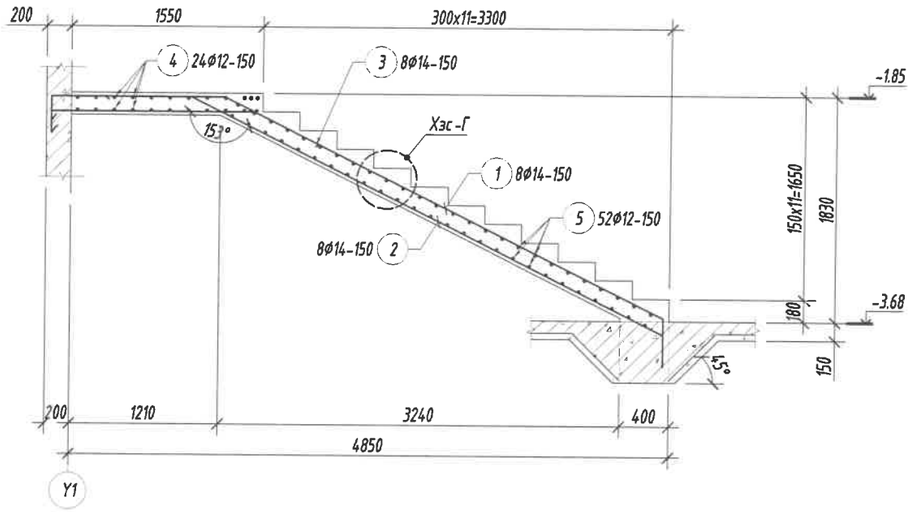

Цутгамал марш /ЦМ-2/-н арматурчлал
М 1:50

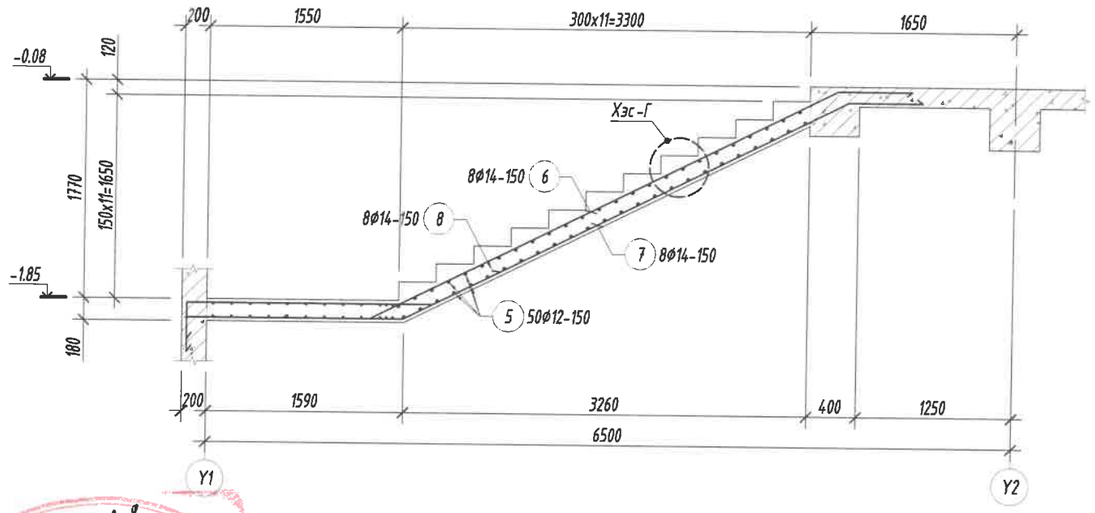

Цутгамал марш /ЦМ-3/-н арматурчлал
М 1:50

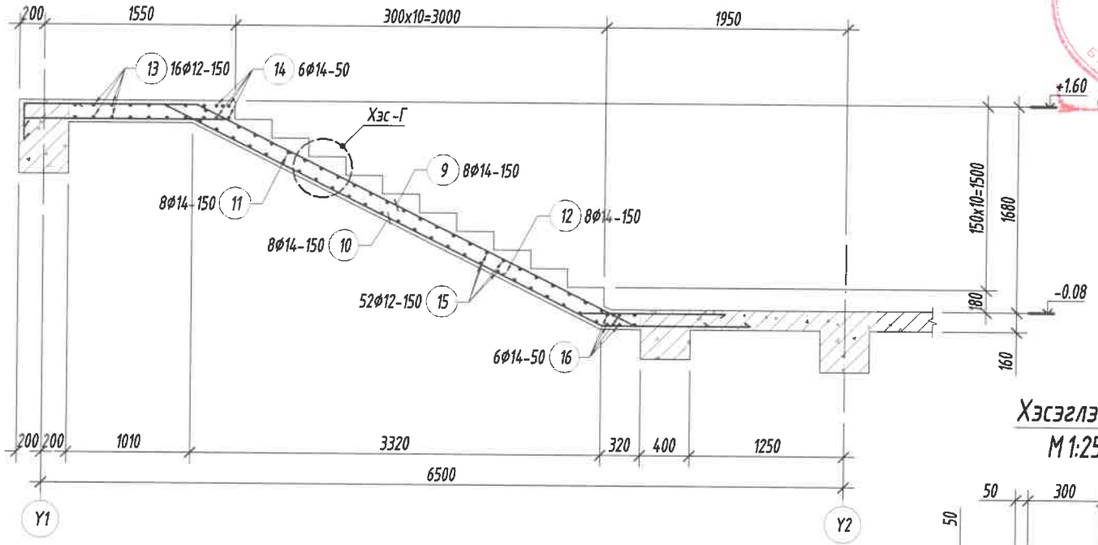

Цутгамал марш /ЦМ-4/-н арматурчлал
М 1:50

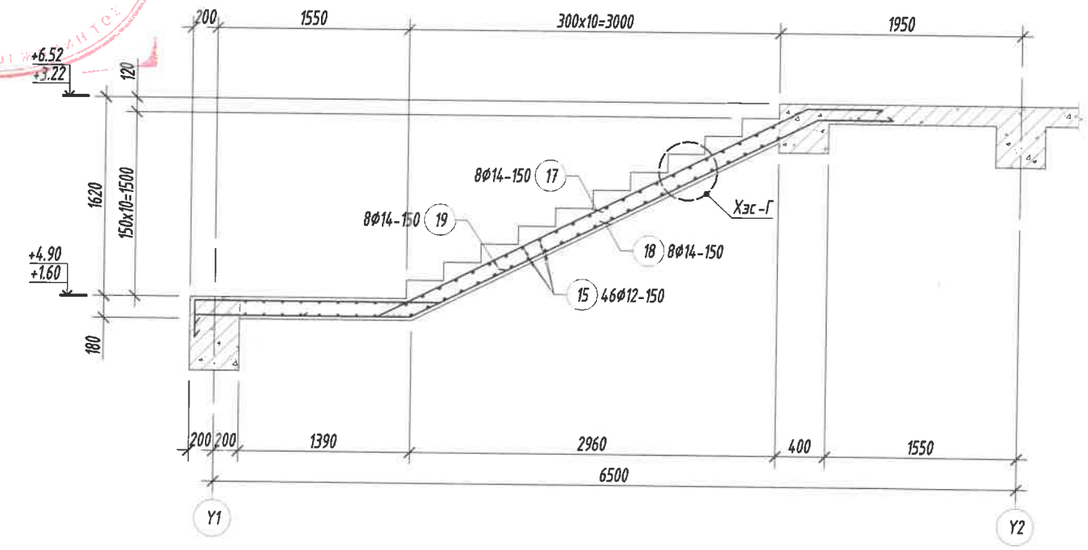

Хэсэглэл-Б
М 1:25

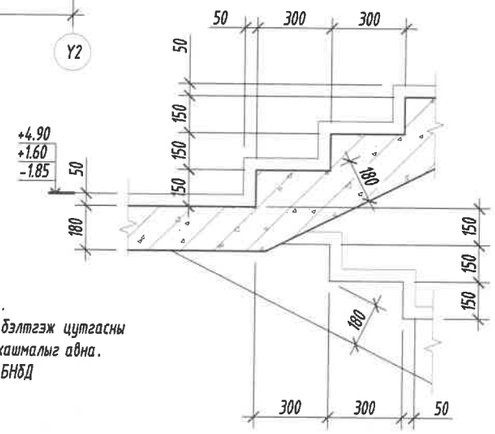

Хэсэглэл-Г
М 1:25

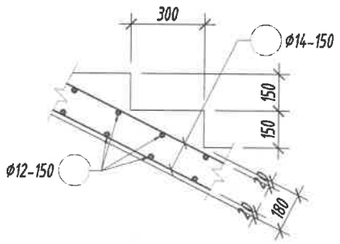

Тайлбар:

1. Энэ зургийг ББ-н Хучилт, шатны байгуулалтын зураг тай хамт үзнэ.
2. Ажлын арматурын анги А400, А240.
3. Бетонтоны бетоны анги В25.
4. Арматурын хамгаалах үеийн зузаан 20мм байна.
5. Цутгамал төмөр бетон бүтээцийг хэв хашмалд бэлтгэж цутгасны дараагаар бэхжилтийн 70%-д хүрсэний дараа хэв хашмалыг авна.
6. Цутгамал бетон, төмөр бетон бүтээцийн ажлыг БНбД 52-02-05-ийн дагуу хийж гүйцэтгэнэ.

ББСМО ХХК	Булган аймаг. Булган сум. 5-р баг Булган аймаг дахь цагдаагийн газрын албан конторын барилга				
	Шат-1-н Цутгамал марш /ЦМ-1, 2, 3, 4/-н арматурчлал, хэсэглэл-Б; Г				Ye шат: А3
Захирал	Б.Сүнжидмаа	ЕГ Шифр: ББ-18/2025	Масштаб: М1:50	Огноо: 2025	
Инженер	Б.Ганзориг				
Гүйцэтгэсэн	Б.Ганзориг	ТГ Шифр:	Зургийн дугаар: ББ-73	Хуудас: 79	
Шалгасан	Б.Сүнжидмаа				

Хаяг: БЗД, 30-р хороо "ББСМО" ХХК-н байр
Утас: 77116139, 99116139, 95103339.
И-мэйл:bbsmo_ub@yahoo.com, Вэб:BBSMO.mn

Цутгамал марш /ЦМ-5/-н арматурчлал
М 1:50

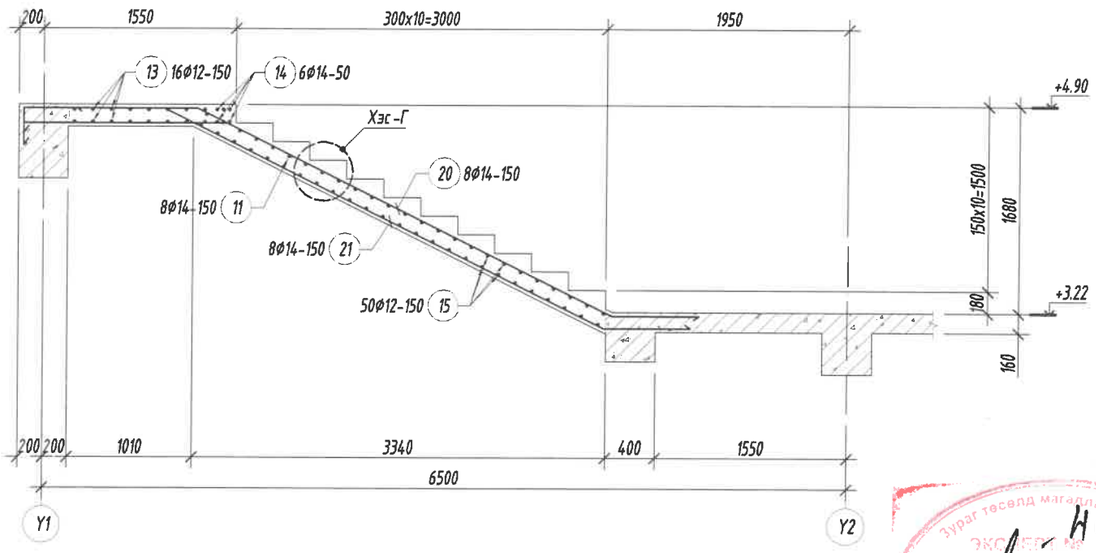

Хэсгийн тодорхойлолт

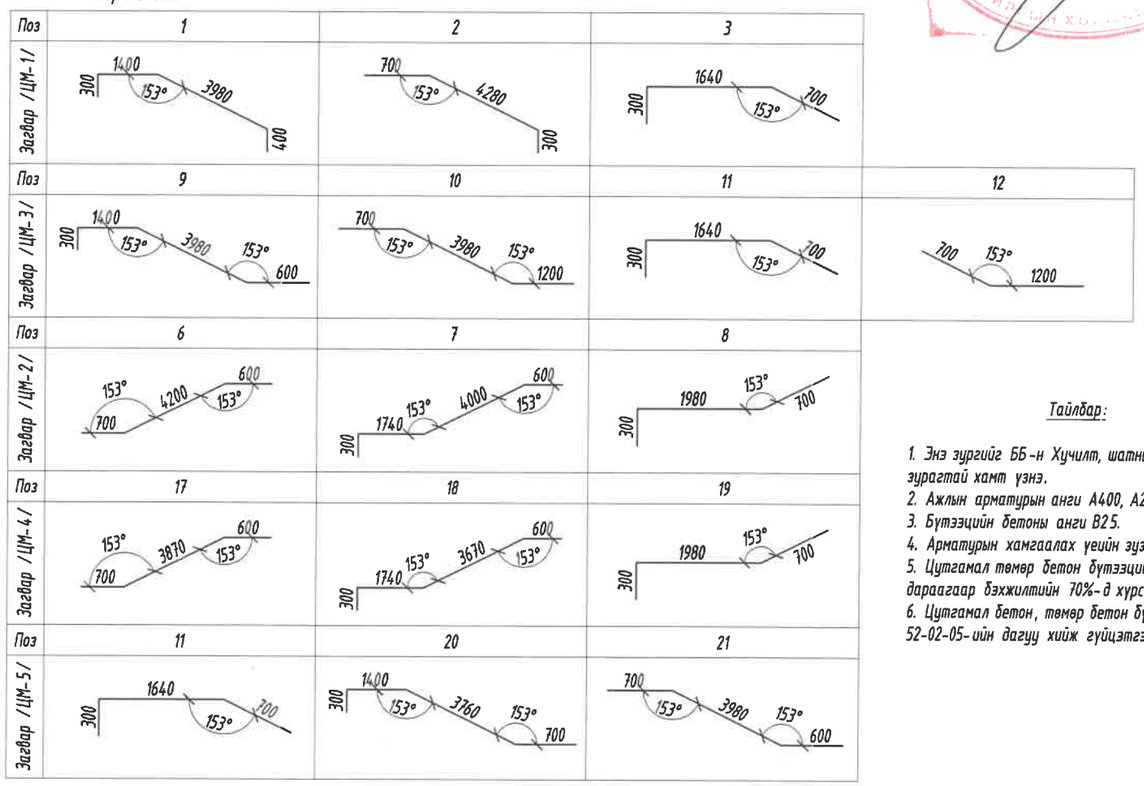

Тайлбар:

1. Энэ зургийг ББ-н Хучилт, шатны байгуулалтын зураг тай хамт үзнэ.
2. Ажлын арматурын анги А400, А240.
3. Бүтээцийн бетоны анги В25.
4. Арматурын хамгаалах үеийн зузаан 20мм байна.
5. Цутгамал төмөр бетон бүтээцийг хэв хашмалд бэлтгэж цутгасны дараагаар бэхжилтийн 70%-д хүрсэний дараа хэв хашмалыг авна.
6. Цутгамал бетон, төмөр бетон бүтээцийн ажлыг БНбД 52-02-05-ийн дагуу хийж гүйцэтгэнэ.

Цутгамал төмөр бетон бүтээцийн материалын тодорхойлолт

Поз	Тэмдэглэгээ	Нэр				Тоо ширхэг	Жин /кг/ Нэгж	Жин /кг/ Нийт
		Шат-1-н арматур				1	1306	1306
		ЦМ-1-н арматур				1	236	236
1		Ø	14	ГОСТ 5781-82* /А400/ L=	6080	8	7.3472	58.777
2		Ø	14	ГОСТ 5781-82* /А400/ L=	5280	8	6.3804	51.043
3		Ø	14	ГОСТ 5781-82* /А400/ L=	2640	8	3.1902	25.522
4		Ø	12	ГОСТ 5781-82* /А400/ L=	2340	24	2.0775	49.86
5		Ø	12	ГОСТ 5781-82* /А400/ L=	1100	52	0.9766	50.783
		ЦМ-2-н арматур				1	195	195
5		Ø	12	ГОСТ 5781-82* /А400/ L=	1100	50	0.9766	48.83
6		Ø	14	ГОСТ 5781-82* /А400/ L=	5500	8	6.6463	53.17
7		Ø	14	ГОСТ 5781-82* /А400/ L=	6640	8	8.0239	64.191
8		Ø	14	ГОСТ 5781-82* /А400/ L=	2980	8	3.6011	28.809
		ЦМ-3-н арматур				1	270.4	270.4
9		Ø	14	ГОСТ 5781-82* /А400/ L=	6280	8	7.5888	60.711
10		Ø	14	ГОСТ 5781-82* /А400/ L=	5880	8	7.1055	56.844
11		Ø	14	ГОСТ 5781-82* /А400/ L=	2640	8	3.1902	25.522
12		Ø	14	ГОСТ 5781-82* /А400/ L=	1900	8	2.296	18.368
13		Ø	12	ГОСТ 5781-82* /А400/ L=	2340	16	2.0775	33.24
14		Ø	14	ГОСТ 5781-82* /А400/ L=	2340	6	2.8277	16.966
15		Ø	12	ГОСТ 5781-82* /А400/ L=	1100	52	0.9766	50.783
16		Ø	14	ГОСТ 5781-82* /А400/ L=	1100	6	1.3293	7.9755
		ЦМ-4-н арматур				2	184.7	369.4
15		Ø	12	ГОСТ 5781-82* /А400/ L=	1100	46	0.9766	44.923
17		Ø	14	ГОСТ 5781-82* /А400/ L=	5170	8	6.2475	49.98
18		Ø	14	ГОСТ 5781-82* /А400/ L=	6310	8	7.6251	61.001
19		Ø	14	ГОСТ 5781-82* /А400/ L=	2980	8	3.6011	28.809
		ЦМ-5-н арматур				1	235.2	235.2
11		Ø	14	ГОСТ 5781-82* /А400/ L=	2640	8	3.1902	25.522
13		Ø	12	ГОСТ 5781-82* /А400/ L=	2340	16	2.0775	33.24
14		Ø	14	ГОСТ 5781-82* /А400/ L=	2340	6	2.8277	16.966
15		Ø	12	ГОСТ 5781-82* /А400/ L=	1100	50	0.9766	48.83
20		Ø	14	ГОСТ 5781-82* /А400/ L=	6160	8	7.4438	59.551
21		Ø	14	ГОСТ 5781-82* /А400/ L=	5280	8	6.3804	51.043
		Бетон орц, В25				V=7.8м³		

ББСМО
Хаяг: БЗД, 30-р хороо "ББСМО" ХХК-н байр
Утас: 77116139, 99116139, 95103339.
И-мэйл:bbsmo_llc@yahoo.com, Вэб:BBSMO.mn

Булган аймаг. Булган сум. 5-р баг
Булган аймаг дахь цагдаагийн газрын албан конторын барилга
Шат-1-н Цутгамал марш /ЦМ-5/-н арматурчлал, материалын түүвэр

Захирал	Б.Сунжидмаа	БГ Шифр:	Масштаб:	Ye шат: А3
Инженер	Б.Ганзориг	ББ-18/2025	М1:50	Огноо: 2025
Гүйцэтгэсэн	Б.Ганзориг	ТГ Шифр:	Зургийн дугаар:	Хуудас:
Шалгасан	Б.Сунжидмаа		ББ-74	79

1; 2-р давхрын байгуулалт
М1:100

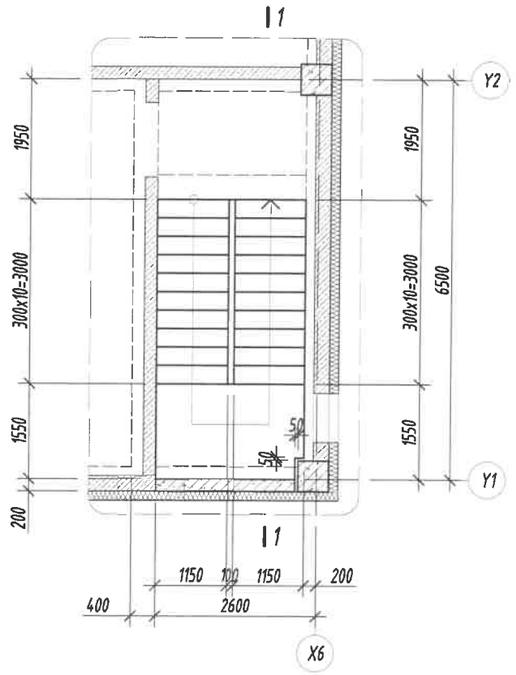

Огтлол 1-1
М 1:100

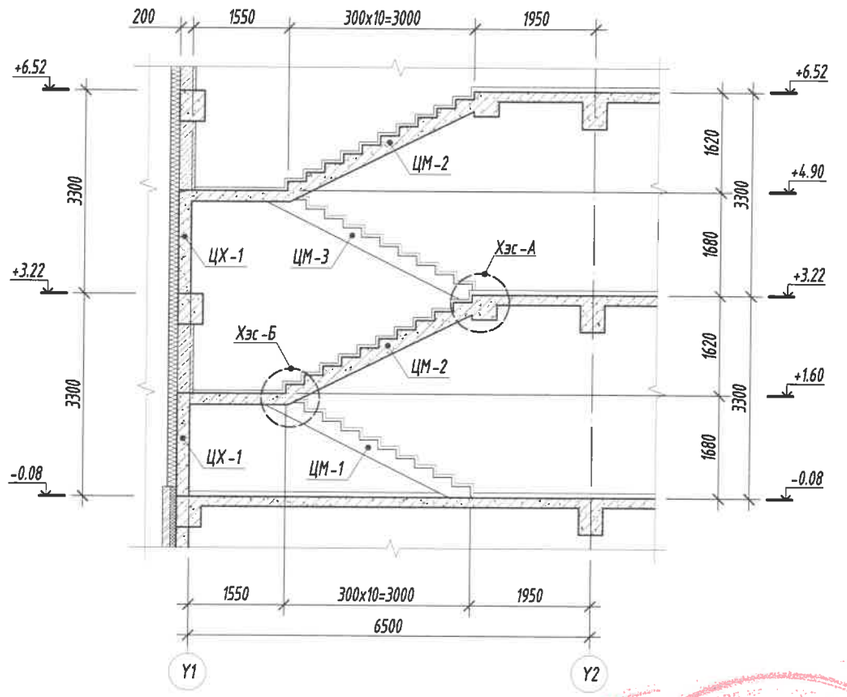

Хэсэглэл-А
М 1:25

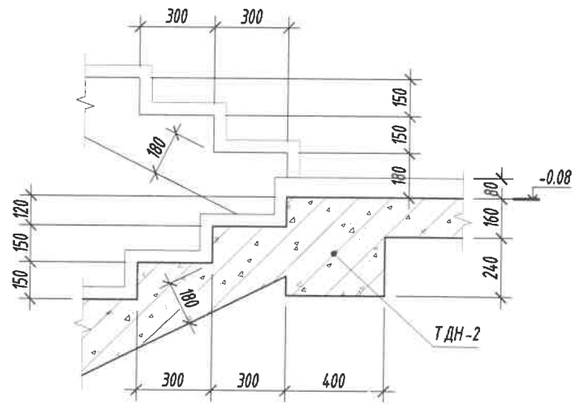

Цутгамал хана /ЦХ-1/-н арматурчлал
М 1:25

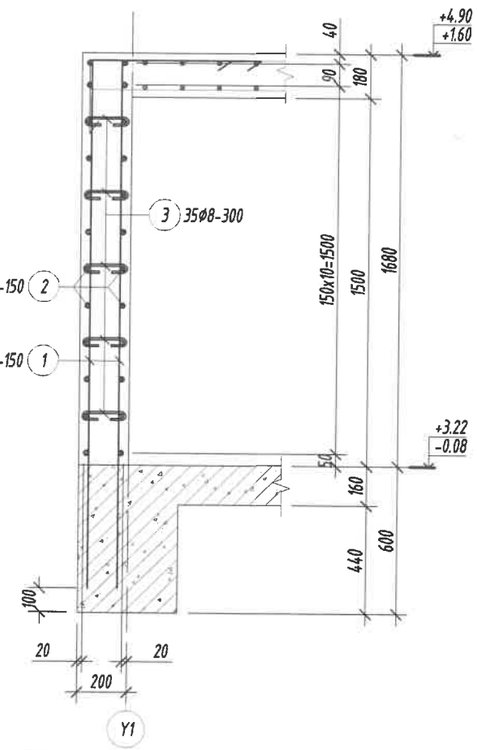

Хэсэглэл-Б
М 1:25

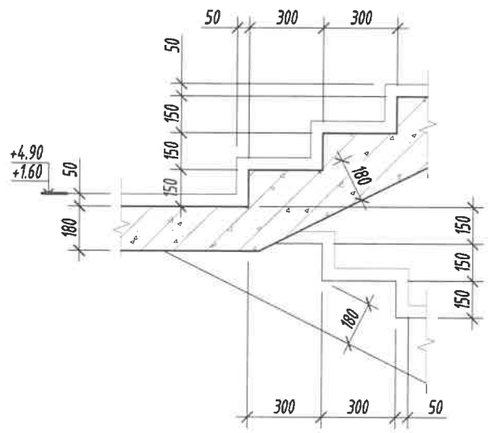

Поз	1	2	3
Загвар /ЦХ-1/	550 / 2150	130 / 2100 / 130	70 / 160 / 70

Тайлбар:

1. Энэ зургийг ББ-н Хучилт, шатны арматурчлалын зурагтай хамт үзнэ.
2. Ажлын арматурын анги А400, А240.
3. Бүтээцийн бетоны анги В25.
4. Арматурын хамгаалах үеийн зузаан 20мм байна.
5. Цутгамал төмөр бетон бүтээцийг хэв хашмалд бэлтгэж цутгасны дараагаар бэхжилтийн 70%-д хүрсэний дараа хэв хашмалыг авна.
6. Цутгамал бетон, төмөр бетон бүтээцийн ажлыг БНбД 52-02-05-ийн дагуу хийж гүйцэтгэнэ.

ББСМО
БАЯНЗҮРХ ЗУРАГ ТӨСӨЛ, ЗӨВЛӨХ ҮЙЛЧИЛГЭЭ
Хаяг: БЗД, 30-р хороо "ББСМО" ХХК-н байр
Утас: 77116139, 99116139, 95103339.
И-мэйл:bbsmo_ub@yahoo.com, Вэб:BBSMO.mn

Булган аймаг. Булган сум. 5-р баг
Булган аймаг дахь цагдаагийн газрын албан конторын барилга

Шат-2-н давхрын байгуулалт, огтлол 1-1, хэсэглэл-А, Б, Цутгамал хана /ЦХ-1/-н арматурчлал				Ує шат: А3
Захирал	Б.Сүнжидмаа	ЕГ Шифр: ББ-18/2025	Масштаб: М1:100	Огноо: 2025
Инженер	Б.Ганзориг			
Гүйцэтгэсэн	Б.Ганзориг	ТГ Шифр:	Зургийн дугаар: ББ-75	Хуудас: 79
Шалгасан	Б.Сүнжидмаа			

Цутгамал марш /ЦМ-1/-н арматурчлал
М 1:50

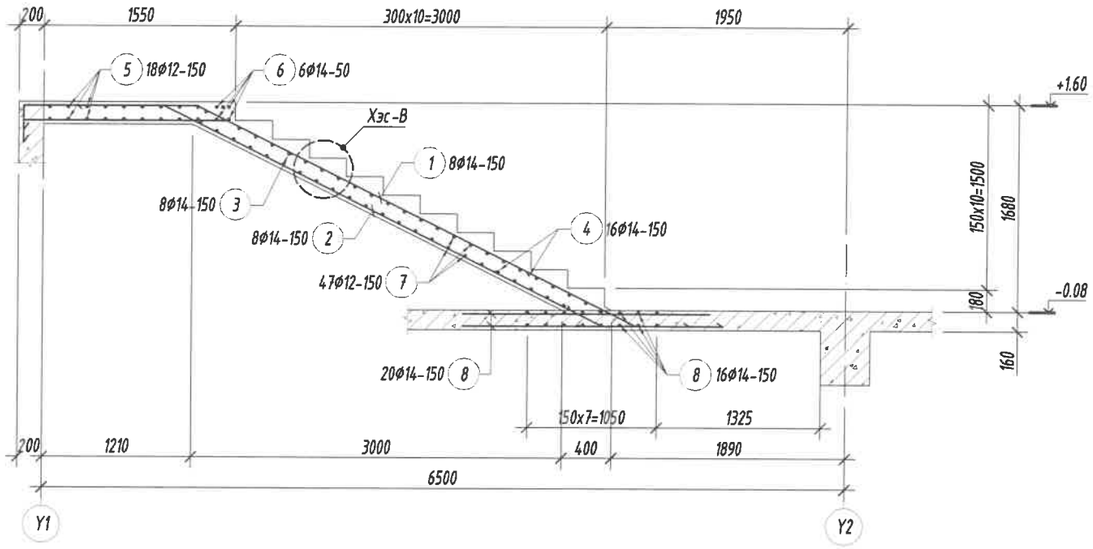

Цутгамал марш /ЦМ-2/-н арматурчлал
М 1:50

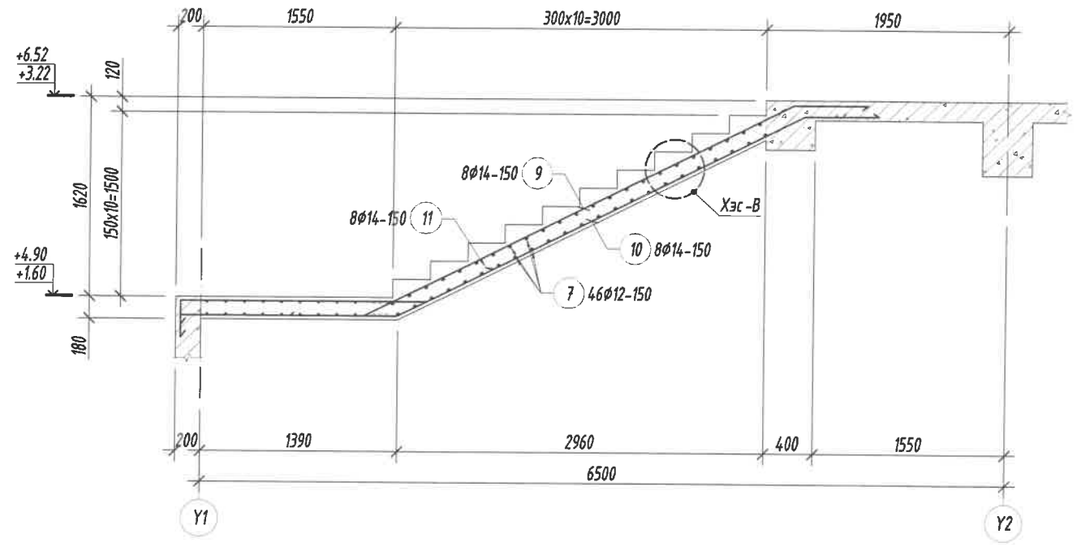

Цутгамал марш /ЦМ-3/-н арматурчлал
М 1:50

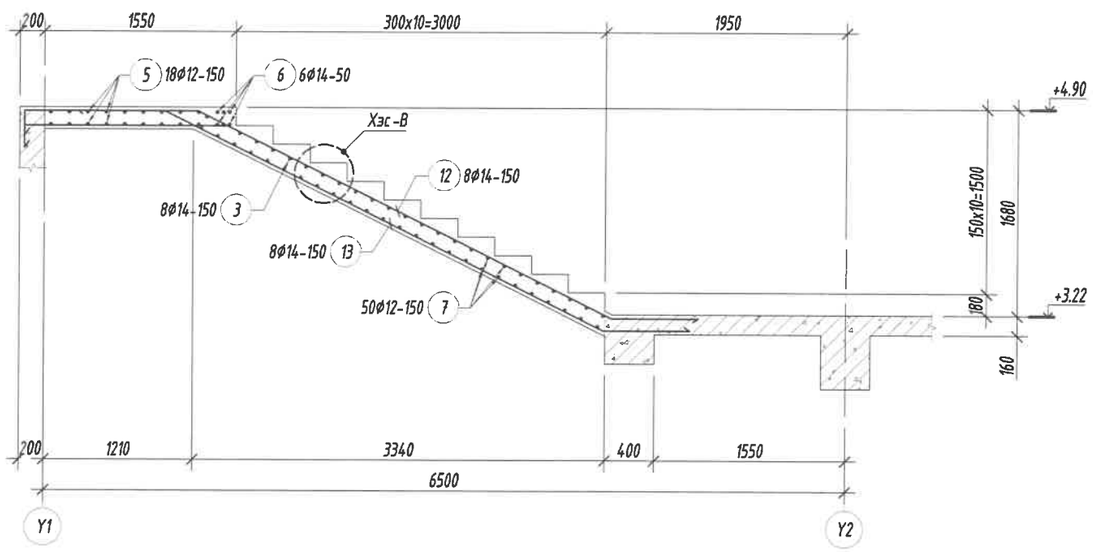

Хэсэглэл-В
М 1:25

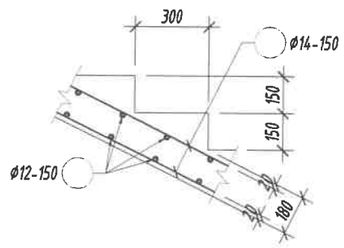

Тайлбар:

1. Энэ зургийг ББ-н Хучилт, шатны байгуулалтын зурагтай хамт үзнэ.
2. Ажлын арматурын анги А400, А240.
3. Бутээцийн бетоны анги В25.
4. Арматурын хамгаалах үеийн зузаан 20мм байна.
5. Цутгамал төмөр бетон бутээцийг хэв хашмалд бэлтгэж цутгасны дараагаар дэхжилтийн 70%-д хүрсэнний дараа хэв хашмалыг авна.
6. Цутгамал бетон, төмөр бетон бутээцийн ажлыг БНбД 52-02-05-ийн дагуу хийж гүйцэтгэнэ.

ББСМО ХХК	Булган аймаг. Булган сум. 5-р баг Булган аймаг дахь цагдаагийн газрын албан конторын барилга				
	Шат-2-н Цутгамал марш /ЦМ-1, 2, 3/-н арматурчлал, хэсэглэл-В				Ye шат: А3
	Захирал	Б.Сүнжидмаа	БГ Шифр:	Масштаб:	Огноо:
	Инженер	Б.Ганзориг	ББ-18/2025	М1:50	2025
Хаяг: БЗД, 30-р хороо "ББСМО" ХХК-н байр Утас: 77116139, 99116139, 95103339. И-мэйл:bbsmo_ub@yahoo.com, Вэб:BBSMO.mn	Гүйцэтгэсэн	Б.Ганзориг	Т Шифр:	Зургийн дугаар:	Хуудас:
	Шалгасан	Б.Сүнжидмаа		ББ-76	79

Хэсгийн тодорхойлолт

Поз	1	2	3	4
Загвар /ЦМ-1/	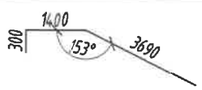	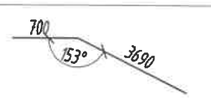	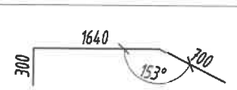	
Поз	9	10	11	
Загвар /ЦМ-2/	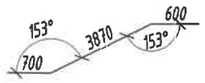		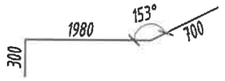	
Поз	3	12	13	
Загвар /ЦМ-3/	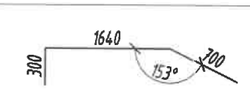	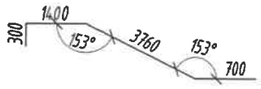	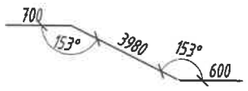	

Цутгамал төмөр бетон бүтээцийн материалын тодорхойлолт								
Поз	Тэмдэглэгээ	Нэр				Тоо ширхэг	Жин /кг/ Нэгж	Жин /кг/ Нийт
		Цутгамал хана /ЦХ-1/-н арматур				2	152.3	304.6
1		ø	14	ГОСТ 5781-82* /А400/ L=	2700	30	3.2627	97.882
2		ø	12	ГОСТ 5781-82* /А400/ L=	2360	24	2.0952	50.286
3	холбоос	ø	8	ГОСТ 5781-82* /А240/ L=	300	35	0.1184	4.1431
		Бетон орц, В25				V=0.7x2=1.4м³		

Цутгамал төмөр бетон бүтээцийн материалын тодорхойлолт								
Поз	Тэмдэглэгээ	Нэр				Тоо шит	Жин /кг/ Нэгж	Жин /кг/ Нийт
		Шат-2-н арматур				1	948.9	948.9
		ЦМ-1-н арматур				1	340.2	340.2
1		ø	14	ГОСТ 5781-82* /А400/ L=	5390	8	6.5133	52.107
2		ø	14	ГОСТ 5781-82* /А400/ L=	4390	8	5.3049	42.439
3		ø	14	ГОСТ 5781-82* /А400/ L=	2640	8	3.1902	25.522
4		ø	14	ГОСТ 5781-82* /А400/ L=	1700	16	2.0543	32.869
5		ø	12	ГОСТ 5781-82* /А400/ L=	2340	18	2.0775	37.395
6		ø	14	ГОСТ 5781-82* /А400/ L=	2340	6	2.8277	16.966
7		ø	12	ГОСТ 5781-82* /А400/ L=	1100	47	0.9766	45.9
8		ø	14	ГОСТ 5781-82* /А400/ L=	2000	36	2.4168	87.006
		ЦМ-2-н арматур				2	184.7	369.4
7		ø	12	ГОСТ 5781-82* /А400/ L=	1100	46	0.9766	44.923
9		ø	14	ГОСТ 5781-82* /А400/ L=	5170	8	6.2475	49.98
10		ø	14	ГОСТ 5781-82* /А400/ L=	6310	8	7.6251	61.001
11		ø	14	ГОСТ 5781-82* /А400/ L=	2980	8	3.6011	28.809
		ЦМ-3-н арматур				1	239.3	239.3
3		ø	14	ГОСТ 5781-82* /А400/ L=	2640	8	3.1902	25.522
5		ø	12	ГОСТ 5781-82* /А400/ L=	2340	18	2.0775	37.395
6		ø	14	ГОСТ 5781-82* /А400/ L=	2340	6	2.8277	16.966
7		ø	12	ГОСТ 5781-82* /А400/ L=	1100	50	0.9766	48.83
12		ø	14	ГОСТ 5781-82* /А400/ L=	6160	8	7.4438	59.551
13		ø	14	ГОСТ 5781-82* /А400/ L=	5280	8	6.3804	51.043
		Бетон орц, В25				V=5.1м³		

Тайлбар:

1. Энэ зургийг ББ-н Хучилт, шатны байгуулалтын зурагтай хамт үзнэ.
2. Ажлын арматурын анги А400, А240.
3. Бүтээцийн бетоны анги В25.
4. Арматурын хамгаалах үеийн зузаан 20мм байна.
5. Цутгамал төмөр бетон бүтээцийг хэв хашмалд бэлтгэж цутгасны дараагаар бэхжилтийн 70%-д хүрсэнний дараа хэв хашмалыг авна.
6. Цутгамал бетон, төмөр бетон бүтээцийн ажлыг БНБД 52-02-05-ийн дагуу хийж гүйцэтгэнэ.

ББСМО
Хаяг: БЗД, 30-р хороо "ББСМО" ХХК-н байр
Утас: 77116139, 99116139, 95103339.
И-мэйл:bbsmo_ub@yahoo.com, Вэб:BBSMO.mn

Булган аймаг. Булган сум. 5-р баг
Булган аймаг дахь цагдаагийн газрын албан конторын барилга

Шат-2-н Хэсгийн тодорхойлолт, материалын түүвэр

Үе шат: А3

Захирал	Б.Сүнжидмаа	ЕГ Шифр: ББ-18/2025	Масштаб: М1:50	Огноо: 2025
Инженер	Б.Ганзориг			
Гүйцэтгэсэн	Б.Ганзориг	ГГ Шифр:	Зургийн дугаар: ББ-77	Хуудас: 79
Шалгасан	Б.Сүнжидмаа			

ГАДНА ДОВЖОО ГД-1 БАЙГУУЛАЛТ М1:100

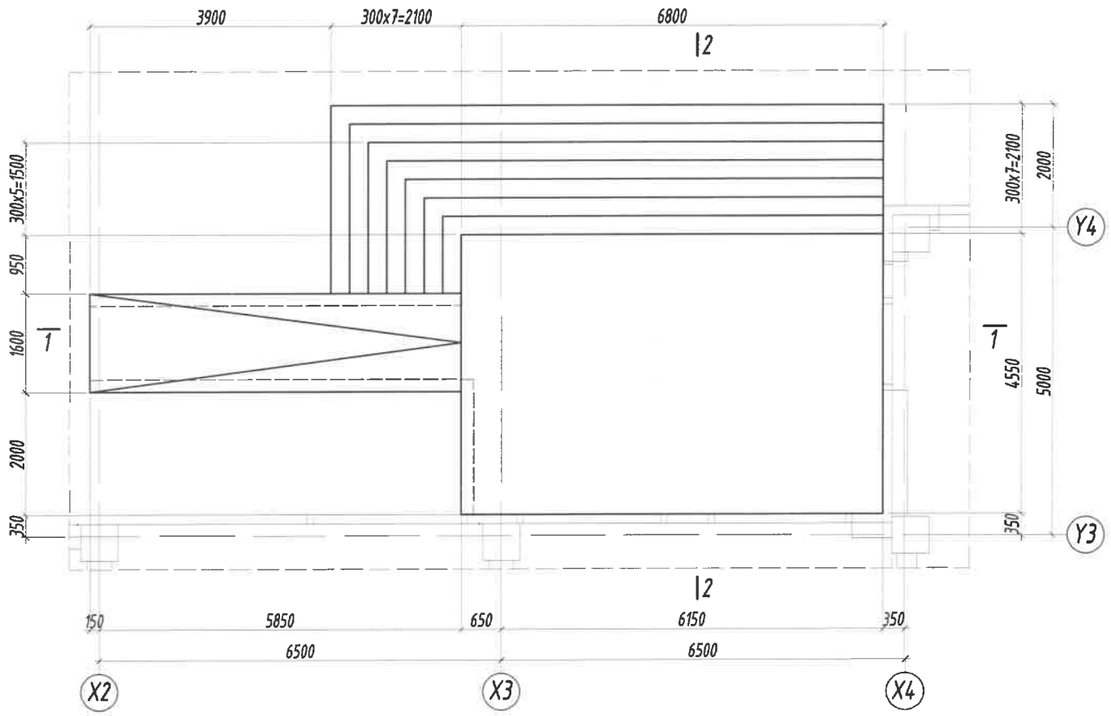

ОГТЛОЛ 1-

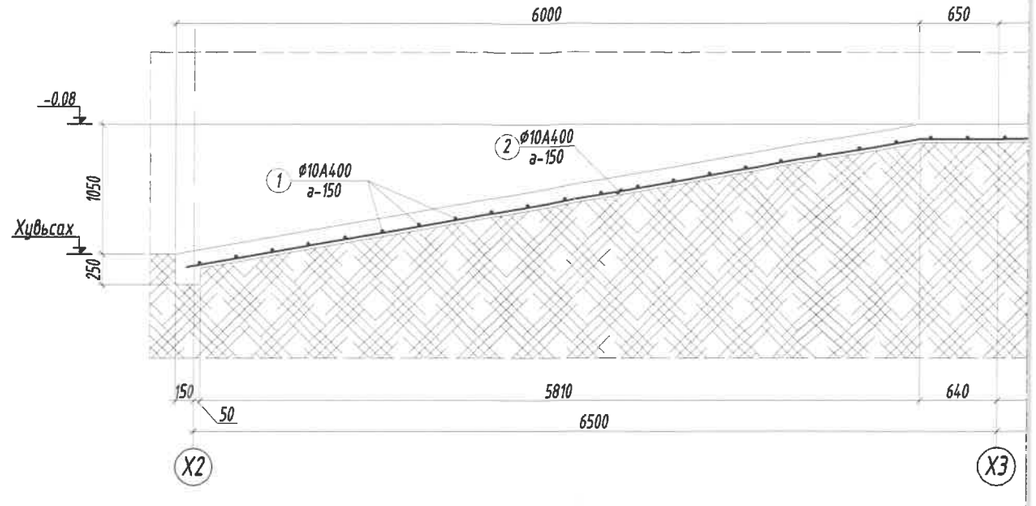

ОГТЛОЛ 2-2 М1:50

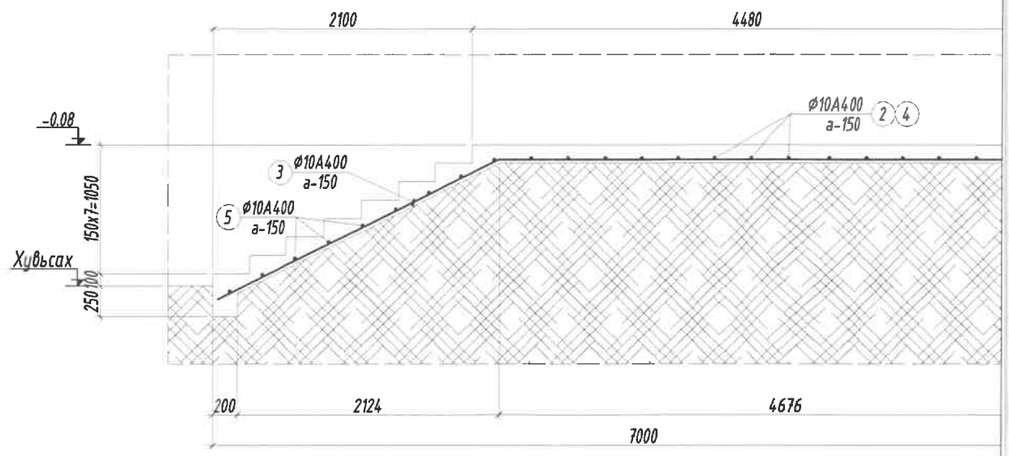

ГАДНА ДОВЖОО ГД-2 БАЙГУУЛАЛТ М1:100

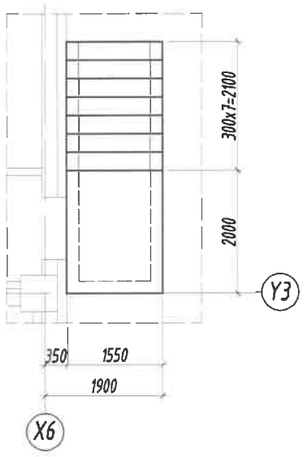

ОГТЛОЛ 2-2 М1:50

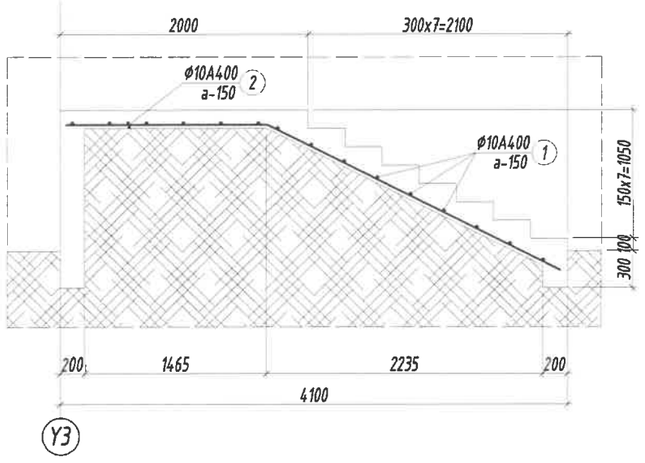

Хэсгийн тодорхойлолт

Поз	2	3
ГД-1	6000 / 6750	4250 / 2550
Поз	2	
ГД-2	1650 / 2650	

Тайлбар:

1. Энэ зургийг ББ-н бусад хуудастай хамт үзнэ
2. Гадна довжооны арматур А400.
3. Гадна довжооны бетон анги В10.
4. Гадна довжооны арматурыг хамгаалах үеийн зузаан 30мм байна.
5. Цутгамал гадна довжоог хэв хашмалд бэлтгэж цутгасны дараагаар бэхжилтийн бат бэхийн 70%-д хүрсэний дараа хэв хашмалыг авна.
6. Цутгамал бетоны ажлыг БНБД 52-02-05-ын дагуу хийж гүйцэтгэнэ.
7. Суурийн хөрстэй харьцах хэсэгт 2 үе хар тосон түрхлэг түрхэнэ.
8. 1.65г/см3 болтол нягтруулсан хөрсөн дээр гадна довжооны угсралтын ажлыг гүйцэтгэнэ.

-1 M1:50

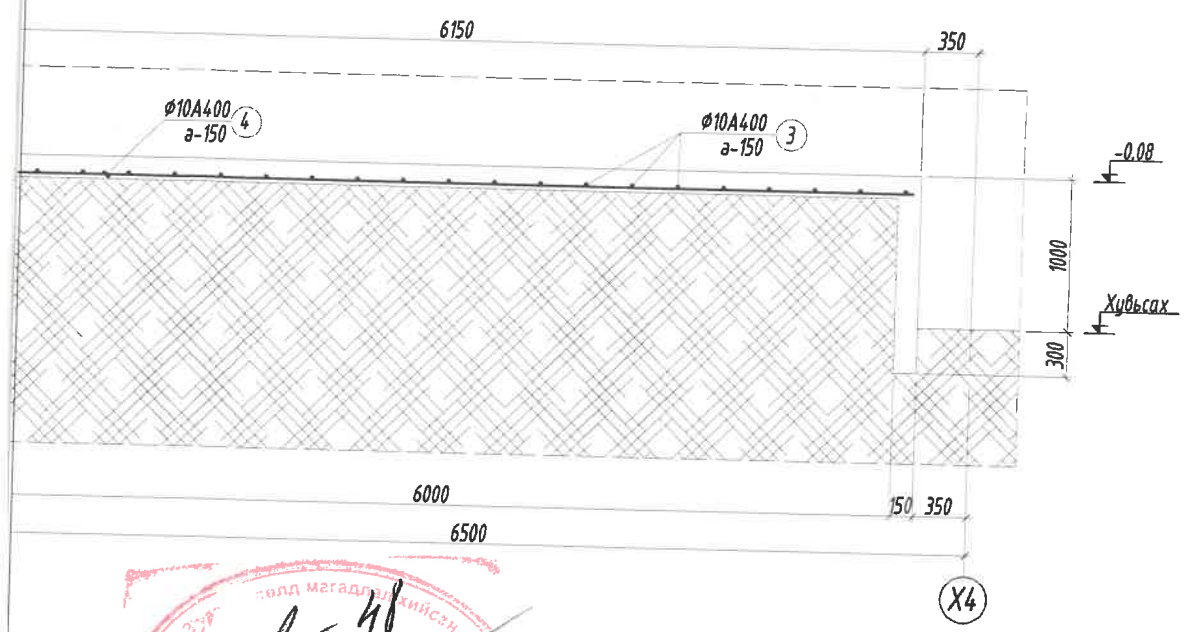

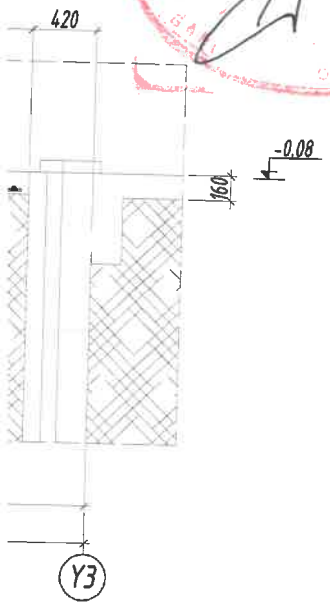

Цутгамал төмөр бетон хийцийн материалын тодорхойлолт

Поз	Тэмдэг-лэгээ	Нэр	Тоо Шир	Жин /кг/ Нэгж	Нийт
		Гадна довжоо ГД-1	1	257	257
1		Ø 10 А400 ГОСТ 5781-82* L= 1550	20	1.0	19.1
2		Ø 10 А400 ГОСТ 5781-82* L= 12750	6	7.9	47.2
3		Ø 10 А400 ГОСТ 5781-82* L= 6800	23	4.2	96.4
4		Ø 10 А400 ГОСТ 5781-82* L= 6700	11	4.1	45.4
5		Ø 10 А400 ГОСТ 5781-82* L= 8800	9	5.4	48.8
		Гадна довжоо ГД-2	1	30	30
1		Ø 10 А400 ГОСТ 5781-82* L= 1500	15	0.9	13.9
2		Ø 10 А400 ГОСТ 5781-82* L= 4300	6	2.7	15.9
		Бетон орц В10	V=11м3		

БББСМО ХХК

Булган аймаг. Булган сум. 5-р баг

Булган аймаг дахь цагдаагийн газрын албан конторын барилга

Гадна довжоо ГД-1, ГД-2 байгуулалт, огтлолууд, материалын түүвэр

Үе шат: А3

Захирал	Б.Сүнжидмаа	ЕГ Шифр: ББ-18/2025	Масштаб: М1:100	Огноо: 2025
Инженер	Б.Ганзориг			
Гүйцэтгэсэн	З.Идэрмагнай	ГГ Шифр:	Зургийн дугаар: ББ-78	Хуудас: 79
Шалгасан	Б.Сүнжидмаа			

Хаяг: БЗД, 30-р хороо "ББСМО" ХХК-н байр
Утас: 77116139, 99116139, 95103339.
И-мэйл:bbsmo_ub@yahoo.com, Вэб:BBSMO.mn

ГАДНА ПАНДУС ГП-1 БАЙГУУЛАЛТ М1:100

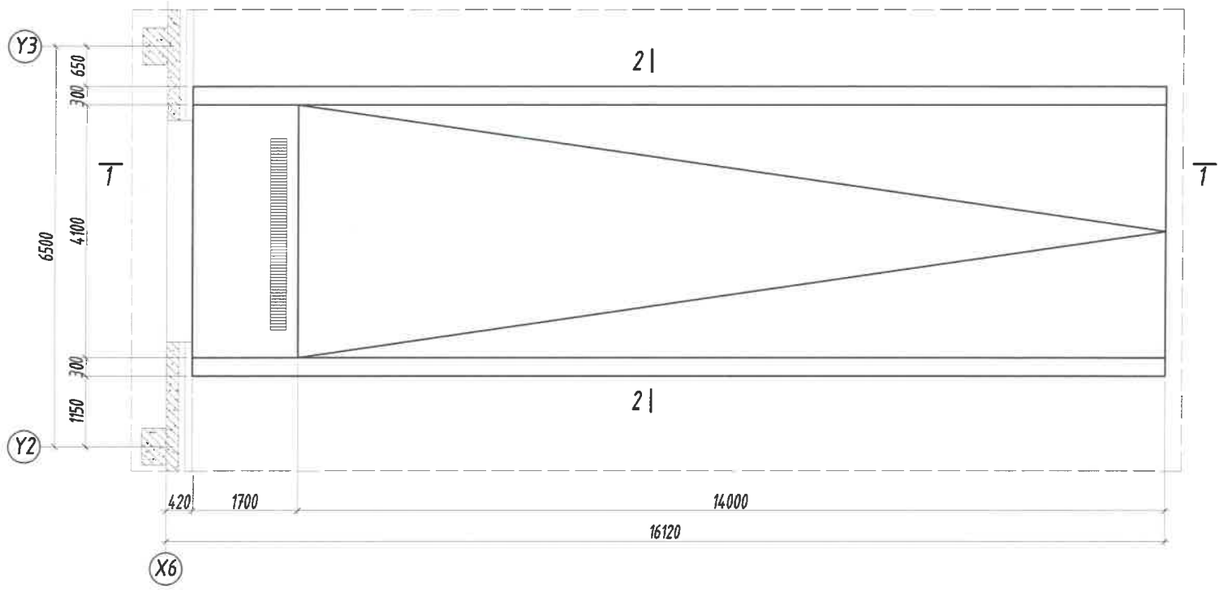

ОГТЛОЛ 2-2 М1:50

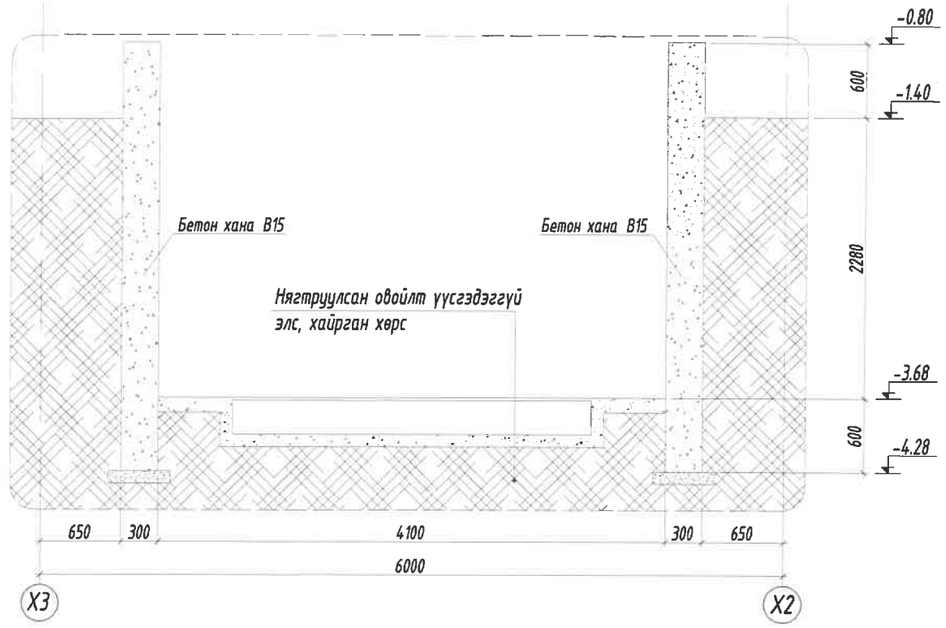

ОГТЛОЛ 1-1 М1:100

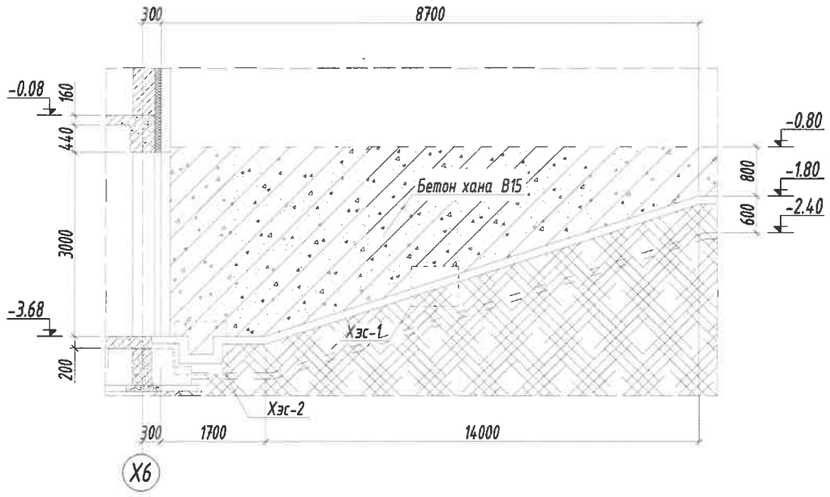

ХЭСЭГЛЭЛ-1 М1:25

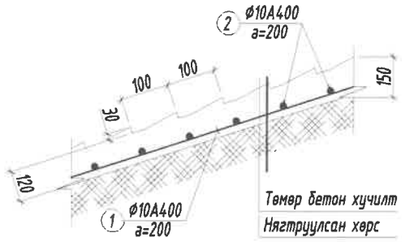

ХЭСЭГЛЭЛ-2 М1:25

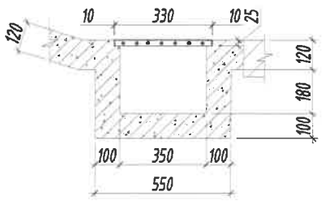

Цутгамал төмөр бетон хийцийн материалын тодорхойлолт

Поз	Тэмдэглэгээ	Нэр						Тоо шир	Жин /кг/ Нэгж	Жин /кг/ Нийт
Хана		Бетон орц В15						V=25м³		
		Гадна дандус /ГП-1/-н шалны арматур						1	428.37	428.37
1		⌀	10	А400	ГОСТ5781-82*	L=	16500	22	10.17	223.80
2		⌀	10	А400	ГОСТ5781-82*	L=	4200	79	2.59	204.57
Шал		Бетон орц В15						V=10м³		

Тайлбар:

1. Энэ зургийг ББ-н бусад хуудастай хамт үзнэ
2. Гадна пандусны арматур А400.
3. Гадна пандусны бетон анги В15.
4. Гадна пандусны арматурыг хамгаалах үеийн зузаан 30мм байна.
5. Цутгамал гадна довжоог хэв хашмалд бэлтгэж цутгасны дараагаар бэхжилтийн бат бэхийн 70%-д хүрсэний дараа хэв хашмалыг авна.
6. Цутгамал бетоны ажлыг БНБД 52-02-05-ын дагуу хийж гүйцэтгэнэ.
7. Суурийн хөрстэй харьцах хэсэгт 2 үе хар тосон түрхлэг түрхэнэ.
8. 1.65г/см3 болтол нягтруулсан хөрсөн дээр гадна довжооны угсралтын ажлыг гүйцэтгэнэ.

ББСМО ХХК	Булган аймаг. Булган сум. 5-р баг Булган аймаг дахь цагдаагийн газрын албан конторын барилга				
	Гадна пандус ГП-1 байгуулалт, огтлолууд, материалын түүвэр				Үе шат: АЗ
Захирал	Б.Сүнжидмаа	ЕГ Шифр: ББ-18/2025	Масштаб: М1:100	Огноо: 2025	
Инженер	Б.Ганзориг				
Гүйцэтгэсэн	Э.Идэрмагнай	ГТ Шифр:	Зургийн дугаар: ББ-79	Хуудас: 79	
Шалгасан	Б.Сүнжидмаа				

Хаяг: БЗД, 30-р хороо "ББСМО" ХХК-и байр
Утас: 77116139, 99116139, 95103339.
И-мэйл:bbsmo_ub@yahoo.com, Вэб:BBSMO.mn