ЗУРАГ ТӨСӨЛ ТЕХНОЛОГИ- ИНЖЕНЕРИЙН ЗӨВЛӨХ
"ГЕО ЗУРАГЛАЛ" ХХК

ТАЙЛБАР БИЧИГ

БУЛГАН- ХИШИГ ӨНДӨР- ГУРВАНБУЛАГ ЧИГЛЭЛИЙН 133.7 км ХАТУУ ХУЧИЛТТАЙ АВТО ЗАМЫН ИНЖЕНЕРИЙН НАРИЙВЧИЛСАН ЗУРАГ ТӨСӨЛ

Улаанбаатар хот
2012он

ЗУРАГ ТӨСӨЛ ТЕХНОЛОГИ- ИНЖЕНЕРИЙН ЗӨВЛӨХ
"ГЕО ЗУРАГЛАЛ" ХХК

ТАЙЛБАР БИЧИГ

БУЛГАН- ХИШИГ ӨНДӨР- ГУРВАНБУЛАГ ЧИГЛЭЛИЙН 133.7 км ХАТУУ ХУЧИЛТТАЙ АВТО ЗАМЫН ИНЖЕНЕРИЙН НАРИЙВЧИЛСАН ЗУРАГ ТӨСӨЛ

Гүйцэтгэх захирал Ким Сон Хуан

Ерөнхий инженер Н.Нямсүрэн

УЛААНБААТАР ХОТ
ГЕО ЗУРАГЛАЛ ХХК
ТТА8138 ☎ 5169712

ЗУРАГ ТӨСЛИЙГ ХЯНАСАН
Дугаар
БАРИЛГЫН ХӨГЖЛИЙН ТӨВ
... оны ... сар ... өдөр
МЭРГЭЖЛИЙН ЗӨВШӨӨРӨЛ

Улаанбаатар хот
2012он

Оршил

Хангайн бүсийн босоо тэнхлэгийн дагуух хатуу хучилттай авто зам төслийн хүрээнд Булган аймгийн Булган- Хишиг-Өндөр- Гурванбулаг чиглэлд 133.7км авто замын нарийвчилсан зураг төсөл боловсруулах ажлыг "Гео зураглал" ХХК боловсрууллаа.

Уг төслийн авто зам нь Булган аймгийн төвөөс эхэлж Орхон сумын зүүн урдуур болон Хишиг-Өндөр сумын төвөөр дайран өнгөрч Гурванбулаг сум хүрэх юм.

Авто замын зурвас нь газарзүйн хувьд Монгол орны төв хэсэгт орших ба Хангай-Хэнтийн уулархаг их мужид, д.т.д 1100-1675м-ийн өндөрт, засаг захиргааны хувьд Булган аймгийн дээр дурдсан дөрвөн сумын нутагт байрлана.

Замын трасс нь газрын гадаргын хувьд хэрчигдсэн гадаргаар үргэлжилнэ. Техникийн III зэргийн ангилалтай автозам бөгөөд техникийн үндсэн үзүүлэлтүүд болон шаардлагуудыг хангахаар төлөвлөлөө.

Төслийн авто замын ач холбогдол нь:

- Төвийн бүсийн дэд бүтэц хөгжинө.
- Сум хоорондын тээвэр түргэн шуурхай болох ба тээвэрлэлтийн зардал багасах сайн талтай.
- Тээвэрлэлтийн зардал буурснаар бүс нутгийн худалдаа арилжаа хөгжинө.
- Сумын төвүүдийг аймгийн төвтэй холбогдож хурдан шуурхай хүрнэ.
- Аюул осол багасч, тав тухтай зорчих нөхцөл бүрдэнэ.
- Төлөвлөсөн авто замтай болсноор түр замууд багасч Байгаль орчинд нөлөөлөх сөрөг нөлөөг бууруулна.

1. Танилцуулга

Энэхүү төслийн хээрийн хайгуул, хэмжилт судалгааны ажилд:

Үндсэн Гүйцэтгэгчээр Замын зураг төслийн "Гео зураглал" ХХК, Туслан Гүйцэтгэгчээр:

- "Геомэп" ХХК
- Инженер-гидрологич Ж.Баяраа */Монгол улсын Зөвлөх инженер/*
- "Гурвантэс" ХХК зэрэг байгууллагууд хамтран оролцсон болно.

Байршил:

Замын зурвас нь Монгол улсын төв хэсэгт Булган аймгийн нутагт орших ба Булган – Гурванбулаг сум руу хойноосоо урагш чиглэсэн босоо тэнхлэгийн авто зам болно.

Трассын эхлэл: (5405589.05, 392286.64)

Трассын төгсгөл: (5290171.88, 383935.27)

Төслийн замын байрлал:

2. Судалгааны районы товч тодорхойлолт

Автозамын зурвас нь газар зүйн байршлаар Хангай-Хэнтийн уулархаг их мужид Сэлэнгийн хөндийн тойрогт багтаж далайн түвшнээс дээш 1100-1675м-ийн өндөрт, ус зүйн хувьд Хойт Мөсөн далайн голуудын ай савд Сэлэнгэ мөрний үндсэн цутгал болох Орхон, Туул голуудын ус хураах талбайд, засаг захиргааны хувьд Булган аймгийн Орхон, Хишиг-Өндөр, Гурванбулаг сумдын нутагт оршино.

Төслийн район нь эх газрын эрс тэс уур амьсгалтай бөгөөд ерөнхийдөө өвөл нь удаан (хүйтэвтэр, байнга цас их унадаг, эрс хүйтрэх, хүчтэй салхилах), зун нь богино (аагим халуун, их бороо орох, зарим жил ган болох), хавар, намар уулсын хөндий дагасан салхи их тохиолдох нэн хуурай дулаан байх уур амьсгалын бичил мужид оршино.

Судалгааны бүс нутаг нь хамгийн дулаан 7-р сард +15,4-оос +20,1^{0}С дундажтай байх ба үнэмлэхүй их нь +33,2^{0}С байна. Харин хамгийн хүйтэн 1-р сард –19.8^{0}С-ээс –23.5^{0}С дундажтай байх ба үнэмлэхүй бага нь –42.6^{0}С байна.

Хур тунадасны хэмжээ:

Станцын нэр	Хамгийн их зузаан, /см/	Хангамж, /%/					Хамгийн бага зузаан, /см/	ОЖД зузаан, /см/
		5	30	50	80	95		
Булган	**66**	**60**	**34**	**29**	**23**	**11**	**3**	**11**
Гурванбулаг	**45**	**35**	**21**	**15**	**10**	**4**	**3**	**9**

Дээрх хүснэгтээс харахад Хангайн нурууны салбарт байрлах станцуудад 5%-ийн хангамжтай байх цасан бүрхүүлийн зузаан 40-60см байдаг байна. Хэдийгээр уг судалгааг аймгийн бусад станц, харуулын хэмжээнд хийгээгүй боловч энэхүү судалгааны дүнд үндэслэн бусад нутаг дахь 5%-ийн хангамжтай цасан бүрхүүлийн зузааныг үнэлж болох юм. Тухайлбал Хангайн нурууны өндөрлөг хэсэг болон Сэлэнгэ, Орхон голын сав нутгаар 5%-ийн хангамжтай цасан бүрхүүлийн зузааныг 60 см гэж үнэлж болно.

Булган станц

Үзүүлэлт	Сар	I	II	III	IV	V	VI	VII	VIII	IX	X	XI	XII	Жил
Агаарын дундаж температур		-21.1	-18.9	-9.3	1.0	8.7	14.7	16.4	13.3	7.4	-0.9	-11.9	-19.9	**-1.6**
Үнэмлэхүй их		-12.0	-6.2	2.4	28.0	35.9	33.7	36.6	36.4	28.4	24.7	9.1	-3.8	**36.6**
Үнэмлэхүй бага		-41.0	-42.0	-36.8	-22.2	-14.4	-5.2	-0.2	-5.5	-14.2	-28.5	-38.6	-44.1	**-44.1**
Хөрсний гадаргын температур		-21.9	-18.8	-7.7	3.5	12.5	19.1	19.6	17.3	8.6	-0.1	-11.4	-19.5	**0.2**
Үнэмлэхүй их		4.0	15.8	30.6	50.6	61.5	63.2	63.0	60.1	46.0	35.9	18.4	9.9	**63.2**
Үнэмлэхүй бага		-44.8	-44.7	-39.5	-36.7	-20.3	-8.3	-1.1	-7.4	-14.4	-30.0	-38.6	-44.6	**-44.8**
Хөрсний гүний температур	0.2	-15.4	-13.4	-6.0	1.5	8.4	13.9	15.9	15.1	10.0	2.8	-5.0	11.8	**1.3**
	0.4	-10.2	-9.8	-4.7	0.1	5.2	11.2	13.7	13.9	10.2	4.0	-1.6	-6.9	**2.2**
	0.6													
	0.8	-6.7	-7.7	-4.8	-1.1	1.9	6.8	10.3	11.6	9.6	5.2	0.5	-3.0	**2.6**
	1.2													
	1.6	-1.2	-3.1	-3.1	-1.4	-0.2	1.2	4.5	7.2	7.7	5.9	3.2	0.8	**2.0**
	2.4													
	3.2	1.4	0.7	0.2	0.0	0.0	0.0	0.3	2.2	4.3	4.8	4.1	2.6	**1.7**
30^0-аас халуун өдөр						1	2	2	2					**7**
-40^0-аас хүйтэн өдөр		1	1	0								0	1	***3***
0^0-аас хүйтэн өдөр		31	28	31	25	8	1	0	0	5	28	30	31	***215***
Хур тунадасны нийлбэр		1.2	2.0	3.4	10.6	17.9	54.1	95.8	70.7	31.7	10.6	3.7	2.0	**303.7**
Хоногийн их тунадас		2.8	6.0	5.5	15.3	33.8	30.3	42.3	56.8	52.3	35.2	7.5	5.2	**56.8**
Харьцангуй чийг, %		69	69	61	50	48	58	67	70	66	64	66	68	***63***
Цасан бүрхүүлтэй өдөр		31	28	31	10	0					1	18	31	***149***
Салхины дундаж хурд (м/с)		1.6	1.6	2.3	3.0	3.0	2.5	2.1	1.8	2.2	2.1	2.0	1.7	**2.2**
Хүчтэй салхитай өдөр (15м/с)		0	0	0	0	1	1	0	0	1	1	0	0	***4***
Салхины хамгийн их хурд		17	24	22	24	23	20	17	20	18	20	20	20	***20***

Орхон харуул

Үзүүлэлт	Сар	I	II	III	IV	V	VI	VII	VIII	IX	X	XI	XII	Жил
Агаарын дундаж температур		-22.1	-18.4	-7.9	3.6	11.6	17.3	18.6	16.4	10.0	1.8	-9.5	-10.1	**0.1**
Үнэмлэхүй их		-16.6	-6.2	3.0	21.5	30.0	31.6	36.5	30.0	24.5	22.5	20.0	-5.6	**36.5**
Үнэмлэхүй бага		-46.0	-44.5	-39.3	-26.0	-12.5	-4.5	1.0	-8.1	-17.8	-27.5	-41.5	-44.0	**-46.0**
Хөрсний гадаргын температур		-22.4	-13.8	-5.6	8.3	17.3	24.4	24.5	22.0	13.7	2.4	-10.4	-20.3	**2.8**
Үнэмлэхүй их		6.5	17.6	35.0	49.0	60.6	63.2	62.0	58.0	47.5	36.9	18.1	6.0	**63.2**
Үнэмлэхүй бага		-46.5	-44.5	-43.8	-26.4	-12.4	-3.1	1.4	-9.0	-13.4	-27.5	-42.2	-44.0	**-46.5**
Хөрсний гүний температур	0.2	-17.3	-15.4	-5.5	2.8	11.0	17.0	18.8	17.3	12.1	4.5	-3.6	-12.5	**2.4**
	0.4	-14.2	-13.2	-6.0	1.2	8.6	14.6	17.6	16.7	12.9	6.2	-1.0	-8.1	**2.4**
	0.6	-11.2	-11.6	-6.3	-0.9	5.2	10.7	14.1	14.8	11.8	6.3	0.7	-6.2	**2.3**
	0.8	-9.8	-10.4	-6.0	-1.1	4.4	10.4	13.7	14.6	12.2	7.4	1.4	-4.6	**3.6**
	1.2	-5.6	-7.2	-5.4	-1.9	1.4	6.1	10.0	12.1	11.1	7.6	3.2	-1.2	**3.2**
	1.6	-1.9	-4.1	-4.1	-2.0	-0.1	3.4	7.5	10.1	10.2	8.0	4.5	1.1	**3.1**
	2.4	2.0	0.5	-0.5	-0.5	0.0	2.0	4.6	7.0	8.1	7.8	6.4	4.3	**3.5**
	3.2	3.3	2.0	1.1	0.7	0.8	1.1	2.6	5.2	6.8	7.1	6.3	4.0	**3.6**
30^0-аас халуун өдөр						1	1	1	1					**4**
-40^0-аас хүйтэн өдөр		2	1	0							0	0	1	**4**
0^0-аас хүйтэн өдөр		31	28	31	25	7	0	0	0	1	23	30	31	**206**
Хур тунадасны нийлбэр/мм/		1.6	1.2	2.4	7.7	19.7	55.4	92.8	63.1	29.8	6.8	3.5	2.3	**286.3**
Хоногийн их тунадас/мм/		3.3	2.9	3.9	16.2	35.6	31.2	53.7	44.0	26.8	13.9	6.4	3.8	**53.7**
Харьцангуй чийг, %						46	46	57	54	47				
Цасан бүрхүүлтэй өдөр		31	27	29	10	1				0	3	18	31	**150**
Салхины дундаж хурд (м/с)		0.7	0.9	1.8	2.7	2.5	1.4	1.1	1.3	1.4	1.4	1.1	0.7	**1.4**
Хүчтэй салхитай өдөр (15м/с)		0	1	2	1	1	1	2	0	1	1	0	0	**10**
Салхины хамгийн их хурд		12	16	15	19	18	14	16	14	15	15	12	13	**19**

Хишиг-Өндөр харуул

Үзүүлэлт	Сар	I	II	III	IV	V	VI	VII	VIII	IX	X	XI	XII	Жил
Агаарын дундаж температур		-19.8	-17.1	-7.8	1.9	10.5	16.2	17.3	15.8	9.4	0.8	-10.2	-17.6	**0.0**
Үнэмлэхүй их		1.2	5.3	12.3	23.6	25.7	29.6	34.2	29.6	28.4	17.0	10.3	-3.6	**34.2**
Үнэмлэхүй бага		-39.7	-38.0	-33.8	-22.8	-12.4	-4.0	0.2	-5.0	-9.6	-25.5	-32.3	-39.5	**-39.7**
Хөрсний гадаргын температур		-20.7	-17.6	-6.5	3.9	14.0	21.3	22.9	20.1	13.1	2.8	-10.1	-17.9	**2.6**
Үнэмлэхүй их		3.3	11.5	27.9	43.4	65.7	59.7	58.5	58.7	46.0	41.7	16.3	7.9	**65.7**
Үнэмлэхүй бага		-40.4	-38.6	-33.5	-26.4	-17.0	-4.7	0.3	-5.4	-12.4	-29.6	-31.8	-39.6	**-40.4**
Хөрсний гүний температур	0.2	-15.4	-13.4	-6.0	1.5	8.4	13.9	15.9	15.1	10.0	2.8	-5.0	11.8	**1.3**
	0.4	-10.2	-9.8	-4.7	0.1	5.2	11.2	13.7	13.9	10.2	4.0	-1.6	-6.9	**2.2**
	0.6													
	0.8	-6.7	-7.7	-4.8	-1.1	1.9	6.8	10.3	11.6	9.6	5.2	0.5	-3.0	**2.6**
	1.2													
	1.6	-1.2	-3.1	-3.1	-1.4	-0.2	1.2	4.5	7.2	7.7	5.9	3.2	0.8	**2.0**
	2.4													
	3.2	1.4	0.7	0.2	0.0	0.0	0.0	0.3	2.2	4.3	4.8	4.1	2.6	**1.7**
30^0-аас халуун өдөр						0	0	0	0	0				**0**
-40^0-аас хүйтэн өдөр		2	0	0								0	2	**4**
0^0-аас хүйтэн өдөр		31	28	31	15	13	1	0	2	7	23	30	31	**211**
Хур тунадасны нийлбэр		1.9	2.6	4.6	12.7	24.2	57.2	107.0	67.0	40.2	8.6	5.2	2.2	**329.9**
Хоногийн их тунадас		1.5	2.6	9.4	11.1	30.0	93.6	34.8	38.2	25.5	11.5	4.1	1.8	**93.6**
Харьцангуй чийг, %						80	70	55	70	67	71			
Цасан бүрхүүлтэй өдөр		27	23	26	18	2				0	14	20	30	**160**
Салхины дундаж хурд (м/с)		2.1	2.3	2.7	3.5	3.2	2.4	1.7	2.1	2.2	2.4	2.9	2.0	**2.5**
Хүчтэй салхитай өдөр (15м/с)		1	0	1	2	1	0	1	0	0	0	0	1	**7**
Салхины хамгийн их хурд		17	12	17	17	16	14	17	14	14	14	14	15	**17**

Гурванбулаг станц

Үзүүлэлт	*Сар*	*I*	*II*	*III*	*IV*	*V*	*VI*	*VII*	*VIII*	*IX*	*X*	*XI*	*XII*	*Жил*
Агаарын дундаж температур		-18.9	-15.4	-5.3	4.7	12.9	18.1	19.6	18.0	11.1	2.2	-8.2	-16.5	***1.9***
Үнэмлэхүй их		3.2	6.9	17.5	24.3	28.3	31.9	33.7	33.4	27.4	20.9	11.9	2.6	***33.7***
Үнэмлэхүй бага		-42.0	-44.5	-35.0	-21.5	-8.5	-3.0	0.6	-0.2	-9.0	-20.0	-30.5	-35.7	***-44.5***
Хөрсний гадаргын температур		-20.5	-14.5	-4.7	6.8	16.9	22.0	23.9	21.3	13.7	3.1	-8.1	-17.1	***3.5***
Үнэмлэхүй их		5.4	18.0	36.3	50.0	60.2	60.4	60.8	60.6	52.0	43.0	21.0	5.4	***60.8***
Үнэмлэхүй бага		-42.0	-44.5	-35.0	-21.5	-9.5	-3.5	0.2	-0.5	-7.5	-23.6	-36.8	-40.0	***-44.5***
Хөрсний гүний температур	0.2	-17.3	-15.4	-5.5	2.8	11.0	17.0	18.8	17.3	12.1	4.5	-3.6	-12.5	***2.4***
	0.4	-14.2	-13.2	-6.0	1.2	8.6	14.6	17.6	16.7	12.9	6.2	-1.0	-8.1	***2.4***
	0.6	-11.2	-11.6	-6.3	-0.9	5.2	10.7	14.1	14.8	11.8	6.3	0.7	-6.2	***2.3***
	0.8	-9.8	-10.4	-6.0	-1.1	4.4	10.4	13.7	14.6	12.2	7.4	1.4	-4.6	***3.6***
	1.2	-5.6	-7.2	-5.4	-1.9	1.4	6.1	10.0	12.1	11.1	7.6	3.2	-1.2	***3.2***
	1.6	-1.9	-4.1	-4.1	-2.0	-0.1	3.4	7.5	10.1	10.2	8.0	4.5	1.1	***3.1***
	2.4	2.0	0.5	-0.5	-0.5	0.0	2.0	4.6	7.0	8.1	7.8	6.4	4.3	***3.5***
	3.2	3.3	2.0	1.1	0.7	0.8	1.1	2.6	5.2	6.8	7.1	6.3	4.0	***3.6***
30^0-аас халуун өдөр						0	1	1	1	0				***3***
-40^0-аас хүйтэн өдөр		2	1	0	0						0	0	1	***4***
0^0-аас хүйтэн өдөр		31	28	31	27	11	1	0	1	11	27	30	31	***229***
Хур тунадасны нийлбэр		1.6	0.7	1.5	7	15.9	50.2	68.8	32.5	27.4	4.9	3	2.2	***215.7***
Хоногийн их тунадас		3.2	2.1	7.2	11.0	26.4	33.4	47.7	26.4	40.4	7.8	6.0	1.9	***47.7***
Харьцангуй чийг, %		78	66	58	47	46	49	61	59	59	59	66	78	
Цасан бүрхүүлтэй өдөр		16	10	4	0	0				0	0	6	15	***52***
Салхины дундаж хурд (м/с)		2.9	3.0	3.6	4.1	3.6	3.0	2.7	2.7	2.6	2.7	2.8	3.2	***3.0***
Хүчтэй салхитай өдөр (15м/с)		1	1	2	2	3	1	0	0	1	0	1	0	***12***
Салхины хамгийн их хурд		11	11	14	14	12	10	9	9	13	10	11	11	***14***

Авто замын уур амьсгалын нөхцөл

Үндэслэл: АЗУАГН 01.01.2004

Авто зам төлөвлөж буй газар нь Монгол орны авто замын уур амьсгал, геотехникийн нөхцлийн ***IIA, IIB*** буюу ойт хээр ба хуурай хээрийн дэд бүсэд хамаардаг.

Энэ бүсийн онцлог нь Авто замын уур амьсгалын мужлалаар Хангайн өндөр уулын нэн хүйтэн-чийглэгдүү байх уулт хээрийн хахир газрууд багтдаг. Мөн уур амьсгалын хүчтэй салхи шороон шуургатай, халуун бүгчим, хуурай онцлогтой. Олон жилийн цэвдэг чулуулаг алаг цоог тархсан, авто замын уур амьсгалын улирлын хөлдөлт-гэсэлттэй. Уулархаг хээртээ цасархаг, цас борооноос намаг шавар ихтэй, бороорхог, аянгалаг, хээр талдаа цас нимгэн нягтархаг, хөндий дагасан салхитай, хахир хүйтэн жаварлаг байх дэд бүсад хамаарч байна.

Бүсийн үндсэн тодорхойлолт

Бүсийн дугаар, нэр	дэд бүсийн индекс	Бүсийн товч тодорхойлолт	Авто замын гео уур амьсгал, гео физикийн онцлог
1	2	3	4
II хээрийн авто замын уур амьсгалын бүс	***IIA.*** уулын ба талын ойт хээрийн дэд бүс	-Хангайн уул тайга ба ойт хээр талын авто замын уур амьсгалын чийглэгдүү-хүйтэн хахир, нэн хүйтэн, хахир дэд муж.	-Олон жилийн цэвдэг чулуулаг алаг цоог тархсан, авто замын уур амьсгалын улирлын хөлдөлт- гэсэлттэй. Уулархаг хээртээ цасархаг, цас борооноос намаг шавар ихтэй, бороорхог, аянгалаг, хээр талдаа цас нимгэн нягтархаг, салхитай, хахир хүйтэн жаварлаг.
	IIB. уулын завсар хоорондын тал хээрийн дэд бүс	-Бэсрэг уулт хээр, хээр талын авто замын уур амьсгалын хуурай-хүйтэн сэрүүвтэр хахир, хуурайдуу сэрүүвтэр хүйтэн хахирлаг дэд муж.	

*Жич: Бүс нутгийн дэлгэрэнгүй мэдээлэл, тодорхойлолтыг "Ус зүйн тооцоо"- ны тайлангаас үзнэ үү.

3. Үндэслэл

"Геомэп" ХХК-ний хийсэн замын хэмжилтийн материал

"Гурвантэс" ХХК-ний хийсэн инженер-геологийн хэмжилтийн материал

Инженер-гидрологич Ж.Баяраа */Монгол улсын Зөвлөх инженер/*-н хийсэн ус зүйн судалгааны тайлан материал

"Авто зам төсөллөх" БНбД 32-01-07

"Авто замын уур амьсгал геотехникийн нөхцөл" АЗУАГН 2.01.01-2004

"Авто замын гүүр ба хоолой" БНбД 32-02-03

- **Замын чиг**

Судалгаанд хамрагдаж буй замын зурвас нь хойноос урд зүгт **Булган** хотоос эхлээд Бага Өлийн хөтөл (1240.6)-г даван, Залаа уулын зүүн талаар Сээрийн голыг хөндлөн гарч **Орхон** сумын зүүн урдуур Орхон голыг Төмөр бетон гүүрээр гаран Орхон гол, Баруун могойн голуудын хөндийгөөр өгсөж, Зөөлөнгийн даваа(1525.0)-г даван Хужиртын голыг хөнлөн гарч **Хишиг-Өндөр** сумын төв хүрнэ. Энэ хэсгийн урт 65.9км болно. Хишиг-Өндөр сумаас цааш Мааньт голыг хөндлөн гарч голын хөндийнгөөр өгсөн Цэнгэлийн нуруу (1674.2)-г даван Нанзангийн хоолойг гатлан Холбоо уулын баруунаар гарч Шанаган дулааны хөндийг уруудан Авзага багийн төвийн орчимд Лүн-Дашинчилэн-Батцэнгэл чиглэлийн 1000км замын зурваст хүрнэ. Энэ хэсгийн урт 53.0км болно. Замын зурвасын оглолоос цааш Цагаан давааны хөндийд Асгат голыг хөндлөн гарч Уянга уулын зүүн талаар өнгөрч **Гурванбулаг** сумын төвд хүрнэ. Энэ хэсгийн урт 14.8км болно.

Замын зурвасын нийт урт 133.7км болно.

Энэхүү төсөл дээр таван төмөрбетон гүүр төлөвлөж байгаа бөгөөд нарийвчилсан зураг төслийг гүүрийн зураг төсөл, тайлбарт хавсаргасан болно.

Техникийн үзүүлэлтүүд

№	Үзүүлэлтүүд	Хэмжих нэгж	
1	Замын зэрэг	-	III
2	Замын урт	Км	133.7
3	Эргэлтийн тоо	ш	84
4	Эргэлтийн хамгийн бага радиус	м	150
5	Эргэлтийн хамгийн их радиус	м	5000
6	Эргэлтийн нийт урт	м	51026.72
7	Эргэлтийн трассад эзлэх хувь	%	38.15
8	Босоо гүдгэр муруйн хамгийн бага радиус	м	4500
9	Босоо гүдгэр муруйн хамгийн их радиус	м	13034.1
10	Босоо хотгор муруйн хамгийн бага радиус	м	3200
11	Босоо хотгор муруйн хамгийн их радиус	м	80000
12	Дагуугийн хамгийн их налуу	%	6.9
13	Дагуугийн хамгийн их налуугийн үргэлжлэх урт	м	1900
14	Замын далангийн өргөн	м	11
15	Зорчих хэсгийн өргөн	м	7
16	Хөвөөний өргөн	м	2
17	Өндөрлөгөөний хажуу налуу	m:n	1:1.5
18	Ухмалын хажуу налуу	m:n	1:1.5
19	Хучлагын төрөл	-	Асфальтбетон
20	Хучлагын хийц	-	Асфальтбетон- 7см (2үе) Цементээр бэхжүүлсэн суурь 20см Суурийн доод үе 30см

4. Зураг төслийн төлөвлөлт

Монгол улсад авто зам төсөллөх стандартыг БНбД 32-01-07-г үндэслэн төлөвлөсөн.

Замын ангилал:

- Төсөллөж буй замыг БНбД 32-01-07-ын зүйл 1.7 болон хүснэгт 2-ийг үндэслэн зориулалтын хувьд олон улсын чанартай "Гол зам" , техникийн ангилалын хувьд III зэргийн зам болно.

Үүнээс гадна, газар орны байдлаас шалтгаалж трассын дагуу хэрчигдсэн болон уулархаг газрууд дайралдана.

4.1 Тооцоот хурд

Тооцоот хурд нь замыг төсөллөх үндсэн үзүүлэлт бөгөөд үүнийг замын төрөл ба газрын гадаргын байдлыг харгалзан тодорхойлдог. Газрын гадаргын байдлаар нь III төрлийн замын хувьд БНбД 32-01-07-д санал болгосон тооцоот хурдыг **Хүснэгт 4.1**-т үзүүлэв.

Хүснэгт 4.1 – Тооцоот хурд

Газрын гадаргын байдал	Тал газар	Хэрчигдсан газар	Уулархаг газар
Тооцоот хурд (км/цаг)	100	80	50

Эх үүсвэр: БНбД 32-01-00, Хүснэгт 3

4.2 Хөндлөн огтлолын параметрүүд

БНбД 32-01-07-ийн (Хүснэгт 4) дагуу III төрлийн замын өргөний хувьд дараахи стандартуудыг мөрдөнө. Үүнд:

- Нэг зурвас нь 3.5 м өргөн бүхий хоёр зурваст зам (нийт 7.0 м)
- 1.5 м-аас 2.5 м өргөн хөвөө

Иймд стандартад замын далангийн өргөнийг 10.0м-ээс 12.0м байхаар тусгасан байна. Зөвлөхүүд эдгээрийг судалж төслийн замд дараахи параметрүүдийг санал болгож байна. Үүнд:

- 3.5 м бүхий өргөнтэй хоёр зурваст зам (нийт 7.0 м өргөн зорчих хэсэг)
- Хоёр талаар нь 2м өргөн хайрган хөвөө

Замын хучилт ба хөвөөний хөндлөн хэвгийг БНбД 32-01-07-ын, Хэсэг 4-ийн дагуу сонгож дор үзүүлэв. Үүнд:

- Асфальтбетон хучилттай хэсэгт 2%
- Хайрган хөвөөнд 4%

4.3 Замын зурвас

Монгол улсын авто зам төсөллөх стандарт нь замын зурвасын өргөний талаар авч үзээгүй хэдий ч энэ нь замын чухал бүрэлдэхүүн хэсэг бөгөөд зураг төсөл боловсруулах, барилгын болон засвар арчлалтад харгалзаж үзэх ёстой зүйл мөн.

Төслийн замын дагуу замын газар эзэмших зурвасыг тодорхойлоогүй боловч замын хажуугийн газрууд нь ихэвчлэн боловсруулагдаагүй, бэлчээрийн журмаар ч бага ашиглагдаж байгаа тул замын барилгын эзэмшил болгоход төдийлөн хүндрэл учруулахгүй юм. Төслийн замын дагуух газрын ашиглалтын өнөөгийн байдал нь замын зурвасын өргөнийг чөлөөтэй сонгох бололцоотой. Иймд замын зурвасын өргөнийг дараахи байдлаар авлаа. Үүнд:

- Ердийн замын зурвас, 100 м (замын тэнхлэгээс хоёр тийш 50м)

4.4 *Хэвтээ төлөвлөлт*

Дэвсгэр зургийг төсөллөх үндсэн параметрт дараахи элементүүд багтана. Үүнд:

- Муруйн радиус,
- Шилжилтийн урт
- Эргэц

БНбД 32-01-07-ийн Хүснэгт 10-ын дагуу хэвтээ муруйн хамгийн бага радиусыг дараахи байдлаар сонгов. Үүнд:

- 100 км/цагийн тооцоот хурдтай газарт 450 м
- 80 км/цагийн тооцоот хурдтай газарт 250 м

БНбД 32-01-07-д заасан шилжилтийн муруйн уртыг энэхүү төслийн трассын хувьд дагаж мөрдөв. Онцгой тохиолдолд, нэг чигийн эргэлттэй хэсгүүдэд зайнаас хамааруулан нэг чигийн хэвгий бүхий хэсгүүдийг төсөллөсөн.

БНбД 32-01-07-ыг (Хүснэгт 7 ба 8) үндэслэн хэвтээ муруй бүхий хэсгүүдэд эргэц төсөллөсөн. Хамгийн их эргэцийн хэмжээ 6%, хамгийн бага нь 2% байна. Сүүлийнх нь гол зорчих хэсэгт зөвшөөрөгдсөн хэвгийтэй тохирно.

Муруйн гадна талын ирмэг дээр байгаа хөвөөний хувьд:

- Эргэц нь 4%-иас бага юмуу тэнцүү байх тохиолдолд эдгээр нь шулуун хэсгүүдэд 4%-ын үргэлжилсэн хэвгийтэй байна.
- Хэрвээ эргэц нь 4%-иас их байвал зорчих хэсгийн налуу ба хөвөөний налуу хоёрын хоорондын алгебрын зөрүү нь 8%-аас бага юмуу адил байхаар (өөрөөр хэлбэл, хэрвээ эргэц 5% байвал хөвөөний хэвгий 3%; хэрвээ эргэц 6% байвал хэвгий нь 2% байна.) хэвгийг багасгаж өгнө.

Тал газарт төлөвлөгдөх хоёр хэвтээ муруйн хоорондох шулуун хэсгүүдийн хамгийн их уртыг БНбД 32-01-07 (Хүснэгт 15)-ийн дагуу 3,500 м-ээс ихгүй байхаар төлөвлөв. Радиус, шилжилт гэх мэт босоо муруйн деталиудыг замын план, профилд үзүүлэв.

4.5 *Дагуу огтлол*

Дагуу огтлолыг төсөллөх үндсэн параметрт:

- Налуу
- Муруйн радиус орно.

БНбД 32-01-07-т (Хүснэгт 10 ба 13) өгөгдсөн зөвшөөрөгдөх налуугийн хэмжээг доорхи **Хүснэгт 4.2**-д үзүүлэв.

Хүснэгт 4.2 – БНбД-ийн дагуу зөвшөөрөгдөх налуу ба урт

Тооцоот хурд (км/ц)	**Хамгийн их налуу** (%)	**Налуу* бүхий хэсгийн хамгийн их урт** (м)
100	5	Байхгүй
80	6	2,500
50	8	2,000

** Далайн төвшнөөс дээш 1,000м-ийн өндөрт*

Төслийн замын хэсгүүдэд төсөллөсөн босоо муруйгийн хамгийн бага радиус ба үзэгдэх хамгийн бага зайг (БНбД 32-01-07-ын, Хүснэгт 10-т үндэслэн) **Хүснэгт 4.3**-д үзүүллээ.

Хүснэгт 4.3 – Босоо муруй ба үзэгдэх орчны хамгийн бага радиус

Тооцоот хурд (км/цаг)	**Босоо муруйн хамгийн бага радиус** (м)			**Үзэгдэх хамгийн бага зай** (м)	
	Гүдгэр босоо муруй	Хотгор босоо муруй		Зогсоох үед	Гүйцэж түрүүлэх үед
		Үндсэн	Уулархаг		
100	9,000	4,800	2,400	200	680
80	4,500	3,200	1,600	140	560
50	1,100	1,400	700	70	340

Дор иш татсан БНбД 32-01-07-ын, 4.22 дугаар зүйлд заасанчлан дараахи үндсэн шаардлагуудыг боломжтой хэсгүүдэд дагаж мөрдөнө. Харин бүх тохиолдолд энэ заалтыг мөрдөх боломжгүй ба учир нь ихэнх тохиолдолд энэ нь эдийн засгийн хувьд бодит бус гэж тооцогддог.

- Дагуу налуу 7% –иас ихгүй
- Зогсоох үеийн үзэгдэх зай 450 м
- Хэвтээ муруйн эргэц хэрэглэхгүй радиус (ө.х. 100 км/цагийн тооцоот хурданд > 5000 м)
- Гүдгэр муруйд босоо муруйн радиус >30,000 м, хотгор муруйд босоо муруйн радиус > 8,000 м

Зураг төсөл хийх програм хангамжийг хэрэглэж буй боломжоо ашиглан алгебрын зөрүүг нь үл харгалзан налуунууд өөрчлөгдөх тохиолдолд бүрт босоо муруйг төсөллөсөн.

Төлөвлөсөн дагуу огтлол нь дараахи шинж чанарыг агуулсан. Үүнд:

- Зогсох үеийн хамгийн бага үзэгдэх зай нь 200м байхаар бүх босоо муруйг төлөвлөсөн.
- Нэг км-т зөвхөн 3 босоо муруй бий.
- Нийт замын хувьд шаардлага хангах налууг (0.3% - 3.0%) төлөвлөсөн.

- Нийт замын 23.0 % нь 1,0%-иос бага налуутай төлөвлөгдсөн. Трассын 78.0% нь 0,3%-3,0% налуутай ба 20% нь 3%-7% огцом налуутай – хамгийн их налуу нь 5.5% хүртэл байсан бөгөөд энэ нь 1 км-ээс бага урттай байсан.

Зөвлөхүүд дэвсгэр зураг ба дагуу огтлолын хоорондын харилцаа холбоог боломжийн хэрээр сайтар хангах зорилготойгоор трассыг төлөвлөсөн.

Налуу, радиус (к хэмжээс) гэх мэт босоо муруйгийн деталиудыг замын план, профилд үзүүлэв.

4.6 Зорчих хэсгийг өргөсгөх

БНбД 32-01-07-д (Хүснэгт 9) өгөгдсөний дагуу дэвсгэр зураг дээрх муруйн өргөсөлтийг доорхи **Хүснэгт 4.4**-д үзүүлэв.

Хүснэгт 4.4 – Муруйн өргөсөх хэмжээ

Муруйн радиус (м)	1000	850	650	575	425	325	225	140	95	80
Өргөсгөх хэмжээ (м)	0.4	0.5	0.7	0.8	0.9	1.1	1.5	2.2	3.0	3.5

4.7 Үзэгдэх орчин

Жолооч хүн машинаа жолоодох, удирдах, хянах үүднээс өмнөө байгаа замыг бүхэлд нь харах боломжоор хангагдах ёстой. Иймд замын үзэгдэх орчин нь зогсооход шаардлагатай зай буюу зогсооход шаардлагатай үзэгдэх зайнаас багагүй байх ёстой гэсэн үг юм. Автомашиныг зогсооход шаардагдах үзэгдэх зай нь дараах хэсгүүдээс бүрдэнэ.Үүнд:

- Жолоочийн мэдрэх ба тормоз гишгэх хугацаа
- Тормозонд ачаалал өгснөөс машин зогсох хүртлэх хугацаанд автомашины явах зай

Энэхүү зайг дараахи параметрүүдэд тохируулан тооцоолоход үзэгдэх зай нь 200.7 м буюу Монголын стандартын шаардлагатай (200 м, дээр дурдсан Хүснэгт 4.8-ыг үз) ойролцоо гарч байна.

- Жолоочийн нүд 1.2 м ба зурвасын голд буй зүйл 0.15 м-ийн өндөрт байх
- Жолоочийн мэдрэх ба үйл хөдөлгөөн хийх хугацаа - 2.5 сек
- Дугуй ба хучилтын хоорондох дагуу үрэлтийн коэффицент – 0.35
- Дагуу уруудалтын хувь – 5%

Үүнээс гадна, дараахи хоёр тохиолдолд саад учирч болох зайг харгалзан үзэгдэх орчинг шалгасан. Үүнд:

- Хэвтээ муруй дахь ухмал
- Хэвтээ муруй дахь хашилт

1-р хэсэгт хэсэгт далангийн өндөр 3.0м хүртэл байгаа бөгөөд энд зөвхөн ганц газарт л (Км 1,170 ба Км 1.625-ийн хооронд) 800м-ийн радиустай байна. Энэ 455м хэсэгт зорчих хэсгийг 0.5м-ээр нэмж өргөсгөсөн нь 200м урт үзэгдэх зай хангагдах болно гэж үзлээ. Ингэж нэмж өргөсгөснөөр 1-р хэсэгт (65,0 км) бүхэлд нь 100км/цагийн хурдтай зорчих боломжтой болж байна.

Гэвч төлөвлөгдөж буй замын хувьд машинууд овороос шалтгаалан өөд өөдөөсөө мөргөлдөх магадлал ихтэй, замд шалган нэвтрүүлэх пост байхгүй, өнгөрч буй машин ба зам хөндлөн гарч буй мал нь ослын эрсдэлийг нэмэгдүүлэх магадлалтай зэргээс жолооч нарт анхаарал болгоомжтой явах шаардлага тавигдаж байгаа болно.

4.8 Далан

Ургамалжсан өнгөн хөрсийг (30 орчим см гүн) хуулсаны дараа суурь үе дээр далангийн үеийг барина.

Төслийн уур амьсгалын II бүсэд төсөллөсөн хэрсийг нягтруулах хамгийн бага хэмжээг (БНбД 32-01-07-ийн Хүснэгт 25) дор үзүүлэв. Эдгээр нь үеийн байрлалын гүнээс хамаарна. Үүнд:

- Далангийн усанд автагддаггүй хэсэгт 95% ; 98%
- Далангийн усанд автагддаг хэсэгт 98/95% ; 98%
- Ухмалын улирлын хөлдөлтөөс доош орших ажлын үе 95%

Судалгааны үр дүнд үндэслэн эдгээр нягтруулалтыг хангах боломжтой гэж үзсэн.

Далангийн налуугийн тогтворжилт, аюулгүй буух нөхцөл, материалын шинж чанаруудын хувьд төслийн замын хэсгүүдэд дараахи далангийн налууг (БНбД 32-01-07-ын, Хүснэгт 27-д үндэслэн) төсөллөв.

- 1м хүртэл өндөр даланд 1Б : 1.5Х налуу
- 1м-ээс өндөр даланд 1Б : 1,5Х налууг хангах ба тусгай тавцан (шатлал), тумб, хашилт зэргийг аюулгүй байдлыг хангах үүднээс төсөллөнө.

4.9 Замын тоноглол, тэмдэг тэмдэглэгээ

Замын тэмдгийн дугаар, нэр, дүрсийг MNS 4597:2003 стандартаар тогтоосны дагуу төлөвлөсөн.

Анхааруулах тэмдгүүдийг замын дагууд 150м-300м-ийн өмнө байрлуулна.

Дараллын тэмдгийг уулзвар, зорчих хэсгийн огтлолцол буюу зам нарийссан хэсгээр тээврийн хэрэгслүүдийн нэвтрэх дараллыг тогтоох зорилгоор хэрэглэнэ.

Гол зам тэмдгийг зохицуулдаггүй уулзвараар давуу эрхтэй нэвтрэх замыг заахад хэрэглэх ба тухайн замын эхлэлд байрлуулна.

"Туслах зам нийлнэ" тэмдгүүдийг суурин газрын гаднах гол зам дээр, уулзвар бүр дээр байрлуулна. Тэгэхдээ уулзвараас 150-300м-ийн өмнө байрлуулна.

Гүйцэж түрүүлэх хориотой тэмдгийг хоёр эгнээтэй замд байрлуулна. Гүйцэж түрүүлэх хорионы төгсгөл тэмдгийг тухайн замын хязгаарлал тогтоосон хэсгийн төгсгөлийг заан байрлуулсан.

Мэдээллэх тэмдгийг хөдөлгөөнд оролцогчдод мэдээллэх зорилгоор замын дагуух суурин газар болон бусад обьектын байршлыг заан байрлуулсан.

Дохионы шон:

"Авто зам төсөллөх" БНбД 32-01-07-н 9-р бүлэг болох "Авто замын тоноглол ба хамгаалах байгууламжууд"-г үндэслэл болгон авлаа.

9.20 Олон зурваст бүх зам болон хиймэл гэрэлтүүлэг ба нэгдүгээр бүлгийн хашилт тавих шаардлагагүй замын хүнд хэсгүүдэд гэрэл ойлгодог 0.75-0.8м өндөр дохионы шон тавих шаардлагатай.

9.21 Хоёр зурваст замд тавих дохионы шонг:

Далангийн өндөр 2м-ээс өндөр, замын дагуу огтлолын муруйд ба түүнд ойртох хэсэгт тал бүрт 3 шон 38-р хүснэгтэд заасан зайтай

Далангийн өндөр 1м-ээс багагүй замын дэвсгэр зураг дээрх муруйд ба түүнд ойртох хэсэгт тал бүрт 3 шон 39 дүгээр хүснэгтэд заасан зайд

Далангийн өндөр 2м-ээс дээш өндөр замын шулуун хэсэгт 50м зайтай.

4.10 Замын трассын өгөгдөл

BP					
Трассын эхлэл	X	5405589.05	Дирекцион	170° 27' 58.81"	
	Y	392286.64			
IP1 (Өнцөг)					
Ангилал		Эргэлтийн муруй	I P координат	X	5405408.17
				Y	392317.02
Дирекцион	1	170° 27' 58.81"	Тэнхлэгийн гол цэгийн координат	X	5405514.12
	2	141° 14' 43.09"		Y	392553.39
A 1	125	A 2	125	I A	29° 13' 15.72"
L 1	62.5	L 2	62.5	R	250
X 1	62.40241	X 2	62.40241	D T	183.41463
Y 1	2.60126	Y 2	2.60126	S D	86.84216
T 1	0.125	T 2	0.125	SPX	5405411.86
Z 1	0	Z 2	0	SPY	392325.2561
DR1	0.65068	DR2	0.65068	L c	65.00081
XM1	31.23373	XM2	31.23373	W	65.33874
D 1	96.57247	D 2	96.57247		

Ангилал	Байршил	X координат	Y координат
BTC	86.84216	5405503.406	392301.0239
B C	149.34216	5405442.297	392313.9248
E C	214.34296	5405383.149	392340.4375
ETC	276.84296	5405332.857	392377.4721

Ангилал	Байршил	ПК	Хкоординат	Үкоординат	Дирекцион
BP	0	0+ 0.0	5405589.05	392286.64	170° 27' 58.81"
	20	0+ 20.0	5405569.33	392289.95	
	40	0+ 40.0	5405549.60	392293.27	
	60	0+ 60.0	5405529.88	392296.58	
	80	0+ 80.0	5405510.15	392299.89	
BTC	86.84216	0+ 86.84	5405503.41	392301.02	170° 27' 58.81"
	100	0+100.0	5405490.43	392303.23	170° 8' 56.07"
	120	0+120.0	5405470.77	392306.90	168° 27' 1.96"
	140	0+140.0	5405451.29	392311.40	165° 17' 7.48"
BC	149.34216	0+149.34	5405442.30	392313.92	163° 18' 15.71"
	160	0+160.0	5405432.16	392317.20	160° 51' 42.35"
	180	0+180.0	5405413.54	392324.51	156° 16' 41.17"
	200	0+200.0	5405395.58	392333.28	151° 41' 39.99"
EC	214.34296	0+214.34	5405383.15	392340.44	148° 24' 26.19"
	220	0+220.0	5405378.36	392343.45	147° 10' 10.03"
	240	0+240.0	5405361.92	392354.83	143° 44' 2.60"
	260	0+260.0	5405346.02	392366.97	141° 45' 55.55"
ETC	276.84296	0+276.84	5405332.86	392377.47	141° 14' 43.09"

IP2 (Өнцөг)

Ангилал		Эргэлтийн муруй	I P координат	X	5404952.32
				Y	392682.93
Дирекцион	1	141° 14' 43.09"	Тэнхлэгийн гол цэгийн координат	X	5406954.42
	2	135° 10' 13.68"		Y	394922.78

I A	6° 4' 29.41"	R	3000	D T	584.54
T L	159.19	S L	4.22	C L	318.08
S D	328.78	SPX	5404955.14	SPY	392686.08

Ангилал	Байршил	X координат	Y координат
B C	605.62432	5405076.463	392583.2851
E C	923.70203	5404839.425	392795.1623

Ангилал	Байршил	ПК	Хкоординат	Үкоординат	Дирекцион
	280	0+280.0	5405330.395	392379.4484	141° 14' 43.09"
	300	0+300.0	5405314.79	392391.96	
	320	0+320.0	5405299.20	392404.48	

	340	0+340.0	5405283.60	392417.00	
	360	0+360.0	5405268.00	392429.52	
	380	0+380.0	5405252.41	392442.04	
	400	0+400.0	5405236.81	392454.56	
	420	0+420.0	5405221.21	392467.08	
	440	0+440.0	5405205.62	392479.60	
	460	0+460.0	5405190.02	392492.12	
	480	0+480.0	5405174.42	392504.64	
	500	0+500.0	5405158.83	392517.16	
	520	0+520.0	5405143.23	392529.68	
	540	0+540.0	5405127.63	392542.20	
	560	0+560.0	5405112.04	392554.72	
	580	0+580.0	5405096.44	392567.24	
	600	0+600.0	5405080.84	392579.76	
BC	605.62	0+605.62432	5405076.46	392583.28	141° 14' 43.09"
	620	0+620.0	5405065.27	392592.31	140° 58' 14.69"
	640	0+640.0	5405049.77	392604.95	140° 35' 19.59"
	660	0+660.0	5405034.36	392617.70	140° 12' 24.49"
	680	0+680.0	5405019.04	392630.55	139° 49' 29.39"
	700	0+700.0	5405003.80	392643.51	139° 26' 34.30"
	720	0+720.0	5404988.65	392656.56	139° 3' 39.20"
	740	0+740.0	5404973.59	392669.72	138° 40' 44.10"
	760	0+760.0	5404958.61	392682.97	138° 17' 49.00"
	780	0+780.0	5404943.72	392696.33	137° 54' 53.90"
	800	0+800.0	5404928.92	392709.78	137° 31' 58.80"
	820	0+820.0	5404914.22	392723.33	137° 9' 3.70"
	840	0+840.0	5404899.60	392736.98	136° 46' 8.60"
	860	0+860.0	5404885.07	392750.73	136° 23' 13.51"
	880	0+880.0	5404885.07	392750.73	136° 0' 18.41"
	900	0+900.0	5404885.07	392750.73	135° 37' 23.31"
	920	0+920.0	5404885.07	392750.73	135° 14' 28.21"
EC	923.702	0+923.70203	5404885.07	392750.73	135° 10' 13.68"

IP3 (Өнцөг)

Ангилал		Эргэлтийн муруй	I P координат	X	5404744.81
				Y	392889.21
Дирекцион	1	135° 10' 13.68"	Тэнхлэгийн гол цэгийн координат	X	5404640.56
	2	179° 31' 25.41"		Y	392639.42

A 1	125	A 2	125	I A	44° 21' 11.74"
L 1	62.5	L 2	62.5	R	250
X 1	62.40	X 2	62.40	D T	292.60
Y 1	2.60	Y 2	2.60	S D	0.00
T 1	0.125	T 2	0.125	SPX	5404736.85
Z 1	0	Z 2	0	SPY	392870.14
DR1	0.65	DR2	0.65068	L c	131.03
XM1	31.23	XM2	31.23373	W	102.17
D 1	133.40	D 2	133.40314		

Ангилал	Байршил	X координат	Y координат
BTC	923.71	5404839.42	392795.17
B C	986.21	5404793.33	392837.31
E C	1117.23	5404673.79	392887.20
ETC	1179.73	5404611.41	392890.32

Ангилал	Байршил	ПК	Хкоординат	Үкоординат	Дирекцион
BTC	923.7	0+923.7	5404839.42	392795.17	135° 10' 13.68"
	940	0+940.0	5404827.83	392806.62	135° 39' 25.99"
	960	0+960.0	5404813.33	392820.39	137° 35' 8.02"
	980	0+980.0	5404798.20	392833.46	140° 58' 50.42"
BC	986.2	0+986.20	5404793.33	392837.31	142° 19' 56.78"
	1000	1+ 0.0	5404782.19	392845.44	145° 29' 37.36"
	1020	1+ 20.0	5404765.27	392856.10	150° 4' 38.55"
	1040	1+ 40.0	5404747.56	392865.37	154° 39' 39.73"
	1060	1+ 60.0	5404729.16	392873.20	159° 14' 40.92"
	1080	1+ 80.0	5404710.19	392879.53	163° 49' 42.10"
	1100	1+100.0	5404690.78	392884.33	168° 24' 43.29"
EC	1117.23	1+117.23	5404673.79	392887.20	172° 21' 42.31"
	1120	1+120.0	5404671.05	392887.56	172° 58' 53.97"
	1140	1+140.0	5404651.13	392889.32	176° 37' 44.67"
	1160	1+160.0	5404631.15	392890.08	178° 48' 35.00"
ETC	1179.73	1+179.73	5404611.41	392890.32	179° 31' 25.41"

IP4 (Өнцөг)

Ангилал		Эргэлтийн муруй	I P координат	X	5404028.80
				Y	392895.17
Дирекцион	1	179° 31' 25.41"	Тэнхлэгийн	X	5404140.87

	2	139° 29' 25.82"	гол цэгийн координат	Y	393195.03
A 1	150	A 2	150	I A	40° 1' 59.60"
L 1	75	L 2	75	R	300
X 1	74.88	X 2	74.88	D T	716.03
Y 1	3.12	Y 2	3.12	S D	435.58
T 1	0.13	T 2	0.13	SPX	5404035.84
Z 1	0	Z 2	0	SPY	392914.01
DR1	0.78	DR2	0.78	L c	134.61
XM1	37.48	XM2	37.48	W	109.57
D 1	147.05	D 2	147.05		

Ангилал	Байршил	X координат	Y координат
BTC	1615.31	5404175.9	392893.9
B C	1690.31	5404101.0	392897.7
E C	1824.92	5403976.0	392944.4
ETC	1899.92	5403917.0	392990.7

Ангилал	Байршил	ПК	Хкоординат	Үкоординат	Дирекцион
	1180	1+180.0	5404611.15	392890.33	179° 31' 25.41"
	1200	1+200.0	5404591.15	392890.49	
	1220	1+220.0	5404571.15	392890.66	
	1240	1+240.0	5404551.15	392890.82	
	1260	1+260.0	5404531.15	392890.99	
	1280	1+280.0	5404511.15	392891.16	
	1300	1+300.0	5404491.15	392891.32	
	1320	1+320.0	5404471.15	392891.49	
	1340	1+340.0	5404451.15	392891.66	
	1360	1+360.0	5404431.15	392891.82	
	1380	1+380.0	5404411.15	392891.99	
	1400	1+400.0	5404391.15	392892.15	
	1420	1+420.0	5404371.16	392892.32	
	1440	1+440.0	5404351.16	392892.49	
	1460	1+460.0	5404331.16	392892.65	
	1480	1+480.0	5404311.16	392892.82	
	1500	1+500.0	5404291.16	392892.99	
	1520	1+520.0	5404271.16	392893.15	
	1540	1+540.0	5404251.16	392893.32	
	1560	1+560.0	5404231.16	392893.48	

	1580	1+580.0	5404211.16	392893.65	
	1600	1+600.0	5404191.16	392893.82	
BTC	1615.31	1+615.31	5404175.85	392893.94	179° 31' 25.41"
	1620	1+620.0	5404171.16	392893.98	179° 29' 44.63"
	1640	1+640.0	5404151.16	392894.26	178° 44' 51.44"
	1660	1+660.0	5404131.18	392894.98	176° 58' 51.33"
	1680	1+680.0	5404111.24	392896.49	174° 11' 44.28"
BC	1690.31	1+690.31	5404101.00	392897.69	172° 21' 42.31"
	1700	1+700.0	5404091.42	392899.13	170° 30' 40.60"
	1720	1+720.0	5404071.81	392903.08	166° 41' 29.62"
	1740	1+740.0	5404052.52	392908.33	162° 52' 18.63"
	1760	1+760.0	5404033.62	392914.85	159° 3' 7.64"
	1780	1+780.0	5404015.19	392922.62	155° 13' 56.66"
	1800	1+800.0	5403997.32	392931.60	151° 24' 45.67"
	1820	1+820.0	5403980.09	392941.75	147° 35' 34.68"
EC	1824.9244	1+824.92440	5403975.96	392944.42	146° 39' 8.92"
	1840	1+840.0	5403963.56	392953.00	144° 3' 45.44"
	1860	1+860.0	5403947.65	392965.12	141° 31' 11.98"
	1880	1+880.0	5403932.18	392977.79	139° 59' 45.45"
	1899.92357	1+899.92357	5403917.00	392990.69	139° 29' 25.82"
ETC	1899.9244	1+899.92440	5403917.00	392990.69	139° 29' 25.82"

IP5 (Өнцөг)

Ангилал		Эргэлтийн муруй	I P координат	X	5403749.28
				Y	393133.98
Дирекцион	1	139° 29' 25.82"	Тэнхлэгийн гол цэгийн координат	X	5403577.98
	2	178° 35' 57.43"		Y	392686.69

A 1	233.0	A 2	233	I A	39° 6' 31.61"
L 1	120.64	L 2	120.64	R	450
X 1	120.43	X 2	120.43	D T	367.65
Y 1	5.38	Y 2	5.38	S D	0.00
T 1	0.13	T 2	0.13	SPX	5403738.92
Z 1	0	Z 2	0	SPY	393106.93
DR1	1.34678	DR2	1.34678	L c	186.52
XM1	60.285	XM2	60.285	W	160.31
D 1	220.59763	D 2	220.59763		

Ангилал	Байршил	X координат	Y координат
ВТС	1899.92	5403917.00	392990.69
В С	2020.57	5403821.94	393064.82
Е С	2207.08	5403649.00	393131.05
ЕТС	2327.73	5403528.75	393139.38

Ангилал	Байршил	ПК	Хкоординат	Үкоординат	Дирекцион
	1900	1+900.0	5403916.94	392990.74	139° 29' 25.83"
	1920	1+920.0	5403901.72	393003.71	139° 42' 11.51"
	1940	1+940.0	5403886.40	393016.57	140° 20' 16.95"
	1960	1+960.0	5403870.89	393029.20	141° 23' 42.14"
	1980	1+980.0	5403855.11	393041.49	142° 52' 27.09"
	2000	2+ 0.0	5403838.98	393053.30	144° 46' 31.79"
	2020	2+ 20.0	5403822.42	393064.51	147° 5' 56.25"
ВС	2020.56	2+ 20.5	5403821.94	393064.82	147° 10' 14.98"
	2040	2+ 40.0	5403805.39	393075.00	149° 38' 42.96"
	2060	2+ 60.0	5403787.91	393084.72	152° 11' 30.29"
	2080	2+ 80.0	5403770.02	393093.66	154° 44' 17.61"
	2100	2+100.0	5403751.75	393101.79	157° 17' 4.94"
	2120	2+120.0	5403733.13	393109.10	159° 49' 52.26"
	2140	2+140.0	5403714.21	393115.57	162° 22' 39.59"
	2160	2+160.0	5403695.02	393121.20	164° 55' 26.91"
	2180	2+180.0	5403675.60	393125.97	167° 28' 14.23"
	2200	2+200.0	5403655.99	393129.88	170° 1' 1.56"
ЕС	2207.08	2+207.0	5403649.00	393131.05	170° 55' 8.27"
	2220	2+220.0	5403636.22	393132.91	172° 28' 31.93"
	2240	2+240.0	5403616.35	393135.16	174° 32' 17.86"
	2260	2+260.0	5403596.42	393136.77	176° 10' 44.04"
	2280	2+280.0	5403576.45	393137.88	177° 23' 50.46"
	2300	2+300.0	5403556.46	393138.63	178° 11' 37.13"
	2320	2+320.0	5403536.47	393139.19	178° 34' 4.05"
ЕТС	2327.7	2+327.7	5403528.75	393139.38	178° 35' 57.43"

IP6 (Өнцөг)

Ангилал		Эргэлтийн муруй	I P координат	X	5402450.54
				Y	393165.74
Дирекцион	1	178° 35' 57.43"	Тэнхлэгийн гол цэгийн координат	X	5403265.36
	2	123° 44' 51.82"		Y	394646.27

A 1	100	A 2	100	I A	54° 51' 5.61"
L 1	6.67	L 2	6.67	R	1500.00
X 1	6.67	X 2	6.67	D T	1299.12
Y 1	0.00	Y 2	0.00	S D	296.81
T 1	0.00	T 2	0.00	SPX	5402542.12
Z 1	0.00	Z 2	0.00	SPY	393332.14
DR1	0.00	DR2	0.00	L c	1429.34
XM1	3.33	XM2	3.33	W	778.38
D 1	781.72	D 2	781.72		

Ангилал	Байршил	X координат	Y координат
BTC	2624.54	5403232.02	393146.63
B C	2631.20	5403225.36	393146.80
E C	4060.55	5402019.98	393810.19
ETC	4067.21	5402016.27	393815.73

Ангилал	Байршил	ПК	Хкоординат	Үкоординат	Дирекцион
	2340	2+340.0	5403516.47	393139.68	178° 35' 57.43"
	2360	2+360.0	5403496.48	393140.16	
	2380	2+380.0	5403476.49	393140.65	
	2400	2+400.0	5403456.49	393141.14	
	2420	2+420.0	5403436.50	393141.63	
	2440	2+440.0	5403416.50	393142.12	
	2460	2+460.0	5403396.51	393142.61	
	2480	2+480.0	5403376.52	393143.10	
	2500	2+500.0	5403356.52	393143.59	
	2520	2+520.0	5403336.53	393144.08	
	2540	2+540.0	5403316.53	393144.56	
	2560	2+560.0	5403296.54	393145.05	
	2580	2+580.0	5403276.55	393145.54	
	2600	2+600.0	5403256.55	393146.03	
	2620	2+620.0	5403236.56	393146.52	
BTC	2624.53	2+624.53	5403232.02	393146.63	178° 35' 57.43"
BC	2631.2	2+631.20	5403225.36	393146.80	178° 28' 19.06"
	2640	2+640.0	5403216.57	393147.06	178° 8' 9.33"
	2660	2+660.0	5403196.58	393147.84	177° 22' 19.13"
	2680	2+680.0	5403176.61	393148.89	176° 36' 28.93"
	2700	2+700.0	5403156.65	393150.21	175° 50' 38.73"

	2720	2+720.0	5403136.72	393151.79	175° 4' 48.54"
	2740	2+740.0	5403116.80	393153.64	174° 18' 58.34"
	2760	2+760.0	5403096.91	393155.75	173° 33' 8.14"
	2780	2+780.0	5403077.06	393158.13	172° 47' 17.94"
	2800	2+800.0	5403057.23	393160.77	172° 1' 27.75"
	2820	2+820.0	5403037.44	393163.68	171° 15' 37.55"
	2840	2+840.0	5403017.70	393166.85	170° 29' 47.35"
	2860	2+860.0	5402997.99	393170.29	169° 43' 57.15"
	2880	2+880.0	5402978.34	393173.98	168° 58' 6.96"
	2900	2+900.0	5402958.73	393177.94	168° 12' 16.76"
	2920	2+920.0	5402939.18	393182.16	167° 26' 26.56"
	2940	2+940.0	5402919.69	393186.64	166° 40' 36.36"
	2960	2+960.0	5402900.26	393191.38	165° 54' 46.17"
	2980	2+980.0	5402880.90	393196.37	165° 8' 55.97"
	3000	3+ 0.0	5402861.60	393201.63	164° 23' 5.77"
	3020	3+ 20.0	5402842.37	393207.14	163° 37' 15.57"
	3040	3+ 40.0	5402823.22	393212.91	162° 51' 25.38"
	3060	3+ 60.0	5402804.15	393218.93	162° 5' 35.18"
	3080	3+ 80.0	5402785.16	393225.21	161° 19' 44.98"
	3100	3+100.0	5402766.26	393231.73	160° 33' 54.78"
	3120	3+120.0	5402747.44	393238.51	159° 48' 4.59"
	3140	3+140.0	5402728.72	393245.55	159° 2' 14.39"
	3160	3+160.0	5402710.09	393252.82	158° 16' 24.19"
	3180	3+180.0	5402691.56	393260.35	157° 30' 34.00"
	3200	3+200.0	5402673.13	393268.13	156° 44' 43.80"
	3220	3+220.0	5402654.81	393276.14	155° 58' 53.60"
	3240	3+240.0	5402636.60	393284.41	155° 13' 3.40"
	3260	3+260.0	5402618.50	393292.91	154° 27' 13.21"
	3280	3+280.0	5402600.51	393301.66	153° 41' 23.01"
	3300	3+300.0	5402582.64	393310.64	152° 55' 32.81"
	3320	3+320.0	5402564.89	393319.86	152° 9' 42.61"
	3340	3+340.0	5402547.27	393329.32	151° 23' 52.42"
	3360	3+360.0	5402529.78	393339.01	150° 38' 2.22"
	3380	3+380.0	5402512.41	393348.93	149° 52' 12.02"
	3400	3+400.0	5402495.18	393359.09	149° 6' 21.82"
	3420	3+420.0	5402478.09	393369.47	148° 20' 31.63"
	3440	3+440.0	5402461.14	393380.08	147° 34' 41.43"
	3460	3+460.0	5402444.33	393390.92	146° 48' 51.23"
	3480	3+480.0	5402427.66	393401.97	146° 3' 1.03"

	3500	3+500.0	5402411.15	393413.25	145° 17' 10.84"
	3520	3+520.0	5402394.78	393424.75	144° 31' 20.64"
	3540	3+540.0	5402378.57	393436.47	143° 45' 30.44"
	3560	3+560.0	5402362.52	393448.40	142° 59' 40.24"
	3580	3+580.0	5402346.63	393460.54	142° 13' 50.05"
	3600	3+600.0	5402330.90	393472.90	141° 27' 59.85"
	3620	3+620.0	5402315.34	393485.46	140° 42' 9.65"
	3640	3+640.0	5402299.95	393498.23	139° 56' 19.45"
	3660	3+660.0	5402284.73	393511.20	139° 10' 29.26"
	3680	3+680.0	5402269.68	393524.38	138° 24' 39.06"
	3700	3+700.0	5402254.81	393537.75	137° 38' 48.86"
	3720	3+720.0	5402240.12	393551.33	136° 52' 58.67"
	3740	3+740.0	5402225.61	393565.09	136° 7' 8.47"
	3760	3+760.0	5402211.29	393579.05	135° 21' 18.27"
	3780	3+780.0	5402197.16	393593.20	134° 35' 28.07"
	3800	3+800.0	5402183.21	393607.54	133° 49' 37.88"
	3820	3+820.0	5402169.46	393622.06	133° 3' 47.68"
	3840	3+840.0	5402155.90	393636.76	132° 17' 57.48"
	3860	3+860.0	5402142.54	393651.64	131° 32' 7.28"
	3880	3+880.0	5402129.38	393666.70	130° 46' 17.09"
	3900	3+900.0	5402116.42	393681.93	130° 0' 26.89"
	3920	3+920.0	5402103.66	393697.34	129° 14' 36.69"
	3940	3+940.0	5402091.11	393712.91	128° 28' 46.49"
	3960	3+960.0	5402078.77	393728.65	127° 42' 56.30"
	3980	3+980.0	5402066.64	393744.55	126° 57' 6.10"
	4000	4+ 0.0	5402054.73	393760.62	126° 11' 15.90"
	4020	4+ 20.0	5402043.03	393776.84	125° 25' 25.70"
	4040	4+ 40.0	5402031.54	393793.21	124° 39' 35.51"
	4060	4+ 60.0	5402020.28	393809.74	123° 53' 45.31"
EC	4060.55	4+ 60.54	5402019.98	393810.19	123° 52' 30.19"
ETC	4067.21	4+ 67.21	5402016.27	393815.73	123° 44' 51.82"

IP7 (Өнцөг)

Ангилал		Эргэлтийн муруй	I P координат	X	5401603.70
				Y	394433.24
Дирекцион	1	123° 44' 51.82"	Тэнхлэгийн гол цэгийн координат	X	5401237.86
	2	144° 16' 36.65"		Y	394079.81
A 1	200	A 2	200	I A	20° 31' 44.83"

L 1	80	L 2	80	R	500
X 1	79.95	X 2	79.95	D T	1524.37
Y 1	2.13	Y 2	2.13	S D	612.02
T 1	0.08	T 2	0.08	SPX	5401597.46
Z 1	0	Z 2	0.00	SPY	394427.22
DR1	0.53	DR2	0.53	L c	99.15
XM1	39.99	XM2	39.99	W	90.64
D 1	130.63	D 2	130.63		

Ангилал	Байршил	X координат	Y координат
BTC	4679.23	5401676.27	394324.62
B C	4759.23	5401630.08	394389.91
E C	4858.38	5401561.30	394461.10
ETC	4938.38	5401497.64	394509.52

Ангилал	Байршил	ПК	Хкоординат	Ykоординат	Дирекцион
	4080	4+ 80.0	5402009.16	393826.36	123° 44' 51.82"
	4100	4+100.0	5401998.05	393842.99	
	4120	4+120.0	5401986.94	393859.62	
	4140	4+140.0	5401975.83	393876.25	
	4160	4+160.0	5401964.72	393892.88	
	4180	4+180.0	5401953.61	393909.51	
	4200	4+200.0	5401942.50	393926.14	
	4220	4+220.0	5401931.39	393942.77	
	4240	4+240.0	5401920.28	393959.40	
	4260	4+260.0	5401909.17	393976.03	
	4280	4+280.0	5401898.06	393992.66	
	4300	4+300.0	5401886.95	394009.29	
	4320	4+320.0	5401875.84	394025.92	
	4340	4+340.0	5401864.72	394042.55	
	4360	4+360.0	5401853.61	394059.18	
	4380	4+380.0	5401842.50	394075.81	
	4400	4+400.0	5401831.39	394092.44	
	4420	4+420.0	5401820.28	394109.07	
	4440	4+440.0	5401809.17	394125.70	
	4460	4+460.0	5401798.06	394142.33	
	4480	4+480.0	5401786.95	394158.96	
	4500	4+500.0	5401775.84	394175.59	
	4520	4+520.0	5401764.73	394192.22	

	4540	4+540.0	5401753.62	394208.85	
	4560	4+560.0	5401742.51	394225.48	
	4580	4+580.0	5401731.40	394242.11	
	4600	4+600.0	5401720.28	394258.74	
	4620	4+620.0	5401709.17	394275.37	
	4640	4+640.0	5401698.06	394292.00	
	4660	4+660.0	5401686.95	394308.63	
BTC	4679.23	4+679.23	5401676.27	394324.62	123° 44' 51.82"
	4680	4+680.0	5401675.84	394325.26	123° 44' 53.33"
	4700	4+700.0	5401664.70	394341.87	124° 3' 23.66"
	4720	4+720.0	5401653.39	394358.36	124° 56' 16.63"
	4740	4+740.0	5401641.74	394374.62	126° 23' 32.25"
BC	4759.23	4+759.23	5401630.08	394389.91	128° 19' 53.00"
	4760	4+760.0	5401629.60	394390.51	128° 25' 9.00"
	4780	4+780.0	5401616.87	394405.93	130° 42' 39.59"
	4800	4+800.0	5401603.52	394420.83	133° 0' 10.19"
	4820	4+820.0	5401589.59	394435.18	135° 17' 40.78"
	4840	4+840.0	5401575.10	394448.96	137° 35' 11.37"
EC	4858.38	4+858.38	5401561.30	394461.10	139° 41' 35.47"
	4860	4+860.0	5401560.07	394462.15	139° 52' 35.23"
	4880	4+880.0	5401544.55	394474.76	141° 50' 7.88"
	4900	4+900.0	5401528.66	394486.91	143° 13' 17.87"
	4920	4+920.0	5401512.55	394498.76	144° 2' 5.22"
ETC	4938.38	4+938.38	5401497.64	394509.52	144° 16' 36.65"

IP8 (Өнцөг)

Ангилал		Эргэлтийн муруй	I P координат	X	5400667.10
				Y	395106.83
Дирекцион	1	144° 16' 36.65"	Тэнхлэгийн гол цэгийн координат	X	5401159.02
	2	127° 40' 8.18"		Y	395615.74

A 1	235	A 2	235.00	I A	16° 36' 28.47"
L 1	78.89	L 2	78.89	R	700.00
X 1	78.87	X 2	78.87	D T	1153.66
Y 1	1.48	Y 2	1.48	S D	881.36
T 1	0.06	T 2	0.06	SPX	5400672.52
Z 1	0.00	Z 2	0.00	SPY	395112.43
DR1	0.37	DR2	0.37	L c	124.01
XM1	39.44	XM2	39.44	W	102.22

D 1	141.66	D 2	141.66		

Ангилал	Байршил	X координат	Y координат
BTC	5819.74	5400782.11	395024.11
B C	5898.64	5400718.95	395071.37
E C	6022.65	5400629.90	395157.44
ETC	6101.54	5400580.53	395218.96

Ангилал	Байршил	ПК	Хкоординат	Үкоординат	Дирекцион
	4940	4+940.0	5401496.33	394510.46	144° 16' 36.65"
	4960	4+960.0	5401480.09	394522.14	
	4980	4+980.0	5401463.86	394533.81	
	5000	5+ 0.0	5401447.62	394545.49	
	5020	5+ 20.0	5401431.38	394557.17	
	5040	5+ 40.0	5401415.14	394568.85	
	5060	5+ 60.0	5401398.91	394580.52	
	5080	5+ 80.0	5401382.67	394592.20	
	5100	5+100.0	5401366.43	394603.88	
	5120	5+120.0	5401350.20	394615.56	
	5140	5+140.0	5401333.96	394627.23	
	5160	5+160.0	5401317.72	394638.91	
	5180	5+180.0	5401301.49	394650.59	
	5200	5+200.0	5401285.25	394662.26	
	5220	5+220.0	5401269.01	394673.94	
	5240	5+240.0	5401252.77	394685.62	
	5260	5+260.0	5401236.54	394697.30	
	5280	5+280.0	5401220.30	394708.97	
	5300	5+300.0	5401204.06	394720.65	
	5320	5+320.0	5401187.83	394732.33	
	5340	5+340.0	5401171.59	394744.01	
	5360	5+360.0	5401155.35	394755.68	
	5380	5+380.0	5401139.12	394767.36	
	5400	5+400.0	5401122.88	394779.04	
	5420	5+420.0	5401106.64	394790.72	
	5440	5+440.0	5401090.41	394802.39	
	5460	5+460.0	5401074.17	394814.07	
	5480	5+480.0	5401057.93	394825.75	
	5500	5+500.0	5401041.69	394837.43	
	5520	5+520.0	5401025.46	394849.10	

	5540	5+540.0	5401009.22	394860.78	
	5560	5+560.0	5400992.98	394872.46	
	5580	5+580.0	5400976.75	394884.13	
	5600	5+600.0	5400960.51	394895.81	
	5620	5+620.0	5400944.27	394907.49	
	5640	5+640.0	5400928.04	394919.17	
	5660	5+660.0	5400911.80	394930.84	
	5680	5+680.0	5400895.56	394942.52	
	5700	5+700.0	5400879.32	394954.20	
	5720	5+720.0	5400863.09	394965.88	
	5740	5+740.0	5400846.85	394977.55	
	5760	5+760.0	5400830.61	394989.23	
	5780	5+780.0	5400814.38	395000.91	
	5800	5+800.0	5400798.14	395012.59	
BTC	5819.74	5+819.74	5400782.11	395024.11	144° 16' 36.65"
	5820	5+820.0	5400781.90	395024.26	144° 16' 36.53"
	5840	5+840.0	5400765.68	395035.96	144° 3' 50.35"
	5860	5+860.0	5400749.54	395047.78	143° 26' 10.17"
	5880	5+880.0	5400733.58	395059.83	142° 23' 36.00"
BC	5898.6	5+898.63	5400718.95	395071.37	141° 2' 53.21"
	5900.0	5+900.0	5400717.89	395072.22	140° 56' 11.30"
	5920.0	5+920.0	5400702.54	395085.05	139° 17' 58.02"
	5940.0	5+940.0	5400687.57	395098.30	137° 39' 44.74"
	5960.0	5+960.0	5400672.98	395111.98	136° 1' 31.46"
	5980.0	5+980.0	5400658.79	395126.07	134° 23' 18.18"
	6000.0	6+ 0.0	5400645.00	395140.56	132° 45' 4.90"
	6020.0	6+ 20.0	5400631.64	395155.44	131° 6' 51.62"
EC	6022.6	6+ 22.64	5400629.90	395157.44	130° 53' 51.62"
	6040.0	6+ 40.0	5400618.69	395170.69	129° 38' 0.69"
	6060.0	6+ 60.0	5400606.09	395186.21	128° 33' 50.67"
	6080.0	6+ 80.0	5400593.72	395201.93	127° 54' 34.64"
	6100.0	6+100.0	5400581.47	395217.74	127° 40' 12.61"
ETC	6101.5	6+101.53	5400580.53	395218.96	127° 40' 8.18"

IP9 (Өнцөг)

Ангилал		Эргэлтийн муруй	I P координат	X	5400488.67
				Y	395337.95
Дирекцион	1	127° 40' 8.18"	Тэнхлэгийн гол цэгийн координат	X	5400159.89
	2	152° 31' 47.19"		Y	394944.74

A 1	200	A 2	200	I A	24° 51' 39.01"
L 1	80	L 2	80	R	500.00
X 1	79.95	X 2	79.95	D T	291.98
Y 1	2.13	Y 2	2.13	S D	0.00
T 1	0.08	T 2	0.08	SPX	5400480.62
Z 1	0	Z 2	0	SPY	395328.32
DR1	0.53	DR2	0.53	L c	136.95
XM1	39.99	XM2	39.99	W	110.33
D 1	150.32	D 2	150.32		

Ангилал	Байршил	X координат	Y координат
BTC	6101.54	5400580.53	395218.96
B C	6181.54	5400529.99	395280.94
E C	6318.49	5400425.25	395368.52
ETC	6398.49	5400355.30	395407.29

Ангилал	Байршил	ПК	Хкоординат	Ykоординат	Дирекцион
BTC	6101.53	6+101.53	5400580.53	395218.9626	127° 40' 8.18"
	6120	6+120.0	5400569.229	395233.5587	127° 54' 46.80"
	6140	6+140.0	5400556.841	395249.26	128° 43' 41.95"
	6160	6+160.0	5400544.153	395264.7199	130° 6' 59.75"
	6180	6+180.0	5400531.02	395279.802	132° 4' 40.20"
BC	6181.53	6+181.53	5400529.986	395280.9434	132° 15' 9.36"
	6200	6+200.0	5400517.324	395294.3751	134° 22' 4.68"
	6220	6+220.0	5400503.057	395308.3889	136° 39' 35.27"
	6240	6+240.0	5400488.24	395321.821	138° 57' 5.87"
	6260	6+260.0	5400472.898	395334.6498	141° 14' 36.46"
	6280	6+280.0	5400457.056	395346.8548	143° 32' 7.05"
	6300	6+300.0	5400440.738	395358.4165	145° 49' 37.64"
EC	6318.49	6+318.49	5400425.251	395368.5179	147° 56' 46.00"
	6320	6+320.0	5400423.971	395369.3165	148° 7' 2.37"
	6340	6+340.0	5400406.802	395379.573	150° 4' 46.08"
	6360	6+360.0	5400389.34	395389.3233	151° 28' 7.14"
	6380	6+380.0	5400371.694	395398.7359	152° 17' 5.56"
ETC	6398.49	6+398.49	5400355.3	395407.2892	152° 31' 47.19"

IP10 (Өнцөг)					
Ангилал		Эргэлтийн муруй	I P координат	X	5399411.865
				Y	395897.7875
Дирекцион	1	152° 31' 47.19"	Тэнхлэгийн гол цэгийн координат	X	5399334.844
	2	190° 46' 36.81"		Y	395372.8255
A 1	250	A 2	250	I A	38° 14' 49.62"
L 1	125	L 2	125	R	500
X 1	124.80	X 2	124.805	D T	1213.64
Y 1	5.20	Y 2	5.203	S D	827.03
T 1	0.125	T 2	0.125	SPX	5399407.43
Z 1	0	Z 2	0.000	SPY	395867.53
DR1	1.30	DR2	1.301	L c	208.77
XM1	62.47	XM2	62.467	W	173.82
D 1	236.29	D 2	236.289		
Ангилал	Байршил	X координат	Y координат		
BTC	7225.53	5399621.51	395788.79		
B C	7350.53	5399508.38	395841.75		
E C	7559.30	5399303.32	395871.83		
ETC	7684.30	5399179.74	395853.60		
Ангилал	Байршил	ПК	Хкоординат	Укоординат	Дирекцион
	6400	6+400.0	5400353.96	395407.99	152° 31' 47.19"
	6420	6+420.0	5400336.22	395417.21	
	6440	6+440.0	5400318.47	395426.44	
	6460	6+460.0	5400300.73	395435.66	
	6480	6+480.0	5400282.98	395444.89	
	6500	6+500.0	5400265.24	395454.11	
	6520	6+520.0	5400247.49	395463.34	
	6540	6+540.0	5400229.75	395472.57	
	6560	6+560.0	5400212.00	395481.79	
	6580	6+580.0	5400194.26	395491.02	
	6600	6+600.0	5400176.51	395500.24	
	6620	6+620.0	5400158.77	395509.47	
	6640	6+640.0	5400141.02	395518.69	
	6660	6+660.0	5400123.28	395527.92	

	6680	6+680.0	5400105.53	395537.15	
	6700	6+700.0	5400087.79	395546.37	
	6720	6+720.0	5400070.04	395555.60	
	6740	6+740.0	5400052.30	395564.82	
	6760	6+760.0	5400034.55	395574.05	
	6780	6+780.0	5400016.81	395583.27	
	6800	6+800.0	5399999.06	395592.50	
	6820	6+820.0	5399981.32	395601.73	
	6840	6+840.0	5399963.57	395610.95	
	6860	6+860.0	5399945.83	395620.18	
	6880	6+880.0	5399928.08	395629.40	
	6900	6+900.0	5399910.34	395638.63	
	6920	6+920.0	5399892.59	395647.85	
	6940	6+940.0	5399874.85	395657.08	
	6960	6+960.0	5399857.10	395666.31	
	6980	6+980.0	5399839.36	395675.53	
	7000	7+ 0.0	5399821.61	395684.76	
	7020	7+ 20.0	5399803.87	395693.98	
	7040	7+ 40.0	5399786.12	395703.21	
	7060	7+ 60.0	5399768.38	395712.43	
	7080	7+ 80.0	5399750.63	395721.66	
	7100	7+100.0	5399732.89	395730.89	
	7120	7+120.0	5399715.14	395740.11	
	7140	7+140.0	5399697.40	395749.34	
	7160	7+160.0	5399679.65	395758.56	
	7180	7+180.0	5399661.91	395767.79	
	7200	7+200.0	5399644.16	395777.02	
	7220	7+220.0	5399626.42	395786.24	
BTC	7225.5	7+225.52	5399621.51	395788.79	152° 31' 47.19"
	7240	7+240.0	5399608.67	395795.46	152° 37' 32.87"
	7260	7+260.0	5399590.88	395804.60	153° 4' 28.25"
	7280	7+280.0	5399572.98	395813.53	153° 53' 23.73"
	7300	7+300.0	5399554.94	395822.16	155° 4' 19.30"
	7320	7+320.0	5399536.70	395830.35	156° 37' 14.97"
	7340	7+340.0	5399518.21	395837.99	158° 32' 10.73"
BC	7350.5	7+350.52	5399508.38	395841.75	159° 41' 30.29"
	7360	7+360.0	5399499.46	395844.95	160° 46' 38.49"
	7380	7+380.0	5399480.45	395851.15	163° 4' 9.08"
	7400	7+400.0	5399461.21	395856.59	165° 21' 39.67"

	7420	7+420.0	5399441.76	395861.26	167° 39' 10.26"
	7440	7+440.0	5399422.14	395865.15	169° 56' 40.86"
	7460	7+460.0	5399402.39	395868.24	172° 14' 11.45"
	7480	7+480.0	5399382.52	395870.55	174° 31' 42.04"
	7500	7+500.0	5399362.58	395872.06	176° 49' 12.63"
	7520	7+520.0	5399342.59	395872.77	179° 6' 43.22"
	7540	7+540.0	5399322.59	395872.68	181° 24' 13.82"
EC	7559.2	7+559.29	5399303.32	395871.83	183° 36' 53.71"
	7560	7+560.0	5399302.62	395871.79	183° 41' 43.59"
	7580	7+580.0	5399282.69	395870.12	185° 47' 27.62"
	7600	7+600.0	5399262.82	395867.79	187° 31' 11.56"
	7620	7+620.0	5399243.03	395864.93	188° 52' 55.40"
	7640	7+640.0	5399223.30	395861.66	189° 52' 39.15"
	7660	7+660.0	5399203.62	395858.11	190° 30' 22.81"
	7680	7+680.0	5399183.96	395854.41	190° 46' 6.37"
ETC	7684.29	7+684.29	5399179.74	395853.60	190° 46' 36.81"

IP11 (Өнцөг)

Ангилал		Эргэлтийн муруй	I P координат	X	5398789.67
				Y	395779.36
Дирекцион	1	190° 46' 36.81"	Тэнхлэгийн гол цэгийн координат	X	5398873.38
	2	149° 14' 31.41"		Y	396254.56

A 1	225.00	A 2	225.00	I A	41° 32' 5.40"
L 1	112.50	L 2	112.50	R	450
X 1	112.32	X 2	112.32	D T	633.36
Y 1	4.68	Y 2	4.68	S D	169.76
T 1	0.13	T 2	0.13	SPX	5398795.31
Z 1	0.00	Z 2	0.00	SPY	395811.39
DR1	1.17	DR2	1.17	L c	213.71
XM1	56.22	XM2	56.22	W	171.09
D 1	227.31	D 2	227.31		

Ангилал	Байршил	X координат	Y координат
BTC	7854.06	5399012.97	395821.86
B C	7966.56	5398901.75	395805.46

Е С	8180.27	5398693.25	395842.19
ЕТС	8292.77	5398594.33	395895.61

Ангилал	Байршил	ПК	Хкоординат	Үкоординат	Дирекцион
	7700	7+700.0	5399164.31	395850.67	190° 46' 36.81"
	7720	7+720.0	5399144.67	395846.93	
	7740	7+740.0	5399125.02	395843.19	
	7760	7+760.0	5399105.37	395839.45	
	7780	7+780.0	5399085.73	395835.71	
	7800	7+800.0	5399066.08	395831.97	
	7820	7+820.0	5399046.43	395828.23	
	7840	7+840.0	5399026.78	395824.49	
ВТС	7854.05	7+854.05	5399012.97	395821.86	190° 46' 36.81"
	7860	7+860.0	5399007.14	395820.75	190° 45' 24.90"
	7880	7+880.0	5398987.48	395817.07	190° 23' 45.88"
	7900	7+900.0	5398967.78	395813.59	189° 34' 57.12"
	7920	7+920.0	5398948.03	395810.46	188° 18' 58.61"
	7940	7+940.0	5398928.20	395807.85	186° 35' 50.35"
	7960	7+960.0	5398908.30	395805.92	184° 25' 32.35"
ВС	7966.55	7+966.55	5398901.75	395805.46	183° 36' 53.71"
	7980	7+980.0	5398888.33	395804.81	181° 54' 12.66"
	8000	8+ 0.0	5398868.33	395804.59	179° 21' 25.33"
	8020	8+ 20.0	5398848.35	395805.26	176° 48' 38.01"
	8040	8+ 40.0	5398828.41	395806.82	174° 15' 50.68"
	8060	8+ 60.0	5398808.56	395809.26	171° 43' 3.36"
	8080	8+ 80.0	5398788.84	395812.58	169° 10' 16.03"
	8100	8+100.0	5398769.28	395816.77	166° 37' 28.71"
	8120	8+120.0	5398749.94	395821.83	164° 4' 41.38"
	8140	8+140.0	5398730.83	395827.74	161° 31' 54.06"
	8160	8+160.0	5398712.01	395834.49	158° 59' 6.73"
	8180	8+180.0	5398693.50	395842.08	156° 26' 19.41"
ЕС	8180.27	8+180.27	5398693.25	395842.19	156° 24' 14.51"
	8200	8+200.0	5398675.34	395850.45	154° 6' 44.90"
	8220	8+220.0	5398657.50	395859.49	152° 14' 19.99"
	8240	8+240.0	5398639.93	395869.04	150° 49' 4.83"
	8260	8+260.0	5398622.56	395878.95	149° 50' 59.42"
	8280	8+280.0	5398605.31	395889.08	149° 20' 3.75"
	8292.77	8+292.77	5398594.33	395895.61	149° 14' 31.41"

ETC	8292.77	8+292.77	5398594.33	395895.61	149° 14' 31.41"

IP12 (Өнцөг)

Ангилал		Эргэлтийн муруй	I P координат	X	5398458.41
				Y	395976.50
Дирекцион	1	149° 14' 31.41"	Тэнхлэгийн гол цэгийн координат	X	5398151.48
	2	166° 10' 24.37"		Y	395227.84

A 1	250	A 2	250	I A	16° 55' 52.96"
L 1	78.125	L 2	78.13	R	800
X 1	78.106	X 2	78.11	D T	385.49
Y 1	1.271	Y 2	1.27	S D	0.00
T 1	0.049	T 2	0.05	SPX	5398454.94
Z 1	0	Z 2	0.00	SPY	395968.05
DR1	0.32	DR2	0.32	L c	158.28
XM1	39.06	XM2	39.06	W	119.12
D 1	158.18	D 2	158.18		

Ангилал	Байршил	X координат	Y координат
BTC	8292.77	5398594.33	395895.61
B C	8370.90	5398526.57	395934.46
E C	8529.18	5398380.35	395994.40
ETC	8607.30	5398304.81	396014.30

Ангилал	Байршил	ПК	Хкоординат	Ykоординат	Дирекцион
	8300	8+300.0	5398588.12	395899.30	149° 15' 57.60"
	8320	8+320.0	5398570.91	395909.49	149° 34' 54.70"
	8340	8+340.0	5398553.61	395919.52	150° 15' 51.89"
	8360	8+360.0	5398536.16	395929.29	151° 18' 49.18"
BC	8370.89	8+370.89	5398526.57	395934.46	152° 2' 22.93"
	8380	8+380.0	5398518.50	395938.68	152° 41' 29.84"
	8400	8+400.0	5398500.62	395947.63	154° 7' 26.46"
	8420	8+420.0	5398482.52	395956.14	155° 33' 23.08"
	8440	8+440.0	5398464.21	395964.18	156° 59' 19.70"
	8460	8+460.0	5398445.70	395971.77	158° 25' 16.32"
	8480	8+480.0	5398427.01	395978.89	159° 51' 12.94"
	8500	8+500.0	5398408.15	395985.55	161° 17' 9.56"
	8520	8+520.0	5398389.13	395991.73	162° 43' 6.18"

EC	8529.17	8+529.17	5398380.35	395994.40	163° 22' 32.85"
	8540	8+540.0	5398369.96	395997.43	164° 5' 49.59"
	8560	8+560.0	5398350.68	396002.72	165° 8' 51.93"
	8580	8+580.0	5398331.31	396007.73	165° 49' 54.18"
	8600	8+600.0	5398311.91	396012.56	166° 8' 56.34"
ETC	8607.3	8+607.30	5398304.81	396014.30	166° 10' 24.37"
IP13 (Өнцөг)					
Ангилал		Эргэлтийн муруй	I P координат	X	5397696.84
				Y	396163.93
Дирекцион	1	166° 10' 24.37"	Тэнхлэгийн гол цэгийн координат	X	5397752.18
	2	213° 14' 44.93"		Y	395840.56
A 1	150	A 2	150	I A	47° 4' 20.56"
L 1	75	L 2	75	R	300
X 1	74.88	X 2	74.88	D T	784.29
Y 1	3.12	Y 2	3.12	S D	457.62
T 1	0.125	T 2	0.125	SPX	5397701.58
Z 1	0	Z 2	0	SPY	396136.26
DR1	0.78	DR2	0.78	L c	171.47
XM1	37.48	XM2	37.48	W	131.01
D 1	168.49	D 2	168.49		

Ангилал	Байршил	X координат	Y координат
BTC	9064.93	5397860.45	396123.67
B C	9139.93	5397786.99	396138.53
E C	9311.40	5397620.27	396110.00
ETC	9386.40	5397555.93	396071.56

Ангилал	Байршил	ПК	Хкоординат	Үкоординат	Дирекцион
	8620	8+620.0	5398292.48	396017.34	166° 10' 24.37"
	8640	8+640.0	5398273.06	396022.12	
	8660	8+660.0	5398253.64	396026.90	
	8680	8+680.0	5398234.22	396031.68	
	8700	8+700.0	5398214.80	396036.46	
	8720	8+720.0	5398195.38	396041.24	
	8740	8+740.0	5398175.96	396046.02	
	8760	8+760.0	5398156.54	396050.80	
	8780	8+780.0	5398137.12	396055.57	

	8800	8+800.0	5398117.70	396060.35	
	8820	8+820.0	5398098.28	396065.13	
	8840	8+840.0	5398078.86	396069.91	
	8860	8+860.0	5398059.44	396074.69	
	8880	8+880.0	5398040.02	396079.47	
	8900	8+900.0	5398020.60	396084.25	
	8920	8+920.0	5398001.18	396089.03	
	8940	8+940.0	5397981.76	396093.81	
	8960	8+960.0	5397962.34	396098.59	
	8980	8+980.0	5397942.92	396103.37	
	9000	9+ 0.0	5397923.50	396108.15	
	9020	9+ 20.0	5397904.08	396112.93	
	9040	9+ 40.0	5397884.65	396117.71	
	9060	9+ 60.0	5397865.23	396122.49	
BTC	9064.92	9+ 64.92	5397860.45	396123.67	166° 10' 24.37"
	9080	9+ 80.0	5397845.81	396127.25	166° 27' 45.95"
	9100	9+100.0	5397826.32	396131.74	167° 44' 23.25"
	9120	9+120.0	5397806.70	396135.62	170° 2' 7.48"
BC	9139.92	9+139.92	5397786.99	396138.53	173° 20' 7.47"
	9140	9+140.0	5397786.92	396138.54	173° 20' 58.61"
	9160	9+160.0	5397766.99	396140.19	177° 10' 9.60"
	9180	9+180.0	5397747.00	396140.51	180° 59' 20.58"
	9200	9+200.0	5397727.03	396139.50	184° 48' 31.57"
	9220	9+220.0	5397707.17	396137.16	188° 37' 42.56"
	9240	9+240.0	5397687.51	396133.51	192° 26' 53.55"
	9260	9+260.0	5397668.14	396128.55	196° 16' 4.53"
	9280	9+280.0	5397649.14	396122.31	200° 5' 15.52"
	9300	9+300.0	5397630.60	396114.82	203° 54' 26.51"
EC	9311.39	9+311.39	5397620.27	396110.00	206° 5' 1.83"
	9320	9+320.0	5397612.60	396106.12	207° 37' 58.17"
	9340	9+340.0	5397595.13	396096.37	210° 30' 18.19"
	9360	9+360.0	5397578.08	396085.92	212° 21' 31.27"
	9380	9+380.0	5397561.28	396075.07	213° 11' 37.42"
ETC	9386.39	9+386.39	5397555.93	396071.56	213° 14' 44.93"

IP14 (Өнцөг)

Ангилал		Эргэлтийн муруй	I P координат	X	5397142.20
				Y	395800.35
Дирекцион	1	213° 14' 44.93"	Тэнхлэгийн	X	5397058.90

	2	177° 18' 1.33"	гол цэгийн координат	Y	396105.39
A 1	150	A 2	150	I A	35° 56' 43.61"
L 1	75	L 2	75	R	300
X 1	74.8829	X 2	74.8829	D T	663.19
Y 1	3.12151	Y 2	3.12151	S D	359.65
T 1	0.125	T 2	0.125	SPX	5397137.93
Z 1	0	Z 2	0	SPY	395815.99
DR1	0.78081	DR2	0.78081	L c	113.21
XM1	37.48048	XM2	37.48048	W	97.57
D 1	135.0518	D 2	135.0518		

Ангилал	Байршил	X координат	Y координат
BTC	9746.05	5397255.15	395874.39
B C	9821.05	5397190.81	395835.95
E C	9934.26	5397082.24	395806.30
ETC	10009.26	5397007.30	395806.71

Ангилал	Байршил	ПК	Хкоординат	Үкоординат	Дирекцион
	9400	9+400.0	5397544.55	396064.10	213° 14' 44.93"
	9420	9+420.0	5397527.83	396053.14	
	9440	9+440.0	5397511.10	396042.17	
	9460	9+460.0	5397494.37	396031.21	
	9480	9+480.0	5397477.65	396020.25	
	9500	9+500.0	5397460.92	396009.28	
	9520	9+520.0	5397444.20	395998.32	
	9540	9+540.0	5397427.47	395987.35	
	9560	9+560.0	5397410.74	395976.39	
	9580	9+580.0	5397394.02	395965.42	
	9600	9+600.0	5397377.29	395954.46	
	9620	9+620.0	5397360.56	395943.49	
	9640	9+640.0	5397343.84	395932.53	
	9660	9+660.0	5397327.11	395921.56	
	9680	9+680.0	5397310.38	395910.60	
	9700	9+700.0	5397293.66	395899.63	
	9720	9+720.0	5397276.93	395888.67	
	9740	9+740.0	5397260.20	395877.71	
BTC	9746.04	9+746.04	5397255.15	395874.39	213° 14' 44.93"

	9760	9+760.0	5397243.47	395866.76	212° 59' 52.52"
	9780	9+780.0	5397226.59	395856.02	211° 46' 40.76"
	9800	9+800.0	5397209.41	395845.80	209° 32' 22.07"
	9820	9+820.0	5397191.75	395836.41	206° 16' 56.45"
BC	9821.04	9+821.04	5397190.81	395835.95	206° 5' 1.83"
	9840	9+840.0	5397173.53	395828.16	202° 27' 50.48"
	9860	9+860.0	5397154.81	395821.14	198° 38' 39.49"
	9880	9+880.0	5397135.66	395815.38	194° 49' 28.51"
	9900	9+900.0	5397116.17	395810.91	191° 0' 17.52"
	9920	9+920.0	5397096.43	395807.75	187° 11' 6.53"
EC	9934.25	9+934.25	5397082.24	395806.30	184° 27' 44.43"
	9940	9+940.0	5397076.51	395805.91	183° 24' 26.74"
	9960	9+960.0	5397056.53	395805.28	180° 23' 22.26"
	9980	9+980.0	5397036.53	395805.52	178° 23' 24.70"
	10000	10+ 0.0	5397016.54	395806.28	177° 24' 34.08"
ETC	10009.25	10+ 9.25	5397007.30	395806.71	177° 18' 1.33"

IP15 (Өнцөг)

Ангилал		Эргэлтийн муруй	I P координат	X	5396894.07
				Y	395812.05
Дирекцион	1	177° 18' 1.33"	Тэнхлэгийн гол цэгийн координат	X	5396961.33
	2	201° 36' 24.51"		Y	395408.13

A 1	147	A 2	147	I A	24° 18' 23.18"
L 1	54.02	L 2	54.0225	R	400
X 1	54.00	X 2	53.99787	D T	248.40
Y 1	1.22	Y 2	1.21562	S D	0.14
T 1	0.07	T 2	0.06753	SPX	5396895.63
Z 1	0	Z 2	0	SPY	395802.70
DR1	0.30	DR2	0.30395	L c	115.67
XM1	27.01	XM2	27.00714	W	86.21
D 1	113.21	D 2	113.21387		

Ангилал	Байршил	X координат	Y координат
BTC	10009.40	5397007.16	395806.72
B C	10063.42	5396953.16	395808.05
E C	10179.09	5396839.46	395789.11

ETC	10233.11	5396788.81	395770.36

Ангилал	Байршил	ПК	Хкоординат	Үкоординат	Дирекцион
BTC	10009.39	10+ 9.39	5397007.16	395806.72	177° 18' 1.33"
	10020	10+ 20.0	5396996.57	395807.21	177° 26' 58.02"
	10040	10+ 40.0	5396976.58	395807.94	178° 32' 31.51"
	10060	10+ 60.0	5396956.58	395808.10	180° 41' 43.13"
BC	10063.41	10+ 63.4	5396953.16	395808.05	181° 10' 10.00"
	10080	10+ 80.0	5396936.60	395807.37	183° 32' 40.61"
	10100	10+100.0	5396916.67	395805.63	186° 24' 33.85"
	10120	10+120.0	5396896.86	395802.90	189° 16' 27.09"
	10140	10+140.0	5396877.21	395799.19	192° 8' 20.33"
	10160	10+160.0	5396857.77	395794.49	195° 0' 13.57"
EC	10179.08	10+179.08	5396839.46	395789.11	197° 44' 15.83"
	10180	10+180.0	5396838.59	395788.84	197° 52' 2.83"
	10200	10+200.0	5396819.70	395782.29	200° 9' 12.64"
	10220	10+220.0	5396801.01	395775.17	201° 22' 44.33"
ETC	10233.1	10+233.1	5396788.81	395770.36	201° 36' 24.51"

IP16 (Өнцөг)

Ангилал		Эргэлтийн муруй	I P координат	X	5395552.55
				Y	395280.72
Дирекцион	1	201° 36' 24.51"	Тэнхлэгийн гол цэгийн координат	X	5395580.02
	2	154° 47' 24.15"		Y	396154.30

A 1	400	A 2	400	I A	46° 49' 0.36"
L 1	200	L 2	200	R	800.00
X 1	199.69	X 2	199.68773	D T	1442.91
Y 1	8.32	Y 2	8.32404	S D	882.52
T 1	0.13	T 2	0.12500	SPX	5395554.87
Z 1	0.00	Z 2	0	SPY	395354.70
DR1	2.08	DR2	2.08217	L c	453.69
XM1	99.95	XM2	99.94794	W	347.23
D 1	447.18	D 2	447.17922		

Ангилал	Байршил	X координат	Y координат
BTC	11115.63	5395968.30	395445.39

B C	11315.63	5395779.58	395379.59
E C	11769.32	5395332.17	395393.67
ETC	11969.32	5395147.96	395471.19

Ангилал	Байршил	ПК	Хкоординат	Үкоординат	Дирекцион
	10240	10+240.0	5396782.40	395767.82	201° 36' 24.51"
	10260	10+260.0	5396763.81	395760.46	
	10280	10+280.0	5396745.22	395753.09	
	10300	10+300.0	5396726.62	395745.73	
	10320	10+320.0	5396708.03	395738.36	
	10340	10+340.0	5396689.43	395731.00	
	10360	10+360.0	5396670.84	395723.64	
	10380	10+380.0	5396652.24	395716.27	
	10400	10+400.0	5396633.65	395708.91	
	10420	10+420.0	5396615.05	395701.54	
	10440	10+440.0	5396596.46	395694.18	
	10460	10+460.0	5396577.86	395686.81	
	10480	10+480.0	5396559.27	395679.45	
	10500	10+500.0	5396540.67	395672.08	
	10520	10+520.0	5396522.08	395664.72	
	10540	10+540.0	5396503.48	395657.35	
	10560	10+560.0	5396484.89	395649.99	
	10580	10+580.0	5396466.30	395642.62	
	10600	10+600.0	5396447.70	395635.26	
	10620	10+620.0	5396429.11	395627.89	
	10640	10+640.0	5396410.51	395620.53	
	10660	10+660.0	5396391.92	395613.16	
	10680	10+680.0	5396373.32	395605.80	
	10700	10+700.0	5396354.73	395598.44	
	10720	10+720.0	5396336.13	395591.07	
	10740	10+740.0	5396317.54	395583.71	
	10760	10+760.0	5396298.94	395576.34	
	10780	10+780.0	5396280.35	395568.98	
	10800	10+800.0	5396261.75	395561.61	
	10820	10+820.0	5396243.16	395554.25	
	10840	10+840.0	5396224.57	395546.88	
	10860	10+860.0	5396205.97	395539.52	
	10880	10+880.0	5396187.38	395532.15	

	10900	10+900.0	5396168.78	395524.79	
	10920	10+920.0	5396150.19	395517.42	
	10940	10+940.0	5396131.59	395510.06	
	10960	10+960.0	5396113.00	395502.69	
	10980	10+980.0	5396094.40	395495.33	
	11000	11+ 0.0	5396075.81	395487.97	
	11020	11+ 20.0	5396057.21	395480.60	
	11040	11+ 40.0	5396038.62	395473.24	
	11060	11+ 60.0	5396020.02	395465.87	
	11080	11+ 80.0	5396001.43	395458.51	
	11100	11+100.0	5395982.83	395451.14	
BTC	11115.63	11+115.63	5395968.30	395445.39	201° 36' 24.51"
	11120	11+120.0	5395964.24	395443.78	201° 36' 12.20"
	11140	11+140.0	5395945.64	395436.43	201° 30' 1.71"
	11160	11+160.0	5395927.02	395429.13	201° 15' 15.56"
	11180	11+180.0	5395908.35	395421.94	200° 51' 53.74"
	11200	11+200.0	5395889.63	395414.90	200° 19' 56.26"
	11220	11+220.0	5395870.84	395408.06	199° 39' 23.13"
	11240	11+240.0	5395851.96	395401.46	198° 50' 14.32"
	11260	11+260.0	5395832.98	395395.16	197° 52' 29.86"
	11280	11+280.0	5395813.89	395389.20	196° 46' 9.74"
	11300	11+300.0	5395794.68	395383.64	195° 31' 13.95"
BC	11315.63	11+315.63	5395779.58	395379.59	194° 26' 41.41"
	11320	11+320.0	5395775.35	395378.51	194° 7' 54.81"
	11340	11+340.0	5395755.89	395373.87	192° 41' 58.19"
	11360	11+360.0	5395736.33	395369.72	191° 16' 1.57"
	11380	11+380.0	5395716.67	395366.06	189° 50' 4.94"
	11400	11+400.0	5395696.92	395362.89	188° 24' 8.32"
	11420	11+420.0	5395677.10	395360.22	186° 58' 11.70"
	11440	11+440.0	5395657.22	395358.04	185° 32' 15.08"
	11460	11+460.0	5395637.29	395356.36	184° 6' 18.46"
	11480	11+480.0	5395617.33	395355.17	182° 40' 21.84"
	11500	11+500.0	5395597.34	395354.49	181° 14' 25.22"
	11520	11+520.0	5395577.34	395354.31	179° 48' 28.60"
	11540	11+540.0	5395557.34	395354.63	178° 22' 31.98"
	11560	11+560.0	5395537.36	395355.44	176° 56' 35.36"
	11580	11+580.0	5395517.41	395356.76	175° 30' 38.74"
	11600	11+600.0	5395497.49	395358.57	174° 4' 42.12"
	11620	11+620.0	5395477.62	395360.88	172° 38' 45.50"

	11640	11+640.0	5395457.82	395363.69	171° 12' 48.88"
	11660	11+660.0	5395438.10	395366.99	169° 46' 52.26"
	11680	11+680.0	5395418.46	395370.79	168° 20' 55.64"
	11700	11+700.0	5395398.92	395375.07	166° 54' 59.02"
	11720	11+720.0	5395379.50	395379.84	165° 29' 2.40"
	11740	11+740.0	5395360.21	395385.10	164° 3' 5.78"
	11760	11+760.0	5395341.05	395390.83	162° 37' 9.16"
EC	11769.31	11+769.31	5395332.17	395393.67	161° 57' 7.25"
	11780	11+780.0	5395322.04	395397.04	161° 12' 26.12"
	11800	11+800.0	5395303.18	395403.70	159° 55' 22.80"
	11820	11+820.0	5395284.46	395410.76	158° 46' 55.15"
	11840	11+840.0	5395265.88	395418.16	157° 47' 3.15"
	11860	11+860.0	5395247.43	395425.86	156° 55' 46.82"
	11880	11+880.0	5395229.08	395433.82	156° 13' 6.15"
	11900	11+900.0	5395210.82	395441.98	155° 39' 1.14"
	11920	11+920.0	5395192.63	395450.30	155° 13' 31.80"
	11940	11+940.0	5395174.49	395458.73	154° 56' 38.11"
	11960	11+960.0	5395156.39	395467.22	154° 48' 20.09"
ETC	11969.31	11+969.31	5395147.96	395471.19	154° 47' 24.15"

IP17 (Өнцөг)

Ангилал		Эргэлтийн муруй	I P координат	X	5394435.97
				Y	395806.38
Дирекцион	1	154° 47' 24.15"	Тэнхлэгийн гол цэгийн координат	X	5394479.74
	2	211° 59' 6.75"		Y	395066.83

A 1	235	A 2	235	I A	57° 11' 42.60"
L 1	84.96	L 2	84.96	R	650.00
X 1	84.93	X 2	84.93	D T	1234.12
Y 1	1.85	Y 2	1.85	S D	389.86
T 1	0.07	T 2	0.07	SPX	5394441.34
Z 1	0	Z 2	0	SPY	395715.69
DR1	0.46	DR2	0.46	L c	563.90
XM1	42.47	XM2	42.47	W	354.61
D 1	397.08	D 2	397.08		

Ангилал	Байршил	X координат	Y координат
BTC	12359.18	5394795.23	395637.25

В С	12444.14	5394717.61	395671.74
Е С	13008.04	5394172.18	395639.46
ЕТС	13093.00	5394099.17	395596.04

Ангилал	Байршил	ПК	Хкоординат	Укоординат	Дирекцион
	11980	11+980.0	5395138.29	395475.74	154° 47' 24.15"
	12000	12+ 0.0	5395120.20	395484.26	
	12020	12+ 20.0	5395102.10	395492.78	
	12040	12+ 40.0	5395084.01	395501.30	
	12060	12+ 60.0	5395065.91	395509.81	
	12080	12+ 80.0	5395047.82	395518.33	
	12100	12+100.0	5395029.72	395526.85	
	12120	12+120.0	5395011.63	395535.37	
	12140	12+140.0	5394993.53	395543.89	
	12160	12+160.0	5394975.44	395552.41	
	12180	12+180.0	5394957.34	395560.93	
	12200	12+200.0	5394939.25	395569.45	
	12220	12+220.0	5394921.15	395577.96	
	12240	12+240.0	5394903.06	395586.48	
	12260	12+260.0	5394884.96	395595.00	
	12280	12+280.0	5394866.87	395603.52	
	12300	12+300.0	5394848.77	395612.04	
	12320	12+320.0	5394830.68	395620.56	
	12340	12+340.0	5394812.58	395629.08	
ВТС	12359.17	12+359.17	5394795.23	395637.25	154° 47' 24.15"
	12360	12+360.0	5394794.49	395637.60	154° 47' 25.41"
	12380	12+380.0	5394776.38	395646.09	155° 0' 53.84"
	12400	12+400.0	5394758.21	395654.45	155° 39' 16.25"
	12420	12+420.0	5394739.92	395662.53	156° 42' 32.67"
	12440	12+440.0	5394721.45	395670.22	158° 10' 43.08"
ВС	12444.13	12+444.13	5394717.61	395671.74	158° 32' 4.59"
	12460	12+460.0	5394702.78	395677.37	159° 55' 57.69"
	12480	12+480.0	5394683.89	395683.94	161° 41' 44.30"
	12500	12+500.0	5394664.81	395689.93	163° 27' 30.91"
	12520	12+520.0	5394645.55	395695.33	165° 13' 17.52"
	12540	12+540.0	5394626.13	395700.13	166° 59' 4.13"
	12560	12+560.0	5394606.58	395704.33	168° 44' 50.74"
	12580	12+580.0	5394586.91	395707.93	170° 30' 37.35"

	12600	12+600.0	5394567.14	395710.93	172° 16' 23.95"
	12620	12+620.0	5394547.28	395713.31	174° 2' 10.56"
	12640	12+640.0	5394527.36	395715.08	175° 47' 57.17"
	12660	12+660.0	5394507.39	395716.24	177° 33' 43.78"
	12680	12+680.0	5394487.40	395716.78	179° 19' 30.39"
	12700	12+700.0	5394467.40	395716.71	181° 5' 17.00"
	12720	12+720.0	5394447.41	395716.02	182° 51' 3.61"
	12740	12+740.0	5394427.46	395714.72	184° 36' 50.22"
	12760	12+760.0	5394407.55	395712.81	186° 22' 36.83"
	12780	12+780.0	5394387.71	395710.28	188° 8' 23.44"
	12800	12+800.0	5394367.96	395707.14	189° 54' 10.05"
	12820	12+820.0	5394348.31	395703.40	191° 39' 56.66"
	12840	12+840.0	5394328.79	395699.06	193° 25' 43.27"
	12860	12+860.0	5394309.41	395694.11	195° 11' 29.88"
	12880	12+880.0	5394290.20	395688.58	196° 57' 16.49"
	12900	12+900.0	5394271.16	395682.45	198° 43' 3.10"
	12920	12+920.0	5394252.32	395675.74	200° 28' 49.71"
	12940	12+940.0	5394233.69	395668.46	202° 14' 36.31"
	12960	12+960.0	5394215.30	395660.60	204° 0' 22.92"
	12980	12+980.0	5394197.16	395652.19	205° 46' 9.53"
	13000	13+ 0.0	5394179.28	395643.22	207° 31' 56.14"
EC	13008.03	13+ 8.03	5394172.18	395639.46	208° 14' 26.31"
	13020	13+ 20.0	5394161.69	395633.70	209° 13' 15.46"
	13040	13+ 40.0	5394144.36	395623.73	210° 31' 41.39"
	13060	13+ 60.0	5394127.21	395613.43	211° 25' 13.32"
	13080	13+ 80.0	5394110.20	395602.92	211° 53' 51.25"
ETC	13092.9	13+ 92.9	5394099.17	395596.04	211° 59' 6.75"

IP18 (Өнцөг)

Ангилал		Эргэлтийн муруй	I P координат	X	5392540.98
				Y	394622.94
Дирекцион	1	211° 59' 6.75"	Тэнхлэгийн гол цэгийн координат	X	5390863.22
	2	205° 11' 31.64"		Y	397701.62

I A	6° 47' 35.11"	R	3500	D T	2234.16
T L	207.73	S L	6.16	C L	414.97
S D	1629.35	SPX	5392538.04	SPY	394628.35

Ангилал	Байршил	X координат	Y координат
B C	14722.35	5392717.17	394732.97
E C	15137.32	5392353.02	394534.52

Ангилал	Байршил	ПК	Хкоординат	Үкоординат	Дирекцион
	13100	13+100.0	5394093.23	395592.33	211° 59' 6.75"
	13120	13+120.0	5394076.27	395581.74	
	13140	13+140.0	5394059.30	395571.15	
	13160	13+160.0	5394042.34	395560.55	
	13180	13+180.0	5394025.37	395549.96	
	13200	13+200.0	5394008.41	395539.36	
	13220	13+220.0	5393991.45	395528.77	
	13240	13+240.0	5393974.48	395518.18	
	13260	13+260.0	5393957.52	395507.58	
	13280	13+280.0	5393940.56	395496.99	
	13300	13+300.0	5393923.59	395486.39	
	13320	13+320.0	5393906.63	395475.80	
	13340	13+340.0	5393889.66	395465.21	
	13360	13+360.0	5393872.70	395454.61	
	13380	13+380.0	5393855.74	395444.02	
	13400	13+400.0	5393838.77	395433.42	
	13420	13+420.0	5393821.81	395422.83	
	13440	13+440.0	5393804.85	395412.24	
	13460	13+460.0	5393787.88	395401.64	
	13480	13+480.0	5393770.92	395391.05	
	13500	13+500.0	5393753.96	395380.45	
	13520	13+520.0	5393736.99	395369.86	
	13540	13+540.0	5393720.03	395359.27	
	13560	13+560.0	5393703.06	395348.67	
	13580	13+580.0	5393686.10	395338.08	
	13600	13+600.0	5393669.14	395327.48	
	13620	13+620.0	5393652.17	395316.89	
	13640	13+640.0	5393635.21	395306.30	
	13660	13+660.0	5393618.25	395295.70	
	13680	13+680.0	5393601.28	395285.11	
	13700	13+700.0	5393584.32	395274.51	
	13720	13+720.0	5393567.35	395263.92	
	13740	13+740.0	5393550.39	395253.33	

	13760	13+760.0	5393533.43	395242.73	
	13780	13+780.0	5393516.46	395232.14	
	13800	13+800.0	5393499.50	395221.54	
	13820	13+820.0	5393482.54	395210.95	
	13840	13+840.0	5393465.57	395200.36	
	13860	13+860.0	5393448.61	395189.76	
	13880	13+880.0	5393431.64	395179.17	
	13900	13+900.0	5393414.68	395168.57	
	13920	13+920.0	5393397.72	395157.98	
	13940	13+940.0	5393380.75	395147.39	
	13960	13+960.0	5393363.79	395136.79	
	13980	13+980.0	5393346.83	395126.20	
	14000	14+ 0.0	5393329.86	395115.60	
	14020	14+ 20.0	5393312.90	395105.01	
	14040	14+ 40.0	5393295.94	395094.42	
	14060	14+ 60.0	5393278.97	395083.82	
	14080	14+ 80.0	5393262.01	395073.23	
	14100	14+100.0	5393245.04	395062.63	
	14120	14+120.0	5393228.08	395052.04	
	14140	14+140.0	5393211.12	395041.44	
	14160	14+160.0	5393194.15	395030.85	
	14180	14+180.0	5393177.19	395020.26	
	14200	14+200.0	5393160.23	395009.66	
	14220	14+220.0	5393143.26	394999.07	
	14240	14+240.0	5393126.30	394988.47	
	14260	14+260.0	5393109.33	394977.88	
	14280	14+280.0	5393092.37	394967.29	
	14300	14+300.0	5393075.41	394956.69	
	14320	14+320.0	5393058.44	394946.10	
	14340	14+340.0	5393041.48	394935.50	
	14360	14+360.0	5393024.52	394924.91	
	14380	14+380.0	5393007.55	394914.32	
	14400	14+400.0	5392990.59	394903.72	
	14420	14+420.0	5392973.63	394893.13	
	14440	14+440.0	5392956.66	394882.53	
	14460	14+460.0	5392939.70	394871.94	
	14480	14+480.0	5392922.73	394861.35	
	14500	14+500.0	5392905.77	394850.75	
	14520	14+520.0	5392888.81	394840.16	

	14540	14+540.0	5392871.84	394829.56	
	14560	14+560.0	5392854.88	394818.97	
	14580	14+580.0	5392837.92	394808.38	
	14600	14+600.0	5392820.95	394797.78	
	14620	14+620.0	5392803.99	394787.19	
	14640	14+640.0	5392787.02	394776.59	
	14660	14+660.0	5392770.06	394766.00	
	14680	14+680.0	5392753.10	394755.41	
	14700	14+700.0	5392736.13	394744.81	
	14720	14+720.0	5392719.17	394734.22	
BC	14722.35	14+722.35	5392717.17	394732.97	211° 59' 6.75"
	14740	14+740.0	5392702.18	394723.66	211° 41' 46.71"
	14760	14+760.0	5392685.14	394713.20	211° 22' 8.05"
	14780	14+780.0	5392668.03	394702.84	211° 2' 29.40"
	14800	14+800.0	5392650.86	394692.58	210° 42' 50.74"
	14820	14+820.0	5392633.64	394682.41	210° 23' 12.09"
	14840	14+840.0	5392616.36	394672.34	210° 3' 33.43"
	14860	14+860.0	5392599.02	394662.38	209° 43' 54.77"
	14880	14+880.0	5392581.62	394652.51	209° 24' 16.12"
	14900	14+900.0	5392564.17	394642.74	209° 4' 37.46"
	14920	14+920.0	5392546.67	394633.07	208° 44' 58.81"
	14940	14+940.0	5392529.10	394623.50	208° 25' 20.15"
	14960	14+960.0	5392511.49	394614.03	208° 5' 41.49"
	14980	14+980.0	5392493.82	394604.66	207° 46' 2.84"
	15000	15+ 0.0	5392476.09	394595.39	207° 26' 24.18"
	15020	15+ 20.0	5392458.32	394586.23	207° 6' 45.53"
	15040	15+ 40.0	5392440.49	394577.16	206° 47' 6.87"
	15060	15+ 60.0	5392422.61	394568.20	206° 27' 28.21"
	15080	15+ 80.0	5392404.68	394559.34	206° 7' 49.56"
	15100	15+100.0	5392386.70	394550.58	205° 48' 10.90"
	15120	15+120.0	5392368.67	394541.93	205° 28' 32.25"
EC	15137.31	15+137.31	5392353.02	394534.52	205° 11' 31.64"

IP19 (Өнцөг)

Ангилал		Эргэлтийн муруй	I P координат	X	5390734.07
				Y	393772.98
Дирекцион	1	205° 11' 31.64"	Тэнхлэгийн гол цэгийн координат	X	5390138.36
	2	182° 37' 46.23"		Y	396178.18

I A	22° 33' 45.41"	R	2430	D T	1996.84
T L	484.74	S L	47.88	C L	956.91
S D	1304.38	SPX	5390722.56	SPY	393819.45

Ангилал	Байршил	X координат	Y координат
B C	16441.69	5391172.71	393979.31
E C	17398.61	5390249.85	393750.74

Ангилал	Байршил	ПК	Хкоординат	Үкоординат	Дирекцион
	15140	15+140.0	5392350.59	394533.38	205° 11' 31.64"
	15160	15+160.0	5392332.49	394524.87	
	15180	15+180.0	5392314.39	394516.35	
	15200	15+200.0	5392296.30	394507.84	
	15220	15+220.0	5392278.20	394499.33	
	15240	15+240.0	5392260.10	394490.81	
	15260	15+260.0	5392242.00	394482.30	
	15280	15+280.0	5392223.90	394473.79	
	15300	15+300.0	5392205.81	394465.27	
	15320	15+320.0	5392187.71	394456.76	
	15340	15+340.0	5392169.61	394448.25	
	15360	15+360.0	5392151.51	394439.73	
	15380	15+380.0	5392133.42	394431.22	
	15400	15+400.0	5392115.32	394422.71	
	15420	15+420.0	5392097.22	394414.20	
	15440	15+440.0	5392079.12	394405.68	
	15460	15+460.0	5392061.03	394397.17	
	15480	15+480.0	5392042.93	394388.66	
	15500	15+500.0	5392024.83	394380.14	
	15520	15+520.0	5392006.73	394371.63	
	15540	15+540.0	5391988.63	394363.12	
	15560	15+560.0	5391970.54	394354.60	
	15580	15+580.0	5391952.44	394346.09	
	15600	15+600.0	5391934.34	394337.58	
	15620	15+620.0	5391916.24	394329.06	
	15640	15+640.0	5391898.15	394320.55	
	15660	15+660.0	5391880.05	394312.04	

	15680	15+680.0	5391861.95	394303.53	
	15700	15+700.0	5391843.85	394295.01	
	15720	15+720.0	5391825.76	394286.50	
	15740	15+740.0	5391807.66	394277.99	
	15760	15+760.0	5391789.56	394269.47	
	15780	15+780.0	5391771.46	394260.96	
	15800	15+800.0	5391753.36	394252.45	
	15820	15+820.0	5391735.27	394243.93	
	15840	15+840.0	5391717.17	394235.42	
	15860	15+860.0	5391699.07	394226.91	
	15880	15+880.0	5391680.97	394218.39	
	15900	15+900.0	5391662.88	394209.88	
	15920	15+920.0	5391644.78	394201.37	
	15940	15+940.0	5391626.68	394192.85	
	15960	15+960.0	5391608.58	394184.34	
	15980	15+980.0	5391590.48	394175.83	
	16000	16+ 0.0	5391572.39	394167.32	
	16020	16+ 20.0	5391554.29	394158.80	
	16040	16+ 40.0	5391536.19	394150.29	
	16060	16+ 60.0	5391518.09	394141.78	
	16080	16+ 80.0	5391500.00	394133.26	
	16100	16+100.0	5391481.90	394124.75	
	16120	16+120.0	5391463.80	394116.24	
	16140	16+140.0	5391445.70	394107.72	
	16160	16+160.0	5391427.61	394099.21	
	16180	16+180.0	5391409.51	394090.70	
	16200	16+200.0	5391391.41	394082.18	
	16220	16+220.0	5391373.31	394073.67	
	16240	16+240.0	5391355.21	394065.16	
	16260	16+260.0	5391337.12	394056.65	
	16280	16+280.0	5391319.02	394048.13	
	16300	16+300.0	5391300.92	394039.62	
	16320	16+320.0	5391282.82	394031.11	
	16340	16+340.0	5391264.73	394022.59	
	16360	16+360.0	5391246.63	394014.08	
	16380	16+380.0	5391228.53	394005.57	
	16400	16+400.0	5391210.43	393997.05	
	16420	16+420.0	5391192.34	393988.54	
	16440	16+440.0	5391174.24	393980.03	

BC	16441.69	16+441.69	5391172.71	393979.31	205° 11' 31.64"
	16460	16+460.0	5391156.11	393971.58	204° 45' 37.71"
	16480	16+480.0	5391137.92	393963.28	204° 17' 20.05"
	16500	16+500.0	5391119.65	393955.12	203° 49' 2.40"
	16520	16+520.0	5391101.32	393947.12	203° 20' 44.75"
	16540	16+540.0	5391082.93	393939.27	202° 52' 27.10"
	16560	16+560.0	5391064.47	393931.57	202° 24' 9.44"
	16580	16+580.0	5391045.95	393924.03	201° 55' 51.79"
	16600	16+600.0	5391027.36	393916.63	201° 27' 34.14"
	16620	16+620.0	5391008.72	393909.39	200° 59' 16.48"
	16640	16+640.0	5390990.02	393902.31	200° 30' 58.83"
	16660	16+660.0	5390971.26	393895.38	200° 2' 41.18"
	16680	16+680.0	5390952.44	393888.60	199° 34' 23.53"
	16700	16+700.0	5390933.57	393881.98	199° 6' 5.87"
	16720	16+720.0	5390914.64	393875.51	198° 37' 48.22"
	16740	16+740.0	5390895.67	393869.20	198° 9' 30.57"
	16760	16+760.0	5390876.64	393863.04	197° 41' 12.92"
	16780	16+780.0	5390857.56	393857.04	197° 12' 55.26"
	16800	16+800.0	5390838.43	393851.20	196° 44' 37.61"
	16820	16+820.0	5390819.25	393845.52	196° 16' 19.96"
	16840	16+840.0	5390800.03	393840.00	195° 48' 2.30"
	16860	16+860.0	5390780.76	393834.63	195° 19' 44.65"
	16880	16+880.0	5390761.45	393829.42	194° 51' 27.00"
	16900	16+900.0	5390742.10	393824.37	194° 23' 9.35"
	16920	16+920.0	5390722.71	393819.48	193° 54' 51.69"
	16940	16+940.0	5390703.28	393814.75	193° 26' 34.04"
	16960	16+960.0	5390683.81	393810.19	192° 58' 16.39"
	16980	16+980.0	5390664.30	393805.78	192° 29' 58.74"
	17000	17+ 0.0	5390644.75	393801.53	192° 1' 41.08"
	17020	17+ 20.0	5390625.18	393797.44	191° 33' 23.43"
	17040	17+ 40.0	5390605.57	393793.51	191° 5' 5.78"
	17060	17+ 60.0	5390585.92	393789.75	190° 36' 48.12"
	17080	17+ 80.0	5390566.25	393786.15	190° 8' 30.47"
	17100	17+100.0	5390546.55	393782.71	189° 40' 12.82"
	17120	17+120.0	5390526.82	393779.43	189° 11' 55.17"
	17140	17+140.0	5390507.06	393776.31	188° 43' 37.51"
	17160	17+160.0	5390487.28	393773.36	188° 15' 19.86"
	17180	17+180.0	5390467.48	393770.57	187° 47' 2.21"
	17200	17+200.0	5390447.65	393767.94	187° 18' 44.56"

	17220	17+220.0	5390427.80	393765.48	186° 50' 26.90"
	17240	17+240.0	5390407.94	393763.18	186° 22' 9.25"
	17260	17+260.0	5390388.05	393761.04	185° 53' 51.60"
	17280	17+280.0	5390368.15	393759.07	185° 25' 33.94"
	17300	17+300.0	5390348.23	393757.26	184° 57' 16.29"
	17320	17+320.0	5390328.30	393755.61	184° 28' 58.64"
	17340	17+340.0	5390308.35	393754.13	184° 0' 40.99"
	17360	17+360.0	5390288.40	393752.81	183° 32' 23.33"
	17380	17+380.0	5390268.43	393751.66	183° 4' 5.68"
EC	17398.6	17+398.60	5390249.85	393750.74	182° 37' 46.23"

IP20 (Өнцөг)

Ангилал		Эргэлтийн муруй	I P координат	X	5389633.39
				Y	393722.43
Дирекцион	1	182° 37' 46.23"	Тэнхлэгийн гол цэгийн координат	X	5390398.48
	2	202° 14' 54.62"		Y	390253.87

I A	19° 37' 8.39"	R	3500	D T	1101.84
T L	605.15	S L	51.93	C L	1198.46
S D	11.95	SPX	5389644.58	SPY	393671.71

Ангилал	Байршил	X координат	Y координат
B C	17410.56	5390237.91	393750.19
E C	18609.02	5389073.29	393493.30

Ангилал	Байршил	ПК	Хкоординат	Үкоординат	Дирекцион
	17400	17+400.0	5390248.46	393750.67	182° 37' 46.23"
BC	17410.55940	17+410.55940	5390237.91	393750.19	182° 37' 46.23"
	17420	17+420.0	5390228.48	393749.74	182° 47' 2.59"
	17440	17+440.0	5390208.50	393748.71	183° 6' 41.25"
	17460	17+460.0	5390188.54	393747.57	183° 26' 19.91"
	17480	17+480.0	5390168.58	393746.32	183° 45' 58.56"
	17500	17+500.0	5390148.62	393744.94	184° 5' 37.22"
	17520	17+520.0	5390128.68	393743.46	184° 25' 15.87"
	17540	17+540.0	5390108.74	393741.86	184° 44' 54.53"
	17560	17+560.0	5390088.82	393740.15	185° 4' 33.19"
	17580	17+580.0	5390068.90	393738.32	185° 24' 11.84"

	17600	17+600.0	5390048.99	393736.38	185° 43' 50.50"
	17620	17+620.0	5390029.10	393734.33	186° 3' 29.15"
	17640	17+640.0	5390009.22	393732.16	186° 23' 7.81"
	17660	17+660.0	5389989.35	393729.88	186° 42' 46.47"
	17680	17+680.0	5389969.49	393727.48	187° 2' 25.12"
	17700	17+700.0	5389949.65	393724.98	187° 22' 3.78"
	17720	17+720.0	5389929.82	393722.36	187° 41' 42.44"
	17740	17+740.0	5389910.01	393719.62	188° 1' 21.09"
	17760	17+760.0	5389890.21	393716.77	188° 20' 59.75"
	17780	17+780.0	5389870.43	393713.81	188° 40' 38.40"
	17800	17+800.0	5389850.67	393710.74	189° 0' 17.06"
	17820	17+820.0	5389830.93	393707.55	189° 19' 55.72"
	17840	17+840.0	5389811.20	393704.25	189° 39' 34.37"
	17860	17+860.0	5389791.49	393700.84	189° 59' 13.03"
	17880	17+880.0	5389771.81	393697.32	190° 18' 51.68"
	17900	17+900.0	5389752.14	393693.68	190° 38' 30.34"
	17920	17+920.0	5389732.50	393689.93	190° 58' 9.00"
	17940	17+940.0	5389712.87	393686.07	191° 17' 47.65"
	17960	17+960.0	5389693.27	393682.09	191° 37' 26.31"
	17980	17+980.0	5389673.69	393678.01	191° 57' 4.96"
	18000	18+ 0.0	5389654.14	393673.81	192° 16' 43.62"
	18020	18+ 20.0	5389634.61	393669.50	192° 36' 22.28"
	18040	18+ 40.0	5389615.10	393665.08	192° 56' 0.93"
	18060	18+ 60.0	5389595.62	393660.55	193° 15' 39.59"
	18080	18+ 80.0	5389576.17	393655.90	193° 35' 18.24"
	18100	18+100.0	5389556.74	393651.15	193° 54' 56.90"
	18120	18+120.0	5389537.34	393646.28	194° 14' 35.56"
	18140	18+140.0	5389517.97	393641.31	194° 34' 14.21"
	18160	18+160.0	5389498.63	393636.22	194° 53' 52.87"
	18180	18+180.0	5389479.32	393631.02	195° 13' 31.52"
	18200	18+200.0	5389460.03	393625.72	195° 33' 10.18"
	18220	18+220.0	5389440.78	393620.30	195° 52' 48.84"
	18240	18+240.0	5389421.56	393614.77	196° 12' 27.49"
	18260	18+260.0	5389402.37	393609.13	196° 32' 6.15"
	18280	18+280.0	5389383.22	393603.39	196° 51' 44.80"
	18300	18+300.0	5389364.09	393597.53	197° 11' 23.46"
	18320	18+320.0	5389345.00	393591.57	197° 31' 2.12"
	18340	18+340.0	5389325.95	393585.49	197° 50' 40.77"
	18360	18+360.0	5389306.93	393579.31	198° 10' 19.43"

	18380	18+380.0	5389287.94	393573.02	198° 29' 58.08"
	18400	18+400.0	5389268.99	393566.62	198° 49' 36.74"
	18420	18+420.0	5389250.08	393560.11	199° 9' 15.40"
	18440	18+440.0	5389231.21	393553.49	199° 28' 54.05"
	18460	18+460.0	5389212.37	393546.77	199° 48' 32.71"
	18480	18+480.0	5389193.58	393539.94	200° 8' 11.36"
	18500	18+500.0	5389174.82	393533.00	200° 27' 50.02"
	18520	18+520.0	5389156.10	393525.95	200° 47' 28.68"
	18540	18+540.0	5389137.42	393518.80	201° 7' 7.33"
	18560	18+560.0	5389118.79	393511.54	201° 26' 45.99"
	18580	18+580.0	5389100.19	393504.18	201° 46' 24.64"
	18600	18+600.0	5389081.64	393496.70	202° 6' 3.30"
EC	18609.01	18+609.01	5389073.29	393493.30	202° 14' 54.62"

IP21 (Өнцөг)

Ангилал		Эргэлтийн муруй	I P координат	X	5387665.32
				Y	392917.33
Дирекцион	1	202° 14' 54.62"	Тэнхлэгийн гол цэгийн координат	X	5389055.41
	2	209° 8' 45.27"		Y	390028.58

I A	6° 53' 50.65"	R	3200	D T	2126.37
T L	192.84477	S L	5.80553	C L	385.22
S D	1328.37737	SPX	5387667.842	SPY	392912.10

Ангилал	Байршил	X координат	Y координат
B C	19937.39	5387843.81	392990.34
E C	20322.62	5387496.90	392823.41

Ангилал	Байршил	ПК	Хкоординат	Үкоординат	Дирекцион
	18620	18+620.0	5389063.13	393489.14	202° 14' 54.62"
	18640	18+640.0	5389044.61	393481.57	
	18660	18+660.0	5389026.10	393474.00	
	18680	18+680.0	5389007.59	393466.42	
	18700	18+700.0	5388989.08	393458.85	
	18720	18+720.0	5388970.57	393451.28	

	18740	18+740.0	5388952.06	393443.71	
	18760	18+760.0	5388933.55	393436.13	
	18780	18+780.0	5388915.04	393428.56	
	18800	18+800.0	5388896.53	393420.99	
	18820	18+820.0	5388878.02	393413.42	
	18840	18+840.0	5388859.50	393405.84	
	18860	18+860.0	5388840.99	393398.27	
	18880	18+880.0	5388822.48	393390.70	
	18900	18+900.0	5388803.97	393383.13	
	18920	18+920.0	5388785.46	393375.55	
	18940	18+940.0	5388766.95	393367.98	
	18960	18+960.0	5388748.44	393360.41	
	18980	18+980.0	5388729.93	393352.84	
	19000	19+ 0.0	5388711.42	393345.26	
	19020	19+ 20.0	5388692.91	393337.69	
	19040	19+ 40.0	5388674.39	393330.12	
	19060	19+ 60.0	5388655.88	393322.55	
	19080	19+ 80.0	5388637.37	393314.97	
	19100	19+100.0	5388618.86	393307.40	
	19120	19+120.0	5388600.35	393299.83	
	19140	19+140.0	5388581.84	393292.26	
	19160	19+160.0	5388563.33	393284.68	
	19180	19+180.0	5388544.82	393277.11	
	19200	19+200.0	5388526.31	393269.54	
	19220	19+220.0	5388507.80	393261.97	
	19240	19+240.0	5388489.28	393254.39	
	19260	19+260.0	5388470.77	393246.82	
	19280	19+280.0	5388452.26	393239.25	
	19300	19+300.0	5388433.75	393231.68	
	19320	19+320.0	5388415.24	393224.10	
	19340	19+340.0	5388396.73	393216.53	
	19360	19+360.0	5388378.22	393208.96	
	19380	19+380.0	5388359.71	393201.39	
	19400	19+400.0	5388341.20	393193.81	
	19420	19+420.0	5388322.69	393186.24	
	19440	19+440.0	5388304.17	393178.67	
	19460	19+460.0	5388285.66	393171.10	
	19480	19+480.0	5388267.15	393163.52	
	19500	19+500.0	5388248.64	393155.95	

	19520	19+520.0	5388230.13	393148.38	
	19540	19+540.0	5388211.62	393140.81	
	19560	19+560.0	5388193.11	393133.23	
	19580	19+580.0	5388174.60	393125.66	
	19600	19+600.0	5388156.09	393118.09	
	19620	19+620.0	5388137.58	393110.52	
	19640	19+640.0	5388119.06	393102.94	
	19660	19+660.0	5388100.55	393095.37	
	19680	19+680.0	5388082.04	393087.80	
	19700	19+700.0	5388063.53	393080.23	
	19720	19+720.0	5388045.02	393072.65	
	19740	19+740.0	5388026.51	393065.08	
	19760	19+760.0	5388008.00	393057.51	
	19780	19+780.0	5387989.49	393049.94	
	19800	19+800.0	5387970.98	393042.36	
	19820	19+820.0	5387952.47	393034.79	
	19840	19+840.0	5387933.95	393027.22	
	19860	19+860.0	5387915.44	393019.65	
	19880	19+880.0	5387896.93	393012.07	
	19900	19+900.0	5387878.42	393004.50	
	19920	19+920.0	5387859.91	392996.93	
BC	19937.39	19+937.39	5387843.81	392990.34	202° 14' 54.62"
	19940	19+940.0	5387841.40	392989.36	202° 17' 42.66"
	19960	19+960.0	5387822.92	392981.71	202° 39' 11.81"
	19980	19+980.0	5387804.49	392973.95	203° 0' 40.97"
	20000	20+ 0.0	5387786.10	392966.07	203° 22' 10.12"
	20020	20+ 20.0	5387767.77	392958.08	203° 43' 39.28"
	20040	20+ 40.0	5387749.48	392949.98	204° 5' 8.43"
	20060	20+ 60.0	5387731.25	392941.76	204° 26' 37.59"
	20080	20+ 80.0	5387713.07	392933.43	204° 48' 6.74"
	20100	20+100.0	5387694.94	392924.98	205° 9' 35.90"
	20120	20+120.0	5387676.86	392916.42	205° 31' 5.05"
	20140	20+140.0	5387658.84	392907.75	205° 52' 34.21"
	20160	20+160.0	5387640.87	392898.96	206° 14' 3.36"
	20180	20+180.0	5387622.96	392890.07	206° 35' 32.52"
	20200	20+200.0	5387605.11	392881.06	206° 57' 1.67"
	20220	20+220.0	5387587.31	392871.94	207° 18' 30.83"
	20240	20+240.0	5387569.56	392862.71	207° 39' 59.98"
	20260	20+260.0	5387551.88	392853.37	208° 1' 29.14"

	20280	20+280.0	5387534.26	392843.91	208° 22' 58.29"
	20300	20+300.0	5387516.69	392834.35	208° 44' 27.45"
	20320	20+320.0	5387499.18	392824.68	209° 5' 56.60"
EC	20322.61	20+322.61	5387496.90	392823.41	209° 8' 45.27"

IP22 (Өнцөг)

Ангилал		Эргэлтийн муруй	I P координат	X	5386832.30
				Y	392452.80
Дирекцион	1	209° 8' 45.27"	Тэнхлэгийн гол цэгийн координат	X	5386930.72
	2	104° 4' 26.01"		Y	392680.36

A 1	90	A 2	90	I A	105° 4' 19.25"
L 1	54	L 2	54	R	150
X 1	53.8253	X 2	53.8253	D T	953.80
Y 1	3.23251	Y 2	3.23251	S D	537.19
T 1	0.18	T 2	0.18	SPX	5386871.18
Z 1	0	Z 2	0	SPY	392542.68
DR1	0.80906	DR2	0.80906	L c	221.08
XM1	26.97087	XM2	26.97087	W	196.79
D 1	223.76502	D 2	223.76502		

Ангилал	Байршил	X координат	Y координат
BTC	20859.80	5387027.73	392561.78
B C	20913.80	5386979.15	392538.39
E C	21134.88	5386794.11	392618.42
ETC	21188.88	5386777.88	392669.85

Ангилал	Байршил	ПК	Хкоординат	Ykоординат	Дирекцион
	20340	20+340.0	5387481.72	392814.94	209° 8' 45.27"
	20360	20+360.0	5387464.25	392805.20	
	20380	20+380.0	5387446.78	392795.46	
	20400	20+400.0	5387429.31	392785.72	
	20420	20+420.0	5387411.84	392775.98	
	20440	20+440.0	5387394.38	392766.24	
	20460	20+460.0	5387376.91	392756.50	
	20480	20+480.0	5387359.44	392746.76	
	20500	20+500.0	5387341.97	392737.01	
	20520	20+520.0	5387324.51	392727.27	

	20540	20+540.0	5387307.04	392717.53	
	20560	20+560.0	5387289.57	392707.79	
	20580	20+580.0	5387272.10	392698.05	
	20600	20+600.0	5387254.64	392688.31	
	20620	20+620.0	5387237.17	392678.57	
	20640	20+640.0	5387219.70	392668.83	
	20660	20+660.0	5387202.23	392659.09	
	20680	20+680.0	5387184.77	392649.35	
	20700	20+700.0	5387167.30	392639.61	
	20720	20+720.0	5387149.83	392629.87	
	20740	20+740.0	5387132.36	392620.13	
	20760	20+760.0	5387114.89	392610.39	
	20780	20+780.0	5387097.43	392600.64	
	20800	20+800.0	5387079.96	392590.90	
	20820	20+820.0	5387062.49	392581.16	
	20840	20+840.0	5387045.02	392571.42	
BTC	20859.80	20+859.80	5387027.73	392561.78	209° 8' 45.27"
	20860	20+860.0	5387027.56	392561.68	209° 8' 44.77"
	20880	20+880.0	5387010.01	392552.09	207° 42' 10.96"
	20900	20+900.0	5386992.01	392543.39	203° 25' 51.23"
BC	20913.8	20+913.80	5386979.15	392538.39	198° 49' 57.60"
	20920	20+920.0	5386973.24	392536.51	196° 27' 54.71"
	20940	20+940.0	5386953.74	392532.13	188° 49' 32.74"
	20960	20+960.0	5386933.83	392530.39	181° 11' 10.76"
	20980	20+980.0	5386913.87	392531.31	173° 32' 48.79"
	21000	21+ 0.0	5386894.20	392534.87	165° 54' 26.82"
	21020	21+ 20.0	5386875.18	392541.02	158° 16' 4.84"
	21040	21+ 40.0	5386857.15	392549.64	150° 37' 42.87"
	21060	21+ 60.0	5386840.43	392560.58	142° 59' 20.89"
	21080	21+ 80.0	5386825.31	392573.65	135° 20' 58.92"
	21100	21+100.0	5386812.06	392588.61	127° 42' 36.94"
	21120	21+120.0	5386800.91	392605.20	120° 4' 14.97"
EC	21134.87	21+134.87	5386794.11	392618.42	114° 23' 13.68"
	21140	21+140.0	5386792.07	392623.12	112° 31' 26.79"
	21160	21+160.0	5386785.39	392641.96	107° 1' 25.43"
	21180	21+180.0	5386780.06	392661.24	104° 21' 9.99"
ETC	21188.87	21+188.87	5386777.88	392669.85	104° 4' 26.01"

IP23 (Өнцөг)

Ангилал		Эргэлтийн муруй	I P координат	X	5386654.02
				Y	393163.91
Дирекцион	1	104° 4' 26.01"	Тэнхлэгийн гол цэгийн координат	X	5386376.19
	2	176° 33' 2.57"		Y	392829.11

A 1	175	A 2	175	I A	72° 28' 36.55"
L 1	87.5	L 2	87.5	R	350
X 1	87.36338	X 2	87.36338	D T	733.12
Y 1	3.64177	Y 2	3.64177	S D	208.44
T 1	0.125	T 2	0.125	SPX	5386599.70
Z 1	0	Z 2	0	SPY	393098.45
DR1	0.91095	DR2	0.91095	L c	355.24
XM1	43.72722	XM2	43.72722	W	257.19
D 1	300.91665	D 2	300.91665		

Ангилал	Байршил	X координат	Y координат
BTC	21397.32	5386727.20	392872.03
B C	21484.82	5386702.42	392955.89
E C	21840.06	5386440.64	393173.13
ETC	21927.56	5386353.65	393182.02

Ангилал	Байршил	ПК	Хкоординат	Ykоординат	Дирекцион
	21200	21+200.0	5386775.18	392680.63	104° 4' 26.01"
	21220	21+220.0	5386770.32	392700.03	
	21240	21+240.0	5386765.45	392719.43	
	21260	21+260.0	5386760.59	392738.83	
	21280	21+280.0	5386755.73	392758.23	
	21300	21+300.0	5386750.86	392777.63	
	21320	21+320.0	5386746.00	392797.03	
	21340	21+340.0	5386741.14	392816.43	
	21360	21+360.0	5386736.27	392835.83	
	21380	21+380.0	5386731.41	392855.23	
BTC	21397.32	21+397.3	5386727.20	392872.03	104° 4' 26.01"
	21400	21+400.0	5386726.54	392874.63	104° 4' 50.18"
	21420	21+420.0	5386721.62	392894.01	104° 33' 18.06"
	21440	21+440.0	5386716.41	392913.32	105° 46' 40.00"
	21460	21+460.0	5386710.66	392932.48	107° 44' 56.02"
	21480	21+480.0	5386704.14	392951.38	110° 28' 6.11"

BC	21484.82	21+484.8	5386702.42	392955.89	111° 14' 9.12"
	21500	21+500.0	5386696.62	392969.91	113° 43' 14.39"
	21520	21+520.0	5386688.05	392987.98	116° 59' 40.95"
	21540	21+540.0	5386678.47	393005.53	120° 16' 7.51"
	21560	21+560.0	5386667.90	393022.51	123° 32' 34.07"
	21580	21+580.0	5386656.38	393038.85	126° 49' 0.63"
	21600	21+600.0	5386643.94	393054.51	130° 5' 27.19"
	21620	21+620.0	5386630.63	393069.44	133° 21' 53.75"
	21640	21+640.0	5386616.49	393083.58	136° 38' 20.31"
	21660	21+660.0	5386601.57	393096.89	139° 54' 46.87"
	21680	21+680.0	5386585.91	393109.32	143° 11' 13.43"
	21700	21+700.0	5386569.56	393120.84	146° 27' 40.00"
	21720	21+720.0	5386552.58	393131.41	149° 44' 6.56"
	21740	21+740.0	5386535.03	393140.99	153° 0' 33.12"
	21760	21+760.0	5386516.96	393149.55	156° 16' 59.68"
	21780	21+780.0	5386498.43	393157.07	159° 33' 26.24"
	21800	21+800.0	5386479.50	393163.52	162° 49' 52.80"
	21820	21+820.0	5386460.23	393168.87	166° 6' 19.36"
	21840	21+840.0	5386440.69	393173.12	169° 22' 45.92"
EC	21840.05	21+840.05	5386440.64	393173.13	169° 23' 19.47"
	21860	21+860.0	5386420.95	393176.28	172° 16' 53.10"
	21880	21+880.0	5386401.08	393178.57	174° 26' 6.22"
	21900	21+900.0	5386381.15	393180.25	175° 50' 25.27"
	21920	21+920.0	5386361.19	393181.56	176° 29' 50.26"
ETC	21927.55	21+927.55	5386353.65	393182.02	176° 33' 2.57"

IP24 (Өнцөг)

Ангилал		Эргэлтийн муруй	I P координат	X	5384188.69
				Y	393312.51
Дирекцион	1	176° 33' 2.57"	Тэнхлэгийн гол цэгийн координат	X	5384586.40
	2	205° 38' 39.04"		Y	391284.91

I A	29° 5' 36.47"	R	2000	D T	2469.80
T L	518.976	S L	66.24	C L	1015.55
S D	1649.911	SPX	5384201.44	SPY	393247.51

Ангилал	Байршил	X координат	Y координат
B C	23577.47	5384706.73	393281.29

Е С	24593.02	5383720.84	393087.91

Ангилал	Байршил	ПК	Хкоординат	Үкоординат	Дирекцион
	21940	21+940.0	5386341.23	393182.77	176° 33' 2.57"
	21960	21+960.0	5386321.27	393183.97	
	21980	21+980.0	5386301.30	393185.17	
	22000	22+ 0.0	5386281.34	393186.38	
	22020	22+ 20.0	5386261.37	393187.58	
	22040	22+ 40.0	5386241.41	393188.78	
	22060	22+ 60.0	5386221.45	393189.99	
	22080	22+ 80.0	5386201.48	393191.19	
	22100	22+100.0	5386181.52	393192.39	
	22120	22+120.0	5386161.56	393193.60	
	22140	22+140.0	5386141.59	393194.80	
	22160	22+160.0	5386121.63	393196.00	
	22180	22+180.0	5386101.66	393197.21	
	22200	22+200.0	5386081.70	393198.41	
	22220	22+220.0	5386061.74	393199.61	
	22240	22+240.0	5386041.77	393200.82	
	22260	22+260.0	5386021.81	393202.02	
	22280	22+280.0	5386001.85	393203.22	
	22300	22+300.0	5385981.88	393204.43	
	22320	22+320.0	5385961.92	393205.63	
	22340	22+340.0	5385941.95	393206.83	
	22360	22+360.0	5385921.99	393208.04	
	22380	22+380.0	5385902.03	393209.24	
	22400	22+400.0	5385882.06	393210.44	
	22420	22+420.0	5385862.10	393211.65	
	22440	22+440.0	5385842.14	393212.85	
	22460	22+460.0	5385822.17	393214.05	
	22480	22+480.0	5385802.21	393215.26	
	22500	22+500.0	5385782.24	393216.46	
	22520	22+520.0	5385762.28	393217.66	
	22540	22+540.0	5385742.32	393218.87	
	22560	22+560.0	5385722.35	393220.07	
	22580	22+580.0	5385702.39	393221.27	
	22600	22+600.0	5385682.42	393222.48	
	22620	22+620.0	5385662.46	393223.68	

	22640	22+640.0	5385642.50	393224.88	
	22660	22+660.0	5385622.53	393226.09	
	22680	22+680.0	5385602.57	393227.29	
	22700	22+700.0	5385582.61	393228.49	
	22720	22+720.0	5385562.64	393229.70	
	22740	22+740.0	5385542.68	393230.90	
	22760	22+760.0	5385522.71	393232.10	
	22780	22+780.0	5385502.75	393233.31	
	22800	22+800.0	5385482.79	393234.51	
	22820	22+820.0	5385462.82	393235.71	
	22840	22+840.0	5385442.86	393236.92	
	22860	22+860.0	5385422.90	393238.12	
	22880	22+880.0	5385402.93	393239.32	
	22900	22+900.0	5385382.97	393240.53	
	22920	22+920.0	5385363.00	393241.73	
	22940	22+940.0	5385343.04	393242.93	
	22960	22+960.0	5385323.08	393244.14	
	22980	22+980.0	5385303.11	393245.34	
	23000	23+ 0.0	5385283.15	393246.54	
	23020	23+ 20.0	5385263.19	393247.75	
	23040	23+ 40.0	5385243.22	393248.95	
	23060	23+ 60.0	5385223.26	393250.15	
	23080	23+ 80.0	5385203.29	393251.36	
	23100	23+100.0	5385183.33	393252.56	
	23120	23+120.0	5385163.37	393253.76	
	23140	23+140.0	5385143.40	393254.96	
	23160	23+160.0	5385123.44	393256.17	
	23180	23+180.0	5385103.48	393257.37	
	23200	23+200.0	5385083.51	393258.57	
	23220	23+220.0	5385063.55	393259.78	
	23240	23+240.0	5385043.58	393260.98	
	23260	23+260.0	5385023.62	393262.18	
	23280	23+280.0	5385003.66	393263.39	
	23300	23+300.0	5384983.69	393264.59	
	23320	23+320.0	5384963.73	393265.79	
	23340	23+340.0	5384943.77	393267.00	
	23360	23+360.0	5384923.80	393268.20	
	23380	23+380.0	5384903.84	393269.40	
	23400	23+400.0	5384883.87	393270.61	

	23420	23+420.0	5384863.91	393271.81	
	23440	23+440.0	5384843.95	393273.01	
	23460	23+460.0	5384823.98	393274.22	
	23480	23+480.0	5384804.02	393275.42	
	23500	23+500.0	5384784.06	393276.62	
	23520	23+520.0	5384764.09	393277.83	
	23540	23+540.0	5384744.13	393279.03	
	23560	23+560.0	5384724.16	393280.23	
BC	23577.46	23+577.46	5384706.73	393281.29	176° 33' 2.57"
	23580	23+580.0	5384704.20	393281.44	176° 37' 23.74"
	23600	23+600.0	5384684.23	393282.51	177° 11' 46.39"
	23620	23+620.0	5384664.25	393283.39	177° 46' 9.04"
	23640	23+640.0	5384644.26	393284.07	178° 20' 31.69"
	23660	23+660.0	5384624.27	393284.55	178° 54' 54.33"
	23680	23+680.0	5384604.27	393284.83	179° 29' 16.98"
	23700	23+700.0	5384584.27	393284.91	180° 3' 39.63"
	23720	23+720.0	5384564.27	393284.79	180° 38' 2.28"
	23740	23+740.0	5384544.27	393284.46	181° 12' 24.93"
	23760	23+760.0	5384524.28	393283.94	181° 46' 47.57"
	23780	23+780.0	5384504.29	393283.22	182° 21' 10.22"
	23800	23+800.0	5384484.31	393282.30	182° 55' 32.87"
	23820	23+820.0	5384464.34	393281.18	183° 29' 55.52"
	23840	23+840.0	5384444.39	393279.86	184° 4' 18.17"
	23860	23+860.0	5384424.45	393278.34	184° 38' 40.82"
	23880	23+880.0	5384404.52	393276.62	185° 13' 3.46"
	23900	23+900.0	5384384.61	393274.70	185° 47' 26.11"
	23920	23+920.0	5384364.72	393272.59	186° 21' 48.76"
	23940	23+940.0	5384344.86	393270.27	186° 56' 11.41"
	23960	23+960.0	5384325.02	393267.75	187° 30' 34.06"
	23980	23+980.0	5384305.20	393265.04	188° 4' 56.70"
	24000	24+ 0.0	5384285.42	393262.13	188° 39' 19.35"
	24020	24+ 20.0	5384265.66	393259.02	189° 13' 42.00"
	24040	24+ 40.0	5384245.93	393255.72	189° 48' 4.65"
	24060	24+ 60.0	5384226.24	393252.21	190° 22' 27.30"
	24080	24+ 80.0	5384206.59	393248.51	190° 56' 49.94"
	24100	24+100.0	5384186.97	393244.62	191° 31' 12.59"
	24120	24+120.0	5384167.40	393240.53	192° 5' 35.24"
	24140	24+140.0	5384147.86	393236.24	192° 39' 57.89"
	24160	24+160.0	5384128.37	393231.75	193° 14' 20.54"

	24180	24+180.0	5384108.92	393227.08	193° 48' 43.18"
	24200	24+200.0	5384089.53	393222.21	194° 23' 5.83"
	24220	24+220.0	5384070.18	393217.14	194° 57' 28.48"
	24240	24+240.0	5384050.88	393211.88	195° 31' 51.13"
	24260	24+260.0	5384031.64	393206.43	196° 6' 13.78"
	24280	24+280.0	5384012.45	393200.79	196° 40' 36.42"
	24300	24+300.0	5383993.32	393194.95	197° 14' 59.07"
	24320	24+320.0	5383974.25	393188.92	197° 49' 21.72"
	24340	24+340.0	5383955.24	393182.71	198° 23' 44.37"
	24360	24+360.0	5383936.30	393176.30	198° 58' 7.02"
	24380	24+380.0	5383917.42	393169.71	199° 32' 29.66"
	24400	24+400.0	5383898.60	393162.92	200° 6' 52.31"
	24420	24+420.0	5383879.86	393155.95	200° 41' 14.96"
	24440	24+440.0	5383861.18	393148.79	201° 15' 37.61"
	24460	24+460.0	5383842.58	393141.45	201° 50' 0.26"
	24480	24+480.0	5383824.05	393133.92	202° 24' 22.91"
	24500	24+500.0	5383805.60	393126.20	202° 58' 45.55"
	24520	24+520.0	5383787.23	393118.30	203° 33' 8.20"
	24540	24+540.0	5383768.93	393110.22	204° 7' 30.85"
	24560	24+560.0	5383750.72	393101.95	204° 41' 53.50"
	24580	24+580.0	5383732.59	393093.50	205° 16' 16.15"
EC	24593.02	24+593.02	5383720.84	393087.91	205° 38' 39.04"

IP25 (Өнцөг)

Ангилал		Эргэлтийн муруй	I P координат	X	5382983.36
				Y	392733.87
Дирекцион	1	205° 38' 39.04"	Тэнхлэгийн гол цэгийн координат	X	5381160.40
	2	196° 59' 34.98"		Y	397405.04

I A	8° 39' 4.06"	R	5000	D T	1337.03
T L	378.20	S L	14.28	C L	754.95
S D	439.86	SPX	5382978.16	SPY	392747.17

Ангилал	Байршил	X координат	Y координат
B C	25032.88	5383324.30	392897.54
E C	25787.84	5382621.67	392623.34

Ангилал	Байршил	ПК	Хкоординат	Үкоординат	Дирекцион

	24240	24+240.0	5384050.88	393211.88	195˚ 31' 51.13"
	24260	24+260.0	5384031.64	393206.43	196˚ 6' 13.78"
	24280	24+280.0	5384012.45	393200.79	196˚ 40' 36.42"
	24300	24+300.0	5383993.32	393194.95	197˚ 14' 59.07"
	24320	24+320.0	5383974.25	393188.92	197˚ 49' 21.72"
	24340	24+340.0	5383955.24	393182.71	198˚ 23' 44.37"
	24360	24+360.0	5383936.30	393176.30	198˚ 58' 7.02"
	24380	24+380.0	5383917.42	393169.71	199˚ 32' 29.66"
	24400	24+400.0	5383898.60	393162.92	200˚ 6' 52.31"
	24420	24+420.0	5383879.86	393155.95	200˚ 41' 14.96"
	24440	24+440.0	5383861.18	393148.79	201˚ 15' 37.61"
	24460	24+460.0	5383842.58	393141.45	201˚ 50' 0.26"
	24480	24+480.0	5383824.05	393133.92	202˚ 24' 22.91"
	24500	24+500.0	5383805.60	393126.20	202˚ 58' 45.55"
	24520	24+520.0	5383787.23	393118.30	203˚ 33' 8.20"
	24540	24+540.0	5383768.93	393110.22	204˚ 7' 30.85"
	24560	24+560.0	5383750.72	393101.95	204˚ 41' 53.50"
	24580	24+580.0	5383732.59	393093.50	205˚ 16' 16.15"
EC	24593.02	24+593.02	5383720.84	393087.91	205˚ 38' 39.04"

IP25 (Өнцөг)

Ангилал		Эргэлтийн муруй	I P координат	X	5382983.36
				Y	392733.87
Дирекцион	1	205˚ 38' 39.04"	Тэнхлэгийн гол цэгийн координат	X	5381160.40
	2	196˚ 59' 34.98"		Y	397405.04

I A	8˚ 39' 4.06"	R	5000	D T	1337.03
T L	378.20	S L	14.28	C L	754.95
S D	439.86	SPX	5382978.16	SPY	392747.17

Ангилал	Байршил	X координат	Y координат
B C	25032.88	5383324.30	392897.54
E C	25787.84	5382621.67	392623.34

Ангилал	Байршил	ПК	Хкоординат	Үкоординат	Дирекцион
	24600	24+600.0	5383714.54	393084.89	205˚ 38' 39.04"
	24620	24+620.0	5383696.51	393076.23	
	24640	24+640.0	5383678.48	393067.57	

	24660	24+660.0	5383660.45	393058.92	
	24680	24+680.0	5383642.42	393050.26	
	24700	24+700.0	5383624.39	393041.61	
	24720	24+720.0	5383606.36	393032.95	
	24740	24+740.0	5383588.33	393024.30	
	24760	24+760.0	5383570.30	393015.64	
	24780	24+780.0	5383552.27	393006.99	
	24800	24+800.0	5383534.24	392998.33	
	24820	24+820.0	5383516.21	392989.67	
	24840	24+840.0	5383498.18	392981.02	
	24860	24+860.0	5383480.15	392972.36	
	24880	24+880.0	5383462.12	392963.71	
	24900	24+900.0	5383444.09	392955.05	
	24920	24+920.0	5383426.06	392946.40	
	24940	24+940.0	5383408.03	392937.74	
	24960	24+960.0	5383390.00	392929.09	
	24980	24+980.0	5383371.97	392920.43	
	25000	25+ 0.0	5383353.94	392911.77	
	25020	25+ 20.0	5383335.91	392903.12	
BC	25032.88	25+ 32.88	5383324.30	392897.54	205˚ 38' 39.04"
	25040	25+ 40.0	5383317.88	392894.47	205˚ 33' 45.48"
	25060	25+ 60.0	5383299.82	392885.87	205˚ 20' 0.42"
	25080	25+ 80.0	5383281.73	392877.35	205˚ 6' 15.36"
	25100	25+100.0	5383263.60	392868.90	204˚ 52' 30.30"
	25120	25+120.0	5383245.44	392860.53	204˚ 38' 45.24"
	25140	25+140.0	5383227.25	392852.22	204˚ 25' 0.18"
	25160	25+160.0	5383209.02	392843.99	204˚ 11' 15.13"
	25180	25+180.0	5383190.76	392835.83	203˚ 57' 30.07"
	25200	25+200.0	5383172.46	392827.75	203˚ 43' 45.01"
	25220	25+220.0	5383154.14	392819.74	203˚ 29' 59.95"
	25240	25+240.0	5383135.78	392811.80	203˚ 16' 14.89"
	25260	25+260.0	5383117.39	392803.93	203˚ 2' 29.83"
	25280	25+280.0	5383098.97	392796.14	202˚ 48' 44.77"
	25300	25+300.0	5383080.52	392788.43	202˚ 34' 59.71"
	25320	25+320.0	5383062.04	392780.78	202˚ 21' 14.65"
	25340	25+340.0	5383043.53	392773.21	202˚ 7' 29.59"
	25360	25+360.0	5383024.99	392765.72	201˚ 53' 44.53"
	25380	25+380.0	5383006.41	392758.30	201˚ 39' 59.47"
	25400	25+400.0	5382987.81	392750.95	201˚ 26' 14.41"

	25420	25+420.0	5382969.18	392743.68	201˚ 12' 29.36"
	25440	25+440.0	5382950.52	392736.48	200˚ 58' 44.30"
	25460	25+460.0	5382931.83	392729.36	200˚ 44' 59.24"
	25480	25+480.0	5382913.12	392722.31	200˚ 31' 14.18"
	25500	25+500.0	5382894.37	392715.33	200˚ 17' 29.12"
	25520	25+520.0	5382875.60	392708.44	200˚ 3' 44.06"
	25540	25+540.0	5382856.80	392701.61	199˚ 49' 59.00"
	25560	25+560.0	5382837.97	392694.86	199˚ 36' 13.94"
	25580	25+580.0	5382819.12	392688.19	199˚ 22' 28.88"
	25600	25+600.0	5382800.24	392681.59	199˚ 8' 43.82"
	25620	25+620.0	5382781.33	392675.07	198˚ 54' 58.76"
	25640	25+640.0	5382762.40	392668.63	198˚ 41' 13.70"
	25660	25+660.0	5382743.44	392662.26	198˚ 27' 28.64"
	25680	25+680.0	5382724.45	392655.96	198˚ 13' 43.59"
	25700	25+700.0	5382705.45	392649.74	197˚ 59' 58.53"
	25720	25+720.0	5382686.41	392643.60	197˚ 46' 13.47"
	25740	25+740.0	5382667.35	392637.54	197˚ 32' 28.41"
	25760	25+760.0	5382648.27	392631.55	197˚ 18' 43.35"
	25780	25+780.0	5382629.17	392625.63	197˚ 4' 58.29"
EC	25787.83	25+787.83	5382621.67	392623.34	196˚ 59' 34.98"

IP26 (Өнцөг)

Ангилал		Эргэлтийн муруй	I P координат	X	5381845.4
				Y	392386.1
Дирекцион	1	196˚ 59' 34.98"	Тэнхлэгийн гол цэгийн координат	X	5382725.5
	2	214˚ 33' 48.66"		Y	390563.8

I A	17˚ 34' 13.68"	R	2000	D T	1189.9
T L	309.08857	S L	23.74300	C L	613.3
S D	502.63229	SPX	5381855.71794	SPY	392364.7

Ангилал	Байршил	X координат	Y координат
B C	26290.47	5382140.99	392476.44
E C	26903.79	5381590.86	392210.75

Ангилал	Байршил	ПК	Хкоординат	Үкоординат	Дирекцион
	25800	25+800.0	5382610.04	392619.78	196˚ 59' 34.98"
	25820	25+820.0	5382590.92	392613.94	
	25840	25+840.0	5382571.79	392608.09	
	25860	25+860.0	5382552.66	392602.25	
	25880	25+880.0	5382533.53	392596.40	
	25900	25+900.0	5382514.41	392590.56	
	25920	25+920.0	5382495.28	392584.71	
	25940	25+940.0	5382476.15	392578.87	
	25960	25+960.0	5382457.03	392573.02	
	25980	25+980.0	5382437.90	392567.18	
	26000	26+ 0.0	5382418.77	392561.33	
	26020	26+ 20.0	5382399.65	392555.49	
	26040	26+ 40.0	5382380.52	392549.64	
	26060	26+ 60.0	5382361.39	392543.80	
	26080	26+ 80.0	5382342.27	392537.95	
	26100	26+100.0	5382323.14	392532.11	
	26120	26+120.0	5382304.01	392526.26	
	26140	26+140.0	5382284.89	392520.42	
	26160	26+160.0	5382265.76	392514.57	
	26180	26+180.0	5382246.63	392508.72	
	26200	26+200.0	5382227.51	392502.88	
	26220	26+220.0	5382208.38	392497.03	
	26240	26+240.0	5382189.25	392491.19	
	26260	26+260.0	5382170.13	392485.34	
	26280	26+280.0	5382151.00	392479.50	
BC	26290.46	26+290.46	5382140.99	392476.44	196˚ 59' 34.98"
	26300	26+300.0	5382131.88	392473.63	197˚ 15' 57.88"
	26320	26+320.0	5382112.81	392467.60	197˚ 50' 20.53"
	26340	26+340.0	5382093.80	392461.38	198˚ 24' 43.18"
	26360	26+360.0	5382074.86	392454.97	198˚ 59' 5.83"
	26380	26+380.0	5382055.98	392448.37	199˚ 33' 28.48"
	26400	26+400.0	5382037.17	392441.58	200˚ 7' 51.12"
	26420	26+420.0	5382018.42	392434.60	200˚ 42' 13.77"
	26440	26+440.0	5381999.75	392427.44	201˚ 16' 36.42"
	26460	26+460.0	5381981.15	392420.09	201˚ 50' 59.07"
	26480	26+480.0	5381962.62	392412.55	202˚ 25' 21.72"
	26500	26+500.0	5381944.17	392404.83	202˚ 59' 44.36"
	26520	26+520.0	5381925.80	392396.92	203˚ 34' 7.01"

	26540	26+540.0	5381907.51	392388.83	204˚ 8' 29.66"
	26560	26+560.0	5381889.30	392380.56	204˚ 42' 52.31"
	26580	26+580.0	5381871.18	392372.11	205˚ 17' 14.96"
	26600	26+600.0	5381853.14	392363.48	205˚ 51' 37.60"
	26620	26+620.0	5381835.18	392354.66	206˚ 26' 0.25"
	26640	26+640.0	5381817.32	392345.67	207˚ 0' 22.90"
	26660	26+660.0	5381799.55	392336.50	207˚ 34' 45.55"
	26680	26+680.0	5381781.86	392327.15	208˚ 9' 8.20"
	26700	26+700.0	5381764.28	392317.63	208˚ 43' 30.84"
	26720	26+720.0	5381746.79	392307.93	209˚ 17' 53.49"
	26740	26+740.0	5381729.40	392298.05	209˚ 52' 16.14"
	26760	26+760.0	5381712.10	392288.01	210˚ 26' 38.79"
	26780	26+780.0	5381694.91	392277.79	211˚ 1' 1.44"
	26800	26+800.0	5381677.82	392267.40	211˚ 35' 24.09"
	26820	26+820.0	5381660.84	392256.83	212˚ 9' 46.73"
	26840	26+840.0	5381643.96	392246.10	212˚ 44' 9.38"
	26860	26+860.0	5381627.19	392235.20	213˚ 18' 32.03"
	26880	26+880.0	5381610.53	392224.14	213˚ 52' 54.68"
	26900	26+900.0	5381593.99	392212.90	214˚ 27' 17.33"
EC	26903.7	26+903.7	5381590.86	392210.75	214˚ 33' 48.66"

IP27 (Өнцөг)

Ангилал		Эргэлтийн муруй	I P координат	X	5380851.62
				Y	391701.49
Дирекцион	1	214˚ 33' 48.66"	Тэнхлэгийн гол цэгийн координат	X	5381466.96
	2	255˚ 45' 12.53"		Y	391273.15
A 1	350	A 2	350	I A	41˚ 11' 23.87"
L 1	175	L 2	175	R	700.00
X 1	174.72676	X 2	174.72676	D T	1206.76
Y 1	7.28353	Y 2	7.28353	S D	546.49
T 1	0.125	T 2	0.125	SPX	5380892.45
Z 1	0	Z 2	0	SPY	391673.07
DR1	1.8219	DR2	1.8219	L c	328.23
XM1	87.45445	XM2	87.45445	W	263.73
D 1	351.18181	D 2	351.18181		

Ангилал	Байршил	X координат	Y координат

ВТС	27450.29	5381140.82	391900.72
В С	27625.29	5381001.07	391795.59
Е С	27953.52	5380815.26	391528.66
ЕТС	28128.52	5380765.20	391361.10

Ангилал	Байршил	ПК	Хкоординат	Үкоординат	Дирекцион
	26920	26+920.0	5381577.51	392201.56	214˚ 33' 48.66"
	26940	26+940.0	5381561.04	392190.21	
	26960	26+960.0	5381544.57	392178.87	
	26980	26+980.0	5381528.10	392167.52	
	27000	27+ 0.0	5381511.63	392156.18	
	27020	27+ 20.0	5381495.16	392144.83	
	27040	27+ 40.0	5381478.69	392133.48	
	27060	27+ 60.0	5381462.22	392122.14	
	27080	27+ 80.0	5381445.75	392110.79	
	27100	27+100.0	5381429.28	392099.44	
	27120	27+120.0	5381412.81	392088.10	
	27140	27+140.0	5381396.34	392076.75	
	27160	27+160.0	5381379.87	392065.40	
	27180	27+180.0	5381363.40	392054.06	
	27200	27+200.0	5381346.93	392042.71	
	27220	27+220.0	5381330.46	392031.37	
	27240	27+240.0	5381313.99	392020.02	
	27260	27+260.0	5381297.52	392008.67	
	27280	27+280.0	5381281.05	391997.33	
	27300	27+300.0	5381264.58	391985.98	
	27320	27+320.0	5381248.11	391974.63	
	27340	27+340.0	5381231.64	391963.29	
	27360	27+360.0	5381215.17	391951.94	
	27380	27+380.0	5381198.70	391940.59	
	27400	27+400.0	5381182.23	391929.25	
	27420	27+420.0	5381165.76	391917.90	
	27440	27+440.0	5381149.29	391906.55	
ВТС	27450.28	27+450.28	5381140.82	391900.72	214˚ 33' 48.66"
	27460	27+460.0	5381132.83	391895.21	214˚ 35' 8.06"
	27480	27+480.0	5381116.37	391883.83	214˚ 46' 11.86"
	27500	27+500.0	5381099.98	391872.38	215˚ 8' 29.17"
	27520	27+520.0	5381083.68	391860.79	215˚ 42' 0.00"

	27540	27+540.0	5381067.51	391849.02	216˚ 26' 44.36"
	27560	27+560.0	5381051.52	391837.01	217˚ 22' 42.22"
	27580	27+580.0	5381035.74	391824.72	218˚ 29' 53.61"
	27600	27+600.0	5381020.23	391812.10	219˚ 48' 18.51"
	27620	27+620.0	5381005.03	391799.10	221˚ 17' 56.93"
BC	27625.28	27+625.28	5381001.07	391795.59	221˚ 43' 31.76"
	27640	27+640.0	5380990.19	391785.69	222˚ 55' 46.67"
	27660	27+660.0	5380975.74	391771.86	224˚ 33' 59.95"
	27680	27+680.0	5380961.70	391757.62	226˚ 12' 13.23"
	27700	27+700.0	5380948.06	391742.99	227˚ 50' 26.51"
	27720	27+720.0	5380934.85	391727.98	229˚ 28' 39.79"
	27740	27+740.0	5380922.08	391712.59	231˚ 6' 53.07"
	27760	27+760.0	5380909.75	391696.84	232˚ 45' 6.35"
	27780	27+780.0	5380897.87	391680.75	234˚ 23' 19.63"
	27800	27+800.0	5380886.46	391664.33	236˚ 1' 32.91"
	27820	27+820.0	5380875.52	391647.58	237˚ 39' 46.19"
	27840	27+840.0	5380865.06	391630.54	239˚ 17' 59.47"
	27860	27+860.0	5380855.10	391613.20	240˚ 56' 12.75"
	27880	27+880.0	5380845.64	391595.58	242˚ 34' 26.03"
	27900	27+900.0	5380836.68	391577.70	244˚ 12' 39.31"
	27920	27+920.0	5380828.24	391559.57	245˚ 50' 52.59"
	27940	27+940.0	5380820.32	391541.20	247˚ 29' 5.87"
EC	27953.51	27+953.51	5380815.26	391528.66	248˚ 35' 29.43"
	27960	27+960.0	5380812.92	391522.62	249˚ 6' 43.79"
	27980	27+980.0	5380806.04	391503.84	250˚ 35' 42.06"
	28000	28+ 0.0	5380799.61	391484.90	251˚ 53' 26.81"
	28020	28+ 20.0	5380793.59	391465.83	252˚ 59' 58.04"
	28040	28+ 40.0	5380787.90	391446.66	253˚ 55' 15.75"
	28060	28+ 60.0	5380782.49	391427.41	254˚ 39' 19.95"
	28080	28+ 80.0	5380777.29	391408.09	255˚ 12' 10.63"
	28100	28+100.0	5380772.25	391388.74	255˚ 33' 47.79"
	28120	28+120.0	5380767.30	391369.36	255˚ 44' 11.43"
ETC	28128.51	28+128.51	5380765.20	391361.10	255˚ 45' 12.53"

IP28 (Өнцөг)

Ангилал		Эргэлтийн муруй	I P координат	X	5380318.07
				Y	389600.08
Дирекцион	1	255˚ 45' 12.53"	Тэнхлэгийн гол цэгийн координат	X	5377310.52
	2	242˚ 8' 5.54"		Y	390757.94

I A	13˚ 37' 6.99"	R	3200	D T	2168.08
T L	382.10	S L	22.73	C L	760.61
S D	1434.79	SPX	5380296.86	SPY	389608.25

Ангилал	Байршил	X координат	Y координат
B C	29563.31	5380412.11	389970.44
E C	30323.92	5380139.48	389262.29

Ангилал	Байршил	ПК	Хкоординат	Үкоординат	Дирекцион
	28140	28+140.0	5380762.38	391349.98	255˚ 45' 12.53"
	28160	28+160.0	5380757.45	391330.59	
	28180	28+180.0	5380752.53	391311.21	
	28200	28+200.0	5380747.61	391291.82	
	28220	28+220.0	5380742.69	391272.44	
	28240	28+240.0	5380737.77	391253.05	
	28260	28+260.0	5380732.84	391233.67	
	28280	28+280.0	5380727.92	391214.28	
	28300	28+300.0	5380723.00	391194.90	
	28320	28+320.0	5380718.08	391175.51	
	28340	28+340.0	5380713.16	391156.13	
	28360	28+360.0	5380708.23	391136.74	
	28380	28+380.0	5380703.31	391117.36	
	28400	28+400.0	5380698.39	391097.97	
	28420	28+420.0	5380693.47	391078.59	
	28440	28+440.0	5380688.55	391059.20	
	28460	28+460.0	5380683.62	391039.82	
	28480	28+480.0	5380678.70	391020.43	
	28500	28+500.0	5380673.78	391001.05	
	28520	28+520.0	5380668.86	390981.66	
	28540	28+540.0	5380663.94	390962.28	
	28560	28+560.0	5380659.02	390942.89	
	28580	28+580.0	5380654.09	390923.51	
	28600	28+600.0	5380649.17	390904.12	
	28620	28+620.0	5380644.25	390884.74	
	28640	28+640.0	5380639.33	390865.35	
	28660	28+660.0	5380634.41	390845.97	
	28680	28+680.0	5380629.48	390826.58	

	28700	28+700.0	5380624.56	390807.20	
	28720	28+720.0	5380619.64	390787.81	
	28740	28+740.0	5380614.72	390768.43	
	28760	28+760.0	5380609.80	390749.04	
	28780	28+780.0	5380604.87	390729.66	
	28800	28+800.0	5380599.95	390710.27	
	28820	28+820.0	5380595.03	390690.89	
	28840	28+840.0	5380590.11	390671.50	
	28860	28+860.0	5380585.19	390652.12	
	28880	28+880.0	5380580.27	390632.73	
	28900	28+900.0	5380575.34	390613.35	
	28920	28+920.0	5380570.42	390593.96	
	28940	28+940.0	5380565.50	390574.58	
	28960	28+960.0	5380560.58	390555.19	
	28980	28+980.0	5380555.66	390535.81	
	29000	29+ 0.0	5380550.73	390516.42	
	29020	29+ 20.0	5380545.81	390497.04	
	29040	29+ 40.0	5380540.89	390477.65	
	29060	29+ 60.0	5380535.97	390458.27	
	29080	29+ 80.0	5380531.05	390438.89	
	29100	29+100.0	5380526.12	390419.50	
	29120	29+120.0	5380521.20	390400.12	
	29140	29+140.0	5380516.28	390380.73	
	29160	29+160.0	5380511.36	390361.35	
	29180	29+180.0	5380506.44	390341.96	
	29200	29+200.0	5380501.52	390322.58	
	29220	29+220.0	5380496.59	390303.19	
	29240	29+240.0	5380491.67	390283.81	
	29260	29+260.0	5380486.75	390264.42	
	29280	29+280.0	5380481.83	390245.04	
	29300	29+300.0	5380476.91	390225.65	
	29320	29+320.0	5380471.98	390206.27	
	29340	29+340.0	5380467.06	390186.88	
	29360	29+360.0	5380462.14	390167.50	
	29380	29+380.0	5380457.22	390148.11	
	29400	29+400.0	5380452.30	390128.73	
	29420	29+420.0	5380447.37	390109.34	
	29440	29+440.0	5380442.45	390089.96	
	29460	29+460.0	5380437.53	390070.57	

	29480	29+480.0	5380432.61	390051.19	
	29500	29+500.0	5380427.69	390031.80	
	29520	29+520.0	5380422.76	390012.42	
	29540	29+540.0	5380417.84	389993.03	
	29560	29+560.0	5380412.92	389973.65	
BC	29563.31	29+563.31	5380412.11	389970.44	255˚ 45' 12.53"
	29580	29+580.0	5380407.96	389954.27	255˚ 27' 16.84"
	29600	29+600.0	5380402.87	389934.93	255˚ 5' 47.68"
	29620	29+620.0	5380397.67	389915.62	254˚ 44' 18.53"
	29640	29+640.0	5380392.34	389896.34	254˚ 22' 49.37"
	29660	29+660.0	5380386.90	389877.10	254˚ 1' 20.22"
	29680	29+680.0	5380381.33	389857.89	253˚ 39' 51.06"
	29700	29+700.0	5380375.65	389838.71	253˚ 18' 21.91"
	29720	29+720.0	5380369.84	389819.57	252˚ 56' 52.75"
	29740	29+740.0	5380363.92	389800.47	252˚ 35' 23.60"
	29760	29+760.0	5380357.88	389781.41	252˚ 13' 54.44"
	29780	29+780.0	5380351.71	389762.38	251˚ 52' 25.29"
	29800	29+800.0	5380345.43	389743.39	251˚ 30' 56.13"
	29820	29+820.0	5380339.03	389724.44	251˚ 9' 26.98"
	29840	29+840.0	5380332.51	389705.53	250˚ 47' 57.82"
	29860	29+860.0	5380325.88	389686.67	250˚ 26' 28.67"
	29880	29+880.0	5380319.12	389667.84	250˚ 4' 59.51"
	29900	29+900.0	5380312.25	389649.06	249˚ 43' 30.36"
	29920	29+920.0	5380305.26	389630.32	249˚ 22' 1.20"
	29940	29+940.0	5380298.15	389611.63	249˚ 0' 32.05"
	29960	29+960.0	5380290.93	389592.98	248˚ 39' 2.89"
	29980	29+980.0	5380283.59	389574.37	248˚ 17' 33.74"
	30000	30+ 0.0	5380276.14	389555.81	247˚ 56' 4.58"
	30020	30+ 20.0	5380268.57	389537.30	247˚ 34' 35.43"
	30040	30+ 40.0	5380260.88	389518.84	247˚ 13' 6.27"
	30060	30+ 60.0	5380253.08	389500.42	246˚ 51' 37.12"
	30080	30+ 80.0	5380245.16	389482.06	246˚ 30' 7.96"
	30100	30+100.0	5380237.13	389463.74	246˚ 8' 38.81"
	30120	30+120.0	5380228.98	389445.47	245˚ 47' 9.65"
	30140	30+140.0	5380220.72	389427.26	245˚ 25' 40.50"
	30160	30+160.0	5380212.35	389409.10	245˚ 4' 11.34"
	30180	30+180.0	5380203.86	389390.99	244˚ 42' 42.19"
	30200	30+200.0	5380195.26	389372.93	244˚ 21' 13.03"
	30220	30+220.0	5380186.55	389354.93	243˚ 59' 43.88"

	30240	30+240.0	5380177.73	389336.98	243˚ 38' 14.72"
	30260	30+260.0	5380168.79	389319.09	243˚ 16' 45.57"
	30280	30+280.0	5380159.74	389301.25	242˚ 55' 16.41"
	30300	30+300.0	5380150.58	389283.47	242˚ 33' 47.26"
	30320	30+320.0	5380141.31	389265.75	242˚ 12' 18.10"
EC	30323.91	30+323.91	5380139.48	389262.29	242˚ 8' 5.54"

IP29 (Өнцөг)

Ангилал		Эргэлтийн муруй	I P координат	X	5379657.46
				Y	388350.56
Дирекцион	1	242˚ 8' 5.54"	Тэнхлэгийн гол цэгийн координат	X	5379302.59
	2	200˚ 50' 0.95"		Y	388751.89

A 1	250	A 2	250	I A	41˚ 18' 4.60"
L 1	125	L 2	125	R	500
X 1	124.80483	X 2	124.80483	D T	1413.41
Y 1	5.20252	Y 2	5.20252	S D	779.91
T 1	0.125	T 2	0.125	SPX	5379633.79
Z 1	0	Z 2	0	SPY	388377.32
DR1	1.30136	DR2	1.30136	L c	235.42
XM1	62.46746	XM2	62.46746	W	188.93
D 1	251.40007	D 2	251.40007		

Ангилал	Байршил	X координат	Y координат
BTC	31103.82	5379774.96	388572.81
B C	31228.82	5379712.03	388464.91
E C	31464.25	5379537.29	388310.40
ETC	31589.25	5379422.49	388261.15

Ангилал	Байршил	ПК	Хкоординат	Үкоординат	Дирекцион
	30340	30+340.0	5380131.96	389248.07	242˚ 8' 5.54"
	30360	30+360.0	5380122.62	389230.39	
	30380	30+380.0	5380113.27	389212.71	
	30400	30+400.0	5380103.92	389195.03	
	30420	30+420.0	5380094.57	389177.34	
	30440	30+440.0	5380085.22	389159.66	
	30460	30+460.0	5380075.88	389141.98	
	30480	30+480.0	5380066.53	389124.30	

	30500	30+500.0	5380057.18	389106.62	
	30520	30+520.0	5380047.83	389088.94	
	30540	30+540.0	5380038.49	389071.26	
	30560	30+560.0	5380029.14	389053.58	
	30580	30+580.0	5380019.79	389035.90	
	30600	30+600.0	5380010.44	389018.22	
	30620	30+620.0	5380001.09	389000.53	
	30640	30+640.0	5379991.75	388982.85	
	30660	30+660.0	5379982.40	388965.17	
	30680	30+680.0	5379973.05	388947.49	
	30700	30+700.0	5379963.70	388929.81	
	30720	30+720.0	5379954.35	388912.13	
	30740	30+740.0	5379945.01	388894.45	
	30760	30+760.0	5379935.66	388876.77	
	30780	30+780.0	5379926.31	388859.09	
	30800	30+800.0	5379916.96	388841.41	
	30820	30+820.0	5379907.62	388823.72	
	30840	30+840.0	5379898.27	388806.04	
	30860	30+860.0	5379888.92	388788.36	
	30880	30+880.0	5379879.57	388770.68	
	30900	30+900.0	5379870.22	388753.00	
	30920	30+920.0	5379860.88	388735.32	
	30940	30+940.0	5379851.53	388717.64	
	30960	30+960.0	5379842.18	388699.96	
	30980	30+980.0	5379832.83	388682.28	
	31000	31+ 0.0	5379823.49	388664.60	
	31020	31+ 20.0	5379814.14	388646.91	
	31040	31+ 40.0	5379804.79	388629.23	
	31060	31+ 60.0	5379795.44	388611.55	
	31080	31+ 80.0	5379786.09	388593.87	
	31100	31+100.0	5379776.75	388576.19	
BTC	31103.8	31+103.8	5379774.96	388572.81	242˚ 8' 5.54"
	31120	31+120.0	5379767.39	388558.51	242˚ 0' 53.82"
	31140	31+140.0	5379757.94	388540.89	241˚ 32' 6.15"
	31160	31+160.0	5379748.29	388523.37	240˚ 41' 18.38"
	31180	31+180.0	5379738.32	388506.03	239˚ 28' 30.51"
	31200	31+200.0	5379727.94	388488.94	237˚ 53' 42.55"
	31220	31+220.0	5379717.03	388472.18	235˚ 56' 54.50"
BC	31228.8	31+228.8	5379712.03	388464.91	234˚ 58' 22.44"

	31240	31+240.0	5379705.51	388455.83	233˚ 41' 32.42"
	31260	31+260.0	5379693.35	388439.95	231˚ 24' 1.83"
	31280	31+280.0	5379680.56	388424.58	229˚ 6' 31.24"
	31300	31+300.0	5379667.17	388409.72	226˚ 49' 0.64"
	31320	31+320.0	5379653.20	388395.42	224˚ 31' 30.05"
	31340	31+340.0	5379638.66	388381.68	222˚ 13' 59.46"
	31360	31+360.0	5379623.59	388368.54	219˚ 56' 28.87"
	31380	31+380.0	5379608.00	388356.01	217˚ 38' 58.27"
	31400	31+400.0	5379591.93	388344.11	215˚ 21' 27.68"
	31420	31+420.0	5379575.39	388332.87	213˚ 3' 57.09"
	31440	31+440.0	5379558.41	388322.29	210˚ 46' 26.50"
	31460	31+460.0	5379541.03	388312.41	208˚ 28' 55.91"
EC	31464.24	31+464.24	5379537.29	388310.40	207˚ 59' 44.05"
	31480	31+480.0	5379523.27	388303.21	206˚ 18' 14.82"
	31500	31+500.0	5379505.20	388294.65	204˚ 29' 4.07"
	31520	31+520.0	5379486.89	388286.60	203˚ 1' 53.42"
	31540	31+540.0	5379468.40	388278.96	201˚ 56' 42.86"
	31560	31+560.0	5379449.80	388271.61	201˚ 13' 32.40"
	31580	31+580.0	5379431.13	388264.44	200˚ 52' 22.03"
ETC	31589.2	31+589.2	5379422.49	388261.15	200˚ 50' 0.95"

IP30 (Өнцөг)

Ангилал		Эргэлтийн муруй	I P координат	X	5378862.50
				Y	388048.05
Дирекцион	1	200˚ 50' 0.95"	Тэнхлэгийн гол цэгийн координат	X	5378518.93
	2	178˚ 34' 27.56"		Y	390057.22

I A	22˚ 15' 33.39"	R	2000	D T	850.56
T L	393.46	S L	38.34	C L	777.00
S D	205.71	SPX	5378856.04	SPY	388085.84

Ангилал	Байршил	X координат	Y координат
B C	31794.95	5379230.24	388187.99
E C	32571.95	5378469.17	388057.84

Ангилал	Байршил	ПК	Хкоординат	Үкоординат	Дирекцион
	31600	31+600.0	5379412.44	388257.32	200˚ 50' 0.95"

	31620	31+620.0	5379393.75	388250.21	
	31640	31+640.0	5379375.06	388243.10	
	31660	31+660.0	5379356.37	388235.98	
	31680	31+680.0	5379337.67	388228.87	
	31700	31+700.0	5379318.98	388221.76	
	31720	31+720.0	5379300.29	388214.64	
	31740	31+740.0	5379281.60	388207.53	
	31760	31+760.0	5379262.90	388200.42	
	31780	31+780.0	5379244.21	388193.30	
BC	31794.95	31+794.95	5379230.24	388187.99	200˚ 50' 0.95"
	31800	31+800.0	5379225.52	388186.20	200˚ 41' 20.38"
	31820	31+820.0	5379206.77	388179.22	200˚ 6' 57.73"
	31840	31+840.0	5379187.96	388172.44	199˚ 32' 35.08"
	31860	31+860.0	5379169.08	388165.84	198˚ 58' 12.43"
	31880	31+880.0	5379150.13	388159.44	198˚ 23' 49.78"
	31900	31+900.0	5379131.12	388153.22	197˚ 49' 27.14"
	31920	31+920.0	5379112.05	388147.19	197˚ 15' 4.49"
	31940	31+940.0	5379092.92	388141.36	196˚ 40' 41.84"
	31960	31+960.0	5379073.73	388135.71	196˚ 6' 19.19"
	31980	31+980.0	5379054.49	388130.26	195˚ 31' 56.54"
	32000	32+ 0.0	5379035.20	388125.00	194˚ 57' 33.90"
	32020	32+ 20.0	5379015.85	388119.94	194˚ 23' 11.25"
	32040	32+ 40.0	5378996.45	388115.06	193˚ 48' 48.60"
	32060	32+ 60.0	5378977.01	388110.39	193˚ 14' 25.95"
	32080	32+ 80.0	5378957.52	388105.90	192˚ 40' 3.30"
	32100	32+100.0	5378937.98	388101.62	192˚ 5' 40.66"
	32120	32+120.0	5378918.40	388097.52	191˚ 31' 18.01"
	32140	32+140.0	5378898.79	388093.63	190˚ 56' 55.36"
	32160	32+160.0	5378879.13	388089.93	190˚ 22' 32.71"
	32180	32+180.0	5378859.44	388086.42	189˚ 48' 10.06"
	32200	32+200.0	5378839.72	388083.12	189˚ 13' 47.42"
	32220	32+220.0	5378819.96	388080.01	188˚ 39' 24.77"
	32240	32+240.0	5378800.17	388077.09	188˚ 5' 2.12"
	32260	32+260.0	5378780.36	388074.38	187˚ 30' 39.47"
	32280	32+280.0	5378760.52	388071.87	186˚ 56' 16.82"
	32300	32+300.0	5378740.65	388069.55	186˚ 21' 54.17"
	32320	32+320.0	5378720.76	388067.43	185˚ 47' 31.53"
	32340	32+340.0	5378700.86	388065.51	185˚ 13' 8.88"
	32360	32+360.0	5378680.93	388063.79	184˚ 38' 46.23"

	32380	32+380.0	5378660.99	388062.27	184˚ 4' 23.58"
	32400	32+400.0	5378641.03	388060.95	183˚ 30' 0.93"
	32420	32+420.0	5378621.06	388059.83	182˚ 55' 38.29"
	32440	32+440.0	5378601.09	388058.91	182˚ 21' 15.64"
	32460	32+460.0	5378581.10	388058.19	181˚ 46' 52.99"
	32480	32+480.0	5378561.11	388057.67	181˚ 12' 30.34"
	32500	32+500.0	5378541.11	388057.34	180˚ 38' 7.69"
	32520	32+520.0	5378521.11	388057.22	180˚ 3' 45.05"
	32540	32+540.0	5378501.11	388057.30	179˚ 29' 22.40"
	32560	32+560.0	5378481.11	388057.58	178˚ 54' 59.75"
EC	32571.94	32+571.94	5378469.17	388057.84	178˚ 34' 27.56"

IP31 (Өнцөг)

Ангилал		Эргэлтийн муруй	I P координат	X	5375573.19
				Y	388129.91
Дирекцион	1	178˚ 34' 27.56"	Тэнхлэгийн гол цэгийн координат	X	5376043.08
	2	164˚ 39' 47.38"		Y	391319.21

I A	13˚ 54' 40.18"	R	3200	D T	3290.33
T L	390.39	S L	23.73	C L	776.95
S D	2506.48	SPX	5375576.65	SPY	388153.39

Ангилал	Байршил	X координат	Y координат
B C	35078.42	5375963.47	388120.20
E C	35855.37	5375196.70	388233.17

Ангилал	Байршил	ПК	Хкоординат	Үкоординат	Дирекцион
	32580	32+580.0	5378461.12	388058.04	178˚ 34' 27.56"
	32600	32+600.0	5378441.12	388058.54	
	32620	32+620.0	5378421.13	388059.04	
	32640	32+640.0	5378401.14	388059.53	
	32660	32+660.0	5378381.14	388060.03	
	32680	32+680.0	5378361.15	388060.53	
	32700	32+700.0	5378341.15	388061.03	
	32720	32+720.0	5378321.16	388061.52	
	32740	32+740.0	5378301.17	388062.02	
	32760	32+760.0	5378281.17	388062.52	

	32780	32+780.0	5378261.18	388063.02	
	32800	32+800.0	5378241.18	388063.51	
	32820	32+820.0	5378221.19	388064.01	
	32840	32+840.0	5378201.20	388064.51	
	32860	32+860.0	5378181.20	388065.01	
	32880	32+880.0	5378161.21	388065.50	
	32900	32+900.0	5378141.22	388066.00	
	32920	32+920.0	5378121.22	388066.50	
	32940	32+940.0	5378101.23	388067.00	
	32960	32+960.0	5378081.23	388067.49	
	32980	32+980.0	5378061.24	388067.99	
	33000	33+ 0.0	5378041.25	388068.49	
	33020	33+ 20.0	5378021.25	388068.99	
	33040	33+ 40.0	5378001.26	388069.49	
	33060	33+ 60.0	5377981.27	388069.98	
	33080	33+ 80.0	5377961.27	388070.48	
	33100	33+100.0	5377941.28	388070.98	
	33120	33+120.0	5377921.28	388071.48	
	33140	33+140.0	5377901.29	388071.97	
	33160	33+160.0	5377881.30	388072.47	
	33180	33+180.0	5377861.30	388072.97	
	33200	33+200.0	5377841.31	388073.47	
	33220	33+220.0	5377821.31	388073.96	
	33240	33+240.0	5377801.32	388074.46	
	33260	33+260.0	5377781.33	388074.96	
	33280	33+280.0	5377761.33	388075.46	
	33300	33+300.0	5377741.34	388075.95	
	33320	33+320.0	5377721.35	388076.45	
	33340	33+340.0	5377701.35	388076.95	
	33360	33+360.0	5377681.36	388077.45	
	33380	33+380.0	5377661.36	388077.94	
	33400	33+400.0	5377641.37	388078.44	
	33420	33+420.0	5377621.38	388078.94	
	33440	33+440.0	5377601.38	388079.44	
	33460	33+460.0	5377581.39	388079.94	
	33480	33+480.0	5377561.40	388080.43	
	33500	33+500.0	5377541.40	388080.93	
	33520	33+520.0	5377521.41	388081.43	
	33540	33+540.0	5377501.41	388081.93	

	33560	33+560.0	5377481.42	388082.42	
	33580	33+580.0	5377461.43	388082.92	
	33600	33+600.0	5377441.43	388083.42	
	33620	33+620.0	5377421.44	388083.92	
	33640	33+640.0	5377401.44	388084.41	
	33660	33+660.0	5377381.45	388084.91	
	33680	33+680.0	5377361.46	388085.41	
	33700	33+700.0	5377341.46	388085.91	
	33720	33+720.0	5377321.47	388086.40	
	33740	33+740.0	5377301.48	388086.90	
	33760	33+760.0	5377281.48	388087.40	
	33780	33+780.0	5377261.49	388087.90	
	33800	33+800.0	5377241.49	388088.39	
	33820	33+820.0	5377221.50	388088.89	
	33840	33+840.0	5377201.51	388089.39	
	33860	33+860.0	5377181.51	388089.89	
	33880	33+880.0	5377161.52	388090.38	
	33900	33+900.0	5377141.53	388090.88	
	33920	33+920.0	5377121.53	388091.38	
	33940	33+940.0	5377101.54	388091.88	
	33960	33+960.0	5377081.54	388092.38	
	33980	33+980.0	5377061.55	388092.87	
	34000	34+ 0.0	5377041.56	388093.37	
	34020	34+ 20.0	5377021.56	388093.87	
	34040	34+ 40.0	5377001.57	388094.37	
	34060	34+ 60.0	5376981.57	388094.86	
	34080	34+ 80.0	5376961.58	388095.36	
	34100	34+100.0	5376941.59	388095.86	
	34120	34+120.0	5376921.59	388096.36	
	34140	34+140.0	5376901.60	388096.85	
	34160	34+160.0	5376881.61	388097.35	
	34180	34+180.0	5376861.61	388097.85	
	34200	34+200.0	5376841.62	388098.35	
	34220	34+220.0	5376821.62	388098.84	
	34240	34+240.0	5376801.63	388099.34	
	34260	34+260.0	5376781.64	388099.84	
	34280	34+280.0	5376761.64	388100.34	
	34300	34+300.0	5376741.65	388100.83	
	34320	34+320.0	5376721.66	388101.33	

	34340	34+340.0	5376701.66	388101.83	
	34360	34+360.0	5376681.67	388102.33	
	34380	34+380.0	5376661.67	388102.82	
	34400	34+400.0	5376641.68	388103.32	
	34420	34+420.0	5376621.69	388103.82	
	34440	34+440.0	5376601.69	388104.32	
	34460	34+460.0	5376581.70	388104.82	
	34480	34+480.0	5376561.70	388105.31	
	34500	34+500.0	5376541.71	388105.81	
	34520	34+520.0	5376521.72	388106.31	
	34540	34+540.0	5376501.72	388106.81	
	34560	34+560.0	5376481.73	388107.30	
	34580	34+580.0	5376461.74	388107.80	
	34600	34+600.0	5376441.74	388108.30	
	34620	34+620.0	5376421.75	388108.80	
	34640	34+640.0	5376401.75	388109.29	
	34660	34+660.0	5376381.76	388109.79	
	34680	34+680.0	5376361.77	388110.29	
	34700	34+700.0	5376341.77	388110.79	
	34720	34+720.0	5376321.78	388111.28	
	34740	34+740.0	5376301.79	388111.78	
	34760	34+760.0	5376281.79	388112.28	
	34780	34+780.0	5376261.80	388112.78	
	34800	34+800.0	5376241.80	388113.27	
	34820	34+820.0	5376221.81	388113.77	
	34840	34+840.0	5376201.82	388114.27	
	34860	34+860.0	5376181.82	388114.77	
	34880	34+880.0	5376161.83	388115.26	
	34900	34+900.0	5376141.83	388115.76	
	34920	34+920.0	5376121.84	388116.26	
	34940	34+940.0	5376101.85	388116.76	
	34960	34+960.0	5376081.85	388117.26	
	34980	34+980.0	5376061.86	388117.75	
	35000	35+ 0.0	5376041.87	388118.25	
	35020	35+ 20.0	5376021.87	388118.75	
	35040	35+ 40.0	5376001.88	388119.25	
	35060	35+ 60.0	5375981.88	388119.74	
BC	35078.4	35+ 78.4	5375963.47	388120.20	178˚ 34' 27.56"
	35080	35+ 80.0	5375961.89	388120.24	178˚ 32' 45.98"

	35100	35+100.0	5375941.90	388120.81	178˚ 11' 16.82"
	35120	35+120.0	5375921.91	388121.51	177˚ 49' 47.67"
	35140	35+140.0	5375901.93	388122.33	177˚ 28' 18.51"
	35160	35+160.0	5375881.95	388123.27	177˚ 6' 49.36"
	35180	35+180.0	5375861.98	388124.34	176˚ 45' 20.20"
	35200	35+200.0	5375842.01	388125.53	176˚ 23' 51.05"
	35220	35+220.0	5375822.06	388126.85	176˚ 2' 21.89"
	35240	35+240.0	5375802.11	388128.30	175˚ 40' 52.74"
	35260	35+260.0	5375782.17	388129.87	175˚ 19' 23.58"
	35280	35+280.0	5375762.24	388131.56	174˚ 57' 54.43"
	35300	35+300.0	5375742.33	388133.38	174˚ 36' 25.27"
	35320	35+320.0	5375722.42	388135.32	174˚ 14' 56.12"
	35340	35+340.0	5375702.53	388137.38	173˚ 53' 26.96"
	35360	35+360.0	5375682.65	388139.57	173˚ 31' 57.81"
	35380	35+380.0	5375662.78	388141.89	173˚ 10' 28.65"
	35400	35+400.0	5375642.93	388144.33	172˚ 48' 59.50"
	35420	35+420.0	5375623.10	388146.89	172˚ 27' 30.34"
	35440	35+440.0	5375603.28	388149.58	172˚ 6' 1.19"
	35460	35+460.0	5375583.48	388152.39	171˚ 44' 32.03"
	35480	35+480.0	5375563.69	388155.32	171˚ 23' 2.88"
	35500	35+500.0	5375543.93	388158.38	171˚ 1' 33.72"
	35520	35+520.0	5375524.18	388161.56	170˚ 40' 4.57"
	35540	35+540.0	5375504.46	388164.87	170˚ 18' 35.41"
	35560	35+560.0	5375484.75	388168.30	169˚ 57' 6.26"
	35580	35+580.0	5375465.07	388171.85	169˚ 35' 37.10"
	35600	35+600.0	5375445.41	388175.52	169˚ 14' 7.95"
	35620	35+620.0	5375425.78	388179.32	168˚ 52' 38.79"
	35640	35+640.0	5375406.16	388183.24	168˚ 31' 9.64"
	35660	35+660.0	5375386.58	388187.28	168˚ 9' 40.48"
	35680	35+680.0	5375367.01	388191.44	167˚ 48' 11.33"
	35700	35+700.0	5375347.48	388195.73	167˚ 26' 42.17"
	35720	35+720.0	5375327.97	388200.14	167˚ 5' 13.02"
	35740	35+740.0	5375308.49	388204.67	166˚ 43' 43.86"
	35760	35+760.0	5375289.04	388209.32	166˚ 22' 14.71"
	35780	35+780.0	5375269.62	388214.09	166˚ 0' 45.55"
	35800	35+800.0	5375250.23	388218.99	165˚ 39' 16.40"
	35820	35+820.0	5375230.87	388224.00	165˚ 17' 47.24"
	35840	35+840.0	5375211.54	388229.14	164˚ 56' 18.09"
EC	35855.36	35+855.36	5375196.70	388233.17	164˚ 39' 47.38"

IP32 (Өнцөг)

Ангилал		Эргэлтийн муруй	I P координат	X	5373507.9
				Y	388696.3
Дирекцион	1	164˚ 39' 47.38"	Тэнхлэгийн гол цэгийн координат	X	5374960.8
	2	142˚ 25' 31.22"		Y	391616.0

I A	22˚ 14' 16.16"	R	3200	D T	2141.6
T L	628.91	S L	61.22	C L	1242.0
S D	1122.26	SPX	5373535.17	SPY	388751.1

Ангилал	Байршил	X координат	Y координат
B C	36977.63	5374114.41	388530.00
E C	38219.62	5373009.45	389079.85

Ангилал	Байршил	ПК	Хкоординат	Үкоординат	Дирекцион
	35860	35+860.0	5375192.24	388234.40	164˚ 39' 47.38"
	35880	35+880.0	5375172.95	388239.69	
	35900	35+900.0	5375153.66	388244.98	
	35920	35+920.0	5375134.38	388250.27	
	35940	35+940.0	5375115.09	388255.56	
	35960	35+960.0	5375095.80	388260.84	
	35980	35+980.0	5375076.51	388266.13	
	36000	36+ 0.0	5375057.22	388271.42	
	36020	36+ 20.0	5375037.94	388276.71	
	36040	36+ 40.0	5375018.65	388282.00	
	36060	36+ 60.0	5374999.36	388287.29	
	36080	36+ 80.0	5374980.07	388292.58	
	36100	36+100.0	5374960.79	388297.87	
	36120	36+120.0	5374941.50	388303.16	
	36140	36+140.0	5374922.21	388308.45	
	36160	36+160.0	5374902.92	388313.74	
	36180	36+180.0	5374883.64	388319.03	
	36200	36+200.0	5374864.35	388324.32	
	36220	36+220.0	5374845.06	388329.61	
	36240	36+240.0	5374825.77	388334.90	
	36260	36+260.0	5374806.48	388340.19	

	36280	36+280.0	5374787.20	388345.48	
	36300	36+300.0	5374767.91	388350.77	
	36320	36+320.0	5374748.62	388356.06	
	36340	36+340.0	5374729.33	388361.35	
	36360	36+360.0	5374710.05	388366.64	
	36380	36+380.0	5374690.76	388371.93	
	36400	36+400.0	5374671.47	388377.22	
	36420	36+420.0	5374652.18	388382.51	
	36440	36+440.0	5374632.89	388387.80	
	36460	36+460.0	5374613.61	388393.09	
	36480	36+480.0	5374594.32	388398.38	
	36500	36+500.0	5374575.03	388403.67	
	36520	36+520.0	5374555.74	388408.96	
	36540	36+540.0	5374536.46	388414.25	
	36560	36+560.0	5374517.17	388419.54	
	36580	36+580.0	5374497.88	388424.83	
	36600	36+600.0	5374478.59	388430.12	
	36620	36+620.0	5374459.30	388435.41	
	36640	36+640.0	5374440.02	388440.70	
	36660	36+660.0	5374420.73	388445.99	
	36680	36+680.0	5374401.44	388451.28	
	36700	36+700.0	5374382.15	388456.57	
	36720	36+720.0	5374362.87	388461.86	
	36740	36+740.0	5374343.58	388467.15	
	36760	36+760.0	5374324.29	388472.44	
	36780	36+780.0	5374305.00	388477.73	
	36800	36+800.0	5374285.71	388483.02	
	36820	36+820.0	5374266.43	388488.31	
	36840	36+840.0	5374247.14	388493.60	
	36860	36+860.0	5374227.85	388498.89	
	36880	36+880.0	5374208.56	388504.18	
	36900	36+900.0	5374189.28	388509.47	
	36920	36+920.0	5374169.99	388514.76	
	36940	36+940.0	5374150.70	388520.05	
	36960	36+960.0	5374131.41	388525.34	
BC	36977.62	36+977.6	5374114.41	388530.00	164˚ 39' 47.38"
	36980	36+980.0	5374112.13	388530.63	164˚ 37' 14.35"
	37000	37+ 0.0	5374092.86	388535.99	164˚ 15' 45.19"
	37020	37+ 20.0	5374073.62	388541.48	163˚ 54' 16.04"

	37040	37+ 40.0	5374054.43	388547.08	163˚ 32' 46.88"
	37060	37+ 60.0	5374035.26	388552.81	163˚ 11' 17.72"
	37080	37+ 80.0	5374016.14	388558.65	162˚ 49' 48.57"
	37100	37+100.0	5373997.05	388564.62	162˚ 28' 19.41"
	37120	37+120.0	5373977.99	388570.70	162˚ 6' 50.26"
	37140	37+140.0	5373958.98	388576.90	161˚ 45' 21.10"
	37160	37+160.0	5373940.00	388583.22	161˚ 23' 51.95"
	37180	37+180.0	5373921.07	388589.66	161˚ 2' 22.79"
	37200	37+200.0	5373902.18	388596.22	160˚ 40' 53.64"
	37220	37+220.0	5373883.32	388602.89	160˚ 19' 24.48"
	37240	37+240.0	5373864.51	388609.69	159˚ 57' 55.33"
	37260	37+260.0	5373845.74	388616.60	159˚ 36' 26.17"
	37280	37+280.0	5373827.02	388623.62	159˚ 14' 57.02"
	37300	37+300.0	5373808.34	388630.77	158˚ 53' 27.86"
	37320	37+320.0	5373789.70	388638.03	158˚ 31' 58.71"
	37340	37+340.0	5373771.11	388645.41	158˚ 10' 29.55"
	37360	37+360.0	5373752.57	388652.90	157˚ 49' 0.40"
	37380	37+380.0	5373734.07	388660.51	157˚ 27' 31.24"
	37400	37+400.0	5373715.63	388668.23	157˚ 6' 2.09"
	37420	37+420.0	5373697.23	388676.07	156˚ 44' 32.93"
	37440	37+440.0	5373678.88	388684.03	156˚ 23' 3.78"
	37460	37+460.0	5373660.58	388692.10	156˚ 1' 34.62"
	37480	37+480.0	5373642.33	388700.28	155˚ 40' 5.47"
	37500	37+500.0	5373624.13	388708.58	155˚ 18' 36.31"
	37520	37+520.0	5373605.98	388716.99	154˚ 57' 7.16"
	37540	37+540.0	5373587.89	388725.51	154˚ 35' 38.00"
	37560	37+560.0	5373569.85	388734.15	154˚ 14' 8.85"
	37580	37+580.0	5373551.87	388742.90	153˚ 52' 39.69"
	37600	37+600.0	5373533.94	388751.76	153˚ 31' 10.54"
	37620	37+620.0	5373516.07	388760.74	153˚ 9' 41.38"
	37640	37+640.0	5373498.25	388769.82	152˚ 48' 12.23"
	37660	37+660.0	5373480.49	388779.02	152˚ 26' 43.07"
	37680	37+680.0	5373462.79	388788.32	152˚ 5' 13.92"
	37700	37+700.0	5373445.14	388797.74	151˚ 43' 44.76"
	37720	37+720.0	5373427.56	388807.27	151˚ 22' 15.61"
	37740	37+740.0	5373410.03	388816.91	151˚ 0' 46.45"
	37760	37+760.0	5373392.57	388826.65	150˚ 39' 17.30"
	37780	37+780.0	5373375.17	388836.51	150˚ 17' 48.14"
	37800	37+800.0	5373357.82	388846.47	149˚ 56' 18.99"

	37820	37+820.0	5373340.55	388856.55	149˚ 34' 49.83"
	37840	37+840.0	5373323.33	388866.73	149˚ 13' 20.68"
	37860	37+860.0	5373306.18	388877.02	148˚ 51' 51.52"
	37880	37+880.0	5373289.09	388887.41	148˚ 30' 22.37"
	37900	37+900.0	5373272.07	388897.91	148˚ 8' 53.21"
	37920	37+920.0	5373255.12	388908.52	147˚ 47' 24.06"
	37940	37+940.0	5373238.23	388919.23	147˚ 25' 54.90"
	37960	37+960.0	5373221.41	388930.05	147˚ 4' 25.75"
	37980	37+980.0	5373204.65	388940.97	146˚ 42' 56.59"
	38000	38+ 0.0	5373187.97	388952.00	146˚ 21' 27.44"
	38020	38+ 20.0	5373171.35	388963.13	145˚ 59' 58.28"
	38040	38+ 40.0	5373154.81	388974.37	145˚ 38' 29.13"
	38060	38+ 60.0	5373138.33	388985.71	145˚ 16' 59.97"
	38080	38+ 80.0	5373121.93	388997.15	144˚ 55' 30.82"
	38100	38+100.0	5373105.60	389008.70	144˚ 34' 1.66"
	38120	38+120.0	5373089.34	389020.34	144˚ 12' 32.51"
	38140	38+140.0	5373073.15	389032.09	143˚ 51' 3.35"
	38160	38+160.0	5373057.04	389043.94	143˚ 29' 34.20"
	38180	38+180.0	5373041.00	389055.88	143˚ 8' 5.04"
	38200	38+200.0	5373025.04	389067.93	142˚ 46' 35.89"
EC	38219.62	38+219.62	5373009.45	389079.85	142˚ 25' 31.22"

IP33 (Өнцөг)

Ангилал		Эргэлтийн муруй	I P координат	X	5371007.46
				Y	390620.18
Дирекцион	1	142˚ 25' 31.22"	Тэнхлэгийн гол цэгийн координат	X	5369963.25
	2	155˚ 3' 8.84"		Y	388900.12
I A	12˚ 37' 37.61"	R	2000	D T	3154.89
T L	221.28	S L	12.20	C L	440.77
S D	2304.70	SPX	5371001.13	SPY	390609.75

Ангилал	Байршил	X координат	Y координат
B C	40524.32	5371182.84	390485.24
E C	40965.09	5370806.83	390713.51

Ангилал	Байршил	ПК	Хкоординат	Үкоординат	Дирекцион

	38220	38+220.0	5373009.15	389080.08	142˚ 25' 31.22"
	38240	38+240.0	5372993.30	389092.28	
	38260	38+260.0	5372977.45	389104.47	
	38280	38+280.0	5372961.60	389116.67	
	38300	38+300.0	5372945.74	389128.87	
	38320	38+320.0	5372929.89	389141.06	
	38340	38+340.0	5372914.04	389153.26	
	38360	38+360.0	5372898.19	389165.45	
	38380	38+380.0	5372882.34	389177.65	
	38400	38+400.0	5372866.49	389189.84	
	38420	38+420.0	5372850.64	389202.04	
	38440	38+440.0	5372834.79	389214.24	
	38460	38+460.0	5372818.93	389226.43	
	38480	38+480.0	5372803.08	389238.63	
	38500	38+500.0	5372787.23	389250.82	
	38520	38+520.0	5372771.38	389263.02	
	38540	38+540.0	5372755.53	389275.22	
	38560	38+560.0	5372739.68	389287.41	
	38580	38+580.0	5372723.83	389299.61	
	38600	38+600.0	5372707.98	389311.80	
	38620	38+620.0	5372692.12	389324.00	
	38640	38+640.0	5372676.27	389336.20	
	38660	38+660.0	5372660.42	389348.39	
	38680	38+680.0	5372644.57	389360.59	
	38700	38+700.0	5372628.72	389372.78	
	38720	38+720.0	5372612.87	389384.98	
	38740	38+740.0	5372597.02	389397.18	
	38760	38+760.0	5372581.17	389409.37	
	38780	38+780.0	5372565.32	389421.57	
	38800	38+800.0	5372549.46	389433.76	
	38820	38+820.0	5372533.61	389445.96	
	38840	38+840.0	5372517.76	389458.15	
	38860	38+860.0	5372501.91	389470.35	
	38880	38+880.0	5372486.06	389482.55	
	38900	38+900.0	5372470.21	389494.74	
	38920	38+920.0	5372454.36	389506.94	
	38940	38+940.0	5372438.51	389519.13	
	38960	38+960.0	5372422.65	389531.33	
	38980	38+980.0	5372406.80	389543.53	

	39000	39+ 0.0	5372390.95	389555.72	
	39020	39+ 20.0	5372375.10	389567.92	
	39040	39+ 40.0	5372359.25	389580.11	
	39060	39+ 60.0	5372343.40	389592.31	
	39080	39+ 80.0	5372327.55	389604.51	
	39100	39+100.0	5372311.70	389616.70	
	39120	39+120.0	5372295.85	389628.90	
	39140	39+140.0	5372279.99	389641.09	
	39160	39+160.0	5372264.14	389653.29	
	39180	39+180.0	5372248.29	389665.48	
	39200	39+200.0	5372232.44	389677.68	
	39220	39+220.0	5372216.59	389689.88	
	39240	39+240.0	5372200.74	389702.07	
	39260	39+260.0	5372184.89	389714.27	
	39280	39+280.0	5372169.04	389726.46	
	39300	39+300.0	5372153.18	389738.66	
	39320	39+320.0	5372137.33	389750.86	
	39340	39+340.0	5372121.48	389763.05	
	39360	39+360.0	5372105.63	389775.25	
	39380	39+380.0	5372089.78	389787.44	
	39400	39+400.0	5372073.93	389799.64	
	39420	39+420.0	5372058.08	389811.84	
	39440	39+440.0	5372042.23	389824.03	
	39460	39+460.0	5372026.37	389836.23	
	39480	39+480.0	5372010.52	389848.42	
	39500	39+500.0	5371994.67	389860.62	
	39520	39+520.0	5371978.82	389872.81	
	39540	39+540.0	5371962.97	389885.01	
	39560	39+560.0	5371947.12	389897.21	
	39580	39+580.0	5371931.27	389909.40	
	39600	39+600.0	5371915.42	389921.60	
	39620	39+620.0	5371899.57	389933.79	
	39640	39+640.0	5371883.71	389945.99	
	39660	39+660.0	5371867.86	389958.19	
	39680	39+680.0	5371852.01	389970.38	
	39700	39+700.0	5371836.16	389982.58	
	39720	39+720.0	5371820.31	389994.77	
	39740	39+740.0	5371804.46	390006.97	
	39760	39+760.0	5371788.61	390019.17	

	39780	39+780.0	5371772.76	390031.36	
	39800	39+800.0	5371756.90	390043.56	
	39820	39+820.0	5371741.05	390055.75	
	39840	39+840.0	5371725.20	390067.95	
	39860	39+860.0	5371709.35	390080.15	
	39880	39+880.0	5371693.50	390092.34	
	39900	39+900.0	5371677.65	390104.54	
	39920	39+920.0	5371661.80	390116.73	
	39940	39+940.0	5371645.95	390128.93	
	39960	39+960.0	5371630.10	390141.12	
	39980	39+980.0	5371614.24	390153.32	
	40000	40+ 0.0	5371598.39	390165.52	
	40020	40+ 20.0	5371582.54	390177.71	
	40040	40+ 40.0	5371566.69	390189.91	
	40060	40+ 60.0	5371550.84	390202.10	
	40080	40+ 80.0	5371534.99	390214.30	
	40100	40+100.0	5371519.14	390226.50	
	40120	40+120.0	5371503.29	390238.69	
	40140	40+140.0	5371487.43	390250.89	
	40160	40+160.0	5371471.58	390263.08	
	40180	40+180.0	5371455.73	390275.28	
	40200	40+200.0	5371439.88	390287.48	
	40220	40+220.0	5371424.03	390299.67	
	40240	40+240.0	5371408.18	390311.87	
	40260	40+260.0	5371392.33	390324.06	
	40280	40+280.0	5371376.48	390336.26	
	40300	40+300.0	5371360.63	390348.45	
	40320	40+320.0	5371344.77	390360.65	
	40340	40+340.0	5371328.92	390372.85	
	40360	40+360.0	5371313.07	390385.04	
	40380	40+380.0	5371297.22	390397.24	
	40400	40+400.0	5371281.37	390409.43	
	40420	40+420.0	5371265.52	390421.63	
	40440	40+440.0	5371249.67	390433.83	
	40460	40+460.0	5371233.82	390446.02	
	40480	40+480.0	5371217.96	390458.22	
	40500	40+500.0	5371202.11	390470.41	
	40520	40+520.0	5371186.26	390482.61	
BC	40524.31	40+524.31	5371182.84	390485.24	142˚ 25' 31.22"

	40540	40+540.0	5371170.37	390494.76	142˚ 52' 28.73"
	40560	40+560.0	5371154.37	390506.75	143˚ 26' 51.38"
	40580	40+580.0	5371138.24	390518.58	144˚ 1' 14.03"
	40600	40+600.0	5371122.00	390530.25	144˚ 35' 36.68"
	40620	40+620.0	5371105.64	390541.75	145˚ 9' 59.33"
	40640	40+640.0	5371089.17	390553.09	145˚ 44' 21.97"
	40660	40+660.0	5371072.58	390564.27	146˚ 18' 44.62"
	40680	40+680.0	5371055.88	390575.28	146˚ 53' 7.27"
	40700	40+700.0	5371039.08	390586.12	147˚ 27' 29.92"
	40720	40+720.0	5371022.16	390596.80	148˚ 1' 52.57"
	40740	40+740.0	5371005.15	390607.30	148˚ 36' 15.21"
	40760	40+760.0	5370988.02	390617.63	149˚ 10' 37.86"
	40780	40+780.0	5370970.80	390627.80	149˚ 45' 0.51"
	40800	40+800.0	5370953.47	390637.79	150˚ 19' 23.16"
	40820	40+820.0	5370936.04	390647.60	150˚ 53' 45.81"
	40840	40+840.0	5370918.52	390657.24	151˚ 28' 8.46"
	40860	40+860.0	5370900.90	390666.71	152˚ 2' 31.10"
	40880	40+880.0	5370883.19	390675.99	152˚ 36' 53.75"
	40900	40+900.0	5370865.38	390685.10	153˚ 11' 16.40"
	40920	40+920.0	5370847.49	390694.04	153˚ 45' 39.05"
	40940	40+940.0	5370829.51	390702.79	154˚ 20' 1.70"
	40960	40+960.0	5370811.44	390711.36	154˚ 54' 24.34"
EC	40965.08564	40+965.08564	5370806.83	390713.51	155˚ 3' 8.84"

IP34 (Өнцөг)

Ангилал		Эргэлтийн муруй	I P координат	X	5370245.876
				Y	390974.4626
Дирекцион	1	155˚ 3' 8.84"	Тэнхлэгийн гол цэгийн координат	X	5370011.736
	2	184˚ 54' 10.62"		Y	389649.6033

I A	29˚ 51' 1.78"	R	1300	D T	839.95924
T L	346.51672	S L	45.38985	C L	677.28622
S D	272.16144	SPX	5370237.977	SPY	390929.7654

Ангилал	Байршил	X координат	Y координат
B C	41237.24708	5370560.061	390828.3059

E C	41914.53331	5369900.628	390944.8465

Ангилал	Байршил	ПК	Хкоординат	Үкоординат	Дирекцион
	40980	40+980.0	5370793.31	390719.80	155˚ 3' 8.84"
	41000	41+ 0.0	5370775.17	390728.24	
	41020	41+ 20.0	5370757.04	390736.67	
	41040	41+ 40.0	5370738.90	390745.11	
	41060	41+ 60.0	5370720.77	390753.55	
	41080	41+ 80.0	5370702.64	390761.98	
	41100	41+100.0	5370684.50	390770.42	
	41120	41+120.0	5370666.37	390778.85	
	41140	41+140.0	5370648.23	390787.29	
	41160	41+160.0	5370630.10	390795.72	
	41180	41+180.0	5370611.97	390804.16	
	41200	41+200.0	5370593.83	390812.60	
	41220	41+220.0	5370575.70	390821.03	
BC	41237.25	41+237.24708	5370560.06	390828.31	155˚ 3' 8.84"
	41240	41+240.0	5370557.56	390829.46	155˚ 10' 25.63"
	41260	41+260.0	5370539.35	390837.72	156˚ 3' 18.93"
	41280	41+280.0	5370521.01	390845.70	156˚ 56' 12.24"
	41300	41+300.0	5370502.55	390853.39	157˚ 49' 5.54"
	41320	41+320.0	5370483.97	390860.80	158˚ 41' 58.85"
	41340	41+340.0	5370465.28	390867.92	159˚ 34' 52.15"
	41360	41+360.0	5370446.48	390874.75	160˚ 27' 45.46"
	41380	41+380.0	5370427.59	390881.30	161˚ 20' 38.76"
	41400	41+400.0	5370408.59	390887.55	162˚ 13' 32.07"
	41420	41+420.0	5370389.50	390893.51	163˚ 6' 25.37"
	41440	41+440.0	5370370.32	390899.17	163˚ 59' 18.68"
	41460	41+460.0	5370351.05	390904.54	164˚ 52' 11.98"
	41480	41+480.0	5370331.70	390909.61	165˚ 45' 5.29"
	41500	41+500.0	5370312.28	390914.38	166˚ 37' 58.59"
	41520	41+520.0	5370292.79	390918.86	167˚ 30' 51.90"
	41540	41+540.0	5370273.23	390923.03	168˚ 23' 45.20"
	41560	41+560.0	5370253.61	390926.90	169˚ 16' 38.51"
	41580	41+580.0	5370233.93	390930.47	170˚ 9' 31.81"
	41600	41+600.0	5370214.20	390933.74	171˚ 2' 25.11"
	41620	41+620.0	5370194.42	390936.70	171˚ 55' 18.42"
	41640	41+640.0	5370174.60	390939.36	172˚ 48' 11.72"

	41660	41+660.0	5370154.74	390941.71	173˚ 41' 5.03"
	41680	41+680.0	5370134.84	390943.76	174˚ 33' 58.33"
	41700	41+700.0	5370114.92	390945.50	175˚ 26' 51.64"
	41720	41+720.0	5370094.97	390946.94	176˚ 19' 44.94"
	41740	41+740.0	5370075.00	390948.06	177˚ 12' 38.25"
	41760	41+760.0	5370055.02	390948.88	178˚ 5' 31.55"
	41780	41+780.0	5370035.02	390949.39	178˚ 58' 24.86"
	41800	41+800.0	5370015.03	390949.60	179˚ 51' 18.16"
	41820	41+820.0	5369995.03	390949.50	180˚ 44' 11.47"
	41840	41+840.0	5369975.03	390949.08	181˚ 37' 4.77"
	41860	41+860.0	5369955.04	390948.37	182˚ 29' 58.08"
	41880	41+880.0	5369935.07	390947.34	183˚ 22' 51.38"
	41900	41+900.0	5369915.11	390946.01	184˚ 15' 44.69"
EC	41914.53331	41+914.53331	5369900.63	390944.85	184˚ 54' 10.62"

IP35 (Өнцөг)

Ангилал		Эргэлтийн муруй	I P координат	X	5369326.88
				Y	390895.63
Дирекцион	1	184˚ 54' 10.62"	Тэнхлэгийн гол цэгийн координат	X	5369676.48
	2	160˚ 0' 28.14"		Y	393535.17

I A	24˚ 53' 42.47"	R	2600	D T	922.37
T L	573.9103	S L	62.58766	C L	1129.71
S D	1.93951	SPX	5369335.103	SPY	390957.68

Ангилал	Байршил	X координат	Y координат
B C	41916.47	5369898.70	390944.68
E C	43046.18	5368787.56	391091.84

Ангилал	Байршил	ПК	Хкоординат	Үкоординат	Дирекцион
BC	41916.47	41+916.47	5369898.70	390944.68	184˚ 54' 10.62"
	41920	41+920.0	5369895.18	390944.38	184˚ 49' 30.80"
	41940	41+940.0	5369875.25	390942.78	184˚ 23' 4.14"
	41960	41+960.0	5369855.30	390941.32	183˚ 56' 37.49"
	41980	41+980.0	5369835.34	390940.02	183˚ 30' 10.84"

	42000	42+ 0.0	5369815.37	390938.88	183˚ 3' 44.19"
	42020	42+ 20.0	5369795.40	390937.89	182˚ 37' 17.53"
	42040	42+ 40.0	5369775.42	390937.05	182˚ 10' 50.88"
	42060	42+ 60.0	5369755.43	390936.37	181˚ 44' 24.23"
	42080	42+ 80.0	5369735.43	390935.84	181˚ 17' 57.58"
	42100	42+100.0	5369715.44	390935.46	180˚ 51' 30.92"
	42120	42+120.0	5369695.44	390935.24	180˚ 25' 4.27"
	42140	42+140.0	5369675.44	390935.17	179˚ 58' 37.62"
	42160	42+160.0	5369655.44	390935.25	179˚ 32' 10.97"
	42180	42+180.0	5369635.44	390935.49	179˚ 5' 44.31"
	42200	42+200.0	5369615.45	390935.88	178˚ 39' 17.66"
	42220	42+220.0	5369595.45	390936.43	178˚ 12' 51.01"
	42240	42+240.0	5369575.46	390937.13	177˚ 46' 24.36"
	42260	42+260.0	5369555.48	390937.98	177˚ 19' 57.71"
	42280	42+280.0	5369535.51	390938.99	176˚ 53' 31.05"
	42300	42+300.0	5369515.54	390940.15	176˚ 27' 4.40"
	42320	42+320.0	5369495.59	390941.47	176˚ 0' 37.75"
	42340	42+340.0	5369475.64	390942.94	175˚ 34' 11.10"
	42360	42+360.0	5369455.71	390944.56	175˚ 7' 44.44"
	42380	42+380.0	5369435.78	390946.33	174˚ 41' 17.79"
	42400	42+400.0	5369415.88	390948.26	174˚ 14' 51.14"
	42420	42+420.0	5369395.99	390950.34	173˚ 48' 24.49"
	42440	42+440.0	5369376.11	390952.58	173˚ 21' 57.83"
	42460	42+460.0	5369356.25	390954.96	172˚ 55' 31.18"
	42480	42+480.0	5369336.42	390957.50	172˚ 29' 4.53"
	42500	42+500.0	5369316.60	390960.19	172˚ 2' 37.88"
	42520	42+520.0	5369296.80	390963.04	171˚ 36' 11.22"
	42540	42+540.0	5369277.03	390966.03	171˚ 9' 44.57"
	42560	42+560.0	5369257.28	390969.18	170˚ 43' 17.92"
	42580	42+580.0	5369237.55	390972.48	170˚ 16' 51.27"
	42600	42+600.0	5369217.85	390975.94	169˚ 50' 24.62"
	42620	42+620.0	5369198.18	390979.54	169˚ 23' 57.96"
	42640	42+640.0	5369178.53	390983.29	168˚ 57' 31.31"
	42660	42+660.0	5369158.92	390987.20	168˚ 31' 4.66"
	42680	42+680.0	5369139.34	390991.26	168˚ 4' 38.01"
	42700	42+700.0	5369119.78	390995.46	167˚ 38' 11.35"
	42720	42+720.0	5369100.26	390999.82	167˚ 11' 44.70"
	42740	42+740.0	5369080.78	391004.33	166˚ 45' 18.05"
	42760	42+760.0	5369061.33	391008.99	166˚ 18' 51.40"

	42780	42+780.0	5369041.91	391013.79	165˚ 52' 24.74"
	42800	42+800.0	5369022.54	391018.75	165˚ 25' 58.09"
	42820	42+820.0	5369003.20	391023.85	164˚ 59' 31.44"
	42840	42+840.0	5368983.90	391029.11	164˚ 33' 4.79"
	42860	42+860.0	5368964.65	391034.51	164˚ 6' 38.13"
	42880	42+880.0	5368945.43	391040.06	163˚ 40' 11.48"
	42900	42+900.0	5368926.26	391045.75	163˚ 13' 44.83"
	42920	42+920.0	5368907.13	391051.60	162˚ 47' 18.18"
	42940	42+940.0	5368888.05	391057.59	162˚ 20' 51.53"
	42960	42+960.0	5368869.02	391063.73	161˚ 54' 24.87"
	42980	42+980.0	5368850.03	391070.01	161˚ 27' 58.22"
	43000	43+ 0.0	5368831.09	391076.44	161˚ 1' 31.57"
	43020	43+ 20.0	5368812.20	391083.02	160˚ 35' 4.92"
	43040	43+ 40.0	5368793.37	391089.74	160˚ 8' 38.26"
EC	43046.17805	43+ 46.17805	5368787.56	391091.84	160˚ 0' 28.14"

IP36 (Өнцөг)

Ангилал		Эргэлтийн муруй	I P координат	X	5367173.93
				Y	391678.91
Дирекцион	1	160˚ 0' 28.14"	Тэнхлэгийн гол цэгийн координат	X	5366647.30
	2	169˚ 34' 1.99"		Y	389742.25
I A	9˚ 33' 33.84"	R	2000	D T	2291.01
T L	167.23	S L	6.98	C L	333.69
S D	1549.87	SPX	5367172.10	SPY	391672.17

Ангилал	Байршил	X координат	Y координат
B C	44596.05	5367331.09	391621.73
E C	44929.73	5367009.47	391709.19

Ангилал	Байршил	ПК	Хкоординат	Үкоординат	Дирекцион
	43060	43+ 60.0	5368774.57	391096.57	160˚ 0' 28.14"
	43080	43+ 80.0	5368755.78	391103.41	
	43100	43+100.0	5368736.98	391110.25	
	43120	43+120.0	5368718.19	391117.08	

	43140	43+140.0	5368699.39	391123.92	
	43160	43+160.0	5368680.60	391130.76	
	43180	43+180.0	5368661.80	391137.60	
	43200	43+200.0	5368643.01	391144.44	
	43220	43+220.0	5368624.21	391151.27	
	43240	43+240.0	5368605.42	391158.11	
	43260	43+260.0	5368586.62	391164.95	
	43280	43+280.0	5368567.83	391171.79	
	43300	43+300.0	5368549.03	391178.62	
	43320	43+320.0	5368530.24	391185.46	
	43340	43+340.0	5368511.44	391192.30	
	43360	43+360.0	5368492.65	391199.14	
	43380	43+380.0	5368473.85	391205.98	
	43400	43+400.0	5368455.06	391212.81	
	43420	43+420.0	5368436.26	391219.65	
	43440	43+440.0	5368417.47	391226.49	
	43460	43+460.0	5368398.67	391233.33	
	43480	43+480.0	5368379.88	391240.17	
	43500	43+500.0	5368361.08	391247.00	
	43520	43+520.0	5368342.29	391253.84	
	43540	43+540.0	5368323.50	391260.68	
	43560	43+560.0	5368304.70	391267.52	
	43580	43+580.0	5368285.91	391274.35	
	43600	43+600.0	5368267.11	391281.19	
	43620	43+620.0	5368248.32	391288.03	
	43640	43+640.0	5368229.52	391294.87	
	43660	43+660.0	5368210.73	391301.71	
	43680	43+680.0	5368191.93	391308.54	
	43700	43+700.0	5368173.14	391315.38	
	43720	43+720.0	5368154.34	391322.22	
	43740	43+740.0	5368135.55	391329.06	
	43760	43+760.0	5368116.75	391335.89	
	43780	43+780.0	5368097.96	391342.73	
	43800	43+800.0	5368079.16	391349.57	
	43820	43+820.0	5368060.37	391356.41	
	43840	43+840.0	5368041.57	391363.25	
	43860	43+860.0	5368022.78	391370.08	
	43880	43+880.0	5368003.98	391376.92	
	43900	43+900.0	5367985.19	391383.76	

	43920	43+920.0	5367966.39	391390.60	
	43940	43+940.0	5367947.60	391397.44	
	43960	43+960.0	5367928.80	391404.27	
	43980	43+980.0	5367910.01	391411.11	
	44000	44+ 0.0	5367891.21	391417.95	
	44020	44+ 20.0	5367872.42	391424.79	
	44040	44+ 40.0	5367853.63	391431.62	
	44060	44+ 60.0	5367834.83	391438.46	
	44080	44+ 80.0	5367816.04	391445.30	
	44100	44+100.0	5367797.24	391452.14	
	44120	44+120.0	5367778.45	391458.98	
	44140	44+140.0	5367759.65	391465.81	
	44160	44+160.0	5367740.86	391472.65	
	44180	44+180.0	5367722.06	391479.49	
	44200	44+200.0	5367703.27	391486.33	
	44220	44+220.0	5367684.47	391493.17	
	44240	44+240.0	5367665.68	391500.00	
	44260	44+260.0	5367646.88	391506.84	
	44280	44+280.0	5367628.09	391513.68	
	44300	44+300.0	5367609.29	391520.52	
	44320	44+320.0	5367590.50	391527.35	
	44340	44+340.0	5367571.70	391534.19	
	44360	44+360.0	5367552.91	391541.03	
	44380	44+380.0	5367534.11	391547.87	
	44400	44+400.0	5367515.32	391554.71	
	44420	44+420.0	5367496.52	391561.54	
	44440	44+440.0	5367477.73	391568.38	
	44460	44+460.0	5367458.93	391575.22	
	44480	44+480.0	5367440.14	391582.06	
	44500	44+500.0	5367421.35	391588.89	
	44520	44+520.0	5367402.55	391595.73	
	44540	44+540.0	5367383.76	391602.57	
	44560	44+560.0	5367364.96	391609.41	
	44580	44+580.0	5367346.17	391616.25	
BC	44596.04	44+596.04	5367331.09	391621.73	160˚ 0' 28.14"
	44600	44+600.0	5367327.37	391623.08	160˚ 7' 15.87"
	44620	44+620.0	5367308.53	391629.79	160˚ 41' 38.52"
	44640	44+640.0	5367289.62	391636.30	161˚ 16' 1.17"
	44660	44+660.0	5367270.65	391642.63	161˚ 50' 23.81"

	44680	44+680.0	5367251.61	391648.77	162˚ 24' 46.46"
	44700	44+700.0	5367232.52	391654.72	162˚ 59' 9.11"
	44720	44+720.0	5367213.36	391660.48	163˚ 33' 31.76"
	44740	44+740.0	5367194.15	391666.04	164˚ 7' 54.41"
	44760	44+760.0	5367174.89	391671.41	164˚ 42' 17.06"
	44780	44+780.0	5367155.57	391676.59	165˚ 16' 39.70"
	44800	44+800.0	5367136.20	391681.58	165˚ 51' 2.35"
	44820	44+820.0	5367116.79	391686.37	166˚ 25' 25.00"
	44840	44+840.0	5367097.32	391690.97	166˚ 59' 47.65"
	44860	44+860.0	5367077.81	391695.37	167˚ 34' 10.30"
	44880	44+880.0	5367058.26	391699.58	168˚ 8' 32.94"
	44900	44+900.0	5367038.67	391703.59	168˚ 42' 55.59"
	44920	44+920.0	5367019.03	391707.40	169˚ 17' 18.24"
EC	44929.73	44+929.73	5367009.47	391709.19	169˚ 34' 1.99"

IP37 (Өнцөг)

Ангилал		Эргэлтийн муруй	I P координат	X	5365199.63
				Y	392042.43
Дирекцион	1	169˚ 34' 1.99"	Тэнхлэгийн гол цэгийн координат	X	5365339.59
	2	202˚ 17' 28.48"		Y	390694.80

I A	32˚ 43' 26.49"	R	1300	D T	2007.49
T L	381.674	S L	54.871	C L	742.48
S D	1458.584	SPX	5365205.299	SPY	391987.85

Ангилал	Байршил	X координат	Y координат
B C	46388.32	5365575.00	391973.31
E C	47130.80	5364846.48	391897.65

Ангилал	Байршил	ПК	Хкоординат	Үкоординат	Дирекцион
	44940	44+940.0	5366999.37	391711.05	169˚ 34' 1.99"
	44960	44+960.0	5366979.70	391714.67	
	44980	44+980.0	5366960.03	391718.29	
	45000	45+ 0.0	5366940.36	391721.91	
	45020	45+ 20.0	5366920.69	391725.54	
	45040	45+ 40.0	5366901.02	391729.16	

	45060	45+ 60.0	5366881.35	391732.78	
	45080	45+ 80.0	5366861.68	391736.40	
	45100	45+100.0	5366842.01	391740.02	
	45120	45+120.0	5366822.34	391743.64	
	45140	45+140.0	5366802.68	391747.27	
	45160	45+160.0	5366783.01	391750.89	
	45180	45+180.0	5366763.34	391754.51	
	45200	45+200.0	5366743.67	391758.13	
	45220	45+220.0	5366724.00	391761.75	
	45240	45+240.0	5366704.33	391765.37	
	45260	45+260.0	5366684.66	391769.00	
	45280	45+280.0	5366664.99	391772.62	
	45300	45+300.0	5366645.32	391776.24	
	45320	45+320.0	5366625.65	391779.86	
	45340	45+340.0	5366605.98	391783.48	
	45360	45+360.0	5366586.31	391787.10	
	45380	45+380.0	5366566.64	391790.73	
	45400	45+400.0	5366546.97	391794.35	
	45420	45+420.0	5366527.30	391797.97	
	45440	45+440.0	5366507.63	391801.59	
	45460	45+460.0	5366487.97	391805.21	
	45480	45+480.0	5366468.30	391808.83	
	45500	45+500.0	5366448.63	391812.46	
	45520	45+520.0	5366428.96	391816.08	
	45540	45+540.0	5366409.29	391819.70	
	45560	45+560.0	5366389.62	391823.32	
	45580	45+580.0	5366369.95	391826.94	
	45600	45+600.0	5366350.28	391830.56	
	45620	45+620.0	5366330.61	391834.18	
	45640	45+640.0	5366310.94	391837.81	
	45660	45+660.0	5366291.27	391841.43	
	45680	45+680.0	5366271.60	391845.05	
	45700	45+700.0	5366251.93	391848.67	
	45720	45+720.0	5366232.26	391852.29	
	45740	45+740.0	5366212.59	391855.91	
	45760	45+760.0	5366192.93	391859.54	
	45780	45+780.0	5366173.26	391863.16	
	45800	45+800.0	5366153.59	391866.78	
	45820	45+820.0	5366133.92	391870.40	

	45840	45+840.0	5366114.25	391874.02	
	45860	45+860.0	5366094.58	391877.64	
	45880	45+880.0	5366074.91	391881.27	
	45900	45+900.0	5366055.24	391884.89	
	45920	45+920.0	5366035.57	391888.51	
	45940	45+940.0	5366015.90	391892.13	
	45960	45+960.0	5365996.23	391895.75	
	45980	45+980.0	5365976.56	391899.37	
	46000	46+ 0.0	5365956.89	391903.00	
	46020	46+ 20.0	5365937.22	391906.62	
	46040	46+ 40.0	5365917.55	391910.24	
	46060	46+ 60.0	5365897.88	391913.86	
	46080	46+ 80.0	5365878.22	391917.48	
	46100	46+100.0	5365858.55	391921.10	
	46120	46+120.0	5365838.88	391924.73	
	46140	46+140.0	5365819.21	391928.35	
	46160	46+160.0	5365799.54	391931.97	
	46180	46+180.0	5365779.87	391935.59	
	46200	46+200.0	5365760.20	391939.21	
	46220	46+220.0	5365740.53	391942.83	
	46240	46+240.0	5365720.86	391946.46	
	46260	46+260.0	5365701.19	391950.08	
	46280	46+280.0	5365681.52	391953.70	
	46300	46+300.0	5365661.85	391957.32	
	46320	46+320.0	5365642.18	391960.94	
	46340	46+340.0	5365622.51	391964.56	
	46360	46+360.0	5365602.84	391968.19	
	46380	46+380.0	5365583.17	391971.81	
BC	46388.31703	46+388.31703	5365575.00	391973.31	169˚ 34' 1.99"
	46400	46+400.0	5365563.50	391975.38	170˚ 4' 55.67"
	46420	46+420.0	5365543.77	391978.67	170˚ 57' 48.97"
	46440	46+440.0	5365523.99	391981.66	171˚ 50' 42.28"
	46460	46+460.0	5365504.18	391984.34	172˚ 43' 35.58"
	46480	46+480.0	5365484.32	391986.72	173˚ 36' 28.89"
	46500	46+500.0	5365464.43	391988.80	174˚ 29' 22.19"
	46520	46+520.0	5365444.50	391990.56	175˚ 22' 15.50"
	46540	46+540.0	5365424.56	391992.02	176˚ 15' 8.80"
	46560	46+560.0	5365404.59	391993.18	177˚ 8' 2.11"
	46580	46+580.0	5365384.61	391994.02	178˚ 0' 55.41"

	46600	46+600.0	5365364.62	391994.56	178˚ 53' 48.72"
	46620	46+620.0	5365344.62	391994.79	179˚ 46' 42.02"
	46640	46+640.0	5365324.62	391994.72	180˚ 39' 35.32"
	46660	46+660.0	5365304.62	391994.33	181˚ 32' 28.63"
	46680	46+680.0	5365284.63	391993.64	182˚ 25' 21.93"
	46700	46+700.0	5365264.66	391992.64	183˚ 18' 15.24"
	46720	46+720.0	5365244.70	391991.34	184˚ 11' 8.54"
	46740	46+740.0	5365224.77	391989.72	185˚ 4' 1.85"
	46760	46+760.0	5365204.86	391987.80	185˚ 56' 55.15"
	46780	46+780.0	5365184.98	391985.58	186˚ 49' 48.46"
	46800	46+800.0	5365165.15	391983.05	187˚ 42' 41.76"
	46820	46+820.0	5365145.35	391980.21	188˚ 35' 35.07"
	46840	46+840.0	5365125.60	391977.07	189˚ 28' 28.37"
	46860	46+860.0	5365105.90	391973.63	190˚ 21' 21.68"
	46880	46+880.0	5365086.25	391969.88	191˚ 14' 14.98"
	46900	46+900.0	5365066.66	391965.83	192˚ 7' 8.29"
	46920	46+920.0	5365047.14	391961.48	193˚ 0' 1.59"
	46940	46+940.0	5365027.69	391956.83	193˚ 52' 54.90"
	46960	46+960.0	5365008.31	391951.89	194˚ 45' 48.20"
	46980	46+980.0	5364989.01	391946.64	195˚ 38' 41.50"
	47000	47+ 0.0	5364969.80	391941.10	196˚ 31' 34.81"
	47020	47+ 20.0	5364950.67	391935.26	197˚ 24' 28.11"
	47040	47+ 40.0	5364931.63	391929.13	198˚ 17' 21.42"
	47060	47+ 60.0	5364912.69	391922.71	199˚ 10' 14.72"
	47080	47+ 80.0	5364893.85	391916.00	200˚ 3' 8.03"
	47100	47+100.0	5364875.12	391909.00	200˚ 56' 1.33"
	47120	47+120.0	5364856.49	391901.71	201˚ 48' 54.64"
EC	47130.80163	47+130.80163	5364846.48	391897.65	202˚ 17' 28.48"

IP38 (Өнцөг)

Ангилал		Эргэлтийн муруй	I P координат	X	5360945.17
				Y	390298.31
Дирекцион	1.00	202˚ 17' 28.48"	Тэнхлэгийн гол цэгийн координат	X	5360960.72
	2.00	156˚ 26' 45.38"		Y	391709.68
I A	45˚ 50' 43.10"	R	1300.00	D T	4598.09
T L	549.75	S L	111.46	C L	1040.20
S D	3666.66	SPX	5360946.40	SPY	390409.76

Ангилал	Байршил	X координат	Y координат
B C	50797.47	5361453.83	390506.83
E C	51837.66	5360441.23	390517.99

Ангилал	Байршил	ПК	Хкоординат	Үкоординат	Дирекцион
	47140	47+140.0	5364837.97	391894.16	202˚ 17' 28.48"
	47160	47+160.0	5364819.46	391886.58	
	47180	47+180.0	5364800.96	391878.99	
	47200	47+200.0	5364782.45	391871.40	
	47220	47+220.0	5364763.95	391863.82	
	47240	47+240.0	5364745.44	391856.23	
	47260	47+260.0	5364726.94	391848.65	
	47280	47+280.0	5364708.43	391841.06	
	47300	47+300.0	5364689.93	391833.47	
	47320	47+320.0	5364671.42	391825.89	
	47340	47+340.0	5364652.92	391818.30	
	47360	47+360.0	5364634.41	391810.71	
	47380	47+380.0	5364615.90	391803.13	
	47400	47+400.0	5364597.40	391795.54	
	47420	47+420.0	5364578.89	391787.96	
	47440	47+440.0	5364560.39	391780.37	
	47460	47+460.0	5364541.88	391772.78	
	47480	47+480.0	5364523.38	391765.20	
	47500	47+500.0	5364504.87	391757.61	
	47520	47+520.0	5364486.37	391750.02	
	47540	47+540.0	5364467.86	391742.44	
	47560	47+560.0	5364449.36	391734.85	
	47580	47+580.0	5364430.85	391727.27	
	47600	47+600.0	5364412.35	391719.68	
	47620	47+620.0	5364393.84	391712.09	
	47640	47+640.0	5364375.33	391704.51	
	47660	47+660.0	5364356.83	391696.92	
	47680	47+680.0	5364338.32	391689.33	
	47700	47+700.0	5364319.82	391681.75	
	47720	47+720.0	5364301.31	391674.16	
	47740	47+740.0	5364282.81	391666.57	
	47760	47+760.0	5364264.30	391658.99	

	47780	47+780.0	5364245.80	391651.40	
	47800	47+800.0	5364227.29	391643.82	
	47820	47+820.0	5364208.79	391636.23	
	47840	47+840.0	5364190.28	391628.64	
	47860	47+860.0	5364171.78	391621.06	
	47880	47+880.0	5364153.27	391613.47	
	47900	47+900.0	5364134.77	391605.88	
	47920	47+920.0	5364116.26	391598.30	
	47940	47+940.0	5364097.75	391590.71	
	47960	47+960.0	5364079.25	391583.13	
	47980	47+980.0	5364060.74	391575.54	
	48000	48+ 0.0	5364042.24	391567.95	
	48020	48+ 20.0	5364023.73	391560.37	
	48040	48+ 40.0	5364005.23	391552.78	
	48060	48+ 60.0	5363986.72	391545.19	
	48080	48+ 80.0	5363968.22	391537.61	
	48100	48+100.0	5363949.71	391530.02	
	48120	48+120.0	5363931.21	391522.44	
	48140	48+140.0	5363912.70	391514.85	
	48160	48+160.0	5363894.20	391507.26	
	48180	48+180.0	5363875.69	391499.68	
	48200	48+200.0	5363857.18	391492.09	
	48220	48+220.0	5363838.68	391484.50	
	48240	48+240.0	5363820.17	391476.92	
	48260	48+260.0	5363801.67	391469.33	
	48280	48+280.0	5363783.16	391461.74	
	48300	48+300.0	5363764.66	391454.16	
	48320	48+320.0	5363746.15	391446.57	
	48340	48+340.0	5363727.65	391438.99	
	48360	48+360.0	5363709.14	391431.40	
	48380	48+380.0	5363690.64	391423.81	
	48400	48+400.0	5363672.13	391416.23	
	48420	48+420.0	5363653.63	391408.64	
	48440	48+440.0	5363635.12	391401.05	
	48460	48+460.0	5363616.62	391393.47	
	48480	48+480.0	5363598.11	391385.88	
	48500	48+500.0	5363579.60	391378.30	
	48520	48+520.0	5363561.10	391370.71	
	48540	48+540.0	5363542.59	391363.12	

	48560	48+560.0	5363524.09	391355.54	
	48580	48+580.0	5363505.58	391347.95	
	48600	48+600.0	5363487.08	391340.36	
	48620	48+620.0	5363468.57	391332.78	
	48640	48+640.0	5363450.07	391325.19	
	48660	48+660.0	5363431.56	391317.61	
	48680	48+680.0	5363413.06	391310.02	
	48700	48+700.0	5363394.55	391302.43	
	48720	48+720.0	5363376.05	391294.85	
	48740	48+740.0	5363357.54	391287.26	
	48760	48+760.0	5363339.04	391279.67	
	48780	48+780.0	5363320.53	391272.09	
	48800	48+800.0	5363302.02	391264.50	
	48820	48+820.0	5363283.52	391256.91	
	48840	48+840.0	5363265.01	391249.33	
	48860	48+860.0	5363246.51	391241.74	
	48880	48+880.0	5363228.00	391234.16	
	48900	48+900.0	5363209.50	391226.57	
	48920	48+920.0	5363190.99	391218.98	
	48940	48+940.0	5363172.49	391211.40	
	48960	48+960.0	5363153.98	391203.81	
	48980	48+980.0	5363135.48	391196.22	
	49000	49+ 0.0	5363116.97	391188.64	
	49020	49+ 20.0	5363098.47	391181.05	
	49040	49+ 40.0	5363079.96	391173.47	
	49060	49+ 60.0	5363061.45	391165.88	
	49080	49+ 80.0	5363042.95	391158.29	
	49100	49+100.0	5363024.44	391150.71	
	49120	49+120.0	5363005.94	391143.12	
	49140	49+140.0	5362987.43	391135.53	
	49160	49+160.0	5362968.93	391127.95	
	49180	49+180.0	5362950.42	391120.36	
	49200	49+200.0	5362931.92	391112.78	
	49220	49+220.0	5362913.41	391105.19	
	49240	49+240.0	5362894.91	391097.60	
	49260	49+260.0	5362876.40	391090.02	
	49280	49+280.0	5362857.90	391082.43	
	49300	49+300.0	5362839.39	391074.84	
	49320	49+320.0	5362820.89	391067.26	

	49340	49+340.0	5362802.38	391059.67	
	49360	49+360.0	5362783.87	391052.08	
	49380	49+380.0	5362765.37	391044.50	
	49400	49+400.0	5362746.86	391036.91	
	49420	49+420.0	5362728.36	391029.33	
	49440	49+440.0	5362709.85	391021.74	
	49460	49+460.0	5362691.35	391014.15	
	49480	49+480.0	5362672.84	391006.57	
	49500	49+500.0	5362654.34	390998.98	
	49520	49+520.0	5362635.83	390991.39	
	49540	49+540.0	5362617.33	390983.81	
	49560	49+560.0	5362598.82	390976.22	
	49580	49+580.0	5362580.32	390968.64	
	49600	49+600.0	5362561.81	390961.05	
	49620	49+620.0	5362543.30	390953.46	
	49640	49+640.0	5362524.80	390945.88	
	49660	49+660.0	5362506.29	390938.29	
	49680	49+680.0	5362487.79	390930.70	
	49700	49+700.0	5362469.28	390923.12	
	49720	49+720.0	5362450.78	390915.53	
	49740	49+740.0	5362432.27	390907.95	
	49760	49+760.0	5362413.77	390900.36	
	49780	49+780.0	5362395.26	390892.77	
	49800	49+800.0	5362376.76	390885.19	
	49820	49+820.0	5362358.25	390877.60	
	49840	49+840.0	5362339.75	390870.01	
	49860	49+860.0	5362321.24	390862.43	
	49880	49+880.0	5362302.74	390854.84	
	49900	49+900.0	5362284.23	390847.25	
	49920	49+920.0	5362265.72	390839.67	
	49940	49+940.0	5362247.22	390832.08	
	49960	49+960.0	5362228.71	390824.50	
	49980	49+980.0	5362210.21	390816.91	
	50000	50+ 0.0	5362191.70	390809.32	
	50020	50+ 20.0	5362173.20	390801.74	
	50040	50+ 40.0	5362154.69	390794.15	
	50060	50+ 60.0	5362136.19	390786.56	
	50080	50+ 80.0	5362117.68	390778.98	
	50100	50+100.0	5362099.18	390771.39	

	50120	50+120.0	5362080.67	390763.81	
	50140	50+140.0	5362062.17	390756.22	
	50160	50+160.0	5362043.66	390748.63	
	50180	50+180.0	5362025.15	390741.05	
	50200	50+200.0	5362006.65	390733.46	
	50220	50+220.0	5361988.14	390725.87	
	50240	50+240.0	5361969.64	390718.29	
	50260	50+260.0	5361951.13	390710.70	
	50280	50+280.0	5361932.63	390703.12	
	50300	50+300.0	5361914.12	390695.53	
	50320	50+320.0	5361895.62	390687.94	
	50340	50+340.0	5361877.11	390680.36	
	50360	50+360.0	5361858.61	390672.77	
	50380	50+380.0	5361840.10	390665.18	
	50400	50+400.0	5361821.60	390657.60	
	50420	50+420.0	5361803.09	390650.01	
	50440	50+440.0	5361784.59	390642.42	
	50460	50+460.0	5361766.08	390634.84	
	50480	50+480.0	5361747.57	390627.25	
	50500	50+500.0	5361729.07	390619.67	
	50520	50+520.0	5361710.56	390612.08	
	50540	50+540.0	5361692.06	390604.49	
	50560	50+560.0	5361673.55	390596.91	
	50580	50+580.0	5361655.05	390589.32	
	50600	50+600.0	5361636.54	390581.73	
	50620	50+620.0	5361618.04	390574.15	
	50640	50+640.0	5361599.53	390566.56	
	50660	50+660.0	5361581.03	390558.98	
	50680	50+680.0	5361562.52	390551.39	
	50700	50+700.0	5361544.02	390543.80	
	50720	50+720.0	5361525.51	390536.22	
	50740	50+740.0	5361507.01	390528.63	
	50760	50+760.0	5361488.50	390521.04	
	50780	50+780.0	5361469.99	390513.46	
BC	50797.46586	50+797.46586	5361453.83	390506.83	202˚ 17' 28.48"
	50800	50+800.0	5361451.49	390505.87	202˚ 10' 46.40"
	50820	50+820.0	5361432.91	390498.47	201˚ 17' 53.10"
	50840	50+840.0	5361414.22	390491.35	200˚ 24' 59.79"
	50860	50+860.0	5361395.42	390484.51	199˚ 32' 6.49"

	50880	50+880.0	5361376.53	390477.97	198˚ 39' 13.18"
	50900	50+900.0	5361357.53	390471.72	197˚ 46' 19.88"
	50920	50+920.0	5361338.44	390465.76	196˚ 53' 26.57"
	50940	50+940.0	5361319.25	390460.10	196˚ 0' 33.27"
	50960	50+960.0	5361299.99	390454.73	195˚ 7' 39.96"
	50980	50+980.0	5361280.64	390449.66	194˚ 14' 46.66"
	51000	51+ 0.0	5361261.22	390444.89	193˚ 21' 53.35"
	51020	51+ 20.0	5361241.73	390440.41	192˚ 29' 0.05"
	51040	51+ 40.0	5361222.17	390436.24	191˚ 36' 6.74"
	51060	51+ 60.0	5361202.55	390432.37	190˚ 43' 13.44"
	51080	51+ 80.0	5361182.87	390428.80	189˚ 50' 20.13"
	51100	51+100.0	5361163.14	390425.54	188˚ 57' 26.83"
	51120	51+120.0	5361143.36	390422.57	188˚ 4' 33.52"
	51140	51+140.0	5361123.53	390419.92	187˚ 11' 40.22"
	51160	51+160.0	5361103.67	390417.56	186˚ 18' 46.92"
	51180	51+180.0	5361083.78	390415.52	185˚ 25' 53.61"
	51200	51+200.0	5361063.85	390413.78	184˚ 33' 0.31"
	51220	51+220.0	5361043.91	390412.34	183˚ 40' 7.00"
	51240	51+240.0	5361023.94	390411.22	182˚ 47' 13.70"
	51260	51+260.0	5361003.95	390410.40	181˚ 54' 20.39"
	51280	51+280.0	5360983.96	390409.89	181˚ 1' 27.09"
	51300	51+300.0	5360963.96	390409.68	180˚ 8' 33.78"
	51320	51+320.0	5360943.96	390409.79	179˚ 15' 40.48"
	51340	51+340.0	5360923.97	390410.20	178˚ 22' 47.17"
	51360	51+360.0	5360903.98	390410.92	177˚ 29' 53.87"
	51380	51+380.0	5360884.01	390411.95	176˚ 37' 0.56"
	51400	51+400.0	5360864.05	390413.28	175˚ 44' 7.26"
	51420	51+420.0	5360844.12	390414.92	174˚ 51' 13.95"
	51440	51+440.0	5360824.21	390416.87	173˚ 58' 20.65"
	51460	51+460.0	5360804.34	390419.12	173˚ 5' 27.34"
	51480	51+480.0	5360784.51	390421.68	172˚ 12' 34.04"
	51500	51+500.0	5360764.71	390424.54	171˚ 19' 40.73"
	51520	51+520.0	5360744.97	390427.71	170˚ 26' 47.43"
	51540	51+540.0	5360725.27	390431.18	169˚ 33' 54.13"
	51560	51+560.0	5360705.63	390434.95	168˚ 41' 0.82"
	51580	51+580.0	5360686.05	390439.03	167˚ 48' 7.52"
	51600	51+600.0	5360666.53	390443.41	166˚ 55' 14.21"
	51620	51+620.0	5360647.09	390448.08	166˚ 2' 20.91"
	51640	51+640.0	5360627.72	390453.06	165˚ 9' 27.60"

	51660	51+660.0	5360608.42	390458.33	164˚ 16' 34.30"
	51680	51+680.0	5360589.21	390463.90	163˚ 23' 40.99"
	51700	51+700.0	5360570.09	390469.76	162˚ 30' 47.69"
	51720	51+720.0	5360551.06	390475.91	161˚ 37' 54.38"
	51740	51+740.0	5360532.13	390482.36	160˚ 45' 1.08"
	51760	51+760.0	5360513.30	390489.10	159˚ 52' 7.77"
	51780	51+780.0	5360494.58	390496.13	158˚ 59' 14.47"
	51800	51+800.0	5360475.96	390503.44	158˚ 6' 21.16"
	51820	51+820.0	5360457.46	390511.04	157˚ 13' 27.86"
EC	51837.66281	51+837.66281	5360441.23	390517.99	156˚ 26' 45.38"

IP39 (Өнцөг)

Ангилал		Эргэлтийн муруй	I P координат	X	5359587.11059
				Y	390890.33093
Дирекцион	1	156˚ 26' 45.38"	Тэнхлэгийн гол цэгийн координат	X	5360295.98808
	2	138˚ 23' 11.24"		Y	391999.46248

I A	18˚ 3' 34.14"	R	1300	D T	1481.49261
T L	206.59159	S L	16.31306	C L	409.75670
S D	725.15375	SPX	5359595.89571	SPY	390904.07639

Ангилал	Байршил	X координат	Y координат
B C	52562.81657	5359776.48967	390807.77401
E C	52972.57327	5359432.65422	391027.52901

Ангилал	Байршил	ПК	Хкоординат	Үкоординат	Дирекцион
	51840	51+840.0	5360439.08365	390518.92627	156˚ 26' 45.38"
	51860	51+860.0	5360420.74998	390526.91856	
	51880	51+880.0	5360402.41631	390534.91084	
	51900	51+900.0	5360384.08265	390542.90312	
	51920	51+920.0	5360365.74898	390550.89541	
	51940	51+940.0	5360347.41531	390558.88769	
	51960	51+960.0	5360329.08164	390566.87997	
	51980	51+980.0	5360310.74797	390574.87226	
	52000	52+ 0.0	5360292.41430	390582.86454	
	52020	52+ 20.0	5360274.08063	390590.85682	

	52040	52+ 40.0	5360255.74696	390598.84911	
	52060	52+ 60.0	5360237.41330	390606.84139	
	52080	52+ 80.0	5360219.07963	390614.83367	
	52100	52+100.0	5360200.74596	390622.82596	
	52120	52+120.0	5360182.41229	390630.81824	
	52140	52+140.0	5360164.07862	390638.81052	
	52160	52+160.0	5360145.74495	390646.80280	
	52180	52+180.0	5360127.41128	390654.79509	
	52200	52+200.0	5360109.07761	390662.78737	
	52220	52+220.0	5360090.74395	390670.77965	
	52240	52+240.0	5360072.41028	390678.77194	
	52260	52+260.0	5360054.07661	390686.76422	
	52280	52+280.0	5360035.74294	390694.75650	
	52300	52+300.0	5360017.40927	390702.74879	
	52320	52+320.0	5359999.07560	390710.74107	
	52340	52+340.0	5359980.74193	390718.73335	
	52360	52+360.0	5359962.40826	390726.72564	
	52380	52+380.0	5359944.07460	390734.71792	
	52400	52+400.0	5359925.74093	390742.71020	
	52420	52+420.0	5359907.40726	390750.70249	
	52440	52+440.0	5359889.07359	390758.69477	
	52460	52+460.0	5359870.73992	390766.68705	
	52480	52+480.0	5359852.40625	390774.67933	
	52500	52+500.0	5359834.07258	390782.67162	
	52520	52+520.0	5359815.73891	390790.66390	
	52540	52+540.0	5359797.40525	390798.65618	
	52560	52+560.0	5359779.07158	390806.64847	
BC	52562.81657	52+562.81657	5359776.48967	390807.77401	156˚ 26' 45.38"
	52580	52+580.0	5359760.78375	390814.74465	155˚ 41' 18.97"
	52600	52+600.0	5359742.62138	390823.11844	154˚ 48' 25.67"
	52620	52+620.0	5359724.58998	390831.77065	153˚ 55' 32.36"
	52640	52+640.0	5359706.69381	390840.69923	153˚ 2' 39.06"
	52660	52+660.0	5359688.93713	390849.90206	152˚ 9' 45.75"
	52680	52+680.0	5359671.32412	390859.37698	151˚ 16' 52.45"
	52700	52+700.0	5359653.85896	390869.12174	150˚ 23' 59.14"
	52720	52+720.0	5359636.54578	390879.13402	149˚ 31' 5.84"
	52740	52+740.0	5359619.38867	390889.41147	148˚ 38' 12.53"
	52760	52+760.0	5359602.39171	390899.95164	147˚ 45' 19.23"
	52780	52+780.0	5359585.55890	390910.75205	146˚ 52' 25.92"

	52800	52+800.0	5359568.89425	390921.81014	145˚ 59' 32.62"
	52820	52+820.0	5359552.40168	390933.12329	145˚ 6' 39.32"
	52840	52+840.0	5359536.08510	390944.68882	144˚ 13' 46.01"
	52860	52+860.0	5359519.94839	390956.50400	143˚ 20' 52.71"
	52880	52+880.0	5359503.99534	390968.56602	142˚ 27' 59.40"
	52900	52+900.0	5359488.22975	390980.87204	141˚ 35' 6.10"
	52920	52+920.0	5359472.65533	390993.41914	140˚ 42' 12.79"
	52940	52+940.0	5359457.27579	391006.20436	139˚ 49' 19.49"
	52960	52+960.0	5359442.09475	391019.22466	138˚ 56' 26.18"
EC	52972.57327	52+972.57327	5359432.65422	391027.52901	138˚ 23' 11.24"

IP40 (Өнцөг)

Ангилал		Эргэлтийн муруй	I P координат	X	5359132.88946
				Y	391293.79937
Дирекцион	1	138˚ 23' 11.24"	Тэнхлэгийн гол цэгийн координат	X	5358470.02461
	2	161˚ 41' 42.04"		Y	390143.79643

I A	23˚ 18' 30.80"	R	1300	D T	607.53898
T L	268.13534	S L	27.36452	C L	528.85435
S D	132.81206	SPX	5359119.22405	SPY	391270.09128

Ангилал	Байршил	X координат	Y координат
B C	53105.38533	5359333.35847	391115.72990
E C	53634.23967	5358878.32227	391378.01401

Ангилал	Байршил	ПК	Хкоординат	Үкоординат	Дирекцион
	52980	52+980.0	5359427.10169	391032.46113	138˚ 23' 11.24"
	53000	53+ 0.0	5359412.14887	391045.74319	
	53020	53+ 20.0	5359397.19605	391059.02525	
	53040	53+ 40.0	5359382.24323	391072.30731	
	53060	53+ 60.0	5359367.29040	391085.58937	
	53080	53+ 80.0	5359352.33758	391098.87142	
	53100	53+100.0	5359337.38476	391112.15348	
BC	53105.38533	53+105.38533	5359333.35847	391115.72990	138˚ 23' 11.24"
	53120	53+120.0	5359322.37761	391125.37392	139˚ 1' 50.08"
	53140	53+140.0	5359307.17615	391138.37037	139˚ 54' 43.39"

	53160	53+160.0	5359291.77654	391151.13141	140˚ 47' 36.69"
	53180	53+180.0	5359276.18245	391163.65404	141˚ 40' 30.00"
	53200	53+200.0	5359260.39755	391175.93529	142˚ 33' 23.30"
	53220	53+220.0	5359244.42558	391187.97225	143˚ 26' 16.61"
	53240	53+240.0	5359228.27033	391199.76207	144˚ 19' 9.91"
	53260	53+260.0	5359211.93561	391211.30197	145˚ 12' 3.21"
	53280	53+280.0	5359195.42530	391222.58920	146˚ 4' 56.52"
	53300	53+300.0	5359178.74330	391233.62111	146˚ 57' 49.82"
	53320	53+320.0	5359161.89356	391244.39507	147˚ 50' 43.13"
	53340	53+340.0	5359144.88006	391254.90854	148˚ 43' 36.43"
	53360	53+360.0	5359127.70684	391265.15904	149˚ 36' 29.74"
	53380	53+380.0	5359110.37796	391275.14412	150˚ 29' 23.04"
	53400	53+400.0	5359092.89752	391284.86144	151˚ 22' 16.35"
	53420	53+420.0	5359075.26965	391294.30869	152˚ 15' 9.65"
	53440	53+440.0	5359057.49853	391303.48363	153˚ 8' 2.96"
	53460	53+460.0	5359039.58837	391312.38409	154˚ 0' 56.26"
	53480	53+480.0	5359021.54341	391321.00798	154˚ 53' 49.57"
	53500	53+500.0	5359003.36791	391329.35323	155˚ 46' 42.87"
	53520	53+520.0	5358985.06618	391337.41789	156˚ 39' 36.18"
	53540	53+540.0	5358966.64254	391345.20004	157˚ 32' 29.48"
	53560	53+560.0	5358948.10137	391352.69784	158˚ 25' 22.79"
	53580	53+580.0	5358929.44705	391359.90952	159˚ 18' 16.09"
	53600	53+600.0	5358910.68398	391366.83336	160˚ 11' 9.40"
	53620	53+620.0	5358891.81662	391373.46773	161˚ 4' 2.70"
EC	53634.23967	53+634.23967	5358878.32227	391378.01401	161˚ 41' 42.04"

IP41 (Өнцөг)

Ангилал		Эргэлтийн муруй	I P координат	X	5357152.69321
				Y	391948.87794
Дирекцион	1	161˚ 41' 42.04"	Тэнхлэгийн гол цэгийн координат	X	5357380.09918
	2	226˚ 4' 17.01"		Y	391028.81638
A 1	400	A 2	400	I A	64˚ 22' 34.97"
L 1	200	L 2	200	R	800
X 1	199.68773	X 2	199.68773	D T	2085.73851
Y 1	8.32404	Y 2	8.32404	S D	1212.78798
T 1	0.12500	T 2	0.12500	SPX	5357188.14443

Z 1	0	Z 2	0	SPY	391805.44588
DR1	2.08217	DR2	2.08217	L c	698.86385
XM1	99.94794	XM2	99.94794	W	504.86725
D 1	604.81519	D 2	604.81519		

Ангилал	Байршил	X координат	Y координат
BTC	54847.02765	5357726.90362	391758.92054
B C	55047.02765	5357534.70610	391813.73466
E C	55745.89150	5356877.62638	391651.32830
ETC	55945.89150	5356733.09571	391513.28713

Ангилал	Байршил	ПК	Хкоординат	Үкоординат	Дирекцион
	53640	53+640.0	5358872.85343	391379.82318	161˚ 41' 42.04"
	53660	53+660.0	5358853.86546	391386.10469	
	53680	53+680.0	5358834.87750	391392.38619	
	53700	53+700.0	5358815.88954	391398.66769	
	53720	53+720.0	5358796.90157	391404.94919	
	53740	53+740.0	5358777.91361	391411.23070	
	53760	53+760.0	5358758.92565	391417.51220	
	53780	53+780.0	5358739.93769	391423.79370	
	53800	53+800.0	5358720.94972	391430.07520	
	53820	53+820.0	5358701.96176	391436.35671	
	53840	53+840.0	5358682.97380	391442.63821	
	53860	53+860.0	5358663.98584	391448.91971	
	53880	53+880.0	5358644.99787	391455.20121	
	53900	53+900.0	5358626.00991	391461.48271	
	53920	53+920.0	5358607.02195	391467.76422	
	53940	53+940.0	5358588.03399	391474.04572	
	53960	53+960.0	5358569.04602	391480.32722	
	53980	53+980.0	5358550.05806	391486.60872	
	54000	54+ 0.0	5358531.07010	391492.89023	
	54020	54+ 20.0	5358512.08213	391499.17173	
	54040	54+ 40.0	5358493.09417	391505.45323	
	54060	54+ 60.0	5358474.10621	391511.73473	
	54080	54+ 80.0	5358455.11825	391518.01624	
	54100	54+100.0	5358436.13028	391524.29774	
	54120	54+120.0	5358417.14232	391530.57924	
	54140	54+140.0	5358398.15436	391536.86074	

	54160	54+160.0	5358379.16640	391543.14225	
	54180	54+180.0	5358360.17843	391549.42375	
	54200	54+200.0	5358341.19047	391555.70525	
	54220	54+220.0	5358322.20251	391561.98675	
	54240	54+240.0	5358303.21454	391568.26826	
	54260	54+260.0	5358284.22658	391574.54976	
	54280	54+280.0	5358265.23862	391580.83126	
	54300	54+300.0	5358246.25066	391587.11276	
	54320	54+320.0	5358227.26269	391593.39426	
	54340	54+340.0	5358208.27473	391599.67577	
	54360	54+360.0	5358189.28677	391605.95727	
	54380	54+380.0	5358170.29881	391612.23877	
	54400	54+400.0	5358151.31084	391618.52027	
	54420	54+420.0	5358132.32288	391624.80178	
	54440	54+440.0	5358113.33492	391631.08328	
	54460	54+460.0	5358094.34695	391637.36478	
	54480	54+480.0	5358075.35899	391643.64628	
	54500	54+500.0	5358056.37103	391649.92779	
	54520	54+520.0	5358037.38307	391656.20929	
	54540	54+540.0	5358018.39510	391662.49079	
	54560	54+560.0	5357999.40714	391668.77229	
	54580	54+580.0	5357980.41918	391675.05380	
	54600	54+600.0	5357961.43122	391681.33530	
	54620	54+620.0	5357942.44325	391687.61680	
	54640	54+640.0	5357923.45529	391693.89830	
	54660	54+660.0	5357904.46733	391700.17981	
	54680	54+680.0	5357885.47936	391706.46131	
	54700	54+700.0	5357866.49140	391712.74281	
	54720	54+720.0	5357847.50344	391719.02431	
	54740	54+740.0	5357828.51548	391725.30581	
	54760	54+760.0	5357809.52751	391731.58732	
	54780	54+780.0	5357790.53955	391737.86882	
	54800	54+800.0	5357771.55159	391744.15032	
	54820	54+820.0	5357752.56363	391750.43182	
	54840	54+840.0	5357733.57566	391756.71333	
ВТС	54847.02765	54+847.02765	5357726.90362	391758.92054	161˚ 41' 42.04"
	54860	54+860.0	5357714.58699	391762.99267	161˚ 43' 30.51"
	54880	54+880.0	5357695.58805	391769.24087	161˚ 53' 22.81"
	54900	54+900.0	5357676.56353	391775.41070	162˚ 11' 50.77"

	54920	54+920.0	5357657.49861	391781.45443	162˚ 38' 54.39"
	54940	54+940.0	5357638.37938	391787.32398	163˚ 14' 33.68"
	54960	54+960.0	5357619.19329	391792.97094	163˚ 58' 48.62"
	54980	54+980.0	5357599.92942	391798.34640	164˚ 51' 39.23"
	55000	55+ 0.0	5357580.57893	391803.40091	165˚ 53' 5.50"
	55020	55+ 20.0	5357561.13542	391808.08449	167˚ 3' 7.43"
	55040	55+ 40.0	5357541.59528	391812.34659	168˚ 21' 45.03"
BC	55047.02765	55+ 47.02765	5357534.70610	391813.73466	168˚ 51' 25.14"
	55060	55+ 60.0	5357521.95854	391816.13838	169˚ 47' 9.82"
	55080	55+ 80.0	5357502.23321	391819.43846	171˚ 13' 6.44"
	55100	55+100.0	5357482.43155	391822.24444	172˚ 39' 3.06"
	55120	55+120.0	5357462.56594	391824.55455	174˚ 4' 59.68"
	55140	55+140.0	5357442.64879	391826.36735	175˚ 30' 56.30"
	55160	55+160.0	5357422.69254	391827.68170	176˚ 56' 52.92"
	55180	55+180.0	5357402.70968	391828.49680	178˚ 22' 49.54"
	55200	55+200.0	5357382.71269	391828.81211	179˚ 48' 46.16"
	55220	55+220.0	5357362.71406	391828.62746	181˚ 14' 42.78"
	55240	55+240.0	5357342.72630	391827.94295	182˚ 40' 39.40"
	55260	55+260.0	5357322.76189	391826.75901	184˚ 6' 36.02"
	55280	55+280.0	5357302.83332	391825.07638	185˚ 32' 32.64"
	55300	55+300.0	5357282.95304	391822.89612	186˚ 58' 29.26"
	55320	55+320.0	5357263.13347	391820.21958	188˚ 24' 25.88"
	55340	55+340.0	5357243.38700	391817.04844	189˚ 50' 22.50"
	55360	55+360.0	5357223.72597	391813.38468	191˚ 16' 19.12"
	55380	55+380.0	5357204.16267	391809.23059	192˚ 42' 15.74"
	55400	55+400.0	5357184.70933	391804.58877	194˚ 8' 12.36"
	55420	55+420.0	5357165.37809	391799.46212	195˚ 34' 8.98"
	55440	55+440.0	5357146.18105	391793.85384	197˚ 0' 5.60"
	55460	55+460.0	5357127.13021	391787.76743	198˚ 26' 2.22"
	55480	55+480.0	5357108.23746	391781.20671	199˚ 51' 58.84"
	55500	55+500.0	5357089.51461	391774.17576	201˚ 17' 55.46"
	55520	55+520.0	5357070.97337	391766.67899	202˚ 43' 52.08"
	55540	55+540.0	5357052.62532	391758.72108	204˚ 9' 48.70"
	55560	55+560.0	5357034.48193	391750.30700	205˚ 35' 45.32"
	55580	55+580.0	5357016.55455	391741.44202	207˚ 1' 41.94"
	55600	55+600.0	5356998.85436	391732.13166	208˚ 27' 38.56"
	55620	55+620.0	5356981.39245	391722.38176	209˚ 53' 35.18"
	55640	55+640.0	5356964.17971	391712.19840	211˚ 19' 31.80"
	55660	55+660.0	5356947.22690	391701.58795	212˚ 45' 28.42"

	55680	55+680.0	5356930.54463	391690.55704	214˚ 11' 25.04"
	55700	55+700.0	5356914.14332	391679.11257	215˚ 37' 21.66"
	55720	55+720.0	5356898.03321	391667.26168	217˚ 3' 18.28"
	55740	55+740.0	5356882.22438	391655.01178	218˚ 29' 14.90"
EC	55745.89150	55+745.89150	5356877.62638	391651.32830	218˚ 54' 33.91"
	55760	55+760.0	5356866.72483	391642.37278	219˚ 53' 3.22"
	55780	55+780.0	5356851.52292	391629.37718	221˚ 8' 38.25"
	55800	55+800.0	5356836.59368	391616.06910	222˚ 15' 37.61"
	55820	55+820.0	5356821.90954	391602.49093	223˚ 14' 1.32"
	55840	55+840.0	5356807.44084	391588.68334	224˚ 3' 49.36"
	55860	55+860.0	5356793.15612	391574.68541	224˚ 45' 1.74"
	55880	55+880.0	5356779.02248	391560.53490	225˚ 17' 38.46"
	55900	55+900.0	5356765.00584	391546.26842	225˚ 41' 39.51"
	55920	55+920.0	5356751.07125	391531.92176	225˚ 57' 4.91"
	55940	55+940.0	5356737.18316	391517.53007	226˚ 3' 54.64"
ETC	55945.89150	55+945.89150	5356733.09571	391513.28713	226˚ 4' 17.01"

IP42 (Өнцөг)

Ангилал		Эргэлтийн муруй	I P координат	X	5356077.54042
				Y	390832.74480
Дирекцион	1	226˚ 4' 17.01"	Тэнхлэгийн гол цэгийн координат	X	5355269.48289
	2	209˚ 53' 23.92"		Y	391867.73027

I A	16˚ 10' 53.10"	R	1300	D T	1549.74408
T L	184.80230	S L	13.06964	C L	367.14468
S D	760.12659	SPX	5356069.49742	SPY	390843.04653

Ангилал	Байршил	X координат	Y координат
B C	56706.01809	5356205.74914	390965.84031
E C	57073.16277	5355917.31979	390740.65115

Ангилал	Байршил	ПК	Хкоординат	Үкоординат	Дирекцион
	55960	55+960.0	5356723.30778	391503.12612	226˚ 4' 17.01"
	55980	55+980.0	5356709.43255	391488.72203	
	56000	56+ 0.0	5356695.55732	391474.31793	
	56020	56+ 20.0	5356681.68209	391459.91383	
	56040	56+ 40.0	5356667.80686	391445.50974	
	56060	56+ 60.0	5356653.93163	391431.10564	

	56080	56+ 80.0	5356640.05640	391416.70155	
	56100	56+100.0	5356626.18117	391402.29745	
	56120	56+120.0	5356612.30594	391387.89335	
	56140	56+140.0	5356598.43071	391373.48926	
	56160	56+160.0	5356584.55548	391359.08516	
	56180	56+180.0	5356570.68025	391344.68106	
	56200	56+200.0	5356556.80502	391330.27697	
	56220	56+220.0	5356542.92979	391315.87287	
	56240	56+240.0	5356529.05456	391301.46878	
	56260	56+260.0	5356515.17933	391287.06468	
	56280	56+280.0	5356501.30410	391272.66058	
	56300	56+300.0	5356487.42887	391258.25649	
	56320	56+320.0	5356473.55364	391243.85239	
	56340	56+340.0	5356459.67841	391229.44829	
	56360	56+360.0	5356445.80318	391215.04420	
	56380	56+380.0	5356431.92794	391200.64010	
	56400	56+400.0	5356418.05271	391186.23601	
	56420	56+420.0	5356404.17748	391171.83191	
	56440	56+440.0	5356390.30225	391157.42781	
	56460	56+460.0	5356376.42702	391143.02372	
	56480	56+480.0	5356362.55179	391128.61962	
	56500	56+500.0	5356348.67656	391114.21553	
	56520	56+520.0	5356334.80133	391099.81143	
	56540	56+540.0	5356320.92610	391085.40733	
	56560	56+560.0	5356307.05087	391071.00324	
	56580	56+580.0	5356293.17564	391056.59914	
	56600	56+600.0	5356279.30041	391042.19504	
	56620	56+620.0	5356265.42518	391027.79095	
	56640	56+640.0	5356251.54995	391013.38685	
	56660	56+660.0	5356237.67472	390998.98276	
	56680	56+680.0	5356223.79949	390984.57866	
	56700	56+700.0	5356209.92426	390970.17456	
BC	56706.01809	56+706.01809	5356205.74914	390965.84031	226˚ 4' 17.01"
	56720	56+720.0	5356195.99507	390955.82282	225˚ 27' 18.57"
	56740	56+740.0	5356181.85663	390941.67727	224˚ 34' 25.27"
	56760	56+760.0	5356167.50225	390927.75089	223˚ 41' 31.96"
	56780	56+780.0	5356152.93533	390914.04699	222˚ 48' 38.66"
	56800	56+800.0	5356138.15931	390900.56881	221˚ 55' 45.35"
	56820	56+820.0	5356123.17769	390887.31954	221˚ 2' 52.05"

	56840	56+840.0	5356107.99402	390874.30232	220˚ 9' 58.74"
	56860	56+860.0	5356092.61188	390861.52022	219˚ 17' 5.44"
	56880	56+880.0	5356077.03493	390848.97627	218˚ 24' 12.13"
	56900	56+900.0	5356061.26684	390836.67344	217˚ 31' 18.83"
	56920	56+920.0	5356045.31135	390824.61465	216˚ 38' 25.52"
	56940	56+940.0	5356029.17224	390812.80274	215˚ 45' 32.22"
	56960	56+960.0	5356012.85333	390801.24051	214˚ 52' 38.91"
	56980	56+980.0	5355996.35847	390789.93071	213˚ 59' 45.61"
	57000	57+ 0.0	5355979.69157	390778.87599	213˚ 6' 52.30"
	57020	57+ 20.0	5355962.85658	390768.07899	212˚ 13' 59.00"
	57040	57+ 40.0	5355945.85748	390757.54226	211˚ 21' 5.69"
	57060	57+ 60.0	5355928.69830	390747.26829	210˚ 28' 12.39"
EC	57073.16277	57+ 73.16277	5355917.31979	390740.65115	209˚ 53' 23.92"

IP43 (Өнцөг)

Ангилал		Эргэлтийн муруй	I P координат	X	5355750.98715
				Y	390645.04435
Дирекцион	1	209˚ 53' 23.92"	Тэнхлэгийн гол цэгийн координат	X	5355943.71014
	2	293˚ 48' 49.19"		Y	390581.87335
A 1	90	A 2	90	I A	83˚ 55' 25.28"
L 1	54.00000	L 2	54.00000	R	150
X 1	53.82530	X 2	53.82530	D T	376.65435
Y 1	3.23251	Y 2	3.23251	S D	29.27383
T 1	0.18000	T 2	0.18000	SPX	5355801.17202
Z 1	0	Z 2	0	SPY	390628.59469
DR1	0.80906	DR2	0.80906	L c	165.71170
XM1	26.97087	XM2	26.97087	W	135.60735
D 1	162.57821	D 2	162.57821		

Ангилал	Байршил	X координат	Y координат
BTC	57102.43660	5355891.93985	390726.06294
B C	57156.43660	5355846.88505	390696.43731
E C	57322.14830	5355797.85491	390546.85546
ETC	57376.14830	5355816.63030	390496.30749

Ангилал	Байршил	ПК	Хкоординат	Үкоординат	Дирекцион
	57080	57+ 80.0	5355911.39202	390737.24391	209˚ 53' 23.92"

	57100	57+100.0	5355894.05234	390727.27718	
BTC	57102.43660	57+102.43660	5355891.93985	390726.06294	209˚ 53' 23.92"
	57120	57+120.0	5355876.76877	390717.21413	210˚ 58' 51.52"
	57140	57+140.0	5355859.94086	390706.41293	214˚ 52' 49.44"
BC	57156.43660	57+156.43660	5355846.88505	390696.43731	220˚ 12' 11.58"
	57160	57+160.0	5355844.19105	390694.10503	221˚ 33' 51.61"
	57180	57+180.0	5355830.15443	390679.87896	229˚ 12' 13.58"
	57200	57+200.0	5355818.13358	390663.91315	236˚ 50' 35.56"
	57220	57+220.0	5355808.34191	390646.49101	244˚ 28' 57.53"
	57240	57+240.0	5355800.95322	390627.92182	252˚ 7' 19.51"
	57260	57+260.0	5355796.09867	390608.53520	259˚ 45' 41.48"
	57280	57+280.0	5355793.86444	390588.67529	267˚ 24' 3.45"
	57300	57+300.0	5355794.29019	390568.69463	275˚ 2' 25.43"
	57320	57+320.0	5355797.36836	390548.94792	282˚ 40' 47.40"
EC	57322.14830	57+322.14830	5355797.85491	390546.85546	283˚ 30' 1.53"
	57340	57+340.0	5355802.93318	390529.74898	289˚ 11' 31.78"
	57360	57+360.0	5355810.18964	390511.11558	292˚ 53' 29.00"
ETC	57376.14830	57+376.14830	5355816.63030	390496.30749	293˚ 48' 49.19"

IP44 (Өнцөг)

Ангилал		Эргэлтийн муруй	I P координат	X	5355936.32738
				Y	390225.09308
Дирекцион	1	293˚ 48' 49.19"	Тэнхлэгийн гол цэгийн координат	X	5355601.85962
	2	241˚ 45' 58.95"		Y	390238.00038

A 1	150	A 2	150	I A	52˚ 2' 50.24"
L 1	75.00000	L 2	75.00000	R	300
X 1	74.88290	X 2	74.88290	D T	459.03167
Y 1	3.12151	Y 2	3.12151	S D	112.11869
T 1	0.12500	T 2	0.12500	SPX	5355901.63649
Z 1	0	Z 2	0	SPY	390226.43182
DR1	0.78081	DR2	0.78081	L c	197.51896
XM1	37.48048	XM2	37.48048	W	146.85429
D 1	184.33476	D 2	184.33476		

Ангилал	Байршил	X координат	Y координат
BTC	57488.26699	5355861.89973	390393.73421
B C	57563.26699	5355889.27895	390323.96623
E C	57760.78596	5355881.79908	390130.13983

ETC	57835.78596	5355849.12453	390062.68936

Ангилал	Байршил	ПК	Хкоординат	Үкоординат	Дирекцион
	57380	57+380.0	5355818.18547	390492.78372	293˚ 48' 49.19"
	57400	57+400.0	5355826.26074	390474.48645	
	57420	57+420.0	5355834.33601	390456.18918	
	57440	57+440.0	5355842.41128	390437.89191	
	57460	57+460.0	5355850.48655	390419.59464	
	57480	57+480.0	5355858.56182	390401.29738	
BTC	57488.26699	57+488.26699	5355861.89973	390393.73421	293˚ 48' 49.19"
	57500	57+500.0	5355866.62614	390382.99529	293˚ 38' 18.19"
	57520	57+520.0	5355874.49518	390364.60873	292˚ 31' 53.52"
	57540	57+540.0	5355881.84222	390346.00832	290˚ 24' 21.92"
	57560	57+560.0	5355888.32601	390327.09114	287˚ 15' 43.39"
BC	57563.26699	57+563.26699	5355889.27895	390323.96623	286˚ 39' 6.09"
	57580	57+580.0	5355893.62439	390307.80956	283˚ 27' 21.32"
	57600	57+600.0	5355897.62676	390288.21790	279˚ 38' 10.34"
	57620	57+620.0	5355900.31510	390268.40314	275˚ 48' 59.35"
	57640	57+640.0	5355901.67746	390248.45331	271˚ 59' 48.36"
	57660	57+660.0	5355901.70779	390228.45704	268˚ 10' 37.37"
	57680	57+680.0	5355900.40596	390208.50316	264˚ 21' 26.39"
	57700	57+700.0	5355897.77774	390188.68034	260˚ 32' 15.40"
	57720	57+720.0	5355893.83482	390169.07663	256˚ 43' 4.41"
	57740	57+740.0	5355888.59471	390149.77914	252˚ 53' 53.43"
	57760	57+760.0	5355882.08070	390130.87360	249˚ 4' 42.44"
EC	57760.78596	57+760.78596	5355881.79908	390130.13983	248˚ 55' 42.06"
	57780	57+780.0	5355874.36984	390112.42290	245˚ 43' 43.65"
	57800	57+800.0	5355865.75327	390094.37575	243˚ 23' 48.95"
	57820	57+820.0	5355856.56666	390076.61094	242˚ 5' 1.19"
ETC	57835.78596	57+835.78596	5355849.12453	390062.68936	241˚ 45' 58.95"

IP45 (Өнцөг)

Ангилал		Эргэлтийн муруй	I P координат	X	5355685.26030
				Y	389757.51404
Дирекцион	1	241˚ 45' 58.95"	Тэнхлэгийн гол цэгийн координат	X	5354033.68579
	2	228˚ 26' 46.25"		Y	390909.39936

I A	13˚ 19' 12.71"	R	2000	D T	530.72105
T L	233.53406	S L	13.58838	C L	464.96256
S D	112.85223	SPX	5355674.11491	SPY	389765.28735

Ангилал	Байршил	X координат	Y координат
B C	57948.63819	5355795.73776	389963.26361
E C	58413.60075	5355530.35172	389582.75280

Ангилал	Байршил	ПК	Хкоординат	Үкоординат	Дирекцион
	57840	57+840.0	5355847.13100	390058.97668	241˚ 45' 58.95"
	57860	57+860.0	5355837.66964	390041.35616	
	57880	57+880.0	5355828.20828	390023.73564	
	57900	57+900.0	5355818.74692	390006.11512	
	57920	57+920.0	5355809.28557	389988.49460	
	57940	57+940.0	5355799.82421	389970.87408	
BC	57948.63819	57+948.63819	5355795.73776	389963.26361	241˚ 45' 58.95"
	57960	57+960.0	5355790.33445	389953.26888	241˚ 26' 27.18"
	57980	57+980.0	5355780.68547	389935.75050	240˚ 52' 4.54"
	58000	58+ 0.0	5355770.86180	389918.32947	240˚ 17' 41.89"
	58020	58+ 20.0	5355760.86440	389901.00756	239˚ 43' 19.24"
	58040	58+ 40.0	5355750.69430	389883.78648	239˚ 8' 56.59"
	58060	58+ 60.0	5355740.35249	389866.66796	238˚ 34' 33.94"
	58080	58+ 80.0	5355729.84001	389849.65371	238˚ 0' 11.30"
	58100	58+100.0	5355719.15793	389832.74544	237˚ 25' 48.65"
	58120	58+120.0	5355708.30730	389815.94483	236˚ 51' 26.00"
	58140	58+140.0	5355697.28920	389799.25357	236˚ 17' 3.35"
	58160	58+160.0	5355686.10475	389782.67332	235˚ 42' 40.70"
	58180	58+180.0	5355674.75506	389766.20574	235˚ 8' 18.05"
	58200	58+200.0	5355663.24126	389749.85248	234˚ 33' 55.41"
	58220	58+220.0	5355651.56451	389733.61517	233˚ 59' 32.76"
	58240	58+240.0	5355639.72597	389717.49544	233˚ 25' 10.11"
	58260	58+260.0	5355627.72682	389701.49490	232˚ 50' 47.46"
	58280	58+280.0	5355615.56828	389685.61515	232˚ 16' 24.81"
	58300	58+300.0	5355603.25155	389669.85778	231˚ 42' 2.17"
	58320	58+320.0	5355590.77786	389654.22436	231˚ 7' 39.52"
	58340	58+340.0	5355578.14847	389638.71646	230˚ 33' 16.87"
	58360	58+360.0	5355565.36463	389623.33562	229˚ 58' 54.22"

	58380	58+380.0	5355552.42762	389608.08339	229˚ 24' 31.57"
	58400	58+400.0	5355539.33874	389592.96129	228˚ 50' 8.93"
EC	58413.60075	58+413.60075	5355530.35172	389582.75280	228˚ 26' 46.25"

IP46 (Өнцөг)

Ангилал		Эргэлтийн муруй	I P координат	X	5354984.86
				Y	388967.35
Дирекцион	1.00	228˚ 26' 46.25"	Тэнхлэгийн гол цэгийн координат	X	5355686.67
	2.00	269˚ 59' 55.63"		Y	388701.07

A 1	350.00	A 2	350.00	I A	41˚ 33' 9.38"
L 1	175.00	L 2	175.00	R	700.00
X 1	174.73	X 2	174.73	D T	1055.90
Y 1	7.28	Y 2	7.28	S D	468.65
T 1	0.13	T 2	0.13	SPX	5355032.20
Z 1	0.00	Z 2	0.00	SPY	388949.39
DR1	1.82	DR2	1.82	L c	332.66
XM1	87.45	XM2	87.45	W	266.27
D 1	353.72	D 2	353.72		

Ангилал	Байршил	X координат	Y координат
BTC	58882.25	5355219.49	389232.05
B C	59057.25	5355109.04	389096.46
E C	59389.91	5354992.14	388788.36
ETC	59564.91	5354984.85	388613.63

Ангилал	Байршил	ПК	Хкоординат	Үкоординат	Дирекцион
	58420.00	58+420.0	5355526.11	389577.96	228˚ 26' 46.25"
	58440.00	58+440.0	5355512.84	389563.00	
	58460.00	58+460.0	5355499.57	389548.03	
	58480.00	58+480.0	5355486.31	389533.06	
	58500.00	58+500.0	5355473.04	389518.10	
	58520.00	58+520.0	5355459.77	389503.13	
	58540.00	58+540.0	5355446.51	389488.16	
	58560.00	58+560.0	5355433.24	389473.20	
	58580.00	58+580.0	5355419.98	389458.23	
	58600.00	58+600.0	5355406.71	389443.26	
	58620.00	58+620.0	5355393.44	389428.30	

	58640.00	58+640.0	5355380.18	389413.33	
	58660.00	58+660.0	5355366.91	389398.36	
	58680.00	58+680.0	5355353.64	389383.40	
	58700.00	58+700.0	5355340.38	389368.43	
	58720.00	58+720.0	5355327.11	389353.46	
	58740.00	58+740.0	5355313.84	389338.50	
	58760.00	58+760.0	5355300.58	389323.53	
	58780.00	58+780.0	5355287.31	389308.56	
	58800.00	58+800.0	5355274.04	389293.60	
	58820.00	58+820.0	5355260.78	389278.63	
	58840.00	58+840.0	5355247.51	389263.66	
	58860.00	58+860.0	5355234.24	389248.70	
	58880.00	58+880.0	5355220.98	389233.73	
BTC	58882.25	58+882.24603	5355219.49	389232.05	228˚ 26' 46.25"
	58900.00	58+900.0	5355207.72	389218.76	228˚ 31' 11.62"
	58920.00	58+920.0	5355194.50	389203.75	228˚ 46' 46.26"
	58940.00	58+940.0	5355181.38	389188.66	229˚ 13' 34.41"
	58960.00	58+960.0	5355168.39	389173.44	229˚ 51' 36.09"
	58980.00	58+980.0	5355155.61	389158.07	230˚ 40' 51.28"
	59000.00	59+ 0.0	5355143.07	389142.49	231˚ 41' 19.99"
	59020.00	59+ 20.0	5355130.83	389126.67	232˚ 53' 2.22"
	59040.00	59+ 40.0	5355118.95	389110.58	234˚ 15' 57.97"
BC	59057.25	59+ 57.24603	5355109.04	389096.46	235˚ 36' 29.35"
	59060.00	59+ 60.0	5355107.49	389094.19	235˚ 50' 0.84"
	59080.00	59+ 80.0	5355096.49	389077.48	237˚ 28' 14.12"
	59100.00	59+100.0	5355085.98	389060.47	239˚ 6' 27.40"
	59120.00	59+120.0	5355075.96	389043.16	240˚ 44' 40.68"
	59140.00	59+140.0	5355066.44	389025.58	242˚ 22' 53.96"
	59160.00	59+160.0	5355057.42	389007.72	244˚ 1' 7.24"
	59180.00	59+180.0	5355048.91	388989.62	245˚ 39' 20.53"
	59200.00	59+200.0	5355040.93	388971.29	247˚ 17' 33.81"
	59220.00	59+220.0	5355033.48	388952.73	248˚ 55' 47.09"
	59240.00	59+240.0	5355026.55	388933.97	250˚ 34' 0.37"
	59260.00	59+260.0	5355020.17	388915.01	252˚ 12' 13.65"
	59280.00	59+280.0	5355014.33	388895.89	253˚ 50' 26.93"
	59300.00	59+300.0	5355009.04	388876.60	255˚ 28' 40.21"
	59320.00	59+320.0	5355004.30	388857.17	257˚ 6' 53.49"
	59340.00	59+340.0	5355000.12	388837.61	258˚ 45' 6.77"
	59360.00	59+360.0	5354996.50	388817.94	260˚ 23' 20.05"

	59380.00	59+380.0	5354993.44	388798.18	262˚ 1' 33.33"
EC	59389.91	59+389.90687	5354992.14	388788.36	262˚ 50' 12.53"
	59400.00	59+400.0	5354990.95	388778.33	263˚ 38' 20.84"
	59420.00	59+420.0	5354988.99	388758.43	265˚ 5' 17.47"
	59440.00	59+440.0	5354987.50	388738.49	266˚ 21' 0.58"
	59460.00	59+460.0	5354986.42	388718.52	267˚ 25' 30.17"
	59480.00	59+480.0	5354985.69	388698.53	268˚ 18' 46.24"
	59500.00	59+500.0	5354985.22	388678.54	269˚ 0' 48.80"
	59520.00	59+520.0	5354984.97	388658.54	269˚ 31' 37.83"
	59540.00	59+540.0	5354984.87	388638.54	269˚ 51' 13.35"
	59560.00	59+560.0	5354984.85	388618.54	269˚ 59' 35.36"
ETC	59564.91	59+564.90687	5354984.85	388613.63	269˚ 59' 55.63"

IP47 (Өнцөг)

Ангилал		Эргэлтийн муруй	I P координат	X	5354984.82
				Y	387406.40
Дирекцион	1.00	269˚ 59' 55.63"	Тэнхлэгийн гол цэгийн координат	X	5353184.84
	2.00	231˚ 48' 2.67"		Y	388029.71

I A	38˚ 11' 52.96"	R	1800.00	D T	1560.95
T L	623.27	S L	104.85	C L	1200.03
S D	583.96	SPX	5354885.74	SPY	387440.71

Ангилал	Байршил	X координат	Y координат
B C	60148.87	5354984.84	388029.67
E C	61348.90	5354599.39	386916.59

Ангилал	Байршил	ПК	Хкоординат	Үкоординат	Дирекцион
	59580.00	59+580.0	5354984.85	388598.54	269˚ 59' 55.63"
	59600.00	59+600.0	5354984.85	388578.54	
	59620.00	59+620.0	5354984.85	388558.54	
	59640.00	59+640.0	5354984.85	388538.54	
	59660.00	59+660.0	5354984.85	388518.54	
	59680.00	59+680.0	5354984.85	388498.54	
	59700.00	59+700.0	5354984.85	388478.54	
	59720.00	59+720.0	5354984.85	388458.54	
	59740.00	59+740.0	5354984.85	388438.54	
	59760.00	59+760.0	5354984.85	388418.54	

	59780.00	59+780.0	5354984.85	388398.54	
	59800.00	59+800.0	5354984.85	388378.54	
	59820.00	59+820.0	5354984.85	388358.54	
	59840.00	59+840.0	5354984.84	388338.54	
	59860.00	59+860.0	5354984.84	388318.54	
	59880.00	59+880.0	5354984.84	388298.54	
	59900.00	59+900.0	5354984.84	388278.54	
	59920.00	59+920.0	5354984.84	388258.54	
	59940.00	59+940.0	5354984.84	388238.54	
	59960.00	59+960.0	5354984.84	388218.54	
	59980.00	59+980.0	5354984.84	388198.54	
	60000.00	60+ 0.0	5354984.84	388178.54	
	60020.00	60+ 20.0	5354984.84	388158.54	
	60040.00	60+ 40.0	5354984.84	388138.54	
	60060.00	60+ 60.0	5354984.84	388118.54	
	60080.00	60+ 80.0	5354984.84	388098.54	
	60100.00	60+100.0	5354984.84	388078.54	
	60120.00	60+120.0	5354984.84	388058.54	
	60140.00	60+140.0	5354984.84	388038.54	
BC	60148.87	60+148.86841	5354984.84	388029.67	269˚ 59' 55.63"
	60160.00	60+160.0	5354984.80	388018.54	269˚ 38' 40.04"
	60180.00	60+180.0	5354984.57	387998.54	269˚ 0' 28.21"
	60200.00	60+200.0	5354984.11	387978.54	268˚ 22' 16.38"
	60220.00	60+220.0	5354983.43	387958.56	267˚ 44' 4.55"
	60240.00	60+240.0	5354982.53	387938.58	267˚ 5' 52.72"
	60260.00	60+260.0	5354981.41	387918.61	266˚ 27' 40.88"
	60280.00	60+280.0	5354980.06	387898.65	265˚ 49' 29.05"
	60300.00	60+300.0	5354978.49	387878.72	265˚ 11' 17.22"
	60320.00	60+320.0	5354976.71	387858.80	264˚ 33' 5.39"
	60340.00	60+340.0	5354974.70	387838.90	263˚ 54' 53.56"
	60360.00	60+360.0	5354972.47	387819.02	263˚ 16' 41.73"
	60380.00	60+380.0	5354970.01	387799.17	262˚ 38' 29.90"
	60400.00	60+400.0	5354967.34	387779.35	262˚ 0' 18.07"
	60420.00	60+420.0	5354964.45	387759.56	261˚ 22' 6.23"
	60440.00	60+440.0	5354961.34	387739.81	260˚ 43' 54.40"
	60460.00	60+460.0	5354958.01	387720.09	260˚ 5' 42.57"
	60480.00	60+480.0	5354954.46	387700.40	259˚ 27' 30.74"
	60500.00	60+500.0	5354950.69	387680.76	258˚ 49' 18.91"
	60520.00	60+520.0	5354946.70	387661.16	258˚ 11' 7.08"

	60540.00	60+540.0	5354942.50	387641.61	257˚ 32' 55.25"
	60560.00	60+560.0	5354938.08	387622.10	256˚ 54' 43.42"
	60580.00	60+580.0	5354933.44	387602.65	256˚ 16' 31.59"
	60600.00	60+600.0	5354928.59	387583.25	255˚ 38' 19.75"
	60620.00	60+620.0	5354923.52	387563.90	255˚ 0' 7.92"
	60640.00	60+640.0	5354918.24	387544.61	254˚ 21' 56.09"
	60660.00	60+660.0	5354912.74	387525.38	253˚ 43' 44.26"
	60680.00	60+680.0	5354907.03	387506.21	253˚ 5' 32.43"
	60700.00	60+700.0	5354901.11	387487.11	252˚ 27' 20.60"
	60720.00	60+720.0	5354894.98	387468.07	251˚ 49' 8.77"
	60740.00	60+740.0	5354888.63	387449.11	251˚ 10' 56.94"
	60760.00	60+760.0	5354882.07	387430.21	250˚ 32' 45.10"
	60780.00	60+780.0	5354875.31	387411.39	249˚ 54' 33.27"
	60800.00	60+800.0	5354868.33	387392.65	249˚ 16' 21.44"
	60820.00	60+820.0	5354861.15	387373.98	248˚ 38' 9.61"
	60840.00	60+840.0	5354853.76	387355.40	247˚ 59' 57.78"
	60860.00	60+860.0	5354846.17	387336.90	247˚ 21' 45.95"
	60880.00	60+880.0	5354838.37	387318.48	246˚ 43' 34.12"
	60900.00	60+900.0	5354830.36	387300.15	246˚ 5' 22.29"
	60920.00	60+920.0	5354822.15	387281.91	245˚ 27' 10.46"
	60940.00	60+940.0	5354813.74	387263.77	244˚ 48' 58.62"
	60960.00	60+960.0	5354805.13	387245.72	244˚ 10' 46.79"
	60980.00	60+980.0	5354796.32	387227.76	243˚ 32' 34.96"
	61000.00	61+ 0.0	5354787.31	387209.91	242˚ 54' 23.13"
	61020.00	61+ 20.0	5354778.11	387192.15	242˚ 16' 11.30"
	61040.00	61+ 40.0	5354768.70	387174.50	241˚ 37' 59.47"
	61060.00	61+ 60.0	5354759.10	387156.96	240˚ 59' 47.64"
	61080.00	61+ 80.0	5354749.31	387139.52	240˚ 21' 35.81"
	61100.00	61+100.0	5354739.32	387122.19	239˚ 43' 23.97"
	61120.00	61+120.0	5354729.14	387104.97	239˚ 5' 12.14"
	61140.00	61+140.0	5354718.77	387087.87	238˚ 27' 0.31"
	61160.00	61+160.0	5354708.21	387070.89	237˚ 48' 48.48"
	61180.00	61+180.0	5354697.46	387054.02	237˚ 10' 36.65"
	61200.00	61+200.0	5354686.53	387037.27	236˚ 32' 24.82"
	61220.00	61+220.0	5354675.41	387020.65	235˚ 54' 12.99"
	61240.00	61+240.0	5354664.11	387004.15	235˚ 16' 1.16"
	61260.00	61+260.0	5354652.62	386987.78	234˚ 37' 49.33"
	61280.00	61+280.0	5354640.95	386971.53	233˚ 59' 37.49"
	61300.00	61+300.0	5354629.11	386955.42	233˚ 21' 25.66"

	61320.00	61+320.0	5354617.08	386939.44	232˚ 43' 13.83"
	61340.00	61+340.0	5354604.88	386923.59	232˚ 5' 2.00"
EC	61348.90	61+348.89538	5354599.39	386916.59	231˚ 48' 2.67"

IP48 (Өнцөг)

Ангилал		Эргэлтийн муруй	I P координат	X	5354161.76
				Y	386360.44
Дирекцион	1.00	231˚ 48' 2.67"	Тэнхлэгийн гол цэгийн координат	X	5356342.88
	2.00	247˚ 44' 28.65"		Y	385089.52

I A	15˚ 56' 25.98"	R	2500.00	D T	1330.96
T L	350.03	S L	24.39	C L	695.54
S D	357.66	SPX	5354182.83	SPY	386348.17

Ангилал	Байршил	X координат	Y координат
B C	61706.55	5354378.22	386635.52
E C	62402.09	5354029.17	386036.50

Ангилал	Байршил	ПК	Хкоординат	Үкоординат	Дирекцион
	61360.00	61+360.0	5354592.53	386907.86	231˚ 48' 2.67"
	61380.00	61+380.0	5354580.16	386892.15	
	61400.00	61+400.0	5354567.79	386876.43	
	61420.00	61+420.0	5354555.42	386860.71	
	61440.00	61+440.0	5354543.06	386844.99	
	61460.00	61+460.0	5354530.69	386829.28	
	61480.00	61+480.0	5354518.32	386813.56	
	61500.00	61+500.0	5354505.95	386797.84	
	61520.00	61+520.0	5354493.58	386782.13	
	61540.00	61+540.0	5354481.22	386766.41	
	61560.00	61+560.0	5354468.85	386750.69	
	61580.00	61+580.0	5354456.48	386734.97	
	61600.00	61+600.0	5354444.11	386719.26	
	61620.00	61+620.0	5354431.74	386703.54	
	61640.00	61+640.0	5354419.38	386687.82	
	61660.00	61+660.0	5354407.01	386672.10	
	61680.00	61+680.0	5354394.64	386656.39	

	61700.00	61+700.0	5354382.27	386640.67	
BC	61706.55	61+706.55401	5354378.22	386635.52	231˚ 48' 2.67"
	61720.00	61+720.0	5354369.93	386624.93	232˚ 6' 32.04"
	61740.00	61+740.0	5354357.71	386609.10	232˚ 34' 2.16"
	61760.00	61+760.0	5354345.62	386593.17	233˚ 1' 32.28"
	61780.00	61+780.0	5354333.65	386577.14	233˚ 29' 2.39"
	61800.00	61+800.0	5354321.82	386561.02	233˚ 56' 32.51"
	61820.00	61+820.0	5354310.11	386544.81	234˚ 24' 2.63"
	61840.00	61+840.0	5354298.53	386528.50	234˚ 51' 32.75"
	61860.00	61+860.0	5354287.09	386512.10	235˚ 19' 2.87"
	61880.00	61+880.0	5354275.77	386495.60	235˚ 46' 32.99"
	61900.00	61+900.0	5354264.59	386479.02	236˚ 14' 3.11"
	61920.00	61+920.0	5354253.54	386462.35	236˚ 41' 33.22"
	61940.00	61+940.0	5354242.63	386445.59	237˚ 9' 3.34"
	61960.00	61+960.0	5354231.84	386428.75	237˚ 36' 33.46"
	61980.00	61+980.0	5354221.20	386411.82	238˚ 4' 3.58"
	62000.00	62+ 0.0	5354210.69	386394.80	238˚ 31' 33.70"
	62020.00	62+ 20.0	5354200.31	386377.70	238˚ 59' 3.82"
	62040.00	62+ 40.0	5354190.08	386360.52	239˚ 26' 33.93"
	62060.00	62+ 60.0	5354179.98	386343.26	239˚ 54' 4.05"
	62080.00	62+ 80.0	5354170.02	386325.91	240˚ 21' 34.17"
	62100.00	62+100.0	5354160.20	386308.49	240˚ 49' 4.29"
	62120.00	62+120.0	5354150.51	386290.99	241˚ 16' 34.41"
	62140.00	62+140.0	5354140.97	386273.41	241˚ 44' 4.53"
	62160.00	62+160.0	5354131.57	386255.76	242˚ 11' 34.65"
	62180.00	62+180.0	5354122.31	386238.03	242˚ 39' 4.76"
	62200.00	62+200.0	5354113.20	386220.23	243˚ 6' 34.88"
	62220.00	62+220.0	5354104.22	386202.36	243˚ 34' 5.00"
	62240.00	62+240.0	5354095.39	386184.42	244˚ 1' 35.12"
	62260.00	62+260.0	5354086.70	386166.40	244˚ 29' 5.24"
	62280.00	62+280.0	5354078.16	386148.32	244˚ 56' 35.36"
	62300.00	62+300.0	5354069.76	386130.17	245˚ 24' 5.47"
	62320.00	62+320.0	5354061.51	386111.95	245˚ 51' 35.59"
	62340.00	62+340.0	5354053.41	386093.66	246˚ 19' 5.71"
	62360.00	62+360.0	5354045.45	386075.32	246˚ 46' 35.83"
	62380.00	62+380.0	5354037.63	386056.91	247˚ 14' 5.95"
	62400.00	62+400.0	5354029.97	386038.43	247˚ 41' 36.07"
EC	62402.09	62+402.09172	5354029.17	386036.50	247˚ 44' 28.65"

IP49 (Өнцөг)

Ангилал		Эргэлтийн муруй	I P координат	X	5353784.92
				Y	385439.72
Дирекцион	1.00	247˚ 44' 28.65"	Тэнхлэгийн гол цэгийн координат	X	5351712.59
	2.00	219˚ 8' 30.17"		Y	386976.44

I A	28˚ 35' 58.47"	R	2500.00	D T	994.86
T L	637.23	S L	79.94	C L	1247.89
S D	7.60	SPX	5353720.71	SPY	385487.33

Ангилал	Байршил	X координат	Y координат
B C	62409.69	5354026.30	386029.46
E C	63657.58	5353290.69	385037.47

Ангилал	Байршил	ПК	Хкоординат	Үкоординат	Дирекцион
BC	62409.69	62+409.69160	5354026.30	386029.46	247˚ 44' 28.65"
	62420.00	62+420.0	5354022.37	386019.93	247˚ 30' 18.14"
	62440.00	62+440.0	5354014.65	386001.48	247˚ 2' 48.02"
	62460.00	62+460.0	5354006.77	385983.10	246˚ 35' 17.91"
	62480.00	62+480.0	5353998.75	385964.78	246˚ 7' 47.79"
	62500.00	62+500.0	5353990.59	385946.52	245˚ 40' 17.67"
	62520.00	62+520.0	5353982.27	385928.33	245˚ 12' 47.55"
	62540.00	62+540.0	5353973.82	385910.21	244˚ 45' 17.43"
	62560.00	62+560.0	5353965.21	385892.15	244˚ 17' 47.31"
	62580.00	62+580.0	5353956.47	385874.16	243˚ 50' 17.19"
	62600.00	62+600.0	5353947.58	385856.25	243˚ 22' 47.08"
	62620.00	62+620.0	5353938.55	385838.40	242˚ 55' 16.96"
	62640.00	62+640.0	5353929.37	385820.63	242˚ 27' 46.84"
	62660.00	62+660.0	5353920.05	385802.94	242˚ 0' 16.72"
	62680.00	62+680.0	5353910.59	385785.31	241˚ 32' 46.60"
	62700.00	62+700.0	5353900.99	385767.77	241˚ 5' 16.48"
	62720.00	62+720.0	5353891.26	385750.30	240˚ 37' 46.37"
	62740.00	62+740.0	5353881.38	385732.91	240˚ 10' 16.25"
	62760.00	62+760.0	5353871.36	385715.60	239˚ 42' 46.13"
	62780.00	62+780.0	5353861.20	385698.37	239˚ 15' 16.01"

	62800.00	62+800.0	5353850.91	385681.22	238˚ 47' 45.89"
	62820.00	62+820.0	5353840.48	385664.16	238˚ 20' 15.77"
	62840.00	62+840.0	5353829.91	385647.18	237˚ 52' 45.65"
	62860.00	62+860.0	5353819.21	385630.28	237˚ 25' 15.54"
	62880.00	62+880.0	5353808.38	385613.47	236˚ 57' 45.42"
	62900.00	62+900.0	5353797.41	385596.75	236˚ 30' 15.30"
	62920.00	62+920.0	5353786.30	385580.11	236˚ 2' 45.18"
	62940.00	62+940.0	5353775.06	385563.57	235˚ 35' 15.06"
	62960.00	62+960.0	5353763.70	385547.12	235˚ 7' 44.94"
	62980.00	62+980.0	5353752.20	385530.75	234˚ 40' 14.83"
	63000.00	63+ 0.0	5353740.56	385514.48	234˚ 12' 44.71"
	63020.00	63+ 20.0	5353728.80	385498.30	233˚ 45' 14.59"
	63040.00	63+ 40.0	5353716.91	385482.22	233˚ 17' 44.47"
	63060.00	63+ 60.0	5353704.90	385466.24	232˚ 50' 14.35"
	63080.00	63+ 80.0	5353692.75	385450.35	232˚ 22' 44.23"
	63100.00	63+100.0	5353680.48	385434.55	231˚ 55' 14.11"
	63120.00	63+120.0	5353668.08	385418.86	231˚ 27' 44.00"
	63140.00	63+140.0	5353655.56	385403.27	231˚ 0' 13.88"
	63160.00	63+160.0	5353642.91	385387.77	230˚ 32' 43.76"
	63180.00	63+180.0	5353630.14	385372.38	230˚ 5' 13.64"
	63200.00	63+200.0	5353617.25	385357.09	229˚ 37' 43.52"
	63220.00	63+220.0	5353604.23	385341.91	229˚ 10' 13.40"
	63240.00	63+240.0	5353591.09	385326.83	228˚ 42' 43.29"
	63260.00	63+260.0	5353577.84	385311.85	228˚ 15' 13.17"
	63280.00	63+280.0	5353564.46	385296.98	227˚ 47' 43.05"
	63300.00	63+300.0	5353550.97	385282.22	227˚ 20' 12.93"
	63320.00	63+320.0	5353537.35	385267.57	226˚ 52' 42.81"
	63340.00	63+340.0	5353523.63	385253.03	226˚ 25' 12.69"
	63360.00	63+360.0	5353509.78	385238.59	225˚ 57' 42.57"
	63380.00	63+380.0	5353495.82	385224.27	225˚ 30' 12.46"
	63400.00	63+400.0	5353481.75	385210.06	225˚ 2' 42.34"
	63420.00	63+420.0	5353467.56	385195.96	224˚ 35' 12.22"
	63440.00	63+440.0	5353453.26	385181.98	224˚ 7' 42.10"
	63460.00	63+460.0	5353438.85	385168.11	223˚ 40' 11.98"
	63480.00	63+480.0	5353424.33	385154.36	223˚ 12' 41.86"
	63500.00	63+500.0	5353409.69	385140.73	222˚ 45' 11.75"
	63520.00	63+520.0	5353394.95	385127.21	222˚ 17' 41.63"
	63540.00	63+540.0	5353380.11	385113.81	221˚ 50' 11.51"
	63560.00	63+560.0	5353365.15	385100.53	221˚ 22' 41.39"

	63580.00	63+580.0	5353350.09	385087.37	220˚ 55' 11.27"
	63600.00	63+600.0	5353334.93	385074.33	220˚ 27' 41.15"
	63620.00	63+620.0	5353319.66	385061.41	220˚ 0' 11.04"
	63640.00	63+640.0	5353304.29	385048.62	219˚ 32' 40.92"
EC	63657.58	63+657.58352	5353290.69	385037.47	219˚ 8' 30.17"
	63660.00	63+660.0	5353288.82	385035.94	
	63680.00	63+680.0	5353273.30	385023.32	
	63700.00	63+700.0	5353257.79	385010.69	
	63720.00	63+720.0	5353242.28	384998.07	
	63740.00	63+740.0	5353226.77	384985.44	
	63760.00	63+760.0	5353211.26	384972.82	
	63780.00	63+780.0	5353195.75	384960.19	
	63800.00	63+800.0	5353180.23	384947.57	
	63820.00	63+820.0	5353164.72	384934.95	
	63840.00	63+840.0	5353149.21	384922.32	
	63860.00	63+860.0	5353133.70	384909.70	
	63880.00	63+880.0	5353118.19	384897.07	
	63900.00	63+900.0	5353102.67	384884.45	
	63920.00	63+920.0	5353087.16	384871.82	
	63940.00	63+940.0	5353071.65	384859.20	
	63960.00	63+960.0	5353056.14	384846.57	
	63980.00	63+980.0	5353040.63	384833.95	
	64000.00	64+ 0.0	5353025.12	384821.32	
	64020.00	64+ 20.0	5353009.60	384808.70	
	64040.00	64+ 40.0	5352994.09	384796.07	
	64060.00	64+ 60.0	5352978.58	384783.45	
	64080.00	64+ 80.0	5352963.07	384770.82	
	64100.00	64+100.0	5352947.56	384758.20	
	64120.00	64+120.0	5352932.05	384745.57	
	64140.00	64+140.0	5352916.53	384732.95	
	64160.00	64+160.0	5352901.02	384720.32	
	64180.00	64+180.0	5352885.51	384707.70	
	64200.00	64+200.0	5352870.00	384695.07	
	64220.00	64+220.0	5352854.49	384682.45	
	64240.00	64+240.0	5352838.98	384669.82	
	64260.00	64+260.0	5352823.46	384657.20	
	64280.00	64+280.0	5352807.95	384644.57	
	64300.00	64+300.0	5352792.44	384631.95	
	64320.00	64+320.0	5352776.93	384619.32	

	64340.00	64+340.0	5352761.42	384606.70	
	64360.00	64+360.0	5352745.90	384594.08	
	64380.00	64+380.0	5352730.39	384581.45	
	64400.00	64+400.0	5352714.88	384568.83	
	64420.00	64+420.0	5352699.37	384556.20	
	64440.00	64+440.0	5352683.86	384543.58	
	64460.00	64+460.0	5352668.35	384530.95	
	64480.00	64+480.0	5352652.83	384518.33	
	64500.00	64+500.0	5352637.32	384505.70	
	64520.00	64+520.0	5352621.81	384493.08	
	64540.00	64+540.0	5352606.30	384480.45	
	64560.00	64+560.0	5352590.79	384467.83	
	64580.00	64+580.0	5352575.28	384455.20	
	64600.00	64+600.0	5352559.76	384442.58	
	64620.00	64+620.0	5352544.25	384429.95	
	64640.00	64+640.0	5352528.74	384417.33	
	64660.00	64+660.0	5352513.23	384404.70	
	64680.00	64+680.0	5352497.72	384392.08	
	64700.00	64+700.0	5352482.21	384379.45	
	64720.00	64+720.0	5352466.69	384366.83	
	64740.00	64+740.0	5352451.18	384354.20	
	64760.00	64+760.0	5352435.67	384341.58	
	64780.00	64+780.0	5352420.16	384328.95	
	64800.00	64+800.0	5352404.65	384316.33	
	64820.00	64+820.0	5352389.13	384303.70	
	64840.00	64+840.0	5352373.62	384291.08	
	64860.00	64+860.0	5352358.11	384278.45	
	64880.00	64+880.0	5352342.60	384265.83	
	64900.00	64+900.0	5352327.09	384253.21	
	64920.00	64+920.0	5352311.58	384240.58	
	64940.00	64+940.0	5352296.06	384227.96	
	64960.00	64+960.0	5352280.55	384215.33	
	64980.00	64+980.0	5352265.04	384202.71	
	65000.00	65+ 0.0	5352249.53	384190.08	
EP	65000.00	65+ 0.00007	5352249.53	384190.08	
			EP		
50	X	5352249.53	Дирекцион	219° 8'	

координат	Y	384190.08		30.17"	

BP					
Өнцөг	X	5352249.52900	Дирекцион	219˚ 8' 30.19"	
	Y	384190.08100			
IP50 (Өнцөг)					
Ангилал		Эргэлтийн муруй	I P координат	X	5351560.47
				Y	383629.27
Дирекцион	1	219˚ 8' 30.19"	Тэнхлэгийн гол цэгийн координат	X	5351836.71
	2	259˚ 46' 35.64"		Y	383466.28
A 1	150	A 2	150	I A	40˚ 38' 5.46"
L 1	75	L 2	75	R	300
X 1	74.8829	X 2	74.8829	D T	888.43
Y 1	3.12151	Y 2	3.12151	S D	739.59
T 1	0.125	T 2	0.125	SPX	5351578.33
Z 1	0	Z 2	0	SPY	383618.73
DR1	0.78	DR2	0.78	L c	137.76
XM1	37.48	XM2	37.48	W	111.37
D 1	148.85	D 2	148.85		

Байршил	Байршил	X координат	Y координат
BTC	65739.59	5351675.92	383723.22
B C	65814.59	5351619.81	383673.53
E C	65952.35	5351550.42	383555.92
ETC	66027.35	5351534.05	383482.78

Ангилал	Байршил	ПК	X координат	Y координат	Дирекцион
BP	65000	65+ 0.0	5352249.53	384190.081	219˚ 8' 30.19"
	65020	65+ 20.0	5352234.02	384177.456	
	65040	65+ 40.0	5352218.51	384164.831	
	65060	65+ 60.0	5352202.99	384152.207	
	65080	65+ 80.0	5352187.48	384139.582	
	65100	65+100.0	5352171.97	384126.957	
	65120	65+120.0	5352156.46	384114.332	

	65140	65+140.0	5352140.95	384101.707	
	65160	65+160.0	5352125.44	384089.082	
	65180	65+180.0	5352109.92	384076.458	
	65200	65+200.0	5352094.41	384063.833	
	65220	65+220.0	5352078.9	384051.208	
	65240	65+240.0	5352063.39	384038.583	
	65260	65+260.0	5352047.88	384025.958	
	65280	65+280.0	5352032.36	384013.334	
	65300	65+300.0	5352016.85	384000.709	
	65320	65+320.0	5352001.34	383988.084	
	65340	65+340.0	5351985.83	383975.459	
	65360	65+360.0	5351970.32	383962.834	
	65380	65+380.0	5351954.81	383950.21	
	65400	65+400.0	5351939.29	383937.585	
	65420	65+420.0	5351923.78	383924.96	
	65440	65+440.0	5351908.27	383912.335	
	65460	65+460.0	5351892.76	383899.71	
	65480	65+480.0	5351877.25	383887.085	
	65500	65+500.0	5351861.74	383874.461	
	65520	65+520.0	5351846.22	383861.836	
	65540	65+540.0	5351830.71	383849.211	
	65560	65+560.0	5351815.2	383836.586	
	65580	65+580.0	5351799.69	383823.961	
	65600	65+600.0	5351784.18	383811.337	
	65620	65+620.0	5351768.67	383798.712	
	65640	65+640.0	5351753.15	383786.087	
	65660	65+660.0	5351737.64	383773.462	
	65680	65+680.0	5351722.13	383760.837	
	65700	65+700.0	5351706.62	383748.213	
	65720	65+720.0	5351691.11	383735.588	
BTC	65739.5	65+739.5	5351675.92	383723.224	219˚ 8' 30.19"
	65740	65+740.0	5351675.59	383722.963	219˚ 8' 30.97"
	65760	65+760.0	5351660.12	383710.289	219˚ 40' 20.30"
	65780	65+780.0	5351644.88	383697.337	221˚ 13' 16.56"
	65800	65+800.0	5351630.12	383683.847	223˚ 47' 19.75"
BC	65814.5	65+814.5	5351619.81	383673.534	226˚ 18' 13.29"
	65820	65+820.0	5351616.1	383669.586	227˚ 20' 15.53"
	65840	65+840.0	5351603.05	383654.438	231˚ 9' 26.52"
	65860	65+860.0	5351591.03	383638.454	234˚ 58' 37.50"

	65880	65+880.0	5351580.11	383621.706	238˚ 47' 48.49"
	65900	65+900.0	5351570.33	383604.266	242˚ 36' 59.48"
	65920	65+920.0	5351561.73	383586.214	246˚ 26' 10.46"
	65940	65+940.0	5351554.35	383567.629	250˚ 15' 21.45"
EC	65952.3	65+952.3	5351550.42	383555.923	252˚ 36' 52.54"
	65960	65+960.0	5351548.22	383548.594	254˚ 0' 4.18"
	65980	65+980.0	5351543.23	383529.229	256˚ 55' 19.06"
	66000	66+ 0.0	5351539.06	383509.67	258˚ 49' 27.01"
	66020	66+ 20.0	5351535.36	383490.015	259˚ 42' 28.04"
ETC	66027.3	66+ 27.34	5351534.05	383482.783	259˚ 46' 35.64"

IP51 (Өнцөг)

Ангилал		Эргэлтийн муруй	I P координат	X	5351524.155
				Y	383427.897
Дирекцион	1	259˚ 46' 35.64"	Тэнхлэгийн гол цэгийн координат	X	5353007.768
	2	262˚ 58' 23.78"		Y	383202.8572

I A	3˚ 11' 48.14"	R	1500	D T	204.61769
T L	41.85563	S L	0.58385	C L	83.68954
S D	13.91539	SPX	5351524.73	SPY	383427.8094

Байршил	Байршил	X координат	Y координат
B C	66041.26518	5351531.584	383469.088
E C	66124.95472	5351519.035	383386.356

Ангилал	Байршил	ПК	Хкоординат	Үкоординат	Дирекцион
	66040	66+ 40.0	5351531.81	383470.333	259˚ 46' 35.64"
BC	66041.26518	66+ 41.26518	5351531.58	383469.088	259˚ 46' 35.64"
	66060	66+ 60.0	5351528.37	383450.63	260˚ 29' 31.86"
	66080	66+ 80.0	5351525.2	383430.884	261˚ 15' 22.06"
	66100	66+100.0	5351522.29	383411.096	262˚ 1' 12.26"
	66120	66+120.0	5351519.65	383391.272	262˚ 47' 2.46"
EC	66124.95472	66+124.95472	5351519.03	383386.356	262˚ 58' 23.78"

IP52 (Өнцөг)					
Ангилал		Эргэлтийн муруй	I P координат	X	5351213.32
				Y	380906.0716
Дирекцион	1	262˚ 58' 23.78"	Тэнхлэгийн гол цэгийн координат	X	5350335.092
	2	146˚ 38' 36.33"		Y	382806.0022
A 1	600	A 2	600	I A	116˚ 19' 47.45"
L 1	327.27273	L 2	327.27273	R	1100
X 1	326.54923	X 2	326.54923	D T	2540.90964
Y 1	16.20277	Y 2	16.20277	S D	557.31335
T 1	0.14876	T 2	0.14876	SPX	5350796.635
Z 1	0	Z 2	0	SPY	381807.5142
DR1	4.05389	DR2	4.05389	L c	1906.09999
XM1	163.51573	XM2	163.51573	W	1778.22494
D 1	1941.74067	D 2	1941.74067		

Байршил	Байршил	X координат	Y координат
BTC	66682.26807	5351450.857	382833.228
B C	67009.54079	5351394.829	382511.114
E C	68915.64079	5349873.116	381807.715
ETC	69242.91351	5349591.452	381973.734

Ангилал	Байршил	ПК	Хкоординат	Үкоординат	Дирекцион
	66140	66+140.0	5351517.19	383371.423	262˚ 58' 23.78"
	66160	66+160.0	5351514.75	383351.574	
	66180	66+180.0	5351512.3	383331.724	
	66200	66+200.0	5351509.85	383311.874	
	66220	66+220.0	5351507.41	383292.024	
	66240	66+240.0	5351504.96	383272.175	
	66260	66+260.0	5351502.51	383252.325	
	66280	66+280.0	5351500.07	383232.475	
	66300	66+300.0	5351497.62	383212.625	
	66320	66+320.0	5351495.17	383192.775	
	66340	66+340.0	5351492.73	383172.926	
	66360	66+360.0	5351490.28	383153.076	
	66380	66+380.0	5351487.83	383133.226	
	66400	66+400.0	5351485.39	383113.376	
	66420	66+420.0	5351482.94	383093.526	

	66440	66+440.0	5351480.49	383073.677	
	66460	66+460.0	5351478.05	383053.827	
	66480	66+480.0	5351475.6	383033.977	
	66500	66+500.0	5351473.15	383014.127	
	66520	66+520.0	5351470.71	382994.278	
	66540	66+540.0	5351468.26	382974.428	
	66560	66+560.0	5351465.81	382954.578	
	66580	66+580.0	5351463.37	382934.728	
	66600	66+600.0	5351460.92	382914.878	
	66620	66+620.0	5351458.47	382895.029	
	66640	66+640.0	5351456.03	382875.179	
	66660	66+660.0	5351453.58	382855.329	
	66680	66+680.0	5351451.13	382835.479	
ВТС	66682.26807	66+682.26807	5351450.86	382833.228	262˚ 58' 23.78"
	66700	66+700.0	5351448.69	382815.63	262˚ 56' 53.70"
	66720	66+720.0	5351446.22	382795.783	262˚ 51' 35.92"
	66740	66+740.0	5351443.71	382775.941	262˚ 42' 28.95"
	66760	66+760.0	5351441.13	382756.107	262˚ 29' 32.80"
	66780	66+780.0	5351438.47	382736.285	262˚ 12' 47.47"
	66800	66+800.0	5351435.71	382716.477	261˚ 52' 12.95"
	66820	66+820.0	5351432.81	382696.688	261˚ 27' 49.25"
	66840	66+840.0	5351429.76	382676.922	260˚ 59' 36.37"
	66860	66+860.0	5351426.54	382657.183	260˚ 27' 34.30"
	66880	66+880.0	5351423.12	382637.477	259˚ 51' 43.05"
	66900	66+900.0	5351419.49	382617.81	259˚ 12' 2.62"
	66920	66+920.0	5351415.62	382598.188	258˚ 28' 33.00"
	66940	66+940.0	5351411.49	382578.619	257˚ 41' 14.20"
	66960	66+960.0	5351407.09	382559.111	256˚ 50' 6.22"
	66980	66+980.0	5351402.38	382539.673	255˚ 55' 9.06"
	67000	67+ 0.0	5351397.35	382520.316	254˚ 56' 22.71"
ВС	67009.54079	67+ 9.54079	5351394.83	382511.114	254˚ 26' 59.76"
	67020	67+ 20.0	5351391.98	382501.051	253˚ 54' 18.52"
	67040	67+ 40.0	5351386.26	382481.886	252˚ 51' 48.25"
	67060	67+ 60.0	5351380.19	382462.829	251˚ 49' 17.98"
	67080	67+ 80.0	5351373.78	382443.885	250˚ 46' 47.71"
	67100	67+100.0	5351367.02	382425.06	249˚ 44' 17.44"
	67120	67+120.0	5351359.93	382406.362	248˚ 41' 47.17"
	67140	67+140.0	5351352.49	382387.796	247˚ 39' 16.90"
	67160	67+160.0	5351344.72	382369.368	246˚ 36' 46.63"

	67180	67+180.0	5351336.62	382351.084	245˚ 34' 16.36"
	67200	67+200.0	5351328.18	382332.951	244˚ 31' 46.09"
	67220	67+220.0	5351319.42	382314.974	243˚ 29' 15.82"
	67240	67+240.0	5351310.33	382297.159	242˚ 26' 45.56"
	67260	67+260.0	5351300.91	382279.513	241˚ 24' 15.29"
	67280	67+280.0	5351291.18	382262.04	240˚ 21' 45.02"
	67300	67+300.0	5351281.13	382244.748	239˚ 19' 14.75"
	67320	67+320.0	5351270.77	382227.641	238˚ 16' 44.48"
	67340	67+340.0	5351260.1	382210.725	237˚ 14' 14.21"
	67360	67+360.0	5351249.13	382194.006	236˚ 11' 43.94"
	67380	67+380.0	5351237.85	382177.489	235˚ 9' 13.67"
	67400	67+400.0	5351226.27	382161.18	234˚ 6' 43.40"
	67420	67+420.0	5351214.4	382145.084	233˚ 4' 13.13"
	67440	67+440.0	5351202.24	382129.207	232˚ 1' 42.86"
	67460	67+460.0	5351189.79	382113.553	230˚ 59' 12.59"
	67480	67+480.0	5351177.06	382098.129	229˚ 56' 42.33"
	67500	67+500.0	5351164.05	382082.938	228˚ 54' 12.06"
	67520	67+520.0	5351150.77	382067.986	227˚ 51' 41.79"
	67540	67+540.0	5351137.22	382053.278	226˚ 49' 11.52"
	67560	67+560.0	5351123.4	382038.82	225˚ 46' 41.25"
	67580	67+580.0	5351109.32	382024.614	224˚ 44' 10.98"
	67600	67+600.0	5351094.99	382010.667	223˚ 41' 40.71"
	67620	67+620.0	5351080.4	381996.983	222˚ 39' 10.44"
	67640	67+640.0	5351065.57	381983.567	221˚ 36' 40.17"
	67660	67+660.0	5351050.5	381970.422	220˚ 34' 9.90"
	67680	67+680.0	5351035.19	381957.553	219˚ 31' 39.63"
	67700	67+700.0	5351019.65	381944.965	218˚ 29' 9.36"
	67720	67+720.0	5351003.88	381932.662	217˚ 26' 39.09"
	67740	67+740.0	5350987.89	381920.647	216˚ 24' 8.83"
	67760	67+760.0	5350971.69	381908.925	215˚ 21' 38.56"
	67780	67+780.0	5350955.27	381897.499	214˚ 19' 8.29"
	67800	67+800.0	5350938.65	381886.374	213˚ 16' 38.02"
	67820	67+820.0	5350921.83	381875.553	212˚ 14' 7.75"
	67840	67+840.0	5350904.82	381865.039	211˚ 11' 37.48"
	67860	67+860.0	5350887.62	381854.837	210˚ 9' 7.21"
	67880	67+880.0	5350870.23	381844.949	209˚ 6' 36.94"
	67900	67+900.0	5350852.67	381835.378	208˚ 4' 6.67"
	67920	67+920.0	5350834.94	381826.129	207˚ 1' 36.40"
	67940	67+940.0	5350817.04	381817.203	205˚ 59' 6.13"

	67960	67+960.0	5350798.99	381808.604	204˚ 56' 35.86"
	67980	67+980.0	5350780.78	381800.335	203˚ 54' 5.59"
	68000	68+ 0.0	5350762.42	381792.398	202˚ 51' 35.33"
	68020	68+ 20.0	5350743.92	381784.797	201˚ 49' 5.06"
	68040	68+ 40.0	5350725.29	381777.533	200˚ 46' 34.79"
	68060	68+ 60.0	5350706.52	381770.609	199˚ 44' 4.52"
	68080	68+ 80.0	5350687.64	381764.027	198˚ 41' 34.25"
	68100	68+100.0	5350668.63	381757.79	197˚ 39' 3.98"
	68120	68+120.0	5350649.52	381751.899	196˚ 36' 33.71"
	68140	68+140.0	5350630.31	381746.356	195˚ 34' 3.44"
	68160	68+160.0	5350610.99	381741.164	194˚ 31' 33.17"
	68180	68+180.0	5350591.59	381736.324	193˚ 29' 2.90"
	68200	68+200.0	5350572.1	381731.838	192˚ 26' 32.63"
	68220	68+220.0	5350552.53	381727.706	191˚ 24' 2.36"
	68240	68+240.0	5350532.89	381723.931	190˚ 21' 32.10"
	68260	68+260.0	5350513.18	381720.514	189˚ 19' 1.83"
	68280	68+280.0	5350493.42	381717.456	188˚ 16' 31.56"
	68300	68+300.0	5350473.6	381714.757	187˚ 14' 1.29"
	68320	68+320.0	5350453.74	381712.419	186˚ 11' 31.02"
	68340	68+340.0	5350433.84	381710.443	185˚ 9' 0.75"
	68360	68+360.0	5350413.9	381708.829	184˚ 6' 30.48"
	68380	68+380.0	5350393.94	381707.577	183˚ 4' 0.21"
	68400	68+400.0	5350373.96	381706.689	182˚ 1' 29.94"
	68420	68+420.0	5350353.97	381706.164	180˚ 58' 59.67"
	68440	68+440.0	5350333.97	381706.003	179˚ 56' 29.40"
	68460	68+460.0	5350313.97	381706.205	178˚ 53' 59.13"
	68480	68+480.0	5350293.98	381706.771	177˚ 51' 28.86"
	68500	68+500.0	5350274	381707.7	176˚ 48' 58.60"
	68520	68+520.0	5350254.04	381708.992	175˚ 46' 28.33"
	68540	68+540.0	5350234.11	381710.647	174˚ 43' 58.06"
	68560	68+560.0	5350214.21	381712.664	173˚ 41' 27.79"
	68580	68+580.0	5350194.36	381715.042	172˚ 38' 57.52"
	68600	68+600.0	5350174.54	381717.781	171˚ 36' 27.25"
	68620	68+620.0	5350154.79	381720.88	170˚ 33' 56.98"
	68640	68+640.0	5350135.09	381724.338	169˚ 31' 26.71"
	68660	68+660.0	5350115.46	381728.153	168˚ 28' 56.44"
	68680	68+680.0	5350095.9	381732.324	167˚ 26' 26.17"
	68700	68+700.0	5350076.41	381736.85	166˚ 23' 55.90"
	68720	68+720.0	5350057.02	381741.73	165˚ 21' 25.63"

	68740	68+740.0	5350037.72	381746.961	164˚ 18' 55.37"
	68760	68+760.0	5350018.51	381752.543	163˚ 16' 25.10"
	68780	68+780.0	5349999.41	381758.473	162˚ 13' 54.83"
	68800	68+800.0	5349980.42	381764.749	161˚ 11' 24.56"
	68820	68+820.0	5349961.55	381771.369	160˚ 8' 54.29"
	68840	68+840.0	5349942.8	381778.332	159˚ 6' 24.02"
	68860	68+860.0	5349924.18	381785.634	158˚ 3' 53.75"
	68880	68+880.0	5349905.7	381793.273	157˚ 1' 23.48"
	68900	68+900.0	5349887.36	381801.247	155˚ 58' 53.21"
EC	68915.64079	68+915.64079	5349873.12	381807.715	155˚ 10' 0.35"
	68920	68+920.0	5349869.16	381809.553	154˚ 56' 28.39"
	68940	68+940.0	5349851.12	381818.183	153˚ 56' 42.66"
	68960	68+960.0	5349833.23	381827.115	153˚ 0' 46.12"
	68980	68+980.0	5349815.48	381836.327	152˚ 8' 38.76"
	69000	69+ 0.0	5349797.86	381845.798	151˚ 20' 20.59"
	69020	69+ 20.0	5349780.37	381855.505	150˚ 35' 51.59"
	69040	69+ 40.0	5349763.01	381865.428	149˚ 55' 11.78"
	69060	69+ 60.0	5349745.76	381875.547	149˚ 18' 21.16"
	69080	69+ 80.0	5349728.61	381885.84	148˚ 45' 19.72"
	69100	69+100.0	5349711.56	381896.288	148˚ 16' 7.46"
	69120	69+120.0	5349694.59	381906.871	147˚ 50' 44.38"
	69140	69+140.0	5349677.69	381917.569	147˚ 29' 10.49"
	69160	69+160.0	5349660.85	381928.365	147˚ 11' 25.78"
	69180	69+180.0	5349644.06	381939.237	146˚ 57' 30.25"
	69200	69+200.0	5349627.32	381950.168	146˚ 47' 23.90"
	69220	69+220.0	5349610.59	381961.139	146˚ 41' 6.74"
	69240	69+240.0	5349593.89	381972.132	146˚ 38' 38.76"
ETC	69242.91351	69+242.91351	5349591.45	381973.734	146˚ 38' 36.33"

IP53 (Өнцөг)

Ангилал		Эргэлтийн муруй	I P координат	X	5348866.157
				Y	382451.189
Дирекцион	1	146˚ 38' 36.33"	Тэнхлэгийн гол цэгийн координат	X	5348141.523
	2	182˚ 36' 43.97"		Y	379815.4242
I A	35˚ 58' 7.64"	R	2600	D T	2810.0817
T L	844.00836	S L	133.55997	C L	1632.21186

S D	24.33268	SPX	5348830.75	SPY	382322.4072

Байршил	Байршил	X координат	Y координат
B C	69267.24619	5349571.128	381987.113
E C	70899.45805	5348023.026	382412.722

Ангилал	Байршил	ПК	Хкоординат	Үкоординат	Дирекцион
	69260	69+260.0	5349577.18	381983.129	146˚ 38' 36.33"
BC	69267.24619	69+267.24619	5349571.13	381987.113	146˚ 38' 36.33"
	69280	69+280.0	5349560.46	381994.099	146˚ 55' 28.13"
	69300	69+300.0	5349543.66	382004.95	147˚ 21' 54.78"
	69320	69+320.0	5349526.77	382015.67	147˚ 48' 21.43"
	69340	69+340.0	5349509.81	382026.261	148˚ 14' 48.08"
	69360	69+360.0	5349492.76	382036.721	148˚ 41' 14.74"
	69380	69+380.0	5349475.63	382047.049	149˚ 7' 41.39"
	69400	69+400.0	5349458.43	382057.245	149˚ 34' 8.04"
	69420	69+420.0	5349441.14	382067.309	150˚ 0' 34.69"
	69440	69+440.0	5349423.78	382077.239	150˚ 27' 1.34"
	69460	69+460.0	5349406.35	382087.036	150˚ 53' 28.00"
	69480	69+480.0	5349388.84	382096.698	151˚ 19' 54.65"
	69500	69+500.0	5349371.25	382106.225	151˚ 46' 21.30"
	69520	69+520.0	5349353.59	382115.617	152˚ 12' 47.95"
	69540	69+540.0	5349335.86	382124.872	152˚ 39' 14.61"
	69560	69+560.0	5349318.06	382133.991	153˚ 5' 41.26"
	69580	69+580.0	5349300.19	382142.973	153˚ 32' 7.91"
	69600	69+600.0	5349282.26	382151.816	153˚ 58' 34.56"
	69620	69+620.0	5349264.25	382160.522	154˚ 25' 1.22"
	69640	69+640.0	5349246.18	382169.089	154˚ 51' 27.87"
	69660	69+660.0	5349228.04	382177.517	155˚ 17' 54.52"
	69680	69+680.0	5349209.84	382185.804	155˚ 44' 21.17"
	69700	69+700.0	5349191.57	382193.952	156˚ 10' 47.83"
	69720	69+720.0	5349173.25	382201.959	156˚ 37' 14.48"
	69740	69+740.0	5349154.86	382209.825	157˚ 3' 41.13"
	69760	69+760.0	5349136.41	382217.549	157˚ 30' 7.78"
	69780	69+780.0	5349117.9	382225.13	157˚ 56' 34.43"
	69800	69+800.0	5349099.34	382232.57	158˚ 23' 1.09"
	69820	69+820.0	5349080.72	382239.866	158˚ 49' 27.74"
	69840	69+840.0	5349062.04	382247.019	159˚ 15' 54.39"

	69860	69+860.0	5349043.31	382254.027	159˚ 42' 21.04"
	69880	69+880.0	5349024.52	382260.892	160˚ 8' 47.70"
	69900	69+900.0	5349005.68	382267.612	160˚ 35' 14.35"
	69920	69+920.0	5348986.8	382274.187	161˚ 1' 41.00"
	69940	69+940.0	5348967.86	382280.616	161˚ 28' 7.65"
	69960	69+960.0	5348948.87	382286.899	161˚ 54' 34.31"
	69980	69+980.0	5348929.84	382293.037	162˚ 21' 0.96"
	70000	70+ 0.0	5348910.75	382299.027	162˚ 47' 27.61"
	70020	70+ 20.0	5348891.63	382304.871	163˚ 13' 54.26"
	70040	70+ 40.0	5348872.46	382310.567	163˚ 40' 20.92"
	70060	70+ 60.0	5348853.24	382316.116	164˚ 6' 47.57"
	70080	70+ 80.0	5348833.98	382321.517	164˚ 33' 14.22"
	70100	70+100.0	5348814.69	382326.769	164˚ 59' 40.87"
	70120	70+120.0	5348795.35	382331.873	165˚ 26' 7.52"
	70140	70+140.0	5348775.97	382336.828	165˚ 52' 34.18"
	70160	70+160.0	5348756.56	382341.633	166˚ 19' 0.83"
	70180	70+180.0	5348737.11	382346.29	166˚ 45' 27.48"
	70200	70+200.0	5348717.62	382350.796	167˚ 11' 54.13"
	70220	70+220.0	5348698.1	382355.153	167˚ 38' 20.79"
	70240	70+240.0	5348678.55	382359.359	168˚ 4' 47.44"
	70260	70+260.0	5348658.96	382363.414	168˚ 31' 14.09"
	70280	70+280.0	5348639.35	382367.319	168˚ 57' 40.74"
	70300	70+300.0	5348619.71	382371.073	169˚ 24' 7.40"
	70320	70+320.0	5348600.03	382374.676	169˚ 50' 34.05"
	70340	70+340.0	5348580.33	382378.127	170˚ 17' 0.70"
	70360	70+360.0	5348560.61	382381.427	170˚ 43' 27.35"
	70380	70+380.0	5348540.86	382384.575	171˚ 9' 54.01"
	70400	70+400.0	5348521.08	382387.57	171˚ 36' 20.66"
	70420	70+420.0	5348501.28	382390.414	172˚ 2' 47.31"
	70440	70+440.0	5348481.47	382393.105	172˚ 29' 13.96"
	70460	70+460.0	5348461.63	382395.644	172˚ 55' 40.61"
	70480	70+480.0	5348441.77	382398.03	173˚ 22' 7.27"
	70500	70+500.0	5348421.9	382400.263	173˚ 48' 33.92"
	70520	70+520.0	5348402.01	382402.343	174˚ 15' 0.57"
	70540	70+540.0	5348382.1	382404.27	174˚ 41' 27.22"
	70560	70+560.0	5348362.18	382406.044	175˚ 7' 53.88"
	70580	70+580.0	5348342.24	382407.665	175˚ 34' 20.53"
	70600	70+600.0	5348322.3	382409.132	176˚ 0' 47.18"
	70620	70+620.0	5348302.34	382410.446	176˚ 27' 13.83"

	70640	70+640.0	5348282.37	382411.606	176˚ 53' 40.49"
	70660	70+660.0	5348262.4	382412.613	177˚ 20' 7.14"
	70680	70+680.0	5348242.42	382413.466	177˚ 46' 33.79"
	70700	70+700.0	5348222.43	382414.165	178˚ 13' 0.44"
	70720	70+720.0	5348202.44	382414.711	178˚ 39' 27.10"
	70740	70+740.0	5348182.44	382415.102	179˚ 5' 53.75"
	70760	70+760.0	5348162.44	382415.34	179˚ 32' 20.40"
	70780	70+780.0	5348142.44	382415.424	179˚ 58' 47.05"
	70800	70+800.0	5348122.44	382415.354	180˚ 25' 13.70"
	70820	70+820.0	5348102.44	382415.131	180˚ 51' 40.36"
	70840	70+840.0	5348082.45	382414.753	181˚ 18' 7.01"
	70860	70+860.0	5348062.45	382414.222	181˚ 44' 33.66"
	70880	70+880.0	5348042.47	382413.537	182˚ 11' 0.31"
EC	70899.45805	70+899.45805	5348023.03	382412.722	182˚ 36' 43.97"

IP54 (Өнцөг)

Ангилал		Эргэлтийн муруй	I P координат	X	5345608.114
				Y	382302.5461
Дирекцион	1	182˚ 36' 43.97"	Тэнхлэгийн гол цэгийн координат	X	5346005.839
	2	200˚ 3' 35.08"		Y	380318.6113

I A	17˚ 26' 51.11"	R	2000	D T	3261.43174
T L	306.89203	S L	23.40869	C L	609.03368
S D	2110.53135	SPX	5345612.72	SPY	382279.5941

Байршил	Байршил	X координат	Y координат
B C	73009.9894	5345914.688	382316.533
E C	73619.02308	5345319.84	382197.282

Ангилал	Байршил	ПК	Хкоординат	Үкоординат	Дирекцион
	70900	70+900.0	5348022.48	382412.698	182˚ 36' 43.97"
	70920	70+920.0	5348002.51	382411.786	
	70940	70+940.0	5347982.53	382410.875	
	70960	70+960.0	5347962.55	382409.963	
	70980	70+980.0	5347942.57	382409.052	
	71000	71+ 0.0	5347922.59	382408.14	

	71020	71+ 20.0	5347902.61	382407.229	
	71040	71+ 40.0	5347882.63	382406.317	
	71060	71+ 60.0	5347862.65	382405.406	
	71080	71+ 80.0	5347842.67	382404.494	
	71100	71+100.0	5347822.69	382403.583	
	71120	71+120.0	5347802.71	382402.671	
	71140	71+140.0	5347782.73	382401.76	
	71160	71+160.0	5347762.75	382400.848	
	71180	71+180.0	5347742.78	382399.937	
	71200	71+200.0	5347722.8	382399.025	
	71220	71+220.0	5347702.82	382398.113	
	71240	71+240.0	5347682.84	382397.202	
	71260	71+260.0	5347662.86	382396.29	
	71280	71+280.0	5347642.88	382395.379	
	71300	71+300.0	5347622.9	382394.467	
	71320	71+320.0	5347602.92	382393.556	
	71340	71+340.0	5347582.94	382392.644	
	71360	71+360.0	5347562.96	382391.733	
	71380	71+380.0	5347542.98	382390.821	
	71400	71+400.0	5347523	382389.91	
	71420	71+420.0	5347503.02	382388.998	
	71440	71+440.0	5347483.05	382388.087	
	71460	71+460.0	5347463.07	382387.175	
	71480	71+480.0	5347443.09	382386.264	
	71500	71+500.0	5347423.11	382385.352	
	71520	71+520.0	5347403.13	382384.441	
	71540	71+540.0	5347383.15	382383.529	
	71560	71+560.0	5347363.17	382382.618	
	71580	71+580.0	5347343.19	382381.706	
	71600	71+600.0	5347323.21	382380.795	
	71620	71+620.0	5347303.23	382379.883	
	71640	71+640.0	5347283.25	382378.972	
	71660	71+660.0	5347263.27	382378.06	
	71680	71+680.0	5347243.29	382377.149	
	71700	71+700.0	5347223.32	382376.237	
	71720	71+720.0	5347203.34	382375.326	
	71740	71+740.0	5347183.36	382374.414	
	71760	71+760.0	5347163.38	382373.502	
	71780	71+780.0	5347143.4	382372.591	

	71800	71+800.0	5347123.42	382371.679	
	71820	71+820.0	5347103.44	382370.768	
	71840	71+840.0	5347083.46	382369.856	
	71860	71+860.0	5347063.48	382368.945	
	71880	71+880.0	5347043.5	382368.033	
	71900	71+900.0	5347023.52	382367.122	
	71920	71+920.0	5347003.54	382366.21	
	71940	71+940.0	5346983.57	382365.299	
	71960	71+960.0	5346963.59	382364.387	
	71980	71+980.0	5346943.61	382363.476	
	72000	72+ 0.0	5346923.63	382362.564	
	72020	72+ 20.0	5346903.65	382361.653	
	72040	72+ 40.0	5346883.67	382360.741	
	72060	72+ 60.0	5346863.69	382359.83	
	72080	72+ 80.0	5346843.71	382358.918	
	72100	72+100.0	5346823.73	382358.007	
	72120	72+120.0	5346803.75	382357.095	
	72140	72+140.0	5346783.77	382356.184	
	72160	72+160.0	5346763.79	382355.272	
	72180	72+180.0	5346743.81	382354.361	
	72200	72+200.0	5346723.84	382353.449	
	72220	72+220.0	5346703.86	382352.538	
	72240	72+240.0	5346683.88	382351.626	
	72260	72+260.0	5346663.9	382350.714	
	72280	72+280.0	5346643.92	382349.803	
	72300	72+300.0	5346623.94	382348.891	
	72320	72+320.0	5346603.96	382347.98	
	72340	72+340.0	5346583.98	382347.068	
	72360	72+360.0	5346564	382346.157	
	72380	72+380.0	5346544.02	382345.245	
	72400	72+400.0	5346524.04	382344.334	
	72420	72+420.0	5346504.06	382343.422	
	72440	72+440.0	5346484.08	382342.511	
	72460	72+460.0	5346464.11	382341.599	
	72480	72+480.0	5346444.13	382340.688	
	72500	72+500.0	5346424.15	382339.776	
	72520	72+520.0	5346404.17	382338.865	
	72540	72+540.0	5346384.19	382337.953	
	72560	72+560.0	5346364.21	382337.042	

	72580	72+580.0	5346344.23	382336.13	
	72600	72+600.0	5346324.25	382335.219	
	72620	72+620.0	5346304.27	382334.307	
	72640	72+640.0	5346284.29	382333.396	
	72660	72+660.0	5346264.31	382332.484	
	72680	72+680.0	5346244.33	382331.573	
	72700	72+700.0	5346224.35	382330.661	
	72720	72+720.0	5346204.38	382329.75	
	72740	72+740.0	5346184.4	382328.838	
	72760	72+760.0	5346164.42	382327.927	
	72780	72+780.0	5346144.44	382327.015	
	72800	72+800.0	5346124.46	382326.103	
	72820	72+820.0	5346104.48	382325.192	
	72840	72+840.0	5346084.5	382324.28	
	72860	72+860.0	5346064.52	382323.369	
	72880	72+880.0	5346044.54	382322.457	
	72900	72+900.0	5346024.56	382321.546	
	72920	72+920.0	5346004.58	382320.634	
	72940	72+940.0	5345984.6	382319.723	
	72960	72+960.0	5345964.62	382318.811	
	72980	72+980.0	5345944.65	382317.9	
	73000	73+ 0.0	5345924.67	382316.988	
BC	73009.9894	73+ 9.98940	5345914.69	382316.533	182˚ 36' 43.97"
	73020	73+ 20.0	5345904.69	382316.052	182˚ 53' 56.39"
	73040	73+ 40.0	5345884.72	382314.94	183˚ 28' 19.04"
	73060	73+ 60.0	5345864.76	382313.629	184˚ 2' 41.69"
	73080	73+ 80.0	5345844.82	382312.119	184˚ 37' 4.33"
	73100	73+100.0	5345824.89	382310.409	185˚ 11' 26.98"
	73120	73+120.0	5345804.98	382308.5	185˚ 45' 49.63"
	73140	73+140.0	5345785.1	382306.392	186˚ 20' 12.28"
	73160	73+160.0	5345765.23	382304.085	186˚ 54' 34.93"
	73180	73+180.0	5345745.39	382301.58	187˚ 28' 57.57"
	73200	73+200.0	5345725.57	382298.876	188˚ 3' 20.22"
	73220	73+220.0	5345705.78	382295.975	188˚ 37' 42.87"
	73240	73+240.0	5345686.02	382292.875	189˚ 12' 5.52"
	73260	73+260.0	5345666.3	382289.578	189˚ 46' 28.17"
	73280	73+280.0	5345646.61	382286.085	190˚ 20' 50.81"
	73300	73+300.0	5345626.95	382282.394	190˚ 55' 13.46"
	73320	73+320.0	5345607.33	382278.507	191˚ 29' 36.11"

	73340	73+340.0	5345587.75	382274.424	192˚ 3' 58.76"
	73360	73+360.0	5345568.21	382270.145	192˚ 38' 21.41"
	73380	73+380.0	5345548.72	382265.671	193˚ 12' 44.05"
	73400	73+400.0	5345529.27	382261.003	193˚ 47' 6.70"
	73420	73+420.0	5345509.87	382256.14	194˚ 21' 29.35"
	73440	73+440.0	5345490.52	382251.084	194˚ 55' 52.00"
	73460	73+460.0	5345471.23	382245.834	195˚ 30' 14.65"
	73480	73+480.0	5345451.98	382240.392	196˚ 4' 37.30"
	73500	73+500.0	5345432.79	382234.757	196˚ 38' 59.94"
	73520	73+520.0	5345413.66	382228.931	197˚ 13' 22.59"
	73540	73+540.0	5345394.59	382222.914	197˚ 47' 45.24"
	73560	73+560.0	5345375.57	382216.706	198˚ 22' 7.89"
	73580	73+580.0	5345356.62	382210.309	198˚ 56' 30.54"
	73600	73+600.0	5345337.74	382203.722	199˚ 30' 53.18"
EC	73619.02308	73+619.02308	5345319.84	382197.282	200˚ 3' 35.08"

IP55 (Өнцөг)

Ангилал		Эргэлтийн муруй	I P координат	X	5341839.548
				Y	380926.4484
Дирекцион	1	200˚ 3' 35.08"	Тэнхлэгийн гол цэгийн координат	X	5343777.127
	2	205˚ 29' 10.62"		Y	376311.0464

I A	5˚ 25' 35.54"	R	5000	D T	4011.94901
T L	236.95453	S L	5.6116	C L	473.55476
S D	3468.10244	SPX	5341841.72	SPY	380921.2742

Байршил	Байршил	X координат	Y координат
B C	77087.12552	5342062.128	381007.724
E C	77560.68028	5341625.652	380824.488

Ангилал	Байршил	ПК	Хкоординат	Үкоординат	Дирекцион
	73620	73+620.0	5345318.92	382196.947	200˚ 3' 35.08"
	73640	73+640.0	5345300.14	382190.087	
	73660	73+660.0	5345281.35	382183.227	
	73680	73+680.0	5345262.56	382176.367	
	73700	73+700.0	5345243.78	382169.507	

	73720	73+720.0	5345224.99	382162.647	
	73740	73+740.0	5345206.2	382155.787	
	73760	73+760.0	5345187.42	382148.927	
	73780	73+780.0	5345168.63	382142.067	
	73800	73+800.0	5345149.84	382135.207	
	73820	73+820.0	5345131.06	382128.347	
	73840	73+840.0	5345112.27	382121.487	
	73860	73+860.0	5345093.48	382114.627	
	73880	73+880.0	5345074.69	382107.767	
	73900	73+900.0	5345055.91	382100.907	
	73920	73+920.0	5345037.12	382094.047	
	73940	73+940.0	5345018.33	382087.187	
	73960	73+960.0	5344999.55	382080.327	
	73980	73+980.0	5344980.76	382073.467	
	74000	74+ 0.0	5344961.97	382066.607	
	74020	74+ 20.0	5344943.19	382059.747	
	74040	74+ 40.0	5344924.4	382052.887	
	74060	74+ 60.0	5344905.61	382046.027	
	74080	74+ 80.0	5344886.83	382039.167	
	74100	74+100.0	5344868.04	382032.307	
	74120	74+120.0	5344849.25	382025.447	
	74140	74+140.0	5344830.47	382018.587	
	74160	74+160.0	5344811.68	382011.727	
	74180	74+180.0	5344792.89	382004.867	
	74200	74+200.0	5344774.11	381998.007	
	74220	74+220.0	5344755.32	381991.147	
	74240	74+240.0	5344736.53	381984.287	
	74260	74+260.0	5344717.75	381977.427	
	74280	74+280.0	5344698.96	381970.567	
	74300	74+300.0	5344680.17	381963.707	
	74320	74+320.0	5344661.39	381956.847	
	74340	74+340.0	5344642.6	381949.987	
	74360	74+360.0	5344623.81	381943.127	
	74380	74+380.0	5344605.03	381936.267	
	74400	74+400.0	5344586.24	381929.407	
	74420	74+420.0	5344567.45	381922.547	
	74440	74+440.0	5344548.67	381915.687	
	74460	74+460.0	5344529.88	381908.827	
	74480	74+480.0	5344511.09	381901.967	

	74500	74+500.0	5344492.31	381895.107	
	74520	74+520.0	5344473.52	381888.247	
	74540	74+540.0	5344454.73	381881.387	
	74560	74+560.0	5344435.95	381874.527	
	74580	74+580.0	5344417.16	381867.667	
	74600	74+600.0	5344398.37	381860.807	
	74620	74+620.0	5344379.59	381853.947	
	74640	74+640.0	5344360.8	381847.087	
	74660	74+660.0	5344342.01	381840.227	
	74680	74+680.0	5344323.23	381833.367	
	74700	74+700.0	5344304.44	381826.507	
	74720	74+720.0	5344285.65	381819.647	
	74740	74+740.0	5344266.87	381812.787	
	74760	74+760.0	5344248.08	381805.927	
	74780	74+780.0	5344229.29	381799.067	
	74800	74+800.0	5344210.51	381792.207	
	74820	74+820.0	5344191.72	381785.347	
	74840	74+840.0	5344172.93	381778.487	
	74860	74+860.0	5344154.15	381771.627	
	74880	74+880.0	5344135.36	381764.767	
	74900	74+900.0	5344116.57	381757.907	
	74920	74+920.0	5344097.79	381751.047	
	74940	74+940.0	5344079	381744.187	
	74960	74+960.0	5344060.21	381737.327	
	74980	74+980.0	5344041.43	381730.467	
	75000	75+ 0.0	5344022.64	381723.607	
	75020	75+ 20.0	5344003.85	381716.747	
	75040	75+ 40.0	5343985.07	381709.887	
	75060	75+ 60.0	5343966.28	381703.027	
	75080	75+ 80.0	5343947.49	381696.167	
	75100	75+100.0	5343928.71	381689.307	
	75120	75+120.0	5343909.92	381682.447	
	75140	75+140.0	5343891.13	381675.587	
	75160	75+160.0	5343872.35	381668.727	
	75180	75+180.0	5343853.56	381661.867	
	75200	75+200.0	5343834.77	381655.007	
	75220	75+220.0	5343815.99	381648.147	
	75240	75+240.0	5343797.2	381641.287	
	75260	75+260.0	5343778.41	381634.427	

	75280	75+280.0	5343759.63	381627.567	
	75300	75+300.0	5343740.84	381620.707	
	75320	75+320.0	5343722.05	381613.847	
	75340	75+340.0	5343703.27	381606.987	
	75360	75+360.0	5343684.48	381600.127	
	75380	75+380.0	5343665.69	381593.267	
	75400	75+400.0	5343646.91	381586.407	
	75420	75+420.0	5343628.12	381579.547	
	75440	75+440.0	5343609.33	381572.687	
	75460	75+460.0	5343590.54	381565.827	
	75480	75+480.0	5343571.76	381558.967	
	75500	75+500.0	5343552.97	381552.107	
	75520	75+520.0	5343534.18	381545.247	
	75540	75+540.0	5343515.4	381538.387	
	75560	75+560.0	5343496.61	381531.527	
	75580	75+580.0	5343477.82	381524.667	
	75600	75+600.0	5343459.04	381517.808	
	75620	75+620.0	5343440.25	381510.948	
	75640	75+640.0	5343421.46	381504.088	
	75660	75+660.0	5343402.68	381497.228	
	75680	75+680.0	5343383.89	381490.368	
	75700	75+700.0	5343365.1	381483.508	
	75720	75+720.0	5343346.32	381476.648	
	75740	75+740.0	5343327.53	381469.788	
	75760	75+760.0	5343308.74	381462.928	
	75780	75+780.0	5343289.96	381456.068	
	75800	75+800.0	5343271.17	381449.208	
	75820	75+820.0	5343252.38	381442.348	
	75840	75+840.0	5343233.6	381435.488	
	75860	75+860.0	5343214.81	381428.628	
	75880	75+880.0	5343196.02	381421.768	
	75900	75+900.0	5343177.24	381414.908	
	75920	75+920.0	5343158.45	381408.048	
	75940	75+940.0	5343139.66	381401.188	
	75960	75+960.0	5343120.88	381394.328	
	75980	75+980.0	5343102.09	381387.468	
	76000	76+ 0.0	5343083.3	381380.608	
	76020	76+ 20.0	5343064.52	381373.748	
	76040	76+ 40.0	5343045.73	381366.888	

	76060	76+ 60.0	5343026.94	381360.028	
	76080	76+ 80.0	5343008.16	381353.168	
	76100	76+100.0	5342989.37	381346.308	
	76120	76+120.0	5342970.58	381339.448	
	76140	76+140.0	5342951.8	381332.588	
	76160	76+160.0	5342933.01	381325.728	
	76180	76+180.0	5342914.22	381318.868	
	76200	76+200.0	5342895.44	381312.008	
	76220	76+220.0	5342876.65	381305.148	
	76240	76+240.0	5342857.86	381298.288	
	76260	76+260.0	5342839.08	381291.428	
	76280	76+280.0	5342820.29	381284.568	
	76300	76+300.0	5342801.5	381277.708	
	76320	76+320.0	5342782.72	381270.848	
	76340	76+340.0	5342763.93	381263.988	
	76360	76+360.0	5342745.14	381257.128	
	76380	76+380.0	5342726.36	381250.268	
	76400	76+400.0	5342707.57	381243.408	
	76420	76+420.0	5342688.78	381236.548	
	76440	76+440.0	5342670	381229.688	
	76460	76+460.0	5342651.21	381222.828	
	76480	76+480.0	5342632.42	381215.968	
	76500	76+500.0	5342613.64	381209.108	
	76520	76+520.0	5342594.85	381202.248	
	76540	76+540.0	5342576.06	381195.388	
	76560	76+560.0	5342557.28	381188.528	
	76580	76+580.0	5342538.49	381181.668	
	76600	76+600.0	5342519.7	381174.808	
	76620	76+620.0	5342500.92	381167.948	
	76640	76+640.0	5342482.13	381161.088	
	76660	76+660.0	5342463.34	381154.228	
	76680	76+680.0	5342444.56	381147.368	
	76700	76+700.0	5342425.77	381140.508	
	76720	76+720.0	5342406.98	381133.648	
	76740	76+740.0	5342388.2	381126.788	
	76760	76+760.0	5342369.41	381119.928	
	76780	76+780.0	5342350.62	381113.068	
	76800	76+800.0	5342331.84	381106.208	
	76820	76+820.0	5342313.05	381099.348	

	76840	76+840.0	5342294.26	381092.488	
	76860	76+860.0	5342275.48	381085.628	
	76880	76+880.0	5342256.69	381078.768	
	76900	76+900.0	5342237.9	381071.908	
	76920	76+920.0	5342219.12	381065.048	
	76940	76+940.0	5342200.33	381058.188	
	76960	76+960.0	5342181.54	381051.328	
	76980	76+980.0	5342162.75	381044.468	
	77000	77+ 0.0	5342143.97	381037.608	
	77020	77+ 20.0	5342125.18	381030.748	
	77040	77+ 40.0	5342106.39	381023.888	
	77060	77+ 60.0	5342087.61	381017.028	
	77080	77+ 80.0	5342068.82	381010.168	
BC	77087.12552	77+ 87.12552	5342062.13	381007.724	200˚ 3' 35.08"
	77100	77+100.0	5342050.04	381003.292	200˚ 12' 26.19"
	77120	77+120.0	5342031.29	380996.346	200˚ 26' 11.25"
	77140	77+140.0	5342012.56	380989.326	200˚ 39' 56.31"
	77160	77+160.0	5341993.86	380982.23	200˚ 53' 41.37"
	77180	77+180.0	5341975.19	380975.059	201˚ 7' 26.43"
	77200	77+200.0	5341956.55	380967.814	201˚ 21' 11.49"
	77220	77+220.0	5341937.93	380960.495	201˚ 34' 56.55"
	77240	77+240.0	5341919.35	380953.101	201˚ 48' 41.60"
	77260	77+260.0	5341900.8	380945.633	202˚ 2' 26.66"
	77280	77+280.0	5341882.28	380938.09	202˚ 16' 11.72"
	77300	77+300.0	5341863.78	380930.474	202˚ 29' 56.78"
	77320	77+320.0	5341845.32	380922.784	202˚ 43' 41.84"
	77340	77+340.0	5341826.89	380915.019	202˚ 57' 26.90"
	77360	77+360.0	5341808.49	380907.182	203˚ 11' 11.96"
	77380	77+380.0	5341790.12	380899.27	203˚ 24' 57.02"
	77400	77+400.0	5341771.78	380891.286	203˚ 38' 42.08"
	77420	77+420.0	5341753.48	380883.228	203˚ 52' 27.14"
	77440	77+440.0	5341735.21	380875.097	204˚ 6' 12.20"
	77460	77+460.0	5341716.97	380866.892	204˚ 19' 57.26"
	77480	77+480.0	5341698.76	380858.615	204˚ 33' 42.32"
	77500	77+500.0	5341680.58	380850.265	204˚ 47' 27.37"
	77520	77+520.0	5341662.44	380841.843	205˚ 1' 12.43"
	77540	77+540.0	5341644.34	380833.348	205˚ 14' 57.49"
	77560	77+560.0	5341626.27	380824.781	205˚ 28' 42.55"
EC	77560.68028	77+560.68028	5341625.65	380824.488	205˚ 29' 10.62"

IP56 (Өнцөг)

Ангилал		Эргэлтийн муруй	I P координат	X	5340648.548
				Y	380358.7202
Дирекцион	1	205˚ 29' 10.62"	Тэнхлэгийн гол цэгийн координат	X	5340124.545
	2	184˚ 21' 53.23"		Y	382324.5418

I A	21˚ 7' 17.39"	R	2000	D T	1319.39295
T L	372.87187	S L	34.46146	C L	737.27929
S D	709.56655	SPX	5340639.67	SPY	380392.019

Байршил	Байршил	X координат	Y координат
B C	78270.24683	5340985.135	380519.165
E C	79007.52612	5340276.757	380330.342

Ангилал	Байршил	ПК	Хкоординат	Үкоординат	Дирекцион
	77580	77+580.0	5341608.21	380816.175	205˚ 29' 10.62"
	77600	77+600.0	5341590.16	380807.569	
	77620	77+620.0	5341572.11	380798.963	
	77640	77+640.0	5341554.05	380790.357	
	77660	77+660.0	5341536	380781.751	
	77680	77+680.0	5341517.94	380773.145	
	77700	77+700.0	5341499.89	380764.539	
	77720	77+720.0	5341481.84	380755.934	
	77740	77+740.0	5341463.78	380747.328	
	77760	77+760.0	5341445.73	380738.722	
	77780	77+780.0	5341427.67	380730.116	
	77800	77+800.0	5341409.62	380721.51	
	77820	77+820.0	5341391.57	380712.904	
	77840	77+840.0	5341373.51	380704.298	
	77860	77+860.0	5341355.46	380695.692	
	77880	77+880.0	5341337.41	380687.086	
	77900	77+900.0	5341319.35	380678.48	
	77920	77+920.0	5341301.3	380669.875	
	77940	77+940.0	5341283.24	380661.269	
	77960	77+960.0	5341265.19	380652.663	

	77980	77+980.0	5341247.14	380644.057	
	78000	78+ 0.0	5341229.08	380635.451	
	78020	78+ 20.0	5341211.03	380626.845	
	78040	78+ 40.0	5341192.98	380618.239	
	78060	78+ 60.0	5341174.92	380609.633	
	78080	78+ 80.0	5341156.87	380601.027	
	78100	78+100.0	5341138.81	380592.421	
	78120	78+120.0	5341120.76	380583.816	
	78140	78+140.0	5341102.71	380575.21	
	78160	78+160.0	5341084.65	380566.604	
	78180	78+180.0	5341066.6	380557.998	
	78200	78+200.0	5341048.55	380549.392	
	78220	78+220.0	5341030.49	380540.786	
	78240	78+240.0	5341012.44	380532.18	
	78260	78+260.0	5340994.38	380523.574	
BC	78270.24683	78+270.24683	5340985.13	380519.165	205˚ 29' 10.62"
	78280	78+280.0	5340976.32	380514.99	205˚ 12' 24.75"
	78300	78+300.0	5340958.18	380506.563	204˚ 38' 2.10"
	78320	78+320.0	5340939.96	380498.317	204˚ 3' 39.45"
	78340	78+340.0	5340921.66	380490.255	203˚ 29' 16.80"
	78360	78+360.0	5340903.28	380482.375	202˚ 54' 54.16"
	78380	78+380.0	5340884.82	380474.68	202˚ 20' 31.51"
	78400	78+400.0	5340866.28	380467.17	201˚ 46' 8.86"
	78420	78+420.0	5340847.67	380459.846	201˚ 11' 46.21"
	78440	78+440.0	5340828.99	380452.708	200˚ 37' 23.56"
	78460	78+460.0	5340810.23	380445.757	200˚ 3' 0.92"
	78480	78+480.0	5340791.41	380438.994	199˚ 28' 38.27"
	78500	78+500.0	5340772.52	380432.42	198˚ 54' 15.62"
	78520	78+520.0	5340753.57	380426.035	198˚ 19' 52.97"
	78540	78+540.0	5340734.55	380419.84	197˚ 45' 30.32"
	78560	78+560.0	5340715.48	380413.835	197˚ 11' 7.68"
	78580	78+580.0	5340696.34	380408.021	196˚ 36' 45.03"
	78600	78+600.0	5340677.15	380402.399	196˚ 2' 22.38"
	78620	78+620.0	5340657.9	380396.97	195˚ 27' 59.73"
	78640	78+640.0	5340638.6	380391.732	194˚ 53' 37.08"
	78660	78+660.0	5340619.24	380386.689	194˚ 19' 14.43"
	78680	78+680.0	5340599.84	380381.839	193˚ 44' 51.79"
	78700	78+700.0	5340580.39	380377.183	193˚ 10' 29.14"
	78720	78+720.0	5340560.89	380372.722	192˚ 36' 6.49"

	78740	78+740.0	5340541.35	380368.456	192˚ 1' 43.84"
	78760	78+760.0	5340521.77	380364.386	191˚ 27' 21.19"
	78780	78+780.0	5340502.15	380360.512	190˚ 52' 58.55"
	78800	78+800.0	5340482.49	380356.834	190˚ 18' 35.90"
	78820	78+820.0	5340462.8	380353.353	189˚ 44' 13.25"
	78840	78+840.0	5340443.07	380350.069	189˚ 9' 50.60"
	78860	78+860.0	5340423.31	380346.983	188˚ 35' 27.95"
	78880	78+880.0	5340403.52	380344.094	188˚ 1' 5.31"
	78900	78+900.0	5340383.7	380341.403	187˚ 26' 42.66"
	78920	78+920.0	5340363.86	380338.911	186˚ 52' 20.01"
	78940	78+940.0	5340343.99	380336.617	186˚ 17' 57.36"
	78960	78+960.0	5340324.1	380334.522	185˚ 43' 34.71"
	78980	78+980.0	5340304.19	380332.626	185˚ 9' 12.07"
	79000	79+ 0.0	5340284.26	380330.929	184˚ 34' 49.42"
EC	79007.52612	79+ 7.52612	5340276.76	380330.342	184˚ 21' 53.23"

IP57 (Өнцөг)

Ангилал		Эргэлтийн муруй	I P координат	X	5338299.434
				Y	380179.418
Дирекцион	1	184˚ 21' 53.23"	Тэнхлэгийн гол цэгийн координат	X	5338706.701
	2	153˚ 1' 17.50"		Y	382216.3211

I A	31˚ 20' 35.73"	R	2000	D T	2355.94621
T L	561.10621	S L	77.21934	C L	1094.0861
S D	1421.96813	SPX	5338314.57	SPY	380255.1386

Байршил	Байршил	X координат	Y координат
B C	80429.49425	5338858.913	380222.122
E C	81523.58035	5337799.389	380433.967

Ангилал	Байршил	ПК	Хкоординат	Үкоординат	Дирекцион
	79020	79+ 20.0	5340264.32	380329.393	184˚ 21' 53.23"
	79040	79+ 40.0	5340244.38	380327.871	
	79060	79+ 60.0	5340224.44	380326.349	
	79080	79+ 80.0	5340204.49	380324.827	
	79100	79+100.0	5340184.55	380323.304	
	79120	79+120.0	5340164.61	380321.782	
	79140	79+140.0	5340144.67	380320.26	

	79160	79+160.0	5340124.73	380318.738	
	79180	79+180.0	5340104.78	380317.216	
	79200	79+200.0	5340084.84	380315.694	
	79220	79+220.0	5340064.9	380314.172	
	79240	79+240.0	5340044.96	380312.65	
	79260	79+260.0	5340025.02	380311.127	
	79280	79+280.0	5340005.07	380309.605	
	79300	79+300.0	5339985.13	380308.083	
	79320	79+320.0	5339965.19	380306.561	
	79340	79+340.0	5339945.25	380305.039	
	79360	79+360.0	5339925.31	380303.517	
	79380	79+380.0	5339905.36	380301.995	
	79400	79+400.0	5339885.42	380300.473	
	79420	79+420.0	5339865.48	380298.951	
	79440	79+440.0	5339845.54	380297.428	
	79460	79+460.0	5339825.6	380295.906	
	79480	79+480.0	5339805.65	380294.384	
	79500	79+500.0	5339785.71	380292.862	
	79520	79+520.0	5339765.77	380291.34	
	79540	79+540.0	5339745.83	380289.818	
	79560	79+560.0	5339725.89	380288.296	
	79580	79+580.0	5339705.94	380286.774	
	79600	79+600.0	5339686	380285.251	
	79620	79+620.0	5339666.06	380283.729	
	79640	79+640.0	5339646.12	380282.207	
	79660	79+660.0	5339626.18	380280.685	
	79680	79+680.0	5339606.23	380279.163	
	79700	79+700.0	5339586.29	380277.641	
	79720	79+720.0	5339566.35	380276.119	
	79740	79+740.0	5339546.41	380274.597	
	79760	79+760.0	5339526.47	380273.074	
	79780	79+780.0	5339506.52	380271.552	
	79800	79+800.0	5339486.58	380270.03	
	79820	79+820.0	5339466.64	380268.508	
	79840	79+840.0	5339446.7	380266.986	
	79860	79+860.0	5339426.76	380265.464	
	79880	79+880.0	5339406.81	380263.942	
	79900	79+900.0	5339386.87	380262.42	
	79920	79+920.0	5339366.93	380260.897	

	79940	79+940.0	5339346.99	380259.375	
	79960	79+960.0	5339327.05	380257.853	
	79980	79+980.0	5339307.1	380256.331	
	80000	80+ 0.0	5339287.16	380254.809	
	80020	80+ 20.0	5339267.22	380253.287	
	80040	80+ 40.0	5339247.28	380251.765	
	80060	80+ 60.0	5339227.34	380250.243	
	80080	80+ 80.0	5339207.39	380248.72	
	80100	80+100.0	5339187.45	380247.198	
	80120	80+120.0	5339167.51	380245.676	
	80140	80+140.0	5339147.57	380244.154	
	80160	80+160.0	5339127.63	380242.632	
	80180	80+180.0	5339107.68	380241.11	
	80200	80+200.0	5339087.74	380239.588	
	80220	80+220.0	5339067.8	380238.066	
	80240	80+240.0	5339047.86	380236.543	
	80260	80+260.0	5339027.92	380235.021	
	80280	80+280.0	5339007.97	380233.499	
	80300	80+300.0	5338988.03	380231.977	
	80320	80+320.0	5338968.09	380230.455	
	80340	80+340.0	5338948.15	380228.933	
	80360	80+360.0	5338928.21	380227.411	
	80380	80+380.0	5338908.26	380225.889	
	80400	80+400.0	5338888.32	380224.366	
	80420	80+420.0	5338868.38	380222.844	
BC	80429.49425	80+429.49425	5338858.91	380222.122	184˚ 21' 53.23"
	80440	80+440.0	5338848.44	380221.35	184˚ 3' 49.75"
	80460	80+460.0	5338828.48	380220.032	183˚ 29' 27.10"
	80480	80+480.0	5338808.51	380218.914	182˚ 55' 4.45"
	80500	80+500.0	5338788.53	380217.996	182˚ 20' 41.80"
	80520	80+520.0	5338768.55	380217.278	181˚ 46' 19.15"
	80540	80+540.0	5338748.55	380216.759	181˚ 11' 56.51"
	80560	80+560.0	5338728.55	380216.441	180˚ 37' 33.86"
	80580	80+580.0	5338708.55	380216.322	180˚ 3' 11.21"
	80600	80+600.0	5338688.56	380216.403	179˚ 28' 48.56"
	80620	80+620.0	5338668.56	380216.685	178˚ 54' 25.91"
	80640	80+640.0	5338648.56	380217.166	178˚ 20' 3.27"
	80660	80+660.0	5338628.57	380217.848	177˚ 45' 40.62"
	80680	80+680.0	5338608.59	380218.729	177˚ 11' 17.97"

	80700	80+700.0	5338588.62	380219.81	176˚ 36' 55.32"
	80720	80+720.0	5338568.66	380221.09	176˚ 2' 32.67"
	80740	80+740.0	5338548.72	380222.57	175˚ 28' 10.03"
	80760	80+760.0	5338528.79	380224.25	174˚ 53' 47.38"
	80780	80+780.0	5338508.88	380226.129	174˚ 19' 24.73"
	80800	80+800.0	5338488.99	380228.206	173˚ 45' 2.08"
	80820	80+820.0	5338469.12	380230.483	173˚ 10' 39.43"
	80840	80+840.0	5338449.27	380232.958	172˚ 36' 16.79"
	80860	80+860.0	5338429.45	380235.631	172˚ 1' 54.14"
	80880	80+880.0	5338409.66	380238.503	171˚ 27' 31.49"
	80900	80+900.0	5338389.89	380241.572	170˚ 53' 8.84"
	80920	80+920.0	5338370.16	380244.839	170˚ 18' 46.19"
	80940	80+940.0	5338350.47	380248.303	169˚ 44' 23.55"
	80960	80+960.0	5338330.8	380251.963	169˚ 10' 0.90"
	80980	80+980.0	5338311.18	380255.82	168˚ 35' 38.25"
	81000	81+ 0.0	5338291.59	380259.874	168˚ 1' 15.60"
	81020	81+ 20.0	5338272.05	380264.122	167˚ 26' 52.95"
	81040	81+ 40.0	5338252.55	380268.567	166˚ 52' 30.31"
	81060	81+ 60.0	5338233.1	380273.205	166˚ 18' 7.66"
	81080	81+ 80.0	5338213.69	380278.038	165˚ 43' 45.01"
	81100	81+100.0	5338194.33	380283.065	165˚ 9' 22.36"
	81120	81+120.0	5338175.03	380288.286	164˚ 34' 59.71"
	81140	81+140.0	5338155.77	380293.699	164˚ 0' 37.07"
	81160	81+160.0	5338136.57	380299.304	163˚ 26' 14.42"
	81180	81+180.0	5338117.43	380305.101	162˚ 51' 51.77"
	81200	81+200.0	5338098.35	380311.089	162˚ 17' 29.12"
	81220	81+220.0	5338079.33	380317.268	161˚ 43' 6.47"
	81240	81+240.0	5338060.37	380323.636	161˚ 8' 43.82"
	81260	81+260.0	5338041.47	380330.194	160˚ 34' 21.18"
	81280	81+280.0	5338022.65	380336.941	159˚ 59' 58.53"
	81300	81+300.0	5338003.89	380343.875	159˚ 25' 35.88"
	81320	81+320.0	5337985.2	380350.997	158˚ 51' 13.23"
	81340	81+340.0	5337966.58	380358.305	158˚ 16' 50.58"
	81360	81+360.0	5337948.04	380365.799	157˚ 42' 27.94"
	81380	81+380.0	5337929.57	380373.478	157˚ 8' 5.29"
	81400	81+400.0	5337911.18	380381.341	156˚ 33' 42.64"
	81420	81+420.0	5337892.87	380389.388	155˚ 59' 19.99"
	81440	81+440.0	5337874.64	380397.618	155˚ 24' 57.34"
	81460	81+460.0	5337856.5	380406.029	154˚ 50' 34.70"

	81480	81+480.0	5337838.44	380414.621	154˚ 16' 12.05"
	81500	81+500.0	5337820.47	380423.394	153˚ 41' 49.40"
	81520	81+520.0	5337802.58	380432.346	153˚ 7' 26.75"
EC	81523.58035	81+523.58035	5337799.39	380433.967	153˚ 1' 17.50"

IP58 (Өнцөг)

Ангилал		Эргэлтийн муруй	I P координат	X	5337435.277
				Y	380619.3195
Дирекцион	1	153˚ 1' 17.50"	Тэнхлэгийн гол цэгийн координат	X	5336051.751
	2	160˚ 30' 55.32"		Y	377396.2161

I A	7˚ 29' 37.82"	R	3500	D T	969.6815
T L	229.21309	S L	7.49749	C L	457.77249
S D	179.36219	SPX	5337432.32	SPY	380612.43

Байршил	Байршил	X координат	Y координат
B C	81702.94254	5337639.546	380515.336
E C	82160.71503	5337219.19	380695.774

Ангилал	Байршил	ПК	Хкоординат	Үкоординат	Дирекцион
	81540	81+540.0	5337784.76	380441.416	153˚ 1' 17.50"
	81560	81+560.0	5337766.93	380450.489	
	81580	81+580.0	5337749.11	380459.562	
	81600	81+600.0	5337731.29	380468.635	
	81620	81+620.0	5337713.46	380477.708	
	81640	81+640.0	5337695.64	380486.781	
	81660	81+660.0	5337677.82	380495.855	
	81680	81+680.0	5337659.99	380504.928	
	81700	81+700.0	5337642.17	380514.001	
BC	81702.94254	81+702.94254	5337639.55	380515.336	153˚ 1' 17.50"
	81720	81+720.0	5337624.33	380523.037	153˚ 18' 2.75"
	81740	81+740.0	5337606.43	380531.972	153˚ 37' 41.40"
	81760	81+760.0	5337588.49	380540.805	153˚ 57' 20.06"
	81780	81+780.0	5337570.49	380549.535	154˚ 16' 58.71"
	81800	81+800.0	5337552.45	380558.162	154˚ 36' 37.37"
	81820	81+820.0	5337534.36	380566.685	154˚ 56' 16.03"

	81840	81+840.0	5337516.22	380575.106	155˚ 15' 54.68"
	81860	81+860.0	5337498.03	380583.422	155˚ 35' 33.34"
	81880	81+880.0	5337479.79	380591.634	155˚ 55' 11.99"
	81900	81+900.0	5337461.51	380599.742	156˚ 14' 50.65"
	81920	81+920.0	5337443.18	380607.746	156˚ 34' 29.31"
	81940	81+940.0	5337424.81	380615.644	156˚ 54' 7.96"
	81960	81+960.0	5337406.39	380623.438	157˚ 13' 46.62"
	81980	81+980.0	5337387.92	380631.126	157˚ 33' 25.27"
	82000	82+ 0.0	5337369.42	380638.708	157˚ 53' 3.93"
	82020	82+ 20.0	5337350.87	380646.185	158˚ 12' 42.59"
	82040	82+ 40.0	5337332.28	380653.555	158˚ 32' 21.24"
	82060	82+ 60.0	5337313.64	380660.819	158˚ 51' 59.90"
	82080	82+ 80.0	5337294.97	380667.977	159˚ 11' 38.55"
	82100	82+100.0	5337276.25	380675.027	159˚ 31' 17.21"
	82120	82+120.0	5337257.49	380681.971	159˚ 50' 55.87"
	82140	82+140.0	5337238.7	380688.807	160˚ 10' 34.52"
	82160	82+160.0	5337219.86	380695.536	160˚ 30' 13.18"
EC	82160.71503	82+160.71503	5337219.19	380695.774	160˚ 30' 55.32"

IP59 (Өнцөг)

Ангилал		Эргэлтийн муруй	I P координат	X	5333606.377
				Y	381974.0485
Дирекцион	1	160˚ 30' 55.32"	Тэнхлэгийн гол цэгийн координат	X	5333396.013
	2	187˚ 44' 59.98"		Y	379926.9827

I A	27˚ 14' 4.67"	R	2000	D T	4061.49762
T L	484.49074	S L	57.84627	C L	950.66791
S D	3347.79379	SPX	5333600.46	SPY	381916.5053

Байршил	Байршил	X координат	Y координат
B C	85508.50882	5334063.121	381812.445
E C	86459.17673	5333126.312	381908.715

Ангилал	Байршил	ПК	Хкоординат	Үкоординат	Дирекцион
	82180	82+180.0	5337201.01	380702.207	160˚ 30' 55.32"
	82200	82+200.0	5337182.16	380708.878	

	82220	82+220.0	5337163.3	380715.549	
	82240	82+240.0	5337144.45	380722.22	
	82260	82+260.0	5337125.59	380728.891	
	82280	82+280.0	5337106.74	380735.562	
	82300	82+300.0	5337087.88	380742.234	
	82320	82+320.0	5337069.03	380748.905	
	82340	82+340.0	5337050.17	380755.576	
	82360	82+360.0	5337031.32	380762.247	
	82380	82+380.0	5337012.46	380768.918	
	82400	82+400.0	5336993.61	380775.589	
	82420	82+420.0	5336974.75	380782.26	
	82440	82+440.0	5336955.9	380788.931	
	82460	82+460.0	5336937.05	380795.602	
	82480	82+480.0	5336918.19	380802.273	
	82500	82+500.0	5336899.34	380808.944	
	82520	82+520.0	5336880.48	380815.615	
	82540	82+540.0	5336861.63	380822.287	
	82560	82+560.0	5336842.77	380828.958	
	82580	82+580.0	5336823.92	380835.629	
	82600	82+600.0	5336805.06	380842.3	
	82620	82+620.0	5336786.21	380848.971	
	82640	82+640.0	5336767.35	380855.642	
	82660	82+660.0	5336748.5	380862.313	
	82680	82+680.0	5336729.64	380868.984	
	82700	82+700.0	5336710.79	380875.655	
	82720	82+720.0	5336691.94	380882.326	
	82740	82+740.0	5336673.08	380888.997	
	82760	82+760.0	5336654.23	380895.668	
	82780	82+780.0	5336635.37	380902.34	
	82800	82+800.0	5336616.52	380909.011	
	82820	82+820.0	5336597.66	380915.682	
	82840	82+840.0	5336578.81	380922.353	
	82860	82+860.0	5336559.95	380929.024	
	82880	82+880.0	5336541.1	380935.695	
	82900	82+900.0	5336522.24	380942.366	
	82920	82+920.0	5336503.39	380949.037	
	82940	82+940.0	5336484.53	380955.708	
	82960	82+960.0	5336465.68	380962.379	
	82980	82+980.0	5336446.82	380969.05	

	83000	83+ 0.0	5336427.97	380975.721	
	83020	83+ 20.0	5336409.12	380982.392	
	83040	83+ 40.0	5336390.26	380989.064	
	83060	83+ 60.0	5336371.41	380995.735	
	83080	83+ 80.0	5336352.55	381002.406	
	83100	83+100.0	5336333.7	381009.077	
	83120	83+120.0	5336314.84	381015.748	
	83140	83+140.0	5336295.99	381022.419	
	83160	83+160.0	5336277.13	381029.09	
	83180	83+180.0	5336258.28	381035.761	
	83200	83+200.0	5336239.42	381042.432	
	83220	83+220.0	5336220.57	381049.103	
	83240	83+240.0	5336201.71	381055.774	
	83260	83+260.0	5336182.86	381062.445	
	83280	83+280.0	5336164.01	381069.117	
	83300	83+300.0	5336145.15	381075.788	
	83320	83+320.0	5336126.3	381082.459	
	83340	83+340.0	5336107.44	381089.13	
	83360	83+360.0	5336088.59	381095.801	
	83380	83+380.0	5336069.73	381102.472	
	83400	83+400.0	5336050.88	381109.143	
	83420	83+420.0	5336032.02	381115.814	
	83440	83+440.0	5336013.17	381122.485	
	83460	83+460.0	5335994.31	381129.156	
	83480	83+480.0	5335975.46	381135.827	
	83500	83+500.0	5335956.6	381142.498	
	83520	83+520.0	5335937.75	381149.169	
	83540	83+540.0	5335918.9	381155.841	
	83560	83+560.0	5335900.04	381162.512	
	83580	83+580.0	5335881.19	381169.183	
	83600	83+600.0	5335862.33	381175.854	
	83620	83+620.0	5335843.48	381182.525	
	83640	83+640.0	5335824.62	381189.196	
	83660	83+660.0	5335805.77	381195.867	
	83680	83+680.0	5335786.91	381202.538	
	83700	83+700.0	5335768.06	381209.209	
	83720	83+720.0	5335749.2	381215.88	
	83740	83+740.0	5335730.35	381222.551	
	83760	83+760.0	5335711.49	381229.222	

	83780	83+780.0	5335692.64	381235.894	
	83800	83+800.0	5335673.79	381242.565	
	83820	83+820.0	5335654.93	381249.236	
	83840	83+840.0	5335636.08	381255.907	
	83860	83+860.0	5335617.22	381262.578	
	83880	83+880.0	5335598.37	381269.249	
	83900	83+900.0	5335579.51	381275.92	
	83920	83+920.0	5335560.66	381282.591	
	83940	83+940.0	5335541.8	381289.262	
	83960	83+960.0	5335522.95	381295.933	
	83980	83+980.0	5335504.09	381302.604	
	84000	84+ 0.0	5335485.24	381309.275	
	84020	84+ 20.0	5335466.38	381315.947	
	84040	84+ 40.0	5335447.53	381322.618	
	84060	84+ 60.0	5335428.68	381329.289	
	84080	84+ 80.0	5335409.82	381335.96	
	84100	84+100.0	5335390.97	381342.631	
	84120	84+120.0	5335372.11	381349.302	
	84140	84+140.0	5335353.26	381355.973	
	84160	84+160.0	5335334.4	381362.644	
	84180	84+180.0	5335315.55	381369.315	
	84200	84+200.0	5335296.69	381375.986	
	84220	84+220.0	5335277.84	381382.657	
	84240	84+240.0	5335258.98	381389.328	
	84260	84+260.0	5335240.13	381395.999	
	84280	84+280.0	5335221.27	381402.671	
	84300	84+300.0	5335202.42	381409.342	
	84320	84+320.0	5335183.57	381416.013	
	84340	84+340.0	5335164.71	381422.684	
	84360	84+360.0	5335145.86	381429.355	
	84380	84+380.0	5335127	381436.026	
	84400	84+400.0	5335108.15	381442.697	
	84420	84+420.0	5335089.29	381449.368	
	84440	84+440.0	5335070.44	381456.039	
	84460	84+460.0	5335051.58	381462.71	
	84480	84+480.0	5335032.73	381469.381	
	84500	84+500.0	5335013.87	381476.052	
	84520	84+520.0	5334995.02	381482.724	
	84540	84+540.0	5334976.16	381489.395	

	84560	84+560.0	5334957.31	381496.066	
	84580	84+580.0	5334938.46	381502.737	
	84600	84+600.0	5334919.6	381509.408	
	84620	84+620.0	5334900.75	381516.079	
	84640	84+640.0	5334881.89	381522.75	
	84660	84+660.0	5334863.04	381529.421	
	84680	84+680.0	5334844.18	381536.092	
	84700	84+700.0	5334825.33	381542.763	
	84720	84+720.0	5334806.47	381549.434	
	84740	84+740.0	5334787.62	381556.105	
	84760	84+760.0	5334768.76	381562.777	
	84780	84+780.0	5334749.91	381569.448	
	84800	84+800.0	5334731.05	381576.119	
	84820	84+820.0	5334712.2	381582.79	
	84840	84+840.0	5334693.35	381589.461	
	84860	84+860.0	5334674.49	381596.132	
	84880	84+880.0	5334655.64	381602.803	
	84900	84+900.0	5334636.78	381609.474	
	84920	84+920.0	5334617.93	381616.145	
	84940	84+940.0	5334599.07	381622.816	
	84960	84+960.0	5334580.22	381629.487	
	84980	84+980.0	5334561.36	381636.158	
	85000	85+ 0.0	5334542.51	381642.829	
	85020	85+ 20.0	5334523.65	381649.501	
	85040	85+ 40.0	5334504.8	381656.172	
	85060	85+ 60.0	5334485.94	381662.843	
	85080	85+ 80.0	5334467.09	381669.514	
	85100	85+100.0	5334448.24	381676.185	
	85120	85+120.0	5334429.38	381682.856	
	85140	85+140.0	5334410.53	381689.527	
	85160	85+160.0	5334391.67	381696.198	
	85180	85+180.0	5334372.82	381702.869	
	85200	85+200.0	5334353.96	381709.54	
	85220	85+220.0	5334335.11	381716.211	
	85240	85+240.0	5334316.25	381722.882	
	85260	85+260.0	5334297.4	381729.554	
	85280	85+280.0	5334278.54	381736.225	
	85300	85+300.0	5334259.69	381742.896	
	85320	85+320.0	5334240.83	381749.567	

	85340	85+340.0	5334221.98	381756.238	
	85360	85+360.0	5334203.13	381762.909	
	85380	85+380.0	5334184.27	381769.58	
	85400	85+400.0	5334165.42	381776.251	
	85420	85+420.0	5334146.56	381782.922	
	85440	85+440.0	5334127.71	381789.593	
	85460	85+460.0	5334108.85	381796.264	
	85480	85+480.0	5334090	381802.935	
	85500	85+500.0	5334071.14	381809.607	
BC	85508.50882	85+508.50882	5334063.12	381812.445	160˚ 30' 55.32"
	85520	85+520.0	5334052.28	381816.246	160˚ 50' 40.43"
	85540	85+540.0	5334033.35	381822.715	161˚ 25' 3.08"
	85560	85+560.0	5334014.36	381828.993	161˚ 59' 25.73"
	85580	85+580.0	5333995.31	381835.081	162˚ 33' 48.37"
	85600	85+600.0	5333976.2	381840.979	163˚ 8' 11.02"
	85620	85+620.0	5333957.03	381846.685	163˚ 42' 33.67"
	85640	85+640.0	5333937.81	381852.199	164˚ 16' 56.32"
	85660	85+660.0	5333918.53	381857.521	164˚ 51' 18.97"
	85680	85+680.0	5333899.2	381862.649	165˚ 25' 41.61"
	85700	85+700.0	5333879.82	381867.584	166˚ 0' 4.26"
	85720	85+720.0	5333860.39	381872.325	166˚ 34' 26.91"
	85740	85+740.0	5333840.91	381876.871	167˚ 8' 49.56"
	85760	85+760.0	5333821.39	381881.223	167˚ 43' 12.21"
	85780	85+780.0	5333801.83	381885.379	168˚ 17' 34.85"
	85800	85+800.0	5333782.22	381889.339	168˚ 51' 57.50"
	85820	85+820.0	5333762.58	381893.103	169˚ 26' 20.15"
	85840	85+840.0	5333742.9	381896.67	170˚ 0' 42.80"
	85860	85+860.0	5333723.19	381900.041	170˚ 35' 5.45"
	85880	85+880.0	5333703.44	381903.214	171˚ 9' 28.10"
	85900	85+900.0	5333683.66	381906.189	171˚ 43' 50.74"
	85920	85+920.0	5333663.86	381908.966	172˚ 18' 13.39"
	85940	85+940.0	5333644.02	381911.546	172˚ 52' 36.04"
	85960	85+960.0	5333624.17	381913.927	173˚ 26' 58.69"
	85980	85+980.0	5333604.29	381916.109	174˚ 1' 21.34"
	86000	86+ 0.0	5333584.38	381918.092	174˚ 35' 43.98"
	86020	86+ 20.0	5333564.46	381919.876	175˚ 10' 6.63"
	86040	86+ 40.0	5333544.53	381921.461	175˚ 44' 29.28"
	86060	86+ 60.0	5333524.58	381922.846	176˚ 18' 51.93"
	86080	86+ 80.0	5333504.61	381924.032	176˚ 53' 14.58"

	86100	86+100.0	5333484.64	381925.018	177˚ 27' 37.22"
	86120	86+120.0	5333464.65	381925.805	178˚ 1' 59.87"
	86140	86+140.0	5333444.66	381926.391	178˚ 36' 22.52"
	86160	86+160.0	5333424.66	381926.777	179˚ 10' 45.17"
	86180	86+180.0	5333404.66	381926.964	179˚ 45' 7.82"
	86200	86+200.0	5333384.66	381926.95	180˚ 19' 30.46"
	86220	86+220.0	5333364.67	381926.737	180˚ 53' 53.11"
	86240	86+240.0	5333344.67	381926.324	181˚ 28' 15.76"
	86260	86+260.0	5333324.68	381925.71	182˚ 2' 38.41"
	86280	86+280.0	5333304.7	381924.897	182˚ 37' 1.06"
	86300	86+300.0	5333284.72	381923.884	183˚ 11' 23.70"
	86320	86+320.0	5333264.76	381922.671	183˚ 45' 46.35"
	86340	86+340.0	5333244.81	381921.259	184˚ 20' 9.00"
	86360	86+360.0	5333224.87	381919.647	184˚ 54' 31.65"
	86380	86+380.0	5333204.96	381917.836	185˚ 28' 54.30"
	86400	86+400.0	5333185.06	381915.826	186˚ 3' 16.94"
	86420	86+420.0	5333165.18	381913.617	186˚ 37' 39.59"
	86440	86+440.0	5333145.33	381911.209	187˚ 12' 2.24"
EC	86459.17673	86+459.17673	5333126.31	381908.715	187˚ 44' 59.98"

IP60 (Өнцөг)

Ангилал		Эргэлтийн муруй	I P координат	X	5331718.297
				Y	381717.0922
Дирекцион	1	187˚ 44' 59.98"	Тэнхлэгийн гол цэгийн координат	X	5332315.907
	2	224˚ 3' 10.11"		Y	380486.4395
I A	36˚ 18' 10.13"	R	1300	D T	1905.48515
T L	426.19687	S L	68.08032	C L	823.68471
S D	994.79754	SPX	5331748.04	SPY	381655.8508

Байршил	Байршил	X координат	Y координат
B C	87453.97427	5332140.601	381774.565
E C	88277.65898	5331411.989	381420.749

Ангилал	Байршил	ПК	Хкоординат	Үкоординат	Дирекцион
	86460	86+460.0	5333125.5	381908.603	187˚ 44' 59.98"
	86480	86+480.0	5333105.68	381905.906	
	86500	86+500.0	5333085.86	381903.209	

	86520	86+520.0	5333066.04	381900.512	
	86540	86+540.0	5333046.23	381897.815	
	86560	86+560.0	5333026.41	381895.118	
	86580	86+580.0	5333006.59	381892.421	
	86600	86+600.0	5332986.77	381889.724	
	86620	86+620.0	5332966.96	381887.027	
	86640	86+640.0	5332947.14	381884.33	
	86660	86+660.0	5332927.32	381881.633	
	86680	86+680.0	5332907.51	381878.936	
	86700	86+700.0	5332887.69	381876.239	
	86720	86+720.0	5332867.87	381873.542	
	86740	86+740.0	5332848.05	381870.845	
	86760	86+760.0	5332828.24	381868.148	
	86780	86+780.0	5332808.42	381865.451	
	86800	86+800.0	5332788.6	381862.754	
	86820	86+820.0	5332768.78	381860.057	
	86840	86+840.0	5332748.97	381857.36	
	86860	86+860.0	5332729.15	381854.663	
	86880	86+880.0	5332709.33	381851.966	
	86900	86+900.0	5332689.51	381849.269	
	86920	86+920.0	5332669.7	381846.572	
	86940	86+940.0	5332649.88	381843.875	
	86960	86+960.0	5332630.06	381841.178	
	86980	86+980.0	5332610.25	381838.481	
	87000	87+ 0.0	5332590.43	381835.784	
	87020	87+ 20.0	5332570.61	381833.087	
	87040	87+ 40.0	5332550.79	381830.39	
	87060	87+ 60.0	5332530.98	381827.693	
	87080	87+ 80.0	5332511.16	381824.996	
	87100	87+100.0	5332491.34	381822.299	
	87120	87+120.0	5332471.52	381819.602	
	87140	87+140.0	5332451.71	381816.905	
	87160	87+160.0	5332431.89	381814.208	
	87180	87+180.0	5332412.07	381811.511	
	87200	87+200.0	5332392.26	381808.814	
	87220	87+220.0	5332372.44	381806.117	
	87240	87+240.0	5332352.62	381803.42	
	87260	87+260.0	5332332.8	381800.723	
	87280	87+280.0	5332312.99	381798.026	

	87300	87+300.0	5332293.17	381795.329	
	87320	87+320.0	5332273.35	381792.632	
	87340	87+340.0	5332253.53	381789.935	
	87360	87+360.0	5332233.72	381787.238	
	87380	87+380.0	5332213.9	381784.541	
	87400	87+400.0	5332194.08	381781.844	
	87420	87+420.0	5332174.26	381779.147	
	87440	87+440.0	5332154.45	381776.45	
BC	87453.97427	87+453.97427	5332140.6	381774.565	187˚ 44' 59.98"
	87460	87+460.0	5332134.63	381773.739	188˚ 0' 56.06"
	87480	87+480.0	5332114.85	381770.798	188˚ 53' 49.36"
	87500	87+500.0	5332095.11	381767.553	189˚ 46' 42.67"
	87520	87+520.0	5332075.43	381764.004	190˚ 39' 35.97"
	87540	87+540.0	5332055.81	381760.154	191˚ 32' 29.28"
	87560	87+560.0	5332036.24	381756.002	192˚ 25' 22.58"
	87580	87+580.0	5332016.74	381751.549	193˚ 18' 15.89"
	87600	87+600.0	5331997.32	381746.797	194˚ 11' 9.19"
	87620	87+620.0	5331977.97	381741.747	195˚ 4' 2.49"
	87640	87+640.0	5331958.69	381736.399	195˚ 56' 55.80"
	87660	87+660.0	5331939.51	381730.756	196˚ 49' 49.10"
	87680	87+680.0	5331920.41	381724.818	197˚ 42' 42.41"
	87700	87+700.0	5331901.4	381718.587	198˚ 35' 35.71"
	87720	87+720.0	5331882.5	381712.065	199˚ 28' 29.02"
	87740	87+740.0	5331863.69	381705.252	200˚ 21' 22.32"
	87760	87+760.0	5331845	381698.151	201˚ 14' 15.63"
	87780	87+780.0	5331826.41	381690.763	202˚ 7' 8.93"
	87800	87+800.0	5331807.94	381683.09	203˚ 0' 2.24"
	87820	87+820.0	5331789.59	381675.134	203˚ 52' 55.54"
	87840	87+840.0	5331771.37	381666.897	204˚ 45' 48.85"
	87860	87+860.0	5331753.27	381658.38	205˚ 38' 42.15"
	87880	87+880.0	5331735.31	381649.586	206˚ 31' 35.46"
	87900	87+900.0	5331717.49	381640.516	207˚ 24' 28.76"
	87920	87+920.0	5331699.8	381631.173	208˚ 17' 22.07"
	87940	87+940.0	5331682.26	381621.56	209˚ 10' 15.37"
	87960	87+960.0	5331664.88	381611.678	210˚ 3' 8.68"
	87980	87+980.0	5331647.64	381601.529	210˚ 56' 1.98"
	88000	88+ 0.0	5331630.57	381591.116	211˚ 48' 55.28"
	88020	88+ 20.0	5331613.65	381580.442	212˚ 41' 48.59"
	88040	88+ 40.0	5331596.91	381569.509	213˚ 34' 41.89"

	88060	88+ 60.0	5331580.33	381558.32	214˚ 27' 35.20"
	88080	88+ 80.0	5331563.93	381546.877	215˚ 20' 28.50"
	88100	88+100.0	5331547.7	381535.183	216˚ 13' 21.81"
	88120	88+120.0	5331531.66	381523.241	217˚ 6' 15.11"
	88140	88+140.0	5331515.8	381511.054	217˚ 59' 8.42"
	88160	88+160.0	5331500.14	381498.624	218˚ 52' 1.72"
	88180	88+180.0	5331484.66	381485.954	219˚ 44' 55.03"
	88200	88+200.0	5331469.38	381473.048	220˚ 37' 48.33"
	88220	88+220.0	5331454.3	381459.908	221˚ 30' 41.64"
	88240	88+240.0	5331439.43	381446.538	222˚ 23' 34.94"
	88260	88+260.0	5331424.76	381432.941	223˚ 16' 28.25"
EC	88277.65898	88+277.65898	5331411.99	381420.749	224˚ 3' 10.11"

IP61 (Өнцөг)

Ангилал		Эргэлтийн муруй	I P координат	X	5330168.982
				Y	380218.1743
Дирекцион	1	224˚ 3' 10.11"	Тэнхлэгийн гол цэгийн координат	X	5333245.572
	2	235˚ 46' 57.92"		Y	377629.0768

I A	11˚ 43' 47.81"	R	4000	D T	2155.72052
T L	410.88849	S L	21.04829	C L	818.90472
S D	1318.63517	SPX	5330185.09	SPY	380204.6216

Байршил	Байршил	X координат	Y координат
B C	89596.29415	5330464.287	380503.874
E C	90415.19887	5329937.926	379878.406

Ангилал	Байршил	ПК	Хкоординат	Үкоординат	Дирекцион
	88280	88+280.0	5331410.31	381419.121	224˚ 3' 10.11"
	88300	88+300.0	5331395.93	381405.214	
	88320	88+320.0	5331381.56	381391.308	
	88340	88+340.0	5331367.18	381377.402	
	88360	88+360.0	5331352.81	381363.495	
	88380	88+380.0	5331338.44	381349.589	
	88400	88+400.0	5331324.06	381335.682	

	88420	88+420.0	5331309.69	381321.776	
	88440	88+440.0	5331295.31	381307.869	
	88460	88+460.0	5331280.94	381293.963	
	88480	88+480.0	5331266.57	381280.057	
	88500	88+500.0	5331252.19	381266.15	
	88520	88+520.0	5331237.82	381252.244	
	88540	88+540.0	5331223.45	381238.337	
	88560	88+560.0	5331209.07	381224.431	
	88580	88+580.0	5331194.7	381210.524	
	88600	88+600.0	5331180.32	381196.618	
	88620	88+620.0	5331165.95	381182.712	
	88640	88+640.0	5331151.58	381168.805	
	88660	88+660.0	5331137.2	381154.899	
	88680	88+680.0	5331122.83	381140.992	
	88700	88+700.0	5331108.45	381127.086	
	88720	88+720.0	5331094.08	381113.18	
	88740	88+740.0	5331079.71	381099.273	
	88760	88+760.0	5331065.33	381085.367	
	88780	88+780.0	5331050.96	381071.46	
	88800	88+800.0	5331036.58	381057.554	
	88820	88+820.0	5331022.21	381043.647	
	88840	88+840.0	5331007.84	381029.741	
	88860	88+860.0	5330993.46	381015.835	
	88880	88+880.0	5330979.09	381001.928	
	88900	88+900.0	5330964.71	380988.022	
	88920	88+920.0	5330950.34	380974.115	
	88940	88+940.0	5330935.97	380960.209	
	88960	88+960.0	5330921.59	380946.302	
	88980	88+980.0	5330907.22	380932.396	
	89000	89+ 0.0	5330892.84	380918.49	
	89020	89+ 20.0	5330878.47	380904.583	
	89040	89+ 40.0	5330864.1	380890.677	
	89060	89+ 60.0	5330849.72	380876.77	
	89080	89+ 80.0	5330835.35	380862.864	
	89100	89+100.0	5330820.97	380848.958	
	89120	89+120.0	5330806.6	380835.051	
	89140	89+140.0	5330792.23	380821.145	
	89160	89+160.0	5330777.85	380807.238	
	89180	89+180.0	5330763.48	380793.332	

	89200	89+200.0	5330749.1	380779.425	
	89220	89+220.0	5330734.73	380765.519	
	89240	89+240.0	5330720.36	380751.613	
	89260	89+260.0	5330705.98	380737.706	
	89280	89+280.0	5330691.61	380723.8	
	89300	89+300.0	5330677.23	380709.893	
	89320	89+320.0	5330662.86	380695.987	
	89340	89+340.0	5330648.49	380682.08	
	89360	89+360.0	5330634.11	380668.174	
	89380	89+380.0	5330619.74	380654.268	
	89400	89+400.0	5330605.36	380640.361	
	89420	89+420.0	5330590.99	380626.455	
	89440	89+440.0	5330576.62	380612.548	
	89460	89+460.0	5330562.24	380598.642	
	89480	89+480.0	5330547.87	380584.735	
	89500	89+500.0	5330533.49	380570.829	
	89520	89+520.0	5330519.12	380556.923	
	89540	89+540.0	5330504.75	380543.016	
	89560	89+560.0	5330490.37	380529.11	
	89580	89+580.0	5330476	380515.203	
BC	89596.29415	89+596.29415	5330464.29	380503.874	224˚ 3' 10.11"
	89600	89+600.0	5330461.63	380501.296	224˚ 6' 21.21"
	89620	89+620.0	5330447.3	380487.34	224˚ 23' 32.53"
	89640	89+640.0	5330433.04	380473.313	224˚ 40' 43.86"
	89660	89+660.0	5330418.86	380459.215	224˚ 57' 55.18"
	89680	89+680.0	5330404.74	380445.046	225˚ 15' 6.50"
	89700	89+700.0	5330390.7	380430.807	225˚ 32' 17.83"
	89720	89+720.0	5330376.72	380416.497	225˚ 49' 29.15"
	89740	89+740.0	5330362.82	380402.118	226˚ 6' 40.48"
	89760	89+760.0	5330348.99	380387.67	226˚ 23' 51.80"
	89780	89+780.0	5330335.24	380373.153	226˚ 41' 3.13"
	89800	89+800.0	5330321.55	380358.567	226˚ 58' 14.45"
	89820	89+820.0	5330307.94	380343.913	227˚ 15' 25.77"
	89840	89+840.0	5330294.4	380329.191	227˚ 32' 37.10"
	89860	89+860.0	5330280.94	380314.401	227˚ 49' 48.42"
	89880	89+880.0	5330267.55	380299.545	228˚ 6' 59.75"
	89900	89+900.0	5330254.24	380284.621	228˚ 24' 11.07"
	89920	89+920.0	5330241	380269.631	228˚ 41' 22.39"
	89940	89+940.0	5330227.83	380254.575	228˚ 58' 33.72"

	89960	89+960.0	5330214.74	380239.454	229˚ 15' 45.04"
	89980	89+980.0	5330201.73	380224.267	229˚ 32' 56.37"
	90000	90+ 0.0	5330188.79	380209.016	229˚ 50' 7.69"
	90020	90+ 20.0	5330175.93	380193.7	230˚ 7' 19.01"
	90040	90+ 40.0	5330163.14	380178.319	230˚ 24' 30.34"
	90060	90+ 60.0	5330150.44	380162.875	230˚ 41' 41.66"
	90080	90+ 80.0	5330137.81	380147.368	230˚ 58' 52.99"
	90100	90+100.0	5330125.25	380131.798	231˚ 16' 4.31"
	90120	90+120.0	5330112.78	380116.165	231˚ 33' 15.63"
	90140	90+140.0	5330100.38	380100.47	231˚ 50' 26.96"
	90160	90+160.0	5330088.06	380084.713	232˚ 7' 38.28"
	90180	90+180.0	5330075.83	380068.895	232˚ 24' 49.61"
	90200	90+200.0	5330063.67	380053.016	232˚ 42' 0.93"
	90220	90+220.0	5330051.59	380037.076	232˚ 59' 12.25"
	90240	90+240.0	5330039.59	380021.076	233˚ 16' 23.58"
	90260	90+260.0	5330027.67	380005.017	233˚ 33' 34.90"
	90280	90+280.0	5330015.83	379988.897	233˚ 50' 46.23"
	90300	90+300.0	5330004.07	379972.719	234˚ 7' 57.55"
	90320	90+320.0	5329992.39	379956.483	234˚ 25' 8.87"
	90340	90+340.0	5329980.79	379940.188	234˚ 42' 20.20"
	90360	90+360.0	5329969.28	379923.835	234˚ 59' 31.52"
	90380	90+380.0	5329957.85	379907.425	235˚ 16' 42.85"
	90400	90+400.0	5329946.5	379890.958	235˚ 33' 54.17"
EC	90415.19887	90+415.19887	5329937.93	379878.406	235˚ 46' 57.92"

IP62 (Өнцөг)

Ангилал		Эргэлтийн муруй	I P координат	X	5328792.352
				Y	378193.8359
Дирекцион	1	235˚ 46' 57.92"	Тэнхлэгийн гол цэгийн координат	X	5328202.114
	2	168˚ 41' 9.88"		Y	379637.6897

I A	67˚ 5' 48.04"	R	1300	D T	2448.07186
T L	862.02938	S L	259.83802	C L	1522.37534
S D	1175.15399	SPX	5328694.03	SPY	378434.3532

Байршил	Байршил	X координат	Y координат
B C	91590.35286	5329277.099	378906.658

Е С	93112.7282	5327947.075	378362.953

Ангилал	Байршил	ПК	Хкоординат	Үкоординат	Дирекцион
	90420	90+420.0	5329935.23	379874.436	235˚ 46' 57.92"
	90440	90+440.0	5329923.98	379857.898	
	90460	90+460.0	5329912.73	379841.359	
	90480	90+480.0	5329901.49	379824.821	
	90500	90+500.0	5329890.24	379808.283	
	90520	90+520.0	5329878.99	379791.745	
	90540	90+540.0	5329867.75	379775.206	
	90560	90+560.0	5329856.5	379758.668	
	90580	90+580.0	5329845.25	379742.13	
	90600	90+600.0	5329834.01	379725.592	
	90620	90+620.0	5329822.76	379709.054	
	90640	90+640.0	5329811.51	379692.515	
	90660	90+660.0	5329800.27	379675.977	
	90680	90+680.0	5329789.02	379659.439	
	90700	90+700.0	5329777.77	379642.901	
	90720	90+720.0	5329766.53	379626.362	
	90740	90+740.0	5329755.28	379609.824	
	90760	90+760.0	5329744.03	379593.286	
	90780	90+780.0	5329732.79	379576.748	
	90800	90+800.0	5329721.54	379560.21	
	90820	90+820.0	5329710.29	379543.671	
	90840	90+840.0	5329699.05	379527.133	
	90860	90+860.0	5329687.8	379510.595	
	90880	90+880.0	5329676.55	379494.057	
	90900	90+900.0	5329665.31	379477.518	
	90920	90+920.0	5329654.06	379460.98	
	90940	90+940.0	5329642.81	379444.442	
	90960	90+960.0	5329631.57	379427.904	
	90980	90+980.0	5329620.32	379411.365	
	91000	91+ 0.0	5329609.07	379394.827	
	91020	91+ 20.0	5329597.83	379378.289	
	91040	91+ 40.0	5329586.58	379361.751	
	91060	91+ 60.0	5329575.33	379345.213	
	91080	91+ 80.0	5329564.09	379328.674	
	91100	91+100.0	5329552.84	379312.136	

	91120	91+120.0	5329541.59	379295.598	
	91140	91+140.0	5329530.35	379279.06	
	91160	91+160.0	5329519.1	379262.521	
	91180	91+180.0	5329507.85	379245.983	
	91200	91+200.0	5329496.61	379229.445	
	91220	91+220.0	5329485.36	379212.907	
	91240	91+240.0	5329474.11	379196.369	
	91260	91+260.0	5329462.87	379179.83	
	91280	91+280.0	5329451.62	379163.292	
	91300	91+300.0	5329440.37	379146.754	
	91320	91+320.0	5329429.13	379130.216	
	91340	91+340.0	5329417.88	379113.677	
	91360	91+360.0	5329406.63	379097.139	
	91380	91+380.0	5329395.39	379080.601	
	91400	91+400.0	5329384.14	379064.063	
	91420	91+420.0	5329372.89	379047.524	
	91440	91+440.0	5329361.65	379030.986	
	91460	91+460.0	5329350.4	379014.448	
	91480	91+480.0	5329339.15	378997.91	
	91500	91+500.0	5329327.91	378981.372	
	91520	91+520.0	5329316.66	378964.833	
	91540	91+540.0	5329305.41	378948.295	
	91560	91+560.0	5329294.17	378931.757	
	91580	91+580.0	5329282.92	378915.219	
BC	91590.35286	91+590.35286	5329277.1	378906.658	235˚ 46' 57.92"
	91600	91+600.0	5329271.64	378898.701	235˚ 21' 27.25"
	91620	91+620.0	5329260.15	378882.334	234˚ 28' 33.95"
	91640	91+640.0	5329248.4	378866.147	233˚ 35' 40.64"
	91660	91+660.0	5329236.41	378850.142	232˚ 42' 47.34"
	91680	91+680.0	5329224.17	378834.324	231˚ 49' 54.03"
	91700	91+700.0	5329211.69	378818.695	230˚ 57' 0.73"
	91720	91+720.0	5329198.97	378803.261	230˚ 4' 7.42"
	91740	91+740.0	5329186.02	378788.024	229˚ 11' 14.12"
	91760	91+760.0	5329172.83	378772.988	228˚ 18' 20.81"
	91780	91+780.0	5329159.41	378758.157	227˚ 25' 27.51"
	91800	91+800.0	5329145.77	378743.534	226˚ 32' 34.21"
	91820	91+820.0	5329131.9	378729.123	225˚ 39' 40.90"
	91840	91+840.0	5329117.81	378714.926	224˚ 46' 47.60"
	91860	91+860.0	5329103.51	378700.948	223˚ 53' 54.29"

	91880	91+880.0	5329088.99	378687.192	223˚ 1' 0.99"
	91900	91+900.0	5329074.27	378673.661	222˚ 8' 7.68"
	91920	91+920.0	5329059.33	378660.358	221˚ 15' 14.38"
	91940	91+940.0	5329044.2	378647.286	220˚ 22' 21.07"
	91960	91+960.0	5329028.86	378634.449	219˚ 29' 27.77"
	91980	91+980.0	5329013.33	378621.849	218˚ 36' 34.46"
	92000	92+ 0.0	5328997.6	378609.489	217˚ 43' 41.16"
	92020	92+ 20.0	5328981.69	378597.373	216˚ 50' 47.85"
	92040	92+ 40.0	5328965.6	378585.503	215˚ 57' 54.55"
	92060	92+ 60.0	5328949.32	378573.882	215˚ 5' 1.24"
	92080	92+ 80.0	5328932.86	378562.513	214˚ 12' 7.94"
	92100	92+100.0	5328916.24	378551.398	213˚ 19' 14.63"
	92120	92+120.0	5328899.44	378540.541	212˚ 26' 21.33"
	92140	92+140.0	5328882.48	378529.943	211˚ 33' 28.03"
	92160	92+160.0	5328865.36	378519.607	210˚ 40' 34.72"
	92180	92+180.0	5328848.08	378509.536	209˚ 47' 41.42"
	92200	92+200.0	5328830.65	378499.732	208˚ 54' 48.11"
	92220	92+220.0	5328813.07	378490.198	208˚ 1' 54.81"
	92240	92+240.0	5328795.34	378480.935	207˚ 9' 1.50"
	92260	92+260.0	5328777.48	378471.945	206˚ 16' 8.20"
	92280	92+280.0	5328759.47	378463.232	205˚ 23' 14.89"
	92300	92+300.0	5328741.34	378454.796	204˚ 30' 21.59"
	92320	92+320.0	5328723.08	378446.641	203˚ 37' 28.28"
	92340	92+340.0	5328704.69	378438.767	202˚ 44' 34.98"
	92360	92+360.0	5328686.19	378431.178	201˚ 51' 41.67"
	92380	92+380.0	5328667.57	378423.873	200˚ 58' 48.37"
	92400	92+400.0	5328648.84	378416.856	200˚ 5' 55.06"
	92420	92+420.0	5328630.01	378410.129	199˚ 13' 1.76"
	92440	92+440.0	5328611.07	378403.691	198˚ 20' 8.45"
	92460	92+460.0	5328592.04	378397.546	197˚ 27' 15.15"
	92480	92+480.0	5328572.92	378391.694	196˚ 34' 21.85"
	92500	92+500.0	5328553.7	378386.137	195˚ 41' 28.54"
	92520	92+520.0	5328534.41	378380.876	194˚ 48' 35.24"
	92540	92+540.0	5328515.03	378375.913	193˚ 55' 41.93"
	92560	92+560.0	5328495.59	378371.248	193˚ 2' 48.63"
	92580	92+580.0	5328476.07	378366.883	192˚ 9' 55.32"
	92600	92+600.0	5328456.49	378362.819	191˚ 17' 2.02"
	92620	92+620.0	5328436.84	378359.057	190˚ 24' 8.71"
	92640	92+640.0	5328417.14	378355.597	189˚ 31' 15.41"

	92660	92+660.0	5328397.4	378352.441	188˚ 38' 22.10"
	92680	92+680.0	5328377.6	378349.589	187˚ 45' 28.80"
	92700	92+700.0	5328357.76	378347.041	186˚ 52' 35.49"
	92720	92+720.0	5328337.89	378344.8	185˚ 59' 42.19"
	92740	92+740.0	5328317.98	378342.864	185˚ 6' 48.88"
	92760	92+760.0	5328298.05	378341.234	184˚ 13' 55.58"
	92780	92+780.0	5328278.09	378339.912	183˚ 21' 2.27"
	92800	92+800.0	5328258.12	378338.897	182˚ 28' 8.97"
	92820	92+820.0	5328238.13	378338.189	181˚ 35' 15.67"
	92840	92+840.0	5328218.14	378337.788	180˚ 42' 22.36"
	92860	92+860.0	5328198.14	378337.696	179˚ 49' 29.06"
	92880	92+880.0	5328178.14	378337.911	178˚ 56' 35.75"
	92900	92+900.0	5328158.15	378338.433	178˚ 3' 42.45"
	92920	92+920.0	5328138.16	378339.264	177˚ 10' 49.14"
	92940	92+940.0	5328118.2	378340.401	176˚ 17' 55.84"
	92960	92+960.0	5328098.25	378341.846	175˚ 25' 2.53"
	92980	92+980.0	5328078.33	378343.597	174˚ 32' 9.23"
	93000	93+ 0.0	5328058.43	378345.654	173˚ 39' 15.92"
	93020	93+ 20.0	5328038.57	378348.018	172˚ 46' 22.62"
	93040	93+ 40.0	5328018.75	378350.686	171˚ 53' 29.31"
	93060	93+ 60.0	5327998.97	378353.659	171˚ 0' 36.01"
	93080	93+ 80.0	5327979.24	378356.936	170˚ 7' 42.70"
	93100	93+100.0	5327959.57	378360.517	169˚ 14' 49.40"
EC	93112.7282	93+112.72820	5327947.07	378362.953	168˚ 41' 9.88"

IP63 (Өнцөг)

Ангилал		Эргэлтийн муруй	I P координат	X	5327220.969
				Y	378508.2263
Дирекцион	1	168˚ 41' 9.88"	Тэнхлэгийн гол цэгийн координат	X	5327713.316
	2	153˚ 20' 49.27"		Y	379939.4484
I A	15˚ 20' 20.61"	R	1500	D T	1602.52496
T L	201.99569	S L	13.53965	C L	401.57558
S D	538.49988	SPX	5327225.37	SPY	378521.0296
Байршил	Байршил	X координат	Y координат		

В С	93651.22808	5327419.039	378468.598
Е С	94052.80366	5327040.437	378598.839

Ангилал	Байршил	ПК	Хкоординат	Үкоординат	Дирекцион
	93120	93+120.0	5327939.94	378364.379	168˚ 41' 9.88"
	93140	93+140.0	5327920.33	378368.303	
	93160	93+160.0	5327900.72	378372.227	
	93180	93+180.0	5327881.11	378376.15	
	93200	93+200.0	5327861.5	378380.074	
	93220	93+220.0	5327841.89	378383.998	
	93240	93+240.0	5327822.28	378387.921	
	93260	93+260.0	5327802.66	378391.845	
	93280	93+280.0	5327783.05	378395.769	
	93300	93+300.0	5327763.44	378399.692	
	93320	93+320.0	5327743.83	378403.616	
	93340	93+340.0	5327724.22	378407.54	
	93360	93+360.0	5327704.61	378411.463	
	93380	93+380.0	5327685	378415.387	
	93400	93+400.0	5327665.39	378419.311	
	93420	93+420.0	5327645.77	378423.235	
	93440	93+440.0	5327626.16	378427.158	
	93460	93+460.0	5327606.55	378431.082	
	93480	93+480.0	5327586.94	378435.006	
	93500	93+500.0	5327567.33	378438.929	
	93520	93+520.0	5327547.72	378442.853	
	93540	93+540.0	5327528.11	378446.777	
	93560	93+560.0	5327508.49	378450.7	
	93580	93+580.0	5327488.88	378454.624	
	93600	93+600.0	5327469.27	378458.548	
	93620	93+620.0	5327449.66	378462.471	
	93640	93+640.0	5327430.05	378466.395	
ВС	93651.22808	93+651.22808	5327419.04	378468.598	168˚ 41' 9.88"
	93660	93+660.0	5327410.44	378470.344	168˚ 21' 3.65"
	93680	93+680.0	5327390.88	378474.513	167˚ 35' 13.45"
	93700	93+700.0	5327371.38	378478.942	166˚ 49' 23.26"
	93720	93+720.0	5327351.94	378483.631	166˚ 3' 33.06"
	93740	93+740.0	5327332.56	378488.578	165˚ 17' 42.86"
	93760	93+760.0	5327313.25	378493.784	164˚ 31' 52.66"

	93780	93+780.0	5327294.01	378499.247	163˚ 46' 2.47"
	93800	93+800.0	5327274.84	378504.965	163˚ 0' 12.27"
	93820	93+820.0	5327255.76	378510.939	162˚ 14' 22.07"
	93840	93+840.0	5327236.75	378517.166	161˚ 28' 31.87"
	93860	93+860.0	5327217.83	378523.647	160˚ 42' 41.68"
	93880	93+880.0	5327199	378530.379	159˚ 56' 51.48"
	93900	93+900.0	5327180.26	378537.362	159˚ 11' 1.28"
	93920	93+920.0	5327161.61	378544.593	158˚ 25' 11.08"
	93940	93+940.0	5327143.06	378552.073	157˚ 39' 20.89"
	93960	93+960.0	5327124.61	378559.8	156˚ 53' 30.69"
	93980	93+980.0	5327106.27	378567.772	156˚ 7' 40.49"
	94000	94+ 0.0	5327088.04	378575.987	155˚ 21' 50.29"
	94020	94+ 20.0	5327069.91	378584.445	154˚ 36' 0.10"
	94040	94+ 40.0	5327051.9	378593.144	153˚ 50' 9.90"
EC	94052.80366	94+ 52.80366	5327040.44	378598.839	153˚ 20' 49.27"

IP64 (Өнцөг)

Ангилал		Эргэлтийн муруй	I P координат	X	5326802.385
				Y	378718.3217
Дирекцион	1	153˚ 20' 49.27"	Тэнхлэгийн гол цэгийн координат	X	5326746.332
	2	191˚ 28' 12.94"		Y	378297.7338

A 1	200	A 2	200	I A	38˚ 7' 23.67"
L 1	100	L 2	100	R	400
X 1	99.84386	X 2	99.84386	D T	468.35059
Y 1	4.16202	Y 2	4.16202	S D	77.80877
T 1	0.125	T 2	0.125	SPX	5326799.174
Z 1	0	Z 2	0	SPY	378694.228
DR1	1.04109	DR2	1.04109	L c	166.15043
XM1	49.97397	XM2	49.97397	W	138.57215
D 1	188.54612	D 2	188.54612		

Байршил	Байршил	X координат	Y координат
BTC	94130.61243	5326970.897	378633.743
B C	94230.61243	5326879.795	378674.811
E C	94396.76287	5326716.282	378696.604
ETC	94496.76287	5326617.605	378680.828

Ангилал	Байршил	ПК	Хкоординат	Үкоординат	Дирекцион
	94060	94+ 60.0	5327034.01	378602.067	153˚ 20' 49.27"
	94080	94+ 80.0	5327016.13	378611.039	
	94100	94+100.0	5326998.26	378620.01	
	94120	94+120.0	5326980.38	378628.982	
BTC	94130.61243	94+130.61243	5326970.9	378633.743	153˚ 20' 49.27"
	94140	94+140.0	5326962.51	378637.951	153˚ 24' 36.49"
	94160	94+160.0	5326944.58	378646.831	153˚ 57' 55.97"
	94180	94+180.0	5326926.54	378655.447	155˚ 5' 38.11"
	94200	94+200.0	5326908.28	378663.614	156˚ 47' 42.89"
	94220	94+220.0	5326889.75	378671.143	159˚ 4' 10.32"
BC	94230.61243	94+230.61243	5326879.8	378674.811	160˚ 30' 32.37"
	94240	94+240.0	5326870.91	378677.839	161˚ 51' 13.18"
	94260	94+260.0	5326851.76	378683.591	164˚ 43' 6.42"
	94280	94+280.0	5326832.34	378688.378	167˚ 34' 59.66"
	94300	94+300.0	5326812.71	378692.188	170˚ 26' 52.90"
	94320	94+320.0	5326792.91	378695.013	173˚ 18' 46.14"
	94340	94+340.0	5326773	378696.844	176˚ 10' 39.38"
	94360	94+360.0	5326753.02	378697.678	179˚ 2' 32.62"
	94380	94+380.0	5326733.02	378697.512	181˚ 54' 25.86"
EC	94396.76287	94+396.76287	5326716.28	378696.604	184˚ 18' 29.84"
	94400	94+400.0	5326713.06	378696.347	184˚ 45' 52.09"
	94420	94+420.0	5326693.17	378694.238	187˚ 15' 0.15"
	94440	94+440.0	5326673.38	378691.367	189˚ 9' 45.56"
	94460	94+460.0	5326653.67	378687.935	190˚ 30' 8.33"
	94480	94+480.0	5326634.04	378684.142	191˚ 16' 8.45"
ETC	94496.76287	94+496.76287	5326617.6	378680.828	191˚ 28' 12.94"

IP65 (Өнцөг)

Ангилал		Эргэлтийн муруй	I P координат	X	5326017.019
				Y	378558.9615
Дирекцион	1	191˚ 28' 12.94"	Тэнхлэгийн гол цэгийн координат	X	5325923.426
	2	176˚ 43' 6.20"		Y	379866.4631
I A	14˚ 45' 6.74"	R	1300	D T	801.37169

T L	168.28533	S L	10.84704	C L	334.70933
S D	444.54024	SPX	5326016.24	SPY	378569.7808

Байршил	Байршил	X координат	Y координат
B C	94941.30311	5326181.943	378592.427
E C	95276.01244	5325849.009	378568.595

Ангилал	Байршил	ПК	Хкоординат	Үкоординат	Дирекцион
	94500	94+500.0	5326614.43	378680.184	191˚ 28' 12.94"
	94520	94+520.0	5326594.83	378676.207	
	94540	94+540.0	5326575.23	378672.229	
	94560	94+560.0	5326555.63	378668.252	
	94580	94+580.0	5326536.03	378664.275	
	94600	94+600.0	5326516.43	378660.298	
	94620	94+620.0	5326496.83	378656.321	
	94640	94+640.0	5326477.23	378652.344	
	94660	94+660.0	5326457.63	378648.366	
	94680	94+680.0	5326438.03	378644.389	
	94700	94+700.0	5326418.43	378640.412	
	94720	94+720.0	5326398.83	378636.435	
	94740	94+740.0	5326379.23	378632.458	
	94760	94+760.0	5326359.63	378628.48	
	94780	94+780.0	5326340.02	378624.503	
	94800	94+800.0	5326320.42	378620.526	
	94820	94+820.0	5326300.82	378616.549	
	94840	94+840.0	5326281.22	378612.572	
	94860	94+860.0	5326261.62	378608.594	
	94880	94+880.0	5326242.02	378604.617	
	94900	94+900.0	5326222.42	378600.64	
	94920	94+920.0	5326202.82	378596.663	
	94940	94+940.0	5326183.22	378592.686	
BC	94941.30311	94+941.30311	5326181.94	378592.427	191˚ 28' 12.94"
	94960	94+960.0	5326163.59	378588.84	190˚ 38' 46.39"
	94980	94+980.0	5326143.91	378585.297	189˚ 45' 53.09"
	95000	95+ 0.0	5326124.17	378582.057	188˚ 52' 59.78"
	95020	95+ 20.0	5326104.39	378579.12	188˚ 0' 6.48"
	95040	95+ 40.0	5326084.57	378576.489	187˚ 7' 13.17"
	95060	95+ 60.0	5326064.7	378574.162	186˚ 14' 19.87"

	95080	95+ 80.0	5326044.8	378572.142	185˚ 21' 26.56"
	95100	95+100.0	5326024.88	378570.428	184˚ 28' 33.26"
	95120	95+120.0	5326004.93	378569.02	183˚ 35' 39.95"
	95140	95+140.0	5325984.96	378567.92	182˚ 42' 46.65"
	95160	95+160.0	5325964.97	378567.127	181˚ 49' 53.35"
	95180	95+180.0	5325944.98	378566.642	180˚ 57' 0.04"
	95200	95+200.0	5325924.98	378566.464	180˚ 4' 6.74"
	95220	95+220.0	5325904.98	378566.594	179˚ 11' 13.43"
	95240	95+240.0	5325884.99	378567.031	178˚ 18' 20.13"
	95260	95+260.0	5325865	378567.777	177˚ 25' 26.82"
EC	95276.01244	95+276.01244	5325849.01	378568.595	176˚ 43' 6.20"

IP66 (Өнцөг)

Ангилал		Эргэлтийн муруй	I P координат	X	5325312.467
				Y	378599.3588
Дирекцион	1	176˚ 43' 6.20"	Тэнхлэгийн гол цэгийн координат	X	5325648.544
	2	211˚ 49' 15.41"		Y	377277.9538

I A	35˚ 6' 9.21"	R	1300	D T	705.70906
T L	411.16793	S L	63.47316	C L	796.45176
S D	126.2558	SPX	5325328.11	SPY	378537.844

Байршил	Байршил	X координат	Y координат
B C	95402.26824	5325722.961	378575.822
E C	96198.72	5324963.097	378382.564

Ангилал	Байршил	ПК	Хкоординат	Үкоординат	Дирекцион
	95280	95+280.0	5325845.03	378568.823	176˚ 43' 6.20"
	95300	95+300.0	5325825.06	378569.968	
	95320	95+320.0	5325805.09	378571.113	
	95340	95+340.0	5325785.13	378572.258	
	95360	95+360.0	5325765.16	378573.402	
	95380	95+380.0	5325745.19	378574.547	
	95400	95+400.0	5325725.23	378575.692	
BC	95402.26824	95+402.26824	5325722.96	378575.822	176˚ 43' 6.20"
	95420	95+420.0	5325705.25	378576.716	177˚ 29' 59.62"

	95440	95+440.0	5325685.26	378577.435	178˚ 22' 52.92"
	95460	95+460.0	5325665.27	378577.846	179˚ 15' 46.23"
	95480	95+480.0	5325645.27	378577.95	180˚ 8' 39.53"
	95500	95+500.0	5325625.27	378577.745	181˚ 1' 32.84"
	95520	95+520.0	5325605.28	378577.234	181˚ 54' 26.14"
	95540	95+540.0	5325585.29	378576.414	182˚ 47' 19.45"
	95560	95+560.0	5325565.33	378575.288	183˚ 40' 12.75"
	95580	95+580.0	5325545.38	378573.854	184˚ 33' 6.06"
	95600	95+600.0	5325525.45	378572.113	185˚ 25' 59.36"
	95620	95+620.0	5325505.56	378570.067	186˚ 18' 52.66"
	95640	95+640.0	5325485.7	378567.714	187˚ 11' 45.97"
	95660	95+660.0	5325465.88	378565.056	188˚ 4' 39.27"
	95680	95+680.0	5325446.1	378562.094	188˚ 57' 32.58"
	95700	95+700.0	5325426.37	378558.827	189˚ 50' 25.88"
	95720	95+720.0	5325406.69	378555.258	190˚ 43' 19.19"
	95740	95+740.0	5325387.07	378551.386	191˚ 36' 12.49"
	95760	95+760.0	5325367.51	378547.212	192˚ 29' 5.80"
	95780	95+780.0	5325348.01	378542.739	193˚ 21' 59.10"
	95800	95+800.0	5325328.59	378537.966	194˚ 14' 52.41"
	95820	95+820.0	5325309.24	378532.894	195˚ 7' 45.71"
	95840	95+840.0	5325289.98	378527.526	196˚ 0' 39.02"
	95860	95+860.0	5325270.8	378521.862	196˚ 53' 32.32"
	95880	95+880.0	5325251.71	378515.904	197˚ 46' 25.63"
	95900	95+900.0	5325232.71	378509.652	198˚ 39' 18.93"
	95920	95+920.0	5325213.81	378503.109	199˚ 32' 12.24"
	95940	95+940.0	5325195.01	378496.276	200˚ 25' 5.54"
	95960	95+960.0	5325176.32	378489.155	201˚ 17' 58.85"
	95980	95+980.0	5325157.75	378481.747	202˚ 10' 52.15"
	96000	96+ 0.0	5325139.29	378474.054	203˚ 3' 45.45"
	96020	96+ 20.0	5325120.95	378466.078	203˚ 56' 38.76"
	96040	96+ 40.0	5325102.73	378457.821	204˚ 49' 32.06"
	96060	96+ 60.0	5325084.64	378449.285	205˚ 42' 25.37"
	96080	96+ 80.0	5325066.69	378440.471	206˚ 35' 18.67"
	96100	96+100.0	5325048.87	378431.382	207˚ 28' 11.98"
	96120	96+120.0	5325031.2	378422.02	208˚ 21' 5.28"
	96140	96+140.0	5325013.67	378412.388	209˚ 13' 58.59"
	96160	96+160.0	5324996.3	378402.487	210˚ 6' 51.89"
	96180	96+180.0	5324979.07	378392.319	210˚ 59' 45.20"
EC	96198.72	96+198.72000	5324963.1	378382.564	211˚ 49' 15.41"

IP67 (Өнцөг)

Ангилал		Эргэлтийн муруй	I P координат	X	5324416.773
				Y	378043.5514
Дирекцион	1	211˚ 49' 15.41"	Тэнхлэгийн гол цэгийн координат	X	5323696.133
	2	189˚ 35' 22.23"		Y	379950.1429

I A	22˚ 13' 53.18"	R	2000	D T	1054.13002
T L	392.95426	S L	38.23773	C L	776.02361
S D	250.00783	SPX	5324403.25	SPY	378079.3194

Байршил	Байршил	X координат	Y координат
B C	96448.72784	5324750.666	378250.743
E C	97224.75145	5324029.309	377978.09

Ангилал	Байршил	ПК	Хкоординат	Үкоординат	Дирекцион
	96200	96+200.0	5324962.01	378381.889	211˚ 49' 15.41"
	96220	96+220.0	5324945.02	378371.344	
	96240	96+240.0	5324928.02	378360.798	
	96260	96+260.0	5324911.03	378350.253	
	96280	96+280.0	5324894.03	378339.708	
	96300	96+300.0	5324877.04	378329.162	
	96320	96+320.0	5324860.05	378318.617	
	96340	96+340.0	5324843.05	378308.072	
	96360	96+360.0	5324826.06	378297.526	
	96380	96+380.0	5324809.06	378286.981	
	96400	96+400.0	5324792.07	378276.436	
	96420	96+420.0	5324775.08	378265.89	
	96440	96+440.0	5324758.08	378255.345	
BC	96448.72784	96+448.72784	5324750.67	378250.743	211˚ 49' 15.41"
	96460	96+460.0	5324741.07	378244.827	211˚ 29' 52.89"
	96480	96+480.0	5324723.97	378234.463	210˚ 55' 30.24"
	96500	96+500.0	5324706.76	378224.27	210˚ 21' 7.59"
	96520	96+520.0	5324689.45	378214.25	209˚ 46' 44.94"
	96540	96+540.0	5324672.04	378204.404	209˚ 12' 22.29"
	96560	96+560.0	5324654.53	378194.733	208˚ 37' 59.65"
	96580	96+580.0	5324636.93	378185.237	208˚ 3' 37.00"
	96600	96+600.0	5324619.24	378175.917	207˚ 29' 14.35"

	96620	96+620.0	5324601.45	378166.775	206˚ 54' 51.70"
	96640	96+640.0	5324583.57	378157.811	206˚ 20' 29.05"
	96660	96+660.0	5324565.6	378149.026	205˚ 46' 6.41"
	96680	96+680.0	5324547.55	378140.422	205˚ 11' 43.76"
	96700	96+700.0	5324529.41	378131.998	204˚ 37' 21.11"
	96720	96+720.0	5324511.19	378123.757	204˚ 2' 58.46"
	96740	96+740.0	5324492.88	378115.697	203˚ 28' 35.81"
	96760	96+760.0	5324474.5	378107.822	202˚ 54' 13.16"
	96780	96+780.0	5324456.04	378100.13	202˚ 19' 50.52"
	96800	96+800.0	5324437.5	378092.624	201˚ 45' 27.87"
	96820	96+820.0	5324418.89	378085.303	201˚ 11' 5.22"
	96840	96+840.0	5324400.2	378078.169	200˚ 36' 42.57"
	96860	96+860.0	5324381.45	378071.222	200˚ 2' 19.92"
	96880	96+880.0	5324362.62	378064.463	199˚ 27' 57.28"
	96900	96+900.0	5324343.73	378057.893	198˚ 53' 34.63"
	96920	96+920.0	5324324.78	378051.511	198˚ 19' 11.98"
	96940	96+940.0	5324305.76	378045.32	197˚ 44' 49.33"
	96960	96+960.0	5324286.68	378039.319	197˚ 10' 26.68"
	96980	96+980.0	5324267.55	378033.509	196˚ 36' 4.04"
	97000	97+ 0.0	5324248.35	378027.891	196˚ 1' 41.39"
	97020	97+ 20.0	5324229.1	378022.465	195˚ 27' 18.74"
	97040	97+ 40.0	5324209.8	378017.232	194˚ 52' 56.09"
	97060	97+ 60.0	5324190.45	378012.192	194˚ 18' 33.44"
	97080	97+ 80.0	5324171.04	378007.345	193˚ 44' 10.80"
	97100	97+100.0	5324151.59	378002.694	193˚ 9' 48.15"
	97120	97+120.0	5324132.09	377998.236	192˚ 35' 25.50"
	97140	97+140.0	5324112.55	377993.975	192˚ 1' 2.85"
	97160	97+160.0	5324092.97	377989.908	191˚ 26' 40.20"
	97180	97+180.0	5324073.35	377986.038	190˚ 52' 17.56"
	97200	97+200.0	5324053.69	377982.364	190˚ 17' 54.91"
	97220	97+220.0	5324033.99	377978.887	189˚ 43' 32.26"
EC	97224.75145	97+224.75145	5324029.31	377978.09	189˚ 35' 22.23"

IP68

Ангилал		Эргэлтийн муруй	I P координат	X	5322111.415
				Y	377654.0636
Дирекцион	1	189˚ 35' 22.23"	Тэнхлэгийн гол цэгийн координат	X	5323171.912
	2	194˚ 52' 29.52"		Y	372762.3762

I A	5˚ 17' 7.29"	R	5000	D T	2338.02754
T L	230.78094	S L	5.32315	C L	461.23453
S D	1714.29234	SPX	5322112.54	SPY	377648.8613

Байршил	Байршил	X координат	Y координат
B C	98939.04379	5322338.971	377692.509
E C	99400.27832	5321888.368	377594.82

Ангилал	Байршил	ПК	Хкоординат	Үкоординат	Дирекцион
	97240	97+240.0	5324014.27	377975.55	189˚ 35' 22.23"
	97260	97+260.0	5323994.55	377972.218	
	97280	97+280.0	5323974.83	377968.886	
	97300	97+300.0	5323955.11	377965.554	
	97320	97+320.0	5323935.39	377962.223	
	97340	97+340.0	5323915.67	377958.891	
	97360	97+360.0	5323895.95	377955.559	
	97380	97+380.0	5323876.23	377952.227	
	97400	97+400.0	5323856.51	377948.895	
	97420	97+420.0	5323836.79	377945.564	
	97440	97+440.0	5323817.07	377942.232	
	97460	97+460.0	5323797.35	377938.9	
	97480	97+480.0	5323777.63	377935.568	
	97500	97+500.0	5323757.91	377932.237	
	97520	97+520.0	5323738.19	377928.905	
	97540	97+540.0	5323718.47	377925.573	
	97560	97+560.0	5323698.75	377922.241	
	97580	97+580.0	5323679.02	377918.91	
	97600	97+600.0	5323659.3	377915.578	
	97620	97+620.0	5323639.58	377912.246	
	97640	97+640.0	5323619.86	377908.914	
	97660	97+660.0	5323600.14	377905.583	
	97680	97+680.0	5323580.42	377902.251	
	97700	97+700.0	5323560.7	377898.919	
	97720	97+720.0	5323540.98	377895.587	
	97740	97+740.0	5323521.26	377892.256	
	97760	97+760.0	5323501.54	377888.924	
	97780	97+780.0	5323481.82	377885.592	
	97800	97+800.0	5323462.1	377882.26	

	97820	97+820.0	5323442.38	377878.928	
	97840	97+840.0	5323422.66	377875.597	
	97860	97+860.0	5323402.94	377872.265	
	97880	97+880.0	5323383.22	377868.933	
	97900	97+900.0	5323363.5	377865.601	
	97920	97+920.0	5323343.78	377862.27	
	97940	97+940.0	5323324.06	377858.938	
	97960	97+960.0	5323304.33	377855.606	
	97980	97+980.0	5323284.61	377852.274	
	98000	98+ 0.0	5323264.89	377848.943	
	98020	98+ 20.0	5323245.17	377845.611	
	98040	98+ 40.0	5323225.45	377842.279	
	98060	98+ 60.0	5323205.73	377838.947	
	98080	98+ 80.0	5323186.01	377835.616	
	98100	98+100.0	5323166.29	377832.284	
	98120	98+120.0	5323146.57	377828.952	
	98140	98+140.0	5323126.85	377825.62	
	98160	98+160.0	5323107.13	377822.288	
	98180	98+180.0	5323087.41	377818.957	
	98200	98+200.0	5323067.69	377815.625	
	98220	98+220.0	5323047.97	377812.293	
	98240	98+240.0	5323028.25	377808.961	
	98260	98+260.0	5323008.53	377805.63	
	98280	98+280.0	5322988.81	377802.298	
	98300	98+300.0	5322969.09	377798.966	
	98320	98+320.0	5322949.37	377795.634	
	98340	98+340.0	5322929.64	377792.303	
	98360	98+360.0	5322909.92	377788.971	
	98380	98+380.0	5322890.2	377785.639	
	98400	98+400.0	5322870.48	377782.307	
	98420	98+420.0	5322850.76	377778.976	
	98440	98+440.0	5322831.04	377775.644	
	98460	98+460.0	5322811.32	377772.312	
	98480	98+480.0	5322791.6	377768.98	
	98500	98+500.0	5322771.88	377765.648	
	98520	98+520.0	5322752.16	377762.317	
	98540	98+540.0	5322732.44	377758.985	
	98560	98+560.0	5322712.72	377755.653	
	98580	98+580.0	5322693	377752.321	

	98600	98+600.0	5322673.28	377748.99	
	98620	98+620.0	5322653.56	377745.658	
	98640	98+640.0	5322633.84	377742.326	
	98660	98+660.0	5322614.12	377738.994	
	98680	98+680.0	5322594.4	377735.663	
	98700	98+700.0	5322574.67	377732.331	
	98720	98+720.0	5322554.95	377728.999	
	98740	98+740.0	5322535.23	377725.667	
	98760	98+760.0	5322515.51	377722.336	
	98780	98+780.0	5322495.79	377719.004	
	98800	98+800.0	5322476.07	377715.672	
	98820	98+820.0	5322456.35	377712.34	
	98840	98+840.0	5322436.63	377709.008	
	98860	98+860.0	5322416.91	377705.677	
	98880	98+880.0	5322397.19	377702.345	
	98900	98+900.0	5322377.47	377699.013	
	98920	98+920.0	5322357.75	377695.681	
BC	98939.04379	98+939.04379	5322338.97	377692.509	189˚ 35' 22.23"
	98940	98+940.0	5322338.03	377692.35	189˚ 36' 1.68"
	98960	98+960.0	5322318.32	377688.975	189˚ 49' 46.74"
	98980	98+980.0	5322298.62	377685.521	190˚ 3' 31.80"
	99000	99+ 0.0	5322278.93	377681.988	190˚ 17' 16.86"
	99020	99+ 20.0	5322259.26	377678.377	190˚ 31' 1.91"
	99040	99+ 40.0	5322239.6	377674.687	190˚ 44' 46.97"
	99060	99+ 60.0	5322219.96	377670.919	190˚ 58' 32.03"
	99080	99+ 80.0	5322200.33	377667.071	191˚ 12' 17.09"
	99100	99+100.0	5322180.72	377663.146	191˚ 26' 2.15"
	99120	99+120.0	5322161.13	377659.142	191˚ 39' 47.21"
	99140	99+140.0	5322141.55	377655.06	191˚ 53' 32.27"
	99160	99+160.0	5322121.99	377650.899	192˚ 7' 17.33"
	99180	99+180.0	5322102.44	377646.66	192˚ 21' 2.39"
	99200	99+200.0	5322082.91	377642.343	192˚ 34' 47.45"
	99220	99+220.0	5322063.4	377637.948	192˚ 48' 32.51"
	99240	99+240.0	5322043.91	377633.475	193˚ 2' 17.57"
	99260	99+260.0	5322024.43	377628.924	193˚ 16' 2.63"
	99280	99+280.0	5322004.98	377624.295	193˚ 29' 47.68"
	99300	99+300.0	5321985.54	377619.589	193˚ 43' 32.74"
	99320	99+320.0	5321966.12	377614.804	193˚ 57' 17.80"
	99340	99+340.0	5321946.72	377609.942	194˚ 11' 2.86"

	99360	99+360.0	5321927.34	377605.003	194˚ 24' 47.92"
	99380	99+380.0	5321907.98	377599.986	194˚ 38' 32.98"
	99400	99+400.0	5321888.64	377594.892	194˚ 52' 18.04"
EC	99400.27832	99+400.27832	5321888.37	377594.82	194˚ 52' 29.52"

IP69 (Өнцөг)

Ангилал		Эргэлтийн муруй	I P координат	X	5318422.845
				Y	376674.3434
Дирекцион	1	194˚ 52' 29.52"	Тэнхлэгийн гол цэгийн координат	X	5317974.035
	2	179˚ 43' 50.79"		Y	380176.4909

I A	15˚ 8' 38.73"	R	3500	D T	3816.46424
T L	465.26178	S L	30.78865	C L	925.09989
S D	3120.42152	SPX	5318418.93	SPY	376704.8823

Байршил	Байршил	X координат	Y координат
B C	102520.6998	5318872.516	376793.78
E C	103445.7997	5317957.589	376676.53

Ангилал	Байршил	ПК	Хкоординат	Үкоординат	Дирекцион
	99420	99+420.0	5321869.31	377589.757	194˚ 52' 29.52"
	99440	99+440.0	5321849.98	377584.623	
	99460	99+460.0	5321830.65	377579.489	
	99480	99+480.0	5321811.32	377574.355	
	99500	99+500.0	5321791.99	377569.221	
	99520	99+520.0	5321772.66	377564.086	
	99540	99+540.0	5321753.33	377558.952	
	99560	99+560.0	5321734	377553.818	
	99580	99+580.0	5321714.67	377548.684	
	99600	99+600.0	5321695.34	377543.55	
	99620	99+620.0	5321676.01	377538.416	
	99640	99+640.0	5321656.68	377533.281	
	99660	99+660.0	5321637.35	377528.147	
	99680	99+680.0	5321618.02	377523.013	
	99700	99+700.0	5321598.69	377517.879	
	99720	99+720.0	5321579.36	377512.745	
	99740	99+740.0	5321560.03	377507.61	
	99760	99+760.0	5321540.7	377502.476	
	99780	99+780.0	5321521.37	377497.342	

	99800	99+800.0	5321502.04	377492.208	
	99820	99+820.0	5321482.71	377487.074	
	99840	99+840.0	5321463.38	377481.94	
	99860	99+860.0	5321444.05	377476.805	
	99880	99+880.0	5321424.72	377471.671	
	99900	99+900.0	5321405.39	377466.537	
	99920	99+920.0	5321386.06	377461.403	
	99940	99+940.0	5321366.73	377456.269	
	99960	99+960.0	5321347.4	377451.135	
	99980	99+980.0	5321328.07	377446	
	100000	100+ 0.0	5321308.74	377440.866	
	100020	100+ 20.0	5321289.41	377435.732	
	100040	100+ 40.0	5321270.08	377430.598	
	100060	100+ 60.0	5321250.75	377425.464	
	100080	100+ 80.0	5321231.42	377420.329	
	100100	100+100.0	5321212.09	377415.195	
	100120	100+120.0	5321192.77	377410.061	
	100140	100+140.0	5321173.44	377404.927	
	100160	100+160.0	5321154.11	377399.793	
	100180	100+180.0	5321134.78	377394.659	
	100200	100+200.0	5321115.45	377389.524	
	100220	100+220.0	5321096.12	377384.39	
	100240	100+240.0	5321076.79	377379.256	
	100260	100+260.0	5321057.46	377374.122	
	100280	100+280.0	5321038.13	377368.988	
	100300	100+300.0	5321018.8	377363.854	
	100320	100+320.0	5320999.47	377358.719	
	100340	100+340.0	5320980.14	377353.585	
	100360	100+360.0	5320960.81	377348.451	
	100380	100+380.0	5320941.48	377343.317	
	100400	100+400.0	5320922.15	377338.183	
	100420	100+420.0	5320902.82	377333.048	
	100440	100+440.0	5320883.49	377327.914	
	100460	100+460.0	5320864.16	377322.78	
	100480	100+480.0	5320844.83	377317.646	
	100500	100+500.0	5320825.5	377312.512	
	100520	100+520.0	5320806.17	377307.378	
	100540	100+540.0	5320786.84	377302.243	
	100560	100+560.0	5320767.51	377297.109	

	100580	100+580.0	5320748.18	377291.975	
	100600	100+600.0	5320728.85	377286.841	
	100620	100+620.0	5320709.52	377281.707	
	100640	100+640.0	5320690.19	377276.573	
	100660	100+660.0	5320670.86	377271.438	
	100680	100+680.0	5320651.53	377266.304	
	100700	100+700.0	5320632.2	377261.17	
	100720	100+720.0	5320612.87	377256.036	
	100740	100+740.0	5320593.54	377250.902	
	100760	100+760.0	5320574.21	377245.767	
	100780	100+780.0	5320554.88	377240.633	
	100800	100+800.0	5320535.55	377235.499	
	100820	100+820.0	5320516.22	377230.365	
	100840	100+840.0	5320496.89	377225.231	
	100860	100+860.0	5320477.56	377220.097	
	100880	100+880.0	5320458.23	377214.962	
	100900	100+900.0	5320438.9	377209.828	
	100920	100+920.0	5320419.57	377204.694	
	100940	100+940.0	5320400.24	377199.56	
	100960	100+960.0	5320380.91	377194.426	
	100980	100+980.0	5320361.58	377189.292	
	101000	101+ 0.0	5320342.26	377184.157	
	101020	101+ 20.0	5320322.93	377179.023	
	101040	101+ 40.0	5320303.6	377173.889	
	101060	101+ 60.0	5320284.27	377168.755	
	101080	101+ 80.0	5320264.94	377163.621	
	101100	101+100.0	5320245.61	377158.486	
	101120	101+120.0	5320226.28	377153.352	
	101140	101+140.0	5320206.95	377148.218	
	101160	101+160.0	5320187.62	377143.084	
	101180	101+180.0	5320168.29	377137.95	
	101200	101+200.0	5320148.96	377132.816	
	101220	101+220.0	5320129.63	377127.681	
	101240	101+240.0	5320110.3	377122.547	
	101260	101+260.0	5320090.97	377117.413	
	101280	101+280.0	5320071.64	377112.279	
	101300	101+300.0	5320052.31	377107.145	
	101320	101+320.0	5320032.98	377102.01	
	101340	101+340.0	5320013.65	377096.876	

	101360	101+360.0	5319994.32	377091.742	
	101380	101+380.0	5319974.99	377086.608	
	101400	101+400.0	5319955.66	377081.474	
	101420	101+420.0	5319936.33	377076.34	
	101440	101+440.0	5319917	377071.205	
	101460	101+460.0	5319897.67	377066.071	
	101480	101+480.0	5319878.34	377060.937	
	101500	101+500.0	5319859.01	377055.803	
	101520	101+520.0	5319839.68	377050.669	
	101540	101+540.0	5319820.35	377045.535	
	101560	101+560.0	5319801.02	377040.4	
	101580	101+580.0	5319781.69	377035.266	
	101600	101+600.0	5319762.36	377030.132	
	101620	101+620.0	5319743.03	377024.998	
	101640	101+640.0	5319723.7	377019.864	
	101660	101+660.0	5319704.37	377014.729	
	101680	101+680.0	5319685.04	377009.595	
	101700	101+700.0	5319665.71	377004.461	
	101720	101+720.0	5319646.38	376999.327	
	101740	101+740.0	5319627.05	376994.193	
	101760	101+760.0	5319607.72	376989.059	
	101780	101+780.0	5319588.39	376983.924	
	101800	101+800.0	5319569.06	376978.79	
	101820	101+820.0	5319549.73	376973.656	
	101840	101+840.0	5319530.4	376968.522	
	101860	101+860.0	5319511.07	376963.388	
	101880	101+880.0	5319491.74	376958.254	
	101900	101+900.0	5319472.42	376953.119	
	101920	101+920.0	5319453.09	376947.985	
	101940	101+940.0	5319433.76	376942.851	
	101960	101+960.0	5319414.43	376937.717	
	101980	101+980.0	5319395.1	376932.583	
	102000	102+ 0.0	5319375.77	376927.448	
	102020	102+ 20.0	5319356.44	376922.314	
	102040	102+ 40.0	5319337.11	376917.18	
	102060	102+ 60.0	5319317.78	376912.046	
	102080	102+ 80.0	5319298.45	376906.912	
	102100	102+100.0	5319279.12	376901.778	
	102120	102+120.0	5319259.79	376896.643	

	102140	102+140.0	5319240.46	376891.509	
	102160	102+160.0	5319221.13	376886.375	
	102180	102+180.0	5319201.8	376881.241	
	102200	102+200.0	5319182.47	376876.107	
	102220	102+220.0	5319163.14	376870.973	
	102240	102+240.0	5319143.81	376865.838	
	102260	102+260.0	5319124.48	376860.704	
	102280	102+280.0	5319105.15	376855.57	
	102300	102+300.0	5319085.82	376850.436	
	102320	102+320.0	5319066.49	376845.302	
	102340	102+340.0	5319047.16	376840.167	
	102360	102+360.0	5319027.83	376835.033	
	102380	102+380.0	5319008.5	376829.899	
	102400	102+400.0	5318989.17	376824.765	
	102420	102+420.0	5318969.84	376819.631	
	102440	102+440.0	5318950.51	376814.497	
	102460	102+460.0	5318931.18	376809.362	
	102480	102+480.0	5318911.85	376804.228	
	102500	102+500.0	5318892.52	376799.094	
	102520	102+520.0	5318873.19	376793.96	
BC	102520.6998	102+520.69984	5318872.52	376793.78	194˚ 52' 29.52"
	102540	102+540.0	5318853.85	376788.877	194˚ 33' 32.11"
	102560	102+560.0	5318834.48	376783.905	194˚ 13' 53.45"
	102580	102+580.0	5318815.08	376779.044	193˚ 54' 14.80"
	102600	102+600.0	5318795.65	376774.293	193˚ 34' 36.14"
	102620	102+620.0	5318776.19	376769.654	193˚ 14' 57.48"
	102640	102+640.0	5318756.71	376765.126	192˚ 55' 18.83"
	102660	102+660.0	5318737.21	376760.709	192˚ 35' 40.17"
	102680	102+680.0	5318717.68	376756.404	192˚ 16' 1.52"
	102700	102+700.0	5318698.12	376752.21	191˚ 56' 22.86"
	102720	102+720.0	5318678.54	376748.128	191˚ 36' 44.20"
	102740	102+740.0	5318658.94	376744.159	191˚ 17' 5.55"
	102760	102+760.0	5318639.32	376740.301	190˚ 57' 26.89"
	102780	102+780.0	5318619.67	376736.556	190˚ 37' 48.24"
	102800	102+800.0	5318600	376732.922	190˚ 18' 9.58"
	102820	102+820.0	5318580.31	376729.402	189˚ 58' 30.92"
	102840	102+840.0	5318560.61	376725.993	189˚ 38' 52.27"
	102860	102+860.0	5318540.88	376722.698	189˚ 19' 13.61"
	102880	102+880.0	5318521.14	376719.515	188˚ 59' 34.96"

	102900	102+900.0	5318501.37	376716.445	188˚ 39' 56.30"
	102920	102+920.0	5318481.59	376713.489	188˚ 20' 17.64"
	102940	102+940.0	5318461.8	376710.645	188˚ 0' 38.99"
	102960	102+960.0	5318441.98	376707.914	187˚ 41' 0.33"
	102980	102+980.0	5318422.16	376705.297	187˚ 21' 21.68"
	103000	103+ 0.0	5318402.31	376702.793	187˚ 1' 43.02"
	103020	103+ 20.0	5318382.46	376700.402	186˚ 42' 4.36"
	103040	103+ 40.0	5318362.59	376698.125	186˚ 22' 25.71"
	103060	103+ 60.0	5318342.7	376695.962	186˚ 2' 47.05"
	103080	103+ 80.0	5318322.81	376693.912	185˚ 43' 8.40"
	103100	103+100.0	5318302.9	376691.976	185˚ 23' 29.74"
	103120	103+120.0	5318282.99	376690.153	185˚ 3' 51.08"
	103140	103+140.0	5318263.06	376688.445	184˚ 44' 12.43"
	103160	103+160.0	5318243.12	376686.85	184˚ 24' 33.77"
	103180	103+180.0	5318223.18	376685.37	184˚ 4' 55.12"
	103200	103+200.0	5318203.22	376684.003	183˚ 45' 16.46"
	103220	103+220.0	5318183.26	376682.75	183˚ 25' 37.80"
	103240	103+240.0	5318163.3	376681.612	183˚ 5' 59.15"
	103260	103+260.0	5318143.32	376680.587	182˚ 46' 20.49"
	103280	103+280.0	5318123.34	376679.677	182˚ 26' 41.84"
	103300	103+300.0	5318103.36	376678.881	182˚ 7' 3.18"
	103320	103+320.0	5318083.37	376678.199	181˚ 47' 24.52"
	103340	103+340.0	5318063.38	376677.631	181˚ 27' 45.87"
	103360	103+360.0	5318043.38	376677.178	181˚ 8' 7.21"
	103380	103+380.0	5318023.39	376676.839	180˚ 48' 28.56"
	103400	103+400.0	5318003.39	376676.614	180˚ 28' 49.90"
	103420	103+420.0	5317983.39	376676.503	180˚ 9' 11.24"
	103440	103+440.0	5317963.39	376676.507	179˚ 49' 32.59"
EC	103445.7997	103+445.79972	5317957.59	376676.53	179˚ 43' 50.79"

IP70 (Өнцөг)

Ангилал		Эргэлтийн муруй	I P координат	X	5316783.932
				Y	376682.0444
Дирекцион	1	179˚ 43' 50.79"	Тэнхлэгийн гол цэгийн координат	X	5317026.625
	2	201˚ 24' 0.57"		Y	375380.8897
I A	21˚ 40' 9.78"	R	1300	D T	1638.93108

T L	248.80412	S L	23.59491	C L	491.6627
S D	924.86518	SPX	5316788.26	SPY	376658.8495

Байршил	Байршил	X координат	Y координат
B C	104370.6649	5317032.734	376680.875
E C	104862.3276	5316552.282	376591.261

Ангилал	Байршил	ПК	Хкоординат	Үкоординат	Дирекцион
	103460	103+460.0	5317943.39	376676.596	179˚ 43' 50.79"
	103480	103+480.0	5317923.39	376676.69	
	103500	103+500.0	5317903.39	376676.784	
	103520	103+520.0	5317883.39	376676.878	
	103540	103+540.0	5317863.39	376676.972	
	103560	103+560.0	5317843.39	376677.066	
	103580	103+580.0	5317823.39	376677.16	
	103600	103+600.0	5317803.39	376677.254	
	103620	103+620.0	5317783.39	376677.348	
	103640	103+640.0	5317763.39	376677.442	
	103660	103+660.0	5317743.39	376677.536	
	103680	103+680.0	5317723.39	376677.63	
	103700	103+700.0	5317703.39	376677.724	
	103720	103+720.0	5317683.39	376677.818	
	103740	103+740.0	5317663.39	376677.912	
	103760	103+760.0	5317643.39	376678.006	
	103780	103+780.0	5317623.39	376678.1	
	103800	103+800.0	5317603.39	376678.194	
	103820	103+820.0	5317583.39	376678.288	
	103840	103+840.0	5317563.39	376678.382	
	103860	103+860.0	5317543.39	376678.476	
	103880	103+880.0	5317523.39	376678.57	
	103900	103+900.0	5317503.39	376678.664	
	103920	103+920.0	5317483.39	376678.758	
	103940	103+940.0	5317463.39	376678.852	
	103960	103+960.0	5317443.39	376678.946	
	103980	103+980.0	5317423.39	376679.04	
	104000	104+ 0.0	5317403.39	376679.134	
	104020	104+ 20.0	5317383.39	376679.228	
	104040	104+ 40.0	5317363.4	376679.322	

	104060	104+ 60.0	5317343.4	376679.416	
	104080	104+ 80.0	5317323.4	376679.51	
	104100	104+100.0	5317303.4	376679.604	
	104120	104+120.0	5317283.4	376679.698	
	104140	104+140.0	5317263.4	376679.791	
	104160	104+160.0	5317243.4	376679.885	
	104180	104+180.0	5317223.4	376679.979	
	104200	104+200.0	5317203.4	376680.073	
	104220	104+220.0	5317183.4	376680.167	
	104240	104+240.0	5317163.4	376680.261	
	104260	104+260.0	5317143.4	376680.355	
	104280	104+280.0	5317123.4	376680.449	
	104300	104+300.0	5317103.4	376680.543	
	104320	104+320.0	5317083.4	376680.637	
	104340	104+340.0	5317063.4	376680.731	
	104360	104+360.0	5317043.4	376680.825	
BC	104370.6649	104+370.66490	5317032.73	376680.875	179˚ 43' 50.79"
	104380	104+380.0	5317023.4	376680.886	180˚ 8' 31.95"
	104400	104+400.0	5317003.4	376680.682	181˚ 1' 25.25"
	104420	104+420.0	5316983.41	376680.171	181˚ 54' 18.56"
	104440	104+440.0	5316963.42	376679.352	182˚ 47' 11.86"
	104460	104+460.0	5316943.46	376678.227	183˚ 40' 5.17"
	104480	104+480.0	5316923.51	376676.793	184˚ 32' 58.47"
	104500	104+500.0	5316903.58	376675.054	185˚ 25' 51.78"
	104520	104+520.0	5316883.69	376673.008	186˚ 18' 45.08"
	104540	104+540.0	5316863.83	376670.656	187˚ 11' 38.39"
	104560	104+560.0	5316844	376667.999	188˚ 4' 31.69"
	104580	104+580.0	5316824.23	376665.037	188˚ 57' 25.00"
	104600	104+600.0	5316804.49	376661.771	189˚ 50' 18.30"
	104620	104+620.0	5316784.82	376658.202	190˚ 43' 11.61"
	104640	104+640.0	5316765.19	376654.331	191˚ 36' 4.91"
	104660	104+660.0	5316745.63	376650.159	192˚ 28' 58.21"
	104680	104+680.0	5316726.14	376645.686	193˚ 21' 51.52"
	104700	104+700.0	5316706.72	376640.913	194˚ 14' 44.82"
	104720	104+720.0	5316687.37	376635.843	195˚ 7' 38.13"
	104740	104+740.0	5316668.11	376630.475	196˚ 0' 31.43"
	104760	104+760.0	5316648.93	376624.812	196˚ 53' 24.74"
	104780	104+780.0	5316629.83	376618.854	197˚ 46' 18.04"
	104800	104+800.0	5316610.84	376612.603	198˚ 39' 11.35"

	104820	104+820.0	5316591.94	376606.061	199˚ 32' 4.65"
	104840	104+840.0	5316573.14	376599.229	200˚ 24' 57.96"
	104860	104+860.0	5316554.45	376592.108	201˚ 17' 51.26"
EC	104862.3276	104+862.32760	5316552.28	376591.261	201˚ 24' 0.57"

IP71 (Өнцөг)

Ангилал		Эргэлтийн муруй	I P координат	X	5316235.573
				Y	376467.1428
Дирекцион	1	201˚ 24' 0.57"	Тэнхлэгийн гол цэгийн координат	X	5315831.961
	2	189˚ 39' 0.40"		Y	377920.0438
I A	11˚ 45' 0.17"	R	1500	D T	588.96617
T L	154.3491	S L	7.9203	C L	307.61554
S D	185.81294	SPX	5316233.45	SPY	376474.7742

Байршил	Байршил	X координат	Y координат
B C	105048.1406	5316379.28	376523.462
E C	105355.7561	5316083.408	376441.269

Ангилал	Байршил	ПК	Хкоординат	Үкоординат	Дирекцион
	104880	104+880.0	5316535.83	376584.813	201˚ 24' 0.57"
	104900	104+900.0	5316517.21	376577.515	
	104920	104+920.0	5316498.59	376570.217	
	104940	104+940.0	5316479.96	376562.92	
	104960	104+960.0	5316461.34	376555.622	
	104980	104+980.0	5316442.72	376548.325	
	105000	105+ 0.0	5316424.1	376541.027	
	105020	105+ 20.0	5316405.48	376533.73	
	105040	105+ 40.0	5316386.86	376526.432	
BC	105048.1406	105+ 48.14055	5316379.28	376523.462	201˚ 24' 0.57"
	105060	105+ 60.0	5316368.22	376519.178	200˚ 56' 49.78"
	105080	105+ 80.0	5316349.5	376512.153	200˚ 10' 59.58"
	105100	105+100.0	5316330.68	376505.378	199˚ 25' 9.38"
	105120	105+120.0	5316311.77	376498.854	198˚ 39' 19.19"
	105140	105+140.0	5316292.78	376492.583	197˚ 53' 28.99"
	105160	105+160.0	5316273.71	376486.566	197˚ 7' 38.79"
	105180	105+180.0	5316254.56	376480.803	196˚ 21' 48.59"
	105200	105+200.0	5316235.33	376475.297	195˚ 35' 58.40"

	105220	105+220.0	5316216.03	376470.047	194˚ 50' 8.20"
	105240	105+240.0	5316196.66	376465.055	194˚ 4' 18.00"
	105260	105+260.0	5316177.23	376460.322	193˚ 18' 27.81"
	105280	105+280.0	5316157.74	376455.848	192˚ 32' 37.61"
	105300	105+300.0	5316138.19	376451.635	191˚ 46' 47.41"
	105320	105+320.0	5316118.58	376447.683	191˚ 0' 57.21"
	105340	105+340.0	5316098.93	376443.992	190˚ 15' 7.02"
EC	105355.7561	105+355.75609	5316083.41	376441.269	189˚ 39' 0.40"

IP72 (Өнцөг)

Ангилал		Эргэлтийн муруй	I P координат	X	5315167.002
				Y	376285.4462
Дирекцион	1	189˚ 39' 0.40"	Тэнхлэгийн гол цэгийн координат	X	5315457.508
	2	217˚ 45' 32.14"		Y	375623.7979

A 1	300	A 2	300	I A	28˚ 6' 31.74"
L 1	128.57143	L 2	128.57143	R	700
X 1	128.46303	X 2	128.46303	D T	1083.90786
Y 1	3.93349	Y 2	3.93349	S D	689.80905
T 1	0.09184	T 2	0.09184	SPX	5315176.094
Z 1	0	Z 2	0	SPY	376264.7395
DR1	0.98367	DR2	0.98367	L c	214.84255
XM1	64.26765	XM2	64.26765	W	175.48207
D 1	239.74971	D 2	239.74971		

Байршил	Байршил	X координат	Y координат
BTC	106045.5651	5315403.36	376325.636
B C	106174.1366	5315277.374	376300.224
E C	106388.9791	5315081.428	376214.191
ETC	106517.5506	5314977.458	376138.638

Ангилал	Байршил	ПК	Хкоординат	Ykоординат	Дирекцион
	105360	105+360.0	5316079.22	376440.558	189˚ 39' 0.40"
	105380	105+380.0	5316059.51	376437.205	
	105400	105+400.0	5316039.79	376433.852	
	105420	105+420.0	5316020.07	376430.5	
	105440	105+440.0	5316000.36	376427.147	
	105460	105+460.0	5315980.64	376423.795	

	105480	105+480.0	5315960.92	376420.442	
	105500	105+500.0	5315941.2	376417.089	
	105520	105+520.0	5315921.49	376413.737	
	105540	105+540.0	5315901.77	376410.384	
	105560	105+560.0	5315882.05	376407.032	
	105580	105+580.0	5315862.34	376403.679	
	105600	105+600.0	5315842.62	376400.326	
	105620	105+620.0	5315822.9	376396.974	
	105640	105+640.0	5315803.19	376393.621	
	105660	105+660.0	5315783.47	376390.268	
	105680	105+680.0	5315763.75	376386.916	
	105700	105+700.0	5315744.03	376383.563	
	105720	105+720.0	5315724.32	376380.211	
	105740	105+740.0	5315704.6	376376.858	
	105760	105+760.0	5315684.88	376373.505	
	105780	105+780.0	5315665.17	376370.153	
	105800	105+800.0	5315645.45	376366.8	
	105820	105+820.0	5315625.73	376363.447	
	105840	105+840.0	5315606.02	376360.095	
	105860	105+860.0	5315586.3	376356.742	
	105880	105+880.0	5315566.58	376353.39	
	105900	105+900.0	5315546.86	376350.037	
	105920	105+920.0	5315527.15	376346.684	
	105940	105+940.0	5315507.43	376343.332	
	105960	105+960.0	5315487.71	376339.979	
	105980	105+980.0	5315468	376336.626	
	106000	106+ 0.0	5315448.28	376333.274	
	106020	106+ 20.0	5315428.56	376329.921	
	106040	106+ 40.0	5315408.85	376326.569	
ВТС	106045.5651	106+ 45.56513	5315403.36	376325.636	189˚ 39' 0.40"
	106060	106+ 60.0	5315389.13	376323.211	189˚ 42' 59.17"
	106080	106+ 80.0	5315369.42	376319.789	190˚ 1' 39.18"
	106100	106+100.0	5315349.75	376316.217	190˚ 35' 35.92"
	106120	106+120.0	5315330.11	376312.406	191˚ 24' 49.40"
	106140	106+140.0	5315310.55	376308.272	192˚ 29' 19.61"
	106160	106+160.0	5315291.07	376303.728	193˚ 49' 6.55"
ВС	106174.1366	106+174.13656	5315277.37	376300.224	194˚ 54' 43.08"
	106180	106+180.0	5315271.71	376298.691	195˚ 23' 30.83"
	106200	106+200.0	5315252.51	376293.108	197˚ 1' 44.11"

	106220	106+220.0	5315233.47	376286.978	198˚ 39' 57.39"
	106240	106+240.0	5315214.62	376280.308	200˚ 18' 10.67"
	106260	106+260.0	5315195.96	376273.101	201˚ 56' 23.95"
	106280	106+280.0	5315177.52	376265.364	203˚ 34' 37.23"
	106300	106+300.0	5315159.31	376257.104	205˚ 12' 50.51"
	106320	106+320.0	5315141.34	376248.326	206˚ 51' 3.79"
	106340	106+340.0	5315123.62	376239.039	208˚ 29' 17.07"
	106360	106+360.0	5315106.19	376229.25	210˚ 7' 30.35"
	106380	106+380.0	5315089.03	376218.967	211˚ 45' 43.63"
EC	106388.9791	106+388.97912	5315081.43	376214.191	212˚ 29' 49.45"
	106400	106+400.0	5315072.18	376208.199	213˚ 21' 37.73"
	106420	106+420.0	5315055.61	376196.996	214˚ 43' 47.48"
	106440	106+440.0	5315039.29	376185.437	215˚ 50' 40.50"
	106460	106+460.0	5315023.17	376173.598	216˚ 42' 16.79"
	106480	106+480.0	5315007.2	376161.554	217˚ 18' 36.35"
	106500	106+500.0	5314991.34	376149.377	217˚ 39' 39.17"
ETC	106517.5506	106+517.55055	5314977.46	376138.638	217˚ 45' 32.14"

IP73 (Өнцөг)

Ангилал		Эргэлтийн муруй	I P координат	X	5314745.767
				Y	375959.1861
Дирекцион	1	217˚ 45' 32.14"	Тэнхлэгийн гол цэгийн координат	X	5314656.739
	2	162˚ 21' 55.18"		Y	376460.9049

A 1	225	A 2	225	I A	55˚ 23' 36.96"
L 1	112.5	L 2	112.5	R	450
X 1	112.32435	X 2	112.32435	D T	532.80847
Y 1	4.68227	Y 2	4.68227	S D	0
T 1	0.125	T 2	0.125	SPX	5314735.362
Z 1	0	Z 2	0	SPY	376017.8264
DR1	1.17122	DR2	1.17122	L c	322.56031
XM1	56.22072	XM2	56.22072	W	236.83804
D 1	293.05876	D 2	293.05876		

Байршил	Байршил	X координат	Y координат
BTC	106517.5506	5314977.458	376138.638
B C	106630.0506	5314885.787	376073.559
E C	106952.6109	5314574.944	376018.401
ETC	107065.1109	5314466.48	376047.967

Ангилал	Байршил	ПК	Хкоординат	Үкоординат	Дирекцион
ETC	106517.5506	106+517.55055	5314977.46	376138.638	217˚ 45' 32.14"
	106520	106+520.0	5314975.52	376137.138	217˚ 45' 19.92"
	106540	106+540.0	5314959.69	376124.921	217˚ 28' 25.44"
	106560	106+560.0	5314943.74	376112.844	216˚ 44' 21.22"
	106580	106+580.0	5314927.6	376101.037	215˚ 33' 7.26"
	106600	106+600.0	5314911.17	376089.632	213˚ 54' 43.55"
	106620	106+620.0	5314894.38	376078.768	211˚ 49' 10.09"
BC	106630.0506	106+630.05055	5314885.79	376073.559	210˚ 35' 49.04"
	106640	106+640.0	5314877.17	376068.59	209˚ 19' 48.55"
	106660	106+660.0	5314859.52	376059.183	206˚ 47' 1.22"
	106680	106+680.0	5314841.47	376050.571	204˚ 14' 13.90"
	106700	106+700.0	5314823.06	376042.768	201˚ 41' 26.57"
	106720	106+720.0	5314804.32	376035.792	199˚ 8' 39.25"
	106740	106+740.0	5314785.28	376029.655	196˚ 35' 51.92"
	106760	106+760.0	5314766	376024.369	194˚ 3' 4.60"
	106780	106+780.0	5314746.49	376019.946	191˚ 30' 17.27"
	106800	106+800.0	5314726.81	376016.394	188˚ 57' 29.95"
	106820	106+820.0	5314706.99	376013.72	186˚ 24' 42.62"
	106840	106+840.0	5314687.07	376011.929	183˚ 51' 55.30"
	106860	106+860.0	5314667.1	376011.024	181˚ 19' 7.97"
	106880	106+880.0	5314647.1	376011.008	178˚ 46' 20.65"
	106900	106+900.0	5314627.12	376011.881	176˚ 13' 33.32"
	106920	106+920.0	5314607.2	376013.64	173˚ 40' 46.00"
	106940	106+940.0	5314587.38	376016.283	171˚ 7' 58.68"
EC	106952.6109	106+952.61086	5314574.94	376018.401	169˚ 31' 38.28"
	106960	106+960.0	5314567.69	376019.803	168˚ 37' 2.58"
	106980	106+980.0	5314548.16	376024.13	166˚ 27' 52.25"
	107000	107+ 0.0	5314528.8	376029.111	164˚ 45' 51.67"
	107020	107+ 20.0	5314509.56	376034.59	163˚ 31' 0.83"
	107040	107+ 40.0	5314490.43	376040.41	162˚ 43' 19.74"
	107060	107+ 60.0	5314471.35	376046.419	162˚ 22' 48.40"
ETC	107065.1109	107+ 65.11086	5314466.48	376047.967	162˚ 21' 55.18"

IP74 (Өнцөг)

Ангилал		Эргэлтийн муруй	I P координат	X	5313133.088
				Y	376471.8323
Дирекцион	1	162˚ 21' 55.18"	Тэнхлэгийн гол цэгийн координат	X	5311867.057
	2	168˚ 20' 26.85"		Y	371627.7361
I A	5˚ 58' 31.67"	R	5000	D T	1692.19987
T L	260.96541	S L	6.80566	C L	521.45766
S D	1138.1757	SPX	5313131.37	SPY	376465.2478

Байршил	Байршил	X координат	Y координат
B C	108203.2866	5313381.79	376392.774
E C	108724.7442	5312877.507	376524.571

Ангилал	Байршил	ПК	Хкоординат	Үкоординат	Дирекцион
	107080	107+ 80.0	5314452.29	376052.478	162˚ 21' 55.18"
	107100	107+100.0	5314433.23	376058.537	
	107120	107+120.0	5314414.17	376064.596	
	107140	107+140.0	5314395.11	376070.655	
	107160	107+160.0	5314376.05	376076.714	
	107180	107+180.0	5314356.99	376082.773	
	107200	107+200.0	5314337.93	376088.831	
	107220	107+220.0	5314318.87	376094.89	
	107240	107+240.0	5314299.81	376100.949	
	107260	107+260.0	5314280.75	376107.008	
	107280	107+280.0	5314261.69	376113.067	
	107300	107+300.0	5314242.63	376119.126	
	107320	107+320.0	5314223.57	376125.185	
	107340	107+340.0	5314204.51	376131.244	
	107360	107+360.0	5314185.45	376137.303	
	107380	107+380.0	5314166.39	376143.362	
	107400	107+400.0	5314147.33	376149.421	
	107420	107+420.0	5314128.27	376155.48	
	107440	107+440.0	5314109.21	376161.539	
	107460	107+460.0	5314090.15	376167.598	
	107480	107+480.0	5314071.09	376173.656	
	107500	107+500.0	5314052.03	376179.715	
	107520	107+520.0	5314032.97	376185.774	
	107540	107+540.0	5314013.91	376191.833	

	107560	107+560.0	5313994.85	376197.892	
	107580	107+580.0	5313975.79	376203.951	
	107600	107+600.0	5313956.73	376210.01	
	107620	107+620.0	5313937.67	376216.069	
	107640	107+640.0	5313918.61	376222.128	
	107660	107+660.0	5313899.55	376228.187	
	107680	107+680.0	5313880.49	376234.246	
	107700	107+700.0	5313861.43	376240.305	
	107720	107+720.0	5313842.37	376246.364	
	107740	107+740.0	5313823.31	376252.423	
	107760	107+760.0	5313804.25	376258.482	
	107780	107+780.0	5313785.19	376264.54	
	107800	107+800.0	5313766.12	376270.599	
	107820	107+820.0	5313747.06	376276.658	
	107840	107+840.0	5313728	376282.717	
	107860	107+860.0	5313708.94	376288.776	
	107880	107+880.0	5313689.88	376294.835	
	107900	107+900.0	5313670.82	376300.894	
	107920	107+920.0	5313651.76	376306.953	
	107940	107+940.0	5313632.7	376313.012	
	107960	107+960.0	5313613.64	376319.071	
	107980	107+980.0	5313594.58	376325.13	
	108000	108+ 0.0	5313575.52	376331.189	
	108020	108+ 20.0	5313556.46	376337.248	
	108040	108+ 40.0	5313537.4	376343.307	
	108060	108+ 60.0	5313518.34	376349.366	
	108080	108+ 80.0	5313499.28	376355.424	
	108100	108+100.0	5313480.22	376361.483	
	108120	108+120.0	5313461.16	376367.542	
	108140	108+140.0	5313442.1	376373.601	
	108160	108+160.0	5313423.04	376379.66	
	108180	108+180.0	5313403.98	376385.719	
	108200	108+200.0	5313384.92	376391.778	
BC	108203.2866	108+203.28656	5313381.79	376392.774	162˚ 21' 55.18"
	108220	108+220.0	5313365.85	376397.81	162˚ 33' 24.66"
	108240	108+240.0	5313346.76	376403.767	162˚ 47' 9.72"
	108260	108+260.0	5313327.65	376409.648	163˚ 0' 54.78"
	108280	108+280.0	5313308.51	376415.452	163˚ 14' 39.84"
	108300	108+300.0	5313289.34	376421.18	163˚ 28' 24.90"

	108320	108+320.0	5313270.16	376426.83	163˚ 42' 9.96"
	108340	108+340.0	5313250.95	376432.404	163˚ 55' 55.02"
	108360	108+360.0	5313231.72	376437.901	164˚ 9' 40.08"
	108380	108+380.0	5313212.47	376443.322	164˚ 23' 25.13"
	108400	108+400.0	5313193.2	376448.665	164˚ 37' 10.19"
	108420	108+420.0	5313173.9	376453.931	164˚ 50' 55.25"
	108440	108+440.0	5313154.59	376459.119	165˚ 4' 40.31"
	108460	108+460.0	5313135.25	376464.231	165˚ 18' 25.37"
	108480	108+480.0	5313115.9	376469.265	165˚ 32' 10.43"
	108500	108+500.0	5313096.52	376474.222	165˚ 45' 55.49"
	108520	108+520.0	5313077.12	376479.101	165˚ 59' 40.55"
	108540	108+540.0	5313057.71	376483.902	166˚ 13' 25.61"
	108560	108+560.0	5313038.27	376488.626	166˚ 27' 10.67"
	108580	108+580.0	5313018.82	376493.272	166˚ 40' 55.73"
	108600	108+600.0	5312999.35	376497.84	166˚ 54' 40.79"
	108620	108+620.0	5312979.86	376502.33	167˚ 8' 25.85"
	108640	108+640.0	5312960.35	376506.742	167˚ 22' 10.90"
	108660	108+660.0	5312940.83	376511.077	167˚ 35' 55.96"
	108680	108+680.0	5312921.29	376515.333	167˚ 49' 41.02"
	108700	108+700.0	5312901.73	376519.51	168˚ 3' 26.08"
	108720	108+720.0	5312882.15	376523.61	168˚ 17' 11.14"
EC	108724.7442	108+724.74422	5312877.51	376524.571	168˚ 20' 26.85"

IP75 (Өнцөг)

Ангилал		Эргэлтийн муруй	I P координат	X	5312032.108
				Y	376699.017
Дирекцион	1	168˚ 20' 26.85"	Тэнхлэгийн гол цэгийн координат	X	5312964.694
	2	157˚ 54' 57.49"		Y	379773.9967
I A	10˚ 25' 29.36"	R	3200	D T	1124.17546
T L	291.92177	S L	13.28777	C L	582.23198
S D	571.28827	SPX	5312035.96	SPY	376711.7328

Байршил	Байршил	X координат	Y координат
B C	109296.0325	5312318.006	376640.023
E C	109878.2645	5311761.603	376808.77

Ангилал	Байршил	ПК	Хкоординат	Үкоординат	Дирекцион

	108740	108+740.0	5312862.57	376527.654	168˚ 20' 26.85"
	108760	108+760.0	5312842.98	376531.696	
	108780	108+780.0	5312823.39	376535.737	
	108800	108+800.0	5312803.8	376539.779	
	108820	108+820.0	5312784.22	376543.821	
	108840	108+840.0	5312764.63	376547.863	
	108860	108+860.0	5312745.04	376551.905	
	108880	108+880.0	5312725.45	376555.946	
	108900	108+900.0	5312705.87	376559.988	
	108920	108+920.0	5312686.28	376564.03	
	108940	108+940.0	5312666.69	376568.072	
	108960	108+960.0	5312647.11	376572.114	
	108980	108+980.0	5312627.52	376576.155	
	109000	109+ 0.0	5312607.93	376580.197	
	109020	109+ 20.0	5312588.34	376584.239	
	109040	109+ 40.0	5312568.76	376588.281	
	109060	109+ 60.0	5312549.17	376592.323	
	109080	109+ 80.0	5312529.58	376596.365	
	109100	109+100.0	5312509.99	376600.406	
	109120	109+120.0	5312490.41	376604.448	
	109140	109+140.0	5312470.82	376608.49	
	109160	109+160.0	5312451.23	376612.532	
	109180	109+180.0	5312431.64	376616.574	
	109200	109+200.0	5312412.06	376620.615	
	109220	109+220.0	5312392.47	376624.657	
	109240	109+240.0	5312372.88	376628.699	
	109260	109+260.0	5312353.3	376632.741	
	109280	109+280.0	5312333.71	376636.783	
BC	109296.0325	109+296.03250	5312318.01	376640.023	168˚ 20' 26.85"
	109300	109+300.0	5312314.12	376640.827	168˚ 16' 11.12"
	109320	109+320.0	5312294.55	376644.954	167˚ 54' 41.96"
	109340	109+340.0	5312275.01	376649.203	167˚ 33' 12.81"
	109360	109+360.0	5312255.49	376653.575	167˚ 11' 43.65"
	109380	109+380.0	5312236	376658.068	166˚ 50' 14.50"
	109400	109+400.0	5312216.54	376662.684	166˚ 28' 45.34"
	109420	109+420.0	5312197.11	376667.42	166˚ 7' 16.19"
	109440	109+440.0	5312177.71	376672.278	165˚ 45' 47.03"
	109460	109+460.0	5312158.34	376677.257	165˚ 24' 17.88"
	109480	109+480.0	5312139	376682.358	165˚ 2' 48.72"

	109500	109+500.0	5312119.7	376687.579	164˚ 41' 19.57"
	109520	109+520.0	5312100.42	376692.92	164˚ 19' 50.41"
	109540	109+540.0	5312081.18	376698.382	163˚ 58' 21.26"
	109560	109+560.0	5312061.98	376703.964	163˚ 36' 52.10"
	109580	109+580.0	5312042.81	376709.666	163˚ 15' 22.95"
	109600	109+600.0	5312023.67	376715.487	162˚ 53' 53.79"
	109620	109+620.0	5312004.58	376721.428	162˚ 32' 24.64"
	109640	109+640.0	5311985.52	376727.489	162˚ 10' 55.48"
	109660	109+660.0	5311966.49	376733.668	161˚ 49' 26.33"
	109680	109+680.0	5311947.51	376739.966	161˚ 27' 57.17"
	109700	109+700.0	5311928.57	376746.383	161˚ 6' 28.02"
	109720	109+720.0	5311909.67	376752.918	160˚ 44' 58.86"
	109740	109+740.0	5311890.81	376759.571	160˚ 23' 29.71"
	109760	109+760.0	5311871.99	376766.341	160˚ 2' 0.55"
	109780	109+780.0	5311853.21	376773.229	159˚ 40' 31.40"
	109800	109+800.0	5311834.48	376780.235	159˚ 19' 2.24"
	109820	109+820.0	5311815.79	376787.357	158˚ 57' 33.09"
	109840	109+840.0	5311797.15	376794.596	158˚ 36' 3.93"
	109860	109+860.0	5311778.55	376801.951	158˚ 14' 34.78"
EC	109878.2645	109+878.26448	5311761.6	376808.77	157˚ 54' 57.49"

IP76 (Өнцөг)

Ангилал		Эргэлтийн муруй	I P координат	X	5309601.338
				Y	377685.2611
Дирекцион	1	157˚ 54' 57.49"	Тэнхлэгийн гол цэгийн координат	X	5308142.237
	2	168˚ 17' 36.06"		Y	372881.39

I A	10˚ 22' 38.57"	R	5000	D T	2623.22674
T L	454.04052	S L	20.57295	C L	905.59726
S D	1877.26445	SPX	5309595.36	SPY	377665.5761

Байршил	Байршил	X координат	Y координат
B C	111755.5289	5310022.067	377514.557
E C	112661.1262	5309156.742	377777.386

Ангилал	Байршил	ПК	Хкоординат	Үкоординат	Дирекцион
	109880	109+880.0	5311759.99	376809.422	157˚ 54' 57.49"
	109900	109+900.0	5311741.46	376816.941	
	109920	109+920.0	5311722.93	376824.461	
	109940	109+940.0	5311704.4	376831.98	
	109960	109+960.0	5311685.86	376839.499	
	109980	109+980.0	5311667.33	376847.019	
	110000	110+ 0.0	5311648.8	376854.538	
	110020	110+ 20.0	5311630.27	376862.057	
	110040	110+ 40.0	5311611.73	376869.577	
	110060	110+ 60.0	5311593.2	376877.096	
	110080	110+ 80.0	5311574.67	376884.615	
	110100	110+100.0	5311556.14	376892.135	
	110120	110+120.0	5311537.6	376899.654	
	110140	110+140.0	5311519.07	376907.173	
	110160	110+160.0	5311500.54	376914.693	
	110180	110+180.0	5311482	376922.212	
	110200	110+200.0	5311463.47	376929.731	
	110220	110+220.0	5311444.94	376937.251	
	110240	110+240.0	5311426.41	376944.77	
	110260	110+260.0	5311407.87	376952.289	
	110280	110+280.0	5311389.34	376959.809	
	110300	110+300.0	5311370.81	376967.328	
	110320	110+320.0	5311352.28	376974.847	
	110340	110+340.0	5311333.74	376982.367	
	110360	110+360.0	5311315.21	376989.886	
	110380	110+380.0	5311296.68	376997.405	
	110400	110+400.0	5311278.15	377004.924	
	110420	110+420.0	5311259.61	377012.444	
	110440	110+440.0	5311241.08	377019.963	
	110460	110+460.0	5311222.55	377027.482	
	110480	110+480.0	5311204.01	377035.002	
	110500	110+500.0	5311185.48	377042.521	
	110520	110+520.0	5311166.95	377050.04	
	110540	110+540.0	5311148.42	377057.56	
	110560	110+560.0	5311129.88	377065.079	
	110580	110+580.0	5311111.35	377072.598	
	110600	110+600.0	5311092.82	377080.118	
	110620	110+620.0	5311074.29	377087.637	

	110640	110+640.0	5311055.75	377095.156	
	110660	110+660.0	5311037.22	377102.676	
	110680	110+680.0	5311018.69	377110.195	
	110700	110+700.0	5311000.16	377117.714	
	110720	110+720.0	5310981.62	377125.234	
	110740	110+740.0	5310963.09	377132.753	
	110760	110+760.0	5310944.56	377140.272	
	110780	110+780.0	5310926.02	377147.792	
	110800	110+800.0	5310907.49	377155.311	
	110820	110+820.0	5310888.96	377162.83	
	110840	110+840.0	5310870.43	377170.35	
	110860	110+860.0	5310851.89	377177.869	
	110880	110+880.0	5310833.36	377185.388	
	110900	110+900.0	5310814.83	377192.908	
	110920	110+920.0	5310796.3	377200.427	
	110940	110+940.0	5310777.76	377207.946	
	110960	110+960.0	5310759.23	377215.465	
	110980	110+980.0	5310740.7	377222.985	
	111000	111+ 0.0	5310722.17	377230.504	
	111020	111+ 20.0	5310703.63	377238.023	
	111040	111+ 40.0	5310685.1	377245.543	
	111060	111+ 60.0	5310666.57	377253.062	
	111080	111+ 80.0	5310648.03	377260.581	
	111100	111+100.0	5310629.5	377268.101	
	111120	111+120.0	5310610.97	377275.62	
	111140	111+140.0	5310592.44	377283.139	
	111160	111+160.0	5310573.9	377290.659	
	111180	111+180.0	5310555.37	377298.178	
	111200	111+200.0	5310536.84	377305.697	
	111220	111+220.0	5310518.31	377313.217	
	111240	111+240.0	5310499.77	377320.736	
	111260	111+260.0	5310481.24	377328.255	
	111280	111+280.0	5310462.71	377335.775	
	111300	111+300.0	5310444.18	377343.294	
	111320	111+320.0	5310425.64	377350.813	
	111340	111+340.0	5310407.11	377358.333	
	111360	111+360.0	5310388.58	377365.852	
	111380	111+380.0	5310370.04	377373.371	
	111400	111+400.0	5310351.51	377380.891	

	111420	111+420.0	5310332.98	377388.41	
	111440	111+440.0	5310314.45	377395.929	
	111460	111+460.0	5310295.91	377403.448	
	111480	111+480.0	5310277.38	377410.968	
	111500	111+500.0	5310258.85	377418.487	
	111520	111+520.0	5310240.32	377426.006	
	111540	111+540.0	5310221.78	377433.526	
	111560	111+560.0	5310203.25	377441.045	
	111580	111+580.0	5310184.72	377448.564	
	111600	111+600.0	5310166.19	377456.084	
	111620	111+620.0	5310147.65	377463.603	
	111640	111+640.0	5310129.12	377471.122	
	111660	111+660.0	5310110.59	377478.642	
	111680	111+680.0	5310092.05	377486.161	
	111700	111+700.0	5310073.52	377493.68	
	111720	111+720.0	5310054.99	377501.2	
	111740	111+740.0	5310036.46	377508.719	
BC	111755.5289	111+755.52893	5310022.07	377514.557	157˚ 54' 57.49"
	111760	111+760.0	5310017.92	377516.236	157˚ 58' 1.94"
	111780	111+780.0	5309999.37	377523.702	158˚ 11' 46.99"
	111800	111+800.0	5309980.78	377531.093	158˚ 25' 32.05"
	111820	111+820.0	5309962.17	377538.41	158˚ 39' 17.11"
	111840	111+840.0	5309943.53	377545.653	158˚ 53' 2.17"
	111860	111+860.0	5309924.86	377552.821	159˚ 6' 47.23"
	111880	111+880.0	5309906.16	377559.914	159˚ 20' 32.29"
	111900	111+900.0	5309887.43	377566.932	159˚ 34' 17.35"
	111920	111+920.0	5309868.67	377573.875	159˚ 48' 2.41"
	111940	111+940.0	5309849.89	377580.743	160˚ 1' 47.47"
	111960	111+960.0	5309831.08	377587.536	160˚ 15' 32.53"
	111980	111+980.0	5309812.24	377594.254	160˚ 29' 17.59"
	112000	112+ 0.0	5309793.38	377600.896	160˚ 43' 2.65"
	112020	112+ 20.0	5309774.48	377607.463	160˚ 56' 47.70"
	112040	112+ 40.0	5309755.57	377613.954	161˚ 10' 32.76"
	112060	112+ 60.0	5309736.62	377620.37	161˚ 24' 17.82"
	112080	112+ 80.0	5309717.66	377626.709	161˚ 38' 2.88"
	112100	112+100.0	5309698.66	377632.973	161˚ 51' 47.94"
	112120	112+120.0	5309679.64	377639.161	162˚ 5' 33.00"
	112140	112+140.0	5309660.6	377645.272	162˚ 19' 18.06"
	112160	112+160.0	5309641.53	377651.308	162˚ 33' 3.12"

	112180	112+180.0	5309622.44	377657.267	162˚ 46' 48.18"
	112200	112+200.0	5309603.33	377663.149	163˚ 0' 33.24"
	112220	112+220.0	5309584.19	377668.955	163˚ 14' 18.30"
	112240	112+240.0	5309565.02	377674.685	163˚ 28' 3.36"
	112260	112+260.0	5309545.84	377680.338	163˚ 41' 48.42"
	112280	112+280.0	5309526.63	377685.914	163˚ 55' 33.47"
	112300	112+300.0	5309507.4	377691.413	164˚ 9' 18.53"
	112320	112+320.0	5309488.15	377696.835	164˚ 23' 3.59"
	112340	112+340.0	5309468.88	377702.18	164˚ 36' 48.65"
	112360	112+360.0	5309449.59	377707.448	164˚ 50' 33.71"
	112380	112+380.0	5309430.27	377712.639	165˚ 4' 18.77"
	112400	112+400.0	5309410.94	377717.752	165˚ 18' 3.83"
	112420	112+420.0	5309391.58	377722.788	165˚ 31' 48.89"
	112440	112+440.0	5309372.21	377727.747	165˚ 45' 33.95"
	112460	112+460.0	5309352.81	377732.628	165˚ 59' 19.01"
	112480	112+480.0	5309333.4	377737.432	166˚ 13' 4.07"
	112500	112+500.0	5309313.96	377742.157	166˚ 26' 49.13"
	112520	112+520.0	5309294.51	377746.805	166˚ 40' 34.19"
	112540	112+540.0	5309275.04	377751.376	166˚ 54' 19.24"
	112560	112+560.0	5309255.55	377755.868	167˚ 8' 4.30"
	112580	112+580.0	5309236.04	377760.282	167˚ 21' 49.36"
	112600	112+600.0	5309216.52	377764.618	167˚ 35' 34.42"
	112620	112+620.0	5309196.98	377768.876	167˚ 49' 19.48"
	112640	112+640.0	5309177.42	377773.056	168˚ 3' 4.54"
	112660	112+660.0	5309157.84	377777.158	168˚ 16' 49.60"
EC	112661.1262	112+661.12620	5309156.74	377777.386	168˚ 17' 36.06"

IP77 (Өнцөг)

Ангилал		Эргэлтийн муруй	I P координат	X	5305182.014
				Y	378600.994
Дирекцион	1	168˚ 17' 36.06"	Тэнхлэгийн гол цэгийн координат	X	5305952.285
	2	124˚ 53' 56.44"		Y	379769.0008
I A	43˚ 23' 39.62"	R	1300	D T	4513.20156
T L	517.25842	S L	99.12697	C L	984.58629
S D	3541.90262	SPX	5305236.59	SPY	378683.7463

Байршил	Байршил	X координат	Y координат

В С	116203.0288	5305688.513	378496.042
Е С	117187.6151	5304886.074	379025.23

Ангилал	Байршил	ПК	Хкоординат	Үкоординат	Дирекцион
	112680	112+680.0	5309138.26	377781.216	168˚ 17' 36.06"
	112700	112+700.0	5309118.68	377785.274	
	112720	112+720.0	5309099.09	377789.332	
	112740	112+740.0	5309079.51	377793.39	
	112760	112+760.0	5309059.92	377797.448	
	112780	112+780.0	5309040.34	377801.506	
	112800	112+800.0	5309020.76	377805.564	
	112820	112+820.0	5309001.17	377809.622	
	112840	112+840.0	5308981.59	377813.68	
	112860	112+860.0	5308962	377817.738	
	112880	112+880.0	5308942.42	377821.796	
	112900	112+900.0	5308922.84	377825.854	
	112920	112+920.0	5308903.25	377829.912	
	112940	112+940.0	5308883.67	377833.97	
	112960	112+960.0	5308864.08	377838.028	
	112980	112+980.0	5308844.5	377842.086	
	113000	113+ 0.0	5308824.92	377846.144	
	113020	113+ 20.0	5308805.33	377850.202	
	113040	113+ 40.0	5308785.75	377854.26	
	113060	113+ 60.0	5308766.16	377858.318	
	113080	113+ 80.0	5308746.58	377862.376	
	113100	113+100.0	5308727	377866.434	
	113120	113+120.0	5308707.41	377870.492	
	113140	113+140.0	5308687.83	377874.55	
	113160	113+160.0	5308668.24	377878.608	
	113180	113+180.0	5308648.66	377882.666	
	113200	113+200.0	5308629.08	377886.724	
	113220	113+220.0	5308609.49	377890.782	
	113240	113+240.0	5308589.91	377894.84	
	113260	113+260.0	5308570.32	377898.898	
	113280	113+280.0	5308550.74	377902.956	
	113300	113+300.0	5308531.16	377907.014	
	113320	113+320.0	5308511.57	377911.072	
	113340	113+340.0	5308491.99	377915.13	

	113360	113+360.0	5308472.41	377919.189	
	113380	113+380.0	5308452.82	377923.247	
	113400	113+400.0	5308433.24	377927.305	
	113420	113+420.0	5308413.65	377931.363	
	113440	113+440.0	5308394.07	377935.421	
	113460	113+460.0	5308374.49	377939.479	
	113480	113+480.0	5308354.9	377943.537	
	113500	113+500.0	5308335.32	377947.595	
	113520	113+520.0	5308315.73	377951.653	
	113540	113+540.0	5308296.15	377955.711	
	113560	113+560.0	5308276.57	377959.769	
	113580	113+580.0	5308256.98	377963.827	
	113600	113+600.0	5308237.4	377967.885	
	113620	113+620.0	5308217.81	377971.943	
	113640	113+640.0	5308198.23	377976.001	
	113660	113+660.0	5308178.65	377980.059	
	113680	113+680.0	5308159.06	377984.117	
	113700	113+700.0	5308139.48	377988.175	
	113720	113+720.0	5308119.89	377992.233	
	113740	113+740.0	5308100.31	377996.291	
	113760	113+760.0	5308080.73	378000.349	
	113780	113+780.0	5308061.14	378004.407	
	113800	113+800.0	5308041.56	378008.465	
	113820	113+820.0	5308021.97	378012.523	
	113840	113+840.0	5308002.39	378016.581	
	113860	113+860.0	5307982.81	378020.639	
	113880	113+880.0	5307963.22	378024.697	
	113900	113+900.0	5307943.64	378028.755	
	113920	113+920.0	5307924.05	378032.813	
	113940	113+940.0	5307904.47	378036.871	
	113960	113+960.0	5307884.89	378040.929	
	113980	113+980.0	5307865.3	378044.987	
	114000	114+ 0.0	5307845.72	378049.045	
	114020	114+ 20.0	5307826.13	378053.103	
	114040	114+ 40.0	5307806.55	378057.161	
	114060	114+ 60.0	5307786.97	378061.219	
	114080	114+ 80.0	5307767.38	378065.277	
	114100	114+100.0	5307747.8	378069.335	
	114120	114+120.0	5307728.21	378073.393	

	114140	114+140.0	5307708.63	378077.451	
	114160	114+160.0	5307689.05	378081.509	
	114180	114+180.0	5307669.46	378085.567	
	114200	114+200.0	5307649.88	378089.625	
	114220	114+220.0	5307630.29	378093.683	
	114240	114+240.0	5307610.71	378097.741	
	114260	114+260.0	5307591.13	378101.799	
	114280	114+280.0	5307571.54	378105.857	
	114300	114+300.0	5307551.96	378109.915	
	114320	114+320.0	5307532.37	378113.973	
	114340	114+340.0	5307512.79	378118.031	
	114360	114+360.0	5307493.21	378122.089	
	114380	114+380.0	5307473.62	378126.147	
	114400	114+400.0	5307454.04	378130.205	
	114420	114+420.0	5307434.45	378134.264	
	114440	114+440.0	5307414.87	378138.322	
	114460	114+460.0	5307395.29	378142.38	
	114480	114+480.0	5307375.7	378146.438	
	114500	114+500.0	5307356.12	378150.496	
	114520	114+520.0	5307336.53	378154.554	
	114540	114+540.0	5307316.95	378158.612	
	114560	114+560.0	5307297.37	378162.67	
	114580	114+580.0	5307277.78	378166.728	
	114600	114+600.0	5307258.2	378170.786	
	114620	114+620.0	5307238.61	378174.844	
	114640	114+640.0	5307219.03	378178.902	
	114660	114+660.0	5307199.45	378182.96	
	114680	114+680.0	5307179.86	378187.018	
	114700	114+700.0	5307160.28	378191.076	
	114720	114+720.0	5307140.69	378195.134	
	114740	114+740.0	5307121.11	378199.192	
	114760	114+760.0	5307101.53	378203.25	
	114780	114+780.0	5307081.94	378207.308	
	114800	114+800.0	5307062.36	378211.366	
	114820	114+820.0	5307042.77	378215.424	
	114840	114+840.0	5307023.19	378219.482	
	114860	114+860.0	5307003.61	378223.54	
	114880	114+880.0	5306984.02	378227.598	
	114900	114+900.0	5306964.44	378231.656	

	114920	114+920.0	5306944.85	378235.714	
	114940	114+940.0	5306925.27	378239.772	
	114960	114+960.0	5306905.69	378243.83	
	114980	114+980.0	5306886.1	378247.888	
	115000	115+ 0.0	5306866.52	378251.946	
	115020	115+ 20.0	5306846.93	378256.004	
	115040	115+ 40.0	5306827.35	378260.062	
	115060	115+ 60.0	5306807.77	378264.12	
	115080	115+ 80.0	5306788.18	378268.178	
	115100	115+100.0	5306768.6	378272.236	
	115120	115+120.0	5306749.01	378276.294	
	115140	115+140.0	5306729.43	378280.352	
	115160	115+160.0	5306709.85	378284.41	
	115180	115+180.0	5306690.26	378288.468	
	115200	115+200.0	5306670.68	378292.526	
	115220	115+220.0	5306651.09	378296.584	
	115240	115+240.0	5306631.51	378300.642	
	115260	115+260.0	5306611.93	378304.7	
	115280	115+280.0	5306592.34	378308.758	
	115300	115+300.0	5306572.76	378312.816	
	115320	115+320.0	5306553.17	378316.874	
	115340	115+340.0	5306533.59	378320.932	
	115360	115+360.0	5306514.01	378324.99	
	115380	115+380.0	5306494.42	378329.048	
	115400	115+400.0	5306474.84	378333.106	
	115420	115+420.0	5306455.25	378337.164	
	115440	115+440.0	5306435.67	378341.222	
	115460	115+460.0	5306416.09	378345.281	
	115480	115+480.0	5306396.5	378349.339	
	115500	115+500.0	5306376.92	378353.397	
	115520	115+520.0	5306357.33	378357.455	
	115540	115+540.0	5306337.75	378361.513	
	115560	115+560.0	5306318.17	378365.571	
	115580	115+580.0	5306298.58	378369.629	
	115600	115+600.0	5306279	378373.687	
	115620	115+620.0	5306259.41	378377.745	
	115640	115+640.0	5306239.83	378381.803	
	115660	115+660.0	5306220.25	378385.861	
	115680	115+680.0	5306200.66	378389.919	

	115700	115+700.0	5306181.08	378393.977	
	115720	115+720.0	5306161.49	378398.035	
	115740	115+740.0	5306141.91	378402.093	
	115760	115+760.0	5306122.33	378406.151	
	115780	115+780.0	5306102.74	378410.209	
	115800	115+800.0	5306083.16	378414.267	
	115820	115+820.0	5306063.57	378418.325	
	115840	115+840.0	5306043.99	378422.383	
	115860	115+860.0	5306024.41	378426.441	
	115880	115+880.0	5306004.82	378430.499	
	115900	115+900.0	5305985.24	378434.557	
	115920	115+920.0	5305965.65	378438.615	
	115940	115+940.0	5305946.07	378442.673	
	115960	115+960.0	5305926.49	378446.731	
	115980	115+980.0	5305906.9	378450.789	
	116000	116+ 0.0	5305887.32	378454.847	
	116020	116+ 20.0	5305867.74	378458.905	
	116040	116+ 40.0	5305848.15	378462.963	
	116060	116+ 60.0	5305828.57	378467.021	
	116080	116+ 80.0	5305808.98	378471.079	
	116100	116+100.0	5305789.4	378475.137	
	116120	116+120.0	5305769.82	378479.195	
	116140	116+140.0	5305750.23	378483.253	
	116160	116+160.0	5305730.65	378487.311	
	116180	116+180.0	5305711.06	378491.369	
	116200	116+200.0	5305691.48	378495.427	
BC	116203.0288	116+203.02882	5305688.51	378496.042	168˚ 17' 36.06"
	116220	116+220.0	5305671.92	378499.594	167˚ 32' 43.32"
	116240	116+240.0	5305652.42	378504.057	166˚ 39' 50.02"
	116260	116+260.0	5305633	378508.82	165˚ 46' 56.71"
	116280	116+280.0	5305613.65	378513.881	164˚ 54' 3.41"
	116300	116+300.0	5305594.38	378519.239	164˚ 1' 10.10"
	116320	116+320.0	5305575.2	378524.893	163˚ 8' 16.80"
	116340	116+340.0	5305556.1	378530.841	162˚ 15' 23.49"
	116360	116+360.0	5305537.1	378537.083	161˚ 22' 30.19"
	116380	116+380.0	5305518.2	378543.616	160˚ 29' 36.89"
	116400	116+400.0	5305499.4	378550.439	159˚ 36' 43.58"
	116420	116+420.0	5305480.71	378557.55	158˚ 43' 50.28"
	116440	116+440.0	5305462.12	378564.948	157˚ 50' 56.97"

	116460	116+460.0	5305443.66	378572.631	156˚ 58' 3.67"
	116480	116+480.0	5305425.31	378580.597	156˚ 5' 10.36"
	116500	116+500.0	5305407.09	378588.845	155˚ 12' 17.06"
	116520	116+520.0	5305389	378597.372	154˚ 19' 23.75"
	116540	116+540.0	5305371.05	378606.176	153˚ 26' 30.45"
	116560	116+560.0	5305353.23	378615.255	152˚ 33' 37.14"
	116580	116+580.0	5305335.55	378624.608	151˚ 40' 43.84"
	116600	116+600.0	5305318.01	378634.231	150˚ 47' 50.53"
	116620	116+620.0	5305300.63	378644.123	149˚ 54' 57.23"
	116640	116+640.0	5305283.4	378654.281	149˚ 2' 3.92"
	116660	116+660.0	5305266.33	378664.703	148˚ 9' 10.62"
	116680	116+680.0	5305249.43	378675.387	147˚ 16' 17.31"
	116700	116+700.0	5305232.69	378686.329	146˚ 23' 24.01"
	116720	116+720.0	5305216.12	378697.527	145˚ 30' 30.70"
	116740	116+740.0	5305199.72	378708.979	144˚ 37' 37.40"
	116760	116+760.0	5305183.5	378720.682	143˚ 44' 44.10"
	116780	116+780.0	5305167.46	378732.633	142˚ 51' 50.79"
	116800	116+800.0	5305151.61	378744.829	141˚ 58' 57.49"
	116820	116+820.0	5305135.95	378757.268	141˚ 6' 4.18"
	116840	116+840.0	5305120.49	378769.946	140˚ 13' 10.88"
	116860	116+860.0	5305105.21	378782.861	139˚ 20' 17.57"
	116880	116+880.0	5305090.14	378796.009	138˚ 27' 24.27"
	116900	116+900.0	5305075.28	378809.387	137˚ 34' 30.96"
	116920	116+920.0	5305060.62	378822.993	136˚ 41' 37.66"
	116940	116+940.0	5305046.17	378836.822	135˚ 48' 44.35"
	116960	116+960.0	5305031.94	378850.872	134˚ 55' 51.05"
	116980	116+980.0	5305017.92	378865.139	134˚ 2' 57.74"
	117000	117+ 0.0	5305004.13	378879.621	133˚ 10' 4.44"
	117020	117+ 20.0	5304990.56	378894.312	132˚ 17' 11.13"
	117040	117+ 40.0	5304977.21	378909.211	131˚ 24' 17.83"
	117060	117+ 60.0	5304964.1	378924.313	130˚ 31' 24.52"
	117080	117+ 80.0	5304951.23	378939.615	129˚ 38' 31.22"
	117100	117+100.0	5304938.58	378955.114	128˚ 45' 37.92"
	117120	117+120.0	5304926.18	378970.805	127˚ 52' 44.61"
	117140	117+140.0	5304914.03	378986.685	126˚ 59' 51.31"
	117160	117+160.0	5304902.11	379002.75	126˚ 6' 58.00"
	117180	117+180.0	5304890.45	379018.997	125˚ 14' 4.70"
EC	117187.6151	117+187.61511	5304886.07	379025.23	124˚ 53' 56.44"

IP78 (Өнцөг)					
Ангилал		Эргэлтийн муруй	I P координат	X	5304517.834
				Y	379553.1093
Дирекцион	1	124˚ 53' 56.44"	Тэнхлэгийн гол цэгийн координат	X	5304285.819
	2	170˚ 41' 27.40"		Y	379184.7476
A 1	200	A 2	200	I A	45˚ 47' 30.96"
L 1	100	L 2	100	R	400
X 1	99.84386	X 2	99.84386	D T	1160.88721
Y 1	4.16202	Y 2	4.16202	S D	424.2817
T 1	0.125	T 2	0.125	SPX	5304498.999
Z 1	0	Z 2	0	SPY	379523.2062
DR1	1.04109	DR2	1.04109	L c	219.688
XM1	49.97397	XM2	49.97397	W	169.37312
D 1	219.34708	D 2	219.34708		

Байршил	Байршил	X координат	Y координат
BTC	117611.8968	5304643.329	379373.209
B C	117711.8968	5304582.792	379452.716
E C	117931.5848	5304399.231	379568.333
ETC	118031.5848	5304301.376	379588.591

Ангилал	Байршил	ПК	Хкоординат	Үкоординат	Дирекцион
	117200	117+200.0	5304878.99	379035.387	124˚ 53' 56.44"
	117220	117+220.0	5304867.55	379051.79	
	117240	117+240.0	5304856.1	379068.194	
	117260	117+260.0	5304844.66	379084.597	
	117280	117+280.0	5304833.22	379101	
	117300	117+300.0	5304821.78	379117.403	
	117320	117+320.0	5304810.33	379133.807	
	117340	117+340.0	5304798.89	379150.21	
	117360	117+360.0	5304787.45	379166.613	
	117380	117+380.0	5304776	379183.016	
	117400	117+400.0	5304764.56	379199.42	
	117420	117+420.0	5304753.12	379215.823	
	117440	117+440.0	5304741.68	379232.226	
	117460	117+460.0	5304730.23	379248.629	
	117480	117+480.0	5304718.79	379265.032	

	117500	117+500.0	5304707.35	379281.436	
	117520	117+520.0	5304695.91	379297.839	
	117540	117+540.0	5304684.46	379314.242	
	117560	117+560.0	5304673.02	379330.645	
	117580	117+580.0	5304661.58	379347.049	
	117600	117+600.0	5304650.14	379363.452	
BTC	117611.8968	117+611.89681	5304643.33	379373.209	124˚ 53' 56.44"
	117620	117+620.0	5304638.69	379379.854	124˚ 56' 45.74"
	117640	117+640.0	5304627.17	379396.205	125˚ 27' 52.77"
	117660	117+660.0	5304615.43	379412.393	126˚ 33' 22.44"
	117680	117+680.0	5304603.3	379428.293	128˚ 13' 14.76"
	117700	117+700.0	5304590.63	379443.771	130˚ 27' 29.73"
BC	117711.8968	117+711.89681	5304582.79	379452.716	132˚ 3' 39.54"
	117720	117+720.0	5304577.3	379458.677	133˚ 13' 18.05"
	117740	117+740.0	5304563.25	379472.903	136˚ 5' 11.29"
	117760	117+760.0	5304548.5	379486.408	138˚ 57' 4.54"
	117780	117+780.0	5304533.09	379499.16	141˚ 48' 57.78"
	117800	117+800.0	5304517.07	379511.125	144˚ 40' 51.02"
	117820	117+820.0	5304500.47	379522.275	147˚ 32' 44.26"
	117840	117+840.0	5304483.33	379532.581	150˚ 24' 37.50"
	117860	117+860.0	5304465.7	379542.018	153˚ 16' 30.74"
	117880	117+880.0	5304447.62	379550.562	156˚ 8' 23.98"
	117900	117+900.0	5304429.14	379558.192	159˚ 0' 17.22"
	117920	117+920.0	5304410.29	379564.888	161˚ 52' 10.46"
EC	117931.5848	117+931.58480	5304399.23	379568.333	163˚ 31' 44.30"
	117940	117+940.0	5304391.14	379570.636	164˚ 41' 1.11"
	117960	117+960.0	5304371.74	379575.508	167˚ 1' 15.15"
	117980	117+980.0	5304352.18	379579.683	168˚ 47' 6.54"
	118000	118+ 0.0	5304332.52	379583.352	169˚ 58' 35.28"
	118020	118+ 20.0	5304312.81	379586.71	170˚ 35' 41.37"
ETC	118031.5848	118+ 31.58480	5304301.38	379588.591	170˚ 41' 27.40"

IP79 (Өнцөг)

Ангилал		Эргэлтийн муруй	I P координат	X	5303262.853
				Y	379758.8239
Дирекцион	1	170˚ 41' 27.40"	Тэнхлэгийн гол цэгийн координат	X	5303405.656
	2	142˚ 43' 52.69"		Y	380090.5852
A 1	150	A 2	150	I A	27˚ 57' 34.72"

L 1	64.28571	L 2	64.28571	R	350
X 1	64.23152	X 2	64.23152	D T	1271.72903
Y 1	1.96674	Y 2	1.96674	S D	932.9918
T 1	0.09184	T 2	0.09184	SPX	5303267.277
Z 1	0	Z 2	0	SPY	379769.1021
DR1	0.49183	DR2	0.49183	L c	106.51003
XM1	32.13382	XM2	32.13382	W	87.25633
D 1	119.39015	D 2	119.39015		

Байршил	Байршил	X координат	Y координат
BTC	118964.5766	5303380.671	379739.511
B C	119028.8623	5303317.604	379751.842
E C	119135.3723	5303220.149	379793.791
ETC	119199.6581	5303167.842	379831.121

Ангилал	Байршил	ПК	Хкоординат	Үкоординат	Дирекцион
	118040	118+ 40.0	5304293.07	379589.952	170˚ 41' 27.40"
	118060	118+ 60.0	5304273.33	379593.187	
	118080	118+ 80.0	5304253.6	379596.422	
	118100	118+100.0	5304233.86	379599.658	
	118120	118+120.0	5304214.12	379602.893	
	118140	118+140.0	5304194.39	379606.128	
	118160	118+160.0	5304174.65	379609.363	
	118180	118+180.0	5304154.91	379612.598	
	118200	118+200.0	5304135.18	379615.834	
	118220	118+220.0	5304115.44	379619.069	
	118240	118+240.0	5304095.71	379622.304	
	118260	118+260.0	5304075.97	379625.539	
	118280	118+280.0	5304056.23	379628.774	
	118300	118+300.0	5304036.5	379632.01	
	118320	118+320.0	5304016.76	379635.245	
	118340	118+340.0	5303997.02	379638.48	
	118360	118+360.0	5303977.29	379641.715	
	118380	118+380.0	5303957.55	379644.95	
	118400	118+400.0	5303937.81	379648.186	
	118420	118+420.0	5303918.08	379651.421	
	118440	118+440.0	5303898.34	379654.656	
	118460	118+460.0	5303878.6	379657.891	

	118480	118+480.0	5303858.87	379661.126	
	118500	118+500.0	5303839.13	379664.362	
	118520	118+520.0	5303819.39	379667.597	
	118540	118+540.0	5303799.66	379670.832	
	118560	118+560.0	5303779.92	379674.067	
	118580	118+580.0	5303760.18	379677.302	
	118600	118+600.0	5303740.45	379680.538	
	118620	118+620.0	5303720.71	379683.773	
	118640	118+640.0	5303700.97	379687.008	
	118660	118+660.0	5303681.24	379690.243	
	118680	118+680.0	5303661.5	379693.478	
	118700	118+700.0	5303641.76	379696.713	
	118720	118+720.0	5303622.03	379699.949	
	118740	118+740.0	5303602.29	379703.184	
	118760	118+760.0	5303582.55	379706.419	
	118780	118+780.0	5303562.82	379709.654	
	118800	118+800.0	5303543.08	379712.889	
	118820	118+820.0	5303523.34	379716.125	
	118840	118+840.0	5303503.61	379719.36	
	118860	118+860.0	5303483.87	379722.595	
	118880	118+880.0	5303464.13	379725.83	
	118900	118+900.0	5303444.4	379729.065	
	118920	118+920.0	5303424.66	379732.301	
	118940	118+940.0	5303404.92	379735.536	
	118960	118+960.0	5303385.19	379738.771	
BTC	118964.5766	118+964.57660	5303380.67	379739.511	170˚ 41' 27.40"
	118980	118+980.0	5303365.46	379742.033	170˚ 23' 17.03"
	119000	119+ 0.0	5303345.77	379745.566	169˚ 5' 35.74"
	119020	119+ 20.0	5303326.21	379749.717	166˚ 46' 47.52"
BC	119028.8623	119+ 28.86231	5303317.6	379751.842	165˚ 25' 44.71"
	119040	119+ 40.0	5303306.87	379754.815	163˚ 36' 20.96"
	119060	119+ 60.0	5303287.86	379761.005	160˚ 19' 54.40"
	119080	119+ 80.0	5303269.22	379768.271	157˚ 3' 27.84"
	119100	119+100.0	5303251.04	379776.589	153˚ 47' 1.28"
	119120	119+120.0	5303233.36	379785.932	150˚ 30' 34.72"
EC	119135.3723	119+135.37234	5303220.15	379793.791	147˚ 59' 35.37"
	119140	119+140.0	5303216.24	379796.269	147˚ 15' 46.32"
	119160	119+160.0	5303199.68	379807.477	144˚ 44' 1.69"
	119180	119+180.0	5303183.52	379819.262	143˚ 13' 23.99"

ETC	119199.6581	119+199.65805	5303167.84	379831.121	142˚ 43' 52.69"
IP80 (Өнцөг)					
Ангилал		Эргэлтийн муруй	I P координат	X	5301305.022
				Y	381248.6021
Дирекцион	1	142˚ 43' 52.69"	Тэнхлэгийн гол цэгийн координат	X	5300718.444
	2	185˚ 34' 48.90"		Y	379181.7685
I A	42˚ 50' 56.22"	R	2000	D T	2460.19162
T L	784.77713	S L	148.45878	C L	1495.71049
S D	1556.02434	SPX	5301264.49	SPY	381105.7836

Байршил	Байршил	X координат	Y координат
B C	120755.6824	5301929.551	380773.377
E C	122251.3929	5300523.964	381172.29

Ангилал	Байршил	ПК	Хкоординат	Үкоординат	Дирекцион
	119200	119+200.0	5303167.57	379831.328	142˚ 43' 52.69"
	119220	119+220.0	5303151.65	379843.439	
	119240	119+240.0	5303135.74	379855.55	
	119260	119+260.0	5303119.82	379867.661	
	119280	119+280.0	5303103.91	379879.772	
	119300	119+300.0	5303087.99	379891.883	
	119320	119+320.0	5303072.07	379903.995	
	119340	119+340.0	5303056.16	379916.106	
	119360	119+360.0	5303040.24	379928.217	
	119380	119+380.0	5303024.33	379940.328	
	119400	119+400.0	5303008.41	379952.439	
	119420	119+420.0	5302992.49	379964.55	
	119440	119+440.0	5302976.58	379976.661	
	119460	119+460.0	5302960.66	379988.772	
	119480	119+480.0	5302944.74	380000.883	
	119500	119+500.0	5302928.83	380012.994	
	119520	119+520.0	5302912.91	380025.105	
	119540	119+540.0	5302897	380037.216	
	119560	119+560.0	5302881.08	380049.327	
	119580	119+580.0	5302865.16	380061.439	
	119600	119+600.0	5302849.25	380073.55	

	119620	119+620.0	5302833.33	380085.661	
	119640	119+640.0	5302817.42	380097.772	
	119660	119+660.0	5302801.5	380109.883	
	119680	119+680.0	5302785.58	380121.994	
	119700	119+700.0	5302769.67	380134.105	
	119720	119+720.0	5302753.75	380146.216	
	119740	119+740.0	5302737.84	380158.327	
	119760	119+760.0	5302721.92	380170.438	
	119780	119+780.0	5302706	380182.549	
	119800	119+800.0	5302690.09	380194.66	
	119820	119+820.0	5302674.17	380206.771	
	119840	119+840.0	5302658.26	380218.882	
	119860	119+860.0	5302642.34	380230.994	
	119880	119+880.0	5302626.42	380243.105	
	119900	119+900.0	5302610.51	380255.216	
	119920	119+920.0	5302594.59	380267.327	
	119940	119+940.0	5302578.67	380279.438	
	119960	119+960.0	5302562.76	380291.549	
	119980	119+980.0	5302546.84	380303.66	
	120000	120+ 0.0	5302530.93	380315.771	
	120020	120+ 20.0	5302515.01	380327.882	
	120040	120+ 40.0	5302499.09	380339.993	
	120060	120+ 60.0	5302483.18	380352.104	
	120080	120+ 80.0	5302467.26	380364.215	
	120100	120+100.0	5302451.35	380376.326	
	120120	120+120.0	5302435.43	380388.438	
	120140	120+140.0	5302419.51	380400.549	
	120160	120+160.0	5302403.6	380412.66	
	120180	120+180.0	5302387.68	380424.771	
	120200	120+200.0	5302371.77	380436.882	
	120220	120+220.0	5302355.85	380448.993	
	120240	120+240.0	5302339.93	380461.104	
	120260	120+260.0	5302324.02	380473.215	
	120280	120+280.0	5302308.1	380485.326	
	120300	120+300.0	5302292.19	380497.437	
	120320	120+320.0	5302276.27	380509.548	
	120340	120+340.0	5302260.35	380521.659	
	120360	120+360.0	5302244.44	380533.77	
	120380	120+380.0	5302228.52	380545.882	

	120400	120+400.0	5302212.6	380557.993	
	120420	120+420.0	5302196.69	380570.104	
	120440	120+440.0	5302180.77	380582.215	
	120460	120+460.0	5302164.86	380594.326	
	120480	120+480.0	5302148.94	380606.437	
	120500	120+500.0	5302133.02	380618.548	
	120520	120+520.0	5302117.11	380630.659	
	120540	120+540.0	5302101.19	380642.77	
	120560	120+560.0	5302085.28	380654.881	
	120580	120+580.0	5302069.36	380666.992	
	120600	120+600.0	5302053.44	380679.103	
	120620	120+620.0	5302037.53	380691.214	
	120640	120+640.0	5302021.61	380703.325	
	120660	120+660.0	5302005.7	380715.437	
	120680	120+680.0	5301989.78	380727.548	
	120700	120+700.0	5301973.86	380739.659	
	120720	120+720.0	5301957.95	380751.77	
	120740	120+740.0	5301942.03	380763.881	
BC	120755.6824	120+755.68239	5301929.55	380773.377	142˚ 43' 52.69"
	120760	120+760.0	5301926.11	380775.988	142˚ 51' 17.97"
	120780	120+780.0	5301910.11	380787.985	143˚ 25' 40.62"
	120800	120+800.0	5301893.99	380799.821	144˚ 0' 3.27"
	120820	120+820.0	5301877.75	380811.495	144˚ 34' 25.91"
	120840	120+840.0	5301861.39	380823.007	145˚ 8' 48.56"
	120860	120+860.0	5301844.93	380834.354	145˚ 43' 11.21"
	120880	120+880.0	5301828.34	380845.536	146˚ 17' 33.86"
	120900	120+900.0	5301811.65	380856.552	146˚ 51' 56.51"
	120920	120+920.0	5301794.85	380867.4	147˚ 26' 19.15"
	120940	120+940.0	5301777.94	380878.079	148˚ 0' 41.80"
	120960	120+960.0	5301760.92	380888.589	148˚ 35' 4.45"
	120980	120+980.0	5301743.8	380898.929	149˚ 9' 27.10"
	121000	121+ 0.0	5301726.58	380909.096	149˚ 43' 49.75"
	121020	121+ 20.0	5301709.26	380919.091	150˚ 18' 12.40"
	121040	121+ 40.0	5301691.83	380928.912	150˚ 52' 35.04"
	121060	121+ 60.0	5301674.31	380938.559	151˚ 26' 57.69"
	121080	121+ 80.0	5301656.7	380948.029	152˚ 1' 20.34"
	121100	121+100.0	5301638.99	380957.323	152˚ 35' 42.99"
	121120	121+120.0	5301621.19	380966.44	153˚ 10' 5.64"
	121140	121+140.0	5301603.3	380975.378	153˚ 44' 28.28"

	121160	121+160.0	5301585.32	380984.137	154˚ 18' 50.93"
	121180	121+180.0	5301567.25	380992.715	154˚ 53' 13.58"
	121200	121+200.0	5301549.1	381001.113	155˚ 27' 36.23"
	121220	121+220.0	5301530.86	381009.328	156˚ 1' 58.88"
	121240	121+240.0	5301512.55	381017.361	156˚ 36' 21.52"
	121260	121+260.0	5301494.15	381025.21	157˚ 10' 44.17"
	121280	121+280.0	5301475.68	381032.875	157˚ 45' 6.82"
	121300	121+300.0	5301457.13	381040.354	158˚ 19' 29.47"
	121320	121+320.0	5301438.51	381047.648	158˚ 53' 52.12"
	121340	121+340.0	5301419.81	381054.755	159˚ 28' 14.76"
	121360	121+360.0	5301401.05	381061.675	160˚ 2' 37.41"
	121380	121+380.0	5301382.22	381068.407	160˚ 37' 0.06"
	121400	121+400.0	5301363.32	381074.95	161˚ 11' 22.71"
	121420	121+420.0	5301344.35	381081.304	161˚ 45' 45.36"
	121440	121+440.0	5301325.33	381087.468	162˚ 20' 8.00"
	121460	121+460.0	5301306.24	381093.442	162˚ 54' 30.65"
	121480	121+480.0	5301287.09	381099.224	163˚ 28' 53.30"
	121500	121+500.0	5301267.89	381104.815	164˚ 3' 15.95"
	121520	121+520.0	5301248.63	381110.213	164˚ 37' 38.60"
	121540	121+540.0	5301229.32	381115.418	165˚ 12' 1.24"
	121560	121+560.0	5301209.96	381120.43	165˚ 46' 23.89"
	121580	121+580.0	5301190.55	381125.249	166˚ 20' 46.54"
	121600	121+600.0	5301171.09	381129.872	166˚ 55' 9.19"
	121620	121+620.0	5301151.59	381134.301	167˚ 29' 31.84"
	121640	121+640.0	5301132.04	381138.535	168˚ 3' 54.48"
	121660	121+660.0	5301112.45	381142.573	168˚ 38' 17.13"
	121680	121+680.0	5301092.83	381146.415	169˚ 12' 39.78"
	121700	121+700.0	5301073.16	381150.061	169˚ 47' 2.43"
	121720	121+720.0	5301053.46	381153.51	170˚ 21' 25.08"
	121740	121+740.0	5301033.73	381156.761	170˚ 55' 47.73"
	121760	121+760.0	5301013.96	381159.815	171˚ 30' 10.37"
	121780	121+780.0	5300994.17	381162.671	172˚ 4' 33.02"
	121800	121+800.0	5300974.35	381165.33	172˚ 38' 55.67"
	121820	121+820.0	5300954.5	381167.789	173˚ 13' 18.32"
	121840	121+840.0	5300934.63	381170.051	173˚ 47' 40.97"
	121860	121+860.0	5300914.73	381172.113	174˚ 22' 3.61"
	121880	121+880.0	5300894.82	381173.976	174˚ 56' 26.26"
	121900	121+900.0	5300874.89	381175.64	175˚ 30' 48.91"
	121920	121+920.0	5300854.94	381177.105	176˚ 5' 11.56"

	121940	121+940.0	5300834.98	381178.37	176˚ 39' 34.21"
	121960	121+960.0	5300815.01	381179.436	177˚ 13' 56.85"
	121980	121+980.0	5300795.03	381180.302	177˚ 48' 19.50"
	122000	122+ 0.0	5300775.04	381180.968	178˚ 22' 42.15"
	122020	122+ 20.0	5300755.05	381181.434	178˚ 57' 4.80"
	122040	122+ 40.0	5300735.05	381181.7	179˚ 31' 27.45"
	122060	122+ 60.0	5300715.05	381181.766	180˚ 5' 50.09"
	122080	122+ 80.0	5300695.05	381181.632	180˚ 40' 12.74"
	122100	122+100.0	5300675.05	381181.298	181˚ 14' 35.39"
	122120	122+120.0	5300655.06	381180.764	181˚ 48' 58.04"
	122140	122+140.0	5300635.07	381180.03	182˚ 23' 20.69"
	122160	122+160.0	5300615.09	381179.097	182˚ 57' 43.33"
	122180	122+180.0	5300595.13	381177.963	183˚ 32' 5.98"
	122200	122+200.0	5300575.17	381176.63	184˚ 6' 28.63"
	122220	122+220.0	5300555.23	381175.098	184˚ 40' 51.28"
	122240	122+240.0	5300535.31	381173.366	185˚ 15' 13.93"
EC	122251.3929	122+251.39288	5300523.96	381172.29	185˚ 34' 48.90"

IP81 (Өнцөг)

Ангилал		Эргэлтийн муруй	I P координат	X	5299215.212
				Y	381044.4217
Дирекцион	1	185˚ 34' 48.90"	Тэнхлэгийн гол цэгийн координат	X	5299983.393
	2	201˚ 54' 44.15"		Y	377904.2381

I A	16˚ 19' 55.25"	R	3200	D T	2099.76042
T L	459.18926	S L	32.77818	C L	912.15174
S D	855.79404	SPX	5299223	SPY	381012.5824

Байршил	Байршил	X координат	Y координат
B C	123107.1869	5299672.225	381089.073
E C	124019.3387	5298789.197	380873.059

Ангилал	Байршил	ПК	Хкоординат	Үкоординат	Дирекцион
	122260	122+260.0	5300515.4	381171.454	185˚ 34' 48.90"
	122280	122+280.0	5300495.49	381169.509	
	122300	122+300.0	5300475.59	381167.564	
	122320	122+320.0	5300455.68	381165.619	
	122340	122+340.0	5300435.78	381163.674	

	122360	122+360.0	5300415.87	381161.73	
	122380	122+380.0	5300395.97	381159.785	
	122400	122+400.0	5300376.06	381157.84	
	122420	122+420.0	5300356.16	381155.895	
	122440	122+440.0	5300336.25	381153.95	
	122460	122+460.0	5300316.35	381152.006	
	122480	122+480.0	5300296.44	381150.061	
	122500	122+500.0	5300276.53	381148.116	
	122520	122+520.0	5300256.63	381146.171	
	122540	122+540.0	5300236.72	381144.226	
	122560	122+560.0	5300216.82	381142.282	
	122580	122+580.0	5300196.91	381140.337	
	122600	122+600.0	5300177.01	381138.392	
	122620	122+620.0	5300157.1	381136.447	
	122640	122+640.0	5300137.2	381134.502	
	122660	122+660.0	5300117.29	381132.558	
	122680	122+680.0	5300097.39	381130.613	
	122700	122+700.0	5300077.48	381128.668	
	122720	122+720.0	5300057.58	381126.723	
	122740	122+740.0	5300037.67	381124.778	
	122760	122+760.0	5300017.77	381122.834	
	122780	122+780.0	5299997.86	381120.889	
	122800	122+800.0	5299977.96	381118.944	
	122820	122+820.0	5299958.05	381116.999	
	122840	122+840.0	5299938.15	381115.054	
	122860	122+860.0	5299918.24	381113.11	
	122880	122+880.0	5299898.34	381111.165	
	122900	122+900.0	5299878.43	381109.22	
	122920	122+920.0	5299858.53	381107.275	
	122940	122+940.0	5299838.62	381105.33	
	122960	122+960.0	5299818.71	381103.386	
	122980	122+980.0	5299798.81	381101.441	
	123000	123+ 0.0	5299778.9	381099.496	
	123020	123+ 20.0	5299759	381097.551	
	123040	123+ 40.0	5299739.09	381095.606	
	123060	123+ 60.0	5299719.19	381093.662	
	123080	123+ 80.0	5299699.28	381091.717	
	123100	123+100.0	5299679.38	381089.772	
BC	123107.1869	123+107.18692	5299672.23	381089.073	185˚ 34' 48.90"

	123120	123+120.0	5299659.48	381087.802	185˚ 48' 34.80"
	123140	123+140.0	5299639.58	381085.715	186˚ 10' 3.96"
	123160	123+160.0	5299619.71	381083.504	186˚ 31' 33.11"
	123180	123+180.0	5299599.84	381081.169	186˚ 53' 2.27"
	123200	123+200.0	5299580	381078.71	187˚ 14' 31.42"
	123220	123+220.0	5299560.16	381076.127	187˚ 36' 0.58"
	123240	123+240.0	5299540.35	381073.42	187˚ 57' 29.73"
	123260	123+260.0	5299520.55	381070.589	188˚ 18' 58.89"
	123280	123+280.0	5299500.77	381067.634	188˚ 40' 28.04"
	123300	123+300.0	5299481.01	381064.556	189˚ 1' 57.20"
	123320	123+320.0	5299461.26	381061.354	189˚ 23' 26.35"
	123340	123+340.0	5299441.54	381058.029	189˚ 44' 55.51"
	123360	123+360.0	5299421.84	381054.581	190˚ 6' 24.66"
	123380	123+380.0	5299402.16	381051.01	190˚ 27' 53.82"
	123400	123+400.0	5299382.51	381047.316	190˚ 49' 22.98"
	123420	123+420.0	5299362.88	381043.499	191˚ 10' 52.13"
	123440	123+440.0	5299343.27	381039.559	191˚ 32' 21.29"
	123460	123+460.0	5299323.68	381035.497	191˚ 53' 50.44"
	123480	123+480.0	5299304.13	381031.313	192˚ 15' 19.60"
	123500	123+500.0	5299284.6	381027.007	192˚ 36' 48.75"
	123520	123+520.0	5299265.09	381022.578	192˚ 58' 17.91"
	123540	123+540.0	5299245.62	381018.028	193˚ 19' 47.06"
	123560	123+560.0	5299226.17	381013.356	193˚ 41' 16.22"
	123580	123+580.0	5299206.75	381008.563	194˚ 2' 45.37"
	123600	123+600.0	5299187.37	381003.648	194˚ 24' 14.53"
	123620	123+620.0	5299168.01	380998.612	194˚ 45' 43.68"
	123640	123+640.0	5299148.69	380993.456	195˚ 7' 12.84"
	123660	123+660.0	5299129.4	380988.179	195˚ 28' 41.99"
	123680	123+680.0	5299110.14	380982.781	195˚ 50' 11.15"
	123700	123+700.0	5299090.91	380977.263	196˚ 11' 40.30"
	123720	123+720.0	5299071.73	380971.625	196˚ 33' 9.46"
	123740	123+740.0	5299052.57	380965.867	196˚ 54' 38.61"
	123760	123+760.0	5299033.46	380959.99	197˚ 16' 7.77"
	123780	123+780.0	5299014.38	380953.993	197˚ 37' 36.92"
	123800	123+800.0	5298995.33	380947.877	197˚ 59' 6.08"
	123820	123+820.0	5298976.33	380941.643	198˚ 20' 35.23"
	123840	123+840.0	5298957.37	380935.289	198˚ 42' 4.39"
	123860	123+860.0	5298938.44	380928.817	199˚ 3' 33.54"
	123880	123+880.0	5298919.56	380922.227	199˚ 25' 2.70"

	123900	123+900.0	5298900.72	380915.52	199˚ 46' 31.85"
	123920	123+920.0	5298881.92	380908.694	200˚ 8' 1.01"
	123940	123+940.0	5298863.16	380901.751	200˚ 29' 30.16"
	123960	123+960.0	5298844.45	380894.691	200˚ 50' 59.32"
	123980	123+980.0	5298825.78	380887.514	201˚ 12' 28.47"
	124000	124+ 0.0	5298807.16	380880.221	201˚ 33' 57.63"
EC	124019.3387	124+ 19.33866	5298789.2	380873.059	201˚ 54' 44.15"

IP82 (Өнцөг)

Ангилал		Эргэлтийн муруй	I P координат	X	5297465.326
				Y	380340.5367
Дирекцион	1	201˚ 54' 44.15"	Тэнхлэгийн гол цэгийн координат	X	5297695.276
	2	142˚ 45' 49.91"		Y	382049.837

I A	59˚ 8' 54.24"	R	1500	D T	1886.14877
T L	851.22543	S L	224.69845	C L	1548.50152
S D	575.73408	SPX	5297495.28	SPY	380563.229

Байршил	Байршил	X координат	Y координат
B C	124595.0727	5298255.056	380658.202
E C	126143.5743	5296787.624	380855.614

Ангилал	Байршил	ПК	Хкоординат	Үкоординат	Дирекцион
	124020	124+ 20.0	5298788.58	380872.812	201˚ 54' 44.15"
	124040	124+ 40.0	5298770.03	380865.348	
	124060	124+ 60.0	5298751.47	380857.884	
	124080	124+ 80.0	5298732.92	380850.421	
	124100	124+100.0	5298714.36	380842.957	
	124120	124+120.0	5298695.81	380835.493	
	124140	124+140.0	5298677.25	380828.029	
	124160	124+160.0	5298658.7	380820.566	
	124180	124+180.0	5298640.14	380813.102	
	124200	124+200.0	5298621.59	380805.638	
	124220	124+220.0	5298603.03	380798.174	
	124240	124+240.0	5298584.48	380790.711	
	124260	124+260.0	5298565.92	380783.247	
	124280	124+280.0	5298547.37	380775.783	

	124300	124+300.0	5298528.81	380768.32	
	124320	124+320.0	5298510.26	380760.856	
	124340	124+340.0	5298491.7	380753.392	
	124360	124+360.0	5298473.15	380745.928	
	124380	124+380.0	5298454.59	380738.465	
	124400	124+400.0	5298436.04	380731.001	
	124420	124+420.0	5298417.48	380723.537	
	124440	124+440.0	5298398.93	380716.073	
	124460	124+460.0	5298380.37	380708.61	
	124480	124+480.0	5298361.82	380701.146	
	124500	124+500.0	5298343.26	380693.682	
	124520	124+520.0	5298324.7	380686.219	
	124540	124+540.0	5298306.15	380678.755	
	124560	124+560.0	5298287.59	380671.291	
	124580	124+580.0	5298269.04	380663.827	
BC	124595.0727	124+595.07274	5298255.06	380658.202	201˚ 54' 44.15"
	124600	124+600.0	5298250.48	380656.371	201˚ 43' 26.61"
	124620	124+620.0	5298231.85	380649.092	200˚ 57' 36.41"
	124640	124+640.0	5298213.13	380642.063	200˚ 11' 46.21"
	124660	124+660.0	5298194.31	380635.283	199˚ 25' 56.01"
	124680	124+680.0	5298175.41	380628.756	198˚ 40' 5.82"
	124700	124+700.0	5298156.42	380622.48	197˚ 54' 15.62"
	124720	124+720.0	5298137.35	380616.459	197˚ 8' 25.42"
	124740	124+740.0	5298118.2	380610.692	196˚ 22' 35.22"
	124760	124+760.0	5298098.97	380605.181	195˚ 36' 45.03"
	124780	124+780.0	5298079.67	380599.927	194˚ 50' 54.83"
	124800	124+800.0	5298060.31	380594.931	194˚ 5' 4.63"
	124820	124+820.0	5298040.88	380590.193	193˚ 19' 14.43"
	124840	124+840.0	5298021.39	380585.715	192˚ 33' 24.24"
	124860	124+860.0	5298001.84	380581.497	191˚ 47' 34.04"
	124880	124+880.0	5297982.23	380577.541	191˚ 1' 43.84"
	124900	124+900.0	5297962.58	380573.845	190˚ 15' 53.64"
	124920	124+920.0	5297942.87	380570.413	189˚ 30' 3.45"
	124940	124+940.0	5297923.13	380567.243	188˚ 44' 13.25"
	124960	124+960.0	5297903.34	380564.337	187˚ 58' 23.05"
	124980	124+980.0	5297883.51	380561.695	187˚ 12' 32.85"
	125000	125+ 0.0	5297863.65	380559.317	186˚ 26' 42.66"
	125020	125+ 20.0	5297843.77	380557.205	185˚ 40' 52.46"
	125040	125+ 40.0	5297823.85	380555.358	184˚ 55' 2.26"

	125060	125+ 60.0	5297803.92	380553.776	184˚ 9' 12.06"
	125080	125+ 80.0	5297783.96	380552.461	183˚ 23' 21.87"
	125100	125+100.0	5297763.99	380551.412	182˚ 37' 31.67"
	125120	125+120.0	5297744	380550.629	181˚ 51' 41.47"
	125140	125+140.0	5297724.01	380550.112	181˚ 5' 51.28"
	125160	125+160.0	5297704.01	380549.862	180˚ 20' 1.08"
	125180	125+180.0	5297684.01	380549.879	179˚ 34' 10.88"
	125200	125+200.0	5297664.01	380550.163	178˚ 48' 20.68"
	125220	125+220.0	5297644.02	380550.713	178˚ 2' 30.49"
	125240	125+240.0	5297624.04	380551.53	177˚ 16' 40.29"
	125260	125+260.0	5297604.07	380552.613	176˚ 30' 50.09"
	125280	125+280.0	5297584.11	380553.962	175˚ 44' 59.89"
	125300	125+300.0	5297564.18	380555.577	174˚ 59' 9.70"
	125320	125+320.0	5297544.27	380557.458	174˚ 13' 19.50"
	125340	125+340.0	5297524.38	380559.604	173˚ 27' 29.30"
	125360	125+360.0	5297504.53	380562.015	172˚ 41' 39.10"
	125380	125+380.0	5297484.71	380564.69	171˚ 55' 48.91"
	125400	125+400.0	5297464.93	380567.63	171˚ 9' 58.71"
	125420	125+420.0	5297445.18	380570.833	170˚ 24' 8.51"
	125440	125+440.0	5297425.49	380574.299	169˚ 38' 18.31"
	125460	125+460.0	5297405.84	380578.027	168˚ 52' 28.12"
	125480	125+480.0	5297386.24	380582.017	168˚ 6' 37.92"
	125500	125+500.0	5297366.7	380586.268	167˚ 20' 47.72"
	125520	125+520.0	5297347.21	380590.779	166˚ 34' 57.52"
	125540	125+540.0	5297327.79	380595.549	165˚ 49' 7.33"
	125560	125+560.0	5297308.43	380600.578	165˚ 3' 17.13"
	125580	125+580.0	5297289.14	380605.864	164˚ 17' 26.93"
	125600	125+600.0	5297269.93	380611.408	163˚ 31' 36.73"
	125620	125+620.0	5297250.79	380617.207	162˚ 45' 46.54"
	125640	125+640.0	5297231.73	380623.26	161˚ 59' 56.34"
	125660	125+660.0	5297212.75	380629.568	161˚ 14' 6.14"
	125680	125+680.0	5297193.85	380636.128	160˚ 28' 15.95"
	125700	125+700.0	5297175.05	380642.939	159˚ 42' 25.75"
	125720	125+720.0	5297156.34	380650	158˚ 56' 35.55"
	125740	125+740.0	5297137.72	380657.31	158˚ 10' 45.35"
	125760	125+760.0	5297119.2	380664.868	157˚ 24' 55.16"
	125780	125+780.0	5297100.79	380672.671	156˚ 39' 4.96"
	125800	125+800.0	5297082.48	380680.72	155˚ 53' 14.76"
	125820	125+820.0	5297064.28	380689.012	155˚ 7' 24.56"

	125840	125+840.0	5297046.19	380697.546	154˚ 21' 34.37"
	125860	125+860.0	5297028.22	380706.321	153˚ 35' 44.17"
	125880	125+880.0	5297010.37	380715.334	152˚ 49' 53.97"
	125900	125+900.0	5296992.63	380724.584	152˚ 4' 3.77"
	125920	125+920.0	5296975.03	380734.07	151˚ 18' 13.58"
	125940	125+940.0	5296957.55	380743.79	150˚ 32' 23.38"
	125960	125+960.0	5296940.2	380753.743	149˚ 46' 33.18"
	125980	125+980.0	5296922.99	380763.925	149˚ 0' 42.98"
	126000	126+ 0.0	5296905.91	380774.336	148˚ 14' 52.79"
	126020	126+ 20.0	5296888.97	380784.974	147˚ 29' 2.59"
	126040	126+ 40.0	5296872.18	380795.837	146˚ 43' 12.39"
	126060	126+ 60.0	5296855.54	380806.923	145˚ 57' 22.19"
	126080	126+ 80.0	5296839.04	380818.229	145˚ 11' 32.00"
	126100	126+100.0	5296822.69	380829.755	144˚ 25' 41.80"
	126120	126+120.0	5296806.5	380841.498	143˚ 39' 51.60"
	126140	126+140.0	5296790.47	380853.455	142˚ 54' 1.40"
EC	126143.5743	126+143.57426	5296787.62	380855.614	142˚ 45' 49.91"

IP83 (Өнцөг)

Ангилал		Эргэлтийн муруй	I P координат	X	5292830.623
				Y	383863.0771
Дирекцион	1	142˚ 45' 49.91"	Тэнхлэгийн гол цэгийн координат	X	5292101.113
	2	176˚ 21' 38.00"		Y	381905.4366

I A	33˚ 35' 48.09"	R	2000	D T	5821.40547
T L	603.7726	S L	89.14848	C L	1172.74578
S D	4366.40744	SPX	5292799.49	SPY	383779.5403

Байршил	Байршил	X координат	Y координат
B C	130509.9817	5293311.315	383497.733
E C	131682.7275	5292228.068	383901.403

Ангилал	Байршил	ПК	Хкоординат	Үкоординат	Дирекцион
	126160	126+160.0	5296774.55	380865.554	142˚ 45' 49.91"
	126180	126+180.0	5296758.62	380877.656	
	126200	126+200.0	5296742.7	380889.758	
	126220	126+220.0	5296726.78	380901.86	
	126240	126+240.0	5296710.85	380913.962	

	126260	126+260.0	5296694.93	380926.064	
	126280	126+280.0	5296679.01	380938.166	
	126300	126+300.0	5296663.09	380950.268	
	126320	126+320.0	5296647.16	380962.37	
	126340	126+340.0	5296631.24	380974.472	
	126360	126+360.0	5296615.32	380986.574	
	126380	126+380.0	5296599.39	380998.676	
	126400	126+400.0	5296583.47	381010.778	
	126420	126+420.0	5296567.55	381022.88	
	126440	126+440.0	5296551.63	381034.982	
	126460	126+460.0	5296535.7	381047.084	
	126480	126+480.0	5296519.78	381059.186	
	126500	126+500.0	5296503.86	381071.288	
	126520	126+520.0	5296487.93	381083.39	
	126540	126+540.0	5296472.01	381095.492	
	126560	126+560.0	5296456.09	381107.594	
	126580	126+580.0	5296440.16	381119.696	
	126600	126+600.0	5296424.24	381131.798	
	126620	126+620.0	5296408.32	381143.9	
	126640	126+640.0	5296392.4	381156.002	
	126660	126+660.0	5296376.47	381168.104	
	126680	126+680.0	5296360.55	381180.206	
	126700	126+700.0	5296344.63	381192.308	
	126720	126+720.0	5296328.7	381204.41	
	126740	126+740.0	5296312.78	381216.512	
	126760	126+760.0	5296296.86	381228.614	
	126780	126+780.0	5296280.93	381240.716	
	126800	126+800.0	5296265.01	381252.818	
	126820	126+820.0	5296249.09	381264.92	
	126840	126+840.0	5296233.17	381277.023	
	126860	126+860.0	5296217.24	381289.125	
	126880	126+880.0	5296201.32	381301.227	
	126900	126+900.0	5296185.4	381313.329	
	126920	126+920.0	5296169.47	381325.431	
	126940	126+940.0	5296153.55	381337.533	
	126960	126+960.0	5296137.63	381349.635	
	126980	126+980.0	5296121.7	381361.737	
	127000	127+ 0.0	5296105.78	381373.839	
	127020	127+ 20.0	5296089.86	381385.941	

	127040	127+ 40.0	5296073.94	381398.043	
	127060	127+ 60.0	5296058.01	381410.145	
	127080	127+ 80.0	5296042.09	381422.247	
	127100	127+100.0	5296026.17	381434.349	
	127120	127+120.0	5296010.24	381446.451	
	127140	127+140.0	5295994.32	381458.553	
	127160	127+160.0	5295978.4	381470.655	
	127180	127+180.0	5295962.48	381482.757	
	127200	127+200.0	5295946.55	381494.859	
	127220	127+220.0	5295930.63	381506.961	
	127240	127+240.0	5295914.71	381519.063	
	127260	127+260.0	5295898.78	381531.165	
	127280	127+280.0	5295882.86	381543.267	
	127300	127+300.0	5295866.94	381555.369	
	127320	127+320.0	5295851.01	381567.471	
	127340	127+340.0	5295835.09	381579.573	
	127360	127+360.0	5295819.17	381591.675	
	127380	127+380.0	5295803.25	381603.777	
	127400	127+400.0	5295787.32	381615.879	
	127420	127+420.0	5295771.4	381627.981	
	127440	127+440.0	5295755.48	381640.083	
	127460	127+460.0	5295739.55	381652.185	
	127480	127+480.0	5295723.63	381664.287	
	127500	127+500.0	5295707.71	381676.389	
	127520	127+520.0	5295691.78	381688.491	
	127540	127+540.0	5295675.86	381700.593	
	127560	127+560.0	5295659.94	381712.695	
	127580	127+580.0	5295644.02	381724.798	
	127600	127+600.0	5295628.09	381736.9	
	127620	127+620.0	5295612.17	381749.002	
	127640	127+640.0	5295596.25	381761.104	
	127660	127+660.0	5295580.32	381773.206	
	127680	127+680.0	5295564.4	381785.308	
	127700	127+700.0	5295548.48	381797.41	
	127720	127+720.0	5295532.56	381809.512	
	127740	127+740.0	5295516.63	381821.614	
	127760	127+760.0	5295500.71	381833.716	
	127780	127+780.0	5295484.79	381845.818	
	127800	127+800.0	5295468.86	381857.92	

	127820	127+820.0	5295452.94	381870.022	
	127840	127+840.0	5295437.02	381882.124	
	127860	127+860.0	5295421.09	381894.226	
	127880	127+880.0	5295405.17	381906.328	
	127900	127+900.0	5295389.25	381918.43	
	127920	127+920.0	5295373.33	381930.532	
	127940	127+940.0	5295357.4	381942.634	
	127960	127+960.0	5295341.48	381954.736	
	127980	127+980.0	5295325.56	381966.838	
	128000	128+ 0.0	5295309.63	381978.94	
	128020	128+ 20.0	5295293.71	381991.042	
	128040	128+ 40.0	5295277.79	382003.144	
	128060	128+ 60.0	5295261.86	382015.246	
	128080	128+ 80.0	5295245.94	382027.348	
	128100	128+100.0	5295230.02	382039.45	
	128120	128+120.0	5295214.1	382051.552	
	128140	128+140.0	5295198.17	382063.654	
	128160	128+160.0	5295182.25	382075.756	
	128180	128+180.0	5295166.33	382087.858	
	128200	128+200.0	5295150.4	382099.96	
	128220	128+220.0	5295134.48	382112.062	
	128240	128+240.0	5295118.56	382124.164	
	128260	128+260.0	5295102.63	382136.266	
	128280	128+280.0	5295086.71	382148.368	
	128300	128+300.0	5295070.79	382160.471	
	128320	128+320.0	5295054.87	382172.573	
	128340	128+340.0	5295038.94	382184.675	
	128360	128+360.0	5295023.02	382196.777	
	128380	128+380.0	5295007.1	382208.879	
	128400	128+400.0	5294991.17	382220.981	
	128420	128+420.0	5294975.25	382233.083	
	128440	128+440.0	5294959.33	382245.185	
	128460	128+460.0	5294943.41	382257.287	
	128480	128+480.0	5294927.48	382269.389	
	128500	128+500.0	5294911.56	382281.491	
	128520	128+520.0	5294895.64	382293.593	
	128540	128+540.0	5294879.71	382305.695	
	128560	128+560.0	5294863.79	382317.797	
	128580	128+580.0	5294847.87	382329.899	

	128600	128+600.0	5294831.94	382342.001	
	128620	128+620.0	5294816.02	382354.103	
	128640	128+640.0	5294800.1	382366.205	
	128660	128+660.0	5294784.18	382378.307	
	128680	128+680.0	5294768.25	382390.409	
	128700	128+700.0	5294752.33	382402.511	
	128720	128+720.0	5294736.41	382414.613	
	128740	128+740.0	5294720.48	382426.715	
	128760	128+760.0	5294704.56	382438.817	
	128780	128+780.0	5294688.64	382450.919	
	128800	128+800.0	5294672.71	382463.021	
	128820	128+820.0	5294656.79	382475.123	
	128840	128+840.0	5294640.87	382487.225	
	128860	128+860.0	5294624.95	382499.327	
	128880	128+880.0	5294609.02	382511.429	
	128900	128+900.0	5294593.1	382523.531	
	128920	128+920.0	5294577.18	382535.633	
	128940	128+940.0	5294561.25	382547.735	
	128960	128+960.0	5294545.33	382559.837	
	128980	128+980.0	5294529.41	382571.939	
	129000	129+ 0.0	5294513.49	382584.041	
	129020	129+ 20.0	5294497.56	382596.143	
	129040	129+ 40.0	5294481.64	382608.246	
	129060	129+ 60.0	5294465.72	382620.348	
	129080	129+ 80.0	5294449.79	382632.45	
	129100	129+100.0	5294433.87	382644.552	
	129120	129+120.0	5294417.95	382656.654	
	129140	129+140.0	5294402.02	382668.756	
	129160	129+160.0	5294386.1	382680.858	
	129180	129+180.0	5294370.18	382692.96	
	129200	129+200.0	5294354.26	382705.062	
	129220	129+220.0	5294338.33	382717.164	
	129240	129+240.0	5294322.41	382729.266	
	129260	129+260.0	5294306.49	382741.368	
	129280	129+280.0	5294290.56	382753.47	
	129300	129+300.0	5294274.64	382765.572	
	129320	129+320.0	5294258.72	382777.674	
	129340	129+340.0	5294242.79	382789.776	
	129360	129+360.0	5294226.87	382801.878	

	129380	129+380.0	5294210.95	382813.98	
	129400	129+400.0	5294195.03	382826.082	
	129420	129+420.0	5294179.1	382838.184	
	129440	129+440.0	5294163.18	382850.286	
	129460	129+460.0	5294147.26	382862.388	
	129480	129+480.0	5294131.33	382874.49	
	129500	129+500.0	5294115.41	382886.592	
	129520	129+520.0	5294099.49	382898.694	
	129540	129+540.0	5294083.56	382910.796	
	129560	129+560.0	5294067.64	382922.898	
	129580	129+580.0	5294051.72	382935	
	129600	129+600.0	5294035.8	382947.102	
	129620	129+620.0	5294019.87	382959.204	
	129640	129+640.0	5294003.95	382971.306	
	129660	129+660.0	5293988.03	382983.408	
	129680	129+680.0	5293972.1	382995.51	
	129700	129+700.0	5293956.18	383007.612	
	129720	129+720.0	5293940.26	383019.714	
	129740	129+740.0	5293924.34	383031.816	
	129760	129+760.0	5293908.41	383043.919	
	129780	129+780.0	5293892.49	383056.021	
	129800	129+800.0	5293876.57	383068.123	
	129820	129+820.0	5293860.64	383080.225	
	129840	129+840.0	5293844.72	383092.327	
	129860	129+860.0	5293828.8	383104.429	
	129880	129+880.0	5293812.87	383116.531	
	129900	129+900.0	5293796.95	383128.633	
	129920	129+920.0	5293781.03	383140.735	
	129940	129+940.0	5293765.11	383152.837	
	129960	129+960.0	5293749.18	383164.939	
	129980	129+980.0	5293733.26	383177.041	
	130000	130+ 0.0	5293717.34	383189.143	
	130020	130+ 20.0	5293701.41	383201.245	
	130040	130+ 40.0	5293685.49	383213.347	
	130060	130+ 60.0	5293669.57	383225.449	
	130080	130+ 80.0	5293653.64	383237.551	
	130100	130+100.0	5293637.72	383249.653	
	130120	130+120.0	5293621.8	383261.755	
	130140	130+140.0	5293605.88	383273.857	

	130160	130+160.0	5293589.95	383285.959	
	130180	130+180.0	5293574.03	383298.061	
	130200	130+200.0	5293558.11	383310.163	
	130220	130+220.0	5293542.18	383322.265	
	130240	130+240.0	5293526.26	383334.367	
	130260	130+260.0	5293510.34	383346.469	
	130280	130+280.0	5293494.42	383358.571	
	130300	130+300.0	5293478.49	383370.673	
	130320	130+320.0	5293462.57	383382.775	
	130340	130+340.0	5293446.65	383394.877	
	130360	130+360.0	5293430.72	383406.979	
	130380	130+380.0	5293414.8	383419.081	
	130400	130+400.0	5293398.88	383431.183	
	130420	130+420.0	5293382.95	383443.285	
	130440	130+440.0	5293367.03	383455.387	
	130460	130+460.0	5293351.11	383467.489	
	130480	130+480.0	5293335.19	383479.591	
	130500	130+500.0	5293319.26	383491.694	
BC	130509.9817	130+509.98170	5293311.32	383497.733	142˚ 45' 49.91"
	130520	130+520.0	5293303.32	383503.776	143˚ 3' 3.12"
	130540	130+540.0	5293287.28	383515.718	143˚ 37' 25.77"
	130560	130+560.0	5293271.12	383527.499	144˚ 11' 48.42"
	130580	130+580.0	5293254.84	383539.117	144˚ 46' 11.06"
	130600	130+600.0	5293238.45	383550.573	145˚ 20' 33.71"
	130620	130+620.0	5293221.94	383561.864	145˚ 54' 56.36"
	130640	130+640.0	5293205.32	383572.989	146˚ 29' 19.01"
	130660	130+660.0	5293188.59	383583.947	147˚ 3' 41.66"
	130680	130+680.0	5293171.75	383594.738	147˚ 38' 4.30"
	130700	130+700.0	5293154.8	383605.36	148˚ 12' 26.95"
	130720	130+720.0	5293137.75	383615.811	148˚ 46' 49.60"
	130740	130+740.0	5293120.6	383626.092	149˚ 21' 12.25"
	130760	130+760.0	5293103.34	383636.201	149˚ 55' 34.90"
	130780	130+780.0	5293085.98	383646.136	150˚ 29' 57.54"
	130800	130+800.0	5293068.52	383655.898	151˚ 4' 20.19"
	130820	130+820.0	5293050.97	383665.484	151˚ 38' 42.84"
	130840	130+840.0	5293033.32	383674.895	152˚ 13' 5.49"
	130860	130+860.0	5293015.58	383684.128	152˚ 47' 28.14"
	130880	130+880.0	5292997.75	383693.184	153˚ 21' 50.78"
	130900	130+900.0	5292979.83	383702.061	153˚ 56' 13.43"

	130920	130+920.0	5292961.82	383710.758	154˚ 30' 36.08"
	130940	130+940.0	5292943.72	383719.274	155˚ 4' 58.73"
	130960	130+960.0	5292925.54	383727.61	155˚ 39' 21.38"
	130980	130+980.0	5292907.28	383735.763	156˚ 13' 44.03"
	131000	131+ 0.0	5292888.94	383743.733	156˚ 48' 6.67"
	131020	131+ 20.0	5292870.52	383751.519	157˚ 22' 29.32"
	131040	131+ 40.0	5292852.02	383759.121	157˚ 56' 51.97"
	131060	131+ 60.0	5292833.44	383766.537	158˚ 31' 14.62"
	131080	131+ 80.0	5292814.79	383773.767	159˚ 5' 37.27"
	131100	131+100.0	5292796.08	383780.81	159˚ 39' 59.91"
	131120	131+120.0	5292777.29	383787.666	160˚ 14' 22.56"
	131140	131+140.0	5292758.43	383794.333	160˚ 48' 45.21"
	131160	131+160.0	5292739.51	383800.812	161˚ 23' 7.86"
	131180	131+180.0	5292720.53	383807.101	161˚ 57' 30.51"
	131200	131+200.0	5292701.48	383813.2	162˚ 31' 53.15"
	131220	131+220.0	5292682.37	383819.108	163˚ 6' 15.80"
	131240	131+240.0	5292663.21	383824.825	163˚ 40' 38.45"
	131260	131+260.0	5292643.98	383830.35	164˚ 15' 1.10"
	131280	131+280.0	5292624.71	383835.682	164˚ 49' 23.75"
	131300	131+300.0	5292605.38	383840.822	165˚ 23' 46.39"
	131320	131+320.0	5292586	383845.767	165˚ 58' 9.04"
	131340	131+340.0	5292566.57	383850.519	166˚ 32' 31.69"
	131360	131+360.0	5292547.1	383855.077	167˚ 6' 54.34"
	131380	131+380.0	5292527.58	383859.439	167˚ 41' 16.99"
	131400	131+400.0	5292508.02	383863.606	168˚ 15' 39.63"
	131420	131+420.0	5292488.42	383867.577	168˚ 50' 2.28"
	131440	131+440.0	5292468.78	383871.352	169˚ 24' 24.93"
	131460	131+460.0	5292449.1	383874.93	169˚ 58' 47.58"
	131480	131+480.0	5292429.39	383878.311	170˚ 33' 10.23"
	131500	131+500.0	5292409.64	383881.495	171˚ 7' 32.87"
	131520	131+520.0	5292389.87	383884.482	171˚ 41' 55.52"
	131540	131+540.0	5292370.06	383887.27	172˚ 16' 18.17"
	131560	131+560.0	5292350.23	383889.861	172˚ 50' 40.82"
	131580	131+580.0	5292330.38	383892.253	173˚ 25' 3.47"
	131600	131+600.0	5292310.5	383894.446	173˚ 59' 26.12"
	131620	131+620.0	5292290.6	383896.44	174˚ 33' 48.76"
	131640	131+640.0	5292270.68	383898.236	175˚ 8' 11.41"
	131660	131+660.0	5292250.74	383899.832	175˚ 42' 34.06"
	131680	131+680.0	5292230.79	383901.228	176˚ 16' 56.71"

EC	131682.7275	131+682.72748	5292228.07	383901.403	176˚ 21' 38.00"

IP84 (Өнцөг)

Ангилал		Эргэлтийн муруй	I P координат	X	5290654.127
				Y	384001.515
Дирекцион	1	176˚ 21' 38.00"	Тэнхлэгийн гол цэгийн координат	X	5290800.816
	2	187˚ 49' 18.18"		Y	379984.1014

I A	11˚ 27' 40.18"	R	4000	D T	2180.89424
T L	401.40941	S L	20.09073	C L	800.14003
S D	1175.71223	SPX	5290654.86	SPY	383981.4376

Байршил	Байршил	X координат	Y координат
B C	132858.4397	5291054.727	383976.034
E C	133658.5797	5290256.452	383946.887

Ангилал	Байршил	ПК	Хкоординат	Үкоординат	Дирекцион
	131700	131+700.0	5292210.83	383902.5	176˚ 21' 38.00"
	131720	131+720.0	5292190.87	383903.769	
	131740	131+740.0	5292170.91	383905.039	
	131760	131+760.0	5292150.95	383906.308	
	131780	131+780.0	5292130.99	383907.578	
	131800	131+800.0	5292111.03	383908.847	
	131820	131+820.0	5292091.07	383910.117	
	131840	131+840.0	5292071.11	383911.386	
	131860	131+860.0	5292051.15	383912.656	
	131880	131+880.0	5292031.19	383913.925	
	131900	131+900.0	5292011.23	383915.195	
	131920	131+920.0	5291991.27	383916.465	
	131940	131+940.0	5291971.31	383917.734	
	131960	131+960.0	5291951.35	383919.004	
	131980	131+980.0	5291931.39	383920.273	
	132000	132+ 0.0	5291911.44	383921.543	
	132020	132+ 20.0	5291891.48	383922.812	
	132040	132+ 40.0	5291871.52	383924.082	
	132060	132+ 60.0	5291851.56	383925.351	
	132080	132+ 80.0	5291831.6	383926.621	
	132100	132+100.0	5291811.64	383927.891	

	132120	132+120.0	5291791.68	383929.16	
	132140	132+140.0	5291771.72	383930.43	
	132160	132+160.0	5291751.76	383931.699	
	132180	132+180.0	5291731.8	383932.969	
	132200	132+200.0	5291711.84	383934.238	
	132220	132+220.0	5291691.88	383935.508	
	132240	132+240.0	5291671.92	383936.777	
	132260	132+260.0	5291651.96	383938.047	
	132280	132+280.0	5291632	383939.317	
	132300	132+300.0	5291612.04	383940.586	
	132320	132+320.0	5291592.08	383941.856	
	132340	132+340.0	5291572.12	383943.125	
	132360	132+360.0	5291552.16	383944.395	
	132380	132+380.0	5291532.2	383945.664	
	132400	132+400.0	5291512.24	383946.934	
	132420	132+420.0	5291492.28	383948.203	
	132440	132+440.0	5291472.32	383949.473	
	132460	132+460.0	5291452.36	383950.742	
	132480	132+480.0	5291432.4	383952.012	
	132500	132+500.0	5291412.44	383953.282	
	132520	132+520.0	5291392.48	383954.551	
	132540	132+540.0	5291372.52	383955.821	
	132560	132+560.0	5291352.56	383957.09	
	132580	132+580.0	5291332.6	383958.36	
	132600	132+600.0	5291312.65	383959.629	
	132620	132+620.0	5291292.69	383960.899	
	132640	132+640.0	5291272.73	383962.168	
	132660	132+660.0	5291252.77	383963.438	
	132680	132+680.0	5291232.81	383964.708	
	132700	132+700.0	5291212.85	383965.977	
	132720	132+720.0	5291192.89	383967.247	
	132740	132+740.0	5291172.93	383968.516	
	132760	132+760.0	5291152.97	383969.786	
	132780	132+780.0	5291133.01	383971.055	
	132800	132+800.0	5291113.05	383972.325	
	132820	132+820.0	5291093.09	383973.594	
	132840	132+840.0	5291073.13	383974.864	
BC	132858.4397	132+858.43971	5291054.73	383976.034	176˚ 21' 38.00"
	132860	132+860.0	5291053.17	383976.133	176˚ 22' 58.46"

	132880	132+880.0	5291033.21	383977.345	176˚ 40' 9.78"
	132900	132+900.0	5291013.24	383978.457	176˚ 57' 21.11"
	132920	132+920.0	5290993.26	383979.469	177˚ 14' 32.43"
	132940	132+940.0	5290973.28	383980.382	177˚ 31' 43.75"
	132960	132+960.0	5290953.3	383981.194	177˚ 48' 55.08"
	132980	132+980.0	5290933.31	383981.906	178˚ 6' 6.40"
	133000	133+ 0.0	5290913.32	383982.519	178˚ 23' 17.73"
	133020	133+ 20.0	5290893.33	383983.031	178˚ 40' 29.05"
	133040	133+ 40.0	5290873.33	383983.444	178˚ 57' 40.37"
	133060	133+ 60.0	5290853.34	383983.757	179˚ 14' 51.70"
	133080	133+ 80.0	5290833.34	383983.969	179˚ 32' 3.02"
	133100	133+100.0	5290813.34	383984.082	179˚ 49' 14.35"
	133120	133+120.0	5290793.34	383984.094	180˚ 6' 25.67"
	133140	133+140.0	5290773.34	383984.007	180˚ 23' 36.99"
	133160	133+160.0	5290753.34	383983.82	180˚ 40' 48.32"
	133180	133+180.0	5290733.34	383983.532	180˚ 57' 59.64"
	133200	133+200.0	5290713.34	383983.145	181˚ 15' 10.97"
	133220	133+220.0	5290693.35	383982.658	181˚ 32' 22.29"
	133240	133+240.0	5290673.36	383982.07	181˚ 49' 33.61"
	133260	133+260.0	5290653.37	383981.383	182˚ 6' 44.94"
	133280	133+280.0	5290633.39	383980.596	182˚ 23' 56.26"
	133300	133+300.0	5290613.41	383979.709	182˚ 41' 7.59"
	133320	133+320.0	5290593.43	383978.722	182˚ 58' 18.91"
	133340	133+340.0	5290573.46	383977.635	183˚ 15' 30.23"
	133360	133+360.0	5290553.5	383976.448	183˚ 32' 41.56"
	133380	133+380.0	5290533.54	383975.162	183˚ 49' 52.88"
	133400	133+400.0	5290513.58	383973.775	184˚ 7' 4.21"
	133420	133+420.0	5290493.64	383972.289	184˚ 24' 15.53"
	133440	133+440.0	5290473.7	383970.704	184˚ 41' 26.85"
	133460	133+460.0	5290453.77	383969.018	184˚ 58' 38.18"
	133480	133+480.0	5290433.85	383967.233	185˚ 15' 49.50"
	133500	133+500.0	5290413.94	383965.349	185˚ 33' 0.83"
	133520	133+520.0	5290394.04	383963.364	185˚ 50' 12.15"
	133540	133+540.0	5290374.15	383961.281	186˚ 7' 23.47"
	133560	133+560.0	5290354.27	383959.098	186˚ 24' 34.80"
	133580	133+580.0	5290334.4	383956.815	186˚ 41' 46.12"
	133600	133+600.0	5290314.54	383954.434	186˚ 58' 57.45"
	133620	133+620.0	5290294.7	383951.953	187˚ 16' 8.77"
	133640	133+640.0	5290274.86	383949.373	187˚ 33' 20.09"

EC	133658.5797	133+658.57974	5290256.45	383946.887	187˚ 49' 18.18"
	133660	133+660.0	5290255.05	383946.693	
	133680	133+680.0	5290235.23	383943.972	
	133700	133+700.0	5290215.42	383941.25	
	133720	133+720.0	5290195.6	383938.528	
	133740	133+740.0	5290175.79	383935.806	
EP	133743.9436	133+743.94357	5290171.88	383935.269	
EP					
Трассын төгсгөл	X	5290171.882	Дирекцион	187˚ 49' 18.18"	
	Y	383935.2695			

5. Геодезийн хайгуулын ажил

Байр зүйн зураглалын ажлыг хийж гүйцэтгэхэд дараах үндсэн ажлуудыг хийсэн. Үүнд:

1. Геодезийн байрлал, өндрийн сүлжээ байгуулах
2. Трассын дагуу 100м –ийн өргөн зурвастай байр зүйн зураглал

Зураглалын сүлжээний хэмжилт:

Булган-Хишиг-Өндөр-Гурванбулаг чиглэлийн 133 км нутаг дэвсгэрт төлөвлөж буй замын дагуу шинээр суулгасан цэгүүдийг хамруулан зураглалын сүлжээг GPS-ийн технологиор хийж гүйцэтгэсэн болно.

GPS-ийн өтгөрүүлэлтийн сүлжээний хэмжилтийг Булган аймгийн Булган сумын нутагт байрлах **ГТЦ-22**, Орхон сумын нутагт орших **Rp-3945**, Хишиг-Өндөр сумын нутагт орших **Хишигт,Баяндай,** Гурванбулаг сумын нутагт байрлах **Rp-104**, **GPS-3695** зэрэг урьд онуудад байгуулсан GPS-ийн үндсэн сүлжээний цэгүүдэд тулгуурлан "STATIC" горимоор, 1 цаг үргэлжлэх хугацаагаар , Topcon фирмийн HiPer2G маркийн 3 иж бүрдэл, Trimble фирмийн R5800 маркийн 2 иж бүрдэл GPS-ийн хүлээн авагчийг ашиглан хугацааны нэг агшинд гүйцэтгэв.

Статик аргаар хэмжих зураглалын сүлжээний хэмжилтийн техникийн нөхцөл нь:

- Антенныг жинхэнэ хойт зүг рүү 0-10 градусын хооронд чиглүүлнэ.
- Багажийг цэг дээр 1 мм-ээс ихгүй нарийвчлалтайгаар төвлөрүүлнэ.
- Хамгийн цөөн хиймэл дагуулын тоо 4
- Сигнал хүлээн авах интервал 15"
- Elevation mask 15°
- PDOP-ын хамгийн их зөвшөөрөгдөх утга 4
- Антенны төрөл Geodetic
- Хэмжилтийн үргэлжлэх хугацаа 1 цаг

Өндрийн сүлжээний хэмжилт:

GPS-ийн сүлжээний хэмжилт хийгдсэн цэгүүдэд өндрийн сүлжээний хэмжилт хийхдээ Булган аймгийн төвд орших **Rp-114**, Орхон сумын нутагт орших **Хөрсний репер-0128, Гурванбулаг сумын нутагт орших Rp-262, Rp-1733** зэрэг цэгүүдэд тулгуурлан нивелирдлэгийн IV ангийн хэмжилтийг хийж гүйцэтгэв.

Хэмжилтэнд Япон улсын SDL30 маркийн Дижитал нивелир, 4 метрийн RAB код бүхий рейкээр башмак ашиглан гүйцэтгэв.

Нивелирдлэгийн IV ангийн хэмжилтийг нэг чиглэлд мөрийн зөрүүг станц дээр 5 метр, секцэндээ 10 метрээс ихгүй, мөрийн хамгийн их урт 100 метр, харах цацрагийн доод хязгаар 0.2 метрээс багагүй байх техникийн нөхцөлтэйгээр утаа униар, зэрэглээ, салхигүй тогтуун байх үед хэмжилтийг хийж гүйцэтгэв.

Байрлал өндрийн сүлжээний үр дүнд гарсан цэгүүдийн үр дүнг ашиглан трассын дагуу нийт **8367.68** га талбайд хээрийн хэмжилтийн ажлыг хийж гүйцэтгэв. Зураглалын ажлыг гүйцэтгэхдээ трассын тэнхлэгээс 2 тийш 50-60м өргөн зурвасаар хийж гүйцэтгэсэн ба байр зүйн зурагт тусгагдах бүх барилга байгууламж, гуу жалга, газрын гадаргуугийн хэлбэр хэмжээг бүрэн тусгасан.

Зураглалын ажилд TOPCON фирмийн HiPer 2G маркийн 3 иж бүрдэл, Trimble маркийн R5800 маркийн 2 иж бүрдэл GNNS-ийн хүлээн авагчийг ашиглаж ажилласан.

Тулгуур болон шинээр суулгасан цэгүүдийн байрлал өндрийн жагсаалт

Д/д	Цэгийн дугаар	B	L	X	Y	Өндөр
Тулгуур сүлжээний цэгүүд						
1	**ГТЦ-022**	48°48'16.3533"	103°31'36.3170"	5406774.6932	391823.6674	1246.907
2	**Rp-3945**	48°32'15.2188"	103°35'46.1573"	5377002.132	396373.262	1176.280
3	**GPS-Хишигт**	48°19'06.9228"	103°25'05.1159"	5352920.3828	382726.5366	1347.259
4	**GPS-Баяндай**	48°08'28.4048"	103°32'01.7495"	5333036.323	390929.631	1676.779
5	**Rp-104**	48°51'53.1519"	103°13'32.3467"	5302793.503	367298.152	1169.495
6	**GPS-3695**	47°43'51.5193"	103°28'30.1052"	5287526.3723	385655.1539	1095.686
7	**Rp-114**	48°48'34.3026"	103°32'56.1834"	5407297.624	393463.178	1196.230
8	**Rp-128**	48°35'42.6577"	103°33'41.4805"	5383454.483	393937.4672	1091.680
9	**Rp-262**	47°49'58.1546"	103°24'29.2880"	5298945.941	380872.426	1095.948
10	**Rp-1788**	47°46'33.0495"	103°26'44.5801"	5292556.757	383557.465	1134.749
Шинээр суулгасан цэгүүд						
1	1732	48°47'29.66875"	103°32'03.98229"	5405322.331	392360.177	1191.843
2	1704	48°47'10.73180"	103°32'31.07028"	5404727.010	392901.607	1190.230
3	1719	48°46'36.85862"	103°32'39.48436"	5403677.831	393053.290	1206.978
4	1754	48°45'51.01624"	103°32'57.09605"	5402255.511	393385.732	1250.543
5	1708	48°44'53.85574"	103°34'33.06089"	5400453.619	395311.601	1171.711
6	1700	48°44'19.60663"	103°35'00.04827"	5399385.849	395842.989	1176.791
7	1731	48°43'29.12732"	103°35'11.58181"	5397822.846	396049.627	1198.372
8	5173	48°43'06.46623"	103°35'01.67902"	5397126.905	395834.330	1174.852
9	5132	48°42'07.85598"	103°34'35.13274"	5395327.331	395258.176	1101.216
10	5127	48°41'19.51514"	103°34'52.82554"	5393828.001	395592.003	1077.018
11	1701	48°40'52.87548"	103°34'16.23537"	5393019.431	394828.586	1086.474
12	1692	48°39'51.18443"	103°33'45.17605"	5391126.575	394157.658	1066.983
13	1702	48°39'09.25045"	103°33'23.31961"	5389840.255	393686.137	1063.833
14	1681	48°38'05.11904"	103°32'53.10170"	5387871.858	393030.282	1052.159
15	1667	48°37'26.57987"	103°32'51.06692"	5386682.714	392965.998	1066.608
16	1664	48°36'42.94212"	103°33'26.02923"	5385321.786	393656.181	1083.378
17	1678	48°36'24.03435"	103°33'09.99005"	5384744.206	393316.730	1092.716
18	1654	48°35'19.83990"	103°32'34.45332"	5382775.987	392551.262	1096.906
19	1721	48°34'32.66778"	103°32'01.50627"	5381332.428	391848.442	1097.964
20	1659	48°34'11.68918"	103°31'17.69819"	5380701.998	390938.344	1094.442
21	1718	48°33'47.46400"	103°29'47.60851"	5379990.056	389077.610	1125.939
22	1748	48°33'32.35058"	103°29'05.03856"	5379540.654	388195.946	1119.744
23	1724	48°32'53.47289"	103°28'55.70615"	5378344.082	387980.834	1133.639
24	1712	48°31'43.57077"	103°29'01.81213"	5376183.339	388063.195	1171.842
25	1744	48°30'41.21592"	103°28'53.54705"	5374261.476	387855.464	1203.965

26	1742	48°30'16.5591"	103°29'41.5132"	5373480.736	388824.482	1189.917
27	1652	48°29'28.84665"	103°30'30.69273"	5371987.833	389804.784	1224.983
28	1725	48°28'59.18238"	103°31'01.65927"	5371059.586	390422.545	1235.686
29	5144	48°28'35.18125"	103°31'31.68207"	5370306.635	391024.509	1234.671
30	5142	48°27'53.78561"	103°31'29.99277"	5369029.206	390965.193	1260.713
31	1655	48°26'55.77960"	103°32'14.21722"	5367220.835	391839.039	1272.707
32	1734	48°25'56.61079"	103°32'32.32057"	5365386.902	392176.093	1297.146
33	5165	48°25'07.93506"	103°32'03.79140"	5363895.231	391561.155	1329.399
34	5171	48°24'09.92243"	103°31'20.91936"	5362121.031	390645.500	1364.427
35	5174	48°23'03.95587"	103°31'21.58732"	5360084.064	390619.957	1398.755
36	5166	48°22'31.45114"	103°31'53.06220"	5359068.046	391248.028	1408.133
37	5138	48°21'29.86630"	103°32'29.09101"	5357152.481	391952.934	1435.816
38	1650	48°20'45.68270"	103°31'23.84054"	5355814.038	390584.042	1517.488
39	5124	48°20'47.38796"	103°30'58.34898"	5355876.817	390060.413	1485.453
40	1703	48°20'21.81823"	103°30'05.90847"	5355108.356	388965.705	1433.103
41	5114	48°20'13.78571"	103°28'41.54676"	5354894.556	387224.292	1389.670
42	5149	48°19'38.45846"	103°27'29.00492"	5353833.683	385709.103	1353.206
43	5104	48°18'52.29587"	103°26'11.41759"	5352440.791	384082.628	1316.704
44	5163	48°18'22.18561"	103°25'40.55018"	5351524.155	383427.897	1306.674
45	5153	48°18'00.96951"	103°24'44.33004"	5350892.974	382256.364	1315.484
46	5147	48°17'23.43074"	103°23'57.35740"	5349754.107	381264.569	1326.515
47	5154	48°17'12.88363"	103°24'31.48789"	5349413.848	381961.032	1336.036
48	5143	48°15'48.72988"	103°24'58.04916"	5346804.362	382454.706	1334.639
49	5167	48°15'07.00971"	103°24'45.13144"	5345521.798	382161.781	1354.806
50	5122	48°13'47.07532"	103°24'03.66465"	5343071.663	381255.389	1404.059
51	5126	48°12'42.19393"	103°23'38.22248"	5341079.485	380688.688	1440.968
52	5145	48°11'08.93400"	103°23'01.54094"	5338216.093	379871.196	1561.810
53	7370	48°10'09.74559"	103°23'44.15605"	5336370.306	380712.866	1463.023
54	7396	48°09'16.82087"	103°24'38.88038"	5334712.863	381809.269	1434.646
55	7459	48°07'55.03965"	103°24'35.93563"	5332189.262	381696.235	1475.401
56	7373	48°06'58.61323"	103°23'55.28312"	5330464.626	380819.799	1465.448
57	7420	48°06'23.85636"	103°22'51.63546"	5329419.110	379481.401	1499.153
58	7347	48°05'31.38481"	103°21'57.34989"	5327822.881	378324.523	1606.804
59	7450	48°05'06.72026"	103°22'19.28991"	5327051.796	378762.207	1688.691
60	7387	48°04'19.89068"	103°22'08.23271"	5325610.871	378502.847	1577.864
61	7430	48°03'19.70961"	103°21'47.95039"	5323761.815	378043.691	1486.711
62	7366	48°02'04.10467"	103°21'30.16862"	5321435.515	377625.898	1439.913
63	7392	48°01'33.22032"	103°21'10.63070"	5320490.668	377200.956	1408.332
64	7343	48°00'32.94590"	103°20'44.46945"	5318641.448	376619.215	1437.082
65	7403	47°59'43.01720"	103°20'51.35340"	5317096.963	376728.779	1455.956
66	7355	47°58'42.67209"	103°20'34.81297"	5315241.319	376345.987	1389.911
67	7395	47°57'43.39651"	103°20'26.35295"	5313415.114	376131.244	1362.144
68	7371	47°56'43.98594"	103°20'53.11381"	5311569.061	376646.857	1322.953
69	7422	47°55'50.43683"	103°21'45.34868"	5309892.782	377695.222	1287.134

70	7367	47°55'00.31564"	103°21'56.86529"	5308340.366	377901.400	1268.364
71	7428	47°53'58.81785"	103°22'24.79651"	5306429.555	378441.065	1224.383
72	7409	47°52'59.09715"	103°22'38.62267"	5304579.816	378689.354	1192.294
73	7408	47°52'11.04170"	103°22'44.26722"	5303093.789	378775.433	1164.842
74	5131	47°51'28.46735"	103°23'29.47518"	5301759.805	379687.136	1138.410
75	5134	47°50'36.39522"	103°23'55.01363"	5300141.217	380184.429	1103.909
76	5123	47°49'33.96231"	103°24'13.00336"	5298206.066	380518.490	1096.649
77	5155	47°48'33.23331"	103°24'43.78871"	5296318.074	381119.999	1099.028
78	5129	47°47'57.49983"	103°25'21.90016"	5295198.698	381890.080	1119.876
79	5158	47°47'04.46535"	103°26'08.90033"	5293541.579	382834.588	1154.942
80	7416	47°45'52.60790"	103°27'02.24870"	5291300.887	383900.142	1130.607

*Жич: Дэлгэрэнгүйг Геодезийн тайлангаас үзнэ үү.

6. Хучилтын тооцоо

- Хучилтын тооцооны аргачлал

Хучилтын тооцооны онол аргачлал нь , практикийн, статистикийн зэрэг олон аргууд байдаг ба дараах аргуудыг түгээмэл ашигладаг.

Асфальтбетон хучилт
1) ТА арга 2) AASHTO INTERIM GUIDE METHOD(1972) 3) AASHTO шинэчилсэн (1986)

Дээрх аргуудаас AASHTO INTERIM GUIDE METHOD нь онол болон практикийн үндэслэл ихтэй хучилтын тооцоог хийхэд энгийн хялбар, түгээмэл хэрэглэж ирсэн. 1986 онд INTERIM GUIDE–ийн хучилтын тооцоон элемент нэмэгдсэн ба шинэчлэгдсэн хувилбар нь ашиглагдаж байгаа бөгөөд хучилтын тооцоог бодвол магадлал өндөртэй, шинжилгээ судалгаа сайн системтэй зураг төслийн стандарт юм. AASHTO–ийн шинэчилсэн хучилтын тооцоон стандарт нь далангийн ачааллыг эсэргүүцэх хүчийг(MR) тооцоолох туршилт дутмаг, туршилтын материалууд, оновчтой зураг төслийн төлөвлөлт зэрэг бэрхшээлүүд их учраас уг ажилд INTERIM GUIDE –ээс тохирсон аргыг ашиглах болно.

- Хучилтын зузааны тооцоо

а. Хэтийн хөдөлгөөний эрчим болон нэг тэнхлэг дээрх ачааллын тооцоо

1) Агуулга

- Тус төслийн нийт хэсгийн барилгын ажлын хугацааг захиалагчтай харилцан зөвшилцсөний үр дүнд 3~4 жилээр тогтоосон билээ. Улаангомоос эхлэн 34.8км замыг эхний ээлжинд ашиглалтанд оруулах төлөвлөгөөтэй учраас ашиглалтанд өгөх жилийг 2014 оноор тооцож хучилтын зузааныг тооцоолсон билээ.
- Тус төслийн замын техникийн шаардлагад асфальт бетон хучилтын давхрагыг 4см, 3см-т хуваж нийт 7см-т тооцоолж суурийг 20см, дэд суурийг 30см-ээр тооцоолон хучилтын тэсвэрлэх чадварыг хөдөлгөөний эрчим хамгийн их байхаар төлөвлөсөн.
- AASHTO тооцооллоор Picktime хөдөлгөөний нэвтрүүлэх чадварыг судалж, нэг урсгал дээрх хөдөлгөөний нэвтрүүлэлтийг жил тус бүрийн хөдөлгөөний нэвтрүүлэх чавдартай харьцуулан тооцоолж хүн амын өсөлт, хэтийн төлөв зэргийг ойролцоогоор тооцоолон урт хугацааны хөдөлгөөн нэвтрүүлэх чадварыг төлөвлөн хучилтын зузааныг тооцож, тус төслийн техникийн шаардлагад нийцүүлэн хамгийн их хөдөлгөөн нэвтрүүлэлтэнд тэсвэрлэлт сайтайгаар төлөвлөсөн билээ.
- Замын хөдөлгөөн нь Монгол улсын хөдөө орон нутагт 20 жилийн дараа буюу хүн амын өсөлтийг 5,3%-иар өсгөж, хүн амын орлого өссөнөөр авто техникийн тоо хэмжээг 11%-иар өснө гэж тооцоолон төлөвлөсөн билээ.

1) Барилгын ажлын хугацаа, ашиглалтанд өгөх жил, хэтийн жил

Ангилал	Барилгын ажлын хугацаа (үндсэн шугам ашиглалтанд орох)	Ашиглалтанд өгөх жил	Хэтийн жил (20 жилийн дараа)
Жил	2	2014	2033

2) Нэг урсгал дээрх хөдөлгөөний эрчим

- Нэг урсгал дээрх хөдөлгөөний эрчмийн тооцоог дараах байдлаар тооцоолсон.

$$W18 = DD \times DL \times W18_1$$

Үүнд :

W18 - нэг урсгал дээрх хөдөлгөөний эрчим

DD - чиглэлийн хувиарлалтын коэффицент (гол чиглэлийн DD = 0.5)

DL - зорчих хэсгийн хувиарлалтын коэффицент (DL = 1.0)

$W18_1$- нийт хөдөлгөөний эрчим

Нэг урсгал дээрх хөдөлгөөний эрчмийн жил тус бүрийг дараах байдлаар төлөвлөсөн ба хэтийн 20 жилийн хөдөлгөөний эрчмийг хучилтын зузааны тооцоонд авлаа.

Хэтийн жилээр нэг зорчих хэсэг дээрх хөдөлгөөний эрчим

жил	18Kips ESAL ($x10^6$)		Тайлбар
2014	0.057 x 0.5 x 1.0 =	0.028	Ашиглалтанд өгөх
2023	0.584 x 0.5 x 1.0 =	0.292	Ашиглалтанд өгсөнөөс хойш 10 жил
2028	0.890 x 0.5 x 1.0 =	0.445	Ашиглалтанд өгсөнөөс хойш 15 жил
2033	1.203 x 0.5 x 1.0 =	0.601	Ашиглалтанд өгсөнөөс хойш 20 жил

Хэтийн хөдөлгөөний эрчмийн таамаг: Хучилтын тэсвэрлэж чадах зорчих хэсгийн нэвтрүүлэлт (AADT)

Жил	Суудлын авто машин	Автобус		Ачааны машин			Бүгд	Тайлбар
		Бага оврын	Том оврын	Бага оврын	Дунд оврын	Том оврын		
2014	8,310	187	28	929	122	24	9,600	Ашиглалтанд өгөх
2023	9,163	209	30	939	128	26	10,495	Ашиглалтанд өгсөнөөс хойш 10 жил

2028	9,293	211	30	952	131	27	10,644	Ашиглалтанд өгсөнөөс хойш 15 жил
2033	9,353	212	31	958	131	28	10,713	Ашиглалтанд өгсөнөөс хойш 20 жил

Нэг тэнхлэг дээрх ачааллыг шилжүүлсэн хөдөлгөөний эрчим (18Kips)

Жил	Суудлын авто машин	Автобус		Ачааны машин			Нийт	Жилд нэг тэнхлэг дээр ирэх хөдөлгөөний эрчим	Нэмэгдсэн байдлаар нэг тэнхлэг дээр ирэх хөдөлгөөний эрчим	Зураг төслийн тооцоот хөдөлгөөний эрчим	Тайлбар
		Бага оврын	Ердийн	Бага оврын	Дунд оврын	Том оврын		18Kx365	$18Kx10^6$	$18Kx10^6$	
2014	2	0	21	1	73	57	155	0.057	0.057	0.028	Ашиглалтанд өгөх
2023	2	0	23	1	77	62	165	0.060	0.584	0.292	Ашиглалтанд өгсөнөөс хойш 10 жил
2028	2	0	23	1	79	65	170	0.062	0.890	0.445	Ашиглалтанд өгсөнөөс хойш 15 жил
2033	2	0	24	1	79	67	173	0.063	1.203	0.601	Ашиглалтанд өгсөнөөс хойш 20 жил

б. CBR болон далангийн .... коэффицент

1) Хучилтын тооцооны стандарт

- Далан: CBR > 10%
- Дэд суурийн үе: CBR > 45%
- Суурийн үе: CBR > 80%

2) Далангийн газар хөдлөлтийн коэффициент (Soil Support Vale)

Далангийн газар хөдлөлтийн коэффициентыг AASHTO Interim Guide –д үзүүлсэн аргаар CBR-ийн өгөгдөл болон далангийн газар хөдлөлтийн коэффициентын хамаарлыг нэгтгэсэний дараах тооцооноос шалтгаална.

- Далан CBR хамгийн багадаа 15%
- Дэд суурийн CBR хамгийн багадаа 45%

Ангилал	Зураг төслийн CBR	Газар хөдлөлтийн коэффициент (S)	Тайлбар
Далан	15.0	5.77	3.8 x LOG15.0 + 1.3
Дэд суурь (буталсан чулуу)	45.0	7.58	3.8 x LOG45.0 + 1.3

в. Хучилтын үе бат бэхийн коэффициент

Хучилтын үе / Ангилал	Асфальт бетон үе	Суурийн үе		Дэд суурийн үе (буталсан чулуу)	Тайлбар
		Асфальтын ачааллыг хүлээн авах хязгаар	Буталсан чулуу		
Техникийн шаардлагад заасан бат бэхийн чанар	нягтрал ∅19mm ачааллыг хүлээн авах хязгаар 750 kg дээш	Ачааллыг хүлээн авах хязгаар 350 kg дээш	C.B.R 80-с дээш	C.B.R 45-с дээш	
Бат бэхийн коэффициент	0.157	0.110	0.056	0.048	

г. SN нь хучилтын үе бүрийн зузаан болон бүрдүүлэгч материалын харилцан хамаарлаас гарсан индекс ба замыг нийтийн хэрэглээ болгох индекс нь 2.5 –аас доош болж буурах үед тэнхлэгийн ачаалал болон хучилтын зузааны индексийн хамаарлаар илэрхийлэгддэг. S-д өгөгдөх хэмжээ, бүсийн индекс болон шилжүүлсэн хөдөлгөөний эрчмээс хамаарч хучилтын үе бүрийн хэрэглээний SN өгөгдөлийн гаргалгаа нь дараах байдлаар гарна.

1) Зураг төслийн үндсэн тэгшитгэл (AASHTO)

$$\log(W_{8.2}) = 9.36\times\log_{10}(SN+1)-0.20+\frac{Gt}{0.4+\frac{1094}{(SN+1)^{5.19}}}$$

$$+\log_{10}\left(\frac{1}{Rf}\right)+0.372(SSV-3.0)$$

эндээс, W8.2 : 8.2t нэг тэнхлэг дээр ирэх ачааллыг нэмсэн хөдөлгөөний эрчим

SN- хучилтын зузааны индекс

Rf- бүсийн индекс (өндөр 500м –ээс дээш бүсэд : 2.5)

Pf- эцсийн зураг төслийн индекс (2.5)

SSV- далангийн газар хөдлөлтийг тэсвэрлэх хүч (далан = 5.77, дэд суурийн үе = 7.58)

Gt: $\mathrm{Log}\left(\frac{4.2-Pt}{4.2-1.5}\right)=-0.20$

2) Хэрэглээ жилээр (SN) тооцсон

Жил	Зураг төслийн хөдөлгөөний эрчим ($x10^6$)	хэрэглээ SN		Тайлбар
		өнгөн үе + суурийн үе	өнгөн үе + суурийн үе + дэд суурийн үе	
2023	0.584	1.96	2.54	Ашиглалтанд өгсөн 10 жил
2033	1.203	2.21	2.86	Ашиглалтанд өгсөн 20 жил

Бат бэхийн коэффициент
- асфальтбетон: 0.157
- суурийн үе: 0.056
- дэд суурийн үе: 0.048

10 жилээр гаргасан хэрэглээ (2023 он)

Хучилтын үе	Бат бэхийн коэффициент	Үеийн зузаан (cm)	Хэрэглээ SN	Тооцоолсон үндэслэл		Зураг төсөл SN
Өнгөн үе	0.157	7			7.00cm	0.157x7=1.11
Суурийн үе	0.056	20		(1.96-1.11) /0.056 =	15.2cm	0.056x20=1.12
Нийт			1.96	T=20 cm судалгааны дүн :	OK	2.23
Дэд суурийн үе	0.048	30		(2.54-1.11-1.12)/0.048 =	6.5cm	0.048x30=1.44
нийт			2.54	T=30 cm судалгааны дүн :	OK	3.67

20 жилээр гаргасан хэрэглээ (2033 он)

Хучилтын үе	Бат бэхийн коэфцент	Үеийн зузаан (cm)	Хэрэглээ SN	Тооцоолсон үндэслэл		Зураг төсөл SN
Өнгөн үе	0.157	7			7.00cm	0.157x7=1.11
Суурийн үе	0.056	20		(2.21-1.11)/0.056 =	19.6cm	0.056x20=1.12
Нийт			2.21	T=20cm судалгааны дүн :	OK	2.23
Дэд Суурийн үе	0.048	30		(2.86-1.11-1.12)/0.048 =	13.1cm	0.048x30=1.44
Нийт			2.86	T=30cm судалгааны дүн :	OK	3.67

Бат бэхийн коэффициент
- асфальтбетон ачааллыг хүлээн авах суурийн үе: 0.110

Хэрэглээний судалгаа

10 жилээр гаргасан хэрэглээ (2023 он)

Хучилтын үе	Бат бэхийн коэфцент	Үеийн зузаан (cm)	Хэрэглээ SN	Зураг төслийн үндэслэл		Зураг төсөл SN
Өнгөн үе	0.157	7			7.00cm	0.157x7=1.11
Суурийн үе	0.110	20		(1.96-1.11) /0.110 =	7.7cm	0.110x20=2.20
Нийт			1.96	T=20cm судалгааны дүн :	OK	3.31

20 жилээр гаргасан хэрэглээ (2033 он)

Хучилтын үе	Бат бэхийн коэфцент	Үеийн зузаан (cm)	Хэрэглээ SN	Зураг төслийн үндэслэл		Зураг төсөл SN
Өнгөн үе	0.157	7			7.00cm	0.157x7=1.11
Суурийн үе	0.110	20		(2.21-1.11)/0.110 =	10.0cm	0.110x20=2.20
Нийт			2.21	T=20cm судалгааны дүн :	OK	3.31

3) Хучилтын шийдэл

- Ашиглах хугацаа 20 жилээр хөдөлгөөний эрчмийн нэвтрүүлэлтийг тооцон хөдөлгөөний ачааллыг даах хучилтын зузааныг 57см гэж судалгаагаар тогтоосон билээ.

Хучилт 1.

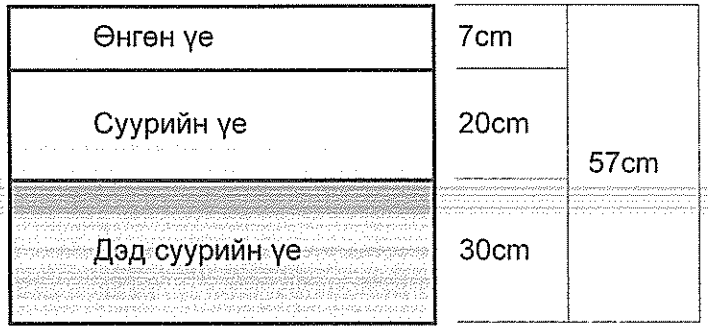

Хучилт 2.

Өнгөн үе	7cm	27cm
Бэхжүүлсэн суурь	20cm	

4) Дүгнэлт

Асфальтбетон хучилтын хувьд дараах 2 төрлийн хучилтын тооцоо хийж харьцуулалт хийлээ.

1. Хучилтын төрөл 1

Асфальтбетон	7cm	57cm
Цементээр бэхжүүлсэн суурь	20cm	
Суурийн доод үе	30cm	

2. Хучилтын төрөл 2

Асфальтбетон	7cm	27cm
Бэхжүүлсэн суурь	20cm	

Дээрх 2 төрлийн хучилтыг харьцуулсаны үндсэн дээр 1-р хувилбар нь техник эдийн засгийн хувьд үр ашигтай, бат бэх гэж үзэн авто замын төлөвлөлтөнд сонгосон.

7. Ус зайлуулах байгууламж

- **Ус зайлуулах хоолой**

Замын дагууд нийтдээ 151ш хоолой төлөвлөж өгсөн.

- D=1.0м хоолойн байрлал, түвшин:

№	Зай, м	Хоолойн хэлбэр (м)	Хоолойн урт (м)	Төлөвлөлтийн түвшин (м)	Газрын түвшин (м)	Ус орох талын түвшин (м)	Ус гарах талын түвшин (м)	Хоолойн налуу (%)	Замын тэнхлэгтэй огтлолцох өнцгийн хэмжээ
0	1	2	3	4	5	6	7	8	90
1	3+240.0	d=1м	14	1233.39	1231.44	1232.34	1230.87	1.0	90
2	5+132.0	d=1м	13	1172.16	1170.54	1170.92	1170.21	0.5	70
3	5+345.0	d=1м	14	1168.77	1166.9	1166.21	1165.39	0.6	90
4	5+880.0	d=1м	16	1167.56	1165.17	1165.42	1165.10	0.2	90
5	8+000.0	d=1м	15	1167.08	1164.9	1165.12	1164.37	0.5	85
6	8+900.0	d=1м	19	1183.05	1179.67	1179.97	1179.27	0.5	90
7	9+800.0	d=1м	17	1174.93	1172.1	1172.31	1170.86	1.0	90
8	12+814.24	d=1м	21	1073.62	1069.39	1069.47	1069.31	0.1	70
9	14+540.0	d=1м	17	1080.99	1078.1	1078.43	1077.72	0.5	90
10	15+660.0	d=1м	18	1074.3	1071.21	1071.35	1071.08	0.2	90
11	16+440.0	d=1м	14	/	1066.59	1066.65	1066.36	0.2	90
12	19+690	d=1м	14	1051.97	1050.17	1050.57	1049.77	0.6	90
13	20+520.0	d=1м	14	1053.59	1051.77	1051.87	1051.62	0.2	90

14	21+800.0	d=1м	13	1067.34	1065.74	1066.14	1065.34	0.6	90
15	22+560.0		14	1078.78	1077	1077.40	1076.60	0.6	90
16	23+040.0	d=1м	14	1081.89	1080.18	1080.17	1079.84	0.2	90
17	24+440.0	d=1м	15	1077.15	1075.17	1075.45	1074.87	0.4	90
18	25+400.0	d=1м	14	1091.19	1089.52	1089.26	1089.00	0.2	90
19	26+460.0	d=1м	13	1088.35	1086.75	1087.15	1086.35	0.6	90
20	27+340.0	d=1м	15	1094.28	1092.24	1092.46	1092.16	0.2	90
21	28+151.0	d=1м	16	1094.72	1092.26	1092.66	1091.86	0.6	90
22	28+450.0	d=1м	17	1093.63	1090.97	1094.07	1093.09	0.7	90
23	29+380.0	d=1м	14	1097.29	1095.53	1095.64	1095.19	0.3	90
24	30+200.0	d=1м	14	1108.95	1107.1	1108.00	1107.17	0.6	90
25	31+240.0	d=1м	14	1118.14	1116.32	1116.41	1116.19	0.2	90
26	31+480.0	d=1м	14	1121.08	1119.44	1119.35	1119.06	0.2	90
27	36+200.0	d=1м	17	1184.85	1181.93	1182.29	1181.70	0.4	90
28	36+791.0	d=1м	13	1181.93	1180.3	1180.52	1180.28	0.2	90
29	37+800.0	d=1м	16	1192.98	1190.93	1191.99	1190.90	0.8	90
30	39+800.0	d=1м	14	1225.57	1223.26	1223.66	1222.86	0.6	90
31	41+140.0	d=1м	16	1232.08	1229.67	1230.10	1229.27	0.6	90
32	41+540.0	d=1м	14	1236.83	1234.9	1234.96	1234.69	0.2	90
33	41+700.0	d=1м	13	1239	1237.83	1237.74	1237.50	0.2	90
34	42+818.0	d=1м	14	1256.89	1255.13	1255.59	1255.15	0.3	90
35	43+920.0	d=1м	15	1266.19	1264.07	1265.07	1264.43	0.5	90
36	44+470.0	d=1м	14	1269.63	1267.98	1268.23	1267.88	0.3	90
37	44+884.25	d=1м	13	1279.42	1277.81	1277.91	1277.47	0.3	90
38	45+200.0	d=1м	14	1280.89	1278.97	1279.49	1278.95	0.4	90
39	46+780.0	d=1м	14	1303.25	1301.51	1302.19	1301.01	0.8	90
40	47+630.0	d=1м	13	1321.4	1320.03	1319.98	1319.59	0.3	90
41	48+260.0	d=1м	17	1334.8	1332	1332.40	1331.60	0.6	90

42	49+520.0	d=1м	14	1340.01	1338.21	1338.39	1337.87	0.4	90
43	50+200.0	d=1м	15	1354.55	1352.25	1352.39	1352.12	0.2	90
44	51+530.0	d=1м	13	1369.99	1368.48	1368.89	1368.58	0.2	90
45	52+160.0	d=1м	21	1391.62	1387.47	1394.05	1392.95	0.8	90
46	52+680.0	d=1м	16	1398.14	1395.75	1396.15	1395.35	0.6	90
47	53+520.0	d=1м	18	1401.03	1397.92	1398.26	1397.71	0.4	90
48	54+400.0	d=1м	15	1416.15	1413.93	1414.11	1413.85	0.2	90
49	55+620.0	d=1м	15	1490.23	1488.26	1488.66	1487.86	0.6	90
50	56+540.0	d=1м	16	1476.04	1473.62	1473.85	1472.79	0.8	90
51	56+720.0	d=1м	15	1480.2	1478.22	1478.88	1478.17	0.5	90
52	56+900.0	d=1м	15	1490.23	1488.26	1488.91	1487.78	0.8	90
53	58+600.0	d=1м	14	1445.19	1443.49	1444.10	1443.67	0.3	90
54	59+210.0	d=1м	17	1427.19	1424.46	1424.77	1424.34	0.3	90
55	60+700.0	d=1м	14	1391.43	1389.53	1389.45	1389.07	0.3	90
56	61+260.0	d=1м	14	1374.19	1372.36	1372.60	1372.31	0.2	90
57	62+520.0	d=1м	14	1355.77	1353.91	1354.45	1353.53	0.7	90
58	64+120.0	d=1м	14	1315.05	1313.41	1313.81	1313.01	0.6	90
59	65+860.0	d=1м	14	1309.98	1308.33	1314.54	1314.24	0.2	90
60	68+320.0	d=1м	15	1311.79	1310.01	1310.14	1309.90	0.2	71
61	68+600.0	d=1м	14	1315.45	1313.73	1313.88	1313.57	0.2	90
62	69+820.0	d=1м	15	1316.49	1314.52	1314.64	1314.38	0.2	90
63	72+760.0	d=1м	16	1339.7	1337.18	1337.25	1336.39	0.6	90
64	74+480.0	d=1м	15	1365.06	1363.41	1363.59	1363.31	0.2	90
65	77+320.0	d=1м	13	1416.63	1415.3	1413.77	1413.28	0.3	90
66	78+100.0	d=1м	17	1432.67	1430.23	1430.50	1430.23	0.2	90
67	79+460.0	d=1м	17	1469.43	1467.27	1467.23	1466.55	0.5	90
68	80+060.0	d=1м	18	1486.12	1484.4	1484.69	1484.40	0.2	90
69	80+700.0	d=1м	18	1514.54	1511.9	1512.20	1511.98	0.2	90

70	81+680.0	d=1м	16	1502.4	1499.83	1500.15	1499.35	0.6	90
71	82+560.0	d=1м	16	1464.88	1463.25	1463.45	1463.14	0.2	90
72	84+620.0	d=1м	14	1440.77	1439.1	1439.23	1438.84	0.3	90
73	85+540.0	d=1м	18	1438.99	1435.86	1436.10	1435.65	0.3	90
74	86+060.0	d=1м	13	1436.74	1435.2	1435.17	1434.85	0.2	90
75	86+640.0	d=1м	20	1442.49	1438.8	1438.85	1438.29	0.4	90
76	87+320.0	d=1м	14	1449.84	1448.04	1448.01	1447.46	0.4	90
77	87+540.0	d=1м	15	1449.74	1447.77	1447.90	1447.00	0.6	90
78	87+980.0	d=1м	14	1456.17	1454.46	1454.58	1453.92	0.5	90
79	88+740.0	d=1м	14	1464.63	1462.78	1463.11	1462.80	0.2	90
80	89+560.0	d=1м	13	1471.09	1469.49	1469.51	1469.30	0.2	90
81	90+020.0	d=1м	17	1477.07	1475.44	1475.67	1475.32	0.2	80
82	90+960.0	d=1м	15	1492.3	1490.01	1490.15	1489.88	0.2	90
83	97+600.0	d=1м	16	1478.81	1477.06	1477.13	1476.88	0.2	90
84	97+760.0	d=1м	19	1474.96	1473.19	1473.38	1472.96	0.3	90
85	98+340.0	d=1м	13	1461.39	1459.81	1460.00	1459.71	0.2	90
86	99+300.0	d=1м	14	1426.18	1424.47	1459.67	1459.36	0.2	90
87	102+300.0	d=1м	17	1444.46	1441.7	1441.91	1441.47	0.3	90
88	102+960.0	d=1м	13	1432.22	1430.6	1430.71	1430.45	0.2	90
89	103+820.0	d=1м	18	1424.28	1421.23	1421.42	1420.78	0.5	79
90	105+800.0	d=1м	14	1403.98	1402.12	1401.95	1401.46	0.4	90
91	106+500.0	d=1м	14	1385.4	1383.7	1383.86	1383.56	0.2	90
92	107+500.0	d=1м	15	1368.11	1365.97	1366.09	1365.85	0.2	90
93	108+900.0	d=1м	15	1342.45	1340.18	1340.42	1339.99	0.3	90
94	109+900.0	d=1м	14	1323.82	1321.99	1322.08	1321.78	0.2	90
95	110+100.0	d=1м	13	1320.89	1319.3	1319.40	1318.95	0.3	90
96	113+180.0	d=1м	14	1269	1267.25	1267.51	1266.97	0.4	90
97	114+200.0	d=1м	14	1249.44	1247.74	1247.84	1247.55	0.2	90

98	117+380.0	d=1м	14	1197.49	1195.62	1195.78	1195.54	0.2	90
99	117+580.0	d=1м	15	1198.65	1196.58	1196.70	1196.44	0.2	80
100	118+440.0	d=1м	18	1187.83	1185.35	1185.67	1185.38	0.2	80
101	118+920.0	d=1м	12	1167.32	1166.04	1165.93	1165.70	0.2	90
102	119+460.0	d=1м	13	1157.89	1156.3	1156.49	1156.22	0.2	90
103	122+100.0	d=1м	13	1110.56	1109.03	1109.37	1109.11	0.2	90
104	126+040.0	d=1м	19	1097.66	1094.2	1094.42	1093.96	0.3	90
105	126+980.0	d=1м	15	1099.25	1097.25	1097.41	1097.07	0.2	90
106	127+800.0	d=1м	14	1113.62	1111.94	1111.98	1111.72	0.2	90
107	128+600.0	d=1м	17	1108.97	1106.3	1106.40	1105.92	0.3	90
108	129+500.0	d=1м	16	1121.63	1119.09	1119.10	1118.67	0.3	90
109	129+820.0	d=1м	16	1123.58	1121.18	1121.51	1120.80	0.5	90
110	130+700.0	d=1м	16	1121.99	1119.58	1119.87	1119.19	0.5	90
111	131+920.0	d=1м	26	1123.56	1119.81	1120.01	1119.79	0.2	60
112	132+500.0	d=1м	17	1122.06	1119.29	1119.40	1118.83	0.4	90
113	133+068.0	d=1м	14	1108.94	1107.15	1107.05	1106.66	0.3	90
114	133+100.0	d=1м	14	1108.77	1107.05	1107.09	1106.54	0.4	90
115	133+320.0	d=1м	14	1109.89	1108.26	1108.26	1107.98	0.2	100

- D=1.0м-н хос хоолойн байрлал, түвшин:

№	Зай, м	Хоолойн хэлбэр (м)	Хоолойн урт (м)	Төлөвлөлтийн түвшин (м)	Газрын түвшин (м)	Ус орох талын түвшин (м)	Ус гарах талын түвшин (м)	Хоолойн налуу (%)	Замын тэнхлэгтэй огтлолцох өнцгийн хэмжээ
1	17+397.0	d=1м*2	15	1059	1057	1056.89	1056.6	0.2	90
2	35+280.0	d=1м*2	13	1177.4	1175.7	1175.50	1175.2	0.2	90
3	39+375.0	d=1м*2	15	1220.8	1218.7	1218.82	1218.2	0.4	90
4	48+700.0	d=1м*2	14	1329	1327.3	1327.50	1327.3	0.2	90
5	60+220.0	d=1м*2	16	1403.9	1401.6	1401.72	1401.4	0.2	90
6	71+420.0	d=1м*2	13	1331.1	1329.5	1329.60	1329.3	0.2	90
7	73+680.0	d=1м*2	14	1351.6	1349.8	1349.92	1349.7	0.1	90
8	77+960.0	d=1м*2	13	1432.3	1431	1431.04	1430.7	0.2	75
9	78+740.0	d=1м*2	16	1450.2	1447.7	1448.13	1447.6	0.3	90
10	84+040.0	d=1м*2	13	1442.5	1440.9	1441.14	1440.7	0.3	90
11	103+440.0	d=1м*2	18	1425.6	1422.3	1422.56	1422.1	0.3	85
12	112+690.0	d=1м*2	13	1274.4	1272.8	1272.94	1272.7	0.2	50

- (2х2) м-н дөрвөлжин хоолойн байрлал, түвшин:

№	Зай, м	Хоолойн тоо	Хоолойн хэлбэр (м)	Хоолойн урт (м)	Газрын түвшин (м)	Төлөвлөлтийн түвшин (м)	Ус орох талын түвшин (м)	Ус гарах талын түвшин (м)	Хоолойн налуу (%)	Замын тэнхлэгтэй огтлолцох өнцгийн хэмжээ
1	1+790	1	2х2	22	1186.49	1191.89	1192.19	1191.59	0.4	75
2	2+760	1	2х2	19	1210.28	1214.62	1214.92	1214.32	0.4	75
3	4+644	1	2х2	14	1179.36	1182.26	1182.56	1181.96	0.4	90
4	6+690	1	2х2	25	1151.57	1157.92	1158.22	1157.62	0.4	90
5	40+613	1	2х2	15	1229.81	1233.08	1233.38	1232.78	0.4	65
6	43+823	1	2х2	15	1264.40	1267.53	1267.83	1267.23	0.4	77
7	61+367	1	2х2	24	1364.92	1371.02	1371.32	1370.72	0.4	50
8	61+832	1	2х2	25	1358.26	1364.59	1364.89	1364.29	0.4	70
9	75+040	1	2х2	14	1374.86	1377.67	1375.16	1374.56	0.4	90
10	76+989	1	2х2	14	1374.86	1377.66	1377.96	1377.36	0.4	60
11	91+620	1	2х2	17	1505.55	1509.45	1509.75	1509.15	0.4	65
12	106+730	1	2х2	17	1399.03	1402.71	1403.01	1402.41	0.4	62
13	124+900	1	2х2	15	1093.99	1097.20	1097.50	1096.90	0.4	90

- (2х2) м-н хос дөрвөлжин хоолойн байрлал, түвшин:

№	Зай, м	Хоолойн тоо	Хоолойн хэлбэр (м)	Хоолойн урт (м)	Төлөвлөлтийн түвшин (м)	Газрын түвшин (м)	Ус орох талын түвшин (м)	Ус гарах талын түвшин (м)	Хоолойн налуу (%)	Замын тэнхлэгтэй огтлолцох өнцгийн хэмжээ
1	11+448	2	2 х 2	16.31	1098.81	1095.24	1095.64	1094.84	0.49	55
2	13+180	2	2 х 2	24.5	1067.21	1060.91	1061.31	1060.51	0.33	75
3	13+973	2	2 х 2	16.64	1075.1	1071.42	1071.82	1071.02	0.48	110
4	34+957	2	2 х 2	15.62	1173.5	1170.16	1170.56	1169.76	0.51	100
6	71+50.0	2	2 х 2	14.33	1328.96	1326.05	1326.45	1325.65	0.56	100
7	83+520	2	2 х 2	14.81	1406.41	1403.34	1403.74	1402.94	0.54	70
8	85+360	2	2 х 2	14.24	1449.94	1447.06	1447.46	1446.66	0.56	64
9	89+860	2	2 х 2	14.84	1475.18	1472.1	1472.5	1471.7	0.54	110
10	101+560	2	2 х 2	16.64	1402.71	1399.03	1399.43	1398.63	0.48	78

- (3х2,5) м-н хос дөрвөлжин хоолойн байрлал, түвшин:

№	Зай, м	Хоолойн тоо	Хоолойн хэлбэр (м)	Хоолойн урт (м)	Төлөвлөлтийн түвшин (м)	Газрын түвшин (м)	Ус орох талын түвшин (м)	Ус гарах талын түвшин (м)	Хоолойн налуу (%)	Замын тэнхлэгтэй огтолцох өнцгийн хэмжээ
1	64+682	3	3.0*2.5	15	1315.56	1312.03	1312.08	1311.98	0.1	110
2	116+80.0	3	3.0х2.5	12	1213.23	1210.22	1210.734	1210.323	0.2	80

Хоолойн нүхний тооцоог ROADTAC программ ашиглан тухайн бүс нутгийн байрлал, жалгын ус хураах талбай, урсацын хэмжээ, ус хураах талбайн голдрилын урт, жалгын өндөр зэргээс хамааруулан хоолой бүр дээр хийсэн. Жишээ болгон дараах тооцоог үзүүллээ.

Хоолойн хэмжээ тодорхойлох программ:

Хоолойн диаметр болон хэмжээг ROADTAC программаар тодорхойлсон болно.

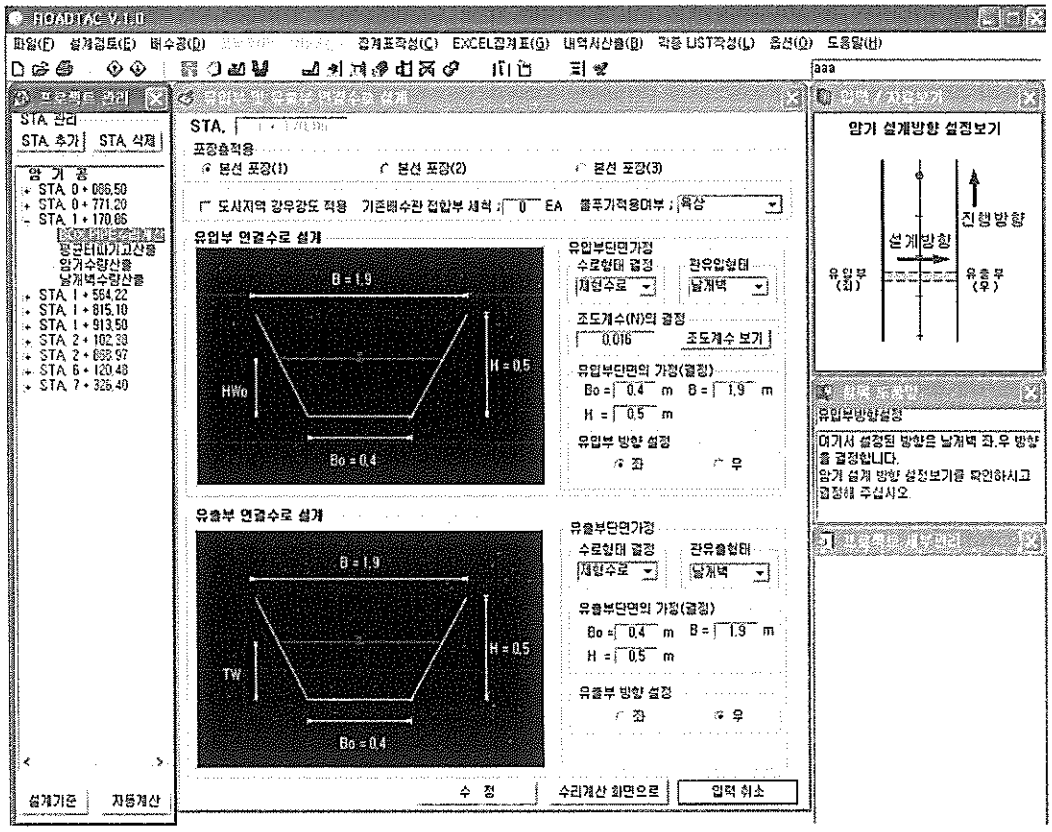

ДӨРВӨЛЖИН, ДУГУЙ ХООЛОЙН УС ЗҮЙН ТООЦОО, ХООЛОЙН СОНГОЛТ

Хоолойн байрлал ПК 19 + 300.00

Огноо : 2012. 08.

Усны тооцоо ба Хоолойн мэдээлэл

Ус хураах талбай(A) = 344.1 км² Үерийн давтамж 25 жил

Qd = 58.19 m³/sec Жалгын өндөр 2045.00 m - 1720.23 m

Урт(L) = 36.47 m = 324.77 m

Зарцуулага Qd = 0.278 C I A		Qd = RF Ч LF Ч FF Ч Q		Хур тундасын ройн
TC = 0.167		RF =		
I = 130	mm/h	LF =		Ус зүйн бүс : I
C =		FF =		
A = 344.159	км²	Q =	m³/sec	Ус зүйн судалгаан Ubs-Khovd
Qd = 58.19	m³/sec	Qd =	m³/sec	

Хоолойн доторх усны түвшин 0.802

Хөндлөн огтлол

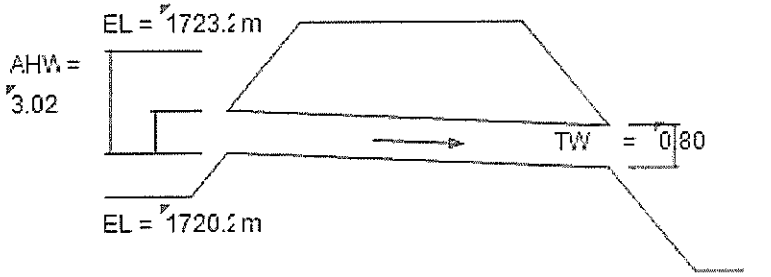

So = 0.014 m/m EL = 1720.0 m

L = 15.00 m

Хоолойн хэлбэр	Qd (m³/sec)	Дөрвөлжин ба дугуйн хоолой	Зарцуулагын тооцоо: Хоолойн өмнөх усны HW/D	HW	Хоолойн өмнөх усны түвшин = HW = H + ho - SoL: Ce	H	dc	(dc+D)/2	TW	ho	SoL	HW	HW	Урсгалын хурд Vo	Төв огтлол	Ур дүн
BOX	25.605	2@ 2.0 X 2.0	1.60	3.20	0.2	1.548	1.61	1.805	1.07	1.60	0.22	2.93	3.20	6.00	Гаралт	N.G
BOX	51.210	4.0 X 4.0	0.81	3.25	0.2	0.227	2.556	3.278	1.52	3.20	0.22	3.21	3.25	8.44	Гаралт	N.G
BOX	51.210	2@ 4.0 X 2.0	0.69	2.76	0.2	0.011	1.95	2.975	1.07	3.20	0.22	2.99	2.76	7.96	Гаралт	O.K
BOX	58.190	2@ 3.0 X 3.0	0.90	2.70	0.2	0.442	1.336	2.169	0.80	2.40	0.22	2.62	2.70	6.04	Гаралт	O.K

Хоолой нүхний тооцоо

·Хоолойн сонголт (BOX 2@2.0 X 2.0) STA. 13+ 973.00

·Ус хураах талбай (A) =	344.159 ㎢	·Хур борооо(I) =	65 mm/hr
·Төлөвлөж буй үерийн хэмжээ (Qd) =	58.190 ㎥/sec	·Хур бороон ройн =	Увс -Ховд
·Үерийн давтамж =	25 жил	·Жалгын өндөр =	324.77 m

1. Ус зүйн тооцооны аргачлал

HW (2.70) ≤ 1.2 D (3.6) , So (0.0147) < Sc (0.0035)
TW (0.80) < dc (1.338) ба dn (0.802) > dc (1.338)
Оролт хэсгийн шахагдсан огтлол дээрх ус зүйн тооцоо нь дараах горимд хамаарагдана
3-р горим

Түрэлтгүй горим

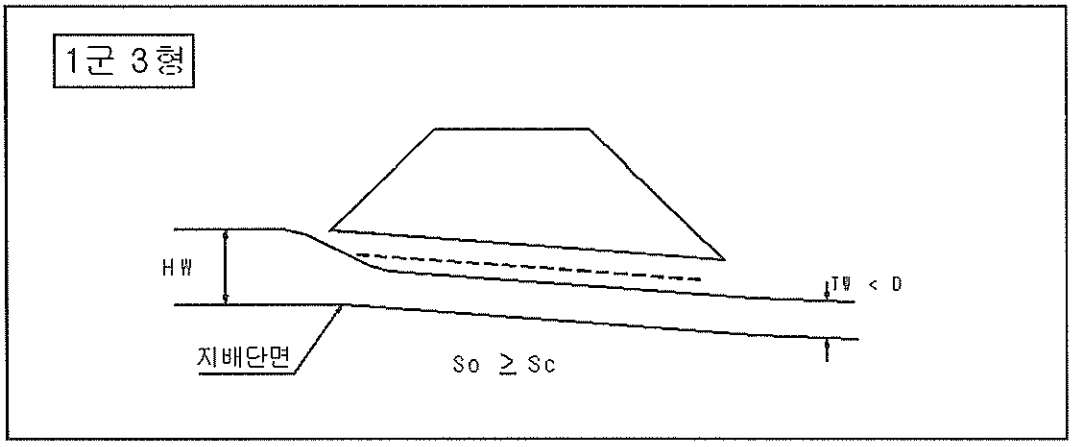

Хоолойн орох хэсгийн амсарт үүсэх үерийн усны хэмжээг дараах

$$HW = 0.701 + 0.234\ C_e \cdot \left(\frac{Q}{D}\right)^{\frac{2}{3}}$$

Энэ үеийн урсгал урсан гарах үеийн урсаглын хурд (Vn) бөгөөд

Vn = 6.04 m/sec

- **Ус зайлуулах шуудууны тооцоо**

№	Шуудуу				Бэхэлгээ	Хэсгийн урт /м/
	Зүүн		Баруун			
	Эхлэл	Төгсгөл	Эхлэл	Төгсгөл		
1	ПК 0+260.00	ПК 0+400.00	ПК 0+260.00	ПК 0+400.00	Цементэн зуурмагтай чулуун бэхэлгээ	140
2	ПК 0+720.00	ПК 0+840.00	ПК 0+720.00	ПК 0+840.00	Цементэн зуурмагтай чулуун бэхэлгээ	120
3	ПК 0+980.00	ПК1+80.00	ПК 0+980.00	ПК1+80.00	Цементэн зуурмагтай чулуун бэхэлгээ	100
4	ПК2+810.00	ПК3+0.00	ПК2+810.00	ПК3+0.00	Цементэн зуурмагтай чулуун бэхэлгээ	190
5	ПК3+350.00	ПК3+940.00	ПК3+350.00	ПК3+940.00	Цементэн зуурмагтай чулуун бэхэлгээ	590
6			ПК3+960.00	ПК4+40.00	Цементэн зуурмагтай чулуун бэхэлгээ	80
7	ПК4+120.00	ПК4+360.00	ПК4+120.00	ПК4+360.00	Цементэн зуурмагтай чулуун бэхэлгээ	240
8	ПК4+380.00	ПК4+500.00			Цементэн зуурмагтай чулуун бэхэлгээ	120
9	ПК4+520.00	ПК4+580.00	ПК4+520.00	ПК4+580.00	Цементэн зуурмагтай чулуун бэхэлгээ	60
10	ПК4+600.00	ПК4+660.00			Цементэн зуурмагтай чулуун бэхэлгээ	60
11			ПК4+680.00	ПК4+780.00	Цементэн зуурмагтай чулуун бэхэлгээ	100
12	ПК4+800.00	ПК5+40.00	ПК4+800.00	ПК5+40.00	Цементэн зуурмагтай чулуун бэхэлгээ	240
13	ПК5+450.00	ПК5+580.00	ПК5+450.00	ПК5+580.00	Цементэн зуурмагтай чулуун бэхэлгээ	130
14	ПК6+60.00	ПК6+330.00	ПК6+60.00	ПК6+330.00	Цементэн зуурмагтай чулуун бэхэлгээ	170

15	ПК7+220.00	ПК7+520.00	ПК7+220.00	ПК7+520.00	Цементэн зуурмагтай чулуун бэхэлгээ	300
16			ПК8+220.00	ПК8+480.00	Цементэн зуурмагтай чулуун бэхэлгээ	260
17	ПК9+280.00	ПК9+700.00	ПК9+280.00	ПК9+700.00	Цементэн зуурмагтай чулуун бэхэлгээ	420
18	ПК9+720.00	ПК9+840.00			Цементэн зуурмагтай чулуун бэхэлгээ	120
19	ПК9+860.00	ПК10+100.00	ПК9+860.00	ПК10+100.00	Цементэн зуурмагтай чулуун бэхэлгээ	240
20	ПК10+120.00	ПК10+220.00			Цементэн зуурмагтай чулуун бэхэлгээ	100
21	ПК10+240.00	ПК10+720.00	ПК10+240.00	ПК10+720.00	Цементэн зуурмагтай чулуун бэхэлгээ	480
22	ПК10+740.00	ПК10+940.00			Цементэн зуурмагтай чулуун бэхэлгээ	200
23	ПК10+960.00	ПК11+330.00	ПК10+960.00	ПК11+330.00	Цементэн зуурмагтай чулуун бэхэлгээ	370
24	ПК11+580.00	ПК11+780.00	ПК11+580.00	ПК11+780.00	Цементэн зуурмагтай чулуун бэхэлгээ	200
25	ПК12+900.00	ПК13+20.00	ПК12+900.00	ПК13+20.00	Цементэн зуурмагтай чулуун бэхэлгээ	120
26			ПК13+220.00	ПК13+530.00	Цементэн зуурмагтай чулуун бэхэлгээ	310
27	ПК13+720.00	ПК13+920.00	ПК13+720.00	ПК13+920.00	Цементэн зуурмагтай чулуун бэхэлгээ	200
28	ПК14+20.00	ПК14+120.00	ПК14+20.00	ПК14+120.00	Цементэн зуурмагтай чулуун бэхэлгээ	200
29			ПК14+140.00	ПК14+220.00	Цементэн зуурмагтай чулуун бэхэлгээ	80
30	ПК14+240.00	ПК14+460.00	ПК14+240.00	ПК14+460.00	Цементэн зуурмагтай чулуун бэхэлгээ	220
31	ПК17+730.00	ПК17+980.00	ПК17+730.00	ПК17+980.00	Цементэн зуурмагтай чулуун бэхэлгээ	250

32	ПК18+480.00	ПК18+620.00	ПК18+480.00	ПК18+620.00	Цементэн зуурмагтай чулуун бэхэлгээ	540
33	ПК19+700.00	ПК20+220.00	ПК19+700.00	ПК20+220.00	Цементэн зуурмагтай чулуун бэхэлгээ	520
34	ПК21+520.00	ПК21+620.00	ПК21+520.00	ПК21+620.00	Цементэн зуурмагтай чулуун бэхэлгээ	100
35	ПК25+220.00	ПК25+360.00	ПК25+220.00	ПК25+360.00	Цементэн зуурмагтай чулуун бэхэлгээ	140
36	ПК25+440.00	ПК25+640.00	ПК25+440.00	ПК25+640.00	Цементэн зуурмагтай чулуун бэхэлгээ	20
37	ПК28+180.00	ПК28+340.00	ПК28+180.00	ПК28+340.00	Цементэн зуурмагтай чулуун бэхэлгээ	160
38	ПК28+180.00	ПК28+340.00	ПК28+180.00	ПК28+340.00	Цементэн зуурмагтай чулуун бэхэлгээ	160
39			ПК44+500.00	ПК44+920.00	Цементэн зуурмагтай чулуун бэхэлгээ	420
40	ПК44+940.00	ПК45+40.00	ПК44+940.00	ПК45+40.00		100
41			ПК47+980.00	ПК48+120.00	Цементэн зуурмагтай чулуун бэхэлгээ	140
42			ПК51+560.00	ПК52+280.00	Цементэн зуурмагтай чулуун бэхэлгээ	720
43	ПК53+680.00	ПК53+820.00			Цементэн зуурмагтай чулуун бэхэлгээ	160
44	ПК53+840.00	ПК54+320.00	ПК53+840.00	ПК54+320.00		480
45			ПК55+720.00	ПК56+120.00	Цементэн зуурмагтай чулуун бэхэлгээ	400
46			ПК56+840.00	ПК57+240.00	Цементэн зуурмагтай чулуун бэхэлгээ	400
47	ПК57+260.00	ПК57+700.00	ПК57+260.00	ПК57+700.00		440
48	ПК57+720.00	ПК58+540.00				820

49			ПК73+140.00	ПК73+570.00	Цементэн зуурмагтай чулуун бэхэлгээ	430
50			ПК74+880.00	ПК74+950.00	Цементэн зуурмагтай чулуун бэхэлгээ	70
51	ПК75+850.00	ПК76+190.00	ПК75+850.00	ПК76+190.00	Цементэн зуурмагтай чулуун бэхэлгээ	340
52	ПК77+150.00	ПК77+260.00	ПК77+150.00	ПК77+260.00	Цементэн зуурмагтай чулуун бэхэлгээ	110
53	ПК77+760.00	ПК77+840.00			Цементэн зуурмагтай чулуун бэхэлгээ	80
54			ПК78+140.00	ПК78+400.00	Цементэн зуурмагтай чулуун бэхэлгээ	260
55			ПК80+160.00	ПК80+260.00	Цементэн зуурмагтай чулуун бэхэлгээ	100
56	ПК80+280.00	ПК80+520.00	ПК80+280.00	ПК80+520.00	Цементэн зуурмагтай чулуун бэхэлгээ	260
			ПК80+540.00	ПК80+660.00		120
	ПК80+680.00	ПК80+860.00	ПК80+680.00	ПК80+860.00		180
	ПК80+890.00	ПК81+230.00	ПК80+890.00	ПК81+230.00		340
	ПК81+280.00	ПК82+080.00				800
	ПК82+100.00	ПК82+180.00	ПК82+100.00	ПК82+180.00		80
	ПК82+200.00	ПК82+340.00				140
	ПК84+250.00	ПК84+500.00	ПК84+250.00	ПК84+500.00		250
	ПК85+690.00	ПК85+760.00	ПК85+690.00	ПК85+760.00		70
	ПК86+150.00	ПК86+500.00	ПК86+150.00	ПК86+500.00		350
	ПК86+880.00	ПК87+240.00	ПК86+880.00	ПК87+240.00		360
	ПК91+150.00	ПК91+510.00	ПК91+150.00	ПК91+510.00		360
	ПК91+920.00	ПК92+240.00	ПК91+920.00	ПК92+240.00		320
	ПК92+510.00	ПК92+620.00	ПК92+510.00	ПК92+620.00		110
	ПК92+900.00	ПК94+430.00	ПК92+900.00	ПК94+430.00		1530
	ПК94+680.00	ПК95+30.00	ПК94+680.00	ПК95+30.00		350

	ПК95+170.00	ПК95+740.00	ПК95+170.00	ПК95+740.00		570
	ПК96+110.00	ПК96+480.00	ПК96+110.00	ПК96+480.00		370
	ПК101+630.00	ПК101+955.00	ПК101+630.00	ПК101+955.00		325
	ПК103+170.00	ПК103+360.00	ПК103+170.00	ПК103+360.00		190
	ПК103+980.00	ПК104+65.00	ПК103+980.00	ПК104+65.00		85
	ПК104+230.00	ПК104+390.00	ПК104+230.00	ПК104+390.00		160
	ПК104+430.00	ПК104+560.00	ПК104+430.00	ПК104+560.00		130
			ПК104+580.00	ПК104+660.00		80
	ПК104+680.00	ПК104+810.00	ПК104+680.00	ПК104+810.00		130
	ПК105+880.00	ПК105+980.00	ПК105+880.00	ПК105+980.00		100
	ПК106+890.00	ПК107+10.00	ПК106+890.00	ПК107+10.00		120
	ПК117+750.00	ПК118+00.00	ПК117+750.00	ПК118+00.00		250
	ПК118+20.00	ПК118+300.00				280
	ПК118+320.00	ПК118+440.00	ПК118+320.00	ПК118+440.00		120
	ПК118+460.00	ПК118+680.00				220
	ПК118+700.00	ПК118+970.00	ПК118+700.00	ПК118+970.00		270
						Нийт: 22540м

8. Тоноглол, тэмдэг тэмдэглэгээ

- Замын тоноглол

"Авто зам төсөллөх" БНбД 32-01-07-н 9-р бүлэг болох "Авто замын тоноглол ба хамгаалах байгууламжууд"-г үндэслэл болгон авлаа.

9.20 Олон зурваст бүх зам болон хиймэл гэрэлтүүлэг ба нэгдүгээр бүлгийн хашилт тавих шаардлагагүй замын хүнд хэсгүүдэд гэрэл ойлгодог 0.75-0.8м өндөр дохионы шон тавих шаардлагатай.

9.21 Хоёр зурваст замд тавих дохионы шонг:

Далангийн өндөр 2м-ээс өндөр, замын дагуу огтлолын муруйд ба түүнд ойртох хэсэгт тал бүрт 3 шон 38-р хүснэгтэд заасан зайтай

Далангийн өндөр 1м-ээс багагүй замын дэвсгэр зураг дээрх муруйд ба түүнд ойртох хэсэгт тал бүрт 3 шон 39 дүгээр хүснэгтэд заасан зайд

Далангийн өндөр 2м-ээс дээш өндөр замын шулуун хэсэгт 50м зайтай

2м хүртэл гүн гол ба намгаас 15м-ээс ойр зайд байрласан замд 10м зайтай

Нэг түвшин дэх уулзвар огтолцооны муруйн хязгаарт муруйн гадна талаар 39-р хүснэгтэд заасан зайтай.

Гүүр, зөрлөг гүүрийн хоёр талд, замын хоёр талаар тус бүр 3шонг 10м зайтай

Ус зайлуулах хоолойны хоёр талд тус бүр хоёр дохионы шон байрлуулна.

9.22 Олон зурваст замд дохионы шонг уулзварын хоорондох замын хэсгүүдэд 50м зайтай, буултын муруйн хоёр талд 39-р хүснэгтэд заасан зайтай тавих ёстой.

Дохионы шонг хөвөөний бэхэлгээгүй хэсэгт шороон далангийн ирмэгээс дотогш 0.35м зайтай байрлуулах ёстой.

/БНбД 32-01-07 Хүснэгт 38/

Дагуу огтлолын муруйд тавих чиглүүлэгч шонгийн хоорондох зай:

Дагуу огтлолын муруйн радиус, м	Шонгуудын хоорондох зай, м			
	Муруйн хязгаарт	Муруйд ойртох хэсэгт		
		Эхлэлээс 1-р шон хүртэл	1-р шонгоос 2-р шон хүртэл	2-р шонгоос 3-р шон хүртэл
200	7	12	23	47
300	9	15	30	50
400	11	17	33	50
500	12	19	37	50
1000	17	27	50	50
2000	25	40	50	50
3000	31	47	50	50
4000	35	50	50	50
5000	40	50	50	50
6000	45	50	50	50
8000	50	50	50	50

/БНбД 32-01-07 Хүснэгт 39/

Дэвсгэр зураг дээрх муруйд тавих чиглүүлэгч шонгийн хоорондох зай:

Дэвсгэр зураг дээрх муруйн радиус	Шонгуудын хоорондох зай, м				
	Муруйн хязгаарт	Муруйд ойртох хэсэгт			
	Гадна талаар	Дотор талд	Эхлэлээс 1-р шон хүртэл	1-р шонгоос 2-р шон хүртэл	2-р шонгоос 3-р шон хүртэл

20	3	6	6	10	20
30	3	6	7	11	21
40	4	8	9	15	31
50	5	10	12	20	40
100	10	20	25	42	50
200	15	30	30	45	50
300	20	40	36	50	50
400	30	50	50	50	50
500	40	50	50	50	50
600	50	50	50	50	50

Дохионы шонгийн байрлал тоо хэмжээ:

№	Байрлал ПК				Тумбэний хоорондох зай /м/	Хэсгийн урт /м/	Тоо /ш/ 2 талдаа	Тайлбар
	Зүүн		Баруун					
	Эхлэл	Төгсгөл	Эхлэл	Төгсгөл				
1	0+626.0	0.641.0	0+626.0	0.641.0	Гүүрийн 2 талд 10	30	12	Гүүрэнд
2	0+710.0	0+760.0	0+710.0	0+760.0	50	50	4	Босоо муруйд
3	1+789.0	1+791.0	1+789.0	1+791.0	2	2	4	Хоолойд
4	1+810.0	2+210.0	1+810.0	2+210.0	50	400	18	Босоо муруйд
5	2+759.0	2+761.0	2+759.0	2+761.0	2	2	4	Хоолойд
6	2+700.0	2+780.0	2+700.0	2+780.0	40	80	6	Босоо муруйд
7	3+239.0	3+241.0	3+239.0	3+241.0	2	2	4	Хоолойд
8	4+643.0	4+645.0	4+643.0	4+645.0	2	2	4	Хоолойд
9	4+590.0	4+690.0	4+590.0	4+690.0	100	100	4	Босоо муруйд
10	5+131.0	5+133.0	5+131.0	5+133.0	2	2	4	Хоолойд
11	5+344.0	5+346.0	5+344.0	5+346.0	2	2	4	Хоолойд
12	5+879.0	5+881.0	5+879.0	5+881.0	2	2	4	Хоолойд
13	6+360.0	6+660.0	6+360.0	6+660.0	50	300	14	Босоо муруйд
14	6+689.0	6+691.0	6+689.0	6+691.0	2	2	4	Хоолойд
15	7+770.0	7+870.0	7+770.0	7+870.0	50	100	6	Хэвтээ муруйд
16	7+999.0	7+801.0	7+999.0	7+801.0	2	2	4	Хоолойд
17	8+030.0	8+280.0	8+030.0	8+280.0	50	250	12	Хэвтээ муруйд
18	8+899.0	8+901.0	8+899.0	8+901.0	2	2	4	Хоолойд
19	9+560.0	9+760.0	9+560.0	9+760.0	50	200	10	Өндөр даланд
20	9+799.0	9+801.0	9+799.0	9+801.0	2	2	4	Хоолойд
21	10+200.0	10+550.0	10+200.0	10+550.0	50	350	16	Өндөр даланд
22	11+420.0	11+480.0	11+420.0	11+480.0	60	60	2	Босоо муруйд
23	11+446.0	11+450.0	11+446.0	11+450.0	2	4	6	Хоолойд
24	12+813.0	12+815.0	12+813.0	12+815.0	2	2	4	Хоолойд
25	13+140.0	13+220.0	13+140.0	13+220.0	80	80	4	Босоо муруйд
26	13+178.0	13+182.0	13+178.0	13+182.0	2	4	6	Хоолойд
27	13+900.0	13+950.0	13+900.0	13+950.0	50	50	4	Босоо муруйд

28	13+971.0	19+975.0	13+971.0	19+975.0	2	4	6	Хоолойд
29	14+500.0		14+500.0				2	Өндөр даланд
30	14+539.0	14+541.0	14+539.0	14+541.0	2	2	4	Хоолойд
31	14+580.0	14+660.0	14+580.0	14+660.0	40	120	6	Өндөр даланд
32	15+420.0	15+620.0	15+420.0	15+620.0	50	200	10	Өндөр даланд
33	15+659.0	15+661.0	15+659.0	15+661.0	2	2	4	Хоолойд
34	15+700.0	15+900.0	15+700.0	15+900.0	50	200	10	Өндөр даланд
35	16+439.0	16+441.0	16+439.0	16+441.0	2	2	4	Хоолойд
36	17+200.0	17+350.0	17+200.0	17+350.0	50	150	8	Өндөр даланд
37	17+395.0	17+399.0	17+395.0	17+399.0	2	2	4	Хоолойд
38	18+700.0	18+750.0	18+700.0	18+750.0	50	50	4	Өндөр даланд
39	18+826.20	18+841.20	18+826.20	18+841.20	Гүүрийн 2 талд 10	30	12	Гүүрэнд
40	19+060.0		19+060.0				2	Өндөр даланд
41	19+689.0	19+691.0	19+689.0	19+691.0	2	2	4	Хоолойд
42	20+360.0				30м радиус 5	50	7	Уулзвар огтлолцол
					30м радиус 5	50	7	
43	20+519.0	20+521.0	20+519.0	20+521.0	2	2	4	Хоолойд
44	20+760.0				30м радиус 5	50	7	Уулзвар огтлолцол
					30м радиус 5	50	7	
45	21+799.0	21+801.0	21+799.0	21+801.0	2	2	4	Хоолойд
46	22+559.0	22+561.0	22+559.0	22+561.0	2	2	4	Хоолойд
47	23+039.0	23+041.0	23+039.0	23+041.0	2	2	4	Хоолойд
48	24+439.0	24+441.0	24+439.0	24+441.0	2	2	4	Хоолойд
49	25+399.0	25+401.0	25+399.0	25+401.0	2	2	4	Хоолойд
50	26+459.0	26+461.0	26+459.0	26+461.0	2	2	4	Хоолойд
51	26+740.0	26+940.0	26+740.0	26+940.0	50	200	10	Өндөр даланд
52	27+339.0	27+341.0	27+339.0	27+341.0	2	2	4	Хоолойд
53	27+440.0				50м радиус 5	65	14	Уулзвар огтлолцол
					25м радиус 5	45	10	
54	28+150.0	28+152.0	28+150.0	28+152.0	2	2	4	Хоолойд
55	28+449.0	28+451.0	28+449.0	28+451.0	2	2	4	Хоолойд
56	29+379.0	29+381.0	29+379.0	29+381.0	2	2	4	Хоолойд
57	30+199.0	30+201.0	30+199.0	30+201.0	2	2	4	Хоолойд
58	31+239.0	31+241.0	31+239.0	31+241.0	2	2	4	Хоолойд

59	31+290.0	31+440.0	31+290.0	31+440.0	50	150	8	Босоо муруйд
60	31+479.0	31+481.0	31+479.0	31+481.0	2	2	4	Хоолойд
61	33+472.30	33+487.30	33+472.30	33+487.30	Гүүрийн 2 талд 10	30	12	Гүүрэнд
62	33+540.0	33+840.0	33+540.0	33+840.0	50	300	14	Өндөр даланд
63	34+200.0	34+400.0	34+200.0	34+400.0	50	200	10	Өндөр даланд
64	34+955.0	34+959.0	34+955.0	34+959.0	2	4	6	Хоолойд
65	35+000.0	35+100.0	35+000.0	35+100.0	50	100	6	Өндөр даланд
66	35+279.0	35+281.0	35+279.0	35+281.0	2	2	4	Хоолойд
67	36+000.0	36+150.0	36+000.0	36+150.0	50	150	8	Босоо муруйд
68	36+199.0	36+201.0	36+199.0	36+201.0	2	2	4	Хоолойд
69	36+790.0	36+792.0	36+790.0	36+792.0	2	2	4	Хоолойд
70	37+799.0	37+801.0	37+799.0	37+801.0	2	2	4	Хоолойд
71	38+380.0	38+880.0	38+380.0	38+880.0	50	500	22	Өндөр даланд
72	39+374.0	39+376.0	39+374.0	39+376.0	2	2	4	Хоолойд
73	39+799.0	39+801.0	39+799.0	39+801.0	2	2	4	Хоолойд
74	39+840.0	40+140.0	39+840.0	40+140.0	50	300	14	Өндөр даланд
75	40+612.0	40+614.0	40+612.0	40+614.0	2	2	4	Хоолойд
76	41+050.0		41+050.0				2	Өндөр даланд
77	41+139.0	41+141.0	41+139.0	41+141.0	2	2	4	Хоолойд
78	41+180.0	41+380.0	41+180.0	41+380.0	50	200	10	Өндөр даланд
79	41+539.0	41+541.0	41+539.0	41+541.0	2	2	4	Хоолойд
80	41+699.0	41+701.0	41+699.0	41+701.0	2	2	4	Хоолойд
81	41+930.0	42+180.0	41+930.0	42+180.0	50	250	12	Өндөр даланд
82	42+300.0	42+700.0	42+300.0	42+700.0	50	400	18	Өндөр даланд
83	42+817.0	42+819.0	42+817.0	42+819.0	2	2	4	Хоолойд
84	43+822.0	43+824.0	43+822.0	43+824.0	2	2	4	Хоолойд
85	43+919.0	43+921.0	43+919.0	43+921.0	2	2	4	Хоолойд
86	44+699.0	44+471.0	44+699.0	44+471.0	2	2	4	Хоолойд
87	44+883.0	44+885.0	44+883.0	44+885.0	2	2	4	Хоолойд
88	45+199.0	45+201.0	45+199.0	45+201.0	2	2	4	Хоолойд
89	46+799.0	46+781.0	46+799.0	46+781.0	2	2	4	Хоолойд
90	47+240.0	47+340.0	47+240.0	47+340.0	50	100	6	Босоо муруйд
91	47+629.0	47+631.0	47+629.0	47+631.0	2	2	4	Хоолойд
92	47+690.0	47+940.0	47+690.0	47+940.0	50	250	12	Өндөр даланд
93	48+259.0	48+261.0	48+259.0	48+261.0	2	2	4	Хоолойд
94	48+699.0	48+701.0	48+699.0	48+701.0	2	2	4	Хоолойд
95	49+519.0	49+521.0	49+519.0	49+521.0	2	2	4	Хоолойд
96	50+199.0	50+201.0	50+199.0	50+201.0	2	2	4	Хоолойд
97	50+540.0	50+640.0	50+540.0	50+640.0	50	100	6	Босоо муруйд

98	51+529.0	51+531.0	51+529.0	51+531.0	2	2	4	Хоолойд
99	52+159.0	52+161.0	52+159.0	52+161.0	2	2	4	Хоолойд
100	52+679.0	52+681.0	52+679.0	52+681.0	2	2	4	Хоолойд
101	53+519.0	53+521.0	53+519.0	53+521.0	2	2	4	Хоолойд
102	53+560.0	54+010.0	53+560.0	54+010.0	50	450	20	Өндөр даланд
103	54+399.0	54+401.0	54+399.0	54+401.0	2	2	4	Хоолойд
104	55+000.0	55+350.0	55+000.0	55+350.0	50	350	16	Өндөр даланд
105	55+619.0	55+621.0	55+619.0	55+621.0	2	2	4	Хоолойд
106	56+300.0	56+500.0	56+300.0	56+500.0	50	200	10	Өндөр даланд
107	56+539.0	56+541.0	56+539.0	56+541.0	2	2	4	Хоолойд
108	56+719.0	56+721.0	56+719.0	56+721.0	2	2	4	Хоолойд
109	56+899.0	56+901.0	56+899.0	56+901.0	2	2	4	Хоолойд
110	56+940.0	57+240.0	56+940.0	57+240.0	50	300	14	Өндөр даланд
111	57+930.0	58+180.0	57+930.0	58+180.0	50	250	12	Өндөр даланд
112	58+599.0	58+601.0	58+599.0	58+601.0	2	2	4	Хоолойд
113	58+800.0	58+900.0	58+800.0	58+900.0	50	100	6	Өндөр даланд
114	59+209.0	59+211.0	59+209.0	59+211.0	2	2	4	Хоолойд
115	59+260.0	59+560.0	59+260.0	59+560.0	50	300	14	Өндөр даланд
116	60+219.0	60+221.0	60+219.0	60+221.0	2	2	4	Хоолойд
117	60+699.0	60+701.0	60+699.0	60+701.0	2	2	4	Хоолойд
118	61+259.0	61+261.0	61+259.0	61+261.0	2	2	4	Хоолойд
119	61+366.0	61+368.0	61+366.0	61+368.0	2	2	4	Хоолойд
120	61+831.0	61+833.0	61+831.0	61+833.0	2	2	4	Хоолойд
121	62+519.0	62+521.0	62+519.0	62+521.0	2	2	4	Хоолойд
122	64+119.0	64+121.0	64+119.0	64+121.0	2	2	4	Хоолойд
123	64+678.0	64+686.0	64+678.0	64+686.0	2	8	8	Хоолойд
124	65+859.0	65+861.0	65+859.0	65+861.0	2	2	4	Хоолойд
125	66+520.0	67+170.0	66+520.0	67+170.0	50	650	28	Өндөр даланд
126	67+253.38	67+268.38	67+253.38	67+268.38	Гүүрийн 2 талд 10	30	12	Гүүрэнд
127	67+340.0	67+540.0	67+340.0	67+540.0	50	200	10	Өндөр даланд
128	68+319.0	68+321.0	68+319.0	68+321.0	2	2	4	Хоолойд
129	68+599.0	68+601.0	68+599.0	68+601.0	2	2	4	Хоолойд
130	68+800.0	68+900.0	68+800.0	68+900.0	50	100	6	Өндөр даланд
131	69+819.0	69+821.0	69+819.0	69+821.0	2	2	4	Хоолойд
132	71+048.0	71+052.0	71+048.0	71+052.0	2	4	6	Хоолойд
133	71+100.0	71+200.0	71+100.0	71+200.0	50	100	6	Босоо муруйд
134	71+419.0	71+421.0	71+419.0	71+421.0	2	2	4	Хоолойд
135	72+759.0	72+761.0	72+759.0	72+761.0	2	2	4	Хоолойд
136	73+679.0	73+681.0	73+679.0	73+681.0	2	2	4	Хоолойд

137	74+479.0	74+481.0	74+479.0	74+481.0	2	2	4	Хоолойд
138	74+900.0	75+000.0	74+900.0	75+000.0	50	100	6	Босоо муруйд
139	75+039.0	75+041.0	75+039.0	75+041.0	2	2	4	Хоолойд
140	75+100.0	75+300.0	75+100.0	75+300.0	50	200	10	Өндөр даланд
141	76+988.0	76+990.0	76+988.0	76+990.0	2	2	4	Хоолойд
142	77+319.0	77+321.0	77+319.0	77+321.0	2	2	4	Хоолойд
143	77+370.0	77+520.0	77+370.0	77+520.0	50	150	8	Өндөр даланд
144	77+959.0	77+961.0	77+959.0	77+961.0	2	2	4	Хоолойд
145	78+099.0	78+101.0	78+099.0	78+101.0	2	2	4	Хоолойд
146	78+739.0	78+741.0	78+739.0	78+741.0	2	2	4	Хоолойд
147	79+459.0	79+461.0	79+459.0	79+461.0	2	2	4	Хоолойд
148	80+059.0	80+061.0	80+059.0	80+061.0	2	2	4	Хоолойд
149	80+699.0	80+701.0	80+699.0	80+701.0	2	2	4	Хоолойд
150	81+400.0	81+650.0	81+400.0	81+650.0	50	250	12	Өндөр даланд
151	81+679.0	81+681.0	81+679.0	81+681.0	2	2	4	Хоолойд
152	82+559.0	82+561.0	82+559.0	82+561.0	2	2	4	Хоолойд
153	83+518.0	83+522.0	83+518.0	83+522.0	2	4	6	Хоолойд
154	84+039.0	84+041.0	84+039.0	84+041.0	2	2	4	Хоолойд
155	84+619.0	84+621.0	84+619.0	84+621.0	2	2	4	Хоолойд
156	85+160.0	85+310.0	85+160.0	85+310.0	50	150	8	Өндөр даланд
157	85+358.0	85+362.0	85+358.0	85+362.0	2	4	6	Хоолойд
158	85+400.0	85+500.0	85+400.0	85+500.0	50	100	6	Өндөр даланд
159	85+539.0	85+541.0	85+539.0	85+541.0	2	2	4	Хоолойд
160	86+059.0	86+061.0	86+059.0	86+061.0	2	2	4	Хоолойд
161	86+639.0	86+641.0	86+639.0	86+641.0	2	2	4	Хоолойд
162	87+319.0	87+321.0	87+319.0	87+321.0	2	2	4	Хоолойд
163	87+539.0	87+541.0	87+539.0	87+541.0	2	2	4	Хоолойд
164	87+979.0	87+981.0	87+979.0	87+981.0	2	2	4	Хоолойд
165	88+739.0	88+741.0	88+739.0	88+741.0	2	2	4	Хоолойд
166	89+559.0	89+561.0	89+559.0	89+561.0	2	2	4	Хоолойд
167	89+858.0	89+862.0	89+858.0	89+862.0	2	4	6	Хоолойд
168	90+019.0	90+021.0	90+019.0	90+021.0	2	2	4	Хоолойд
169	90+959.0	90+961.0	90+959.0	90+961.0	2	2	4	Хоолойд
170	91+000.0	91+100.0	91+000.0	91+100.0	50	100	6	Босоо муруйд
171	91+619.0	91+621.0	91+619.0	91+621.0	2	2	4	Хоолойд
172	91+660.0	91+760.0	91+660.0	91+760.0	50	100	6	Босоо муруйд
173	92+120.0	93+180.0	92+120.0	93+180.0	50	200	10	Өндөр даланд
174	97+599.0	97+601.0	97+599.0	97+601.0	2	2	4	Хоолойд
175	97+759.0	97+761.0	97+759.0	97+761.0	2	2	4	Хоолойд
176	97+900.0	98+100.0	97+900.0	98+100.0	50	200	10	Өндөр даланд
177	98+339.0	98+341.0	98+339.0	98+341.0	2	2	4	Хоолойд
178	99+000.0	99+250.0	99+000.0	99+250.0	50	250	12	Өндөр

								даланд
179	99+299.0	99+301.0	99+299.0	99+301.0	2	2	4	Хоолойд
180	101+450.0	101+500.0	101+450.0	101+500.0	50	50	4	Босоо муруйд
181	101+558.0	101+562.0	101+558.0	101+562.0	2	4	6	Хоолойд
182	102+299.0	102+301.0	102+299.0	102+301.0	2	2	4	Хоолойд
183	102+959.0	102+961.0	102+959.0	102+961.0	2	2	4	Хоолойд
184	103+439.0	103+441.0	103+439.0	103+441.0	2	2	4	Хоолойд
185	103+819.0	103+821.0	103+819.0	103+821.0	2	2	4	Хоолойд
186	105+580.0	105+680.0	105+580.0	105+680.0	50	100	6	Өндөр даланд
187	105+799.0	105+801.0	105+799.0	105+801.0	2	2	4	Хоолойд
188	106+360.0	106+460.0	106+360.0	106+460.0	50	100	6	Өндөр даланд
189	106+499.0	106+501.0	106+499.0	106+501.0	2	2	4	Хоолойд
190	106+729.0	106+731.0	106+729.0	106+731.0	2	2	4	Хоолойд
191	107+499.0	107+501.0	107+499.0	107+501.0	2	2	4	Хоолойд
192	108+420.0	108+620.0	108+420.0	108+620.0	50	200	10	Өндөр даланд
193	108+899.0	108+901.0	108+899.0	108+901.0	2	2	4	Хоолойд
194	109+899.0	109+901.0	109+899.0	109+901.0	2	2	4	Хоолойд
195	110+099.0	110+101.0	110+099.0	110+101.0	2	2	4	Хоолойд
196	112+659.0	112+661.0	112+659.0	112+661.0	2	2	4	Хоолойд
197	113+179.0	113+181.0	113+179.0	113+181.0	2	2	4	Хоолойд
198	114+199.0	114+201.0	114+199.0	114+201.0	2	2	4	Хоолойд
199	115+450.0	115+600.0	115+450.0	115+600.0	50	150	8	Босоо муруйд
200	116+076.0	116+084.0	116+076.0	116+084.0	2	8	8	Хоолойд
201	117+379.0	117+381.0	117+379.0	117+381.0	2	2	4	Хоолойд
202	117+579.0	117+581.0	117+579.0	117+581.0	2	2	4	Хоолойд
203	118+439.0	118+441.0	118+439.0	118+441.0	2	2	4	Хоолойд
204	118+919.0	118+921.0	118+919.0	118+921.0	2	2	4	Хоолойд
205	118+950.0	119+200.0	118+950.0	119+200.0	50	250	12	Хэвтээ муруйд
206	119+459.0	119+461.0	119+459.0	119+461.0	2	2	4	Хоолойд
207	122+099.0	122+101.0	122+099.0	122+101.0	2	2	4	Хоолойд
208	122+860.0	123+060.0	122+860.0	123+060.0	50	200	10	Босоо муруйд
209	123+114.95	123+145.03	67+253.38	67+268.38	Гүүрийн 2 талд 10	30	12	Гүүрэнд
210	123+200.0	123+550.0	123+200.0	123+550.0	50	350	16	Өндөр даланд

211	124+760.0	124+860.0	124+760.0	124+860.0	50	100	6	Өндөр даланд
212	124+899.0	124+901.0	124+899.0	124+901.0	2	2	4	Хоолойд
213	124+940.0	125+040.0	124+940.0	125+040.0	50	100	6	Өндөр даланд
214	125+850.0	126+000.0	125+850.0	126+000.0	50	150	8	Өндөр даланд
215	126+039.0	126+041.0	126+039.0	126+041.0	2	2	4	Хоолойд
216	126+080.0	126+180.0	126+080.0	126+180.0	50	100	6	Өндөр даланд
217	126+260.0	126+360.0	126+260.0	126+360.0	50	100	6	Өндөр даланд
218	126+979.0	126+981.0	126+979.0	126+981.0	2	2	4	Хоолойд
219	127+020.0	127+320.0	127+020.0	127+320.0	50	300	14	Өндөр даланд
220	127+799.0	127+801.0	127+799.0	127+801.0	2	2	4	Хоолойд
221	128+460.0	128+560.0	128+460.0	128+560.0	50	100	6	Босоо муруйд
222	128+599.0	128+601.0	128+599.0	128+601.0	2	2	4	Хоолойд
223	129+499.0	129+501.0	129+499.0	129+501.0	2	2	4	Хоолойд
224	129+819.0	129+821.0	129+819.0	129+821.0	2	2	4	Хоолойд
225	129+850.0	130+000.0	129+850.0	130+000.0	50	150	8	Өндөр даланд
226	130+560.0	130+660.0	130+560.0	130+660.0	50	100	6	Босоо муруйд
227	130+699.0	130+701.0	130+699.0	130+701.0	2	2	4	Хоолойд
228	131+630.0	131+880.0	131+630.0	131+880.0	50	250	12	Өндөр даланд
229	131+919.0	131+921.0	131+919.0	131+921.0	2	2	4	Хоолойд
230	131+960.0	132+060.0	131+960.0	132+060.0	50	100	6	Өндөр даланд
231	132+220.0	132+280.0	132+220.0	132+280.0	60	60	4	Өндөр даланд
232	132+410.0	132+460.0	132+410.0	132+460.0	50	50	4	Босоо муруйд
233	132+499.0	132+501.0	132+499.0	132+501.0	2	2	4	Хоолойд
234	133+067.0	133+069.0	133+067.0	133+069.0	2	2	4	Хоолойд
235	133+099.0	133+101.0	133+099.0	133+101.0	2	2	4	Хоолойд
236	133+319.0	133+321.0	133+319.0	133+321.0	2	2	4	Хоолойд

Нийт= 1470ш

- **Замын тэмдэг:**

Замын тэмдгүүдийг дараахь зургаан бүлэгт хуваана:

1 - Анхааруулах тэмдэг
2 - Хориглох тэмдэг
3 - Дараллын тэмдэг
4 - Заах тэмдэг
5 - Мэдээлэх тэмдэг
6 - Нэмэлт тэмдэг

Анхааруулах тэмдгийн байрлал:

№	Тэмдгийн дүрс ба дугаар		Байрлал /зай ПК/	Зүүн	Баруун
1	Анхааруулах тэмдэг	1.8а	0+277.00	-	1
			0+923.00	-	1
			6+100.00	-	1
			9+065.00	-	1
			31+590.00	-	1
			54+847.00	-	1
			69+243.00	-	1
			94+130.00	-	1
			117+612.00	-	1
			119+200.00	-	1
2		1.9а	7+225.00	-	1
			8+293.00	-	1
			41+237.00	-	1
			43+046.00	-	1
			57+102.00	-	1
			57+836.00	-	1
			106+045.00	-	1
			107+065.00	-	1
3	Анхааруулах тэмдэг	1.8б	0+80.00	1	-
			1+180.00	1	-
			6+400.00	1	-
			9+387.00	1	-
			31+100.00	1	-
			55+946.00	1	-
			66+682.00	1	-
			94+497.00	1	-

			118+032.00	1	-
			118+964.00	1	-
4		1.9б	1+615.00	1	-
			2+328.00	1	-
			9+746.00	1	-
			10+233.00	1	-
			20+860.00	1	-
			21+928.00	1	-
5		1.10	3+460.00	1	-
			8+440.00	1	-
			9+380.00	-	1
			13+660.00	1	-
			57+360.00	1	-
			81+080.00	1	-
			91+400.00	1	-
			94+160.0	1	1
6		1.11	2+660.0	-	1
			4+800.0	1	-
			8+220.0	-	1
			11+520.0	1	-
			13+200.0	-	1
			54+540.0	-	1
			59+680.0	1	-
			78+200.0	-	1
			82+600.0	1	-
			90+940.0	-	1
			91+600.0	-	1
			97+000	1	1
7		1.17	4		
8		1.21	6		
9		1.22	6		

Нийт 70

Хориглох тэмдгийн байрлал:

	Тэмдгийн дугаар	Байрлал /зай ПК/	Зүүн		Баруун	
1	2.20 2.21	0+080	1	2.21	1	2.20
		0+277	1	2.20	1	2.21
		0+923	1	2.21	1	2.20
		1+180	1	2.20	1	2.21
		6+100	1	2.21	1	2.20
		6+400	1	2.20	1	2.21
		9+65	1	2.21	1	2.20
		9+387	1	2.20	1	2.21
		31+100	1	2.21	1	2.20
		31+590	1	2.20	1	2.21
		54+847	1	2.21	1	2.20
		55+946	1	2.20	1	2.21
		63+682	1	2.21	1	2.20
		69+243	1	2.20	1	2.21
		92+900	1	2.21	1	2.20
		94+497	1	2.20	1	2.21
		117+612	1	2.21	1	2.20
		118+032	1	2.20	1	2.21
		118+964	1	2.21	1	2.20
		119+200	1	2.20	1	2.21
		1+615	1	2.21	1	2.20
		2+328	1	2.20	1	2.21
		7+225	1	2.21	1	2.20
		8+293	1	2.20	1	2.21
		9+746	1	2.21	1	2.20
		10+233	1	2.20	1	2.21
		20+860	1	2.21	1	2.20
		21+928	1	2.20	1	2.21
		41+237	1	2.21	1	2.20
		43+46	1	2.20	1	2.21
		57+102	1	2.21	1	2.20
		57+836	1	2.20	1	2.21
		106+046	1	2.21	1	2.20
		107+065	1	2.20	1	2.21
		80+880	1	2.21	1	2.20
		81+240	1	2.20	1	2.21
		86+160	1	2.21	1	2.20
		86+520	1	2.20	1	2.21
		91+140	1	2.21	1	2.20
		91+520	1	2.20	1	2.21
	2.24 2.25	20+859	1	2.25	1	2.24
		21+189	1	2.24	1	2.25
		57+102	1	2.25	1	2.24
		57+376	1	2.24	1	2.25
		57+240	1	2.25	1	2.24
		57+740	1	2.24	1	2.25
		80+880	1	2.25	1	2.24
		81+240	1	2.24	1	2.25
		86+160	1	2.25	1	2.24
		86+520	1	2.24	1	2.25
		91+140	1	2.25	1	2.24

		91+520	1	2.24	1	2.25
		92+900	1	2.25	1	2.24
		94+440	1	2.24	1	2.25
						108ш

Дараалын тэмдэг:

№	Тэмдгийн дугаар	Байрлал /зай ПК/	Зүүн	Баруун
1	3.3а	64+900	-	1
		65+300	1	-
		66+700	-	1
		66+900	1	-
		100+960	1	-
		118+800	-	1
		119+100	-	1
2	3.3.б	20+200	-	1
		87+300	-	1
		100+600	-	1
3	3.3.в	20+960	-	1
		27+600	1	-
		72+900	1	-
		87+300	1	-
4	3.1	20+200	-	1
		64+900	-	1
		66+900	1	-
		100+960	-	1
		118+800	-	1
				НИЙТ19ш

Мэдээллийн тэмдэг:

Тэмдгийн дугаар	Байрлал /зай ПК/	Зүүн	Баруун
5.15	57+300	1	-
	57+500	1	-
	94+000	-	1
	94+200	-	1
	20+200	-	1
	20+460	-	1
	64+900	-	1
	66+700	1	-
	100+600	-	1
	101+100	-	1
	118+800	-	1
	119+100	-	1
	21+240	-	1
	132+120	-	1
	19+300	1	1
	21+900	1	1
	64+900	1	1

	66+700	1	1	
	57+500	-	1	
	94+000	-	1	
Км шон	Км тутамд	-	133	157ш

Замын тэмдэглэгээний байрлал, тоо хэмжээ:

№	Тэмдэглэгээний төрөл	Нийт урт, м
1	7.1	51756.3
2	7.5	69618.5
3	7.6	12342.1
	Бүгд	133716.9

9. Булган –Хишиг Өндөр –Гурван булаг чиглэлийн 133.7 км авто замд дайрах Хишиг-Өндөр сумын төвийн ард талын авто замын трассад өртөх хэрэгсүүр

Авто замын трассын дагууд байгаль орчны төлөв байдлын ерөнхий судалгааны хийсны үр дүнд доорх хэрэгсүүр дайрч байна гэж дүгнэсэн ба энэ орчимд трассын орчимд хэрэгсүүр маш олон дайралдаж байсан ба урд талруу хашаа шахаж орсон байдалтай байсан. Дэвсгэр зураг дээр од тэмдэглэгээ хийсэн газрууд хэрэгсүүр болно.

Авто замын трассад орсон хэрэгсүүрийн байршлын тойм зураг

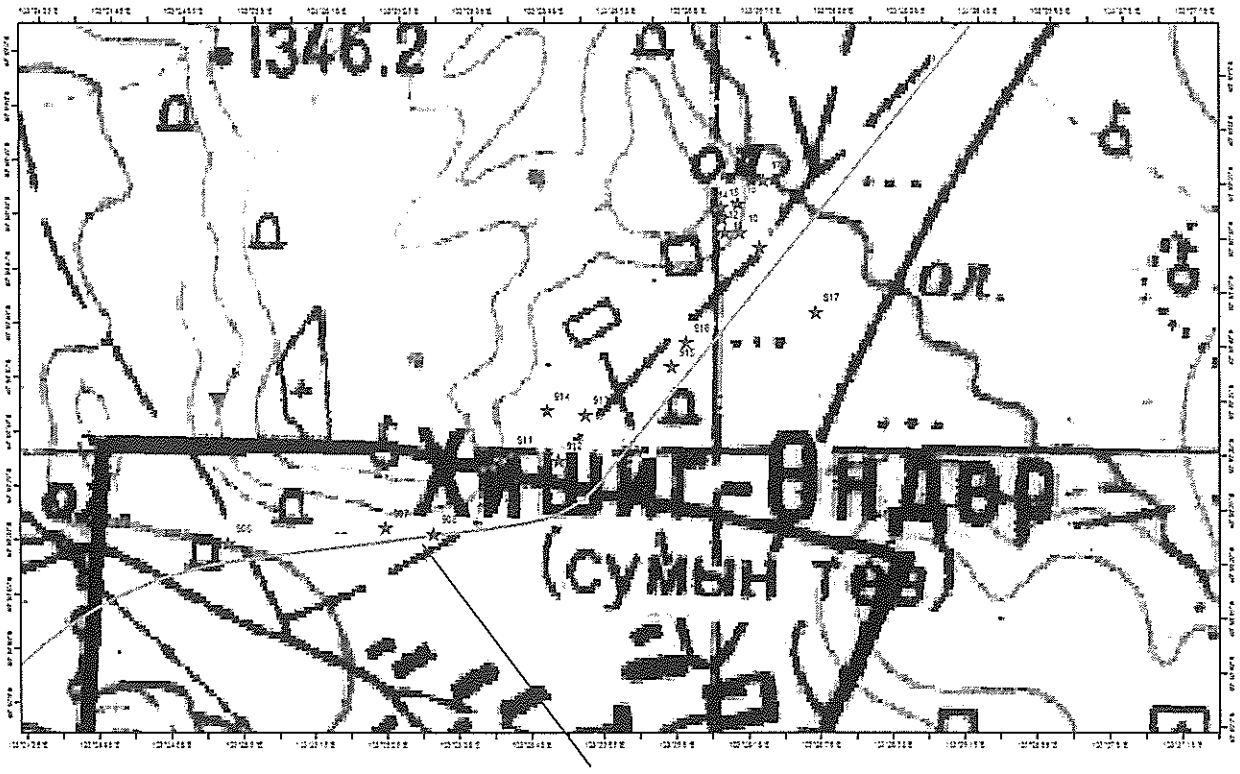

Хэрэгсүүр

Дайрч буй хэрэгсүүрийн фото зураг

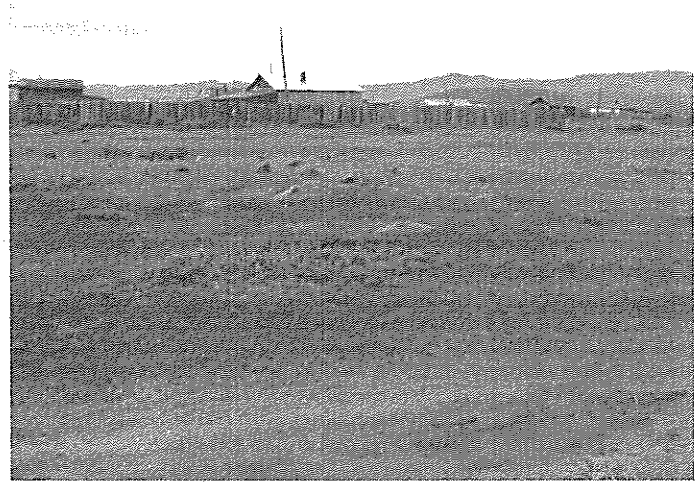

Байршлын координат /айлын хашааны ард/.

Уртраг			өргөрөг		
Градус	минут	секунд	Градус	минут	секунд
103	25	30.965	48	18	21.37

Авран хамгаалах арга хэмжээ

Булган аймгийн Хишиг-Өндөр сумын төвийн айлуудын ард байрлах дурсгал нь шинээр байригдах авто замын трассад орж байгаа тул /замын тэнхэлгээс баруун тийш 4 м-т/ Монгол улсын соёлын өвийн тухай хуулийн 6-р бүлгийн 17.10-д заасны дагуу мэргэжлийн байгууллагын /ШУА-ийн Археологийн хүрээлэн/ хайгуул судалгаагаар түүнд авран хамгаалах малтлага хийж, шилжүүлэх арга хэмжээ авах шаардлагатай болно. Түүнчлэн авто замын барьж байгуулах үед авто замын дагуу байгаа дурсгалуудыг хөндөхгүй байх, хамгаалах үүргийг авто зам барих компани хариуцна.

10 . Геологийн хайгуулын тухай

Геологийн нарийвчилсан хайгуул судалгааг "Гурван тэс" ХХК хийж гүйцэтгэсэн билээ. Захиалагчийн техникийн даалгавар, БНбД 11-107-11-ийн дагуу трассын талбайн инженер геологийн нөхцлийг тодруулах зорилгоор төлөвлөж буй талбайд 2.0-8.0м гүнтэй 299ш цооногийг инженер Д.Гэндэнпилээр ахлуулсан инженер Д.Зоригтбаатар, жолооч-өрмийн мастер Б.Бямбадорж, ажилчин Д.Даваадорж нар өрөмдөн, орчны геологи, геоморфологийн нөхцлийн талаарх мэдээлэл цуглуулж, хээрийн тэмдэглэл хөтлөн, 5 газар карьерийн нарийвчилсан судалгаа хийн, Зил-131 машин дээр суурилагдсан УГБ-50М маркийн эргэлтэт өрмөөр хөрсний илэрсэн үеэс 985.4 тууш метр өрөмдөн 176ш дээж авч лабораторид шинжлүүлсэн байна. Хөрсний физик механик шинж чанарын лабораторийн шинжилгээг "Эко ТехПроект" ХХК болон "БАК"-ийн лабораторид хийж гүйцэтгэв.

*Дэлгэрэнгүй мэдээллийг Геологийн тайлангаас үзнэ үү.

Байршил.

Судалгаа явуулсан талбай нь Булган аймгийн Булган сумаас Гурванбулаг сум хүртлэх талбайг хамран байрлана.

Трассын дагуух Физик газарзүйн нөхцөл.

Монгол орны физик газарзүйн мужлалаар төлөвлөж буй трассын эхний хэсэг нь Хангай-Хэнтийн их мужийн Хангайн муж Орхоны ай савын тойрогт багтах ба Залаа уулын зүүн сугаар ороож Орхоны хөндийг өгсөж Бүрэн хаан, Залаат, Бэрх уулуудын бэл хормойгоор дамжин өнгөрнө.

1 Хөрсний физик шинж чанарын үзүүлэлт: Төлөвлөж буй трассын талбайд өрөмдсөн цооногуудын бичлэгээс үзэхэд өнгөн хөрсний доороос илэрсэн элсэн хөрсийг ИГЭ№1, хайргархаг элсэн хөрсийг ИГЭ№2, элсээр чигжигдсэн хайрган хөрсийг ИГЭ№3, элсэнцэр хөрсийг ИГЭ№4, хайрга агуулсан элсэнцэр хөрсийг ИГЭ№5, хайргархаг элсэнцэр хөрсийг ИГЭ№6, элсэнцэрээр чигжигдсэн хайрган хөрсийгИГЭ№7, хайрга агуулсан шавранцар хөрсийг ИГЭ№8, хайргархаг шавранцар хөрсийгИГЭ№9, шавранцараар чигжигдсэн хайрган хөрсийг ИГЭ№10, шавар хөрсийг ИГЭ№11, хадан хөрсийг ИГЭ№12 гэж тус тус дугаарлан физик механик шинж чанарыг тодорхойлж үзүүлэв

1. Элсэн хөрс-ИГЭ№1. Бор шаргал, бор саарал өнгөтэй, орчин үе-дээд дөрөвдөгчийн настай, делюви-пролювийн гаралтай, нягт бага чийгтэй, элсэн хөрс.

Хөрсний ширхэгийн бүрэлдэхүүнд:

Хайр, хайрга	12.6 %
Янз бүрийн ширхэгтэй элс	72.7 %
Тоосорхог хэсэг	10.9 %
Шаварлаг хэсэг	3.8 %

тус тус агуулагдана.

2. Хайргархаг элсэн хөрс-ИГЭ№2. Бор шаргалаас цайвар саарал өнгөтэй, орчин үе-дээд дөрөвдөгчийн настай, делюви-пролювийн гаралтай, нягт бага чийгтэй, хайргархаг элс.

Хөрсний ширхэгийн бүрэлдэхүүнд:

Хайр, хайрга	39.0 %
Янз бүрийн ширхэгтэй элс	35.9 %
Тоосорхог хэсэг	15.9%
Шаварлаг хэсэг	9.2%

тус тус агуулагдана.

3. Элсээр чигжигдсэн хайрган хөрс-ИГЭ№3. Бор саарлаас бор шаргал өнгөтэй, орчин үе-дээд дөрөвдөгчийн настай, делюви-пролювийн гаралтай, нягт чийгтэй, элсээр чигжигдсэн хайрга.

Хөрсний ширхэгийн бүрэлдэхүүнд:

Хайр, хайрга	61.4 %
Янз бүрийн ширхэгтэй элс	28.5 %
Тоосорхог хэсэг	6.8%
Шаварлаг хэсэг	3.4%

тус тус агуулагдана.

4. Элсэнцэр хөрс-ИГЭ№4. Бор саарал өнгөтэй, орчин үе-дээд дөрөвдөгчийн настай, делюви-пролювийн гаралтай, хатуугаас уян налархай консистенцтэй, элсэнцэр хөрс.

Хөрсний ширхэгийн бүрэлдэхүүнд:

Хайр, хайрга	4.6 %
Янз бүрийн ширхэгтэй элс	31.5 %
Тоосорхог хэсэг	33.5%
Шаварлаг хэсэг	30.4%

тус тус агуулагдана.

5. Хайрга агуулсан элсэнцэр хөрс-ИГЭ№5. Бор саарал өнгөтэй, орчин үе-дээд дөрөвдөгчийн настай, делюви-пролювийн гаралтай, хатуугаас уян налархай консистенцтэй, хайрга агуулсан элсэнцэр хөрс.

Хөрсний ширхэгийн бүрэлдэхүүнд:

Хайр, хайрга	17.3 %
Янз бүрийн ширхэгтэй элс	47.3 %
Тоосорхог хэсэг	20.0 %
Шаварлаг хэсэг	15.4 %

тус тус агуулагдана.

6. Хайргархаг элсэнцэр хөрс-ИГЭ№6. Бор саарлаас цайвар саарал өнгөтэй, орчин үе-дээд дөрөвдөгчийн настай, делюви-пролювийн гаралтай, хатуугаас уян налархай консистенцтэй, хайргархаг элсэнцэр хөрс.

Хөрсний ширхэгийн бүрэлдэхүүнд:

Хайр, хайрга	42.9 %
Янз бүрийн ширхэгтэй элс	37.3 %
Тоосорхог хэсэг	11.9 %
Шаварлаг хэсэг	8.0 %

тус тус агуулагдана.

7. Элсэнцэрээр чигжигдсэн хайрган хөрс-ИГЭ№7. Бор саарлаас цайвар саарал өнгөтэй, орчин үе-дээд дөрөвдөгчийн настай, делюви-пролювийн гаралтай, хатуугаас уян налархай консистенцтэй, элсэнцэрээр чигжигдсэн хайрган хөрс.

Хөрсний ширхэгийн бүрэлдэхүүнд:

Хайр, хайрга	68.6 %
Янз бүрийн ширхэгтэй элс	27.1 %
Тоосорхог хэсэг	2.7 %
Шаварлаг хэсэг	1.6 %

тус тус агуулагдана.

8. Хайрга агуулсан шавранцар хөрс-ИГЭ№8. Бор хүрэн өнгөтэй, орчин үе-дээд дөрөвдөгчийн настай, делюви пролювийн гаралтай, хагас хатуу консистенцтэй, хайрга агуулсан шавранцар хөрс.

Хөрсний ширхэгийн бүрэлдэхүүнд:

Хайр, хайрга	17.4 %
Янз бүрийн ширхэгтэй элс	39.7 %
Тоосорхог хэсэг	25.6 %
Шаварлаг хэсэг	17.3 %

тус тус агуулагдана.

9. Хайргархаг шавранцар хөрс-ИГЭ№9. Бор хүрэн, хөх саарал өнгөтэй, орчин үе-дээд дөрөвдөгчийн настай, делюви-пролювийн гаралтай, хатуугаас зөөлөн уян налархай консистенцтэй, хайргархаг шавранцар хөрс.

Хөрсний ширхэгийн бүрэлдэхүүнд:

Хайр, хайрга	44.7 %
Янз бүрийн ширхэгтэй элс	35.9 %
Тоосорхог хэсэг	12.9 %
Шаварлаг хэсэг	6.5 %

тус тус агуулагдана.

10. Шавранцараар чигжигдсэн хайрган хөрс-ИГЭ№10. Бор хүрэн өнгөтэй, орчин үе-дээд дөрөвдөгчийн настай, делюви-пролювийн гаралтай, хатуугаас зөөлөн уян налархай консистенцтэй, шавранцараар чигжигдсэн хайрган хөрс.

Хөрсний ширхэгийнбүрэлдэхүүнд:

Хайр, хайрга	57.9 %
Янз бүрийн ширхэгтэй элс	26.7 %
Тоосорхог хэсэг	9.7 %
Шаварлаг хэсэг	5.6%

тус тус агуулагдана.

11. Шавар хөрс-ИГЭ№10. Бор хүрэн, бор саарал өнгөтэй, орчин үе-дээд дөрөвдөгчийн настай, делюви-пролювийн гаралтай, хагас хатуу консистенцтэй, шавар хөрс.

Хөрсний ширхэгийнбүрэлдэхүүнд:

Хайр, хайрга	3.7 %
Янз бүрийн ширхэгтэй элс	21.5 %
Тоосорхог хэсэг	38.3 %
Шаварлаг хэсэг	36.5 %

тус тус агуулагдана.

12. Хадан хөрс-ИГЭ№11. Полеозойн настай боржин, элсэн чулууны өгөршил. Хөрсний нягт буюу эзэлхүүн жин 2.38-2.45 г/см^3, Өгөршлийн K_{UR}=0.85-0.90. Хөрсний нэг чиглэлийн шахагдлын бат бэхийн үзүүлэлт: Усаар ханасан нөхцөлд R_c=5(50)-8(80) МПа (кгс/см^2), байгалийн чийгтэй нөхцөлд R_c=7(70)-10(100) МПа (кгс/см^2).

Материалын судалгаа

Булган-Гурванбулаг чиглэлийн замын трасс, инженерийн байгууламжуудын зураг төсөл боловсруулахад шаардлагатай материалын хайгуулын ажлыг хийж, өмнө нь ашиглаж байсан материалуудын талаарх зохих мэдээллийг цуглуулав. Ингэснээр хуучин ашиглаж байсан зарим ордын болон шинээр нээсэн карьеруудын материалаас дээжлэлт хийж зохих шинжилгээг хийлгэсэн болно. Нийт материалын 17ш карьерын орд газарт судалгаа явуулсан бөгөөд сонгож авсан зарим материалуудад туршилт шинжилгээ хийсэн үр дүнгүүдийг хавсралтын хүснэгтүүдээс үзнэ үү. Туршилтын үр дүнгээс харахад материалууд нь техникийн шаардлагатай ойролцоо байгаа нь замын өндөрлөгөөнд хэрэглэхэд тохиромжтой боловч, зарим хэсэг нь шаврын агуулга багатай байх тохиолдол ажиглагдаж байгаа тул хооронд нь холих, шигших замаар зохистой найрлага бүхий материалыг гарган авч болно.

Карьеруудын ойролцоо нөөцийг дараах хүснэгтээс үзнэ үү.

№	Карьерийн дугаар	Материалын төрөл	Карьерийн нөөц (ойролцоо) Q м^3	
			Хуулах хөрсний хэмжээ, мян, м^3	Ашиглах материалын хэмжээ, мян, м^3
1	К-1	Хайргархаг элсэнцэр	4.0	30
2	К-4	Элсэнцэрээр чигжигдсэн хайрга	3.0	50
3	К-8	Элсэнцэрээр чигжигдсэн хайрга	6.0	120
4	К-11	Элсэнцэрээр чигжигдсэн хайрга	3.0	40
5	К-16	Хайргархаг элсэнцэр	5.0	80

Карьеруудын байрлал:

№	x	y
К-1	392318	5404934
К-2	393396	5404495
К-3	395231	5401461
К-4	396275	5394773
К-5	387459	5376237
К-6	390713	5371688
К-7	390435	5368744
К-8	391925	5367922
К-9	390800	5356598
К-10	380997	5337873
К-11	380599	5331528
К-12	377316	5324065
К-13	377804	5320427
К-14	375437	5315007
К-15	377204	5308546
К-16	380157	5298319
К-17	384520	5290530

*Жич: Дэлгэрэнгүй материалыг геологийн тайлангаас үзнэ үү.

11. Уулзвар огтлолцол, амрах талбай

Замын дагууд нийтдээ 10 уулзвар огтлолцол, 2 амрах талбай төлөвлөж өглөө.

Уулзваруудын байрлал, ажлын тоо хэмжээ:

№	Байрлал	Далангийн эзлэхүүн, м3	Суурийн доод үе, м3	ЦБСуурь, м3	Битум цацлага, м2	Суурь АБ, м3	Битум түрхлэг, м2	Өнгө АБ, м3
1	20+360	4002.1	1200	800	2632.53	105.3	2632.53	78.98
2	20+760	1202	721.5	481	1630	65.2	1630	48.9
3	27+440	1900	712.5	475	1619	64.76	1619	48.57
4	65+100	2236.8	838.8	559.3	1965	78.6	1965	58.95
5	66+660	2850	712.5	475	1619	64.76	1619	48.57
6	72+700	2375	1425	950	3240	129.6	3240	97.2
7	87+120	2850	712.5	475	1619	64.76	1619	48.57
8	100+830	2734.9	820.47	546.98	1931.6	77.2	1931.6	57.9
9	118+940	1372.5	823.5	549	1935	77.4	1935	58.05

Амрах талбайн байрлал, ажлын тоо хэмжээ:

№	Байрлал	Талбай, $м^2$	Суурийн доод үе, м3	ЦБСуурь, м3	Битум цацлага, м2	Суурь АБ, м3	Битум түрхлэг, м2	Өнгө АБ, м3
1	51+360	2823.5	1983.3	1322.2	5503.3	220.1	5503.3	165.1
2	100+400	2823.5	1983.3	1322.2	5503.3	220.1	5503.3	165.1

12. Ажлын тоо хэмжээ

Далан, ухмал, уулзвар огтлолцол, амрах талбай, хөрс хуулсны дараах эзэлхүүнийг далангийн ажлын тоо хэмжээнд оруулж өгсөн бүх ажлын тоо хэмжээг нэгтгэж оруулсан болно.

№	Ажлын нэр төрөл	нэгж	Тоо хэмжээ
	Талбайн цэвэрлэгээ		
1	Бульдозероор ургамлын үеийг хуулах	Ухмал $М^3$	149,219.51
		Далан $М^3$	320,829.42
2	Ул хөрсийг нягтруулах	$М^2$	2,350,244,65
	Газар шорооны ажил		
3	Бульдозероор ухмал байгуулах	$М^3$	1,449,873.947
4	Шороон орд нээх	$М^3$	572,072.107
5	Шороон орд нөхөн сэргээх	$М^3$	572,072.107
6	Шороон ордруу түр зам гаргах	км	40
7	Зөөврөөр далан байгуулах	$М^3$	2,021,946.054
8	Өрөмдлөг тэсэлгээний ажил (Зөөлөнгийн даваа ПК57+140-ПК57+720, Өлийн даваа 93+600-94+400)	$М^3$	331,923.70
	Суурийн ажил		
9	Суурийн доод үе байгуулах /30см/	$М^3$	546,280.48
10	Цементээр бэхжүүлсэн суурь байгуулах /20см/	$М^3$	224,927.837
	Хучилтын ажил		
11	Халуун асфальтбетон хольцоор хучилт байгуулах /Өнгө а/б хольц 3см/	$М^3$	30,256.281
12	Халуун асфальтбетон хольцоор хучилт байгуулах /Суурь а/б хольц 4см/	$М^3$	40,341,708
13	Шингэн цацлага хийх	$М^2$	1,008,542.7
14	Шингэн түрхлэг	$М^2$	1,008,542.7
15	Хайрган хөвөөг механизмаар байгуулах	$М^3$	144,382.26

Ус зайлуулах энгийн байгууламж			
16	Далан болон ухмалын хажуу налуу экскаватороор тэгшлэх	$М^2$	769,641.01
17	Хажуугийн шуудуу, ухмалын өөрийн шуудууг автогрейдерээр татах	$М^3$	159,908.37
18	Цементэн зуурмагтай чулуун бэхэлгээ /шуудуу/	$М^2$	22540
Замын тоноглол			
19	Км-н тэмдэг суурилуулах	ш	133
20	Замын тэмдэг / Нийт /	ш	354
21	Дохионы шон суулгах	ш	1416
22	Төмөр хашлага байрлуулах /Зөөлөнгийн даваан өгсүүр хэсэгт Зураг нь ПК заасан/	у/м	1100
Замын тэмдэглэгээ			
23	Замын тэмдэглэгээг зориулалтын машинаар хийх /Тэнхлэг болон зорчих хэсгийн хязгаарын тэмдэглэгээ/	у/м	320,880.9
Бусад ажлын тоо хэмжээ			
24	Уулын шуудуу байгуулах /Бэхэлгээтэй/ Зөөлөнгийн даваа 57+240-57+880, Өлийн даваа 93+680-94+380	$М^2$	2678
25	Шилжүүлэх хиргэсүүр	ш / $М^2$	1 / 25
26	Хөрс солих хэсэг (123+180.0 -125+180.0)	$М^3$	16,000.0
27	Хайрган хучлага хийх	$М^3$	7476.0
28	Биологийн нөхөн сэргээлт хийх	$М^2$	1,720,000.00
29	Хөрс материалыг услах	$М^3$	172,000.00

Бэлтгэл ажилууд			
30	Замын чиг сэргээх	Км	133
31	Гэр барих	1гэр	15
32	Вагон сууц байрлуулах	1ш	2
33	Усны нөөцийн сав байрлуулах /10тн/	1ш	3
34	Бие засах газар байрлуулах /2м*1м/	1ш	6
35	Модон агуулах байрлуулах /3м*4м*2.5м/	1ш	3
36	Контейнер байрлуулах	1ш	3
37	Дизель станцын байр	1ш	6

	байрлуулах /3м*4м*2м/		
38	Шатахуун агуулах сав байрлуулах	/20т/	6
39	Хээрийн баригадын талбайн зохион байгуулалт	$М^2$	900
40	Харуулын байр барих /2м*2м*2м/	ш	2
41	Мэдээллийн самбар байрлуулах	ш	5

Завод тоног төхөөрөмж угсрах

№	Ажлын нэр	Хэмжих нэгж	Ажлын тоо хэмжээ
1	Бетон цехийн угсралт	1 иж бүрдэл	3
2	Асфальтбетон заводын угсралт (120тн/цагийн хүчин чадалтай)	1 иж бүрдэл	3
3	Чулууг бутлан ангилах төхөөрөмжийн угсралт (60тн/цагийн хүчин чадалтай)	1 иж бүрдэл	2
4	Буталсан чулууг холих төхөөрөмжийн угсралт	1 иж бүрдэл	2
5	Эмульсийн цехийн угсралт	1 иж бүрдэл	3

Лабораторийн туршилт шинжилгээний ажил

№	Ажлын нэр	Хэмжих нэгж	Ажлын тоо хэмжээ
1	Хөрсний шинжилгээ	1 удаа/1000$м^3$	90
2	Элсний шинжилгээ	1 удаа/1000$м^3$	10
3	Битумын шинжилгээ	тн	82
4	Цементийн шинжилгээ	1 иж бүрдэл	3
5	Орц тогтоох шинжилгээ	1 удаа/1000$м^3$	3
6	Хучилтаас дээж өрөмдөж авах	1 удаа/1000$м^3$	60
7	Бетон хийц, бүтээцийн бат бэхийн туршилт	1 удаа/1000$м^3$	122
8	Чулууны шинжилгээ	1 удаа/1000$м^3$	12

Объектыг ашиглалтанд оруулах

№	Ажлын нэр	Хэмжих нэгж	Ажлын тоо хэмжээ
1	Объектыг ашиглалтанд оруулах	1км	133
2	Зам ашиглалтанд өгөх үеийн хог цэвэрлэх зардал	1км	133

d=1м Дугуй хоолойн ажлын тоо хэмжээ

Үндэслэл	Ажилбар	Тоо хэмжээ
28-18-01	Хоолойн суурийн ухмал /м3/	3911.9
28-18-02	Хоолойн ул суурийг нягтруулах /м2/	6348.7
28-18-03	Зохист ширхэглэл бүхий элс хайрганы хольцоор суурь байгуулах/м3/	761.8
28-18-04	Бетон суурь байгуулах В15 /м3/	800.5
28-18-05	Хоолойн угсармал хэсэглэл суурин дээр байгуулах В30/м3/	674.2
28-18-07	Хоолойн тулц бетон цутгах В25/ м3/	107.4
28-18-08	Хоолойн далбааны хэсэглэл цутгах В30 / м3/	112.3
28-18-09	Хоолойн толгойн хэсэглэл цутгах В30 / м3/	260.9
28-18-10	Түрхмэл ус тусгаарлагч хийх /м2/	6685
28-18-12	Амсрын ул бетон цутгах В 25, h=20см /м2/	671.6
28-18-14	2 үе чулуун бэхэлгээ хийх /м2/	4132.4
28-18-15	Далангийн хажуу налууг чулуугаар бэхлэх /м2/	1193.4
28-18-16	Буцаан дүүргэлт /м3/	2347.1
28-18-18	Урсгалын хэвгийг экскаватороор засах /м3/	558.2

d=1мх2 Хос хоолойн ажлын тоо хэмжээ

Үндэслэл	Ажилбар	Тоо хэмжээ
28-18-05	Хоолойн угсармал хэсэглэл суурин дээр байгуулах В30/м3/	154.9
28-18-08	Хоолойн далбааны хэсэглэл цутгах В30 / м3/	14.4
28-18-09	Хоолойн толгойн хэсэглэл цутгах В30 / м3/	66.9

2х2 Дөрвөлжин оолойн ажлын тоо хэмжээ

Үндэслэл	Ажилбар	Тоо хэмжээ
28-18-04	Бетон суурь байгуулах В15 /м3/	70.6
28-18-05	Хоолойн угсармал хэсэглэл суурин дээр байрлуулах В 30 /м3/	654.6
28-18-08	Хоолойн далбааны хэсэглэл цутгах В30 / м3/	172.1
28-18-09	Хоолойн толгойн хэсэглэл цутгах В30 / м3/	8.1

(2x2)x2 Дөрвөлжин хос хоолойн ажлын тоо хэмжээ

Үндэслэл	Ажилбар	Тоо хэмжээ
28-18-04	Бетон суурь байгуулах В15 /м3/	88.8
28-18-05	Хоолойн угсармал хэсэглэл суурин дээр байрлуулах В 30 /м3/	843.2
28-18-08	Хоолойн далбааны хэсэглэл цутгах В30 / м3/	144.7
28-18-09	Хоолойн толгойн хэсэглэл цутгах В30 / м3/	11.2

(3x2.5)x3 Дөрвөлжин хоолойн ажлын тоо хэмжээ

Үндэслэл	Ажилбар	Тоо хэмжээ
28-18-04	Бетон суурь байгуулах В15 /м3/	24.1
28-18-05	Хоолойн угсармал хэсэглэл суурин дээр байрлуулах В 30 /м3/	235.7
28-18-08	Хоолойн далбааны хэсэглэл цутгах В30 / м3/	49.7
28-18-09	Хоолойн толгойн хэсэглэл цутгах В30 / м3/	6.3

БАТЛАВ.
АВТО ЗАМЫН ГАЗРЫН ДАРГА

Б.ЭНХТӨР

БУЛГАН-ХИШИГ-ӨНДӨР-РАШААНТ ЧИГЛЭЛИЙН ХАТУУ ХУЧИЛТТАЙ ЗАМЫН ИНЖЕНЕРИЙН НАРИЙВЧИЛСАН ЗУРАГ ТӨСӨЛ БОЛОВСРУУЛАХ ТЕХНИКИЙН ДААЛГАВАР

Дугаар 26/12

Зураг төсөл боловсруулах үндэслэл	"Шинэ бүтээн байгуулалт" дунд хугацааны зорилтод хөтөлбөрийг 2010-2016 онд хэрэгжүүлэх үйл ажиллагааны хөтөлбөрт тусгагдсан
Байршил	Булган аймгийн нутаг
Хамрах хүрээ	А0901 улсын чанартай авто зам
Замын эхлэл	Булган аймгийн Булган сумын төв, Ачуутын голын төмөрбетон гүүр
Дайран өнгөрөх цэг	Хишиг-Өндөр сум
Замын төгсгөл	Гурванбулаг-Рашаант чиглэлд
Хөрөнгө оруулалтын эх үүсвэр	Улсын төсөв
Замын техникийн ангилал, замын зэрэг, чин чадал	Ердийн төрлийн зам Авто замын зэрэг III
Замын хучлага	Асфальтбетон
Хучилтын бүтээц	Тооцоогоор
.Төлөвлөлтийн норм	"Авто зам төсөллөх" БНбД 32-01-07 "Авто замын гүүр ба хоолой төсөллөх" БНбД 32.02.03 "Авто замын уур амьсгал, геотехникийн нөхцөл" АЗУАГН 2.01.01-2004 "Хот суурины гудамж зам төлөвлөх" БНбД 32-01-04 "Газар хөдлөлтийн бүс нутагт барилга төлөвлөх" БНбД 22.01.01*/2006
..Зураг төсөл зохиох үе шат, хугацаа	1. Хайгуулын ажил дууссаны дараа завсрын тайланг захиалагчид ирүүлж, трассын тодотгол хийх 2. Зураг төслийг 2012 оны IV улиралд багтаан гүйцэтгэнэ.

13.Зураг төслийн иж бүрдэл	➢ Инженер-геологийн судалгааны ажлын тайлан ➢ Карьерийн судалгаа /зам барилгын ажилд хэрэглэх дүүргэгч материал тус бүрээр/ ➢ Байгаль орчны ерөнхий үнэлгээ ➢ Инженерийн нарийвчилсан зураг ➢ Геодезийн хэмжилтийн тайлан ➢ Хучилтын тооцоо ➢ Зургийн тайлбар бичиг ➢ Техникийн шаардлага ➢ Ус зайлуулах байгууламжийн тооцоо ➢ Ажлын нэр төрөл, тоо хэмжээ /ЗТАЖЯ-ны сайдын 2007 оны 187 тоот тушаалаар батлагдсан төсвийн нормын дагуу/ ➢ Барилгын ажлын төсөв (зөвлөхийн үйлчилгээний зардлын хамт) ➢ Ажил гүйцэтгэх аргачлал ➢ Зам барилгын ажилтай холбоотой газар олгосон орон нутгийн засаг захиргааны захирамж болон бусад зөвшөөрөл
14.Зураг төслийн байгууллага	"Төрийн болон орон нутгийн өмчийн хөрөнгөөр бараа, ажил, үйлчилгээ худалдан авах тухай" Монгол улсын хуулийн дагуу шууд гэрээгээр сонгон шалгаруулна.
15.Захиалагч байгууллага	Зам, тээвэр; барилга хот байгуулалтын яам, Авто замын газар
16.Онцгой нөхцөл	➢ Замын чигийн сумын төвийг дайран өнгөрч байгаа хэсэгт сумын ИТХ болон Засаг даргатай зөвшилцөх, шаардлагатай тохиолдолд салбарын ШУТЗ-р хэлэлцүүлэх; ➢ "Шинэ бүтээн байгуулалт дунд хугацааны зорилтод хөтөлбөр"-ийн хүрээнд хэрэгжүүлэхээр төлөвлөсөн авто замуудад хийгдсэн урьдчилсан ТЭЗҮ-г удирдлага болгох; ➢ Хучилтын бүтээцийг ЗТБХБСайдын 2010 оны 313 дугаар тушаалаар батлагдсан "Монгол орны асфальтбетон хучлагатай авто замын хучилтын хийцийн жишиг цомог"-ийг үндэс болгон тухайн чиглэлийн замаар зорчиж байгаа тээврийн хэрэгсэлийн хөдөлгөөний эрчим, хэтийн өсөлт, тэнхлэгийн ачаалал, овор хэмжээ зэргийг нарийвчлан тооцож төсөллөх; ➢ Хучлагын зузааныг 2 үе, h=7 см-ээс багагүйгээр тооцож, суурь үеийг зохист найрлага бүхий материалыг цемент болон түүнтэй адилтгах бэхжүүлэгчээр бэхжүүлэн зориулалтын тоног төхөөрөмжөөр үйлдвэрлэлийн аргаар хийхээр зураг төсөлд тусгах; ➢ Замын чигт орж байгаа хуучин хайрган замын даланг

ашиглах тохиолдолд далангийн даац (CBR)-г тодорхойлж үзүүлэлтүүд болон далан шаардлага хангаж байгаа эсэх талаар зургийн тайлбар бичигт оруулах;

- Ухмалд ба зам дээр цас хунгарлахаас сэргийлэх далангийн шийдлийг төсөллөх;
- Халиа тошин, уруйгаас хамгаалах байгууламжийг тооцон төсөллөх;
- Сумын төв болон суурин газар руу гарц төсөллөх;
- Замын зурваст орсон эртний булш, хиргисүүрүүдэд археологийн тандалт, авран хамгаалах малталт хийлгэх ажлын тоо хэмжээ, өртгийг төсөвт тусгах;
- Замын трассын дагуу 2 км тутамд хатуу цэгийг тогтоож стандартын дагуу бэхлэх, улсын өндрийн цэгтэй битүү нүүлтээр холбох;
- Замын зурваст орсон болон зам хөндлөн гарч байгаа цахилгаан, холбооны шугам сүлжээний техникийн нөхцлийг холбогдох байгууллагуудаас авч зураг төсөлд тусгах, шаардлагатай тохиолдолд нүүлгэн шилжүүлэх, засварлах, өндөрсгөх ажлын тоо хэмжээ, зардлыг тооцож зураг төсөлд тусгах;
- Замын хөдөлгөөнийг зохион байгуулах техник хэрэгсэл, тоноглолыг оновчтой төлөвлөх;
- Хөдөлгөөний аюулгүй байдал тэмдэг, тэмдэгжилтийн талаар тухайн орон нутгийн замын цагдаагийн газраас санал авах;
- Байгаль орчны ерөнхий үнэлгээний дүгнэлт гаргуулах танилцуулгыг бэлтгэн БОАЖЯ-нд хүргүүлэх;
- Байгаль орчны ерөнхий үнэлгээний дүгнэлтийн дагуу Байгаль орчны нарийвчилсан үнэлгээг боловсруулж БОАЖЯамаар батлуулах;
- Замд жолооч, зорчигчид жуулчдын тав тухыг байдлыг хангасан автомашины зогсоол болон амралтын талбайг төсөллөх;

Хянасан:

Авто замын газрын орлогч дарга — Р.ОНОН

Авто замын барилга үйлдвэрлэлийн удирдлага, хяналтын хэлтсийн дарга — Ч.БАЯСГАЛАН

Боловсруулсан:

Эрдэм шинжилгээ, судалгаа, зураг төсөл, төлөвлөлтийн секторын эрхлэгч — Я.БАЯРХҮҮ

Эрдэм шинжилгээ, судалгаа, зураг төсөл, төлөвлөлтийн секторын ахлах мэргэжилтэн — М.УГТАХБАЯР

Зураг төсөл, экспертиз, үнэ бүрдэлт хариуцсан мэргэжилтэн — Д.ЭНХТУЯА

БУЛГАН АЙМГИЙН
БУЛГАН СУМЫН ЗАСАГ ДАРГЫН
ЗАХИРАМЖ

2012 оны 08 сарын 27 өдөр Дугаар 03/191 Булган

Эзэмшил газар олгох тухай

Монгол улсын Газрын тухай хуулийн 20 дугаар зүйлийн 20.2.1 дэх заалт, Авто замын тухай хуулийн 6 дугаар зүйлийн 6.1.1 дэх заалтыг үндэслэн ЗАХИРАМЖЛАХ нь:

1. Булган сумын 1 дугаар баг Цагаан хаалганаас Өндөр хөтөл хүртэлхи 3 км газар хатуу хучилттай зам тавихыг зөвшөөрсүгэй.

2. Захирамжийн хэрэгжилтэнд хяналт тавьж ажиллахыг Газрын даамал /Д.Менхбадрах, Г.Гантулга /, Хөгжлийн бодлогын мэргэжилтэн /Ж.Азжаргал/ нарт даалгасугай.

ЗАСАГ ДАРГА Ж.БАДАМДОРЖ

БУЛГАН АЙМГИЙН ОРХОН СУМЫН
ЗАСАГ ДАРГЫН ЗАХИРАМЖ

2012 оны 08 сарын 27 өдөр Дугаар А/103 Матдал

Газар эзэмшүүлэх тухай

Монгол улсын Газрын тухай хуулийн 21 дүгээр зүйлийн 21.3.2 дахь, Автозамын тухай хуулийн 3.1.5 дахь заалтыг тус тус үндэслэн ЗАХИРАМЖЛАХ нь:

Нэг. Хангайн бүсийн босоо тэнхлэгийн дагуу БУЛГАН-ХИШИГ-ӨНДӨР-ГУРВАНБУЛАГ чиглэлийн 133 км хатуу хучилттай авто зам тус сумын нутгаар дайран өнгөрөх 40,5 км замын зурваст зориулан 405 га газрыг 15 жилийн хугацаатайгаар эзэмшүүлсүгэй.

Хоёр. Захирамжийн хэрэгжилтэнд хяналт тавьж ажиллахыг Засаг даргын орлогч /С.Бат-эрдэнэ/-д, Байгаль орчны хяналтын улсын байцаагч /О.Бат-өлзий/-д, Газрын даамал /Д.Нямаа/-д тус тус даалгасугай.

ЗАСАГ ДАРГА О.ОЮУН

My Com D/bichig hereg /Zahiramj -2012

050025

БУЛГАН АЙМГИЙН ХИШИГ-ӨНДӨР СУМЫН ЗАСАГ ДАРГЫН ЗАХИРАМЖ

2012 оны 08 сарын 17 өдөр Дугаар 132 Мааньт

Газар эзэмшүүлэх тухай

Монгол улсын Газрын тухай хуулийн 21 дүгээр зүйлийн 21.4.3 дахь, Авто замын тухай хуулийн 3.1.5 дахь заалтуудыг тус тус үндэслэн ЗАХИРАМЖЛАХ нь:

НЭГ. Тус сумыг Улаанбаатар хоттой холбох улсын чанартай авто замд зориулан хавсралт 1 ба 2-т тусгасны дагуу Асгат уулын зүүн тал, Зөөлөнгөний даваа, Хишиг-Өндөр сумын төв, Залаатын даваа, Өлийн даваа чиглэлийн 53.5 км замын зурваст зориулан 535 га газрын 15 жилийн хугацаатайгаар сумын ЗДТГ-т эзэмшүүлсүгэй.

ХОЁР. Уг захирамжийн хэрэгжилтэнд хяналт тавьж, зохих хууль журмын дагуу ажиллахыг Газрын харилцаа, барилга хот байгуулалтын мэргэжилтэн болон Байгаль орчны хяналтын улсын байцаагч /Н.Дулмаа/ нарт тус тус үүрэг болгосугай.

ЗАСАГ ДАРГА М.ЗОРИГТ.

Булган – Гурванбулаг чиглэлийн хатуу хучилттай авто замын трасс

Хавсралт №1

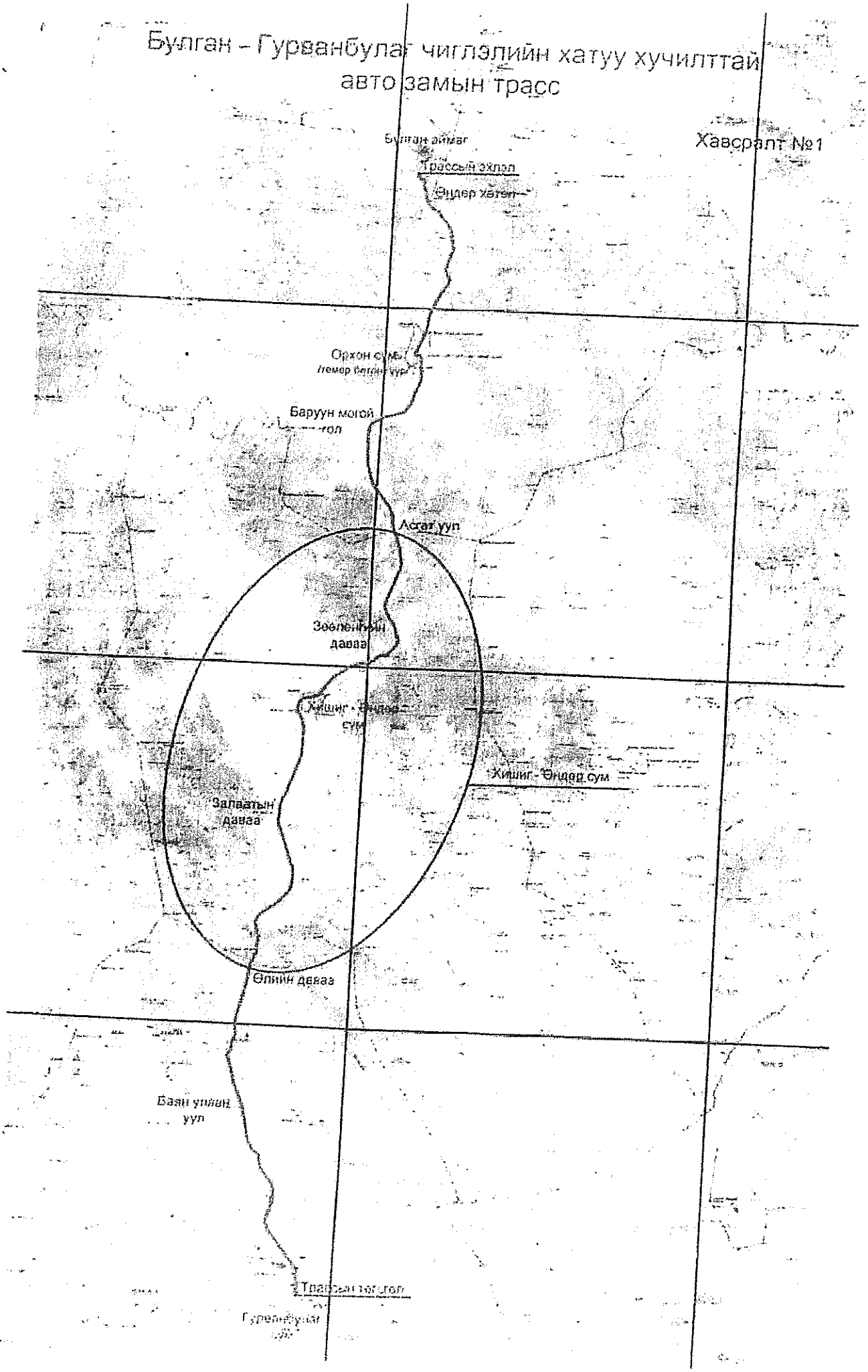

Засаг даргын 2012 оны 8 дугаар сарын 17-ны
өдрийн 132 тоот захирамжийн 2-р хавсралт

Хишиг-Өндөр сумын нутгаар дайран өнгөрөх хатуу хучилттай авто замын гол цэгүүдийн солбицол.

№	N			E			Тайлбар
	Град	мин	сек	Град	мин	сек	
1	48	27	32.36	103	31	44.32	Асгат уулсын зүүн тал
2	48	20	43.59	103	31	26.86	Зөөлөнгийн даваа
3	48	18	23.41	103	25	50.28	Хишиг-Өндөр сумын төв
4	48	11	41.21	103	23	15.28	Залаатын даваа
5	48	3	40.83	103	21	47.27	Өлийн даваа

БУЛГАН АЙМАГ ГУРВАНБУЛАГ СУМЫН
ЗАСАГ ДАРГЫН ЗАХИРАМЖ

2012 оны 08 сарын 23 өдөр Дугаар А/57 Архангай

Газар эзэмшүүлэх тухай

Монгол улсын Газрын тухай хуулийн 33 дугаар зүйлийн 33.1.1 дэх заалтыг үндэслэн **ЗАХИРАМЖЛАХ НЬ:**

Нэг. Хангайн бүсийн босоо тэнхлэгийн дагуу Булган - Хишиг-Өндөр - Гурванбулаг чиглэлд баригдах хатуу хучилттай автозамын тус сумын нутаг дэвсгэр дээгүүр дайран өнгөрөх 36 км /360га/ зурвас газрыг Сумын ЗДТГазарт 15 жилийн хугацаатайгаар эзэмшүүлсүгэй.

Хоёр. Эзэмшилд олгож буй газрын тойм зургийг "Хавсралт 1" - ээр, зарим гол цэгийн газарзүйн солбилцолыг "Хавсралт 2" -- оор тус тус батлалсугай.

Гурав. Газар эзэмшигчтэй гэрээ байгуулан улсын бүртгэлд бүртгэж хуулиар болон гэрээгээр хүлээсэн үүргийн хэрэгжилтэнд хяналт тавьж ажиллахыг ЗДТГазрын Газрын даамал \Ж.Ганзориг\, БОХУБайцаагч \М.Ганбаатар\ нарт, зам барилгын ажлын судалгаа, зураглал, гүйцэтгэлийн ажлын явцад газарт доройтол, хохирол учруулахгүй тал дээр анхаарч ажиллахыг газар эзэмшигч \А.Эрдэнэбулган\ нарт тус тус даалгасугай

ЗАСАГ ДАРГА Ц.БАТ-ӨЛЗИЙ

БАРИЛГА, ХОТ БАЙГУУЛАЛТЫН ЯАМ

БАРИЛГЫН ХӨГЖЛИЙН ТӨВ

ЗУРАГ ТӨСЛИЙН БАРИМТ БИЧГИЙН

МАГАДЛАЛЫН ЕРӨНХИЙ ДҮГНЭЛТ

2013 оны 01 дүгаар сарын 08 өдөр

Дугаэр 26/2013

Улаанбаатар-15171
Утас: 323022, 328097
Факс: 976-11-320338

Объектын нэр:	Булган–Хишиг-Өндөр–Гурванбулаг чиглэлийн 133.7 км хатуу хучилттай авто замын инженерийн нарийвчилсан зураг төсөл
Объектын байршил:	Булган аймгийн Булган, Хишиг-Өндөр, Гурван булаг сумдын нутаг дэвсгэрт
Хүчин чадал:	133.7 км хатуу хучилттай авто зам
Захиалагч:	Зам, тээврийн яам
Санхүүжилтийн эх үүсвэр:	Улсын төсвийн хөрөнгө оруулалтаар
Зураг төслийн ерөнхий гүйцэтгэгчийн нэр,	"Гео зураглал" ХХК
Регистрийн дугаар:	**РД: 5169712**
Тусгай зөвшөөрлийн хүчинтэй байх хугацаа:	2013.02.25 хүртэл
Ажилбарын төрөл:	1.3.1, 1.3.3
Газар эзэмшүүлэх, ашиглуулах эрх, олгосон захирамж, дугаар огноо:	Булган аймгийн Булган сумын Засаг даргын 2012 оны 8-р сарын 28-ны өдрийн А/191 тоот захирамж, Орхон сумын Засаг даргын 2012 оны 8-р сарын 27-ны өдрийн А/103 тоот захирамж, Хишиг - Өндөр сумын Засаг даргын 2012 оны 8-р сарын 17-ны өдрийн 132 тоот захирамж, Гурванбулаг сумын Засаг даргын 2012 оны 8-р сарын 23-ны өдрийн А/57 тоот захирамж

Зураг төсөл боловсруулах үндэслэл:

Зураг төсөл боловсруулах даалгавар, баталсан албан тушаалтан, дугаар, огноо:	Авто замын газрын дарга Б.Энхтөрийн баталсан дугаар 26/12 тоот зургийн даалгавар
Зураг төслийн гэрээ, баталсан албан тушаалтан, дугаар, огноо:	Зам, тээвэр, барилга, хот байгуулалтын яам, "Гео зураглал" ХХК-ийн хооронд байгуулсан 2012 оны № 112 тоот гэрээ

Техникийн нөхцлүүд:

Техникийн нөхцлүүд	Олгосон байгууллага	Дугаар, огноо	Хүчинтэй байх хугацаа
Гадна цахилгаан			

Гадна холбоо

Зөвшөөрөлцсэн байгууллагууд:

Булган аймгийн Гурван булаг сумын засаг дарга	Ц.Бат - Өлзий
Булган аймгийн Орхон сумын засаг дарга	П.Цолмон
Булган аймгийн Хишиг - Өндөр сумын орлогч дарга	Н.Мөнхгэрэл
"Булган - АЗЗА" Төрийн өмчит хувьцаат компанийн гүйцэтгэх захирал	Н. Орхон

Зураг төслийн бүрэлдэхүүн:

Зургийн бүрдэл	Дугаар, хуудасны тоо	Зураг төслийн гүйцэтгэсэн байгууллагын нэр	Шалгасан экспертийн нэр
Ажлын зургийн тайлбар бичиг, хучилт болон хиймэл байгууламжийн тооцоо	А4 формат 1 дэвтэр	"Гео зураглал" ХХК	И.Гончигзэвэг
Авто замын ажлын зураг /хиймэл байгууламжийн хамт/	А3 формат 3 дэвтэр	"Гео зураглал" ХХК	И.Гончигзэвэг
Хөндлөн огтлолын зураг	А3 формат 4 Дэвтэр	"Гео зураглал" ХХК	И.Гончигзэвэг
Техникийн шаардлага	А4 формат 1 дэвтэр	"Гео зураглал" ХХК	И.Гончигзэвэг
Төмөр бетон гүүрийн ажлын зураг	А3 формат 1 дэвтэр	"Гео зураглал" ХХК	И.Гончигзэвэг
Төмөр бетон гүүрийн тайлбар бичиг	А4 формат 1 дэвтэр	"Гео зураглал" ХХК	И.Гончигзэвэг
Төмөр бетон гүүрийн техникийн шаардлага	А4 формат 1 дэвтэр	"Гео зураглал" ХХК	И.Гончигзэвэг
Барилгын ажлын төсөв	А4 формат 1 дэвтэр	"Гео зураглал" ХХК	Да.Энхтуяа
Инженер-геологийн судалгаа	А3 формат 1 дэвтэр А4 формат 1 дэвтэр	"Гурван тэс" ХХК	Дүгнэлт баталгаажсан

Ерөнхий дүгнэлт:

/Засгийн газрын 2009 оны 204 дүгээр тогтоолын 7 дугаар зүйлээс/

Барилга байгууламжийн техникийн ерөнхий өгөгдлийн болон техник-эдийн засгийн үзүүлэлт, зураг төслийн үндсэн төлөвлөлт, техникийн шийдлийн талаар тусгасан товч тодорхойлолт;	***Барилга байгууламжийн хүчин чадал:*** Булган аймгийн Булган – Хишиг-Өндөр – Гурванбулаг чиглэлийн 133.7 км асфальтобетон хучилттай авто замын 157 цэгт төмөр бетон хоолой, 5 цэгт төмөр бетон жижиг гүүр төлөвлөсөн нь холбогдох норм дүрмийн шаардлага хангасан гэж эксперт дүгнэсэн байна. ***Төлөвлөлт:*** Төлөвлөж буй зам нь 133.7 км урттай, далангийн өргөн 11,0 метр, 7.0 метрийн өргөн зорчих хэсэгтэй, 2.0 м өргөн хөвөөтэй, Өнгө асфальтобетон хучилт - 30 мм

	Суурь асфальтобетон хучилт - 40 мм Цементээр бэхжүүлсэн суурь - 200 мм Суурийн доод үе – 300 мм Хөгжлийн бэрхшээлтэй иргэд ажиллаж, амьдрах нөхцлийг хангасан шийдлийг тусгах шаардлагагүй гэж үзсэн байна. ***Техник технологи, дэд бүтцийн хангамж*** "Гурвантэс" ХХК-нд 2012 онд боловсруулсан /Архив № 80/12 тоот/ инженер геологийн судалгааны дүгнэлтээр газар хөдлөлийн 6-7 баллын бүсэд хамрагдана. Трассын дагуу өрөмдсөн цооногуудад хөрсний ус 1.0 – 4.0 м хүртэлх гүнд илэрсэн байна.
Боловсруулсан зураг төслийн сонгосон шийдэл, магадлалын явцад хийсэн нэмэлт, өөрчлөлтөөс шалтгаалах үр дүнгийн талаархи тодорхой санал, дүгнэлт;	**Зураг төслийн төлөвлөлт, техникийн шийдлийг орон тооны бус эксперт шалгаад:** Авто замын зураг төсөлд Зөөлөнгийн даваа, Өлийн даваан дээр 7.1% -ийн налуутай төлөвлөж налуугийн хэмжээ урт үргэлжилсэн байсныг гүн ухмал хийх замаар налууг болон нулуугийн үргэжлэх уртыг багасгаж ажлын тоо хэмжээнд нэмэлт өөрчлөлтийг оруулсан байна. Замын трасст орсон инженерийн шугам сүлжээг шилжүүлэх ажлыг холбогдох мэргэжлийн байгууллагуудаас техникийн нөхцөл авч, зураг төсөл боловсруулан магадлал хийлгэх шаардлагатай.
Эдийн засгийн үр ашиг, экологийн хор хөнөөлгүй байдал, ашиглалтын үеийн найдвартай ажиллагаа, барилга байгууламжийн нийгмийн ач холбогдол зэргийг харгалзан гаргасан хөрөнгө оруулалтын үр ашгийн талаархи дүгнэлт.	Төслийн зам нь Монгол улсын Засгийн газраас хэрэгжүүлж байгаа Хангайн бүсийн босоо тэнхлэгийн дагуух хатуу хучилттай авто зам барих хөтөлбөрт тусгагдсан. Тус чиглэлийн авто зам нь баруун бүсийн Цэцэрлэг, Мөрөн, Булган, Улаанбаатар зэрэг төвийн бүсийн томоохон хотуудтай холбож байгаа нь бүс нутгийн аялал жуулчлал, дотоодын тээврийн хөдөлгөөн нэмэгдэх бөгөөд замын трассын дагууд Булган, Орхон, Хишиг-Өндөр, Гурванбулаг сумдын нутаг дэвсгэрийг дайран өнгөрч байгаа учир эдгээр газруудад дэд бүтцийн асуудал улам эрчимтэй хөгжиж улмаар орон нутгийн хөгжил болон баруун бүсийн аймгуудын хөгжилд дэмжлэг болно. Хатуу хучилттай авто зам баригдснаар одоогийн тээврийн хэрэгслийн хөдөлгөөн явагдаж байгаа шороон олон салаа замуудыг арилгаж, хуучин хөрсөн замуудын хөрсний элэгдэл нь эдгэж байгалийн унаган төрхөндөө орох нөхцөл бололцоо бүрдэнэ.
Барилгын ажлын төсөв	"Булган – Хишиг-Өндөр – Гурванбулаг чиглэлийн 133.7 км хатуу хучилттай авто зам, Ачуутын гол, ПК18+820 дээрх, Баруун Могойтын гол, Мааньтын гол, Шаварын голын 15,30 урт метр төмөр бетон гүүрнүүдийн зам барилгын ажлын төсөв"-ийг орон тооны бус эксперт 103 233 194 233

(Нэг зуун гурван тэрбум хоёр зуун гучин гурван сая нэг зуун ерэн дөрвөн мянга хоёр зуун гучин гурван төгрөг)-өөр хянасан байна.

"Барилгын тухай" хуулийн 13.4-т заасны дагуу "Зураг төсөл зохиогчийн гаргасан алдааг зураг төслийн байгууллага, зохиогч хариуцах ба магадлал хийсэн этгээд зураг төслийн техникийн шийдлийн талаар гаргасан дүгнэлтийнхээ төлөө хариуцлагыг хүлээнэ."

Булган – Хишиг-Өндөр – Гурванбулаг чиглэлийн 133.7 км хатуу хучилттай авто замын инженерийн нарийвчилсан зураг төсөлд "Барилга байгууламжийн зураг төсөл боловсруулах, зөвшилцөх, магадлал хийх дүрэм"-ийн дагуу магадлал хийгдэж, холбогдох норм ба дүрмийн шаардлага хангасан байна.

Магадлалын ерөнхий дүгнэлт нь экспертүүдийн хавсралт дүгнэлтийн хамт хүчинтэй.

БАРИЛГЫН ХӨГЖЛИЙН ТӨВИЙН ЗАХИРАЛ	Б.БАЯРСАЙХАН
ЗУРАГ ТӨСӨЛ, МАГАДЛАЛЫН ХЭЛТСИЙН ДАРГА	Л.БАЯРСАЙХАН
ЗУРАГ ТӨСӨЛ, МАГАДЛАЛЫН ХЭЛТСИЙН МЭРГЭЖИЛТЭН	Д.БАТБААТАР
ЗУРАГ ТӨСӨЛ, МАГАДЛАЛЫН ХЭЛТСИЙН АХЛАХ МЭРГЭЖИЛТЭН	Л.ЭНХТУЯА

МОНГОЛ УЛСЫН
БАЙГАЛЬ ОРЧИН,
НОГООН ХӨГЖЛИЙН ЯАМ

15160 Улаанбаатар хот, Чингэлтэй дүүрэг,
Нэгдсэн Үндэстний гудамж 5/2, Засгийн газрын II байр,
Утас: 26-19-66, Факс: (976-51) 26-61-71, 26-62-86,
E-mail: contact@mne.gov.mn, http://www.mne.mn

2013.01.29 № 6/447

танай _____-ны №_____-т

ЗАМ ТЭЭВРИЙН ЯАМАНД

Танай байгууллагаас ирүүлсэн "Шинэ бүтээн байгуулалт" дунд хугацааны зорилтод хөтөлбөрийг 2010-2016 онд хэрэгжүүлэх үйл ажиллагааны хөтөлбөрийн дагуу хэрэгжих Булган-Хишиг-Өндөр-Гурванбулаг чиглэлийн 133.7 км хатуу хучилттай авто зам зам барих төсөлд "Байгаль орчинд нөлөөлөх байдлын үнэлгээний тухай хууль"-ийн дагуу хийсэн ерөнхий үнэлгээний дүгнэлтийг үндэслэн уг төсөлд байгаль орчинд нөлөөлөх байдлын нарийвчилсан үнэлгээ хийх шаардлагатай гэж үзэв.

Ерөнхий үнэлгээний дүгнэлтийг хавсаргав.

ЕРӨНХИЙ ШИНЖЭЭЧ Д.ЭНХБАТ

D:/2013 on/ Alban bichig A5/

000763

БАЙГАЛЬ ОРЧИН, НОГООН ХӨГЖЛИЙН ЯАМ

Байгаль орчинд нөлөөлөх байдлын ерөнхий үнэлгээний дүгнэлт

2013 оны 01 дүгээр сарын 29-ний өдөр

Улаанбаатар хот

Төслийн дугаар **2013/А09**

ТӨСЛИЙН ТОВЧ ТОДОРХОЙЛОЛТ

Төслийн нэр	Булган-Хишиг-Өндөр-Гурванбулаг чиглэлийн 133.7 км хатуу хучилттай авто зам барих төсөл
Байршил	Булган аймгийн Булган, Хишиг-Өндөр, Гурван булаг сумдын нутаг дэвсгэрт
Төсөл хэрэгжүүлэгч	МОНГОЛ УЛСЫН ЗАМ ТЭЭВРИЙН ЯАМ
Төсөл хэрэгжүүлэгчийн хаяг	Улаанбаатарт хот, Сүхбаатар дүүрэг, Чингэсийн өргөн чөлөө 11 Утас:70112333 Факс:976-11-312315
Төслийн хүчин чадал, товч тодорхойлолт	"Шинэ бүтээн байгуулалт" дунд хугацааны зорилтод хөтөлбөрийг 2010-2016 онд хэрэгжүүлэх үйл ажиллагааны хөтөлбөрийн хүрээнд А0901 улсын чанартай авто замыг барихаар төсөлд тусгагдсан байна. юм. Энэ зам нь Булган аймгийн Булган сумын төв, Ачуут голын төмөр бетон гүүрээс эхэлж Хишиг-Өндөр сумыг дайран Гурванбулаг сумын төв хүртэл үргэлжилнэ. Шинээр төлөвлөгдөж буй зам нь ердийн, III зэргийн, асфальтбетон хучилттай, явах ангийн өргөн 7.0м, өргөн хөвөөний өргөн 2.0 м , далангийн өргөн 11.0м байна. Замын зураг төсөл нь "Барилгын хөгжлийн төв"-ийн 2013 оны 01 дүгээр сарын 08-ны өдрийн 30/2013 дугаар зураг төслийн баримт бичгийн магадлалын ерөнхий дүгнэлтээр батлагдсан байна.

ЕРӨНХИЙ ҮНЭЛГЭЭНИЙ ДҮГНЭЛТ

Булган-Хишиг-Өндөр-Гурванбулаг чиглэлийн 133.7 км хатуу хучилттай авто зам зам барих төсөл "Байгаль орчинд нөлөөлөх байдлын үнэлгээний тухай хууль"-ийн дагуу ерөнхий үнэлгээ хийсний үндсэн дээр уг төсөлд Байгаль орчинд нөлөөлөх байдлын нарийвчилсан үнэлгээ хийлгэх шаардлагатай гэж үзэв.

НАРИЙВЧИЛСАН ҮНЭЛГЭЭ ХИЙЛГЭХ ҮНДЭСЛЭЛ

1. Зам барилгын ажлын төслийг хэрэгжүүлэх явцад технологийн оновчтой хувилбарыг сонгох, тус төслөөс байгаль орчинд үзүүлэх нөлөөллийг нарийвчилсан үнэлгээний үндсэн дээр тодорхойлох, тухайн нутаг дэвсгэрийн байгаль орчны суурь үнэлгээг тодруулах;

2. Зам барилгын ажлын явцад гарч болзошгүй ослын үнэлгээ хийлгэх, барилгын техник хэрэгсэлийг байршуулах түр талбай, ажилчдын байр, ашиглах техник хэрэгсэлээс байгаль орчинд үзүүлэх нөлөөллийг үнэлж, түүнийг багасгах арга хэмжээ, зөвлөмжийг боловсруулах;

3. Замын барилгын ажилд шаардагдах түүхий эд, /элс, хайрга г.м/ шатах тослох материалын нийлүүлэлт, хадгалалт, ашиглалтын талаар нарийвчилсан судалгаа гаргаж, эх үүсвэр бүрийг нарийвчлан тогтоох;

4. Зам барилгын ажилд ашиглах элс, хайрга болон бусад түгээмэл тархацтай ашигт малтмал ашигласны улмаас эвдэрсэн газрыг нөхөн сэргээх төслийг боловсруулж хэрэгжүүлэх;

5. Байгаль орчныг хамгаалах төлөвлөгөө, орчны хяналт-шинжилгээний хөтөлбөрийг боловсруулж, тэдгээрийг хэрэгжүүлэхэд шаардагдах зардлыг тооцож төлөвлөх;

6. Зам барих явцад баримтлах хөдөлмөр хамгаалал, аюулгүй ажиллагааны заавар, ажиллагсадын эрүүл мэнд, ажлын байрны эрүүл ахуйн талаар зөвлөмж, дүгнэлт боловсруулах;

7. Төслийг хэрэгжүүлэх шатанд туслах замыг оновчтойгоор шийдвэрлэх, туслах замаас болон замын ажлын явцад үүсэх тоосжилтыг багасгах арга замыг төлөвлөх;

8. Байгаль орчинд нөлөөлөх байдлын үнэлгээ хийлгэх талаар төсөл хэрэгжүүлэгч хүсэлт гаргасан (ЗТЯ-ны Авто замын бодлогын хэрэгжилтийг зохицуулах газрын даргын үүрэг гүйцэтгэгч Р.Ононгийн 2013 оны 01 дугаар сарын 15-ны өдрийн 6/296 дугаартай албан бичгээр ирүүлсэн хүсэлт).

БУСАД АСУУДАЛ

1. Зам барилгын ажлын үйл ажиллагаатай холбогдуулж орон нутгийн засаг захиргааны болон байгаль орчны хяналтын байгууллагаас тавигдах нэмэлт шаардлагыг цаг тухай бүрт нь ханган биелүүлж байх;

2. Байгаль орчныг хамгаалах болон байгалийн нөөц баялгийг зохистой ашиглахтай холбогдсон хууль тогтоомжийг биелүүлэх талаар байгаль орчны болон дэд бүтэц, үйлдвэр, худалдаа, эрүүл ахуй, халдвар судлал, хөдөлмөрийн хяналтын байгууллагуудтай байнга хамтран ажиллах;

3. Төслийн үйл ажиллагааны нарийвчилсан үнэлгээний тайланд шүүмж хийлгэн дүгнэлт, шийдвэр гаргуулах асуудлыг ерөнхий үнэлгээгээр тогтоосон хугацаанд хэрэгжүүлэх;

4. Ерөнхий үнэлгээнд заасан чиглэл нөхцөл болзлоос өөр үйл ажиллагаа өргөтгөл технологийн шинэчлэл хийх төслийн хүрээнд явуулах бүрт тусгай төсөл боловсруулж ерөнхий үнэлгээнд хамруулж байх.

Ерөнхий үнэлгээ хийсэн:

БАЙГАЛЬ ОРЧИН, НОГООН ХӨГЖЛИЙН ЯАМНЫ ШИНЖЭЭЧ **П.БҮНЧИНЖАВ**

Байгаль орчинд нөлөөлөх байдлын нарийвчилсан үнэлгээ

хийх хуваарь, чиглэл

Ажлын агуулга	Хугацаа	Тайлбар
1. Төсөл хэрэгжих нутаг дэвсгэрийн байгаль орчны өнөөгийн төлөв байдлыг харуулсан дүрс бичлэг хийх фото зураг, топозураг М1:10000, авч тайланд хавсаргах. төслийн газарзүйн байрлалын зургийг 1:2000 масштабтайгаар хийж тайланд хавсаргах.	БОНБНҮ-ний эхний үе шатанд	Мэргэжлийн байгууллага
2. Нарийвчилсан үнэлгээ хийлгэх асуудлаар эрх бүхий аж ахуйн нэгжтэй тохиролцож, гэрээ байгуулах.	2013 оны 2 дугаар сараас	Төсөл хэрэгжүүлэгч
3. Төсөл хэрэгжих орчны суурь нөхцөл байдал болон байгаль орчныг хамгаалах талаар авах арга хэмжээг тодорхойлох чиглэлээр дараах нэмэлт судалгааг хийж дүгнэлт гаргах. **<u>А.Усны асуудлаар</u>** -Зам барих нутаг орчмын гол, сайрын ус хураах талбай, урт, хамгийн их ба дундаж өргөнийг нарийвчлан тогтоох; -Хур борооны их үерийн өнгөрөлтийг тооцож, нөлөөллийг илрүүлэх, зам барилгын ажилд нөлөөлөх байдлыг үнэлж тогтоох; -Зам барилгын ажилд шаардагдах усны хэрэглээ, ашиглалтыг нарийвчлан тооцох, эх үүсвэрийг түүнтэй уялдуулан тогтоох; **<u>Б. Хөрсний асуудлаар</u>** -Хөрсний элэгдэл, эвдрэлийн өнөөгийн байдлыг үнэлэх; -Зам барилгын ажил явагдах нутаг дэвсгэрийн хөрсний чанарын суурь байдлыг тодорхойлох; -Өнгөн болон суурь хөрс, чулуулаг, түүний тогтвортой байдлын үнэлгээг хийх; -Эвдрэлийн аюул бүхий налуугийн параметрүүдийг тогтоох, сөрөг нөлөөллийг бууруулах арга замыг заах; -Цэвдэгийн тархалтыг тогтоох, харилцан нөлөөллийн хэмжээг үнэлэх; -Зам барилгын ажил явагдах явцад машин, техник хэрэгслэлийн үйл ажиллагаа, ахуйн хатуу, шингэн хог хаягдлаар хөрсийг бохирдуулахгүй байх арга зам, байгаль орчинд халгүй аргаар зайлуулах арга хэмжээ, хөрөнгө зардлыг төлөвлөх;	Нарийвчилсан үнэлгээний хүрээнд	Мэргэжлийн байгууллага

В.Ургамал, амьтны асуудлаар -Зам барих явцад өртөх талбайн ургамал болон модны нэр төрөл, тархалтыг тогтоох, ховор болон нэн ховор ургамал байгаа эсэх талаар дүгнэлт гаргаж, хэрэв тэдгээр нь өртөхөөр байвал түүнийг хамгаалах болон шилжүүлэх арга хэмжээ, түүнд шаардагдах хөрөнгө зардлыг төлөвлөх; -Тухайн орчинд байгаа ан амьтны байршилт, тархалт, тоо толгойд төслийн үйл ажиллагаанаас учруулж болзошгүй сөрөг нөлөөллийг тодорхойлох; **Г. Цаг агаарын асуудлаар** -Төсөл хэрэгжих нутаг дэвсгэрийн цаг агаарын өөрчлөлтийг тодорхойлж, учруулж болзошгүй сөрөг нөлөөлөл түүнийг багасгах арилгах арга зам шаардагдах хөрөнгө зардлыг тогтоох; **Д. Нийгэм-эдийн засгийн асуудлаар** -Төслийн нийгэм-эдийн засагт үзүүлэх эерэг болон сөрөг нөлөөллийг тодорхойлох; **Е. Хот байгуулалтын асуудлаар** -Замын нэвтрүүлэх чадвар, байж болох ачаалалтай уялдуулан барьж байгуулах үеийн болон ашиглалтын үед агаар орчинд хаягдах хорт хийнүүд, бусад бохирдуулагч бодис, тоос тортог, дуу чимээний түвшинг тодорхойлж, нөлөөллийг үнэлэх.		
4. Төслийн үйл ажиллагаанаас хүний эрүүл мэнд, байгаль орчинд үзүүлэх эрсдлийн үнэлгээ хийж, арилгах арга хэмжээ, шаардагдах хөрөнгө зардлыг төлөвлөх.		
5. Байгаль орчныг хамгаалах төлөвлөгөө, орчны хяналт-шинжилгээний хөтөлбөр боловсруулж түүнийг хэрэгжүүлэх хугацаа тэдгээрт шаардагдах хөрөнгө зардлыг төлөвлөх.		
6. Төслийн үйл ажиллагаа болон байгалийн гамшгаас үүдэн гарч болзошгүй ослын үнэлгээ хийж, ослоос сэргийлэх, түүнийг багасгах, арилгах арга хэмжээг тодорхойлж тайланд тусгах.		
7. Шатах, тослох материалыг хадгалах, хэрэглэх асуудлыг аюулгүй ажиллагааны болон байгаль орчинд сөрөг нөлөөлөл үзүүлэхгүй байх талаас зохистой шийдвэрлэх. 8.Замын барилгын ажилд шаардагдах түүхий эдийн /элс, хайрга г.м/ эх үүсвэр, карьерийг нэг бүрчлэн тогтоож, нөхөн сэргээх зардлыг карьер тус бүрээр		

тооцож, тайланд тусгах;		
9. Замын ослоос сэргийлэх болон нутаг орны онцлог байдал, чиглэл, зайг тодорхойлох тэмдэг, тэмдэглэгээг байршуулах оновчтой хувилбаруудыг сонгож тусгах.		
10. Нарийвчилсан үнэлгээ хийх явцад тухайн нутагт оршин суугаа иргэд, Засаг дарга, ИНХ-ын/ хурлын тэмдэглэлийн эх хувь/ саналуудыг албан ёсоор тайланд хавсаргах.		
11. "Байгаль орчинд нөлөөлөх байдлын үнэлгээний тухай" хуулийн дагуу хийсэн нарийвчилсан үнэлгээний тайланг Байгаль орчин, ногоон хөгжлийн яаманд ирүүлж шүүмж хийлгэн шийдвэр гаргуулах.	2013 оны 2 дугаар улиралд багтаах	

Заавал хэрэгжүүлэх шаардлагатай дээр дурдсан арга хэмжээг цаг хугацаанд нь ханган биелүүлээгүй тохиолдолд ерөнхий үнэлгээний дүгнэлтийг хүчингүй болгож "Байгаль орчинд нөлөөлөх байдлын үнэлгээний тухай хууль"-ийн дагуу хариуцлага тооцно.

Ерөнхий үнэлгээний чиглэл, хуваарийг тогтоосон:

БАЙГАЛЬ ОРЧИН, НОГООН ХӨГЖЛИЙН ЯАМНЫ ШИНЖЭЭЧ **П.БҮНЧИНЖАВ**

Ерөнхий үнэлгээний дүгнэлт болон нарийвчилсан үнэлгээний чиглэл хуваарийг хүлээн зөвшөөрч хэрэгжүүлэх үүрэг хүлээсэн:

ЗАМ ТЭЭВРИЙН ЯАМНЫ АВТО ЗАМЫН БОДЛОГЫН ХЭРЭГЖИЛТИЙГ ЗОХИЦУУЛАХ ГАЗРЫН ДАРГЫН ҮҮРЭГ ГҮЙЦЭТГЭГЧ **Р.ОНОН**