Зураг төслийн "ТООНОТ КОНСТРАКШН" ХХК

ТЗ№: ЗТ11-656/23 Утас: 9910-53021

Хаяг: БГД. 2-р хороо. Эрхи төв 905 тоот

Шифр: ТК-21/2024

(Давтан хэрэглэх зураг)

"ТӨРИЙН БАНК"-НЫ ТООЦООНЫ ТӨВИЙН БАРИЛГА

(ажлын зураг)

БАРИЛГА АРХИТЕКТУРЫН ХЭСЭГ-БА

Захирал..... /А.Батцэнгэл/

Архитектор..... /А.Батцэнгэл/

ТООНОТ КОНСТРАКШН ХХК

БАТЦЭНГЭЛ

ЗӨВЛӨХ АРХИТЕКТОР

ЗА-БА

2020-2025

Улаанбаатар хот

2024 он

10/7/2024 5:24:21 PM

A3

ЕРӨНХИЙ ХЭСЭГ

"ТӨРИЙН БАНК"-ны тооцооны төвийн барилгын давтан хэрэглэх зураг төслийн BIM дэмжигч Autodesk REVIT программ ашиглан "ТООНОТ КОНСТРАКШН" ХХК-д 2024 онд боловсруулав.

Архитектур төлөвлөлтийн шийдэл:

Төлөвлөж буй барилга нь 10.0 х 9.0 м хэмжээтэй 1 давхар бүрэн цутгамал төмөр бетон хийцтэй ханатай байна. Барилгын гол орц нь барилгын 1-3 тэнхлэг талд байрлах бөгөөд техникийн /щить/ өрөө болон техникийн /узель/ өрөөрүү орох хаалга нь барилгын 3-1 тэнхлэг талд байрлана.

1-р давхарт: Гонх, гүйлгээний танхим, теллерийн хэсэг, сейфийн өрөө /сервер/, агуулах, ариун цэврийн өрөө, харилцааны менежерийн өрөө, ажилчдын өрөө, захирлын өрөө, хөлийн өрөө, техникийн өрөөнүүд тус тус байна. Давхрын өндөр h=3.3м (шалнаас хучилтын дээт түвшин хүртэл).

Дээвэр: Барилгын дээвэр нь XPS дулаалга γ=30-32кг/м3 бүхий хавтгай дээвэр байна. Дээврийн ус зайлуулах хоолойг БА-102 зурагт үзүүлэв.

Гадна хана: /Цоколийн хэсэг/ Барилгын цоколийн хана нь 200мм-н зузаантай, М200 маркийн /В15 ангийн/ бетон байна. Бетон ханын гадна гадаргууд хар тосон түрхлэг 2 уе түрхэж 100мм-ийн зузаантай, γ=350кг/м3 нягттай XPS /шахмал полистрол хавтан/ дулаалгаар дулуулна. Хаяавчнаас дээш 400мм хүртэл зурагт заасан өнгө дагуу 400х600мм-ийн хэмжээтэй барзгар гадаргуутай боржин чулуун хавтангаар өнгөлнө.

Гадна хана: /1-р давхар/ Барилгын гадна хана нь 200мм-н зузаантай, М200 маркийн /В15 ангийн/ бетон хана байна. Гадна ханыг 150мм-н зузаантай чулуун хөвөн дулаалгаар дулаалж 20мм зузаантай гал дэмждэггүй дүүргэлттэй хөнгөн цагаан метал хавтангаар өнгөлнө.

Хаяавч: Барилгын суурийг хамгаалахад барилгын эргэн тойрон 1000мм-өргөнтэй хаяавч бетон хийнэ. Хаяавчийг М150 маркийн В10 ангийн бетоноор хийж гүйцэтгэнэ. Зузаан 100-150мм байна. Хананаас гадагш i=0.005 налуутай байна.

Үндий довжоо: Цутгамал төмөр бетоноор гүйцэтгэж, довжоо болон шатыг хальтиргаа гулгаанаас хамгаалж "саарал" өнгийн барзгар гадаргуутай боржин чулуун хавтангаар өнгөлнө.

Халаалт: Барилгад хэрэглэгдэх бүх хаалгыг MNS 0531: 2002 стандартын шаардлага хангасан, БА -601-д үзүүлсэн схемийн загвараар үйлдвэрт захиалж технологийн дагуу хийж угсарна. Бүх хаалганы босго шалны түвшинтэй нэг түвшинд буюу тэргэнцэртэй хүн явахад саадгүй байхаар угсралтыг хийж гүйцэтгэнэ.

Цонх: Бүх цонхыг зурагт үзүүлсэн схемийн дагуу захиалж MNS 5802:2007 стандартын шаардлагад нийцүүлэн 3н давхар шиллэгээтэй, 76 мм-ээс зузаантай, 7-оос дээш тасалгаатай, цагаан өнгийн, хуванцар рамтай цонх хийж угсрахаар тусгав. Цонх нь агааржуулах, онгойх нээлхийтэй /форточка/ байна. Цонхыг гадна усны хаялга, дотор тавцангийн хамт газар дээрээс нь хэмжээ авч, захиалж хийлгэнэ.

Дотор засал:

Таз: Техникийн өрөөнүүдийн таазыг цагаан өнгийн эмульсээр будна. Техникийн өрөөнүүдэд галд тэсвэртэй, гал дэмжин шатдаггүй түрхлэг түрхэнэ. Ариун цэврийн өрөөнүүдэд +2.8м түвшинд ус чийгэнд тэсвэртэй 300х300мм-ийн хөнгөн цагаан дүүжин таазаар хийж гүйцэтгэнэ. Гүйлгээний танхимийн болон хөлийн өрөөний тааз +2.8м түвшинд уналттай гипсэн тааз байх ба теллерийн хэсгийг хэсэгчилж хөнгөн цагаан савхан таазаар зурагт заасан загварын дагуу хийж гүйцэтгэнэ. Бусад өрөөнүүдийн таазыг 600х600мм-ийн дүүжин таазаар хийж гүйцэтгэнэ. Таазны байгуулалтыг БА-104 зурагт үзүүлэв.

Хана: Хананд сайжруулсан шавардлага, замаскан тэгшилгээ хийж, цайвар шаргал өнгийн угааж цэвэрлэх боломжтой Extra color брэндийн В1661 кодтой эмульсээр будна. Ариун цэврийн өрөөний хананд шалнаас 2.8м-ийн түвшинд 300х300мм керамик хавтан наана. Сейфний өрөө, агуулах болон техникийн өрөөнүүдэд тоос шороо тогтдоггүй цахилгаан цэнэг сарниулагчтай өнгөлгөөний будаг байна. Гүйлгээний заал болон хөлийн өрөөний ханыг шалнаас дээш 2.8м түвшин хүртэл өнгөлгөөний хавтангаар бүрэх ба теллерийн арын ханыг зурагт заасан дагуу байгалийн модны хээтэй шаргал хавтангаар бүрнэ. Шалнаас дээш 800мм түвшинд цонхны тавцантай зэрэгцүүлж хуваалт хийж загварчилна. Хөндлөн чиглэлд 1200мм-ийн хуваалтаар босоо хуваалт хийх ба хаалга, цонхны хэсгээр гадна ирмэгээр нь босоо хуваалт хийж загварчилна. Мөн ажилчдын өрөөний хоёр хана нь шалнаас дээш 2.4м-ийн түвшинд гэгээвчтэй ба хэмжээ болон загварыг цонхны түүврээс харна.

Бүтээцээр гал тархахаас болгоомжилж бүтээцийн дундуур цахилгааны утас, кабел, усны шугам, хоолойг тавихдаа тэдгээрийн хоорондох зай, завсрыг шавардаж далдлах.

Шал: Бүх өрөө тасалгаанд зурагт заасны дагуу паркет, чулуу болон керамик шалыг тус тус хийнэ. Шалны байгуулалт болон хэсэглэлийг БА-103 зурагт үзүүлэв.

- Аливаа материалыг сонгохдоо захиалагч, зохиогчтой урьдчилан заавал зөвшөлцөнө.

/гадна өнгөлгөөний хавтан, дотор ханын хавтан, чулуун хавтан, плита, паркет, сантехник, гэрэлтүүлэг г.м/

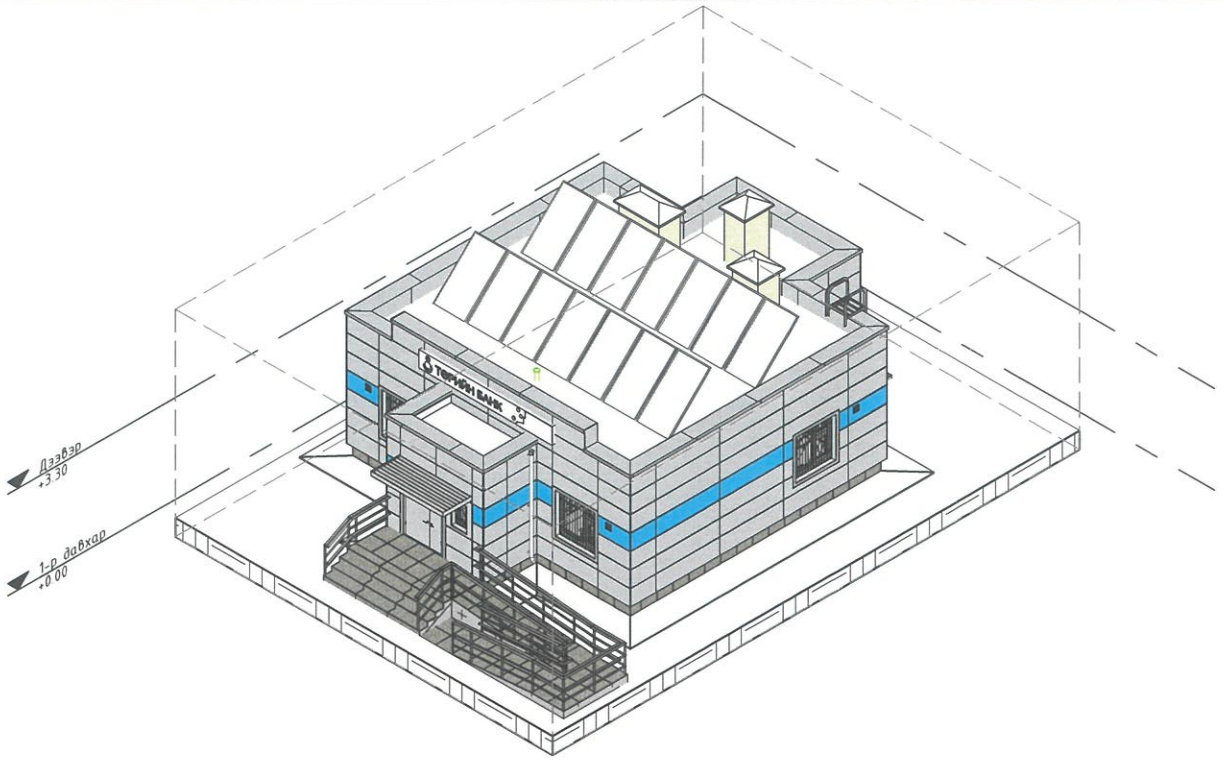

Техник эдийн засгийн үзүүлэлт

Д/д	Үзүүлэлтийн нэр	Хэмжих нэгж	Үзүүлэлт
1	Давхрын тоо	Тоо	1
2	Хүчин чадал	-	5 хүн
3	Барилгын эзэлхүүн	$м^3$	544.03
4	Барилгажилтын талбай	$м^2$	182.95
5	Ашигтай талбай	$м^2$	89.19 m^2
6	Ажлын талбай	$м^2$	82.57 m^2
7	Коэффициент К1 S аж./Sаш	-	0.925776
8	Коэффициент К2 V/Sаш	-	6.099675
9	Нийт шалны талбай	$м^2$	94.23 m^2
10	Нийт тэнхлэгт суурилсан талбай	$м^2$	104.00 m^2

Ажлын зургийн үндсэн иж бүрдлийн нэгдсэн жагсаалт

Зургийн марк	Зургийн нэр	Хуудасны тоо
ЕТ	Ерөнхий төлөвлөгөө	5
БА	Барилга архитектур	30
ББ	Барилга бүтээц	41
ХАС	Халаалт салхивч	10
ЦБУ	Цэвэр бохир ус	5
ХТ, ДГ	Хүчит төхөөрөмж, Дотор гэрэлтүүлэг	16
ХД	Холбоо дохиолол	9

"ТООНОТ КОНСТРАКШН" ХХК
ЗТ11-656/23 Улас: 9910-53021

"ТӨРИЙН БАНК"-НЫ ТООЦООНЫ ТӨВИЙН БАРИЛГА
Давтан хэрэглэх зураг

ТАЙЛБАР БИЧИГ

Ye шат:					
Архитектор	А.Батцэнгэл	Е.Г.Шифр: ТК-21/2024	Масштаб: М	Огноо: 2024
Гүйцэтгэсэн	С.Еркебулан	Т.Г.Шифр:	Зургийн дугаар: БА-001	Хуудас: 1
Шалгасан	А.Батцэнгэл			

МОНГОЛ УЛС 20-76 АА-7367 Амарсайханы БАТЦЭНГЭЛ ЗӨВЛӨХ АРХИТЕКТОР ЗА-БА 2020-2025

А3

БАРИЛГА АРХИТЕКТУРЫН ЗУРГИЙН ЖАГСААЛТ

Д/д	Хуудасны нэр	Хуудасны дугаар
0	ХЭСГИЙН НҮҮР ХУУДАС	БА-000
1	ТАЙЛБАР БИЧИГ	БА-001
2	ЗУРГИЙН ЖАГСААЛТ, ТАНИХ ТЭМДЭГ	БА-002
3	МАТЕРИАЛЫН ТҮҮВЭР	БА-003
4	ЕРӨНХИЙ ТӨЛӨВЛГӨӨ	ЕТ-01
5	ЗАЙ ХЭМЖЭЭ	ЕТ-02
6	ЗАМ ТАЛБАЙ	ЕТ-03
7	ӨНДӨРЖИЛТ	ЕТ-04
8	ТОХИЖИЛТ	ЕТ-05
9	ДАВХРЫН БАЙГУУЛАЛТ	БА-101
10	ДЭЭВРИЙН БАЙГУУЛАЛТ	БА-102
11	ШАЛНЫ БАЙГУУЛАЛТ	БА-103
12	ТААЗНЫ БАЙГУУЛАЛТ	БА-104
13	ТЕХНОЛОГИЙН БАЙГУУЛАЛТ	БА-105
14	ОГТЛОЛ 1-1	БА-201
15	ОГТЛОЛ 2-2	БА-202
16	НҮҮР ТАЛ А-В	БА-301
17	НҮҮР ТАЛ 3-1	БА-302
18	НҮҮР ТАЛ 1-3	БА-303
19	НҮҮР ТАЛ В-А	БА-304
20	Нүүр тал дэлгээс /тэнхлэг 1-3/	БА-305
21	Нүүр тал дэлгээс /тэнхлэг А-В/	БА-306
22	Нүүр тал дэлгээс /тэнхлэг 3-1/	БА-307
23	Нүүр тал дэлгээс /тэнхлэг В-А/	БА-308
24	ГАДНА ДОВЖОО	БА-401
25	ГАДНА ДОВЖОО /ТҮҮВЭР/	БА-402
26	ГАДНА ДОВЖОО	БА-403
27	ДЭЭВЭРТ ГАРАХ ШАТНЫ ХЭСЭГЧИЛСЭН БАЙГУУЛАЛТ	БА-404
28	АРИУН ЦЭВРИЙН ХЭСЭГЧИДСЭН БАЙГУУЛАЛТ, ДЭЛГЭЭС	БА-405
29	ГАДНА САРАВЧ	БА-406
30	ХАНЫН ХЭСЭГЛЭЛ	БА-501
31	ДЭЭВРИЙН ХЭСЭГЛЭЛ	БА-502
32	ДҮҮЖИН ТААЗНЫ ХЭСЭГЛЭЛ	БА-503
33	ХАААЛГНЫ ТҮҮВЭР	БА-601
34	ЦОНХНЫ БҮДҮҮВЧ	БА-602
35	ЦОНХНЫ ТҮҮВЭР	БА-603

ЕРӨНХИЙ ТЭМДЭГЛЭГЭЭ

ТХ

ТХ - ТӨСЛИЙН ХОЙД ЗҮГ
Х - БОДИТ ХОЙД ЗҮГ

α - БОДИТ ӨНЦГИЙН ХЭМЖЭЭ

α=0° 00′ 00″

6-12мм A 3.5мм — БАРИЛГЫН ТЭНХЛЭГ Φ=6-12мм, MNS 3757-3:2013 ху-8

8мм 45° 4мм Түвшний нэр ± 0.00 — БАРИЛГЫН ТҮВШНИЙ ТЭМДЭГЛЭГЭЭ (ХУЧИЛТЫН ДЭЭД ТҮВШИНГЭЭР АВСАН БОЛ ХАРААР БҮДНА, ШАЛНЫ ЗАСЛЫН ДЭЭД ТҮВШИНГЭЭР АВСАН БОЛ ГОЛ ХӨНДИЙ БАЙНА)

1 AA101 2.5мм 1.8мм 12мм — ХЭСЭГЛЭЛИЙН ДУГААР / ХУУДАСНЫ ДУГААР — Φ=12-14мм, MNS 3757-3 : 2013 ху-13

Ref A 2.5мм 12мм — ХАНЫН ОГТЛОЛЫН ДУГААР / ХУУДАСНЫ ДУГААР

1 / A101 — БАРИЛГЫН ОГТЛОЛЫН ДУГААР / ХУУДАСНЫ ДУГААР

ХАНЫН ДЭЛГЭЭС — Ref 1 1 1 1 A101 — ХАНЫН ДЭЛГЭЭС
ХАРАГДАЦЫН НЭР — ХУУДАСНЫ ДУГААР

A — БАРИЛГЫН ХЭСЭГЧИЛСЭН ОГТЛОЛЫН ТЭМДЭГЛЭГЭЭ

АРХИТЕКТУРЫН ТЭМДЭГЛЭГЭЭ

101 1.8мм — ӨРӨӨНИЙ ДУГААР
ӨРӨӨНИЙ НЭР (MNS ISO 4157-2:2002)

Ц1 2.5мм — ЦОНХНЫ ДУГААР

Х1 2.5мм — ХАААЛГАНЫ ДУГААР

ГХ1 2.5мм — ГАДНА ХАААЛГАНЫ ДУГААР

ШХ1 2.5мм — ШИЛЭН ХАНЫН ДУГААР

A1 2.5мм — ӨРӨӨНИЙ ДУГААР+ХАААЛГАНЫ ҮСГЭН ТЭМДЭГЛЭГЭЭ (ХЭРВЭЭ НЭГЭЭС ИЛҮҮ ХАААЛГА ТУХАЙН ӨРӨӨНД БАЙВАЛ ҮСГЭН ТЭМДЭГЛЭГЭЭГ НЭМЭЛТЭЭР АШИГЛАНА),

+4.05 1.8мм — НҮҮР ТАЛ / ОГТЛОЛ ДЭЭРХИ ЦЭГИЙН ӨНДӨРЖИЛТ

800 x 500h 2мм 1700 2мм — НҮХНИЙ ҮРТ x ӨРГӨН
ШАЛНААС НҮХ ХҮРТЭЛХ ӨНДӨР

1.2мм i=0.02 2.5мм 1.8мм — БАЙГУУЛАЛТ ДЭЭРХ НАЛУУГИЙН ЧИГ ЗААСАН СУМ
MNS 3757-3:2013 ху-11

ШАЛНЫ ТӨРЛИЙГ ДУГААРЛАХ MNS 3757-11:2014 ху-10

МАТЕРИАЛЫН ТЭМДЭГЛЭГЭЭ

- Бетон
- Төмөр бетон
- Хөнгөн блок
- Тоосгон өрлөг
- Чулуун хөвөн дулаалга
- Дуу тусгаарлагч хавтан
- Шилэн хөвөн дулаалга
- Нягтруулсан хөрс
- Хөнгөн цагаан метал хавтан /Гал дэмждэггүй дүүргэлттэй/ /Саарал CMYK 17,12,12,0/
- Хөнгөн цагаан метал хавтан /Гал дэмждэггүй дүүргэлттэй/ /Цайвар цэнхэр өнгийн CMYK 69,15,0,0/
- Саарал өнгийн чулуун хавтан /Хар саарал CMYK 69,62,62,55/
- Чулуут шавардлагаа /Хар саарал CMYK 69,62,62,55/

(MNS 5873:2008)

ТАЙЛБАР:

"ТООНОТ КОНСТРАКШН" ХХК
ЗТ11-656/23 Үнэс: 9910-53021

"ТӨРИЙН БАНК"-НЫ ТООЦООНЫ ТӨВИЙН БАРИЛГА
Давтан хэрэглэх зураг

ЗУРГИЙН ЖАГСААЛТ, ТАНИХ ТЭМДЭГ

Ye шат:					
Архитектор	А.Батцэнгэл	Е.Г.Шифр: ТК-21/2024	Масштаб: М 1 : 100	Огноо: 2024
Гүйцэтгэсэн	С.Еркебулан	Т.Г.Шифр.	Зургийн дугаар: БА-002	Хуудас: 2
Шалгасан	А.Батцэнгэл			

МОНГОЛ УЛС 20-76 АТХ1967 Архитектурын БАТЦЭНГЭЛ ЗӨВЛӨХ АРХИТЕКТОР 2020-2025

А3

1-Р ДАВХРЫН БАЙГУУЛАЛТ

1 : 100

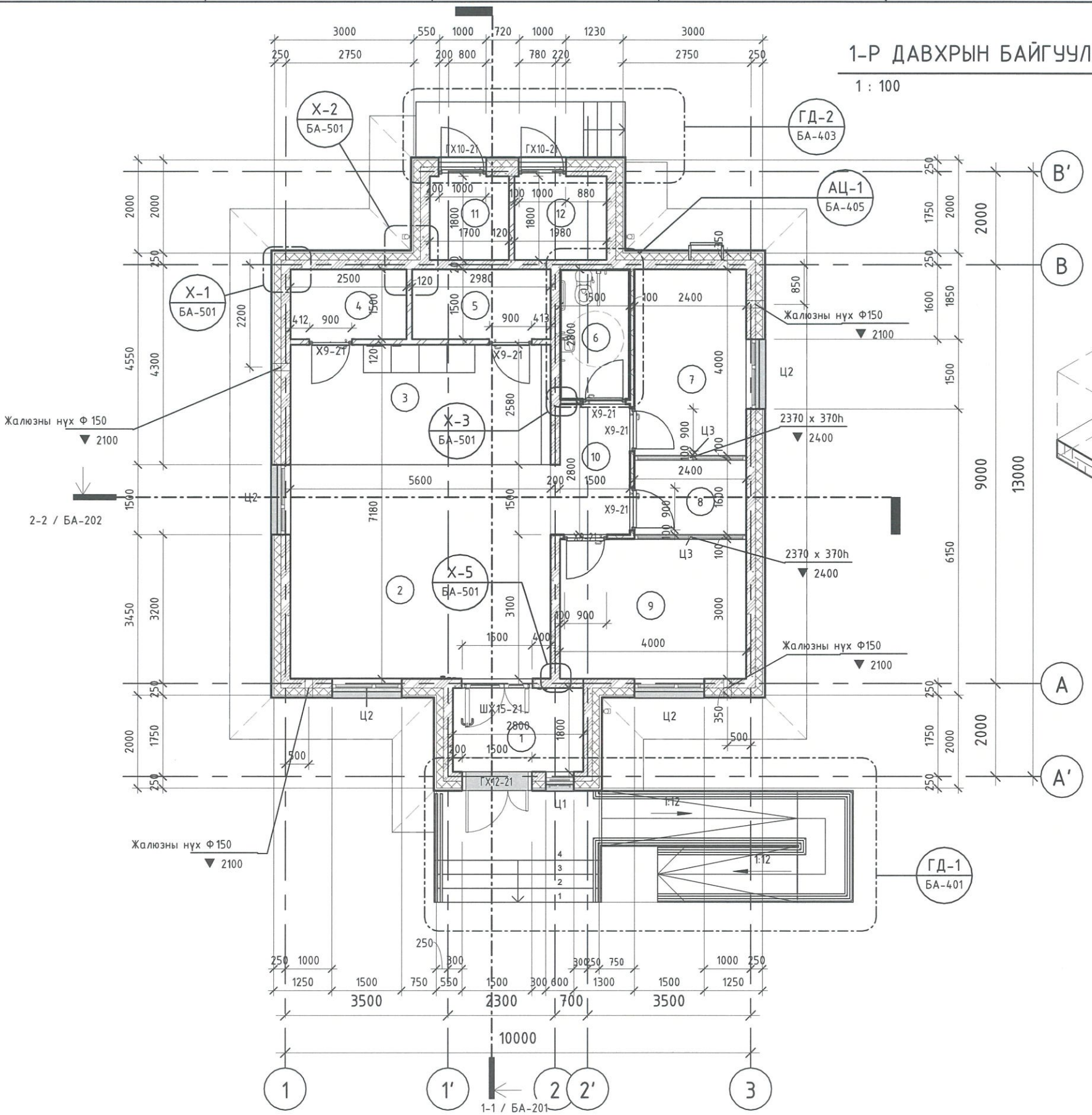

ХАРАГДАХ БАЙДАЛ

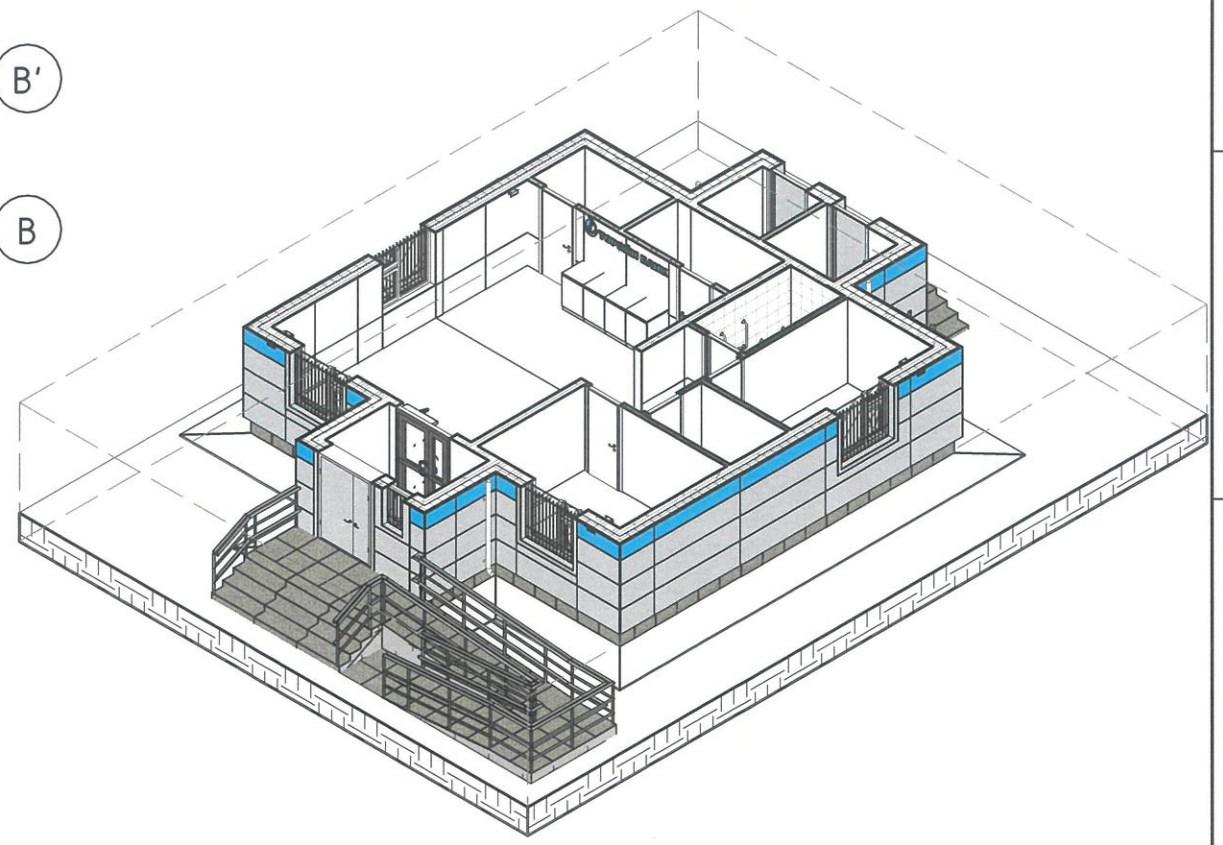

- Гадна, дотор заслалын материалыг сонгохдоо захиалагч, зохиогчтой урьдчилан зөвшөлцөнө. /ханын хавтан, чулуун хавтан, плита, паркет/

ӨРӨӨНИЙ ТОДОРХОЙЛОЛТ

Д/д	Өрөөний дугаар	Талбай	Шалны төрөл
1	Гонх	5.04 m^2	Чулуу
2	Гүйлгээний танхим	25.76 m^2	Чулуу
3	Теллерийн хэсэг	14.45 m^2	Паркет
4	Сейфний өрөө /Сервер/	3.75 m^2	Плита
5	Агуулах	4.47 m^2	Плита
6	Ариун цэврийн өрөө /ХБИ/	4.20 m^2	Плита
7	Харилцааны менежер	9.60 m^2	Паркет
8	Ажилчдын өрөө	3.84 m^2	Паркет
9	Захирлын өрөө	12.00 m^2	Паркет
10	Хөлийн өрөө	4.50 m^2	Чулуу
11	Техникийн өрөө /Щитъ/	3.06 m^2	Бетон
12	Техникийн өрөө /Узель/	3.56 m^2	Бетон
: 12		94.23 m^2	
Нийт: 12		94.23 m^2	

ТАЙЛБАР:

1. Өрөөний хана хоорондын зай хэмжээнд шавардлага болон өнгөлгөөний материалын зузаан оруулаагүй болно
2. Өрөө хоорондын тусгаарлах хана 120мм тоосгон хана болон 100мм-ийн гипсэн хана байна.
3. Хана болон дээврийн хэсгэлэлүүдийг БА501-502 хуудсанд үз
4. Хаалга, цонхны тэмдэглэгээг БА601-БА603-р хуудсанд үз
5. Хэсэгчилсэн байгуулалтыг БА401-БА406 хуудсанд үз.

ЗӨВШӨӨРӨЛЦСӨН

ББ		Б.Мягмардорж
ХАС		Б.Мандал
ЦБУ		Д.Мядагбадам
ХТ, ДГ		А.Энх-Од
ХД		А.Энх-Од
АУ		

"ТООНОТ КОНСТРАКШН" ХХК
ЗТ11-656/23 Утас: 9910-53021

"ТӨРИЙН БАНК"-НЫ ТООЦООНЫ ТӨВИЙН БАРИЛГА

Давтан хэрэглэх зураг

ДАВХРЫН БАЙГУУЛАЛТ

Ye шат:

Архитектор		А.Батцэнгэл	Е.Г.Шифр: ТК-21/2024	Масштаб: М 1 : 100	Огноо: 2024
Гүйцэтгэсэн		С.Еркебулан	Т.Г.Шифр:	Зургийн дугаар: БА-101	Хуудас: 9
Шалгасан		А.Батцэнгэл			

А3

Зураг төсөл магадлал хийсэн ЭКСПЕРТ ... Засварлагч эзэх ... БАРИЛГЫН ХЭЛТЭС ... ЗАСАГ ЗАХИРГААНЫ ТӨВ

МОНГОЛ УЛС 2016 Амаржаргалыг БАТЛАНДГЭЛ ... АРХИТЕКТОР ЗА-БА 2020-2025

ДЭЭВРИЙН БАЙГУУЛАЛТ

1 : 100

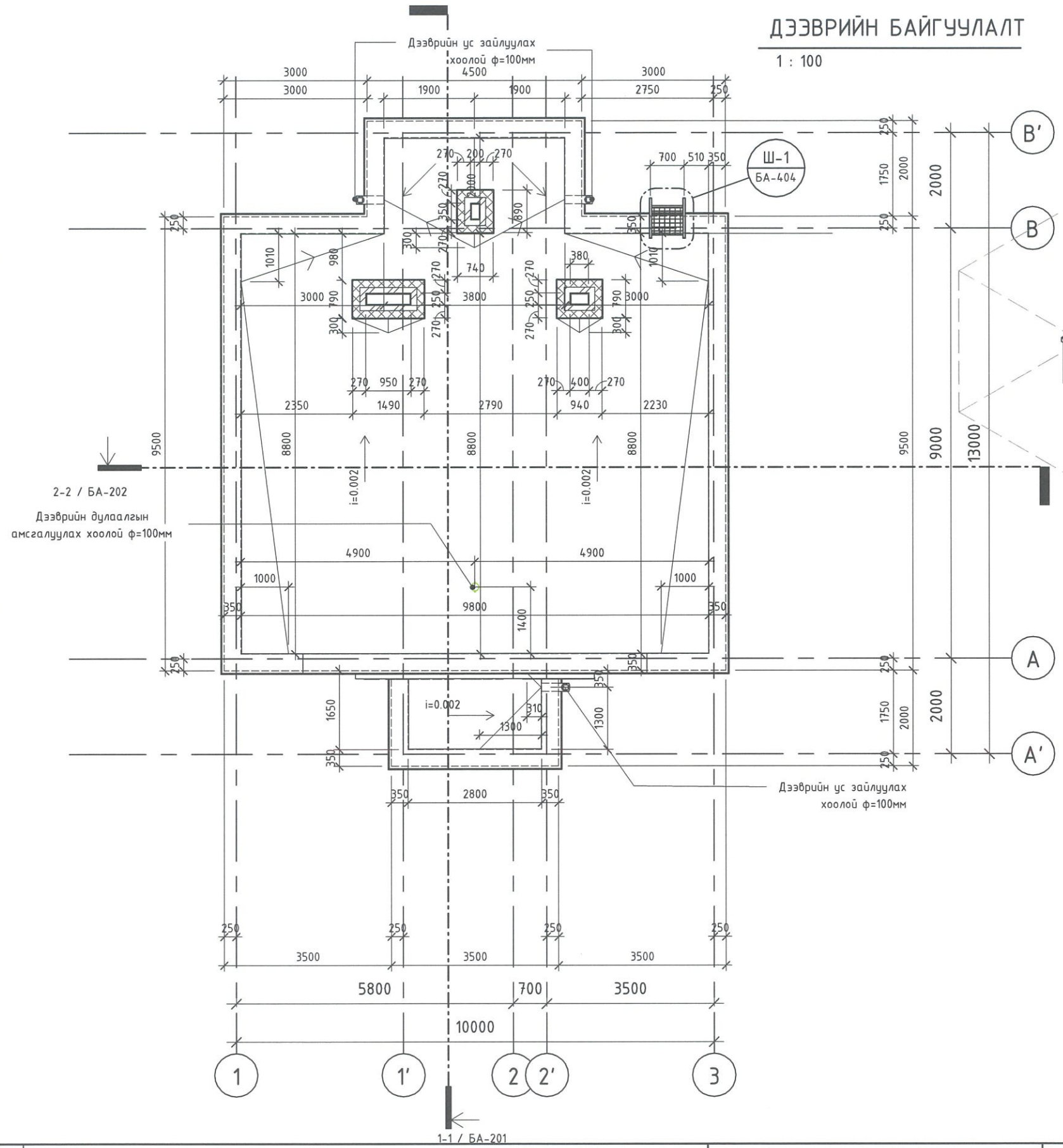

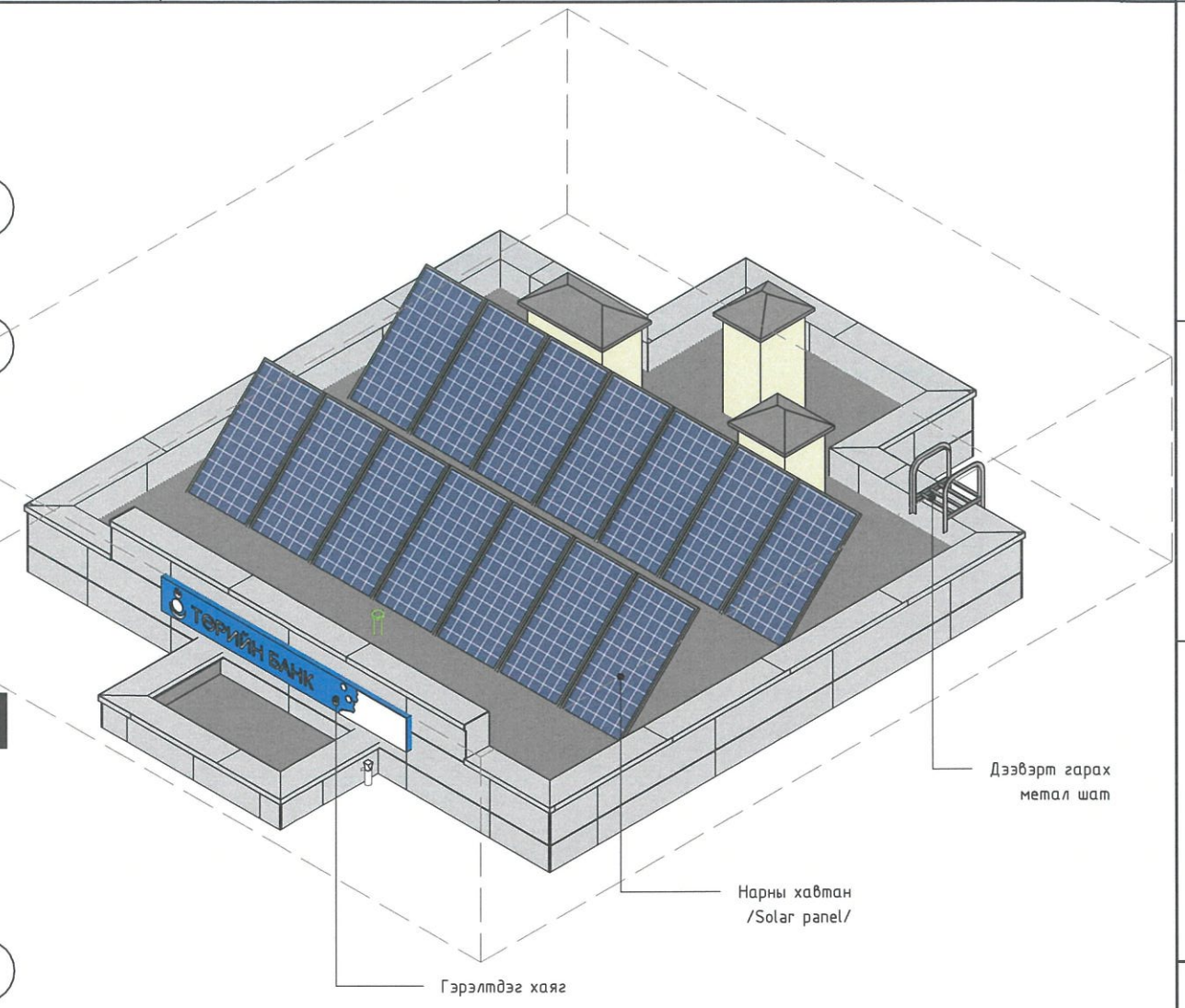

ТАЙЛБАР:

1. Өрөөний хана хоорондын зай хэмжээнд шавардлага болон өнгөлгөөний материалын зузаан оруулаагүй болно
2. Өрөө хоорондын тусгаарлах хана 120мм тоосгон хана болон 100мм-ийн гипсэн хана байна.
3. Хана болон дээврийн хэсгэлэлүүдийг БА501-502 хуудсанд үз
4. Хаалга, цонхны тэмдэглэгээг БА601-БА603-р хуудсанд үз
5. Хэсэгчилсэн байгуулалтыг БА401-БА406 хуудсанд үз.

ЗӨВШӨӨРӨЛЦСӨН		
ББ		Б.Мягмардорж
ХАС		Б.Мандал
ЦБУ		Д.Мядагбадам
ХТ, ДГ		А.Энх-Од
ХД		А.Энх-Од
АУ		

"ТООНОТ КОНСТРАКШН" ХХК
ЗТ11-656/23 Утас: 9910-53021

"ТӨРИЙН БАНК"-НЫ ТООЦООНЫ ТӨВИЙН БАРИЛГА
Давтан хэрэглэх зураг

ДЭЭВРИЙН БАЙГУУЛАЛТ

Архитектор		А.Батцэнгэл	Е.Г.Шифр: ТК-21/2024	Масштаб: М 1 : 100	Огноо: 2024
Гүйцэтгэсэн		С.Еркебулан	Т.Г.Шифр:	Зургийн дугаар: БА-102	Хуудас: 10
Шалгасан		А.Батцэнгэл			

Уе шат:

МОНГОЛ УЛС 20-76 АТХ1967 БАТЦЭНГЭЛ ЗӨВШӨХ АРХИТЕКТОР ЗА-БА 2020-2025

Зураг төсөлд магадлал хийсэн ЭКСПЕРТ № .....

1-Р ДАВХРЫН ШАЛНЫ БАЙГУУЛАЛТ

1 : 100

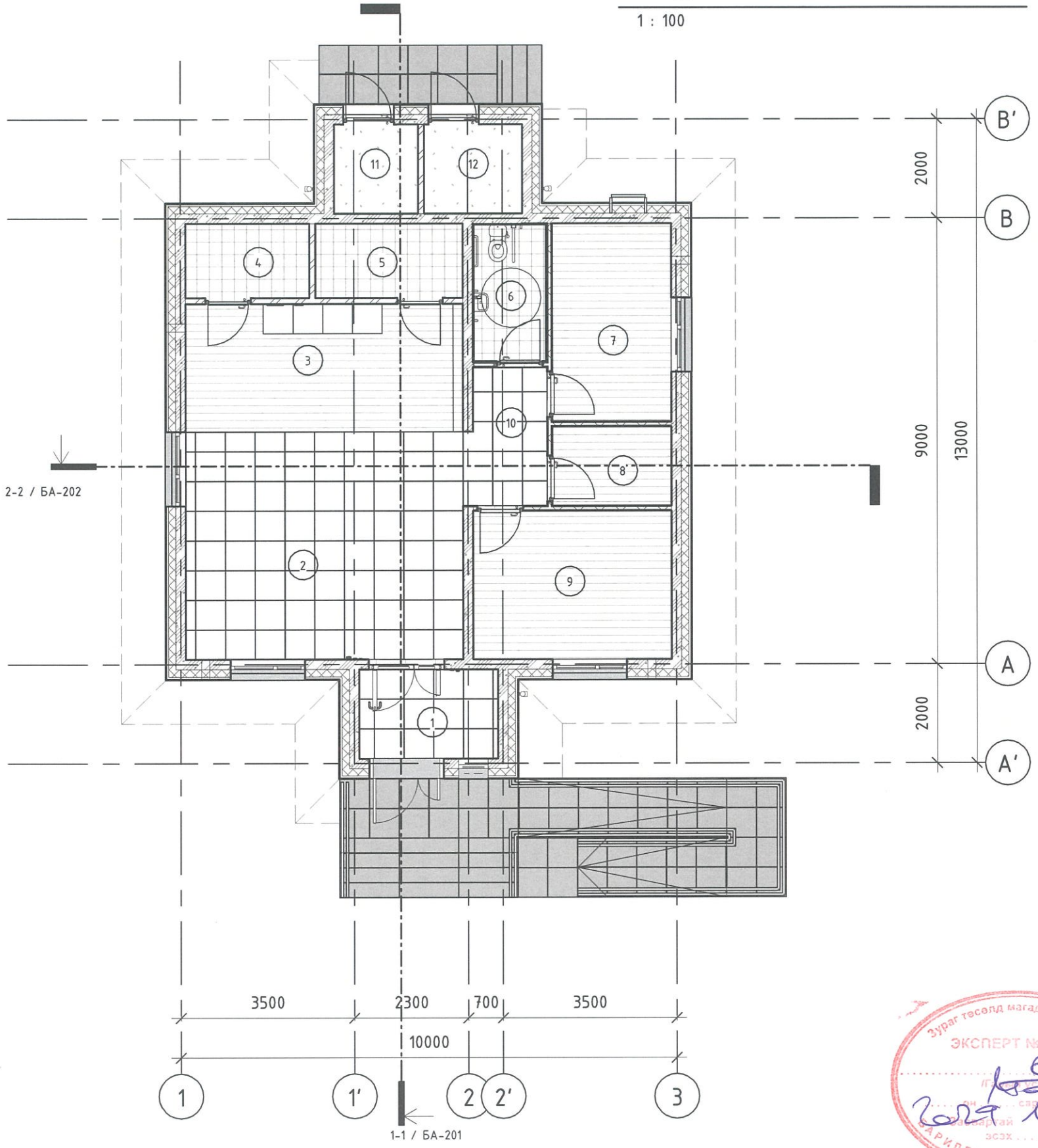

ТАНИХ ТЭМДЭГ

- Бетон
- Паркет
- Плита
- Чулуу

ӨРӨӨНИЙ ТОДОРХОЙЛОЛТ.

Д/д	Өрөөний дугаар	Талбай	Шалны төрөл
1	Гонх	5.04 m^2	Чулуу
2	Гүйлгээний танхим	25.76 m^2	Чулуу
3	Теллерийн хэсэг	14.45 m^2	Паркет
4	Сейфний өрөө /Сервер/	3.75 m^2	Плита
5	Агуулах	4.47 m^2	Плита
6	Ариун цэврийн өрөө /ХБИ/	4.20 m^2	Плита
7	Харилцааны менежер	9.60 m^2	Паркет
8	Ажилчдын өрөө	3.84 m^2	Паркет
9	Захирлын өрөө	12.00 m^2	Паркет
10	Хөлийн өрөө	4.50 m^2	Чулуу
11	Техникийн өрөө /Щитъ/	3.06 m^2	Бетон
12	Техникийн өрөө /Узель/	3.56 m^2	Бетон
: 12		94.23 m^2	
Нийт: 12		94.23 m^2	

МАРК	ТЭМДЭГЛЭЭ	ШАЛНЫ СХЕМ	ШАЛНЫ БҮТЭЦ
1		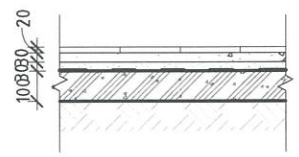	**ЧУЛУУН ХАВТАН /600x600мм/** · Хальтаруулдаггүй чулуун хавтан δ=20мм · Багсармал δ=80мм · Ус тусгаарлагч 1ує · Төмөр бетон шал δ=100мм · XPS хавтан δ=100мм · Ус тусгаарлагч 1ує · Нягтруулсан хөрс ϒ=1.65кг/см2
2		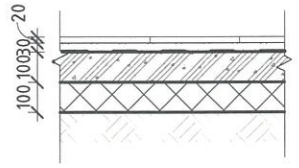	**КЕРАМИК ШАЛ /300x300мм/** · Керамик хавтан δ=20мм · Багсармал δ=30мм · Ус тусгаарлагч 1ує · Төмөр бетон шал δ=100мм · XPS хавтан δ=100мм · Ус тусгаарлагч 1ує · Нягтруулсан хөрс ϒ=1.65кг/см2
3		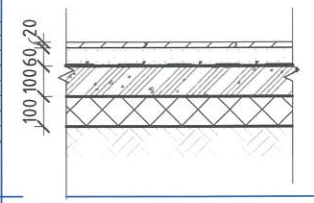	**ПАРКЕТЭН ШАЛ** · Паркетэн шал δ=18мм · Шалны зөөлөвч · Цементэн тэгшилгээ М200, В15 δ=80мм · Төмөр бетон шал δ=100мм · XPS хавтан δ=100мм · Ус тусгаарлагч 1ує · Нягтруулсан хөрс ϒ=1.65кг/см2
4		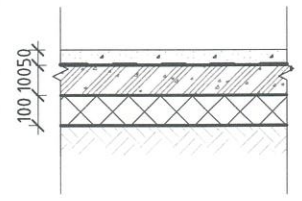	**БЕТОН ШАЛ** · Цементэн тэгшилгээ М200, В15 δ=50мм · Ус тусгаарлагч ує · Төмөр бетон шал δ=100мм

ТАЙЛБАР:

- Керамик шал- MNS 0230:2004
- Чулуун хавтан- MNS 3969:1987
- Цементэн шал- Гадна үйлчлэлээс хамгаалах БМ200
- Ус тусгаарлагч мембран- Галд тэсвэртэй, дэмждэггүй, уурыг нэвчүүлдэггүй, ASTM стандарт
- Ус тусгаарлагч хар цаас- Барилга байгууламжид ус нэвчихээс хамгаалах MNS 6203:2016
- Барьцалдуулагч цементэн зуурмаг- MNS 974:2008
- Ус тусгаардагч битум түрхлэг- MNS AASHTO M 81:2004

- Гадна, дотор заслалын материалыг сонгохдоо захиалагч, зохиогчтой урьдчилан зөвшөөлцөнө. /ханын хавтан, чулуун хавтан, плита, паркет/

"ТООНОТ КОНСТРАКШН" ХХК
ЗТ11-656/23 Утас: 9910-53021

"ТӨРИЙН БАНК"-НЫ ТООЦООНЫ ТӨВИЙН БАРИЛГА

Давтан хэрэглэх зураг

	ШАЛНЫ БАЙГУУЛАЛТ				Ує шат:
Архитектор		А.Батцэнгэл	Е.Г.Шифр: ТК-21/2024	Масштаб: MAs indicated	Огноо: 2024
Гүйцэтгэсэн		С.Еркебулан	Т.Г.Шифр:	Зургийн дугаар: БА-103	Хуудас: 11
Шалгасан		А.Батцэнгэл			

Зураг төсөл магадлал хийсэн ЭКСПЕРТ № ... Барилгын хот байгуулалтын зөвшөөрөл

МОНГОЛ УЛС 20-76 АТХ1967 Монгол Банкны БАТЦЭНГЭЛ ЗӨВЛӨХ АРХИТЕКТОР ЗА-БА 2020-2025

А3

ТААЗНЫ БАЙГУУЛАЛТ

1 : 100

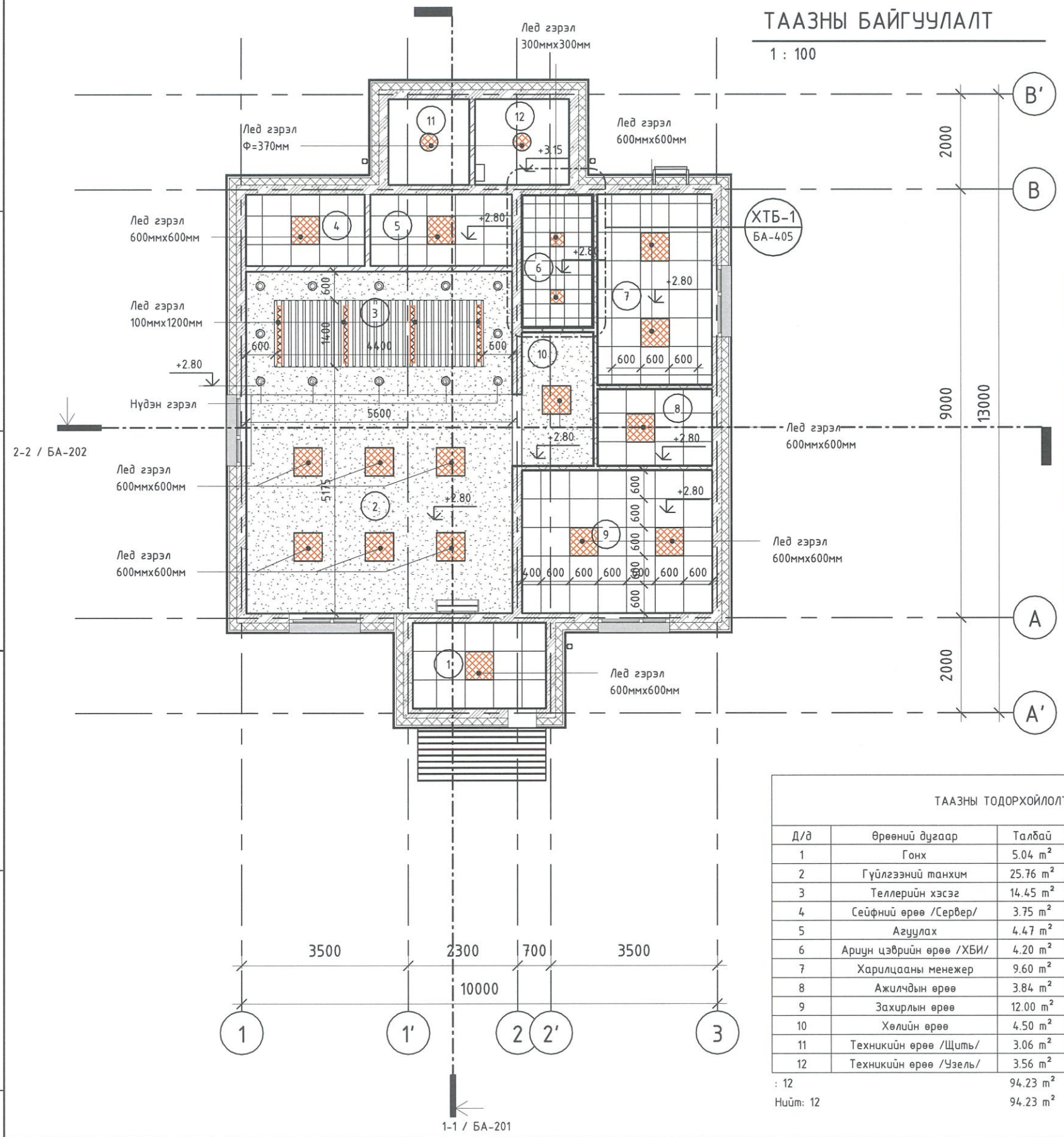

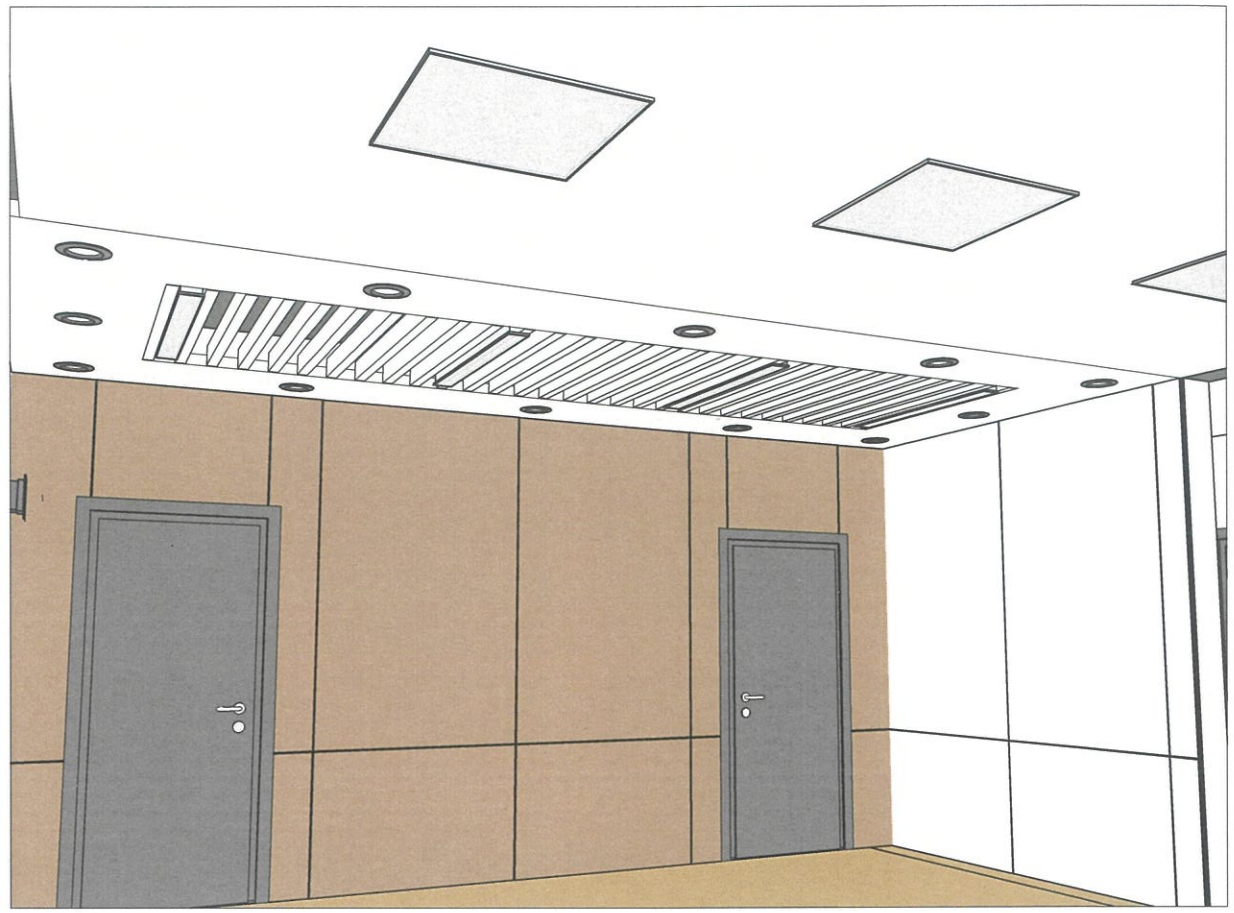

- Гадна, дотор заслалын материалыг сонгохдоо захиалагч, зохиогчтой урьдчилан зөвшөлцөнө. /ханын хавтан, чулуун хавтан, плита, паркет/

ТААЗНЫ ТОДОРХОЙЛОЛТ.

Д/д	Өрөөний дугаар	Талбай	Таазны төрөл
1	Гонх	5.04 m^2	Дүүжин тааз
2	Гүйлгээний танхим	25.76 m^2	Гипсэн тааз
3	Теллерийн хэсэг	14.45 m^2	Хөнгөн цагаан савхан тааз
4	Сейфний өрөө /Сервер/	3.75 m^2	Дүүжин тааз
5	Агуулах	4.47 m^2	Дүүжин тааз
6	Ариун цэврийн өрөө /ХБИ/	4.20 m^2	Хөнгөн цагаан дүүжин тааз
7	Харилцааны менежер	9.60 m^2	Дүүжин тааз
8	Ажилчдын өрөө	3.84 m^2	Дүүжин тааз
9	Захирлын өрөө	12.00 m^2	Дүүжин тааз
10	Хөлийн өрөө	4.50 m^2	Гипсэн тааз
11	Техникийн өрөө /Щитъ/	3.06 m^2	Эмулсэн тааз
12	Техникийн өрөө /Узель/	3.56 m^2	Эмулсэн тааз
: 12		94.23 m^2	
Нийт: 12		94.23 m^2	

ТАЙЛБАР:

1. Дээврийн хэсэглэлүүдийг БА-502-р хуудсанд үз
2. Дүүжин таазны хэсэглэлийг БА502-р хуудсанд үз.
3. Ариун цэврийн өрөөний дүүжин таазны хэсэгчилсэн байгуулалтыг БА402-рхуудсанд үз.

"ТООНОТ КОНСТРАКШН" ХХК
ЗТ11-656/23 Утас: 9910-53021

"ТӨРИЙН БАНК"-НЫ ТООЦООНЫ ТӨВИЙН БАРИЛГА

Давтан хэрэглэх зураг

ТААЗНЫ БАЙГУУЛАЛТ					Ує шат:
Архитектор	Амарсайханы БАТЦЭНГЭЛ ЗӨВЛӨХ АРХИТЕКТОР ЗА-БА	А.Батцэнгэл	Е.Г.Шифр: ТК-21/2024	Масштаб: М 1 : 100	Огноо: 2024
Гүйцэтгэсэн		С.Еркебулан	Т.Г.Шифр:	Зургийн дугаар: БА-104	Хуудас: 12
Шалгасан		А.Батцэнгэл			

МОНГОЛ УЛС 20-76 АТХ1967 2020-2025

Зураг төсөлд магадлал хийсэн ЭКСПЕРТ №.....

А3

ТЕХНОЛОГИЙН БАЙГУУЛАЛТ

1 : 100

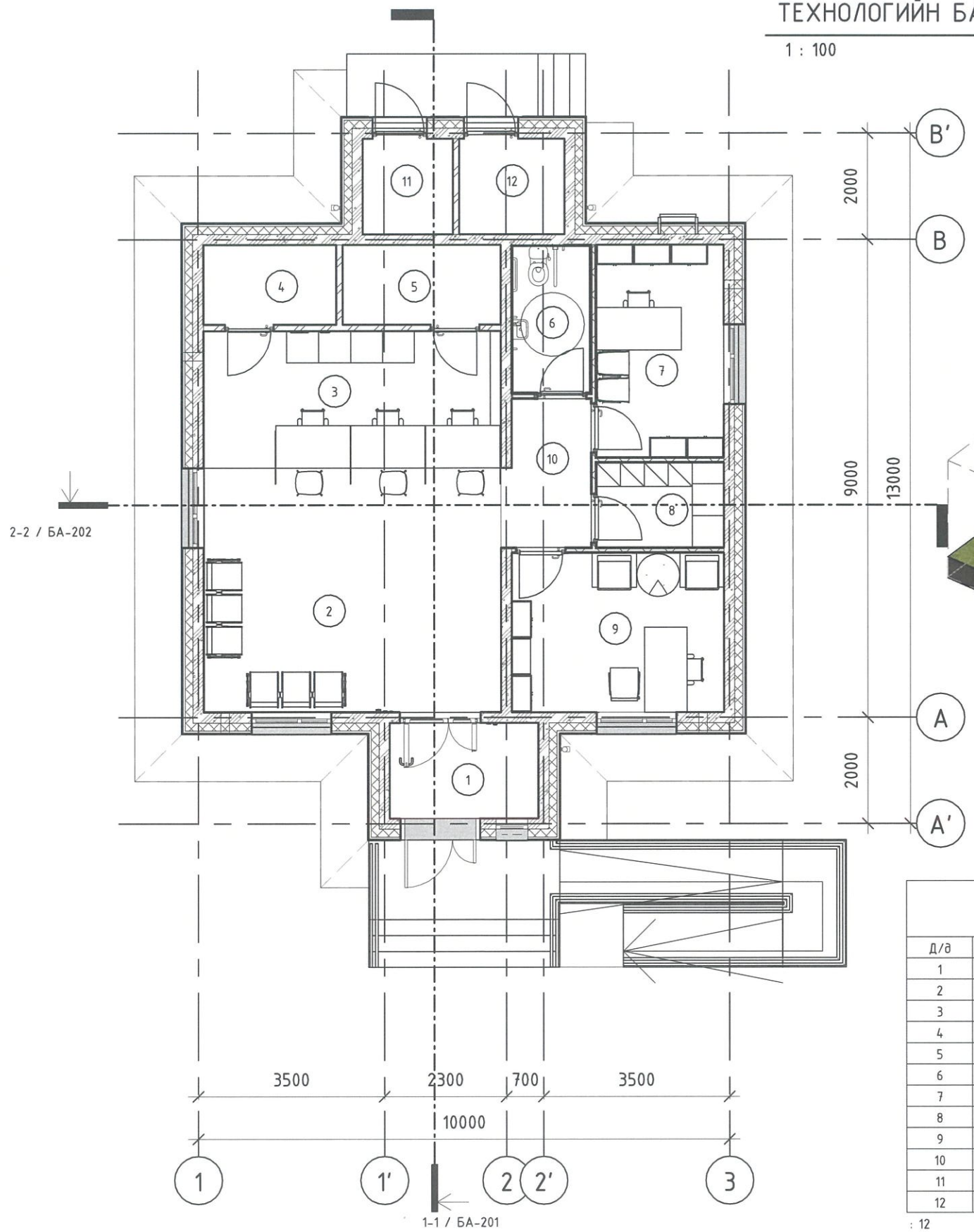

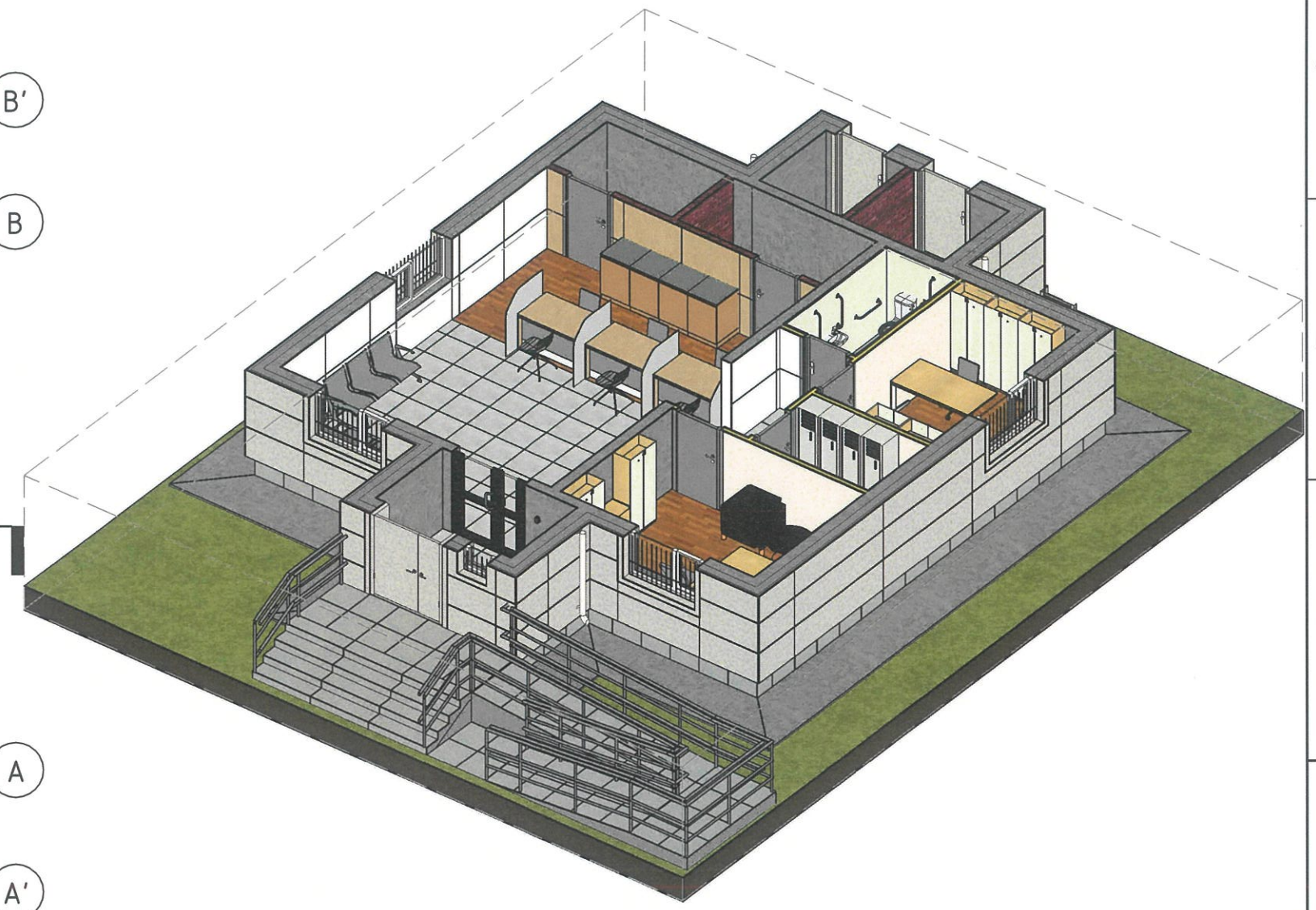

ӨРӨӨНИЙ ТОДОРХОЙЛОЛТ.

Д/д	Өрөөний дугаар	Талбай	Шалны төрөл
1	Гонх	5.04 m^2	Чулуу
2	Гүйлгээний танхим	25.76 m^2	Чулуу
3	Теллерийн хэсэг	14.45 m^2	Паркет
4	Сейфний өрөө /Сервер/	3.75 m^2	Плита
5	Агуулах	4.47 m^2	Плита
6	Ариун цэврийн өрөө /ХБИ/	4.20 m^2	Плита
7	Харилцааны менежер	9.60 m^2	Паркет
8	Ажилчдын өрөө	3.84 m^2	Паркет
9	Захирлын өрөө	12.00 m^2	Паркет
10	Хөлийн өрөө	4.50 m^2	Чулуу
11	Техникийн өрөө /Щитъ/	3.06 m^2	Бетон
12	Техникийн өрөө /Узель/	3.56 m^2	Бетон
: 12		94.23 m^2	
Нийт: 12		94.23 m^2	

Зураг тесөлд магадлал хийсэн ЭКСПЕРТ № .....

ТАЙЛБАР:

Гадна, дотор заслалын материалыг сонгохдоо захиалагч, зохиогчтой урьдчилан зөвшөлцөнө. /ханын хавтан, чулуун хавтан, плита, паркет/

"ТООНОТ КОНСТРАКШН" ХХК
ЗТ11-656/23 Утас: 9910-53021

"ТӨРИЙН БАНК"-НЫ ТООЦООНЫ ТӨВИЙН БАРИЛГА

Давтан хэрэглэх зураг

ТЕХНОЛОГИЙН БАЙГУУЛАЛТ					Ує шат:
Архитектор		А.Батцэнгэл	Е.Г.Шифр: ТК-21/2024	Масштаб: М 1 : 100	Огноо: 2024
Гүйцэтгэсэн		С.Еркебулан	Т.Г.Шифр:	Зургийн дугаар: БА-105	Хуудас: 13
Шалгасан		А.Батцэнгэл			

МОНГОЛ УЛС 20-76 АТХ1967 Амгаасайханы БАТЦЭНГЭЛ ЗӨВЛӨХ АРХИТЕКТОР ЗА-БА 2020-2025

А3

ОГТЛОЛ 1-1

1 : 50

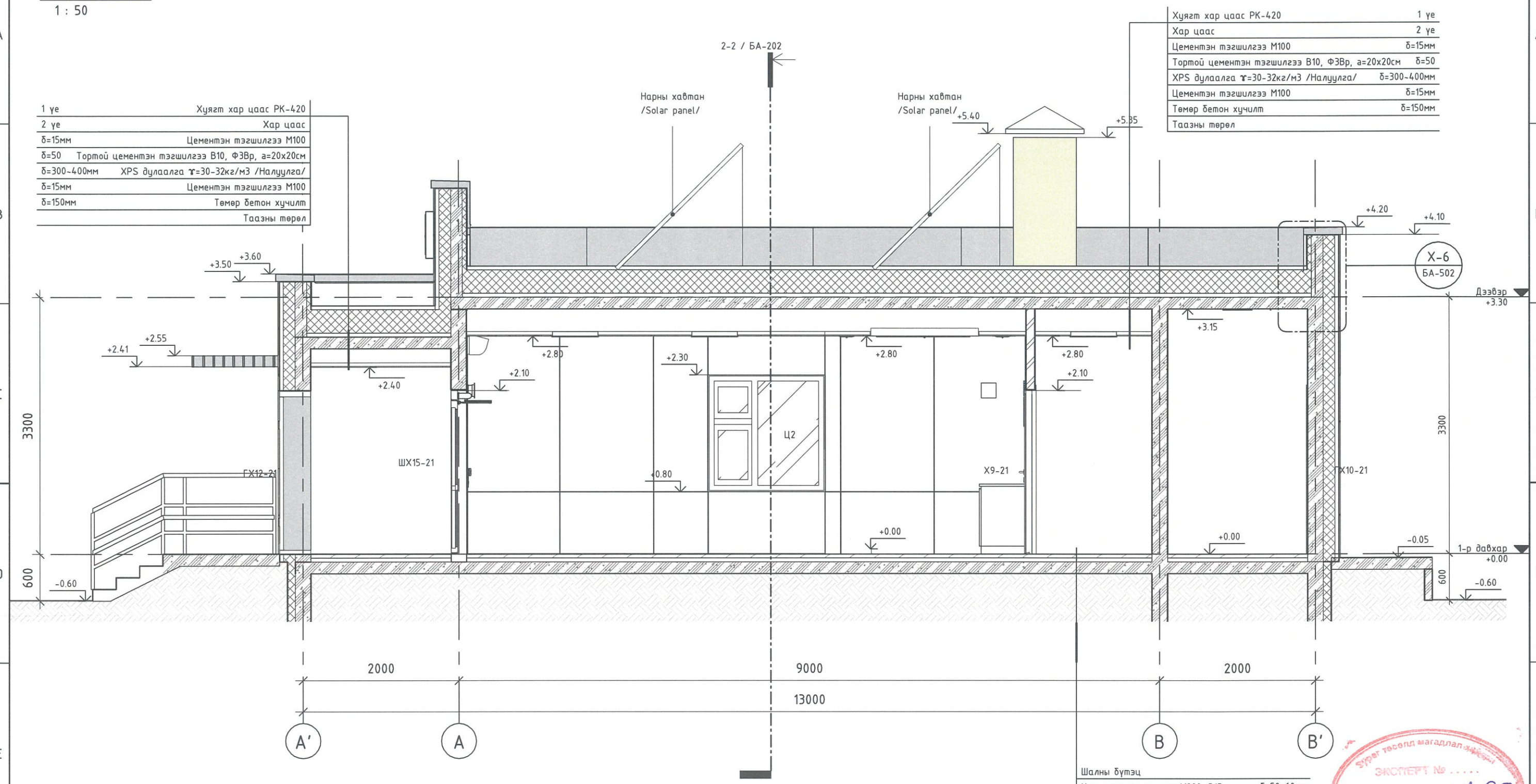

Хуягт хар цаас РК-420	1 ує
Хар цаас	2 ує
Цементэн тэгшилгээ М100	δ=15мм
Тортой цементэн тэгшилгээ В10, ФЗВр, а=20х20см	δ=50
XPS дулаалга ϒ=30-32кг/м3 /Налуулга/	δ=300-400мм
Цементэн тэгшилгээ М100	δ=15мм
Төмөр бетон хучилт	δ=150мм
Таазны төрөл	

1 ує	Хуягт хар цаас РК-420
2 ує	Хар цаас
δ=15мм	Цементэн тэгшилгээ М100
δ=50	Тортой цементэн тэгшилгээ В10, ФЗВр, а=20х20см
δ=300-400мм	XPS дулаалга ϒ=30-32кг/м3 /Налуулга/
δ=15мм	Цементэн тэгшилгээ М100
δ=150мм	Төмөр бетон хучилт
	Таазны төрөл

Шалны бүтэц	
Цементэн тэгшилгээ М200, В15	δ=50-60мм
Төмөр бетон шал	δ=100мм
XPS хавтан	δ=100мм
Уур тусгаарлагч	1 ує
Нягтруулсан хөрс	ϒ=1.65кг/см2

МАТЕРИАЛЫН ТЭМДЭГЛЭГЭЭ :

Бетон · Төмөр бетон · Тоосгон өрлөг · Чулуун хөвөн дулаалга · Дуу тусгаарлагч хавтан · XPS дулаалга

ТАЙЛБАР:

1. Давхрын болон дээврийн байгуулалтуудыг БА-101-БА-102-р хуудсанд үз.
2. Ханын бүтцийг БА501 хуудсанд үз.
3. Хаалга, цонхны тэмдэглэгээг БА601, БА602-р хуудсанд үз.
4. Дээврийн бүтэцэд орж байгаа чулуут хар цаас- MNS 5830:2007, тортой цементэн тэгшилгээг "Барилгын дулаан тусгаарлах материал шилэн мяндсан торны механик шинж чанарыг тодорхойлох арга MNS ISO 29805:2010" , XPS дулаалгыг "Барилгын дулаан тусгаарлах материал.Хөөсөн шахмал полистроль 199 MNS EN 13164:2011" стандартын шаардлагыг хангасан байна.

ЗӨВШӨӨРӨЛЦСӨН

ББ		Б.Мягмардорж
ХАС		Б.Мандал
ЦБУ		Д.Мядагбадам
ХТ, ДГ		А.Энх-Од
ХД		А.Энх-Од
АУ		

"ТООНОТ КОНСТРАКШН" ХХК
ЗТ11-656/23 Утас: 9910-53021

"ТӨРИЙН БАНК"-НЫ ТООЦООНЫ ТӨВИЙН БАРИЛГА

Давтан хэрэглэх зураг

ОГТЛОЛ 1-1

Архитектор		А.Батцэнгэл	Е.Г.Шифр: ТК-21/2024	Масштаб: MAs indicated	Огноо: 2024
Гүйцэтгэсэн		С.Еркебулан	Т.Г.Шифр:	Зургийн дугаар: БА-201	Хуудас: 14
Шалгасан		А.Батцэнгэл			

Ує шат:

МОНГОЛ УЛС 20-76 ААТХ1967 Архитектурын БАТЦЭНГЭЛ ЗӨВЛӨХ АРХИТЕКТОР ЗА-БА 2020-2025

Зураг төсөл магадлал ЭКСПЕРТ № ..... БАРИЛГЫН ХӨГЖЛИЙН ... 2024 11 01

A3

ОГТЛОЛ 2-2

1 : 50

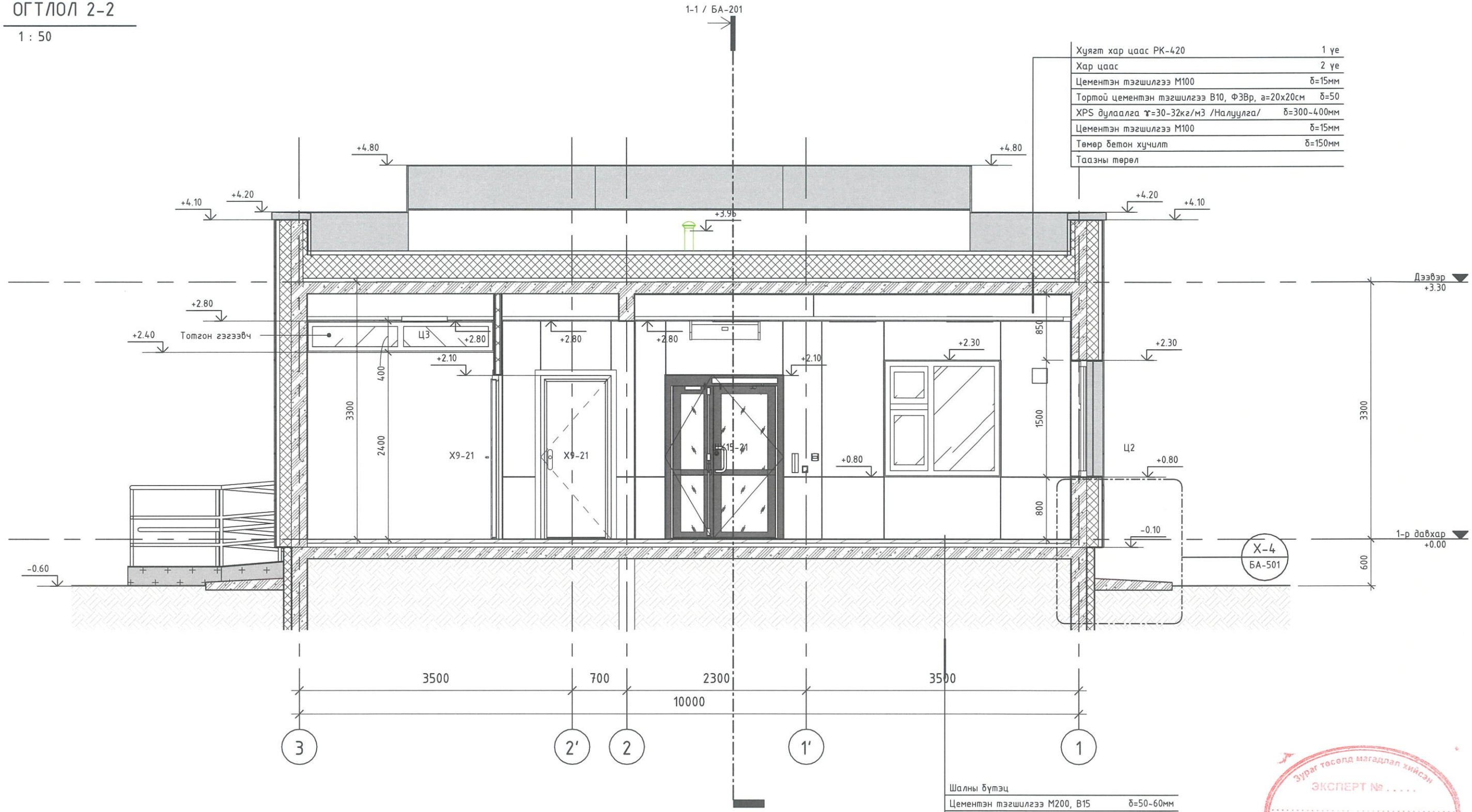

Хуягт хар цаас РК-420	1 ує
Хар цаас	2 ує
Цементэн тэгшилгээ М100	δ=15мм
Тортой цементэн тэгшилгээ В10, ФЭВр, а=20х20см	δ=50
XPS дулаалга ϒ=30-32кг/м3 /Налуулга/	δ=300~400мм
Цементэн тэгшилгээ М100	δ=15мм
Төмөр бетон хучилт	δ=150мм
Таазны төрөл	

Шалны бүтэц	
Цементэн тэгшилгээ М200, В15	δ=50~60мм
Төмөр бетон шал	δ=100мм
XPS хавтан	δ=100мм
Чуг тусгаарлагч	1 ує
Нягтруулсан хөрс	ϒ=1.65кг/см2

МАТЕРИАЛЫН ТЭМДЭГЛЭГЭЭ:

Бетон | Төмөр бетон | Тоосгон өрлөг | Чулуун хөвөн дулаалга | Дуу тусгаарлагч хавтан | XPS дулаалга

ТАЙЛБАР:

1. Давхрын болон дээврийн байгуулалтуудыг БА-101-БА-102-р хуудсанд үз.
2. Ханын бүтцийг БА501 хуудсанд үз.
3. Хаалга, цонхны тэмдэглэгээг БА601, БА602-р хуудсанд үз.
4. Дээврийн бүтэцэд орж байгаа чулуут хар цаас- MNS 5830:2007, тортой цементэн тэгшилгээг "Барилгын дулаан тусгаарлах материал шилэн мяндсан торны механик шинж чанарыг тодорхойлох арга MNS ISO 29805:2010" , XPS дулаалгыг "Барилгын дулаан тусгаарлах материал.Хөвсөн шахмал полистроль 199 MNS EN 13164:2011" стандартын шаардлагыг хангасан байна.

ЗӨВШӨӨРӨЛЦСӨН

ББ		Б.Мягмардорж
ХАС		Б.Мандал
ЦБУ		Д.Мядагбадам
ХТ, ДГ		А.Энх-Од
ХД		А.Энх-Од
АУ		

"ТООНОТ КОНСТРАКШН" ХХК
ЗТ11-656/23 Утас: 9910-53021

"ТӨРИЙН БАНК"-НЫ ТООЦООНЫ ТӨВИЙН БАРИЛГА

Давтан хэрэглэх зураг

ОГТЛОЛ 2-2

Ує шат:

Архитектор		А.Батцэнгэл	Е.Г.Шифр: ТК-21/2024	Масштаб: MAs indicated	Огноо: 2024
Гүйцэтгэсэн		С.Еркебулан	Т.Г.Шифр:	Зургийн дугаар: БА-202	Хуудас: 15
Шалгасан		А.Батцэнгэл			

МОНГОЛ УЛС 20-76 АТУ1387 Ж.Ганбаатарын БАТЦЭНГЭЛ ЗӨВЛӨХ АРХИТЕКТОР ЗА БА 2020-2025

Зураг төсөлд магадлал хийсэн ЭКСПЕРТ № . . . . .

А3

НҮҮР ТАЛ А-В

1 : 50

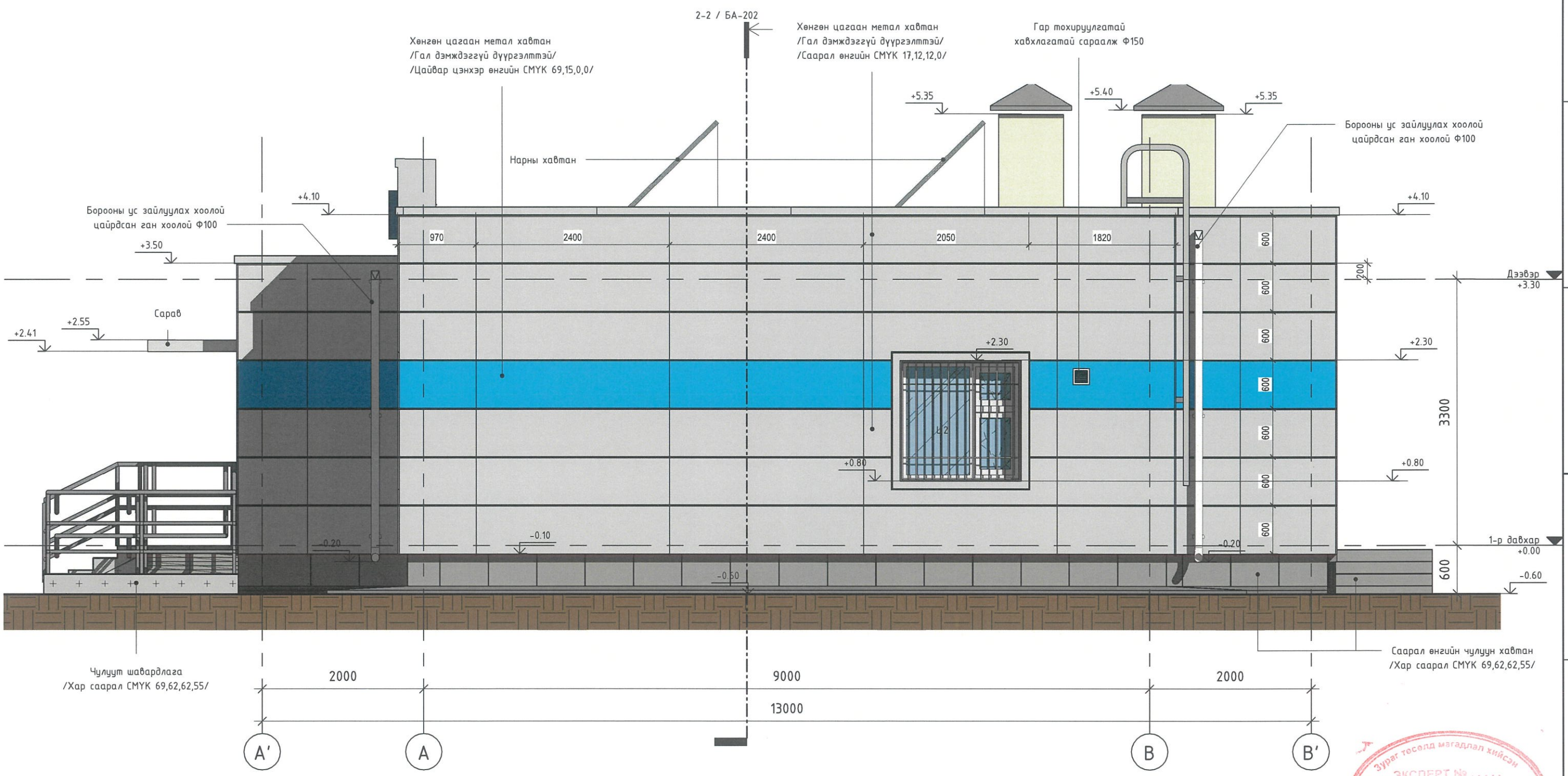

ГАДНА ЗАСЛИЙН ТЭМДЭГЛЭГЭЭ:

- Хөнгөн цагаан метал хавтан /Гал дэмждэггүй дүүргэлттэй/ /Саарал СМУК 17,12,12,0/
- Хөнгөн цагаан метал хавтан /Гал дэмждэггүй дүүргэлттэй/ /Цайвар цэнхэр өнгийн СМУК 69,15,0,0/
- Саарал өнгийн чулуун хавтан /Хар саарал СМУК 69,62,62,55/
- Чулуут шавардлагаа /Хар саарал СМУК 69,62,62,55/

ТАЙЛБАР:

1. Зургийн байгуулалтуудыг БА101~105-хуудсанд үзнэ.
2. Огтлолын зурагнуудыг БА201~202-хуудсанд үзнэ.
3. Хаалга, цонхны тэмдэглэгээг БА601, БА602-р хуудсанд үз.
4. Ханын бүтцийг БА501 хуудсанд үз..
5. Барилгын гадна фасаданд хэрэглэх материал болон өнгө будгын сонголтыг өөрөөр шийдвэл зохиогчтой урьдчилан зөвшөөрөлцсөн байна.

ЗӨВШӨӨРӨЛЦСӨН		
ББ		Б.Мягмардорж
ХАС		Б.Мандал
ЦБУ		Д.Мядагбадам
ХТ, ДГ		А.Энх-Од
ХД		А.Энх-Од
АУ		

"ТООНОТ КОНСТРАКШН" ХХК
ЗТ11-656/23 Утас: 9910-53021

"ТӨРИЙН БАНК"-НЫ ТООЦООНЫ ТӨВИЙН БАРИЛГА

Давтан хэрэглэх зураг

НҮҮР ТАЛ А-В

Ye шат:

Архитектор	А.Батцэнгэл	Е.Г.Шифр: ТК-21/2024	Масштаб: MAs indicated	Огноо: 2024
Гүйцэтгэсэн	С.Еркебулан	Т.Г.Шифр:	Зургийн дугаар: БА-301	Хуудас: 16
Шалгасан	А.Батцэнгэл			

МОНГОЛ УЛС 20-76 Амаржаханы БАТЦЭНГЭЛ ЗАСАЛХ АРХИТЕКТОР ЗА-БА 2020-2025

Зураг төсөлд магадлал хийсэн ЭКСПЕРТ № .....

А3

НҮҮР ТАЛ 3-1

1 : 50

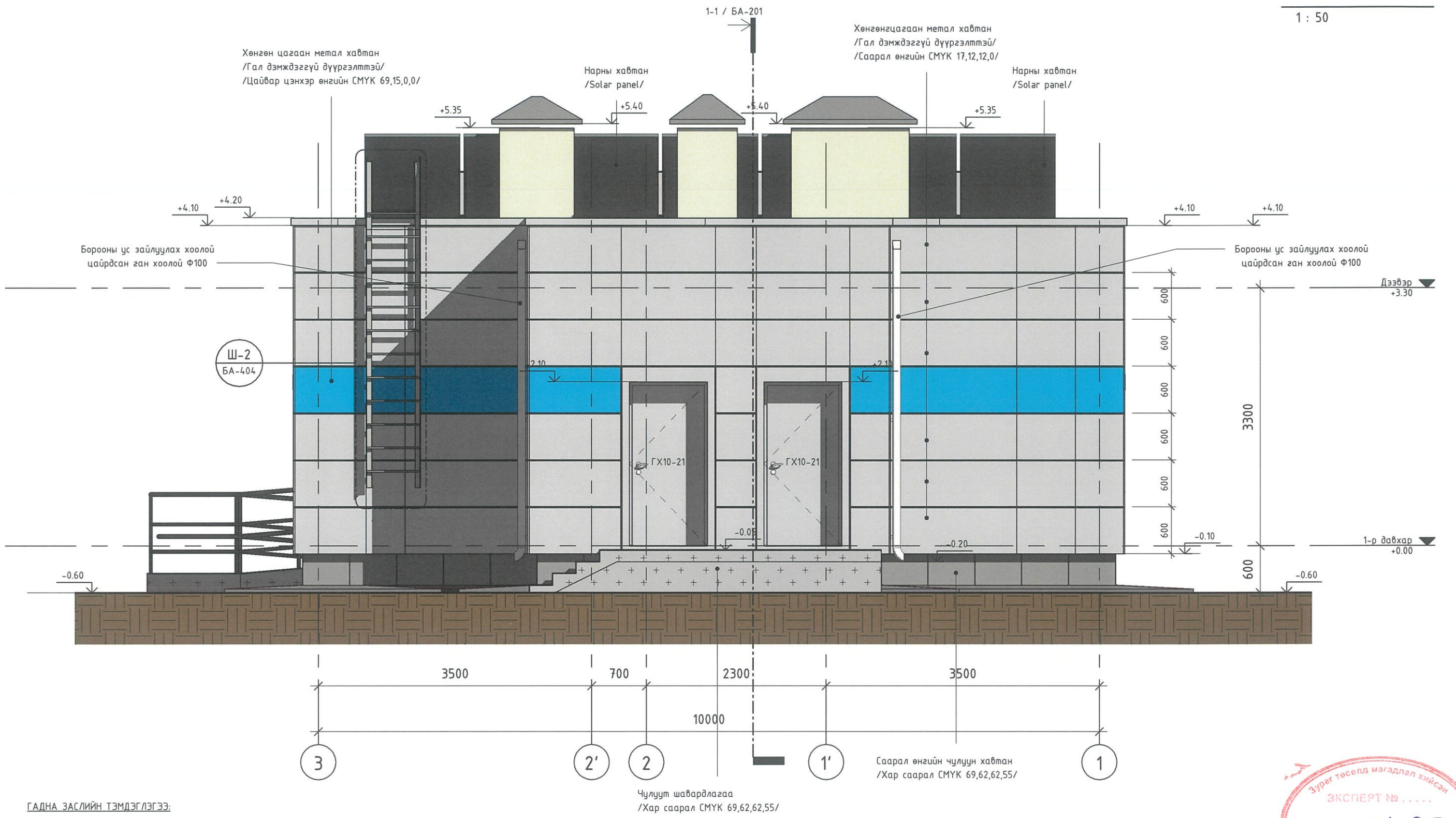

ГАДНА ЗАСЛИЙН ТЭМДЭГЛЭГЭЭ:

- Хөнгөн цагаан метал хавтан /Гал дэмждэггүй дүүргэлттэй/ /Саарал CMYK 17,12,12,0/
- Хөнгөн цагаан метал хавтан /Гал дэмждэггүй дүүргэлттэй/ /Цайвар цэнхэр өнгийн CMYK 69,15,0,0/
- Саарал өнгийн чулуун хавтан /Хар саарал CMYK 69,62,62,55/
- Чулуут шавардлагаа /Хар саарал CMYK 69,62,62,55/

Зураг төсөлд магадлал хийсэн
ЭКСПЕРТ № .....
Засварлан эсэргүүцэгч
Ц.Ганболдын хөгжлийн сан

ТАЙЛБАР:

1. Зургийн байгуулалтуудыг БА101~105-хуудсанд үзнэ.
2. Огтлолын зурагнуудыг БА201~202-хуудсанд үзнэ.
3. Хаалга, цонхны тэмдэглэгээг БА601, БА602-р хуудсанд үз.
4. Ханын бүтцийг БА501 хуудсанд үз..
5. Барилгын гадна фасаданд хэрэглэх материал болон өнгө бүдгын сонголтыг өөрөөр шийдвэл зохиогчтой урьдчилан зөвшөөрөлцсөн байна.

ЗӨВШӨӨРӨЛЦСӨН		
ББ		Б.Мягмардорж
ХАС		Б.Мандал
ЦБУ		Д.Мядагбадам
ХТ, ДГ		А.Энх-Од
ХД		А.Энх-Од
АУ		

"ТООНОТ КОНСТРАКШН" ХХК
ЗТ11-656/23 Утас: 9910-53021

"ТӨРИЙН БАНК"-НЫ ТООЦООНЫ ТӨВИЙН БАРИЛГА

Давтан хэрэглэх зураг

НҮҮР ТАЛ 3-1

Ye шат:

Архитектор		А.Батцэнгэл	Е.Г.Шифр: ТК-21/2024	Масштаб: MAs indicated	Огноо: 2024
Гүйцэтгэсэн		С.Еркебулан	Т.Г.Шифр:	Зургийн дугаар: БА-302	Хуудас: 17
Шалгасан		А.Батцэнгэл			

МОНГОЛ УЛС 20-76 АТИ1967 Батсайханы БАТЦЭНГЭЛ ЗӨВШӨХ АРХИТЕКТОР ЗА-БА 2020-2025

A3

НҮҮР ТАЛ 1-3

1 : 50

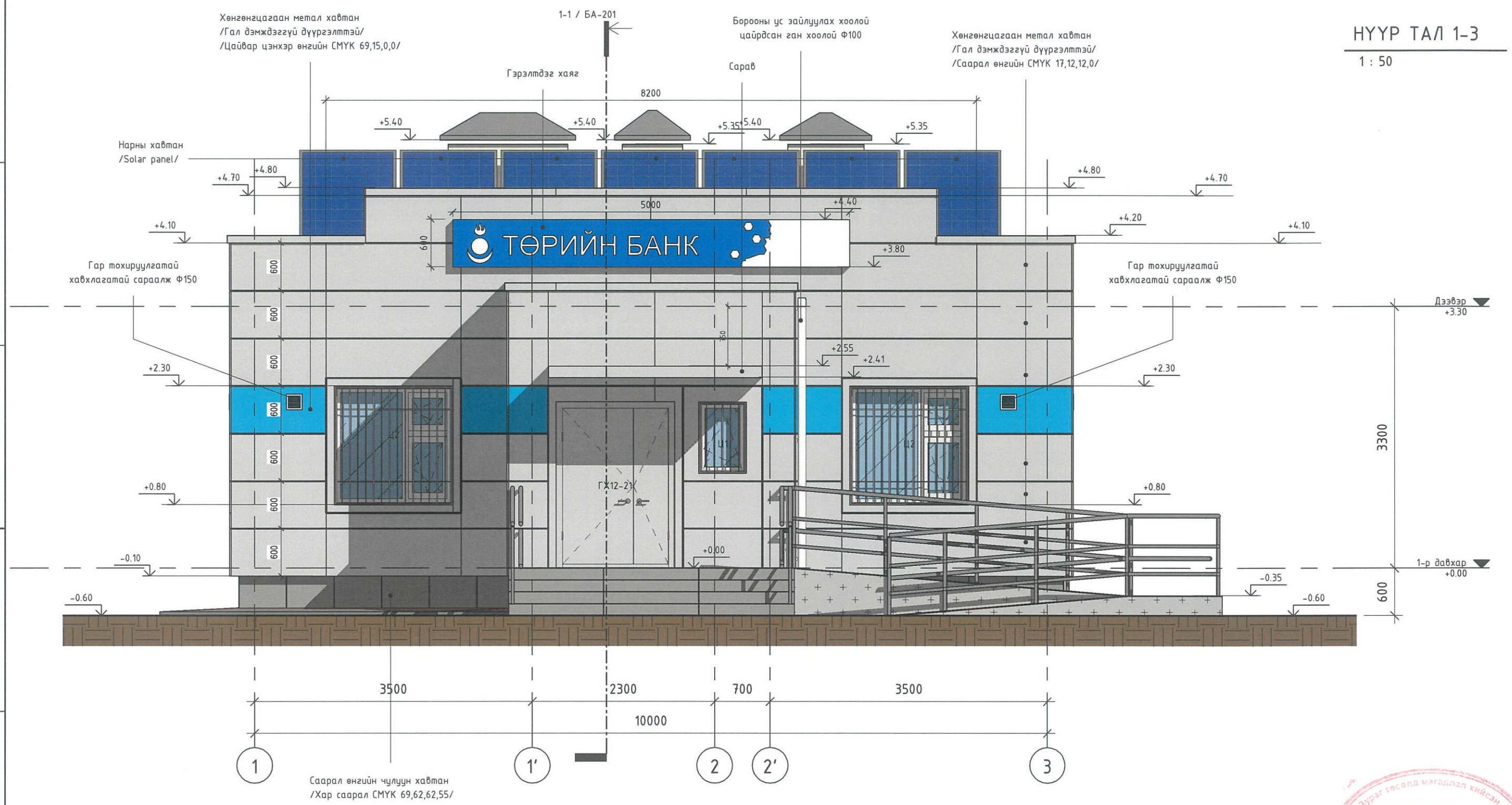

ГАДНА ЗАСЛИЙН ТЭМДЭГЛЭГЭЭ:

- Хөнгөн цагаан метал хавтан /Гал дэмждэггүй дүүргэлттэй/ /Саарал CMYK 17,12,12,0/
- Хөнгөн цагаан метал хавтан /Гал дэмждэггүй дүүргэлттэй/ /Цайвар цэнхэр өнгийн CMYK 69,15,0,0/
- Саарал өнгийн чулуун хавтан /Хар саарал CMYK 69,62,62,55/
- Чулуут шавардлагаа /Хар саарал CMYK 69,62,62,55/

ТАЙЛБАР:

1. Зургийн байгуулалтуудыг БА101~105-хуудсанд үзнэ.
2. Огтлолын зурагнуудыг БА201~202-хуудсанд үзнэ.
3. Хаалга, цонхны тэмдэглэгээг БА601, БА602-р хуудсанд үз.
4. Ханын бүтцийг БА501 хуудсанд үз..
5. Барилгын гадна фасаданд хэрэглэх материал болон өнгө будгын сонголтыг өөрөөр шийдвэл зохиогчтой урьдчилан зөвшөөрөлцсөн байна.

ЗӨВШӨӨРӨЛЦСӨН		
ББ		Б.Мягмардорж
ХАС		Б.Мандал
ЦБУ		Д.Мядагбадам
ХТ, ДГ		А.Энх-Од
ХД		А.Энх-Од
АУ		

"ТООНОТ КОНСТРАКШН" ХХК
ЗТ11-656/23 Утас: 9910-53021

"ТӨРИЙН БАНК"-НЫ ТООЦООНЫ ТӨВИЙН БАРИЛГА
Давтан хэрэглэх зураг

НҮҮР ТАЛ 1-3

Архитектор		А.Батцэнгэл	Е.Г.Шифр: ТК-21/2024	Масштаб: MAs indicated	Огноо: 2024
Гүйцэтгэсэн		С.Еркебулан	Т.Г.Шифр:	Зургийн дугаар: БА-303	Хуудас: 18
Шалгасан		А.Батцэнгэл			

Ye шат:

МОНГОЛ УЛС 20-76 АТХ1967 Монгол Хаанчны Батцэнгэл Зөвлөх Архитектор ЗА-БА 2020-2025

Зураг төсөв магадлал хийсэн ЭКСПЕРТ № ..... Засмал эзэн ... Ханын хөгжлийн ...

A3

НҮҮР ТАЛ В-А

1 : 50

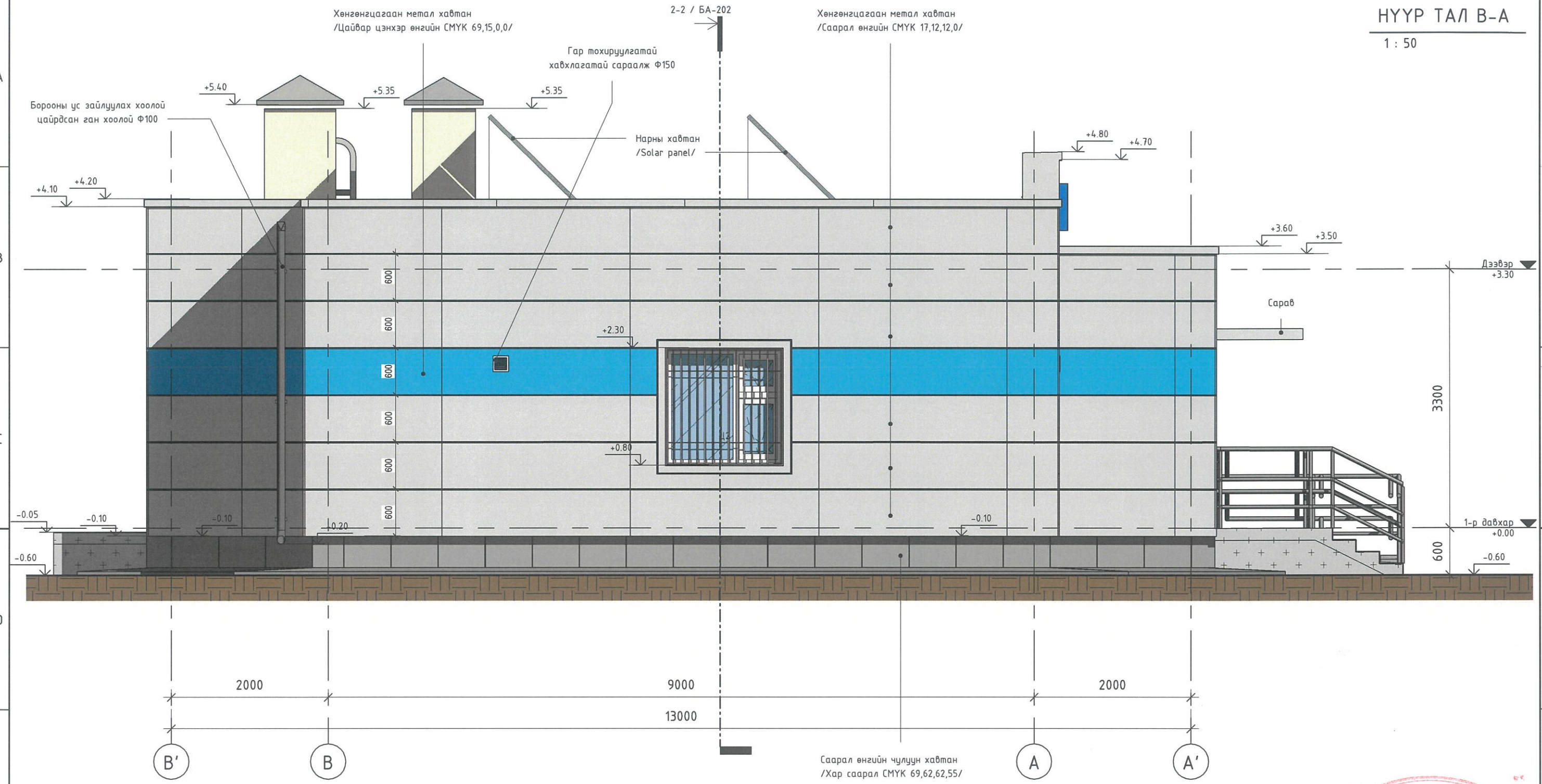

ГАДНА ЗАСЛИЙН ТЭМДЭГЛЭГЭЭ:

- Хөнгөн цагаан метал хавтан /Гал дэмждэггүй дүүргэлттэй/ /Саарал CMYK 17,12,12,0/
- Хөнгөн цагаан метал хавтан /Гал дэмждэггүй дүүргэлттэй/ /Цайвар цэнхэр өнгийн CMYK 69,15,0,0/
- Саарал өнгийн чулуун хавтан /Хар саарал CMYK 69,62,62,55/
- Чулуут шавардлагаа /Хар саарал CMYK 69,62,62,55/

ТАЙЛБАР:

1. Зургийн байгуулалтуудыг БА101~105-хуудсанд үзнэ.
2. Огтлолын зурагнуудыг БА201~202-хуудсанд үзнэ.
3. Хаалга, цонхны тэмдэглэгээг БА601, БА602-р хуудсанд үз.
4. Ханын бүтцийг БА501 хуудсанд үз..
5. Барилгын гадна фасаданд хэрэглэх материал болон өнгө будгын сонголтыг өөрөөр шийдвэл зохиогчтой урьдчилан зөвшөөрөлцсөн байна.

ЗӨВШӨӨРӨЛЦСӨН

ББ		Б.Мягмардорж
ХАС		Б.Мандал
ЦБУ		Д.Мядагбадам
ХТ, ДГ		А.Энх-Од
ХД		А.Энх-Од
АУ		

"ТООНОТ КОНСТРАКШН" ХХК
ЗТ11-656/23 Утас: 9910-53021

"ТӨРИЙН БАНК"-НЫ ТООЦООНЫ ТӨВИЙН БАРИЛГА

Давтан хэрэглэх зураг

НҮҮР ТАЛ В-А

Ye шат:

Архитектор		А.Батцэнгэл	Е.Г.Шифр: ТК-21/2024	Масштаб: MAs indicated	Огноо: 2024
Гүйцэтгэсэн		С.Еркебулан	Т.Г.Шифр:	Зургийн дугаар: БА-304	Хуудас: 19
Шалгасан		А.Батцэнгэл			

МОНГОЛ УЛС 20-76 АТХ1967 БАТЦЭНГЭЛ ЗӨВЛӨХ АРХИТЕКТОР ЗА-БА 2020-2025

Зураг төсөлд магадлал хийсэн ЭКСПЕРТ №.....

А3

Нүүр тал дэлгээс /Х-1, ДХ-1, ДХ-2/

1 : 50

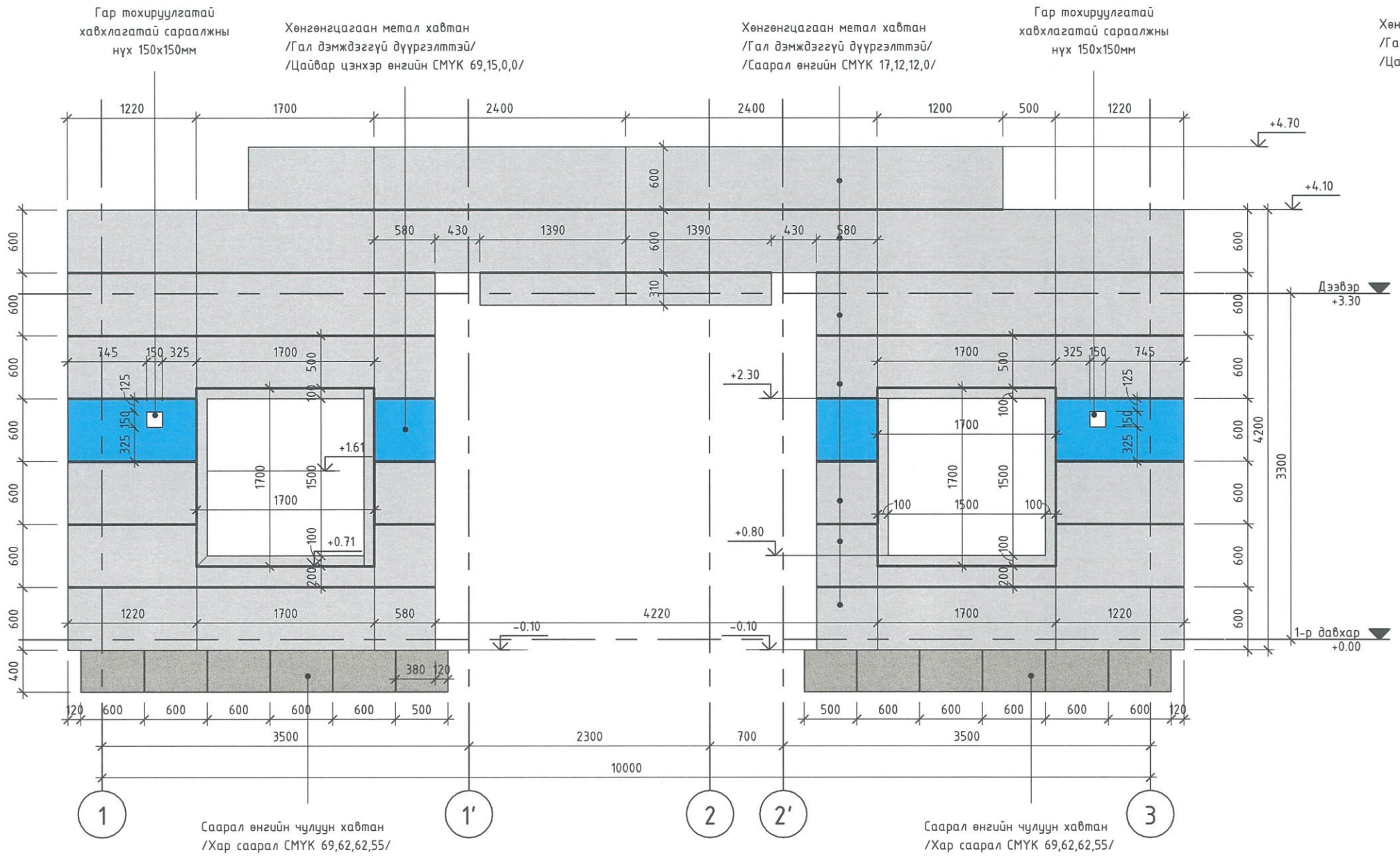

Нүүр тал дэлгээс /Х-2/

1 : 50

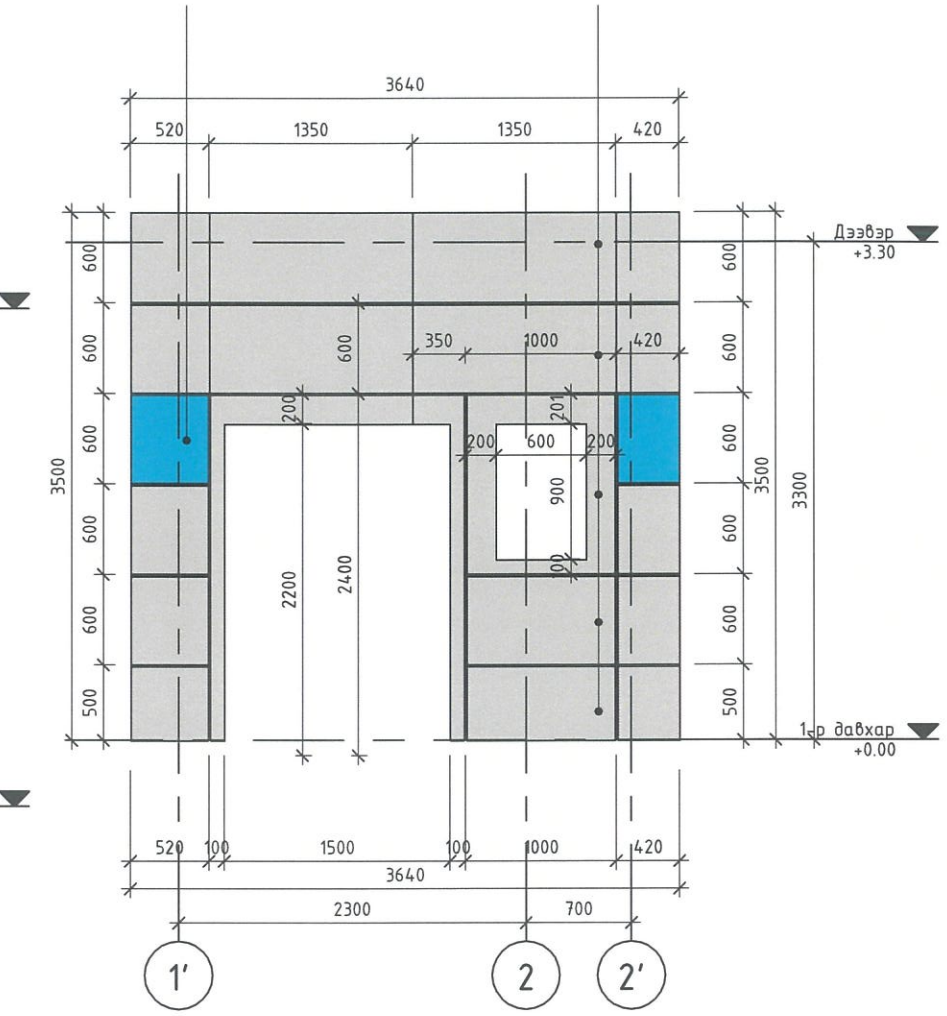

ГАДНА ЗАСЛИЙН ТЭМДЭГЛЭГЭЭ:

- Хөнгөн цагаан метал хавтан /Гал дэмждэггүй дүүргэлттэй/ /Саарал CMYK 17,12,12,0/
- Хөнгөн цагаан метал хавтан /Гал дэмждэггүй дүүргэлттэй/ /Цайвар цэнхэр өнгийн CMYK 69,15,0,0/
- Саарал өнгийн чулуун хавтан /Хар саарал CMYK 69,62,62,55/

Зураг төсөлд магадлал хийсэн ЭКСПЕРТ № .....

ТАЙЛБАР:

1. Зургийн байгуулалтуудыг БА101~105-хуудсанд үзнэ.
2. Огтлолын зурагнуудыг БА201~202-хуудсанд үзнэ.
3. Хаалга, цонхны тэмдэглэгээг БА601, БА602-р хуудсанд үз.
4. Ханын бүтцийг БА501 хуудсанд үз..
5. Барилгын гадна фасаданд хэрэглэх материал болон өнгө будгын сонголтыг өөрөөр шийдвэл зохиогчтой урьдчилан зөвшөөрөлцсөн байна.

"ТООНОТ КОНСТРАКШН" ХХК
ЗТ11-656/23 Утас: 9910-53021

"ТӨРИЙН БАНК"-НЫ ТООЦООНЫ ТӨВИЙН БАРИЛГА

Давтан хэрэглэх зураг

Нүүр тал дэлгээс /тэнхлэг 1-3/

Архитектор		А.Батцэнгэл	Е.Г.Шифр: ТК-21/2024	Масштаб: MAs indicated	Огноо: 2024
Гүйцэтгэсэн		С.Еркебулан	Т.Г.Шифр:	Зургийн дугаар: БА-305	Хуудас: 20
Шалгасан		А.Батцэнгэл			

Ye шат:

МОНГОЛ УЛСЫН ... БАТЦЭНГЭЛ ЗӨВЛӨХ АРХИТЕКТОР ЗА-БА 2020-2025

А3

Нүүр тал дэлгээс /Х-3, ДХ-3/

1 : 50

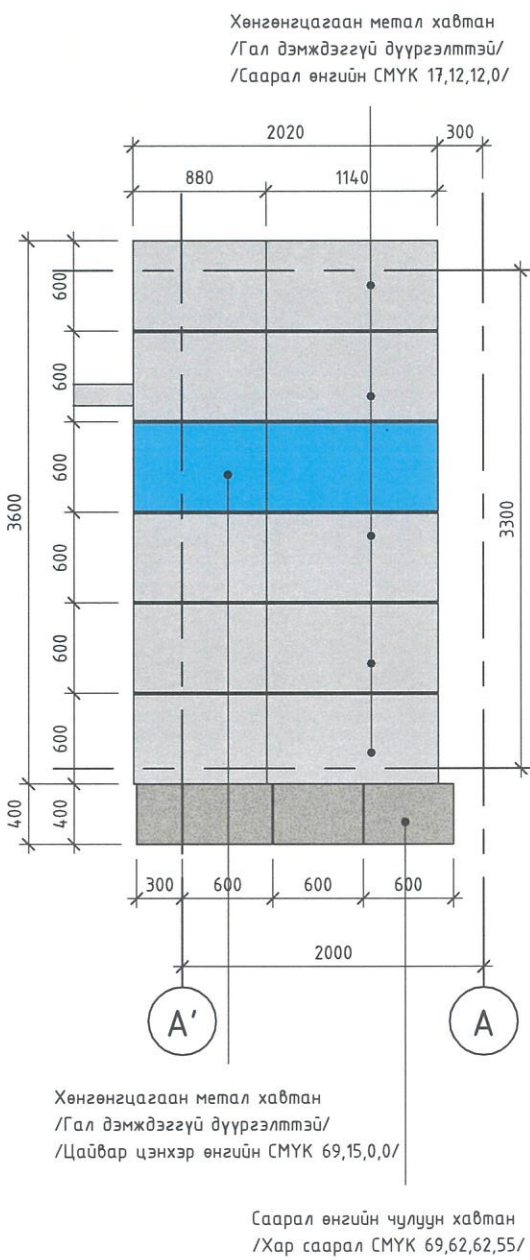

Нүүр тал дэлгээс /Х-4, ДХ-4/

1 : 50

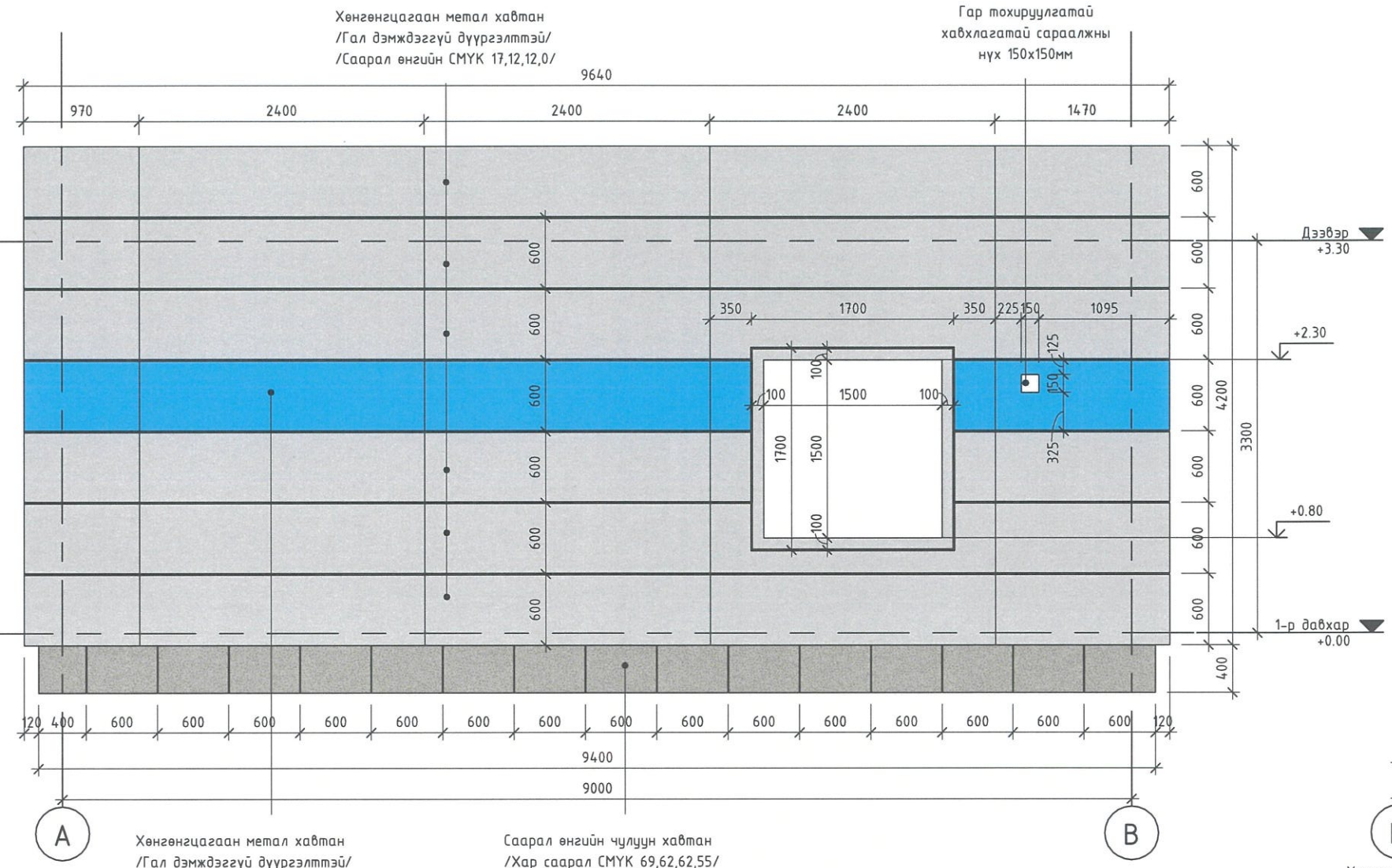

Нүүр тал дэлгээс /Х-5, ДХ-5/

1 : 50

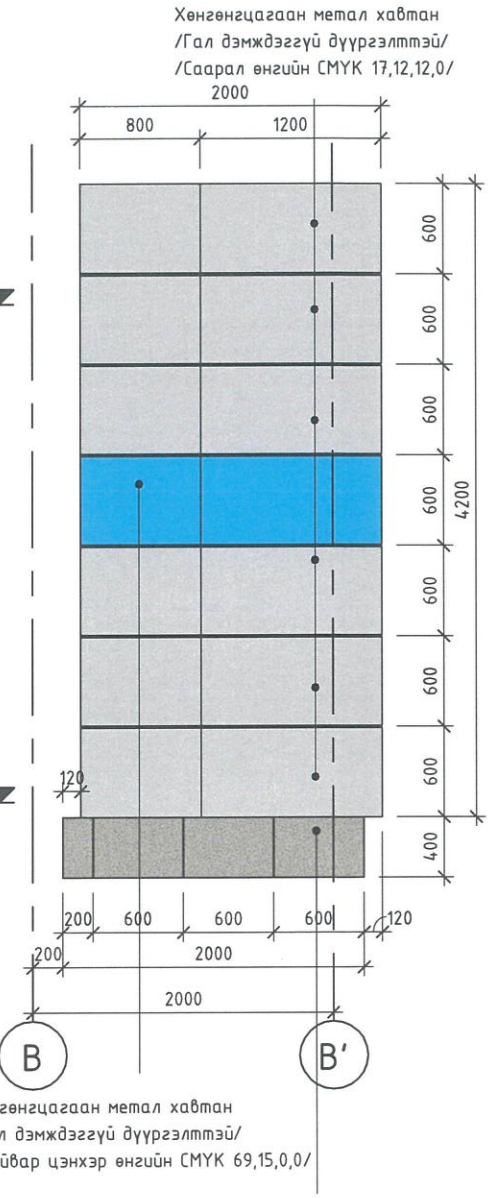

ГАДНА ЗАСЛИЙН ТЭМДЭГЛЭГЭЭ:

- Хөнгөн цагаан метал хавтан /Гал дэмждэггүй дүүргэлттэй/ /Саарал CMYK 17,12,12,0/
- Хөнгөн цагаан метал хавтан /Гал дэмждэггүй дүүргэлттэй/ /Цайвар цэнхэр өнгийн CMYK 69,15,0,0/
- Саарал өнгийн чулуун хавтан /Хар саарал CMYK 69,62,62,55/

Зураг төсөл магадлал хийсэн
ЭКСПЕРТ № .....

ТАЙЛБАР:

1. Зургийн байгуулалтуудыг БА101~105-хуудсанд үзнэ.
2. Оргилолын зурагнуудыг БА201~202-хуудсанд үзнэ.
3. Хаалга, цонхны тэмдэглэгээг БА601, БА602-р хуудсанд үз.
4. Ханын бүтцийг БА501 хуудсанд үз..
5. Барилгын гадна фасаданд хэрэглэх материал болон өнгө будгын сонголтыг өөрөөр шийдвэл зохиогчтой урьдчилан зөвшөөрөлцсөн байна.

"ТООНОТ КОНСТРАКШН" ХХК
ЗТ11-656/23 Утас: 9910-53021

"ТӨРИЙН БАНК"-НЫ ТООЦООНЫ ТӨВИЙН БАРИЛГА

Давтан хэрэглэх зураг

Нүүр тал дэлгээс /тэнхлэг А-В/					Ye шат:
Архитектор	А.Батцэнгэл	Е.Г.Шифр: ТК-21/2024	Масштаб: MAs indicated	Огноо: 2024
Гүйцэтгэсэн	С.Еркебулан	Т.Г.Шифр:	Зургийн дугаар: БА-306	Хуудас: 21
Шалгасан	А.Батцэнгэл			

МОНГОЛ УЛС 20-76 АТХ1967 АМЖЛАЛТАЙ БАТЦЭНГЭЛ ЗОВОГ АРХИТЕКТОР 2020-2025

A3

Нүүр тал дэлгээс /Х-6, ДХ-6/

1 : 50

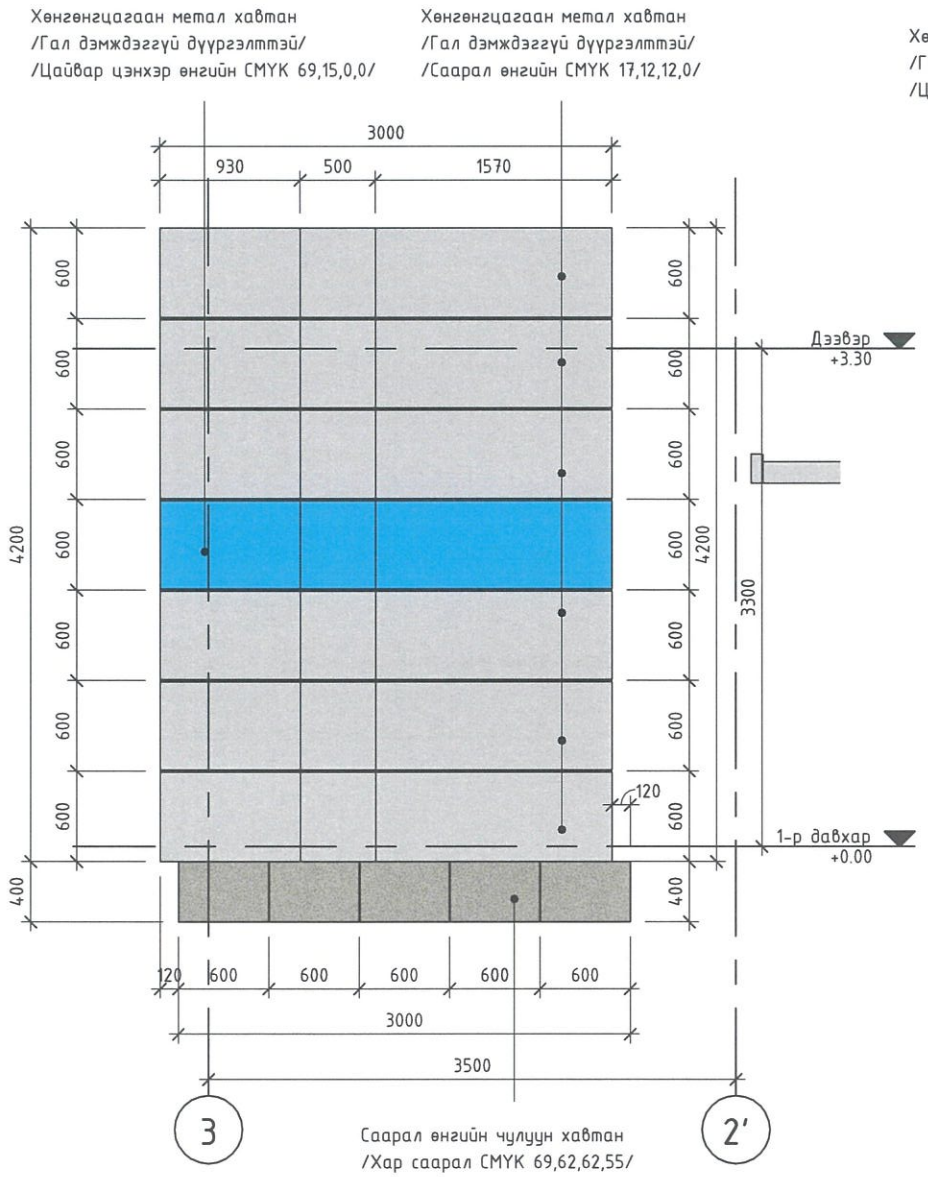

Нүүр тал дэлгээс /Х-7, ДХ-7/

1 : 50

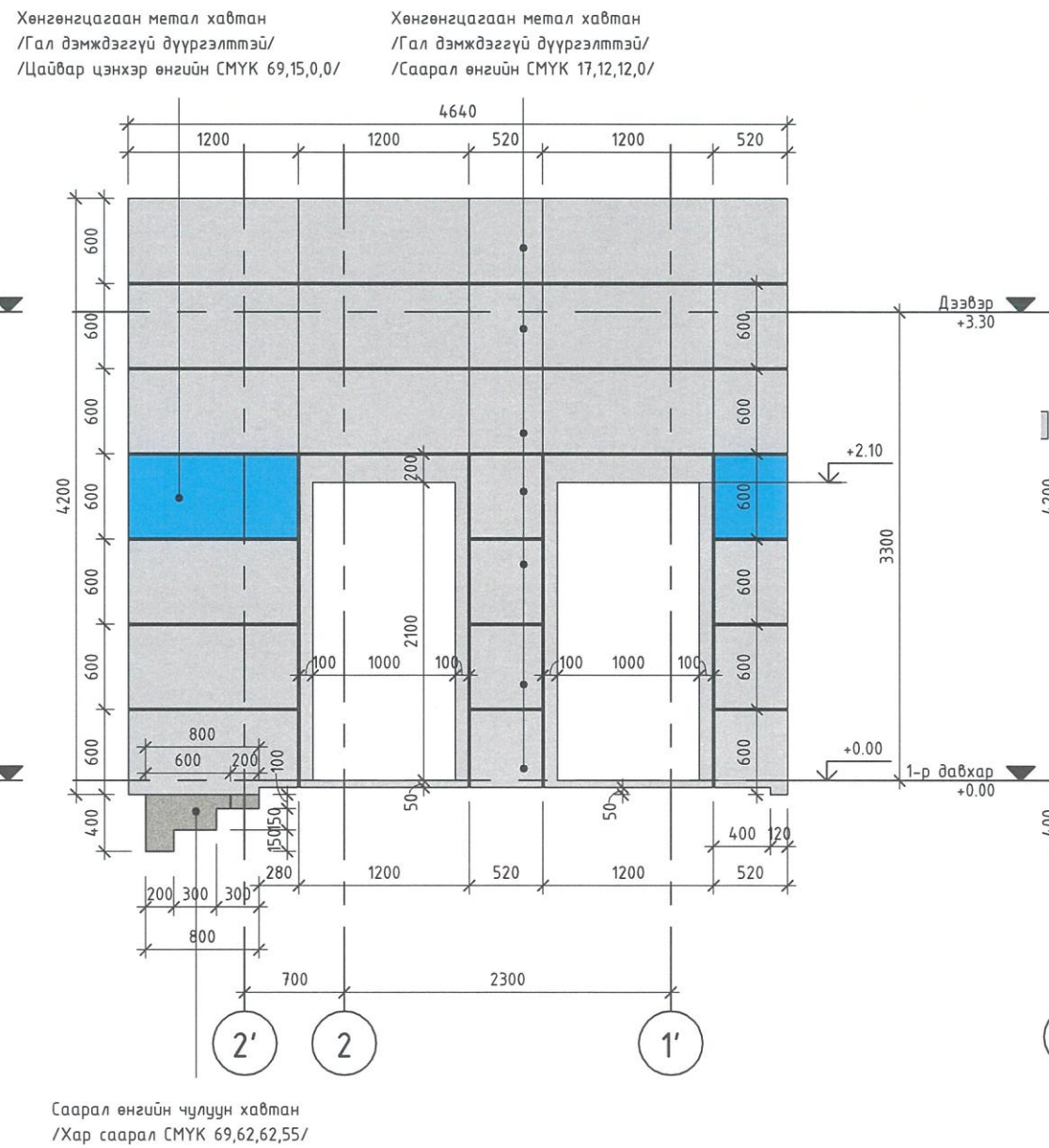

Нүүр тал дэлгээс /Х-8, ДХ-8/

1 : 50

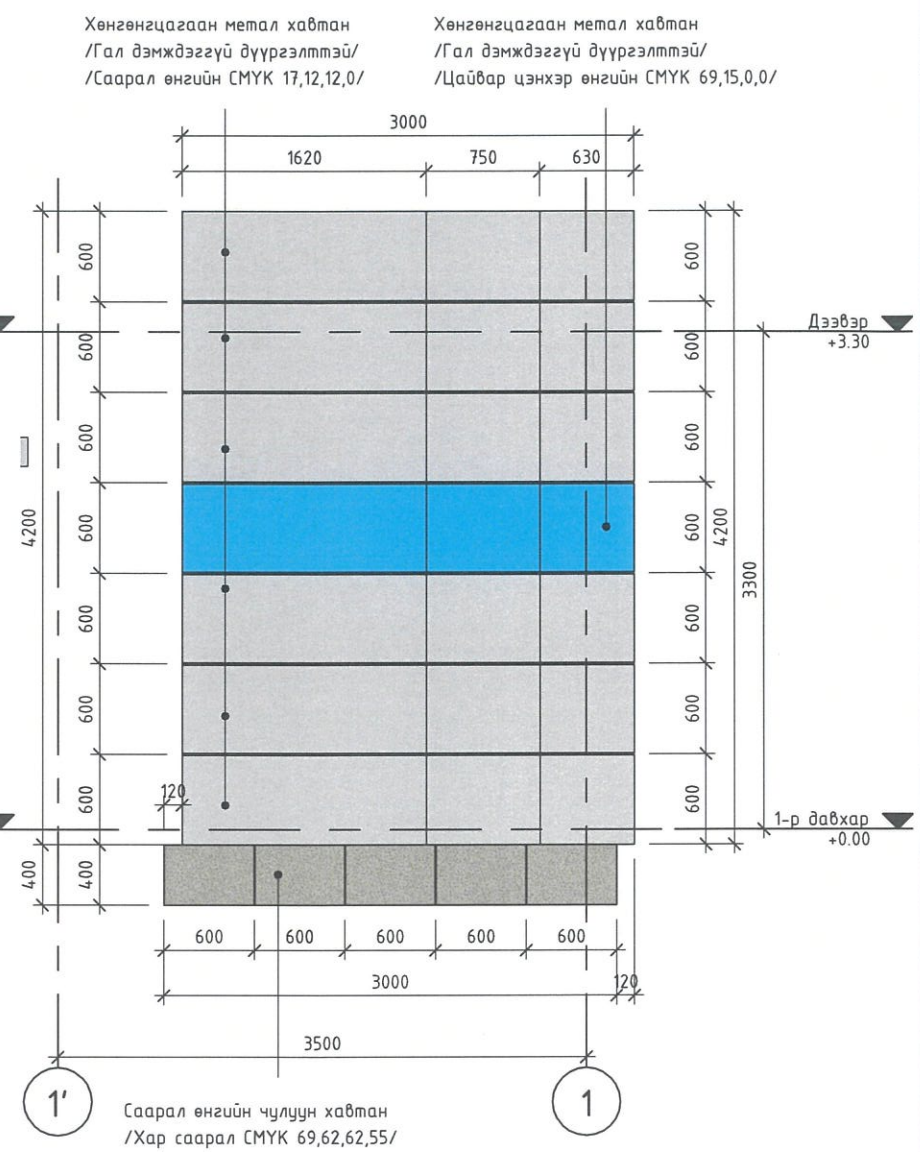

ГАДНА ЗАСЛИЙН ТЭМДЭГЛЭГЭЭ:

- Хөнгөн цагаан метал хавтан /Гал дэмждэггүй дүүргэлттэй/ /Саарал CMYK 17,12,12,0/
- Хөнгөн цагаан метал хавтан /Гал дэмждэггүй дүүргэлттэй/ /Цайвар цэнхэр өнгийн CMYK 69,15,0,0/
- Саарал өнгийн чулуун хавтан /Хар саарал CMYK 69,62,62,55/

Зураг төсөлд магадлэл хийсэн
ЭКСПЕРТ №
Барилгын хөгжлийн

ТАЙЛБАР:

1. Зургийн байгуулалтуудыг БА101~105-хуудсанд үзнэ.
2. Огтлолын зурагнуудыг БА201~202-хуудсанд үзнэ.
3. Хаалга, цонхны тэмдэглэгээг БА601, БА602-р хуудсанд үз.
4. Ханын бүтцийг БА501 хуудсанд үз..
5. Барилгын гадна фасаданд хэрэглэх материал болон өнгө будгын сонголтыг өөрөөр шийдвэл зохиогчтой урьдчилан зөвшөөрөлцсөн байна.

"ТООНОТ КОНСТРАКШН" ХХК
ЗТ11-656/23 Утас: 9910-53021

"ТӨРИЙН БАНК"-НЫ ТООЦООНЫ ТӨВИЙН БАРИЛГА

Давтан хэрэглэх зураг

Нүүр тал дэлгээс /тэнхлэг 3-1/

Ye шат:					
Архитектор		А.Батцэнгэл	Е.Г.Шифр: ТК-21/2024	Масштаб: MAs indicated	Огноо: 2024
Гүйцэтгэсэн		Б.Еркебулан	Т.Г.Шифр:	Зургийн дугаар: БА-307	Хуудас: 22
Шалгасан		А.Батцэнгэл			

МОНГОЛ УЛС 20-76 АТХ196 Амарсайханы БАТЦЭНГЭЛ ЗӨВ АРХИТЕКТОР 2020-2025

A3

Нүүр тал дэлгээс /Х-9, ДХ-9/

1 : 50

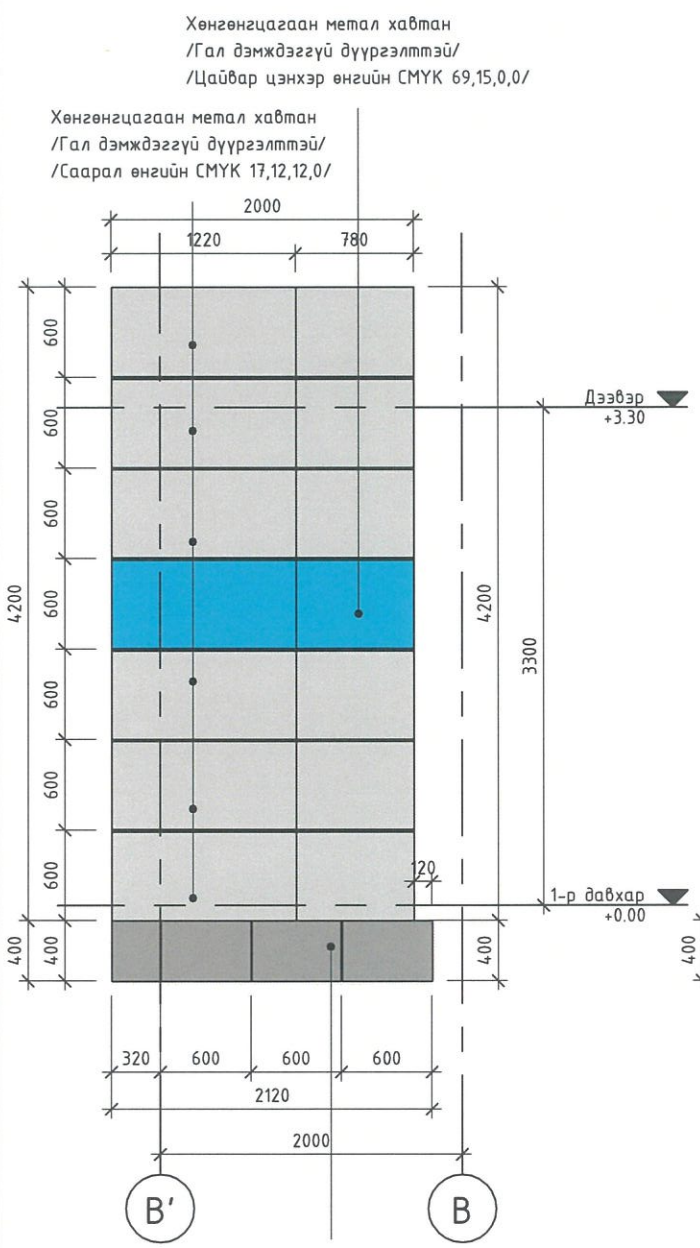

Саарал өнгийн чулуун хавтан
/Хар саарал CMYK 69,62,62,55/

Нүүр тал дэлгээс /Х-10, ДХ-10/

1 : 50

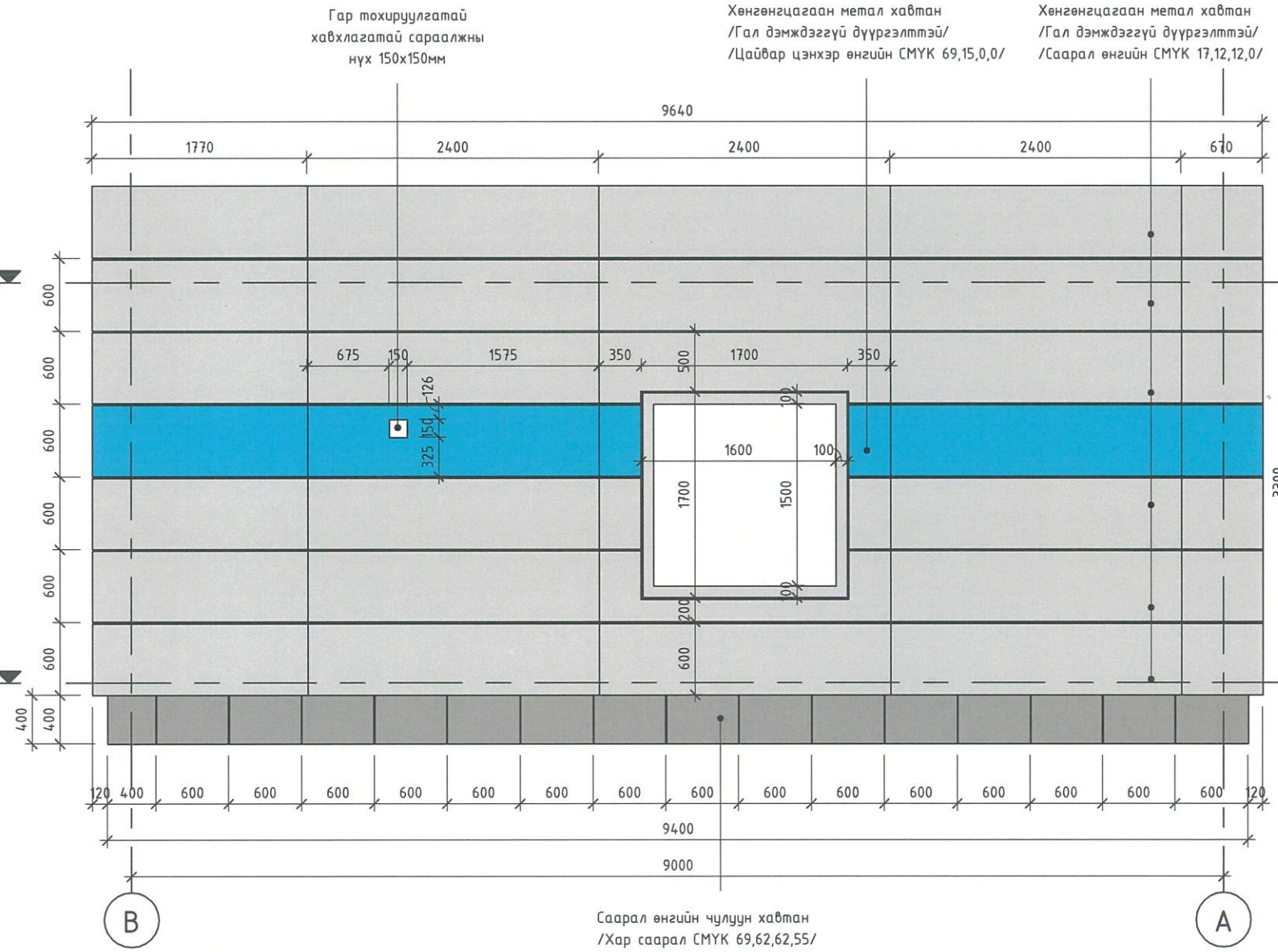

Нүүр тал дэлгээс /Х-11, ДХ-11/

1 : 50

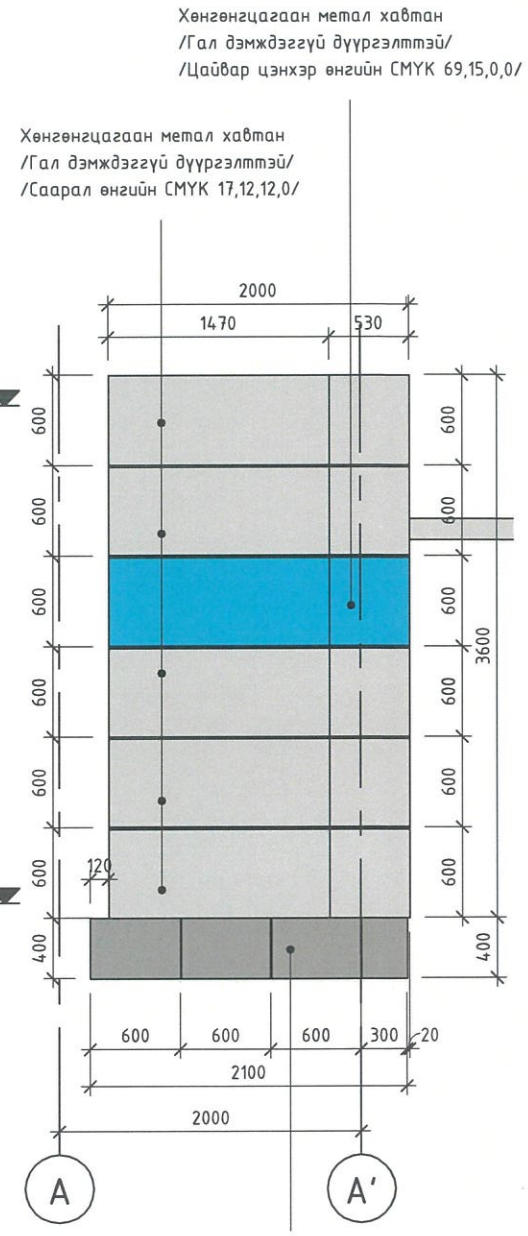

Саарал өнгийн чулуун хавтан
/Хар саарал CMYK 69,62,62,55/

ГАДНА ЗАСЛИЙН ТЭМДЭГЛЭГЭЭ:

- Хөнгөн цагаан метал хавтан /Гал дэмждэггүй дүүргэлттэй/ /Саарал CMYK 17,12,12,0/
- Хөнгөн цагаан метал хавтан /Гал дэмждэггүй дүүргэлттэй/ /Цайвар цэнхэр өнгийн CMYK 69,15,0,0/
- Саарал өнгийн чулуун хавтан /Хар саарал CMYK 69,62,62,55/

ТАЙЛБАР:

1. Зургийн байгуулалтуудыг БА101~105-хуудсанд үзнэ.
2. Огтлолын зурагнуудыг БА201~202-хуудсанд үзнэ.
3. Хаалга, цонхны тэмдэглэгээг БА601, БА602-р хуудсанд үз.
4. Ханын бүтцийг БА501 хуудсанд үз..
5. Барилгын гадна фасаданд хэрэглэх материал болон өнгө бүдгин сонголтыг өөрөөр шийдвэл зохиогчтой урьдчилан зөвшөөрөлцсөн байна.

Зураг төсөл материал хийх эксперт ... Гарын үсэг ... Засварлан зохх ... БАРИЛГЫН ХӨГЖЛИЙН ТӨВ

"ТООНОТ КОНСТРАКШН" ХХК
ЗТ11-656/23 Утас: 9910-53021

"ТӨРИЙН БАНК"-НЫ ТООЦООНЫ ТӨВИЙН БАРИЛГА

Давтан хэрэглэх зураг

Нүүр тал дэлгээс /тэнхлэг В-А/

Ye шат:

Архитектор		А.Батцэнгэл	Е.Г.Шифр: ТК-21/2024	Масштаб: MAs indicated	Огноо: 2024
Гүйцэтгэсэн		С.Еркебулан	Т.Г.Шифр:	Зургийн дугаар: БА-308	Хуудас: 23
Шалгасан		А.Батцэнгэл			

A3

ГАДНА ДОВЖОО 1

1 : 50

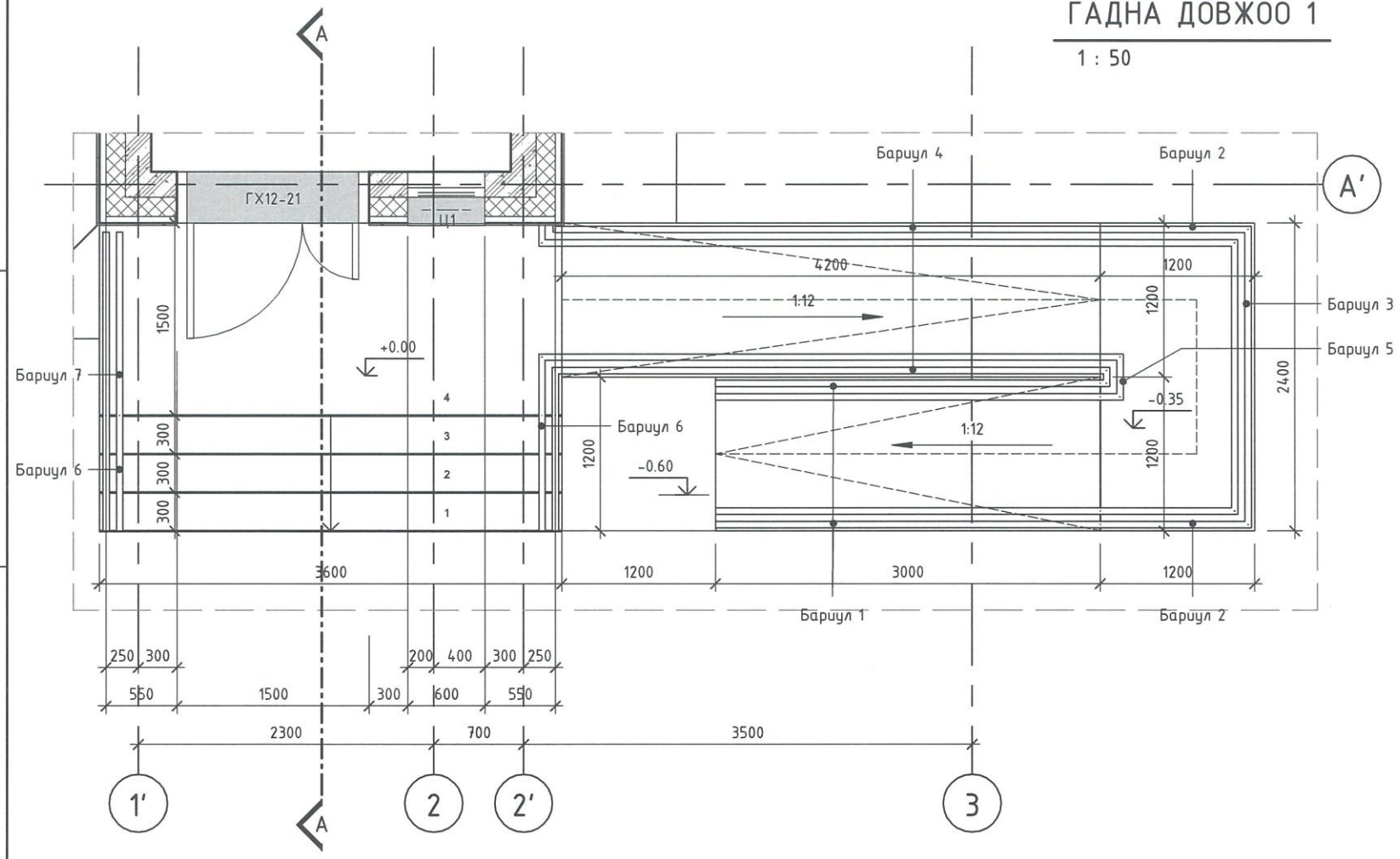

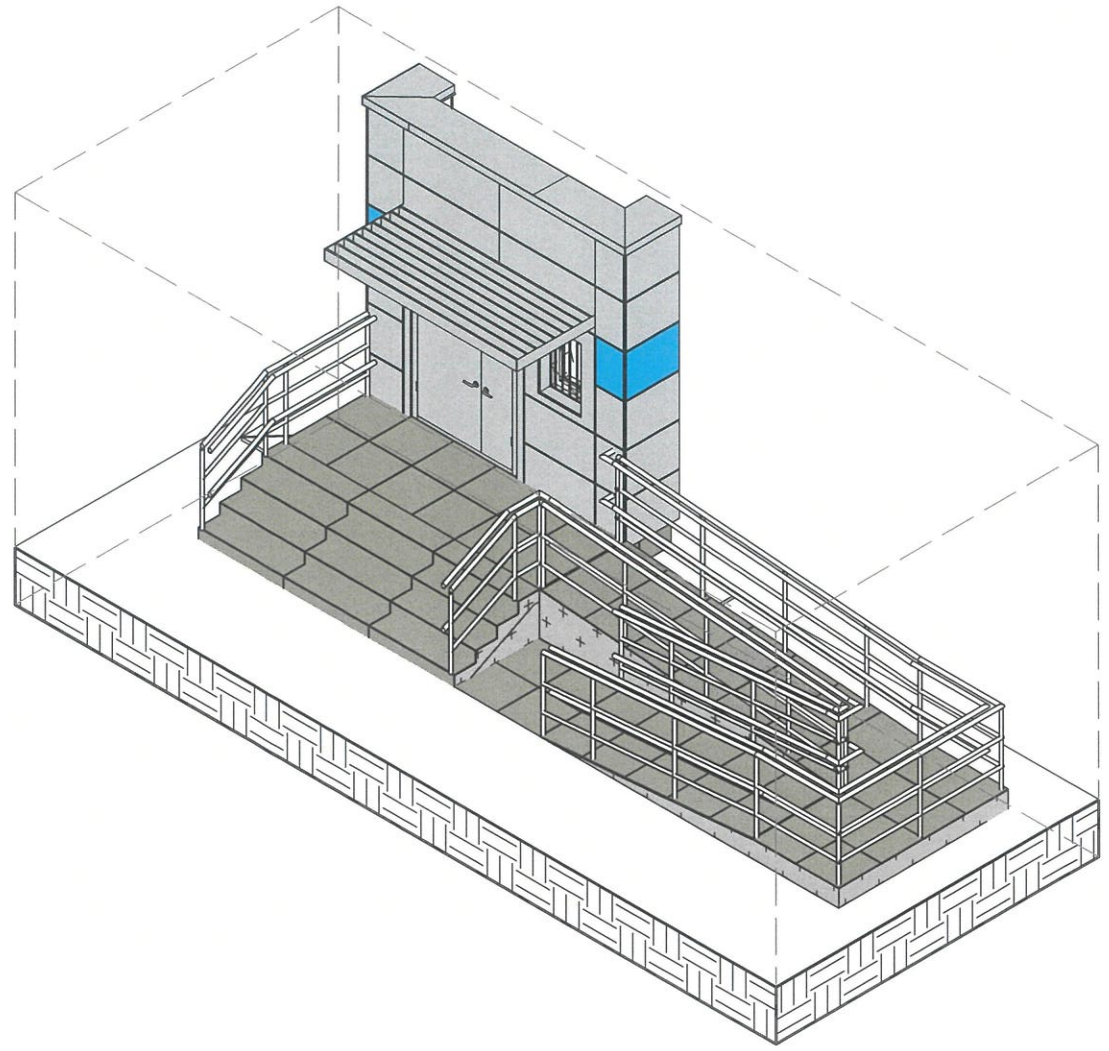

А-А

1 : 50

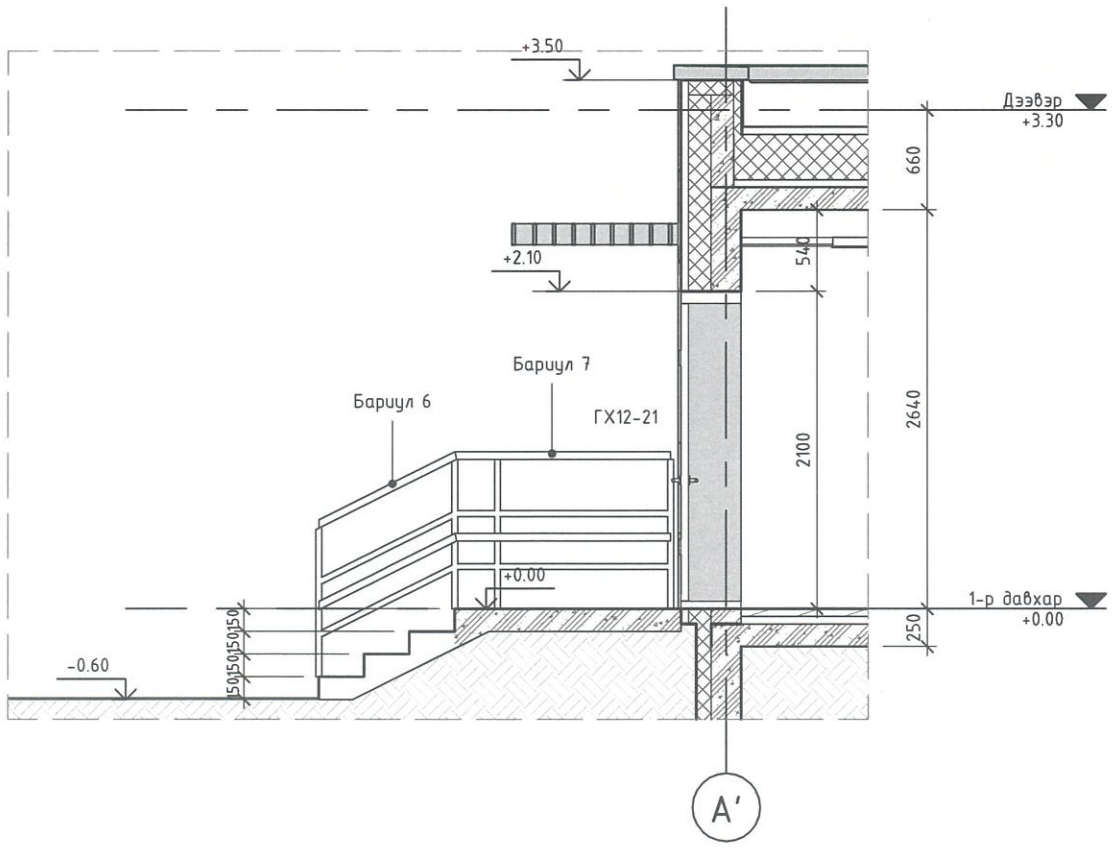

"ТӨРИЙН БАНК"-НЫ ТООЦООНЫ ТӨВИЙН БАРИЛГА

Давтан хэрэглэх зураг

ГАДНА ДОВЖОО

Архитектор		А.Батцэнгэл	Е.Г.Шифр: ТК-21/2024	Масштаб: М 1 : 50	Огноо: 2024
Гүйцэтгэсэн		С.Еркебулан	Т.Г.Шифр:	Зургийн дугаар: БА-401	Хуудас: 24
Шалгасан		А.Батцэнгэл			

Ye шат:

"ТООНОТ КОНСТРАКШН" ХХК
ЗТ11-656/23 Утас: 9910-53021

МОНГОЛ УЛС 20-76 АТХ1967 Архитектурын БАТЦЭНГЭЛ ЗӨВЛӨХ АРХИТЕКТОР ЗА-БА 2020-2025

Зураг төсөлд мэргэжлийн хяналт шалгалт хийсэн ЭКСПЕРТ №.....

А3

ГД1 дариул 1,2

1 : 50

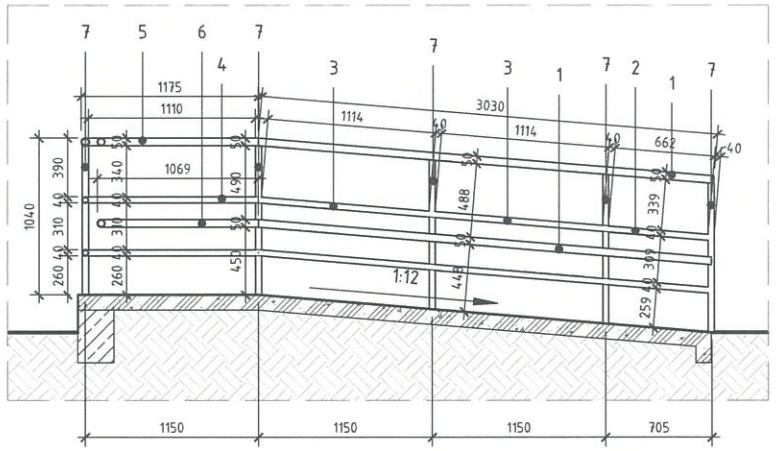

ГД1 дариул 3

1 : 50

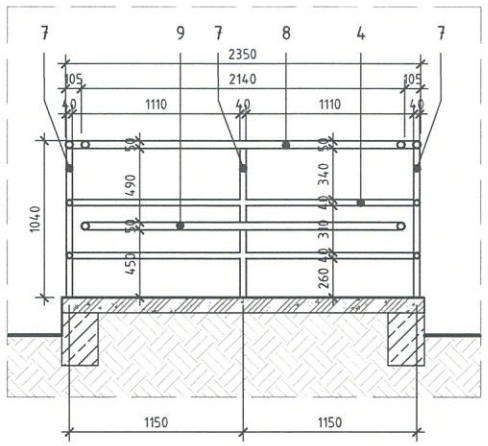

ГД1 дариул 2,4

1 : 50

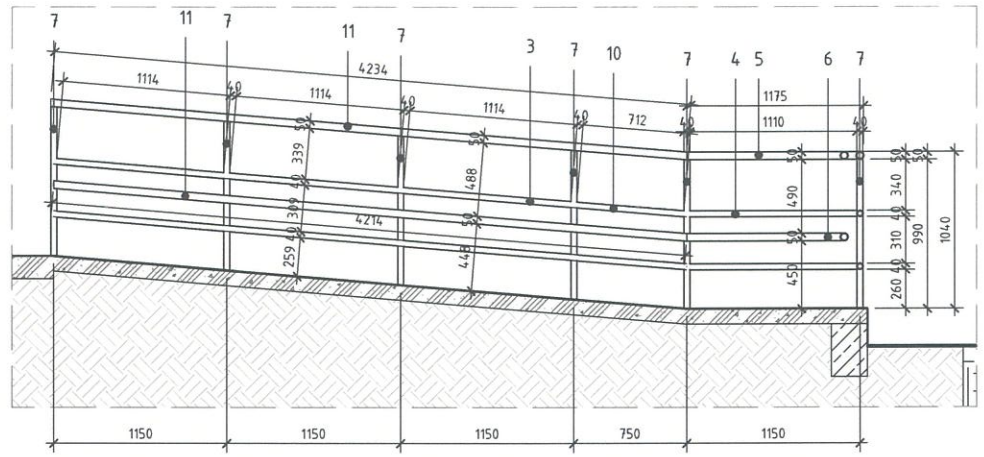

ГД1 дариул 5

1 : 50

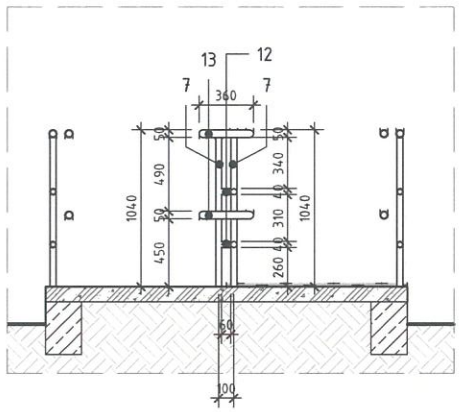

ГД1 дариул 6

1 : 50

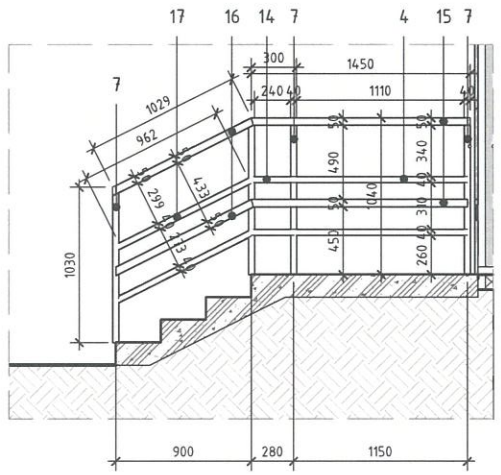

ГД1 дариул 7.

1 : 50

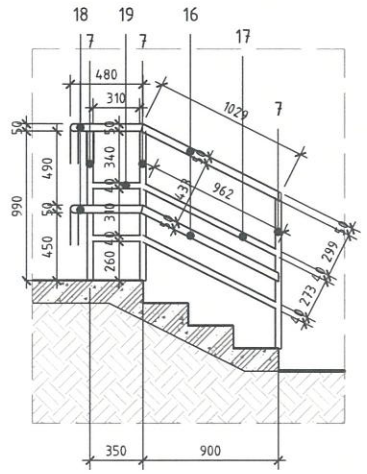

поз	Тэмдэглэгээ	Хэмжээ		Тоо/ш/	жин/кг/	
		Хэмжээ	Урт		Нэгж	Нийт
1	ГОСТ 8734-75	Ø50mm	L3030mm	6	2.37кг	43.09кг
2	ГОСТ 8734-75	Ø40mm	L662mm	4	1.87кг	4.95кг
3	ГОСТ 8734-75	Ø40mm	L1114mm	20	1.87кг	41.66кг
4	ГОСТ 8734-75	Ø40mm	L1110mm	10	1.87кг	20.76кг
5	ГОСТ 8734-75	Ø50mm	L1175mm	2	2.37кг	5.57кг
6	ГОСТ 8734-75	Ø50mm	L1070mm	2	2.37кг	5.07кг
7	ГОСТ 8734-75	Ø40mm	L990mm	27	1.87кг	49.99кг
8	ГОСТ 8734-75	Ø50mm	L2350mm	1	2.37кг	5.57кг
9	ГОСТ 8734-75	Ø50mm	L2140mm	2	2.37кг	10.13кг
10	ГОСТ 8734-75	Ø40mm	L712mm	4	1.87кг	5.33кг
11	ГОСТ 8734-75	Ø50mm	L4240mm	6	2.37кг	60.29кг
12	ГОСТ 8734-75	Ø40mm	L60mm	2	1.87кг	0.23кг
13	ГОСТ 8734-75	Ø50mm	L360mm	2	2.37кг	1.71кг
14	ГОСТ 8734-75	Ø40mm	L240mm	2	1.87кг	0.9кг
15	ГОСТ 8734-75	Ø50mm	L1450mm	3	2.37кг	10.31кг
16	ГОСТ 8734-75	Ø50mm	L1030mm	6	2.37кг	14.65кг
17	ГОСТ 8734-75	Ø40mm	L962mm	4	1.87кг	7.2кг
18	ГОСТ 8734-75	Ø50mm	L480mm	3	2.37кг	3.41кг
19	ГОСТ 8734-75	Ø40mm	L310mm	2	1.87кг	1.16кг
Нийт						291.98кг

ТАЙЛБАР:

"ТООНОТ КОНСТРАКШН" ХХК
ЗТ11-656/23 Утас: 9910-53021

"ТӨРИЙН БАНК"-НЫ ТООЦООНЫ ТӨВИЙН БАРИЛГА

Давтан хэрэглэх зураг

ГАДНА ДОВЖОО /TYYBЭР/

Ye шат:

Архитектор	А.Батцэнгэл	Е.Г.Шифр: ТК-21/2024	Масштаб: М 1 : 50	Огноо: 2024
Гүйцэтгэсэн	С.Еркебулан	Т.Г.Шифр:	Зургийн дугаар: БА-402	Хуудас: 25
Шалгасан	А.Батцэнгэл			

МОНГОЛ УЛС 20-76 АТХ1967 АМАРЖАРГАЛЫН ЕХТЭНЭГЭЛ ЗОВЛОГ АРХИТЕКТОР БА'БА 2020-2025

ЭКСПЕРТ №

Зураг төсөлд магадлал хийсэн мэргэжилтэн

Засварлагч эсэх

БАРИЛГЫН ХЕГЖЛИЙН ТӨВ

А3

ГАДНА ДОВЖОО 2

1 : 50

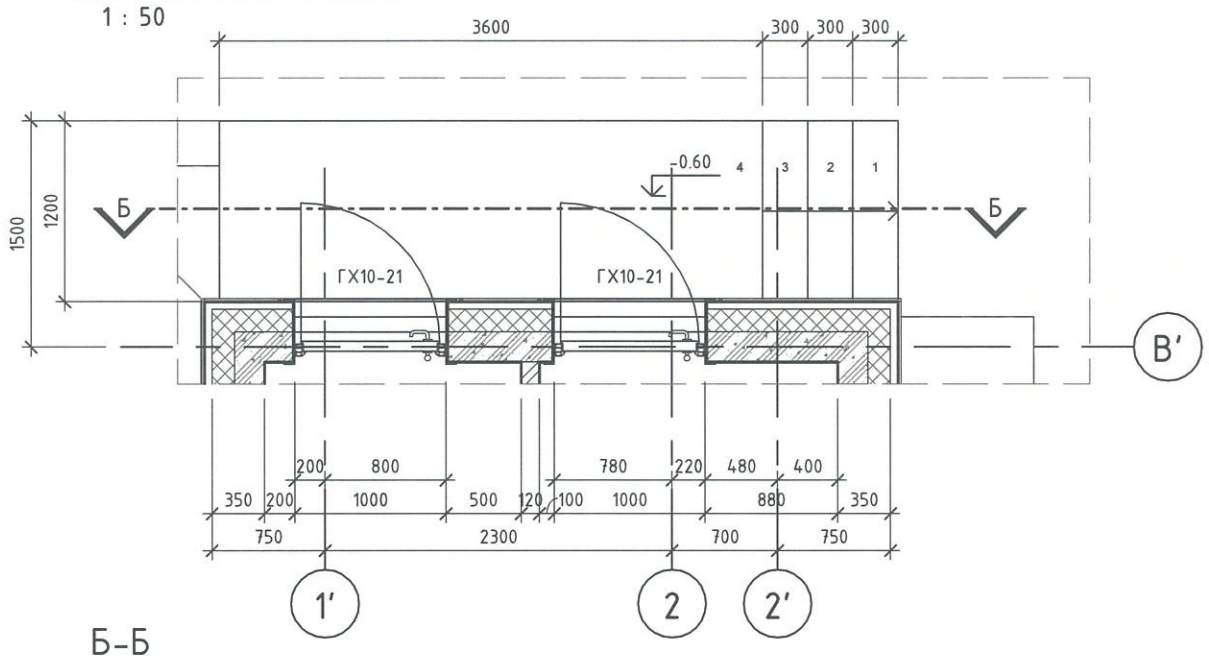

Б-Б

1 : 50

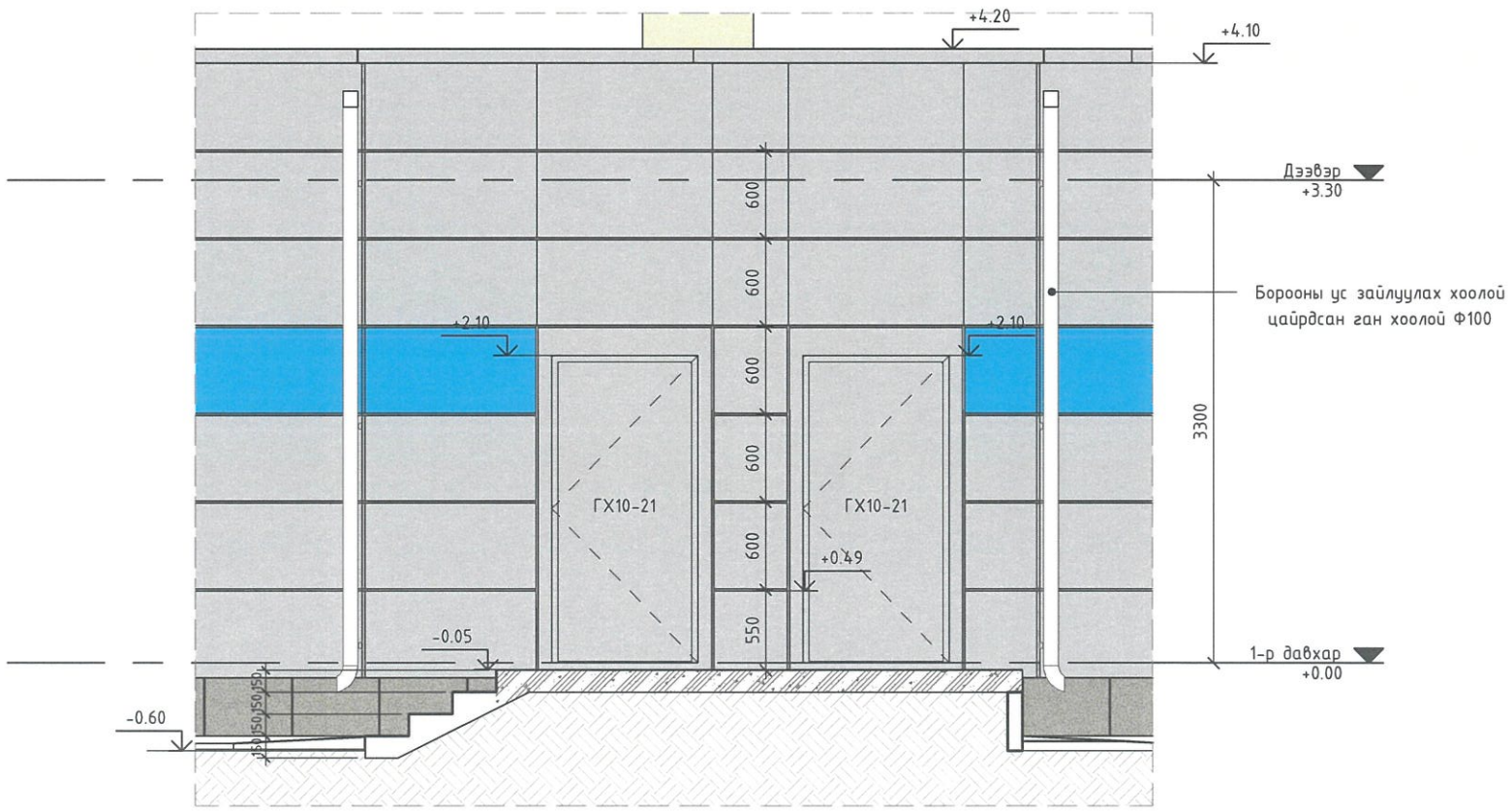

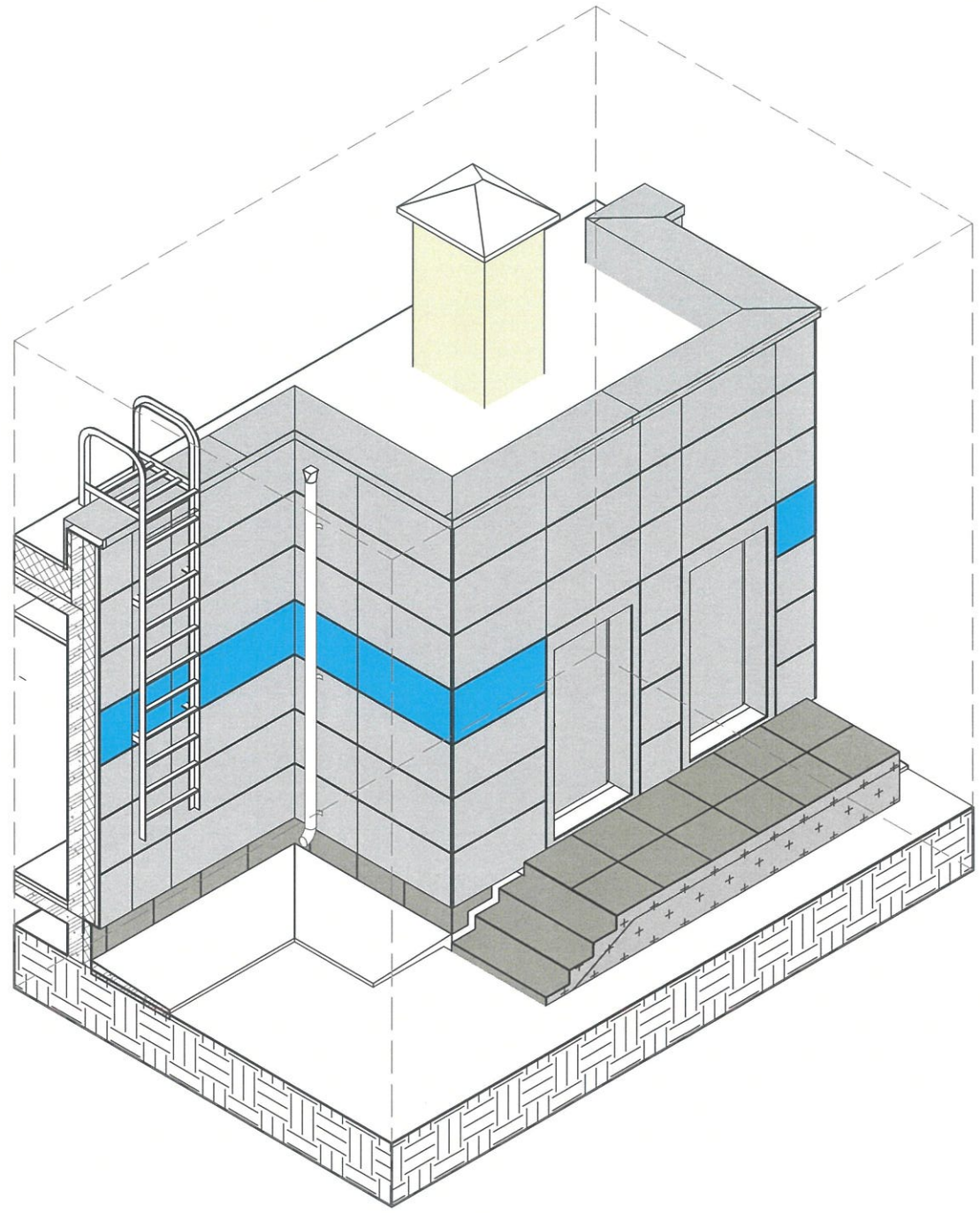

ТАЙЛБАР:

"ТООНОТ КОНСТРАКШН" ХХК
ЗТ11-656/23 Утас: 9910-53021

"ТӨРИЙН БАНК"-НЫ ТООЦООНЫ ТӨВИЙН БАРИЛГА

Давтан хэрэглэх зураг

	ГАДНА ДОВЖОО				Ує шат:
Архитектор		А.Батцэнгэл	Е.Г.Шифр: ТК-21/2024	Масштаб: М 1 : 50	Огноо: 2024
Гүйцэтгэсэн		С.Еркебулан	Т.Г.Шифр:	Зургийн дугаар: БА-403	Хуудас: 26
Шалгасан		А.Батцэнгэл			

МОНГОЛ УЛС 20-76 АТХ1967 АМАРСАЙХАНЫ БАТСЭН ЭЛ ЗӨВЛӨХ АРХИТЕКТОР 2020-2025

Зураг төсөлд мэргэжлийн хяналт ЭКСПЕРТ ... Засварлагч эсэх ... БАРИЛГЫН ХЭГЖЛИЙН ТӨВ

А3

Дээвэрт гарах шатны хэсэгчилсэн байгуулалт

1 : 25

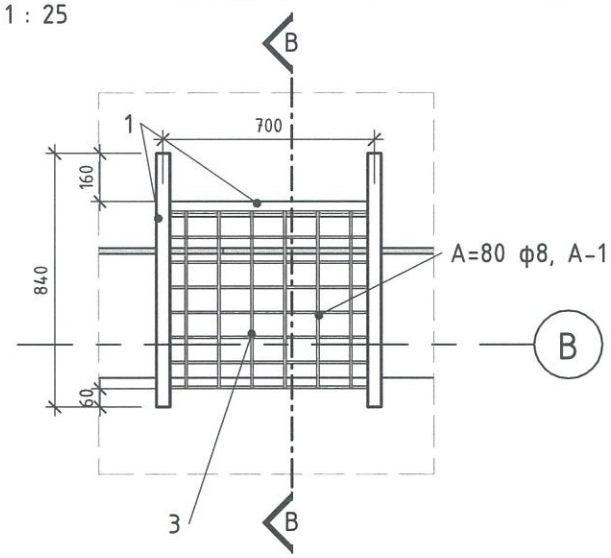

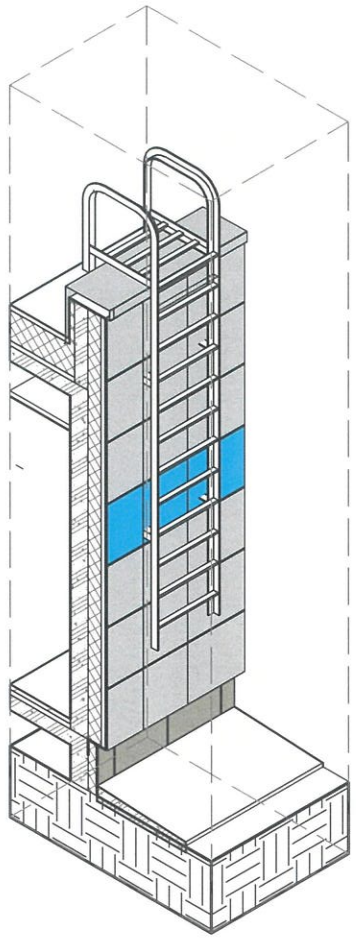

B-B

1 : 25

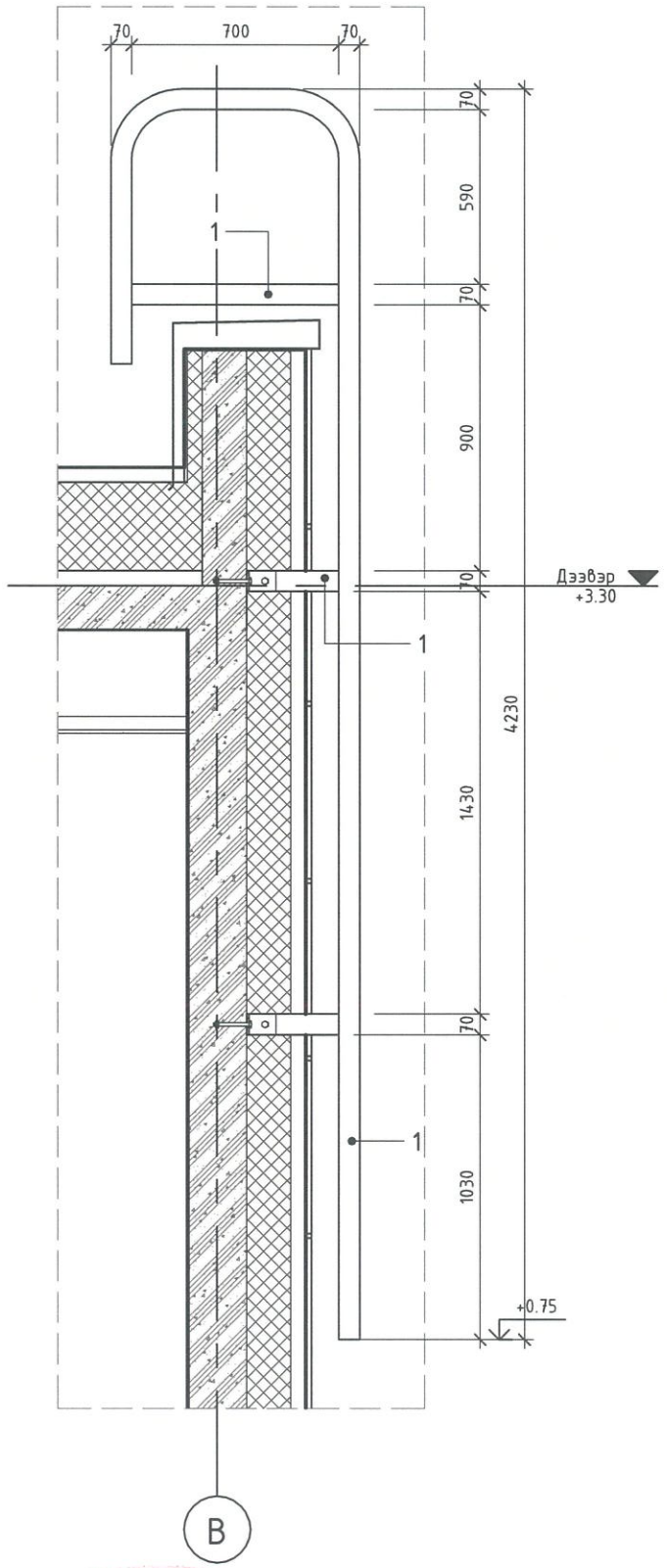

Нүүр тал A

1 : 25

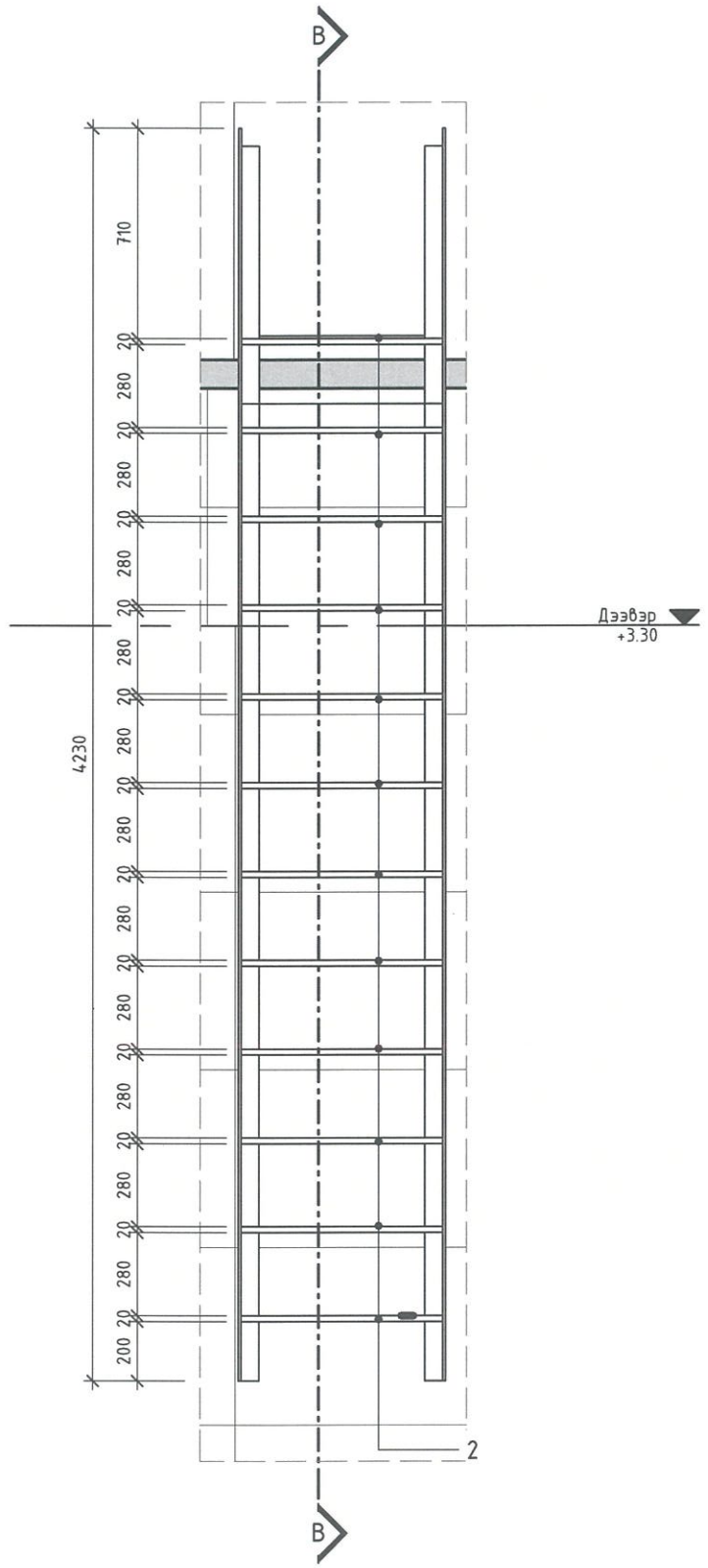

поз	Тэмдэглэгээ	Хэмжээ		Тоо/ш/	жин/кг/	
		Хэмжээ	Урт		Нэгж	Нийт
Галын шат 1						
1	ГОСТ 8509-72	70*70*6	L8175mm	2	7.39кг	120.56кг
2	ГОСТ 8509-72	70*70*6	L680mm	12	7.39кг	60.30кг
3	ГОСТ 52544-2006	ф18mm A-II	L8720mm	1	0.40кг	3.488кг
Галын шат 2						
1	ГОСТ 8509-72	70*70*6	L8175mm	2	7.39кг	120.56кг
2	ГОСТ 8509-72	70*70*6	L680mm	12	7.39кг	60.30кг
3	ГОСТ 52544-2006	ф18mm A-II	L8720mm	1	0.40кг	3.488кг

ТАЙЛБАР:

"ТООНОТ КОНСТРАКШН" ХХК
ЗТ11-656/23 Утас: 9910-53021

"ТӨРИЙН БАНК"-НЫ ТООЦООНЫ ТӨВИЙН БАРИЛГА
Давтан хэрэглэх зураг

ДЭЭВЭРТ ГАРАХ ШАТНЫ ХЭСЭГЧИЛСЭН БАЙГУУЛАЛТ

Ye шат:

Архитектор		А.Батцэнгэл	Е.Г.Шифр: ТК-21/2024	Масштаб: MAs indicated	Огноо: 2024
Гүйцэтгэсэн		С.Еркебулан	Т.Г.Шифр:	Зургийн дугаар: БА-404	Хуудас: 27
Шалгасан		А.Батцэнгэл			

А3

АРИУН ЦЭВРИЙН ӨРӨӨНИЙ ХЭСЭГЧИДСЭН БАЙГУУЛАЛТ

1 : 50

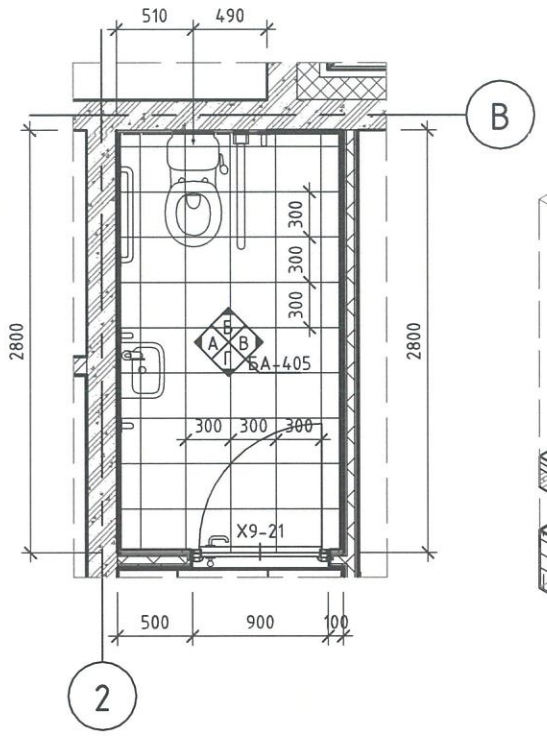

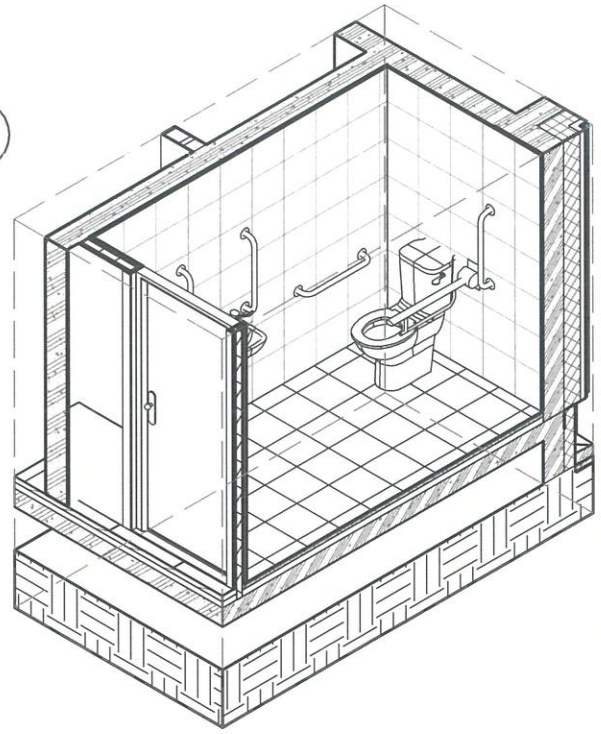

ДЭЛГЭЭС А

1 : 50

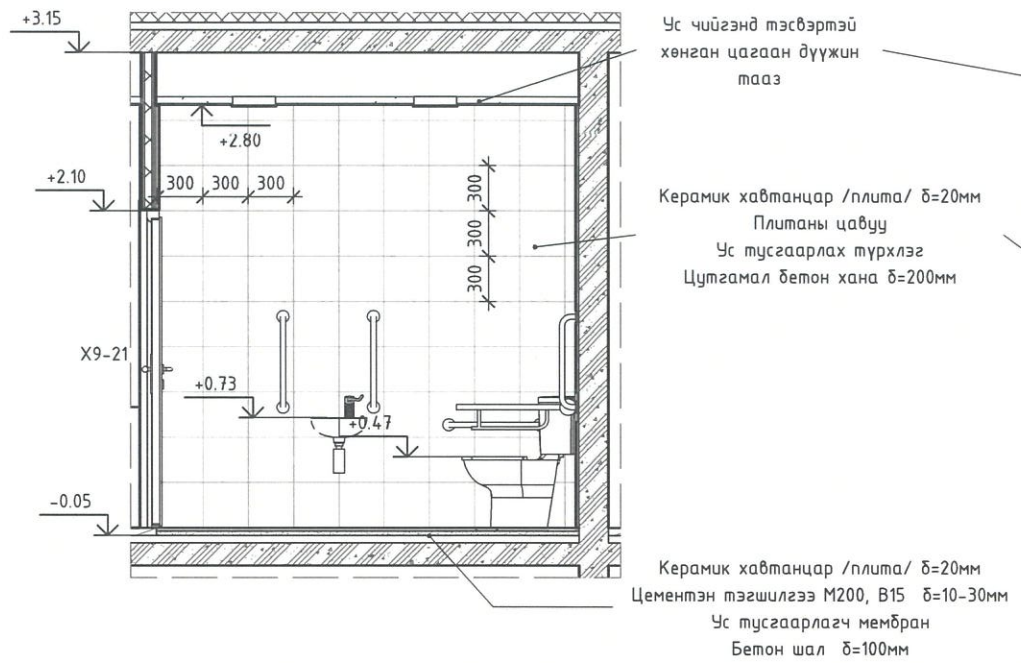

ДЭЛГЭЭС Б

1 : 50

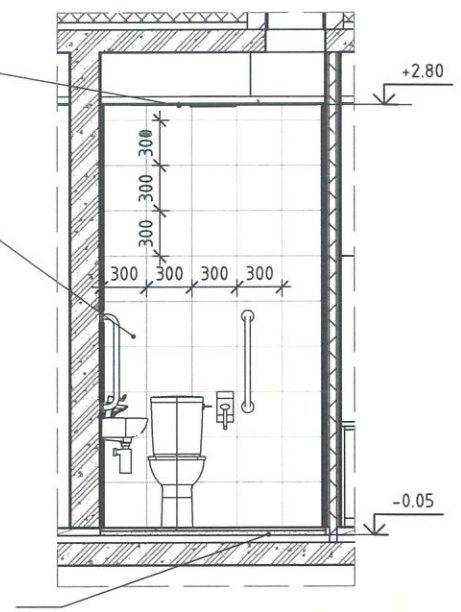

АРИУН ЦЭВРИЙН ӨРӨӨНИЙ ТААЗНЫ БАЙГУУЛАЛТ

1 : 50

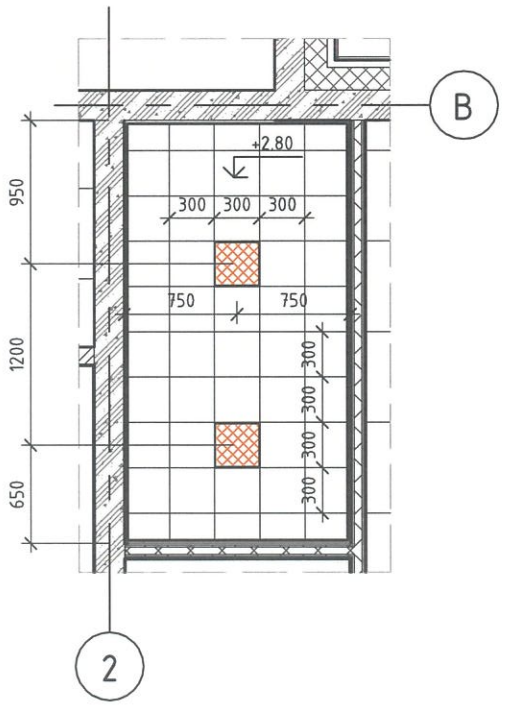

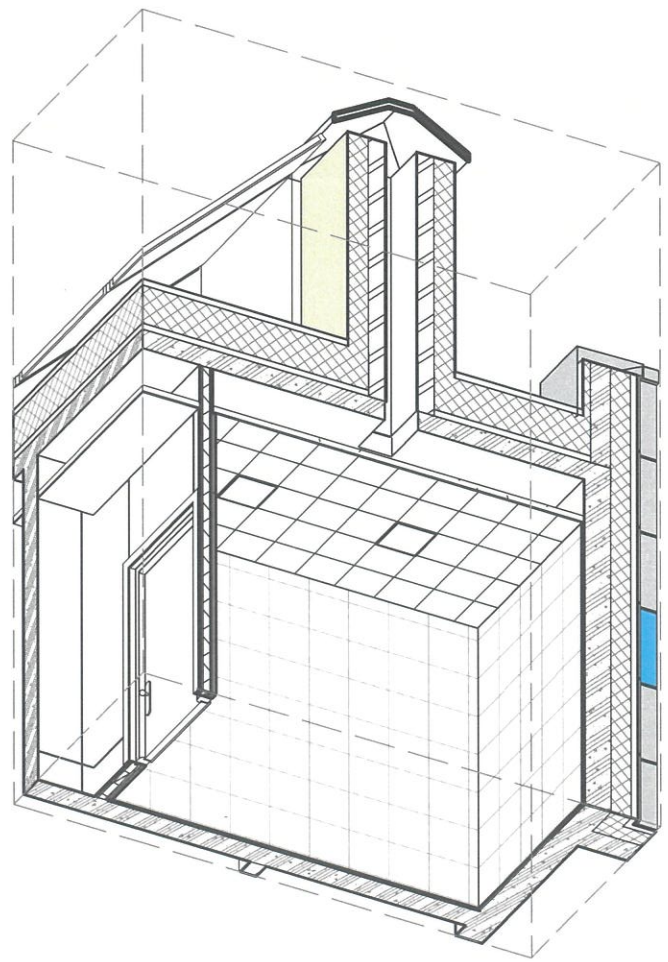

ДЭЛГЭЭС В

1 : 50

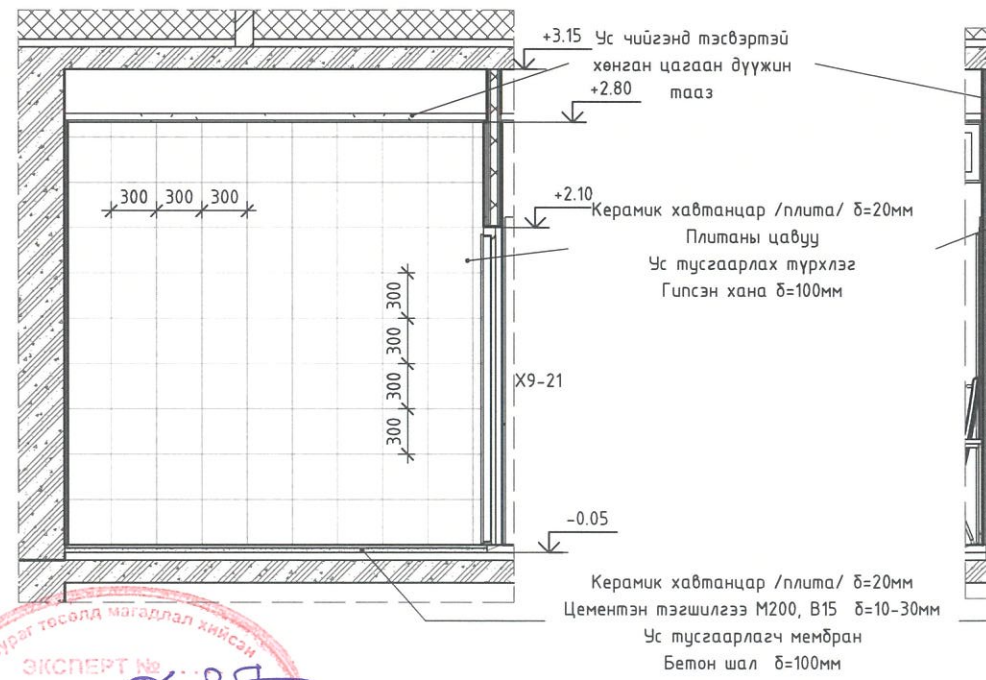

ДЭЛГЭЭС Г

1 : 50

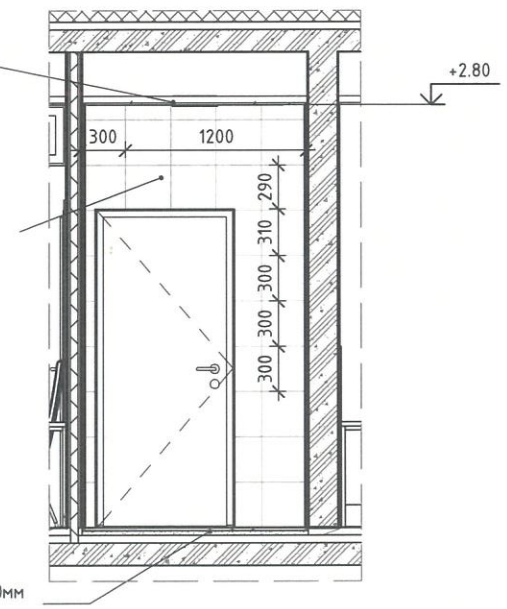

Зураг төсөлд магадлал хийсэн
ЭКСПЕРТ №
2024 12 02
Барилгын хөгжлийн газар

"ТООНОТ КОНСТРАКШН" ХХК ЗТ11-656/23 Утас: 9910-53021	"ТӨРИЙН БАНК"-НЫ ТООЦООНЫ ТӨВИЙН БАРИЛГА Давтан хэрэглэх зураг				
	АРИУН ЦЭВРИЙН ХЭСЭГЧИДСЭН БАЙГУУЛАЛТ, ДЭЛГЭЭС				Ye шат:
Архитектор	А.Батцэнгэл	Е.Г.Шифр: ТК-21/2024	Масштаб: М 1 : 50	Огноо: 2024
Гүйцэтгэсэн	С.Еркебулан	Т.Г.Шифр:	Зургийн дугаар: БА-405	Хуудас: 28
Шалгасан	А.Батцэнгэл			

МОНГОЛ УЛС 20-76 Амарсайханы Батцэнгэл Зөвлөх архитектор 2020-2025

A3

САРАВЧНЫ БАЙГУУЛАЛТ

1 : 10

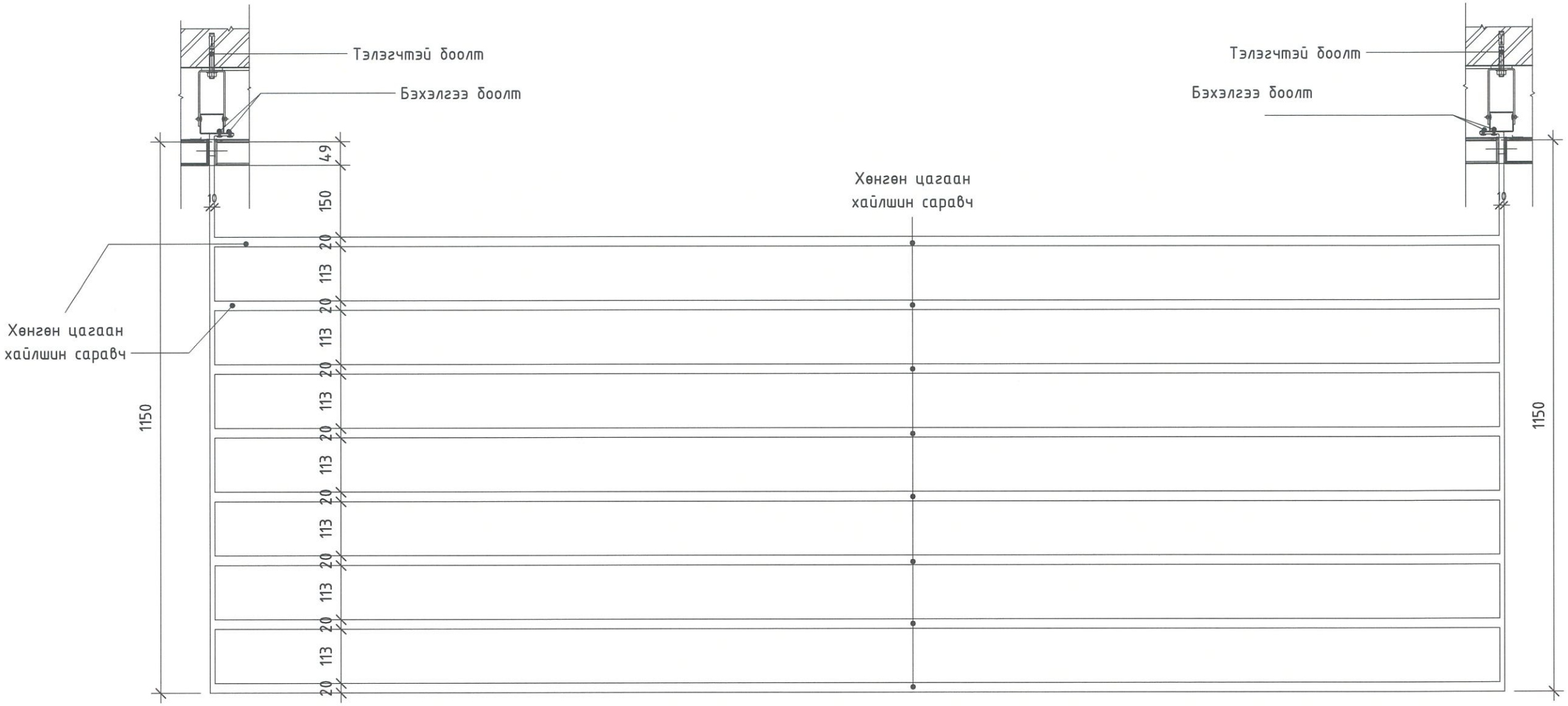

Саравчны огтлол

1 : 10

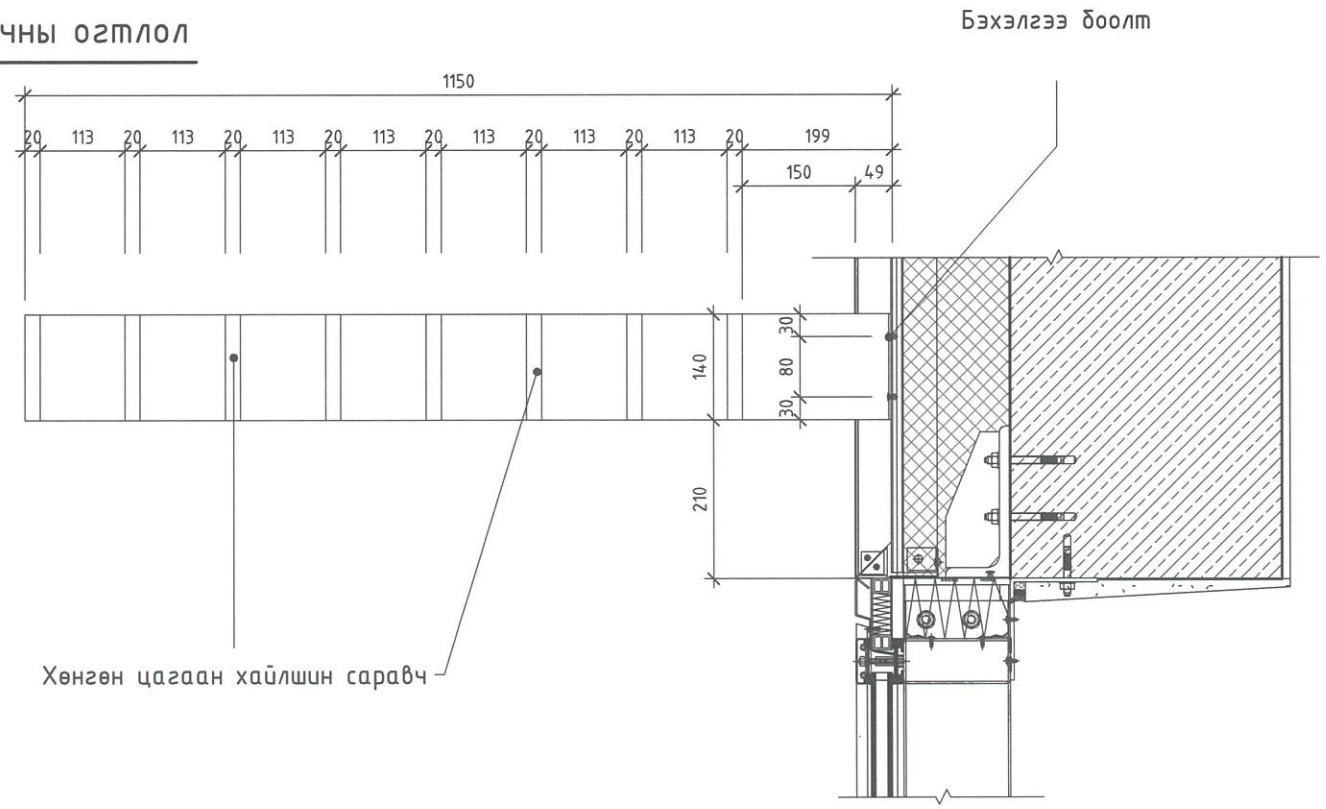

"ТООНОТ КОНСТРАКШН" ХХК ЗТ11-656/23 Утас: 9910-53021	"ТӨРИЙН БАНК"-НЫ ТООЦООНЫ ТӨВИЙН БАРИЛГА Давтан хэрэглэх зураг				
	ГАДНА САРАВЧ				Үе шат:
Архитектор	А.Батцэнгэл	Е.Г.Шифр: ТК-21/2024	Масштаб: М 1 : 10	Огноо: 2024
Гүйцэтгэсэн	С.Еркебулан	Т.Г.Шифр:	Зургийн дугаар: БА-406	Хуудас: 29
Шалгасан	А.Батцэнгэл			

МОНГОЛ УЛС 20-76 АТХ1967 АМАРСАЙХАНЫ БАТЦЭНГЭЛ ЗӨВЛӨХ АРХИТЕКТОР 2020-2025

ЭКСПЕРТ №.....

А3

ХЭСЭГЛЭЛ 1

1 : 20

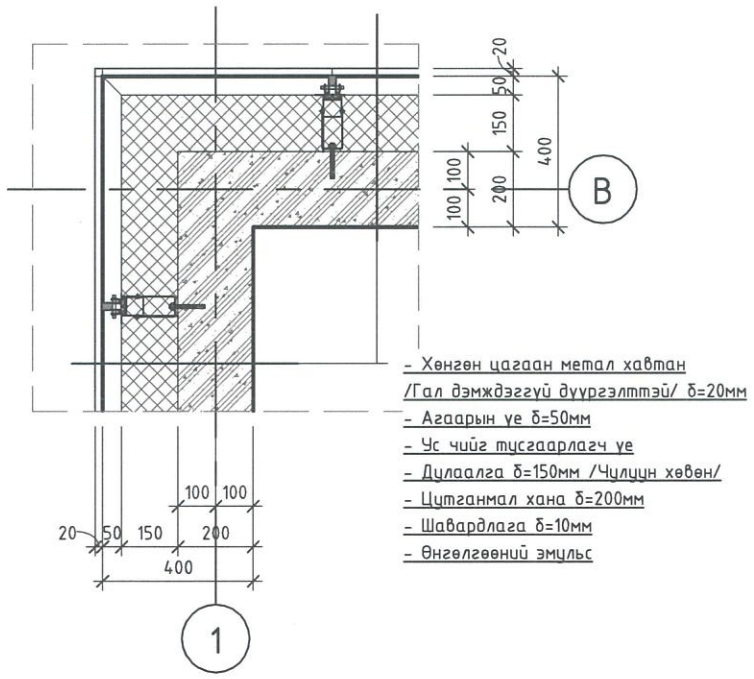

ХЭСЭГЛЭЛ 2

1 : 20

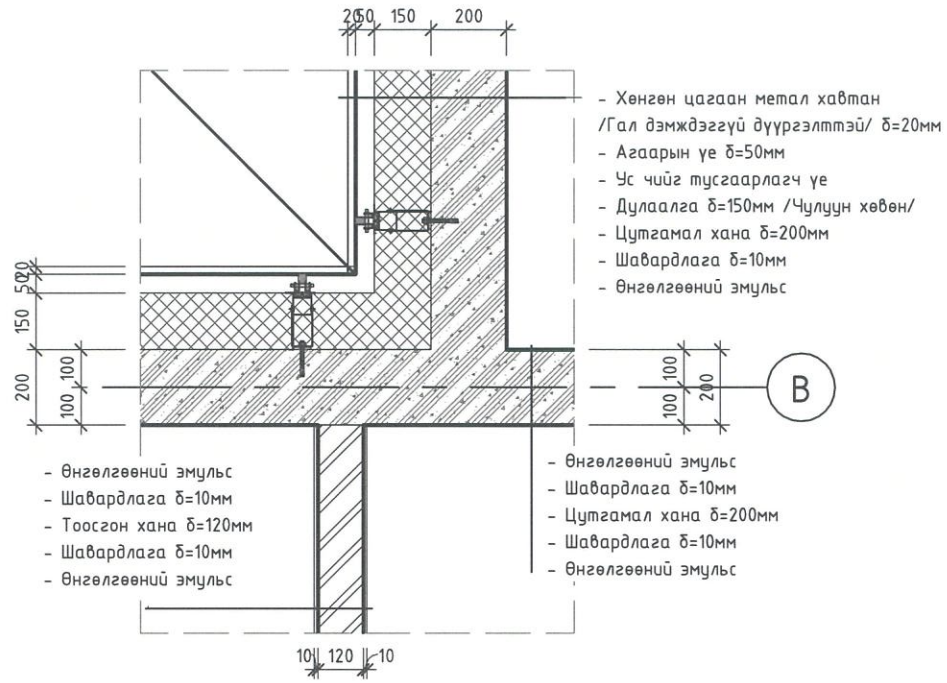

ХЭСЭГЛЭЛ 3

1 : 10

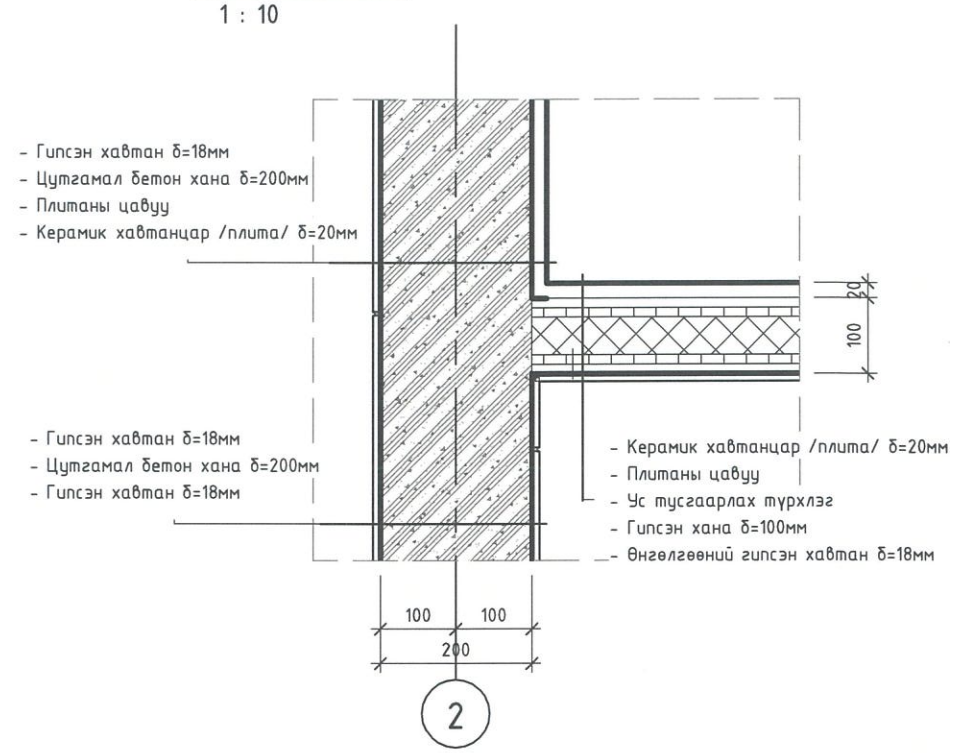

ХЭСЭГЛЭЛ 4

1 : 20

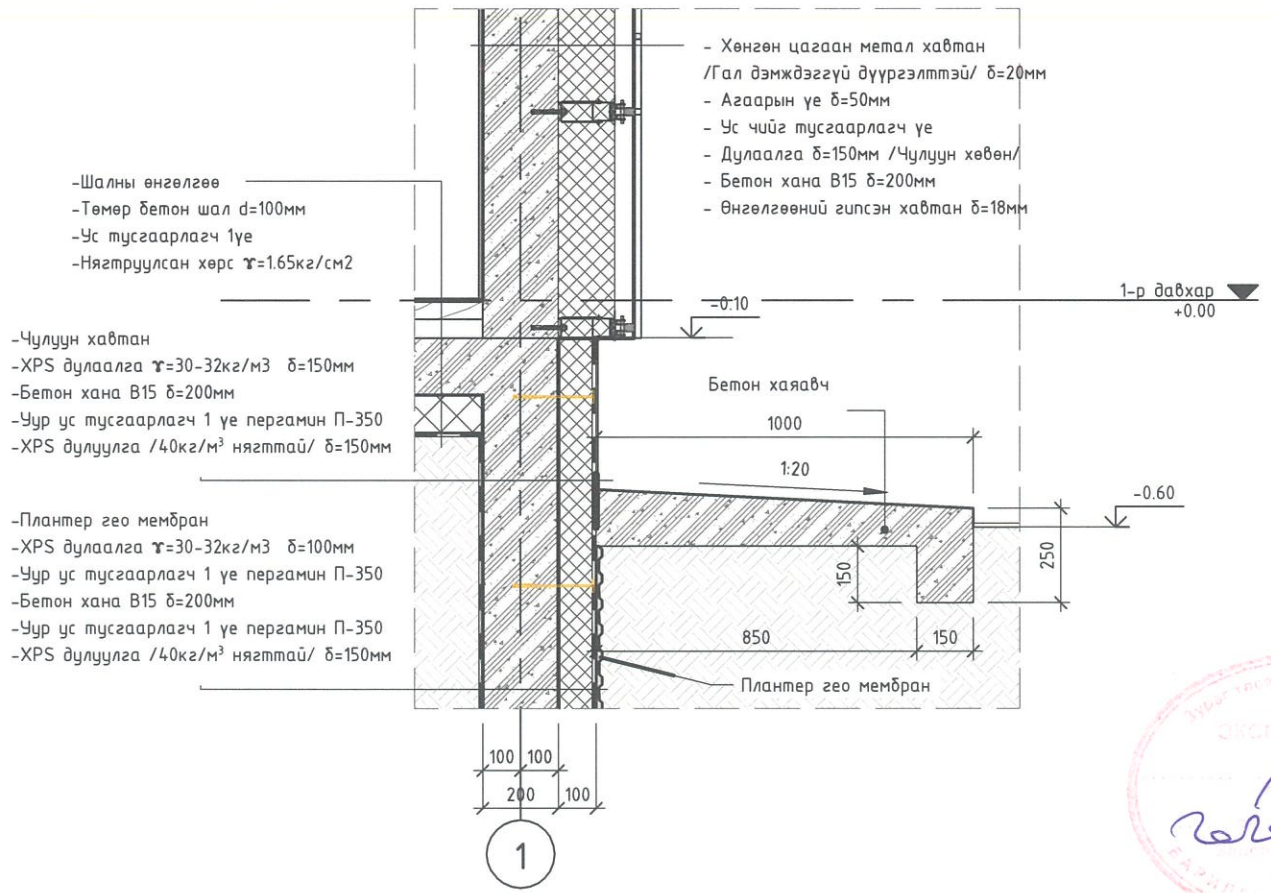

ХЭСЭГЛЭЛ 5

1 : 10

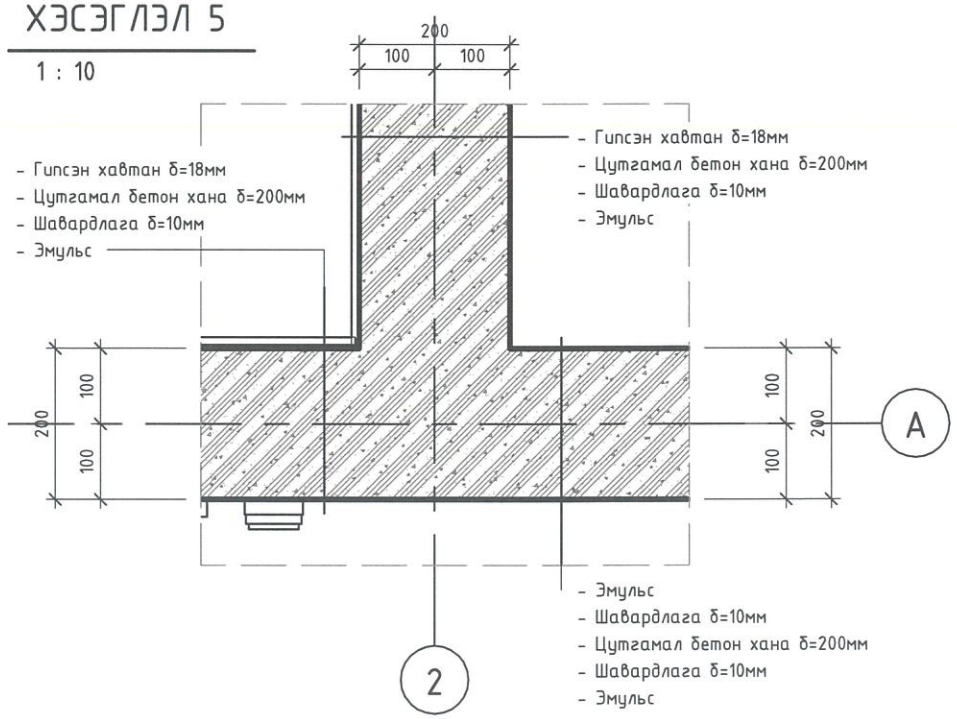

"ТООНОТ КОНСТРАКШН" ХХК
ЗТ11-656/23 Утас: 9910-53021

"ТӨРИЙН БАНК"-НЫ ТООЦООНЫ ТӨВИЙН БАРИЛГА
Давтан хэрэглэх зураг

ХАНЫН ХЭСЭГЛЭЛ					Үе шат:
Архитектор		А.Батцэнгэл	Е.Г.Шифр: ТК-21/2024	Масштаб: MAs indicated	Огноо: 2024
Гүйцэтгэсэн		С.Еркебулан	Т.Г.Шифр:	Зургийн дугаар: БА-501	Хуудас: 30
Шалгасан		А.Батцэнгэл			

МОНГОЛ УЛС 20-76 АТХ1967 Ахмаровиханы БАТЦЭНГЭЛ ЗОВЛОХ АРХИТЕКТОР ЭЗ-БА 2020-2025

А3

ХЭСЭГЛЭЛ 6

1 : 20

1 үе	Хуягт хар цаас РК-420
2 үе	Хар цаас
δ=15мм	Цементэн тэгшилгээ М100
δ=50	Тортой цементэн тэгшилгээ В10, ФЗВр, а=20х20см
δ=300~400мм	XPS дулаалга γ=30-32кг/м3 /Налуулга/
δ=15мм	Цементэн тэгшилгээ М100
δ=150мм	Төмөр бетон хучилт
	Таазны төрөл

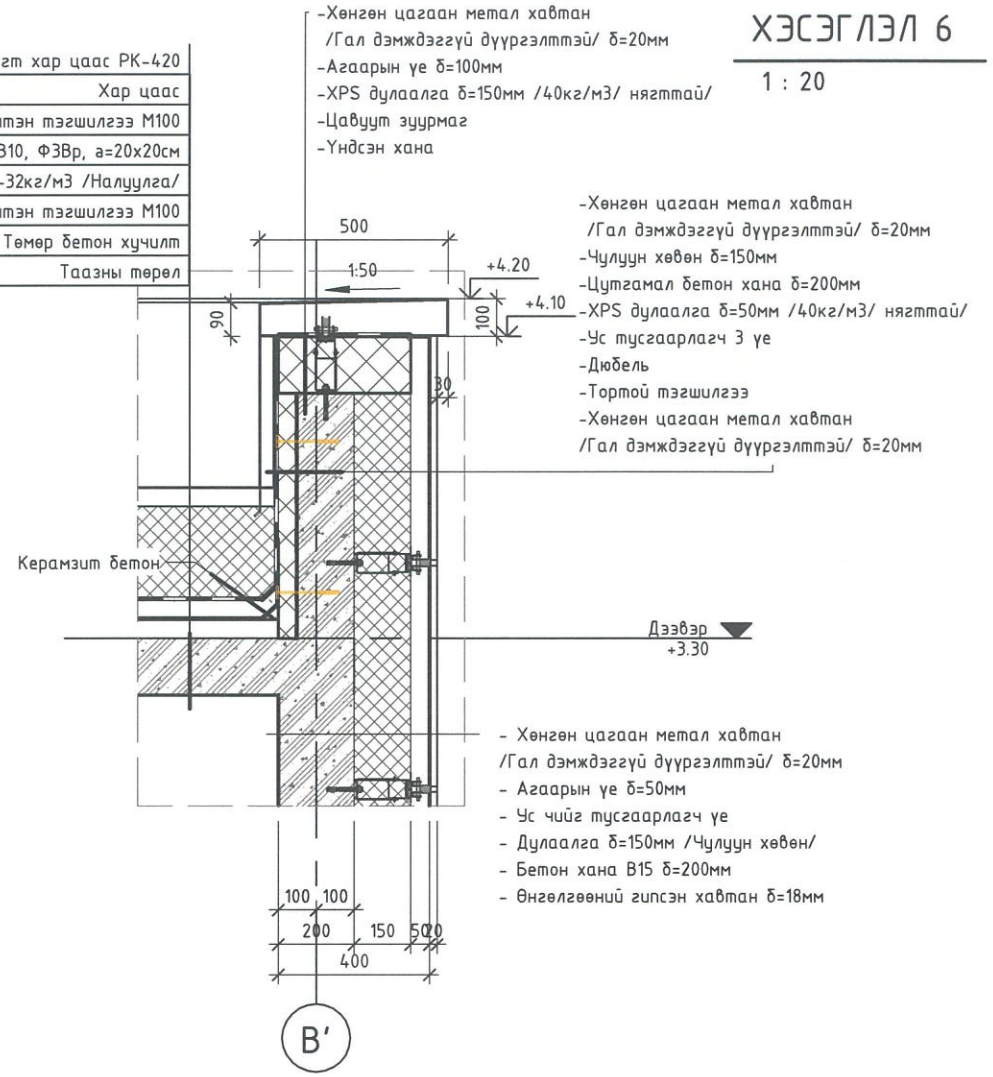

ХЭСЭГЛЭЛ 7

1 : 20

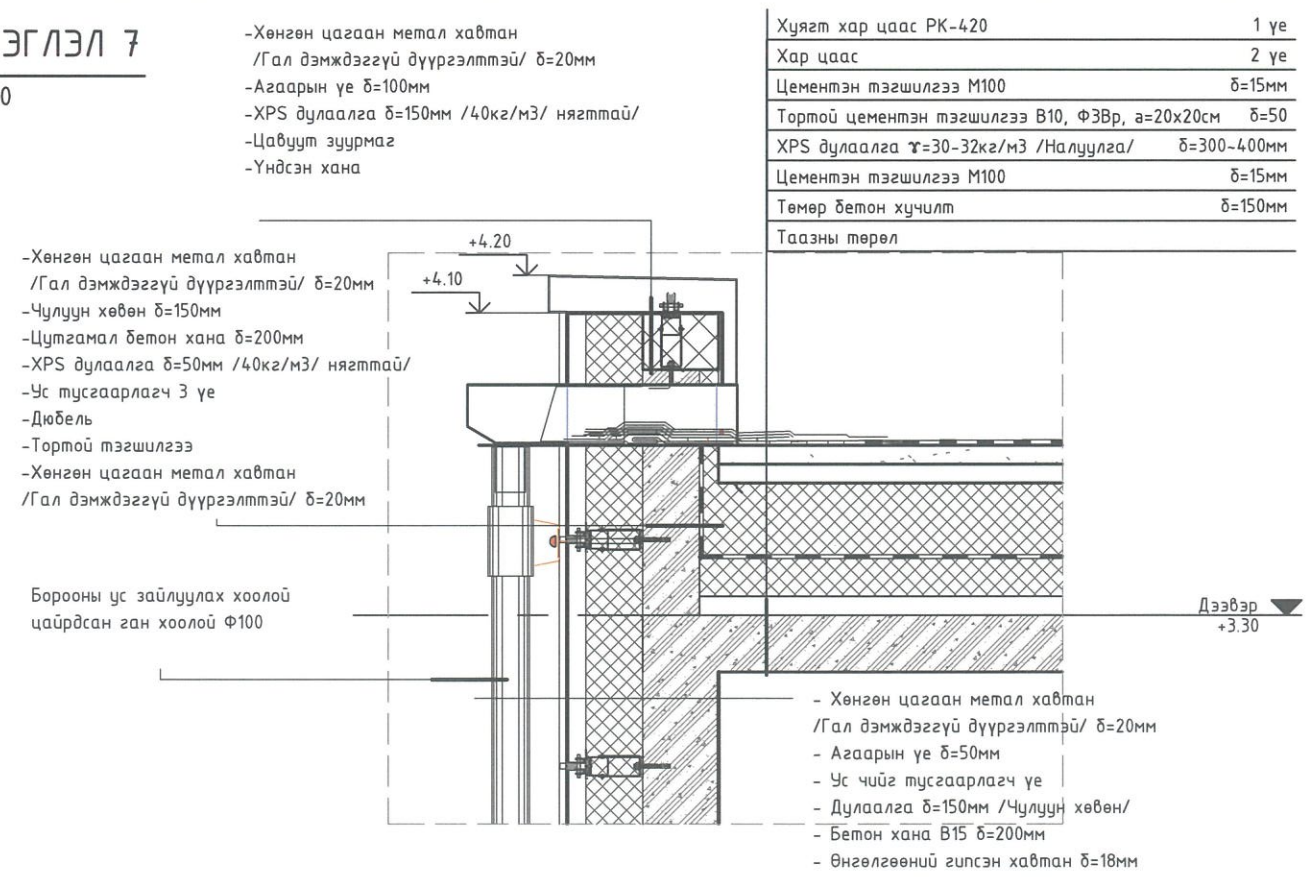

Хуягт хар цаас РК-420	1 үе
Хар цаас	2 үе
Цементэн тэгшилгээ М100	δ=15мм
Тортой цементэн тэгшилгээ В10, ФЗВр, а=20х20см	δ=50
XPS дулаалга γ=30-32кг/м3 /Налуулга/	δ=300~400мм
Цементэн тэгшилгээ М100	δ=15мм
Төмөр бетон хучилт	δ=150мм
Таазны төрөл	

ХЭСЭГЛЭЛ 8

1 : 20

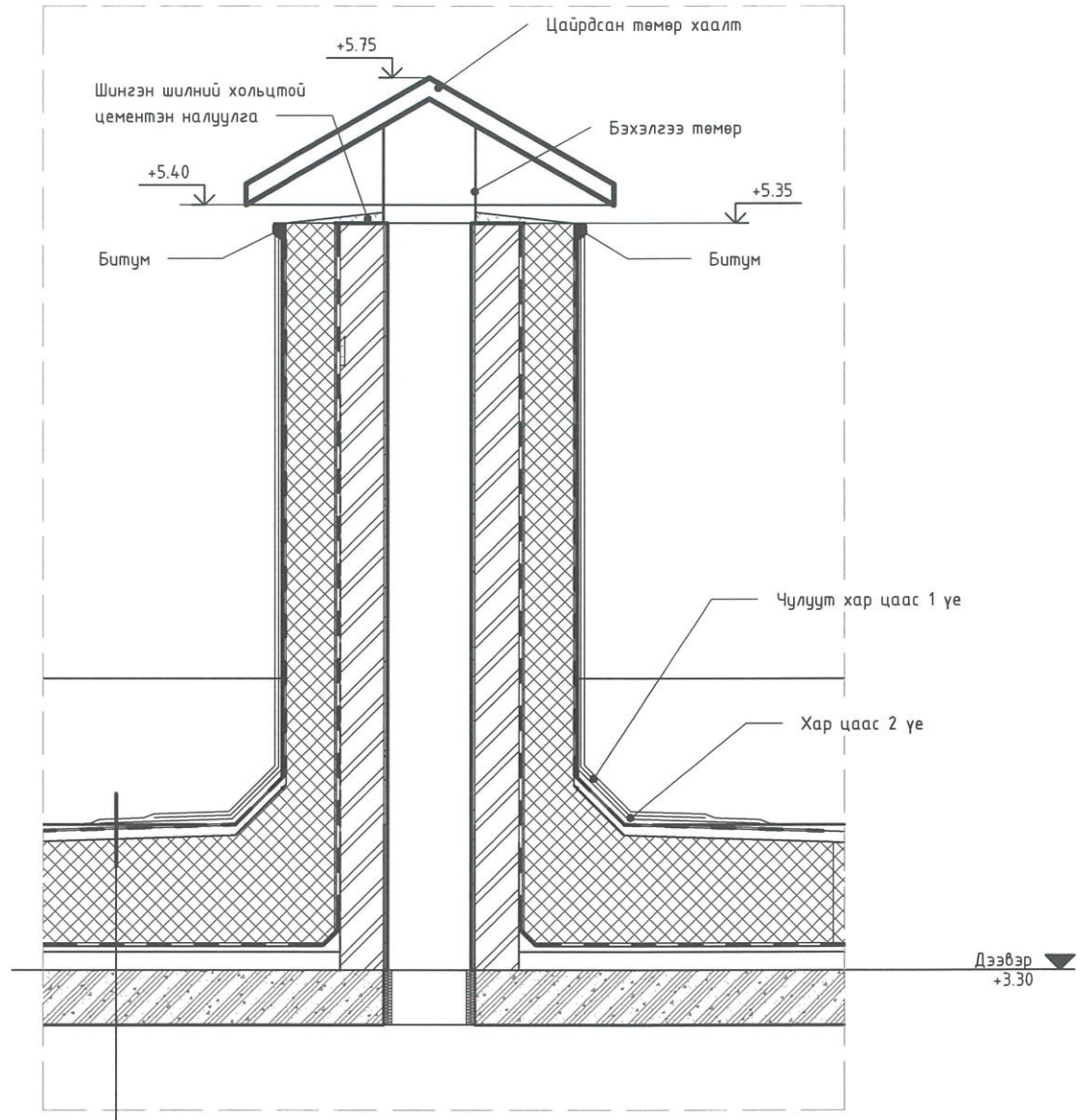

Хуягт хар цаас РК-420	1 үе
Хар цаас	2 үе
Цементэн тэгшилгээ М100	δ=15мм
Тортой цементэн тэгшилгээ В10, ФЗВр, а=20х20см	δ=50
XPS дулаалга γ=30-32кг/м3 /Налуулга/	δ=300~400мм
Цементэн тэгшилгээ М100	δ=15мм
Төмөр бетон хучилт	δ=150мм
Таазны төрөл	

Зураг төсөлд мэргэжлийн хянасан
ЭКСПЕРТ № .....
Гарын үсэг
Огноо
Овог нэр
2024 11 01

"ТӨРИЙН БАНК"-НЫ ТООЦООНЫ ТӨВИЙН БАРИЛГА

Давтан хэрэглэх зураг

		ДЭЭВРИЙН ХЭСЭГЛЭЛ			Үе шат:
Архитектор		А.Батцэнгэл	Е.Г.Шифр: ТК-21/2024	Масштаб: М 1 : 20	Огноо: 2024
Гүйцэтгэсэн		С.Еркебулан	Т.Г.Шифр:	Зургийн дугаар: БА-502	Хуудас: 31
Шалгасан		А.Батцэнгэл			

"ТООНОТ КОНСТРАКШН" ХХК
ЗТ11-656/23 Утас: 9910-53021

МОНГОЛ УЛС 20-76 АТХ1967 Архитектурын цэгэл зөвлөх архитектор 2020-2025

А3

Дүүжин таазны огтлол 1

1 : 10

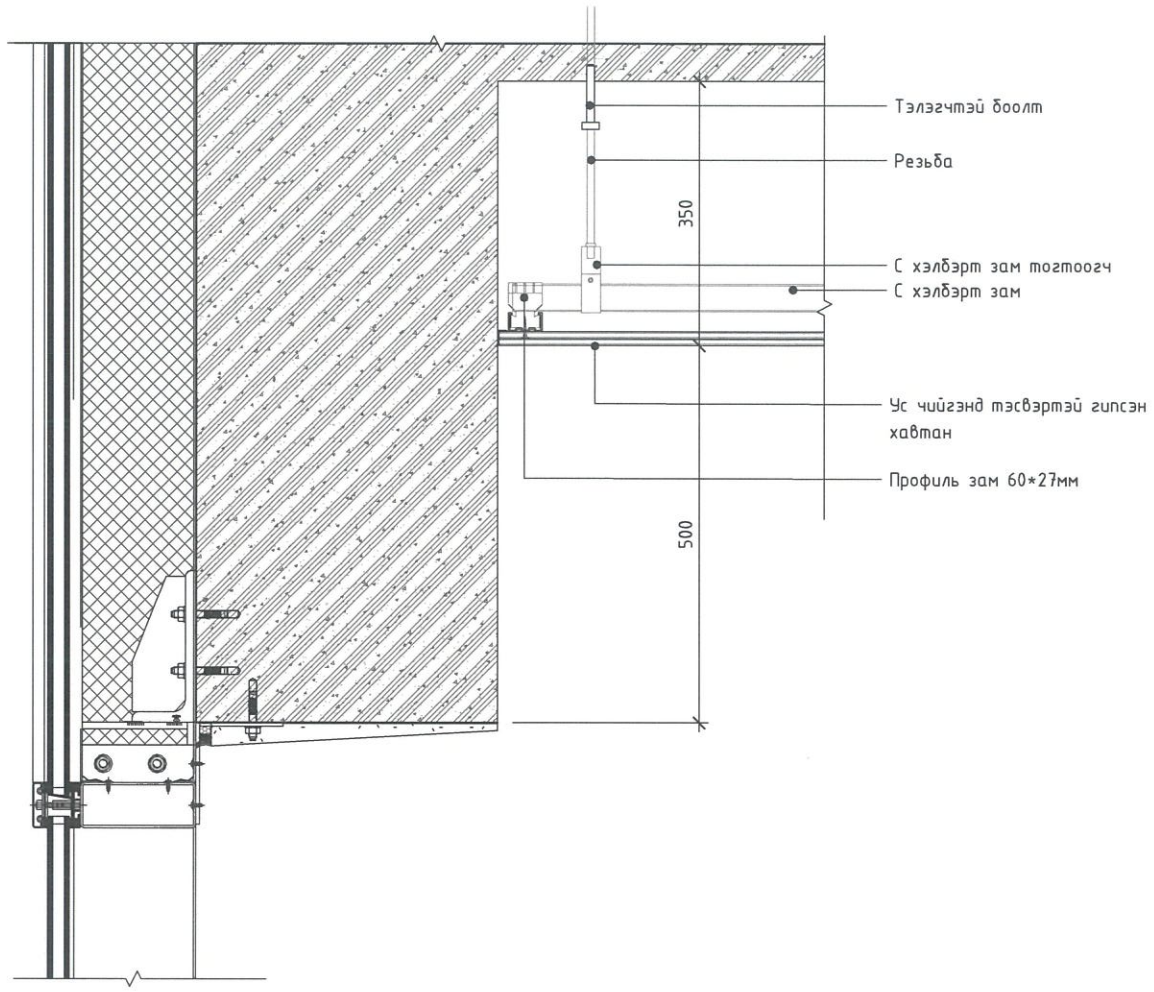

Дүүжин таазны огтлол 2

1 : 10

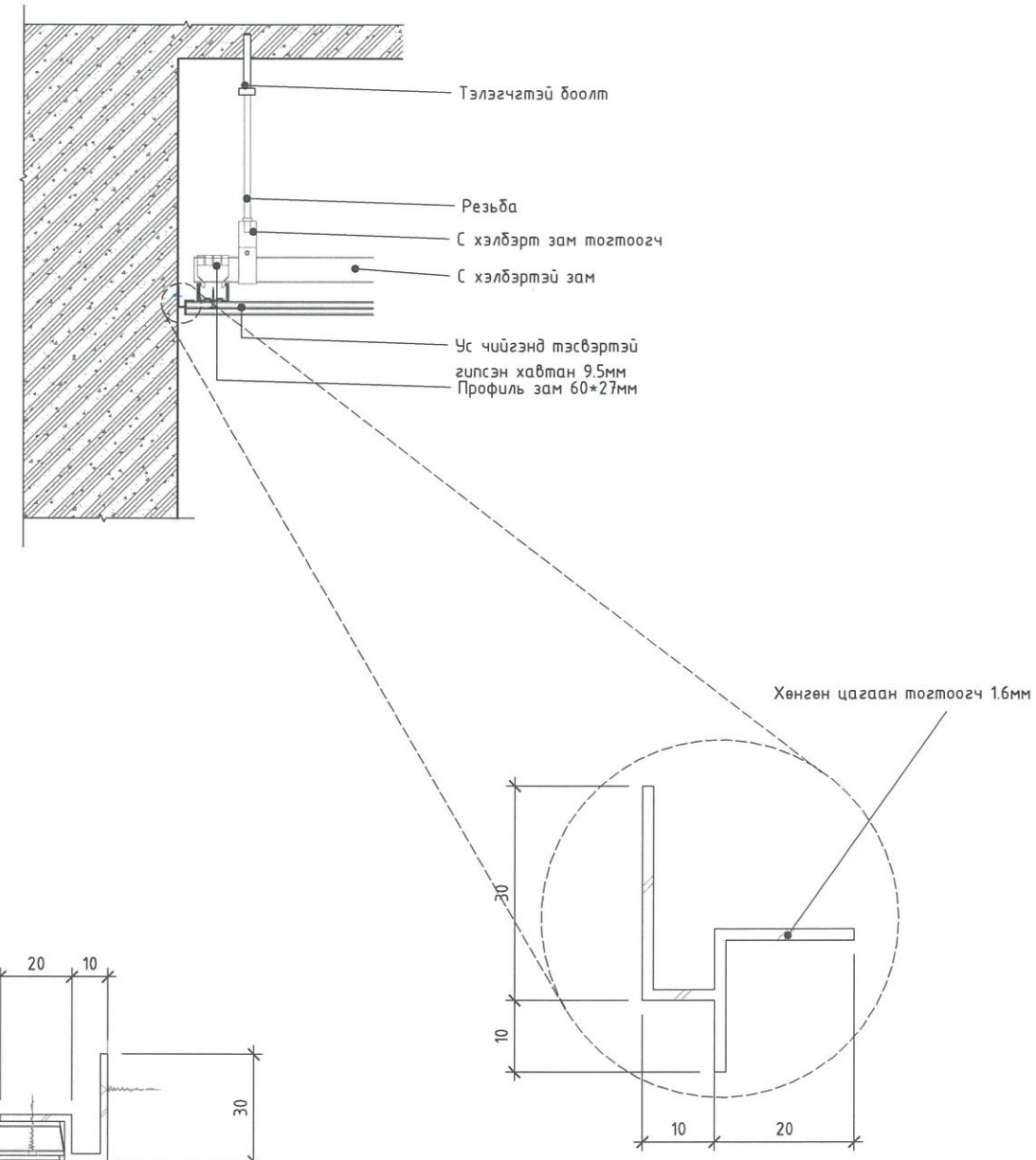

Таазны хэсэглэл 1

1 : 2

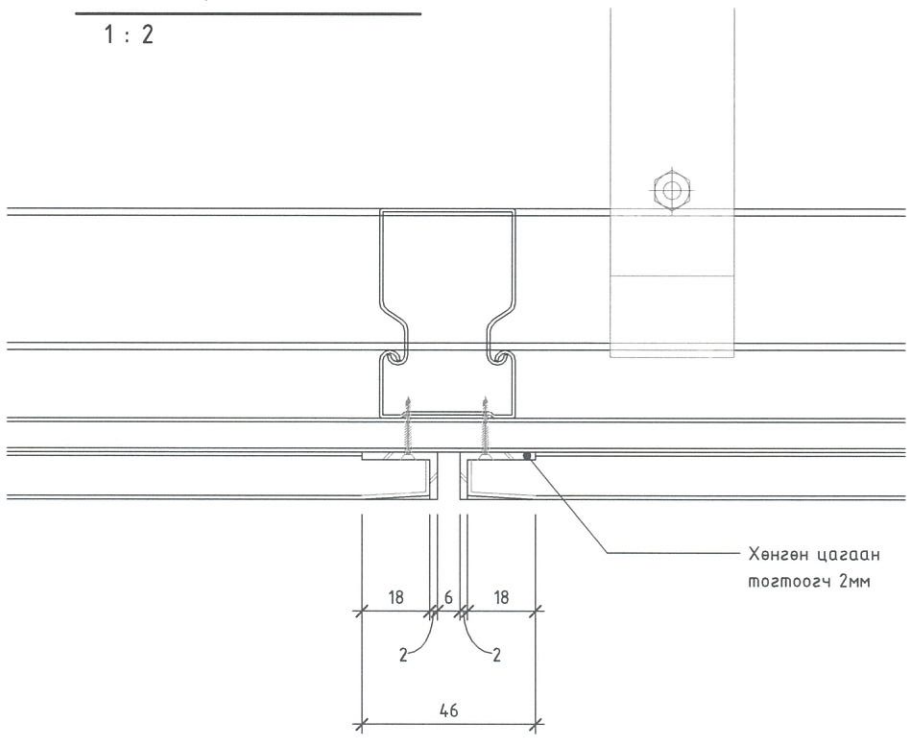

Таазны хэсэглэл 2

1 : 2

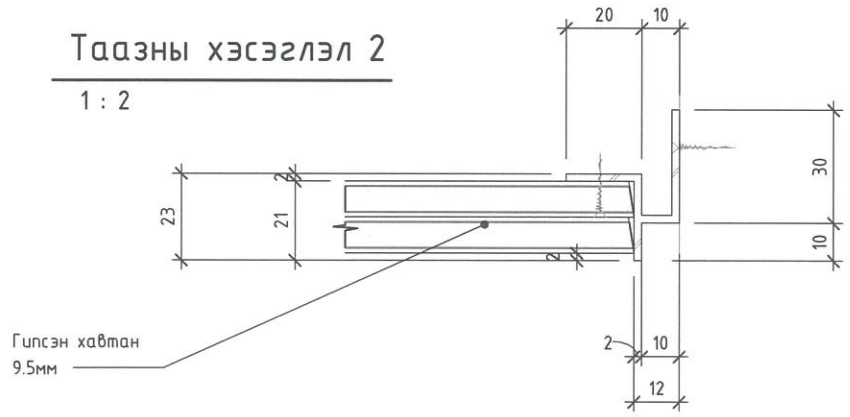

Зураг төсөлд магадлал хийсэн ЭКСПЕРТ МАГАДЛАЛ ЗАСВАРЛАЛ БАРИЛГЫН ХӨГЖЛИЙН ТӨВ

"ТООНОТ КОНСТРАКШН" ХХК ЗТ11-656/23 Утас: 9910-53021	"ТӨРИЙН БАНК"-НЫ ТООЦООНЫ ТӨВИЙН БАРИЛГА Давтан хэрэглэх зураг				
	ДҮҮЖИН ТААЗНЫ ХЭСЭГЛЭЛ				Ує шат:
Архитектор	А.Батцэнгэл	Е.Г.Шифр: ТК-21/2024	Масштаб: MAs indicated	Огноо: 2024	
Гүйцэтгэсэн	С.Еркебулан	Т.Г.Шифр:	Зургийн дугаар: БА-503	Хуудас: 32	
Шалгасан	А.Батцэнгэл				

МОНГОЛ УЛС 20-76 АТХ1967 Архитектурын БАТЦЭНГЭЛ ЗӨВЛӨХ АРХИТЕКТОР 2020-2025

A3

МАРК	Х9-21	ГХ10-21	Х12-21	ШХ15-21
ХААЛГАНЫ ХЭМЖЭЭ	870x2070	970x2070	1170x2070	1460x2070
НҮХНИЙ ХЭМЖЭЭ	900x2100	1000x2100	1200x2100	1500x2100
НҮҮР ТАЛ ТЭМДЭГЛЭГЭЭ	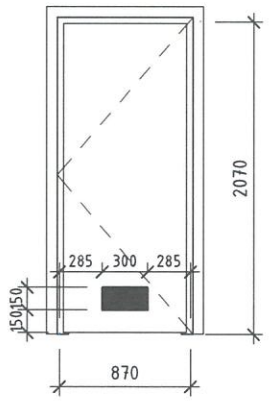	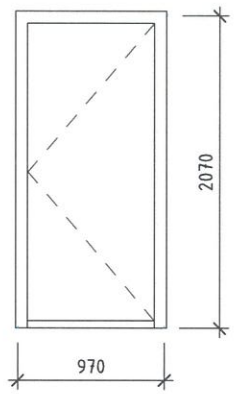	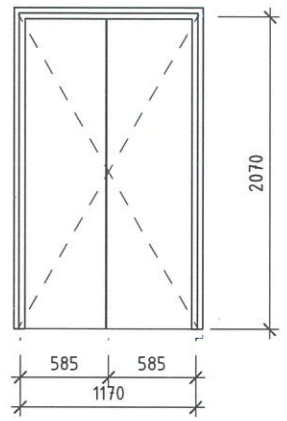	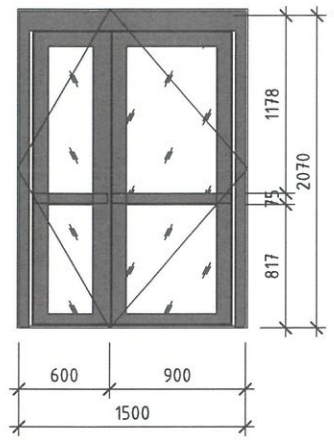
БАЙГУУЛАЛТ ТЭМДЭГЛЭГЭЭ	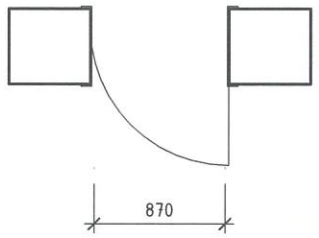	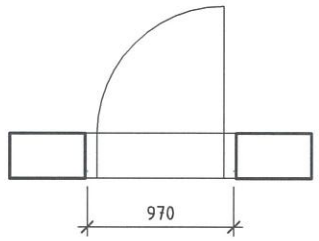	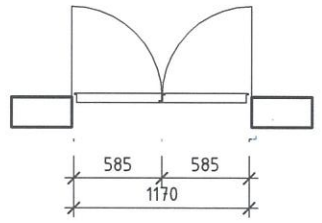	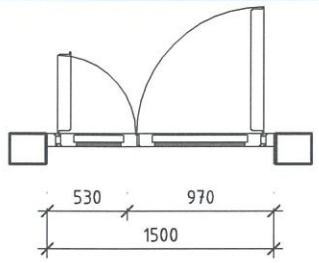

ХААЛГНЫ ТҮҮВЭР			
Марк	Өндөр	Өргөн	Нийт
Х9-21	2100	900	6
ГХ10-21	2100	1000	2
ГХ12-21	1970	1340	1
			9

ШИЛЭН ХААЛГНЫ ТҮҮВЭР			
Марк	Өргөн	Өндөр	Нийт
ШХ15-21	1500 mm	2100 mm	1
1			

Зураг төсөл магадлал хийсэн
ЭКСПЕРТ № .....
2024 12 02

ТАЙЛБАР:

1. Уг барилгын зургийг БА-101-105-р хуудсанд үзнэ.
2. Хаалга бүрт зэвэрдэггүй ган бариул хийх
3. Хаалгыг захиалахдаа газар дээр нь гүйцэтгэгч , захиалагч талуудтай хэмжилт хийж захиалах шаардлагатай. Хэмжилт хийгээгүйгээс шалтгаалж захиалсан хаалга газар дээрээ таарахгүй тохиолдолд гарах хариуцлагыг зохиогч хүлээхгүй.
4. Хаалганы өнгөлгөөг интерьер дизайнерын шийдлээр шийднэ

"ТООНОТ КОНСТРАКШН" ХХК
ЗТ11-656/23 Утас: 9910-53021

"ТӨРИЙН БАНК"-НЫ ТООЦООНЫ ТӨВИЙН БАРИЛГА
Давтан хэрэглэх зураг

ХААЛГНЫ ТҮҮВЭР

Архитектор		А.Батцэнгэл	Е.Г.Шифр: ТК-21/2024	Масштаб: MAs indicated	Огноо: 2024
Гүйцэтгэсэн		С.Еркебулан	Т.Г.Шифр:	Зургийн дугаар: БА-601	Хуудас: 33
Шалгасан		А.Батцэнгэл			

Ye шат:

МОНГОЛ УЛС 20-76 АТХ1967 Амарсайханы БАЯРЖАНГЭЛ ЗӨВЛӨХ АРХИТЕКТОР

А3

ЦОНХНЫ СХЕМ

1 : 25

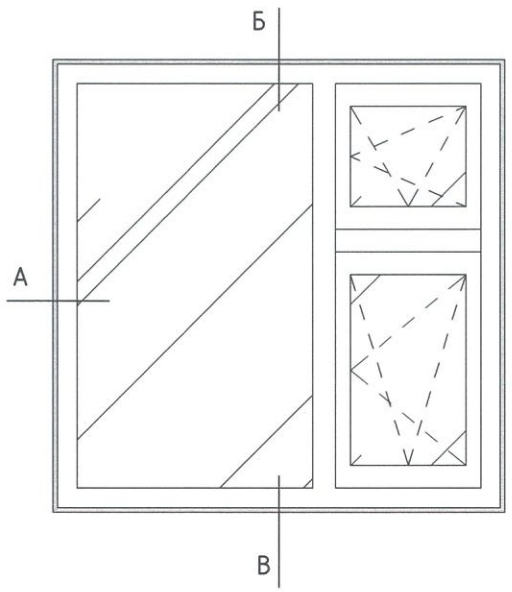

Цонхны хэсэглэл Б

1 : 5

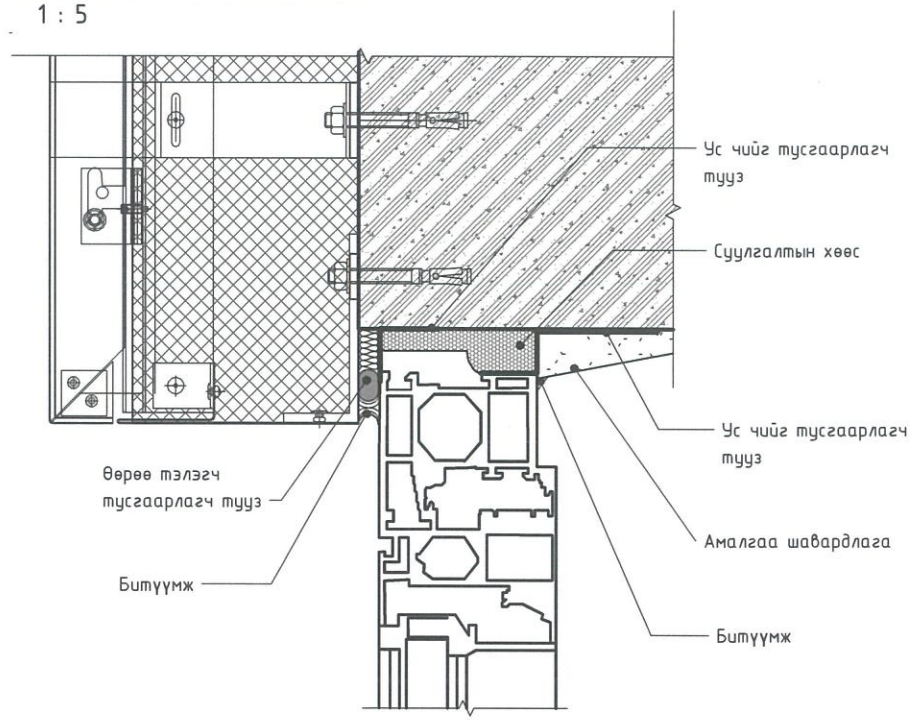

Цонхны хэсэглэл В

1 : 5

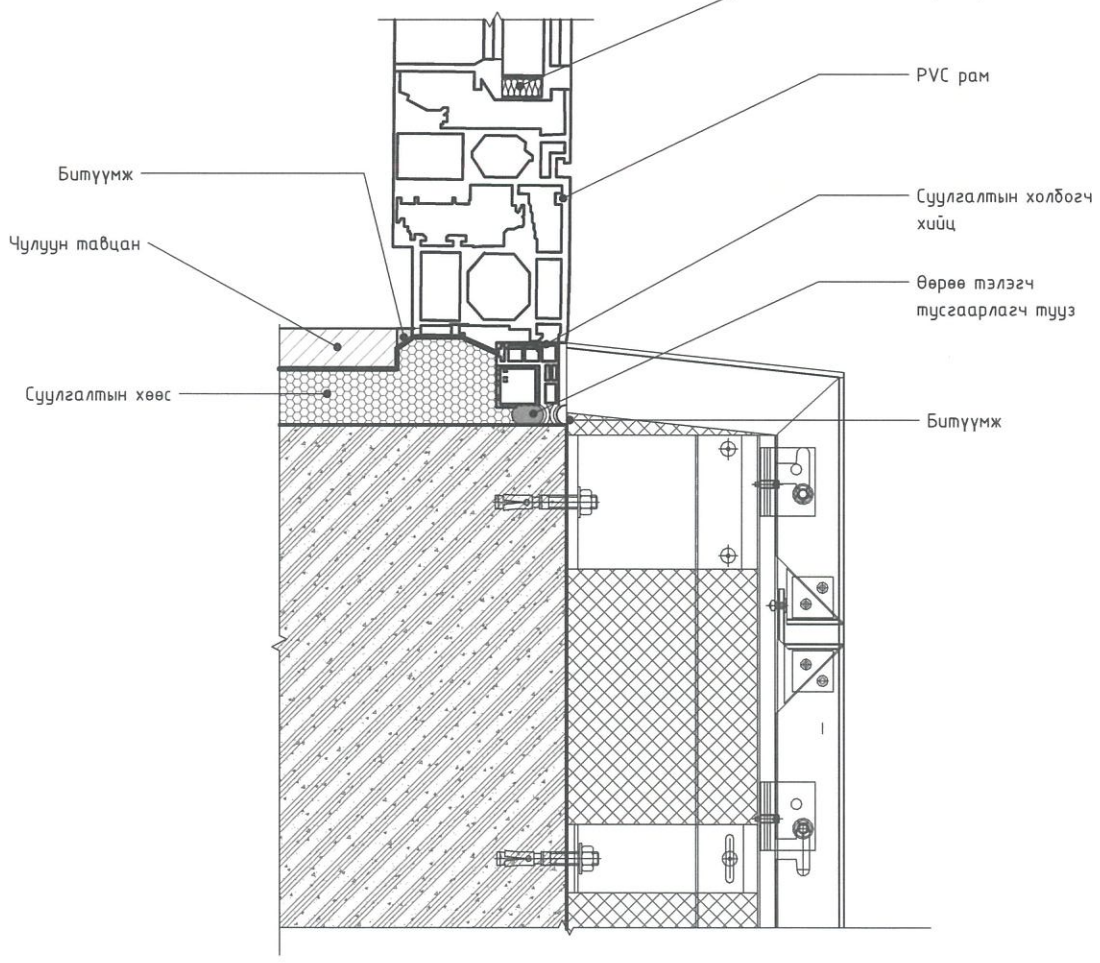

Цонхны хэсэглэл А

1 : 5

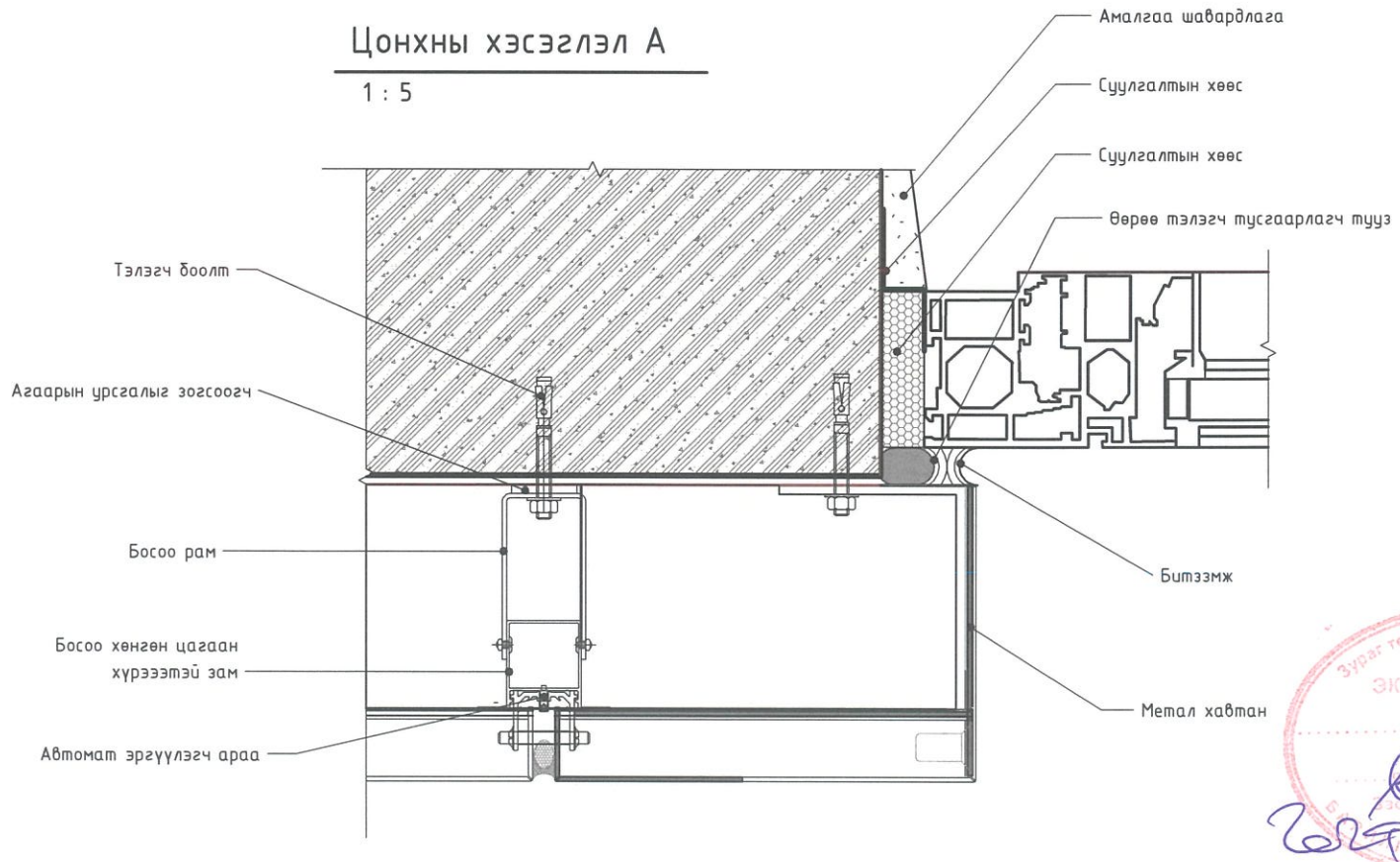

"ТООНОТ КОНСТРАКШН" ХХК ЗТ11-656/23 Үнэс: 9910-53021	"ТӨРИЙН БАНК"-НЫ ТООЦООНЫ ТӨВИЙН БАРИЛГА Давтан хэрэглэх зураг				
	ЦОНХНЫ БҮДҮҮВЧ				Ує шат:
Архитектор		А.Батцэнгэл	Е.Г.Шифр: ТК-21/2024	Масштаб: MAs indicated	Огноо: 2024
Гүйцэтгэсэн		С.Еркебулан	Г.Г.Шифр:	Зургийн дугаар: БА-602	Хуудас: 34
Шалгасан		А.Батцэнгэл			

МОНГОЛ УЛС 20-76 АТХ1967 Архитектурын бүтээлийн зохиогч АРХИТЕКТОР 2020-2025

Зураг төсөлд магадлал хийсэн ЭКСПЕРТ №.....

Цонхны түүвэр

1 : 50

МАРК	Ц-1	Ц-2	Ц-3
ЦОНХНЫ ХЭМЖЭЭ	570x870	1470x1470	370x2370
НҮХНИЙ ХЭМЖЭЭ	600x900	1500x1500	400x2400
НҮҮР ТАЛ ТЭМДЭГЛЭГЭЭ	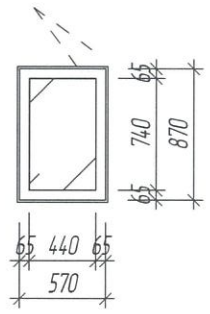	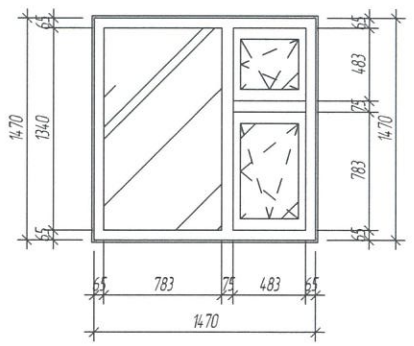	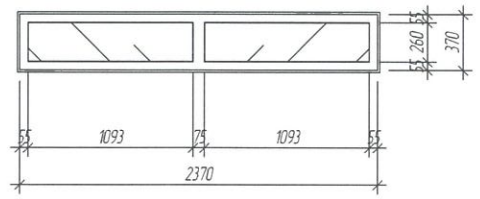
БАЙГУУЛАЛТ ТЭМДЭГЛЭГЭЭ	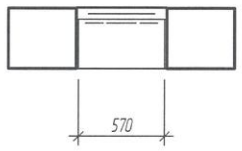	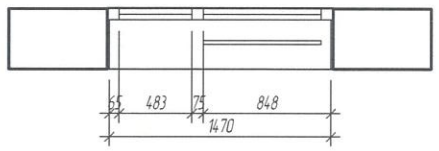	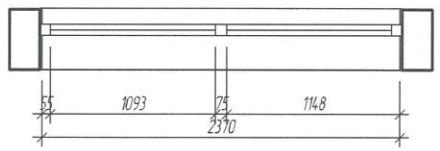

ЦОНХНЫ ТҮҮВЭР			
Марк	Өргөн	Өндөр	Нийт
Жалюзны нүх Ф	150 mm		4
Ц1	570 mm	870 mm	1
Ц2	1470 mm	1470 mm	4
Ц3	2370 mm	370 mm	2
НИЙТ: 11			

ЦОНХНЫ ХААЛТ ТОР /Ц-2/ /4ш/

1 : 25

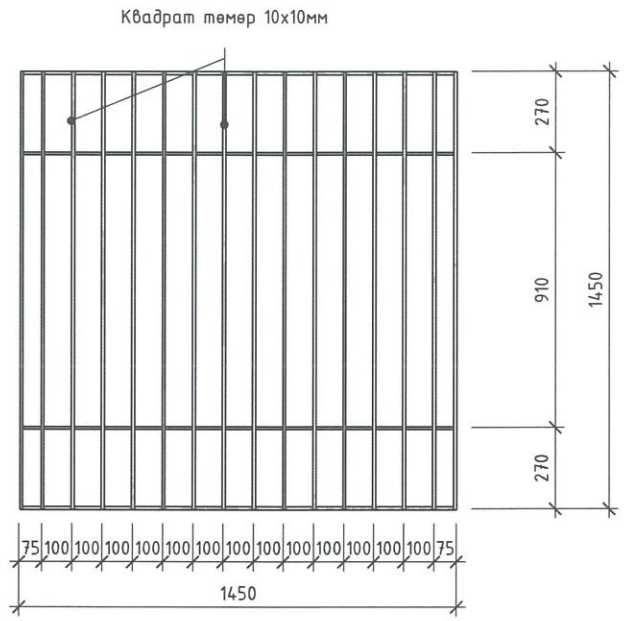

ЦОНХНЫ ХААЛТ ТОР /Ц-1/ /1ш/

1 : 20

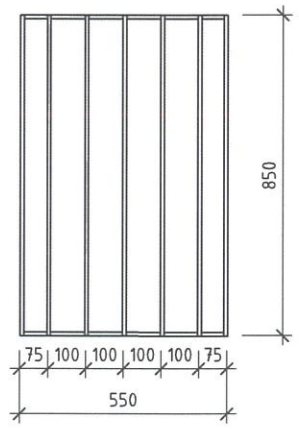

ТАЙЛБАР:

1. Уг зургийг байгуулалт, нүүр тал, огтлол зэрэг бусад шаардлагатай зурагтай хамт үз.
2. Цонхыг захиалахдаа газар дээр нь гүйцэтгэгч , захиалагч талууд хэмжилт хийж захиалах шаардлагатай. Хэмжилт хийгээгүйгээс шалтгаалж захиалсан цонх газар дээрээ таарахгүй тохиолдолд гарах хариуцлагыг зохиогч хүлээхгүй.
3. Цонхыг MNS 6266:2011 стандартад заасан техникийн ерөнхий шаардлагыг хангаж хийнэ.

"ТООНОТ КОНСТРАКШН" ХХК
ЗТ11-656/23 Утас: 9910-53021

"ТӨРИЙН БАНК"-НЫ ТООЦООНЫ ТӨВИЙН БАРИЛГА

Давтан хэрэглэх зураг

ЦОНХНЫ ТҮҮВЭР

Архитектор		А.Батцэнгэл	Е.Г.Шифр: ТК-21/2024	Масштаб: MAs indicated	Огноо: 2024
Гүйцэтгэсэн		С.Еркебулан	Т.Г.Шифр:	Зургийн дугаар: БА-603	Хуудас: 35
Шалгасан		А.Батцэнгэл			

Ye шат:

МОНГОЛ УЛС 20-76 АТХ1967 Архитектурын зөвшөөрөх ЗАГВАР ЗАСАГ ЗА-БА 2020-2025

Зураг төсөлд магадлал хийсэн ЭКСПЕРТ № ..... Барилгын хөгжлийн төв

А3