BIM 360 R Revit

БАТЛАВ.
ХӨВСГӨЛ АЙМГИЙН ЕРӨНХИЙ АРХИТЕКТОРЫН
ҮҮРГИЙГ ТҮР ОРЛОН ГҮЙЦЭТГЭГЧ:

Д.САНДАГДОРЖ

МОНГОЛ УЛС
ХОТ БАЙГУУЛАЛТ, БАРИЛГА
ОРОН СУУЦЖУУЛАЛТЫН ЯАМ
Магадлалын дүгнэлтийн нэгтгэл
Бүртгэлийн дугаар: 0632/2025
МАГАДЛАЛ ХИЙГДСЭН
Магадлал хариуцах:
Хэлтсийн дарга: /Гарын үсэг/
20 25 оны 05 сарын 13 өдөр

Шифр: ТК-29/2024.

Хөвсгөл аймаг. Рашаант сум. 4-р баг.

# "ТӨРИЙН БАНК" ХК-НИЙ ТООЦООНЫ ТӨВИЙН БАРИЛГА

/ Ажлын зураг /

ЗӨВШӨӨРСӨН:

| Албан тушаал | Нэр | Гарын үсэг |
|---|---|---|
| Хөвсгөл аймгийн Газрын харилцаа барилга хот байгуулалтын газрын дарга: | Б.ГАНЗОРИГ | |
| Хөвсгөл аймгийн Онцгой байдлын газрын дарга, дэд хурандаа: | С.ГАНБОЛД | |
| Хөвсгөл аймгийн Эрүүл мэндийн газрын хяналт шалгалтын хэлтсийн дарга, улсын ахлах байцаагч: | А.ҮҮРИЙНЦОЛМОН | |

БОЛОВСРУУЛСАН:

| Гүйцэтгэгч | | | |
|---|---|---|---|
| | Албан тушаал | Нэр | Гарын үсэг |
| | "Тоонот констракшн" ХХК-ийн захирал: | А.БАТЦЭНГЭЛ | |
| Захиалагч | | | |
| | Албан тушаал | Нэр | Гарын үсэг |
| | "Төрийн банк" ХК-ийн гүйцэтгэх захирал: | Ө.ГАНТӨР | |

УЛААНБААТАР ХОТ 2024 ОН

ХӨВСГӨЛ АЙМГИЙН ЕРӨНХИЙ АРХИТЕКТОРЫН ҮҮРГИЙГ ТҮР ОРЛОН ГҮЙЦЭТГЭГЧ: Д.САНДАГДОРЖ

ЕРӨНХИЙ ТӨЛӨВЛӨГӨӨ М1:200

ҮНДЭСЛЭЛ

- Сумын Засаг даргын 2013 оны 11-р сарын 08-ны өдрийн А/88 тоот, нэгж талбарын 6706000771 дугаар бүхий 389.0 $м^2$ газрыг банк, санхүүгийн зориулалтаар эзэмших газар олголт.
- "Инженер геодези" ХХК-ний 2024 онд боловсруулсан байр зүйн зураглалыг үндэс болгов.
- Хот тосгоны төлөвлөлт барилгажилтын норм да дүрэм БНбД 30.01.04-ийн 1,2,5,6,8 дугаар зүйлийг үндэслэн ерөнхий төлөвлөгөөний зургийг гүйцэтгэв.

| Д/Д | ТОДОРХОЙЛОЛТ | ТАЙЛБАР |
|---|---|---|
| 1. | "Төрийн банк"-ны тооцооны төв | Төлөвлөж буй |
| 2. | Авто зогсоол | Төлөвлөж буй |
| 3. | Бохирын соруулах худаг | Төлөвлөж буй |
| 4. | Дугуйн зогсоол, амрах сандал | Төлөвлөж буй |
| 5. | Зэргэлдээх барилга | Одоо байгаа |

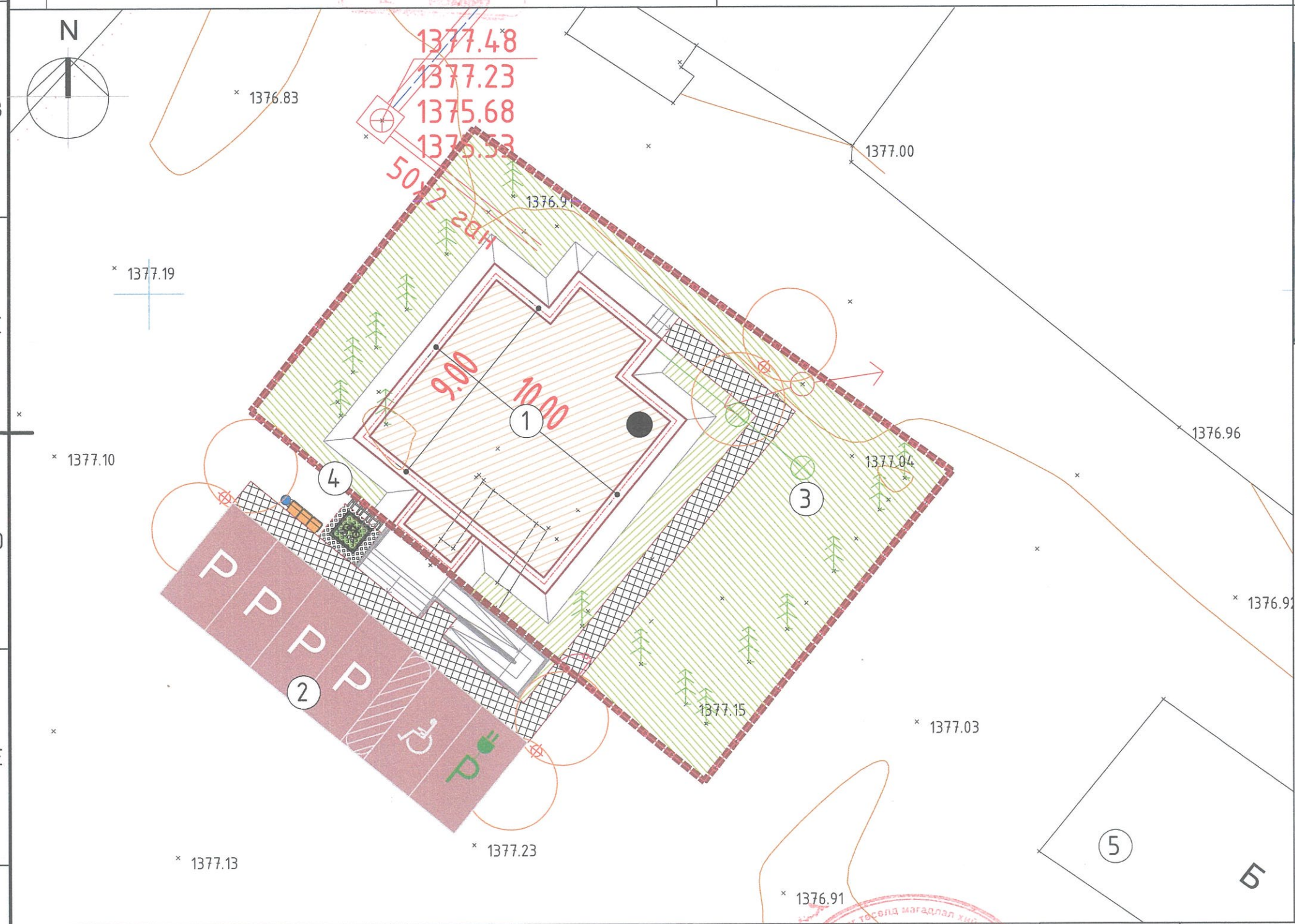


БАЙРШЛЫН СХЕМ

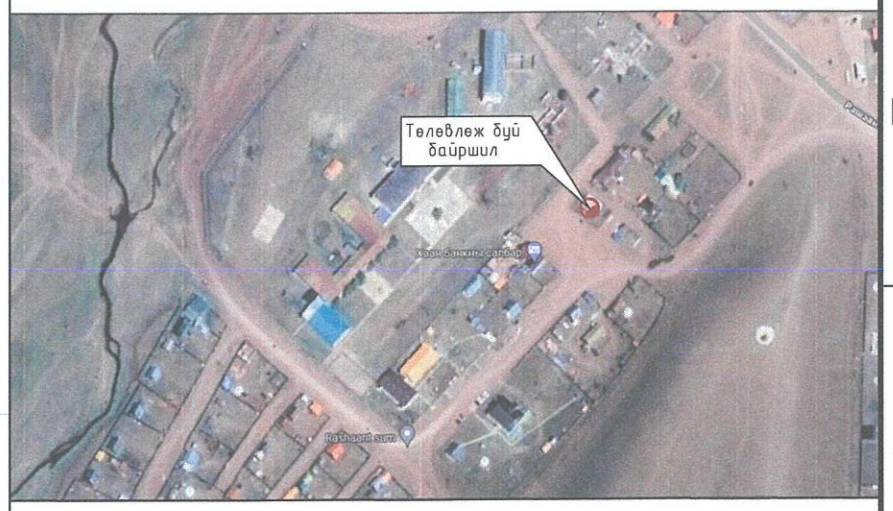


ТАНИХ ТЭМДЭГЛЭГЭЭ

- Төлөвлөж буй барилга, байгууламж
- Төлөвлөж буй авто зам
- Төлөвлөж буй явган хүний зам
- Төлөвлөж буй авто зогсоол
- Төлөвлөж буй ногоон байгууламж
- Төлөвлөж буй дугуйн зогсоол
- Одоо байгаа авто зам
- Одоо байгаа барилга
- Эдэлбэр газрын хязгаар
- Холбооны шугам
- Бохир усны шугам
- Дулааны шугам
- Цэвэр усны шугам
- Цахилгааны шугам

"ТӨРИЙН БАНК"-НЫ ТООЦООНЫ ТӨВИЙН БАРИЛГА
Хөвсгөл аймаг. Рашаант сум

ЕРӨНХИЙ ТӨЛӨВЛӨГӨӨ

| | | | | | |
|---|---|---|---|---|---|
| Архитектор | | А.Батцэнгэл | ЕГ шифр: ТК-21/2024 | Масштаб: М1:200 | Огноо: 2024 |
| Гүйцэтгэсэн | | С.Еркебулан | ТГ шифр: | Зургийн дугаар: ЕТ-1 | Хуудас: 4 |
| Шалгасан | | А.Батцэнгэл | | | |

Үе шат: А3

"Тооцоо констракшн"ХХК

ЗАЙ ХЭМЖЭЭ М1:200

| Д/Д | ТОДОРХОЙЛОЛТ | ТАЙЛБАР |
|---|---|---|
| 1. | "Төрийн банк"-ны тооцооны төв | Төлөвлөж буй |
| 2. | Авто зогсоол | Төлөвлөж буй |
| 3. | Бохирын соруулах худаг | Төлөвлөж буй |
| 4. | Дугуйн зогсоол, амрах сандал | Төлөвлөж буй |
| 5. | Зэргэлдээх барилга | Одоо байгаа |

ТАНИХ ТЭМДЭГЛЭГЭЭ

- Төлөвлөж буй барилга, байгууламж
- Төлөвлөж буй авто зам
- Төлөвлөж буй явган хүний зам
- Төлөвлөж буй авто зогсоол
- Төлөвлөж буй ногоон байгууламж
- Төлөвлөж буй дугуйн зогсоол
- Одоо байгаа авто зам
- Одоо байгаа барилга
- Эдэлбэр газрын хязгаар
- Холбооны шугам
- Бохир усны шугам
- Дулааны шугам
- Цэвэр усны шугам
- Цахилгааны шугам

"ТӨРИЙН БАНК"-НЫ ТООЦООНЫ ТӨВИЙН БАРИЛГА
Хөвсгөл аймаг. Рашаант сум

ЗАЙ ХЭМЖЭЭ

| | | | | | |
|---|---|---|---|---|---|
| Архитектор | | А.Батцэнгэл | ЕГ шифр: ТК-21/2024 | Масштаб: М1:200 | Огноо: 2024 |
| Гүйцэтгэсэн | | С.Еркебулан | ТГ шифр: | Зургийн дугаар: ЕТ-2 | Хуудас: 5 |
| Шалгасан | | А.Батцэнгэл | | | |

"Тооног констракшн"ххк

Ye шат: А3

ЗАМ ТАЛБАЙ М1:200

| Д/Д | ТОДОРХОЙЛОЛТ | ТАЙЛБАР |
|---|---|---|
| 1. | "Төрийн банк"-ны тооцооны төв | Төлөвлөж буй |
| 2. | Авто зогсоол | Төлөвлөж буй |
| 3. | Бохирын соруулах худаг | Төлөвлөж буй |
| 4. | Дугуйн зогсоол, амрах сандал | Төлөвлөж буй |
| 5. | Зэргэлдээх барилга | Одоо байгаа |

## ТАНИХ ТЭМДЭГ:

- Авто зогсоол 81.26 м$^2$
- Явган хүний зам h=6 см 47.36 м$^2$
- Бетон хашлага 3х-1-1 L=16.2м
- Бетон хашлага 3х-2-2 L=50.6 м

Хэлбэржүүлсэн өнгөт хавтан хучилттай зам. огтлол 1-1.

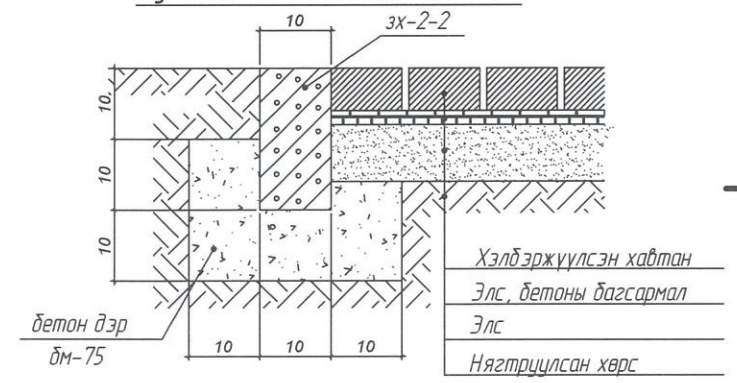


Чулуун хавтан ба машин замын асфальтобетон хучилт. огтлол 2-2

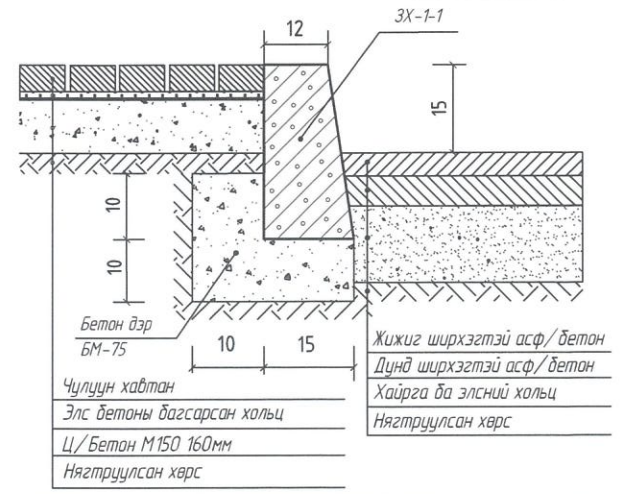


"ТӨРИЙН БАНК"-НЫ ТООЦООНЫ ТӨВИЙН БАРИЛГА
Хөвсгөл аймаг. Рашаант сум

ЗАМ ТАЛБАЙ

| | | | | | |
|---|---|---|---|---|---|
| Архитектор | | А.Батцэнгэл | ЕГ шифр: ТК-21/2024 | Масштаб: М1:200 | Уе шат: АЗ |
| Гүйцэтгэсэн | | С.Еркебулан | | | Огноо: 2024 |
| Шалгасан | "Тооной констракшн"ххк | А.Батцэнгэл | ТГ шифр: | Зургийн дугаар: ЕТ-3 | Хуудас: 6 |

ЭКСПЕРТ №
Зураг төсөлд магадлал хийсэн
БАРИЛГЫН ХӨГЖЛИЙН ТӨВ

МОНГОЛ УЛС 20-76 АТХ1967 АМАТЕРЫН БАТЦЭНГЭЛ ЭРДЭНЭ АРХИТЕКТОР 2020-2025

ӨНДӨРЖИЛТ М1:200

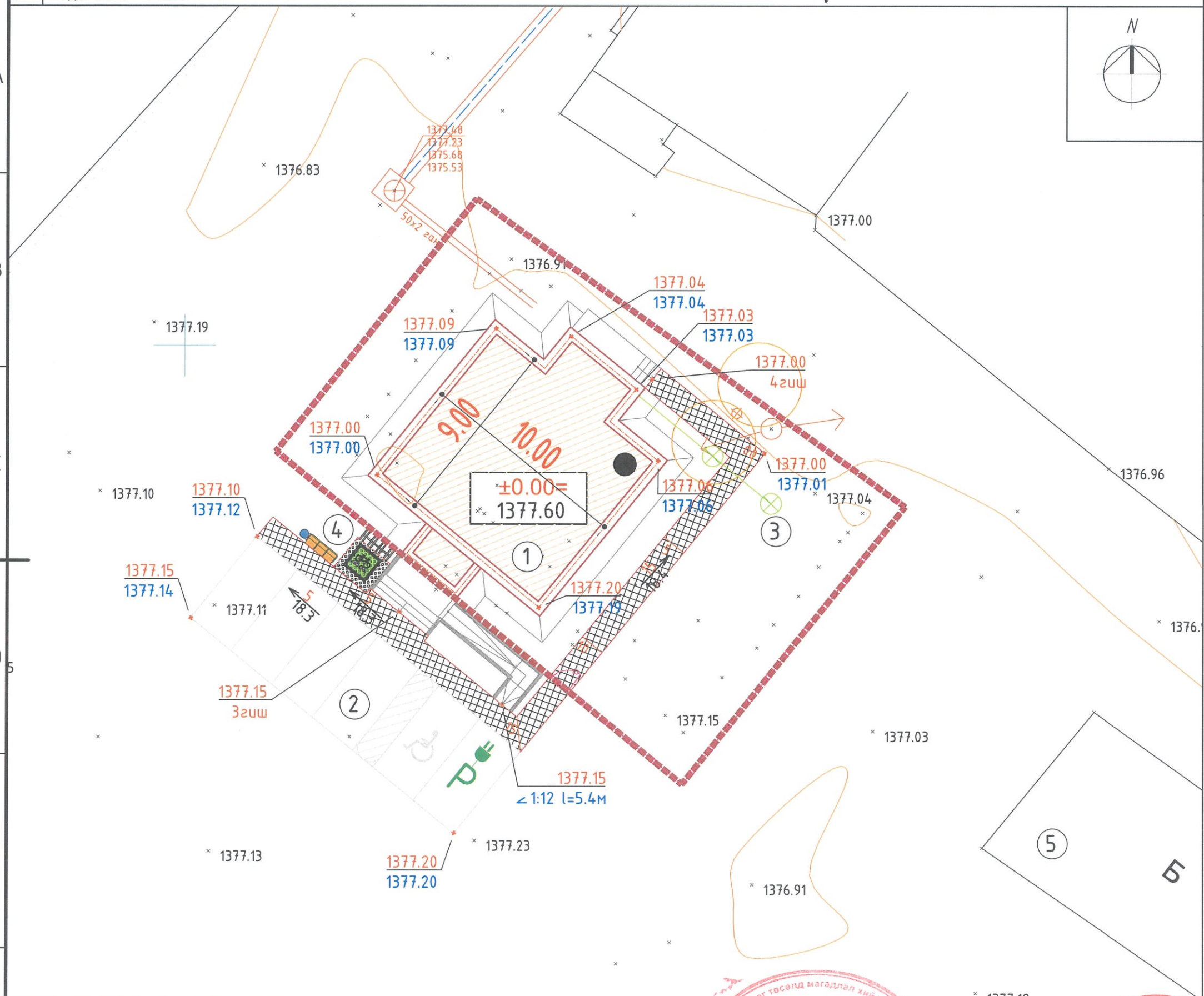


| Д/Д | ТОДОРХОЙЛОЛТ | ТАЙЛБАР |
|---|---|---|
| 1. | "Төрийн банк"-ны тооцооны төв | Төлөвлөж буй |
| 2. | Авто зогсоол | Төлөвлөж буй |
| 3. | Бохирын соруулах худаг | Төлөвлөж буй |
| 4. | Дугуйн зогсоол, амрах сандал | Төлөвлөж буй |
| 5. | Зэргэлдээх барилга | Одоо байгаа |

ТАНИХ ТЭМДЭГЛЭГЭЭ

- Төлөвлөж буй барилга, байгууламж
- Төлөвлөж буй авто зам
- Төлөвлөж буй явган хүний зам
- Төлөвлөж буй авто зогсоол
- Төлөвлөж буй ногоон байгууламж
- Төлөвлөж буй дугуйн зогсоол
- Одоо байгаа барилга
- Эдэлбэр газрын хязгаар
- Бохир усны шугам
- Дулааны шугам (Д)
- Цэвэр усны шугам (Ц)
- Цахилгааны шугам
- ±0.00= 1106.90 — 1-р давхарын шалны түвшин
- 1247.85 / 1247.76 — Төлөвлөж буй өндөр / Одоо буй өндөр
- Улаан горизонталь
- Хар горизонталь
- 1:8 / 4.50 — Налуу % , Урсах чиглэл / Холын зай , м

Зураг төсөлд магадлал хийсэн
ЭКСПЕРТ
Зураг төсөл
Мэргэжлийн хяналтын
Хэлтэс
АРХИТЕКТУРЫН ХЯНАЛТЫН ТӨВ

МОНГОЛ УЛС
20-76
АТХТ967
Амарсайханы БАТЦЭЦЭГ ЗӨВШӨХ АРХИТЕКТОР

"ТӨРИЙН БАНК"-НЫ ТООЦООНЫ ТӨВИЙН БАРИЛГА
Хөвсгөл аймаг. Рашаант сум

ӨНДӨРЖИЛТ

Үе шат: АЗ

| | | | | | |
|---|---|---|---|---|---|
| Архитектор | А.Батцэнгэл | ЕГ шифр: ТК-21/2024 | Масштаб: М1:200 | Огноо: 2024 |
| Гүйцэтгэсэн | С.Еркебулан | ТГ шифр: | Зургийн дугаар: ЕТ-4 | Хуудас: 7 |
| "Тоонот констракшн"ХХК — Шалгасан | А.Батцэнгэл | | | |

## ГАДНА ТОХИЖИЛТ М1:200

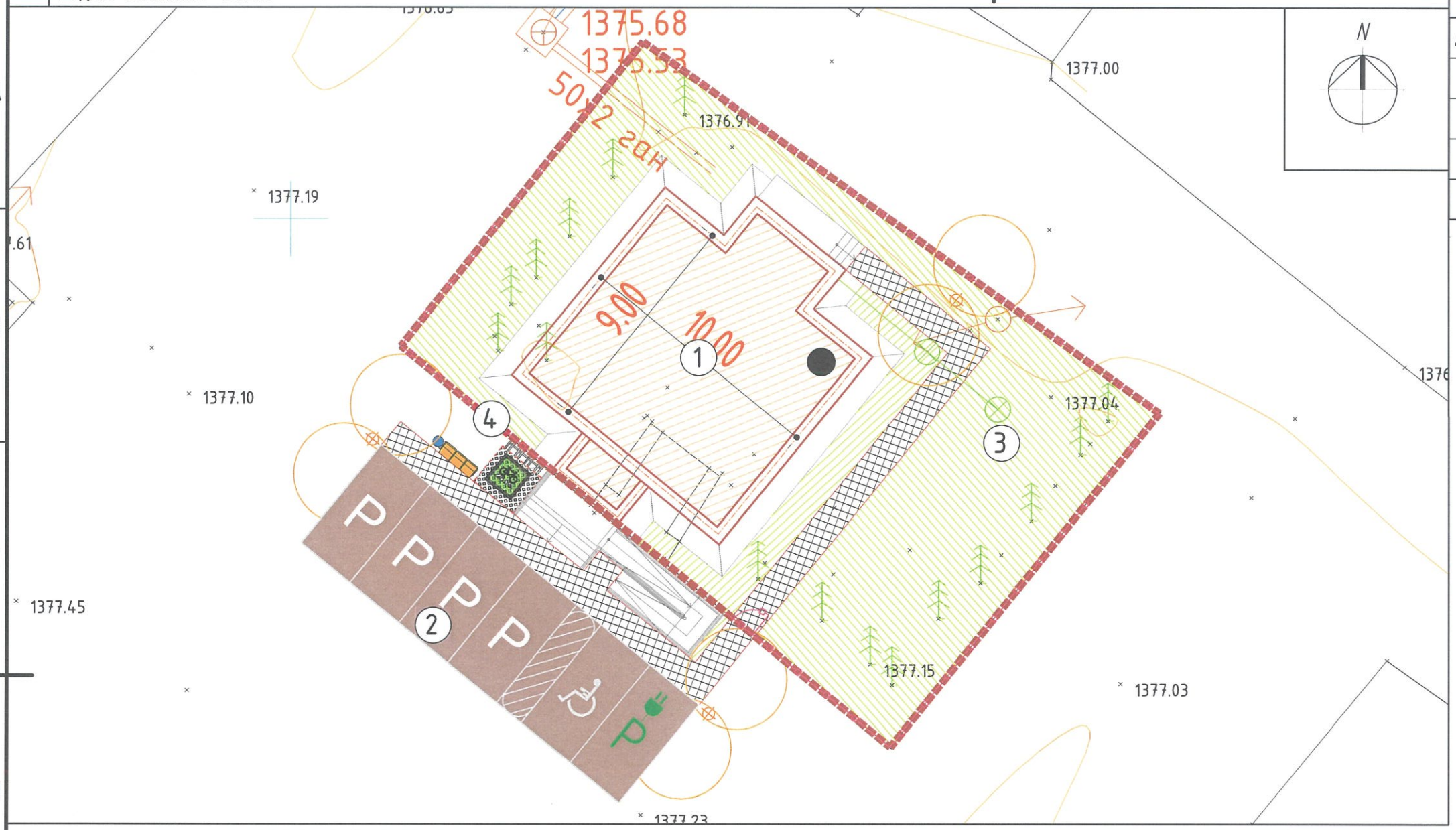


| Д/Д | ТОДОРХОЙЛОЛТ | ТАЙЛБАР |
|---|---|---|
| 1. | "Төрийн банк"-ны тооцооны төв | Төлөвлөж буй |
| 2. | Авто зогсоол | Төлөвлөж буй |
| 3. | Бохирын соруулах худаг | Төлөвлөж буй |
| 4. | Дугуйн зогсоол, амрах сандал | Төлөвлөж буй |

### ТАНИХ ТЭМДЭГЛЭГЭЭ

- Төлөвлөж буй барилга, байгууламж
- Төлөвлөж буй авто зам
- Төлөвлөж буй явган хүний зам
- Төлөвлөж буй авто зогсоол
- Төлөвлөж буй ногоон байгууламж
- Төлөвлөж буй дугуйн зогсоол
- Одоо байгаа авто зам
- Одоо байгаа барилга
- Эдэлбэр газрын хязгаар
- Холбооны шугам
- Бохир усны шугам
- Дулааны шугам
- Цэвэр усны шугам
- Цахилгааны шугам

Таних тэмдэг:

| | Нэр | Таних тэмдэг | Өндөр \м\ | Тоо ширхэг | Төрөл |
|---|---|---|---|---|---|
| 1 | Ногоон байгууламж | | - | 222.32м² | Өвс |
| 2 | Авто зогсоол | | 0.1 | 81.26м² | Бетон |
| 3 | Авто замын бордюрь | | - | 16.2м | Бетон хашлага |
| 4 | Явган зам | | 0.1 | 47.36м² | хэвлэмэл |
| 5 | Явган замын бордюрь | | - | 50.6м | Бетон хашлага |
| 6 | Хашааны хэмжээ | | 1.6 | 73.7м | Төмөр хашаа |
| 7 | Сандал | | - | 1ш | Нэг багц |
| 8 | Хогийн сав | | - | 1ш | Төмөр |
| 9 | Дугуйн зогсоол | | - | 4ш | Нэг багц |
| 10 | Гэрэлийн шон | | 3 | 3ш | Төмөр хашаа |

## ГАДНА ХАШААНЫ ХЭСЭГЛЭЛ М1:20

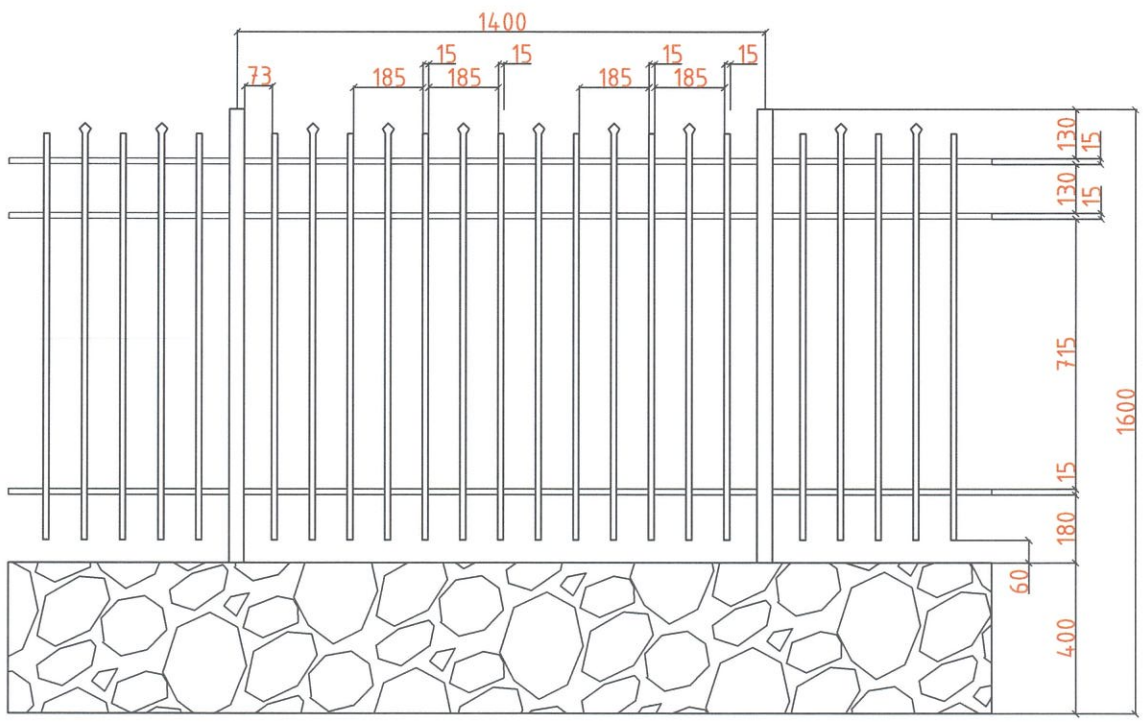


Барилгын гадна талд цутгамал төмөр бетон суурьтай төмөр сараалжан хашаа хийнэ. Хашааны зай хэмжээ зэргийг зураг төлөвлөсөн дагуу гүйцэтгэнэ. Хайс төмөр багана нь: 4мм-ээс доошгүй зузаантай 40х40мм-ийн хөндий төмөр байна. Хайсны бусад хийцлэлийг 1.5мм-ын огтлолтой төмрөөр хийнэ. Бетон суурийн өндөр 400мм өндөр байна. Хашааг сумын барилгад хийх ба байшингийн нүүрээр бус араар, хажуугаар өөрсдийн газрын онцлогт тохируулан хийнэ.

Зураг төсөлд мэгэдлэл хийсэн ЭКСПЕРТ №

"ТӨРИЙН БАНК"-НЫ ТООЦООНЫ ТӨВИЙН БАРИЛГА
Хөвсгөл аймаг. Рашаант сум

ГАДНА ТОХИЖИЛТ

Ye шат: А3

| | | | | | |
|---|---|---|---|---|---|
| Архитектор | | А.Батцэнгэл | ЕГ шифр: ТК-21/2024 | Масштаб: М1:200 | Огноо: 2024 |
| Гүйцэтгэсэн | | С.Еркебулан | ТГ шифр: | Зургийн дугаар: ЕТ-5 | Хуудас: 8 |
| "Тооной констракшн"ххк | Шалгасан | А.Батцэнгэл | | | |

МОНГОЛ УЛС 20-76 АТХ1967 Архитектурын зөвшөөрөл 2020-2025