"АББАДОН КОНСТРАКШН" ХХК
/Тусгай зөвшөөрлийн дугаар: 3Т17-451/18
Хаяг: БЗД 25-Р ХОРОО
Утас: (+976 88108865, 88107739 /

Шифр: АББА - 01/25

ТӨВ АЙМАГ, ЗААМАР СУМ
ЗАХЫН БЭЛЧЭЭРТ АЖИЛЛАХ НӨХЦӨЛИЙГ БИЙ БОЛГОЖ АЖЛЫН БАЙР БИЙ БОЛГОХ ТӨСӨЛ

/Ажлын зураг/

ГҮЙЦЭТГЭГЧ:			
	Албан тушаал	Нэр	Гарын үсэг
	"АББАДОН КОНСТРАКШН" ХХК-ийн захирал:	Х.Бямбасүрэн	
ЗАХИАЛАГЧ:			
	Албан тушаал:	Нэр	Гарын үсэг
	Төв аймгийн Заамар сумын засаг дарга:	Б.Самбуу	

УЛААНБААТАР ХОТ 2025 ОН.

"АББАДОН КОНСТРАКШН" ХХК
/Тусгай зөвшөөрлийн дугаар: ЗТ17-451/18
Хаяг: БЗД 25-Р ХОРОО
Утас: (+976 88108865, 88107739 /

Шифр: АББА - 01/25

ТӨВ АЙМАГ, ЗААМАР СУМ

"ЗАХЫН БЭЛЧЭЭРТ АЖИЛЛАХ НӨХЦӨЛИЙГ БИЙ БОЛГОЖ АЖЛЫН БАЙР БИЙ БОЛГОХ ТӨСЛИЙН ОРОН СУУЦ"-НЫ БАРИЛГА

/Барилга архитектурын хэсэг-БА/

БОЛОВСРУУЛСАН:

Архитектор: . . . . . ./Ж.Шижирболд/

УЛААНБААТАР ХОТ 2025 ОН.

ЕРӨНХИЙ ТӨЛӨВЛӨГӨӨ М1:*500*

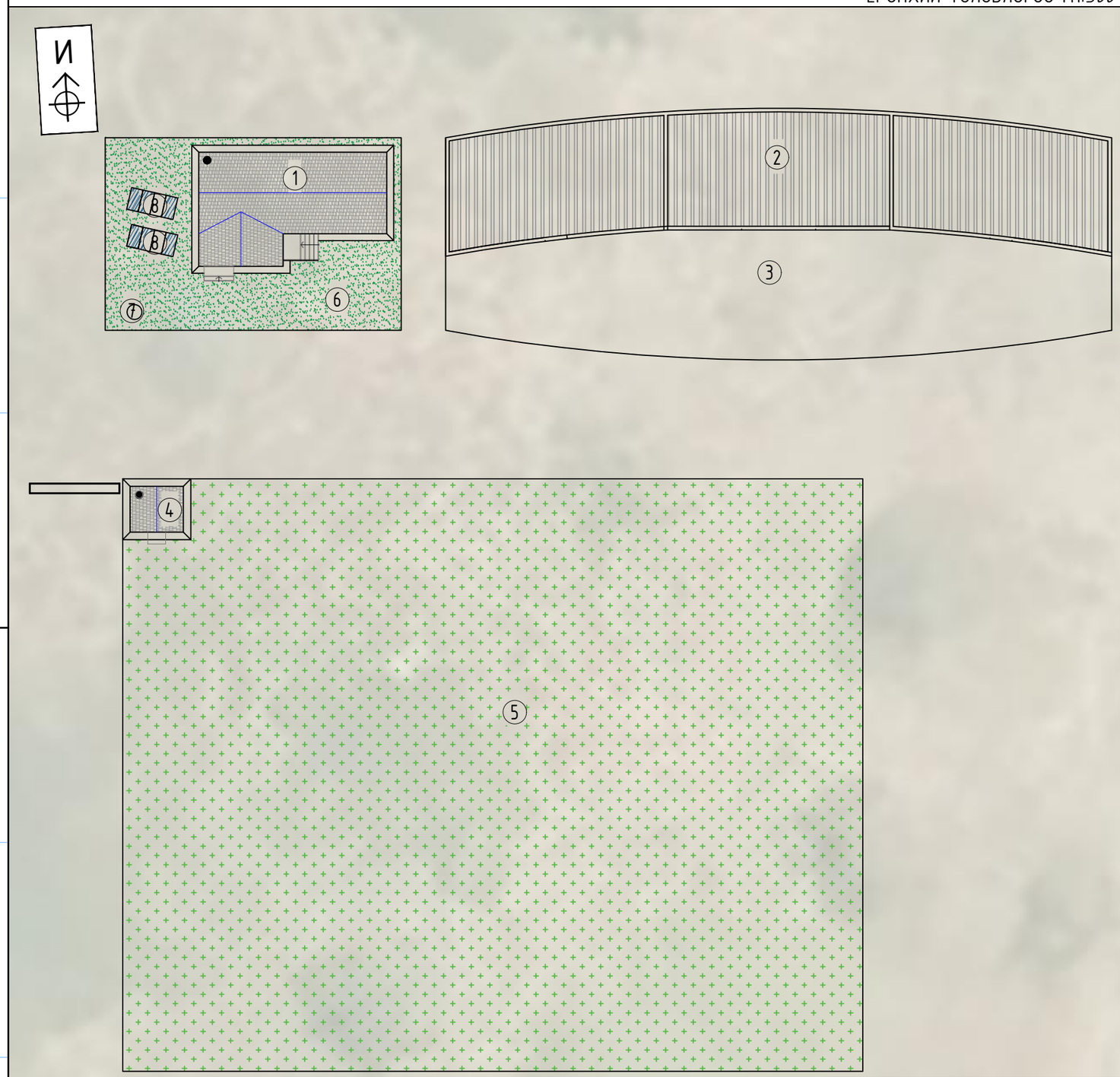

№	ТОДОРХОЙЛОЛТ	ТАЙЛБАР	ТАЛБАЙ /м^2/
1	Малчны орон сууц	Төлөвлөж буй	54.0
2	Малын пин	Төлөвлөж буй	360.0
3	Малын зэвгэй хашаа	Төлөвлөж буй	225.0
4	Худаг	Төлөвлөж буй	7.5
5	Ногоон тэжээл тарих талбай	Төлөвлөж буй	2000.0
6	Малчны орон сууцны хашаа	Төлөвлөж буй	260.0
7	Бохир усны цооног	Төлөвлөж буй	-
8	Нарны дэлгэц	Төлөвлөж буй	-

БАЙРШЛЫН СХЕМ:

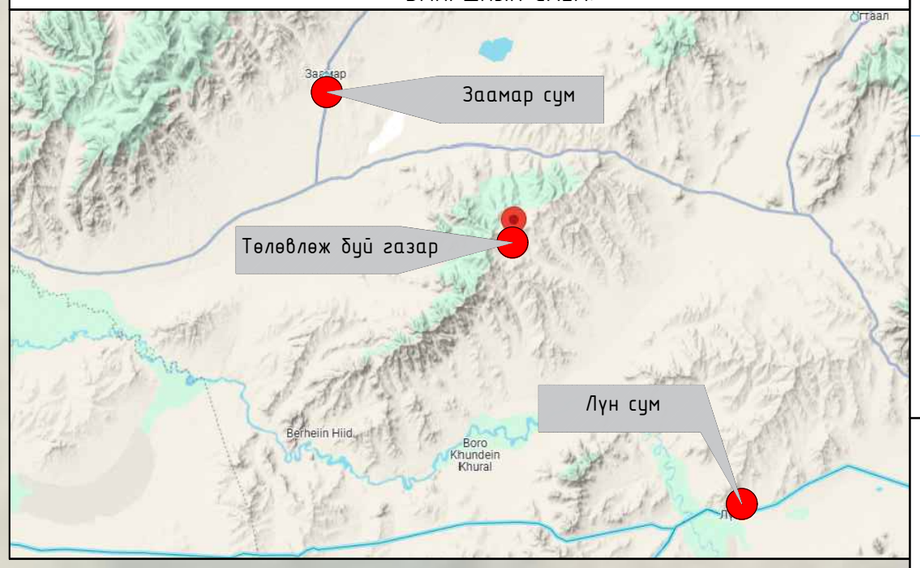

" АББАДОН КОНСТРАКШН " ХХК

"АББАДОН КОНСТРАКШН" ХХК

"ЗАХЫН БЭЛЧЭЭРТ АЖИЛЛАХ НӨХЦӨЛИЙГ БИЙ БОЛГОЖ АЖЛЫН БАЙР БИЙ БОЛГОХ ТӨСЛИЙН ОРОН СУУЦ"-НЫ БАРИЛГА

ЕРӨНХИЙ ТӨЛӨВЛӨГӨӨ

Архитектор:		Ж.Шижирболд	Е.Г.Шифр: АББА-01/25	Масштаб: М1:500	Огноо: 2025
Гүйцэтгэсэн:		Ж.Шижирболд	Т.Г.Шифр: -	Зургийн дугаар: ЕТ-01	Бүх хуудас: ЕТ-02
Шалгасан:		Х.Бямбасүрэн			

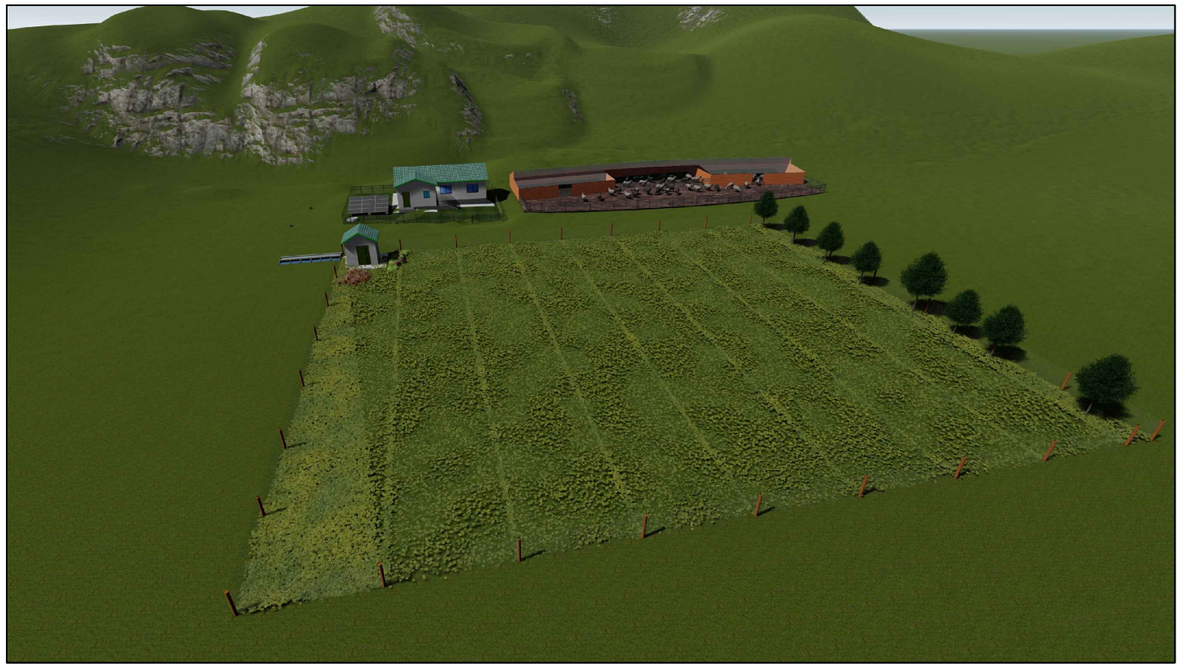

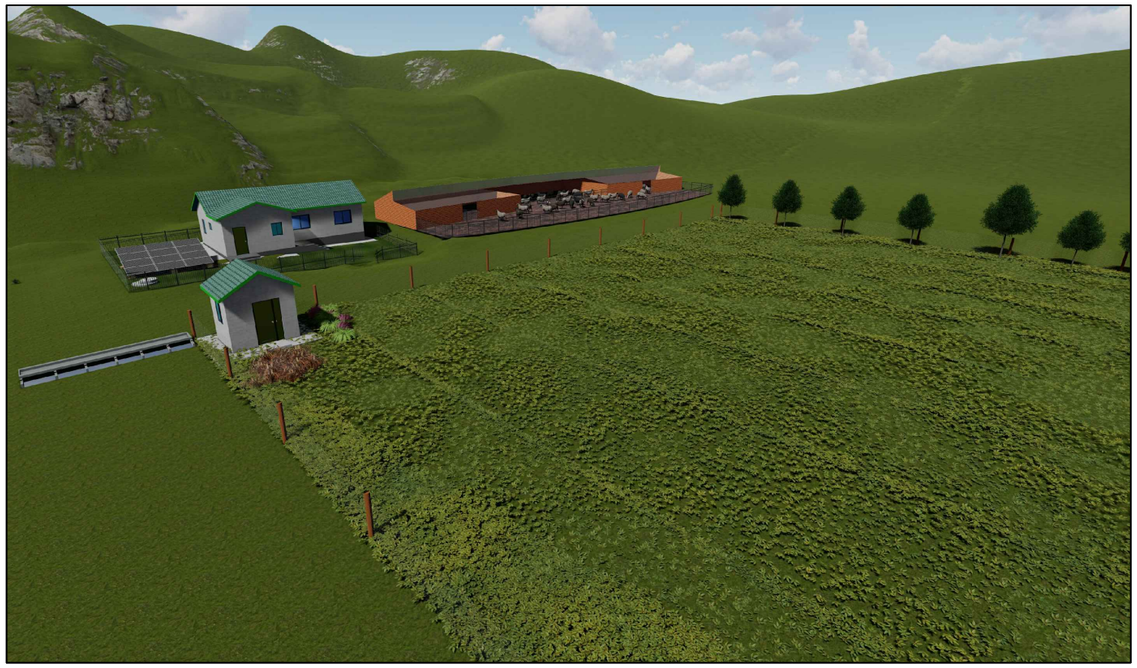

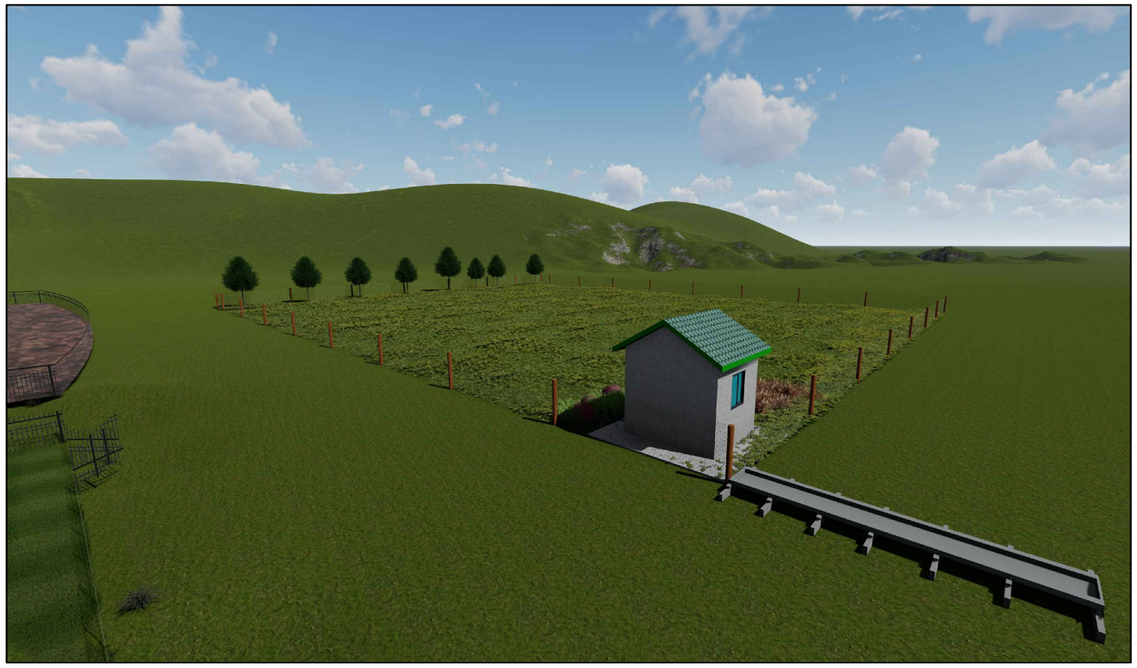

" АББАДОН КОНСТРАКШН " ХХК	"ЗАХЫН БЭЛЧЭЭРТ АЖИЛЛАХ НӨХЦӨЛИЙГ БИЙ БОЛГОЖ АЖЛЫН БАЙР БИЙ БОЛГОХ ТӨСЛИЙН ОРОН СУУЦ"-НЫ БАРИЛГА				
	ЕРӨНХИЙ ТӨЛӨВЛӨГӨӨ 3Д ХАРАГДАХ БАЙДАЛ				
Архитектор:		Ж.Шижирболд	Е.Г.Шифр: АББА-01/25	Масштаб: М1:500	Огноо: 2025
Гүйцэтгэсэн:		Ж.Шижирболд	Т.Г.Шифр: -	Зургийн дугаар: ЕТ-02	Бүх хуудас: ЕТ-02
"АББАДОН КОНСТРАКШН" ХХК	Шалгасан:	Х.Бямбасүрэн			

Тайлбар:

Ерөнхий хэсэг: Төв аймгийн Заамар сумын нутагт баригдах ''Захын бэлчээрт ажиллах нөхцөлийг бий болгож ажлын байр бий болгох төсөл"-ийн барилгын ажлын зураг төсвийг барилгын зураг төслийн "АББАДОН КОНСТРАКШН" ХХК-нд архитектур төлөвлөлтийн иж бүрэн зураг төслийг тус сумын архитектур төлөвлөлтийн даалгаврыг үндэслэн боловсруулав. Ажлын талбайн байгаль цаг уурын нөхцөл, барилгын ангилал, зэрэг:

Гадна агаарын тооцооны температур	-37.2 C^0
Салхины шахалт	33кг/$м^2$
Цасны ачаалал	50кг/$м^2$
Газар хөдлөлийн тооцооны өгөгдөл	8 Балл

Архитектур төлөвлөлт:

Төлөвлөж буй барилга нь 12х7м-ийн харьцаатай, 300мм зузаантай хөнгөн блок өрлөг байх бай өрлөгийн гадна талаар чулуун хөвөн дүүргэгчтэй модон раттай сайдинг өнгөлгөөтэй 1 давхар барилга юм. Барилгын нийт ашигтай талбай 52.4$м^2$ тус барилгад тамбАр, коридор, зочны өрөө, гал тогоо, унтлагын өрөө, галлагаа болон техникийн өрөө байх ба "Нэг айлын сууц норм" БНбД 31.101.05 заалтыг үндэслэн төлөвлөв.

Хана:

Гадна ханын дүүргэгч нь 300мм хөнгөн блок байх ба 50мм-ийн зузаантай чулуун хөвөн дулаалга, металл сайдинг байхаар төлөвлөв. Өрөө хоорондын хамар ханыг 120мм-ийн зузаантай тоосго, гипсээр шийдэж өгсөн. Ариун цэврийн өрөө болон үзелийн өрөөний хана нь 120мм-ийн зузаантай тоосго байна

Хучилт:

Барилгын хучилтыг 150мм зузаантай модон хийцтэй хийх ба А нуруу, хучилт хийнэ. Мөн дээврийн хэсгийн дулаалгыг дээврийн тодорхойлолтын дагуу хийж гүйцэтгэнэ. дээврийн байгууламтыг БА-4-5-с үзнэ үү.

Хаалга Цонх:

Гадна хаалга нь гадагшаа онгойдог хавтас нь сайн чанарын төмөр хаалга байна.

Цонх нь цагаан өнгөтэй. Манай орны температурт тааруулсан дулаан дамжуулалтын эсэргүүцэл 0,63 (MNS 5877:2008) стандартыг хангасан пластик вакум раттай, 2 давхар багц шилтэй байна. Уг барилгын дотор хаалга нь модон хаалга байх ба ариун цэврийн өрөөнд ажлын зураг төсөлд заасан агааржуулалтын сараалжтай хаалга угсрахыг анхаарууллж байна. Хаалганы өнгө, загварыг захиалагчийн өөрсдийнх нь саналын дагуу сонголт хийж гүйцэтгэнэ. Хаалга цонхны зургийг БА-11-с үз.

Гадна засал:

Фасадад өнгөлгөөний металл сайдинг байна. Фасадын өнгө загварыг захиалагчийн хүсэлтээр өөрчилж болно. Фасадын зураг болон харагдах байдлыг БА-6, 7, 8, 9, 10-с үз.

Дотор засал:

Сууцны хананд хулсан хавтан хийнэ. Сууц эзэмшигчийн захиалгаар заслын ажлыг угсралтын явцад өөрөөр хийлгэж болно. Захиалагч дотор заслын ажлуудыг гүйцэтгэгчтэй тохиролцон сонголтоор хийж гүйцэтгэж болно. Ариун цэврийн өрөөний хана хулсан хавтангаар хийх бөгөөд тааз нь мөн адил хулсан хавтан материалтай байна.

Д/Д	Нэр	Хуудасны дугаар
	БА МАРКИЙН АЖЛЫН ЗУРГИЙН ҮНДСЭН БҮРДЛИЙН ЖАГСААЛТ	
1	Ерөнхий төлөвлөгөө	ЕТ-1
2	Ерөнхий төлөвлөгөө ЗД харагдах байдал	ЕТ-2
3	Тайлбар, зургийн жагсаалт	БА-1
4	Давхрын байгууламт	БА-2
5	Дээврийн байгууламт	БА-3
6	Огтлол 1-1	БА-4
7	Огтлол 2-2	БА-5
8	Харагдах байдал /нүүр тал/	БА-6
9	Харагдах байдал /Ар тал/	БА-7
10	Харагдах байдал /Баруун тал/	БА-8
11	Харагдах байдал /Зүүн тал/	БА-9
12	ЗД харагдах байдал	БА-10
13	Давхрын шал, ханын байгууламт	БА-11
14	Унтраалга болон гэрэлтүүлгийн байгууламт	БА-12
15	Разетка байгууламт	БА-13
16	Хаалга, цонхны түвэр	БА-14
17	Технологийн байгууламт	ТХ-1

БАРИЛГЫН БҮДҮҮВЧ М1:200

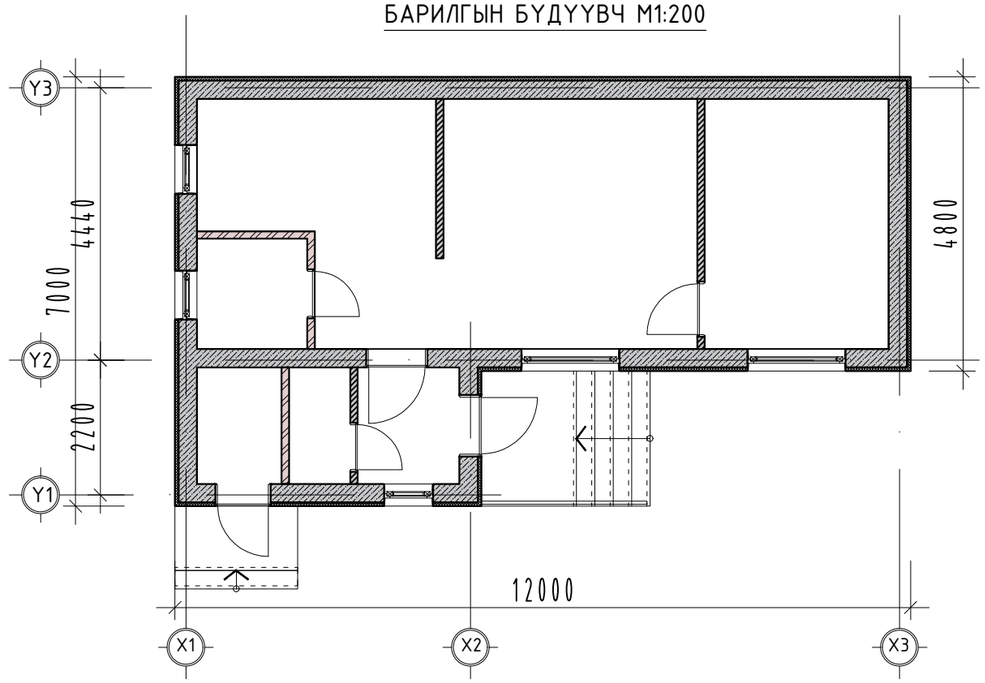

" АББАДОН КОНСТРАКШН " ХХК

"АББАДОН КОНСТРАКШН" ХХК

"ЗАХЫН БЭЛЧЭЭРТ АЖИЛЛАХ НӨХЦӨЛИЙГ БИЙ БОЛГОЖ АЖЛЫН БАЙР БИЙ БОЛГОХ ТӨСЛИЙН ОРОН СУУЦ"-НЫ БАРИЛГА

ТАЙЛБАР, ЗУРГИЙН ЖАГСААЛТ

Архитектор:		Ж.Шижирболд	Е.Г.Шифр: АББА-01/25	Масштаб: М1:50	Огноо: 2025
Гүйцэтгэсэн:		Ж.Шижирболд	Т.Г.Шифр: -	Зургийн дугаар: БА-01	Бүх хуудас: БА-14
Шалгасан:		Х.Бямбасүрэн			

ДАВХАРЫН БАЙГУУЛАЛТ М1:50

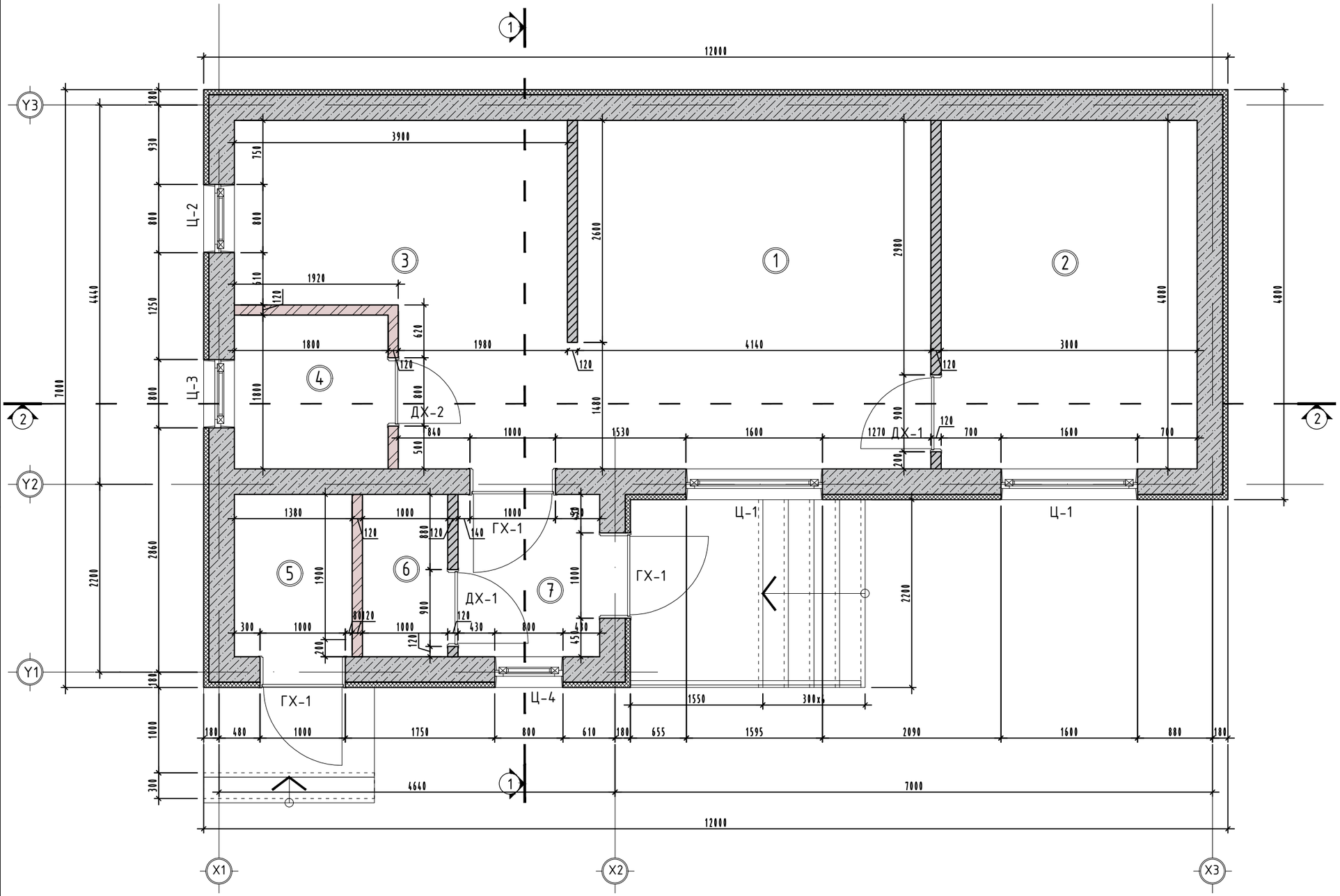

№	Өрөөний нэр	Талбай /м²/	Шалны тодорхойлолт
	Сууц	52.40	Нийт:
1	Зочны өрөө	17.00	Паркет
2	Унтлагын өрөө	12.24	Паркет
3	Гал тогоо	12.23	Паркет
4	Ариун цэврийн өрөө	3.24	Плита
5	Галлагааны өрөө	2.622	Бетон
6	Техникийн өрөө	1.90	Бетон
7	Гонх	3.154	Бетон

ӨРӨӨНИЙ СХЕМ М1:200

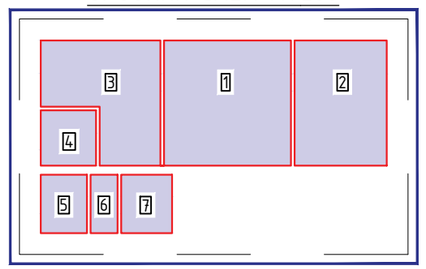

Материалын таних тэмдэг:

- Хөнгөн блок δ=300мм ρ=500кг/м3
- Тоосго δ=120мм
- Эрдэс хөвөн дулаалга δ=50мм
- Гипсэн хана δ=120мм

" АББАДОН КОНСТРАКШН " ХХК

"АББАДОН КОНСТРАКШН" ХХК

"ЗАХЫН БЭЛЧЭЭРТ АЖИЛЛАХ НӨХЦӨЛИЙГ БИЙ БОЛГОЖ АЖЛЫН БАЙР БИЙ БОЛГОХ ТӨСЛИЙН ОРОН СУУЦ"-НЫ БАРИЛГА

ДАВХРЫН БАЙГУУЛАЛТ

Архитектор:	Ж.Шижирболд	Е.Г.Шифр: АББА-01/25	Масштаб: М1:50
Гүйцэтгэсэн:	Ж.Шижирболд	Т.Г.Шифр: -	Огноо: 2025
Шалгасан:	Х.Бямбасүрэн	Зургийн дугаар: БА-02	Бүх хуудас: БА-14

А3

ДЭЭВРИЙН БАЙГУУЛАЛТ М1:50

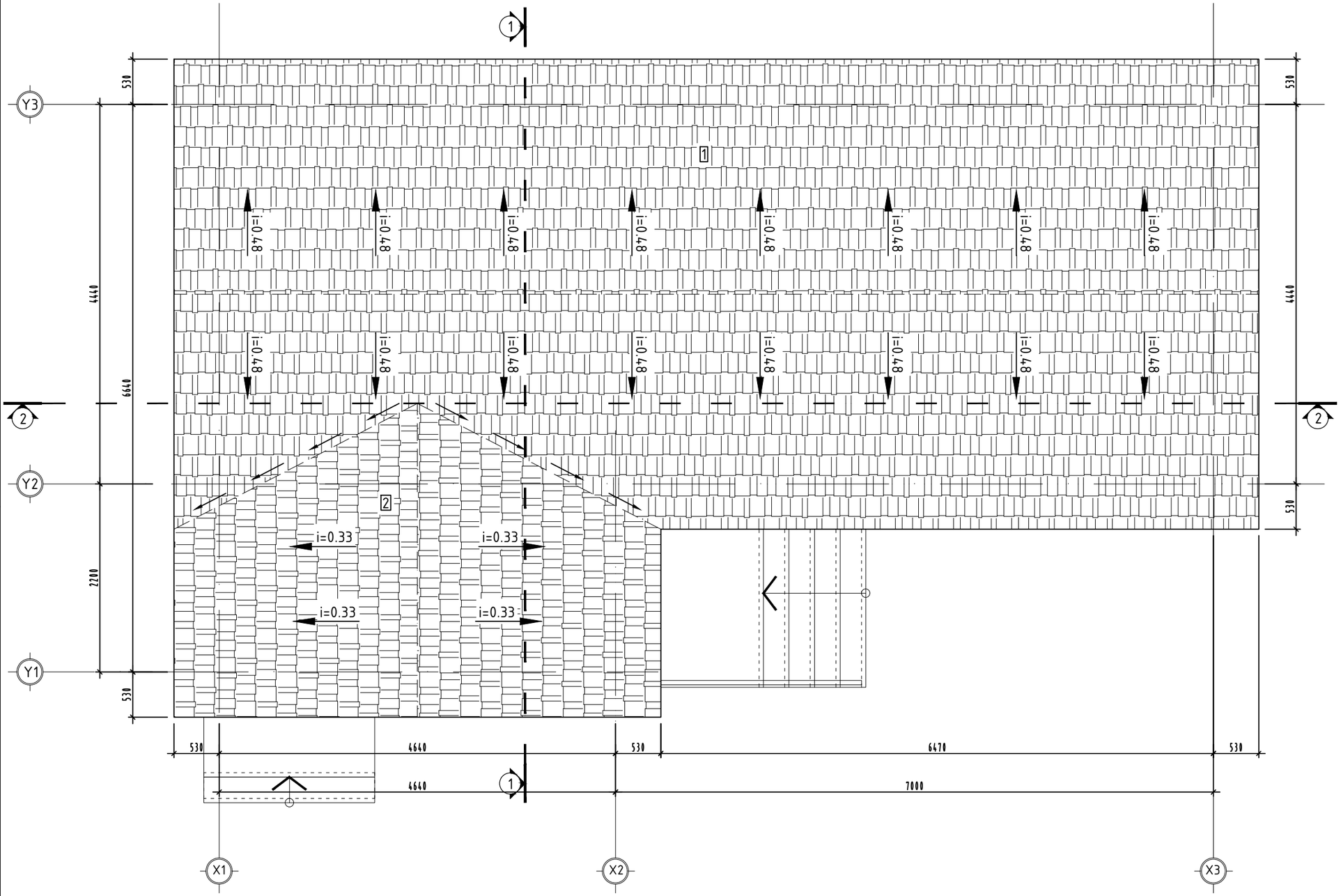

№	Өрөөний нэр	Талбай /м²/	Дээврийн тодорхойлолт
Суурь		58	Нийт:
1	Дээвэр-1	22.18	Хэвэлмэл төмөр
2	Дээвэр-2	35.81	Хэвэлмэл төмөр

"АББАДОН КОНСТРАКШН" ХХК

"АББАДОН КОНСТРАКШН" ХХК

"ЗАХЫН БЭЛЧЭЭРТ АЖИЛЛАХ НӨХЦӨЛИЙГ БИЙ БОЛГОЖ АЖЛЫН БАЙР БИЙ БОЛГОХ ТӨСЛИЙН ОРОН СУУЦ"-НЫ БАРИЛГА

ДЭЭВРИЙН БАЙГУУЛАЛТ

Архитектор:		Ж.Шижирболд	Е.Г.Шифр: АББА-01/25	Масштаб: М1:50	Огноо: 2025
Гүйцэтгэсэн:		Ж.Шижирболд	Т.Г.Шифр: -	Зургийн дугаар: БА-03	Бүх хуудас: БА-14
Шалгасан:		Х.Бямбасүрэн			

A3

ОГТЛОЛ 1-1 М1:50

Дээврийн хэлбэржүүлсэн төмөр 0,6мм
Уур тусгаарлагч геодавуу 1үе
Дээврийн хөндлөн банз 30мм
Нийлмэл банз модон А нуруу
Дулаалгын полистрол хавтан 150мм
Уур ус тусгаарлагч 1үе
Нийлмэл банз /палк/ дамнуруу
Дай хөндлөн банз /OSB/ тааз 30мм

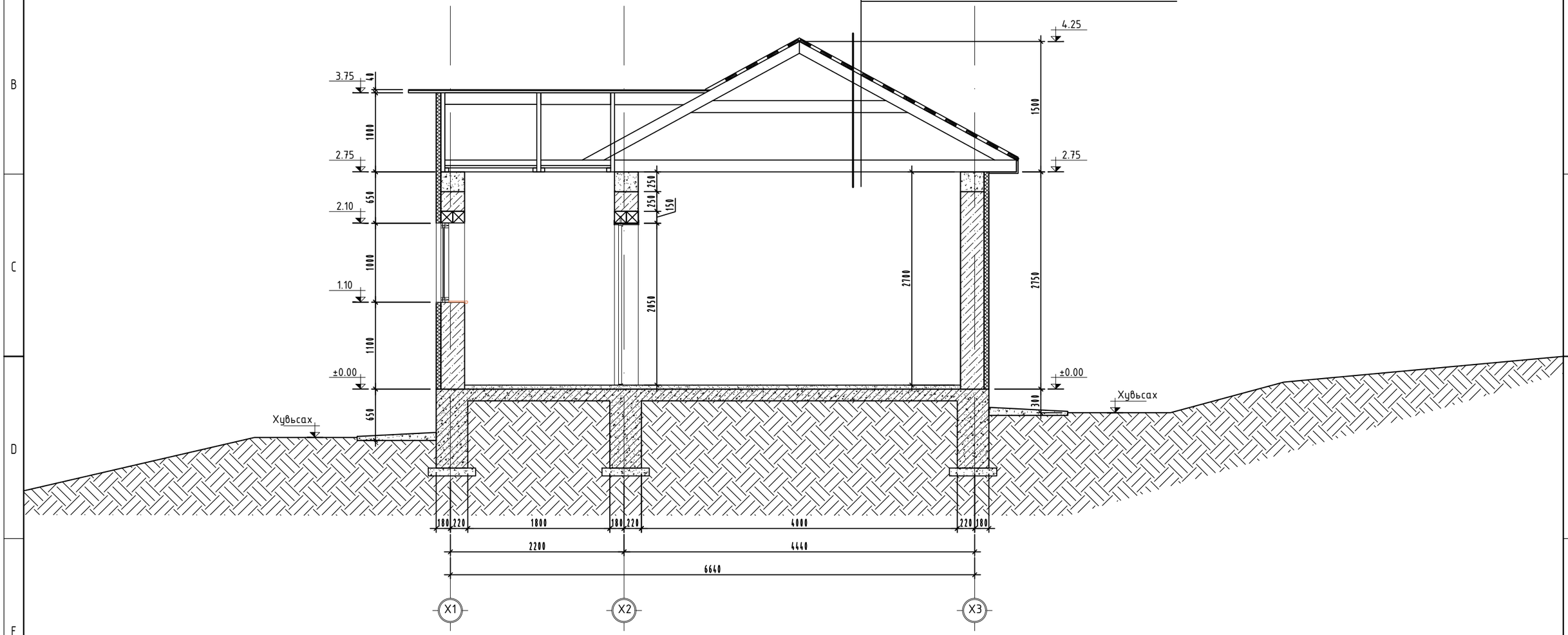

Материалын таних тэмдэг:

- Хөнгөн блок δ=300мм ρ=500кг/м3
- Бетон бүтээц
- Төмөр бетон бүтээц
- Эрдэс хөвөн дулаалга δ=50мм
- Тоосго δ=120мм
- Бетон хар шалны тэгшилгээ
- Суурийн хөрс

" АББАДОН КОНСТРАКШН " ХХК	"ЗАХЫН БЭЛЧЭЭРТ АЖИЛЛАХ НӨХЦӨЛИЙГ БИЙ БОЛГОЖ АЖЛЫН БАЙР БИЙ БОЛГОХ ТӨСЛИЙН ОРОН СУУЦ"-НЫ БАРИЛГА				
	ОГТЛОЛ 1-1				
Архитектор:		Ж.Шижирболд	Е.Г.Шифр: АББА-01/25	Масштаб: М1:50	Огноо: 2025
Гүйцэтгэсэн:		Ж.Шижирболд	Т.Г.Шифр: -	Зургийн дугаар: БА-04	Бүх хуудас: БА-14
"АББАДОН КОНСТРАКШН" ХХК	Шалгасан:	Х.Бямбасүрэн			

А3

ОГТЛОЛ 2-2 М1:50

Дээврийн хэлбэржүүлсэн төмөр 0,6мм
Уур тусгаарлагч геодавуу 1үе
Дээврийн хөндлөн банз 30мм
Нийлмэл банз модон А нуруу
Дулаалгын полистрол хавтан 150мм
Уур ус тусгаарлагч 1үе
Нийлмэл банз /палк/ дамнуруу
Дай хөндлөн банз /OSB/ тааз 30мм

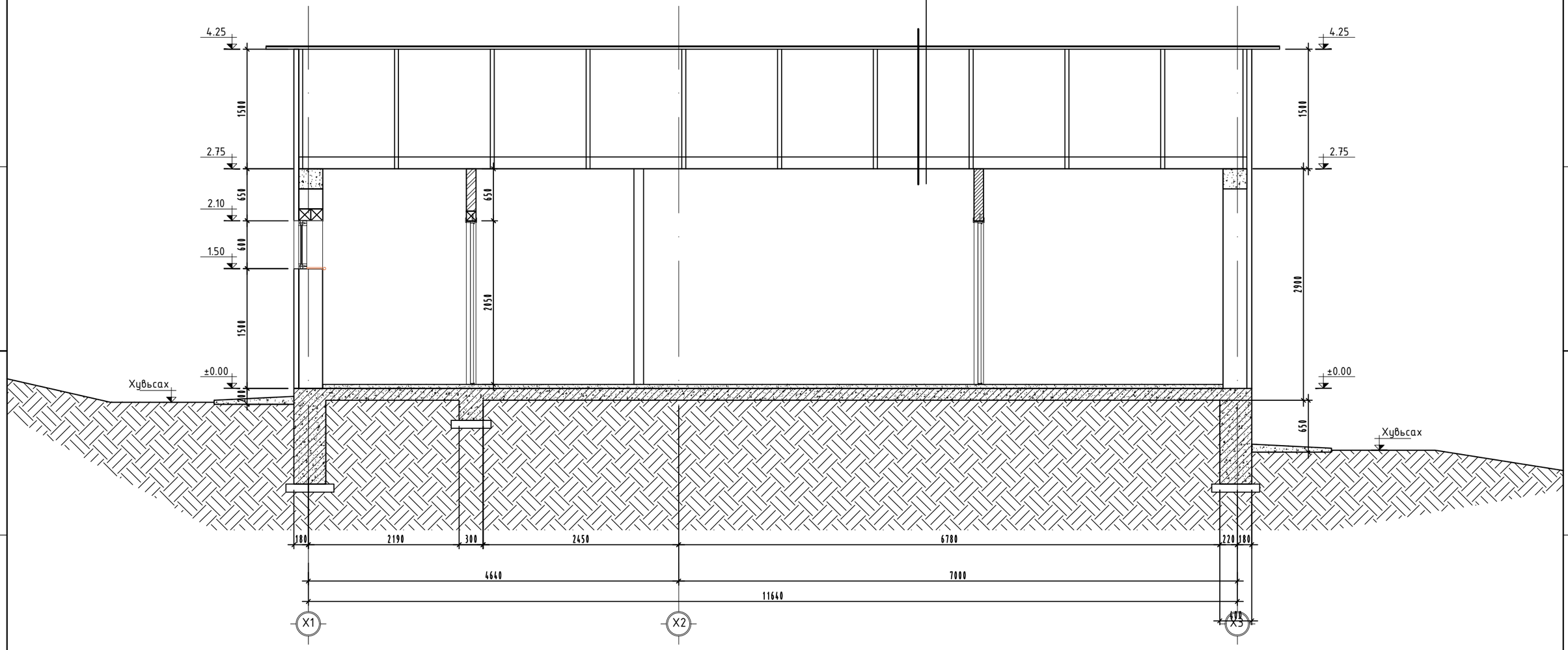

Материалын таних тэмдэг:

- Хөнгөн блок δ=300мм ρ=500кг/м3
- Бетон бүтээц
- Төмөр бетон бүтээц
- Чулуун хөвөн дулаалга δ=50мм
- Тоосго δ=120мм
- Гипс δ=120мм
- Бетон хар шалны тэгшилгээ
- Суурийн хөрс

" АББАДОН КОНСТРАКШН " ХХК	"ЗАХЫН БЭЛЧЭЭРТ АЖИЛЛАХ НӨХЦӨЛИЙГ БИЙ БОЛГОЖ АЖЛЫН БАЙР БИЙ БОЛГОХ ТӨСЛИЙН ОРОН СУУЦ"-НЫ БАРИЛГА				
	ОГТЛОЛ 2-2				
Архитектор:		Ж.Шижирболд	Е.Г.Шифр: АББА-01/25	Масштаб: М1:50	Огноо: 2025
Гүйцэтгэсэн:		Ж.Шижирболд	Т.Г.Шифр: -	Зургийн дугаар: БА-05	Бүх хуудас: БА-14
"АББАДОН КОНСТРАКШН" ХХК	Шалгасан:	Х.Бямбасүрэн			

A3

ХАРАГДАХ БАЙДАЛ /НҮҮР ТАЛ/ М1:50

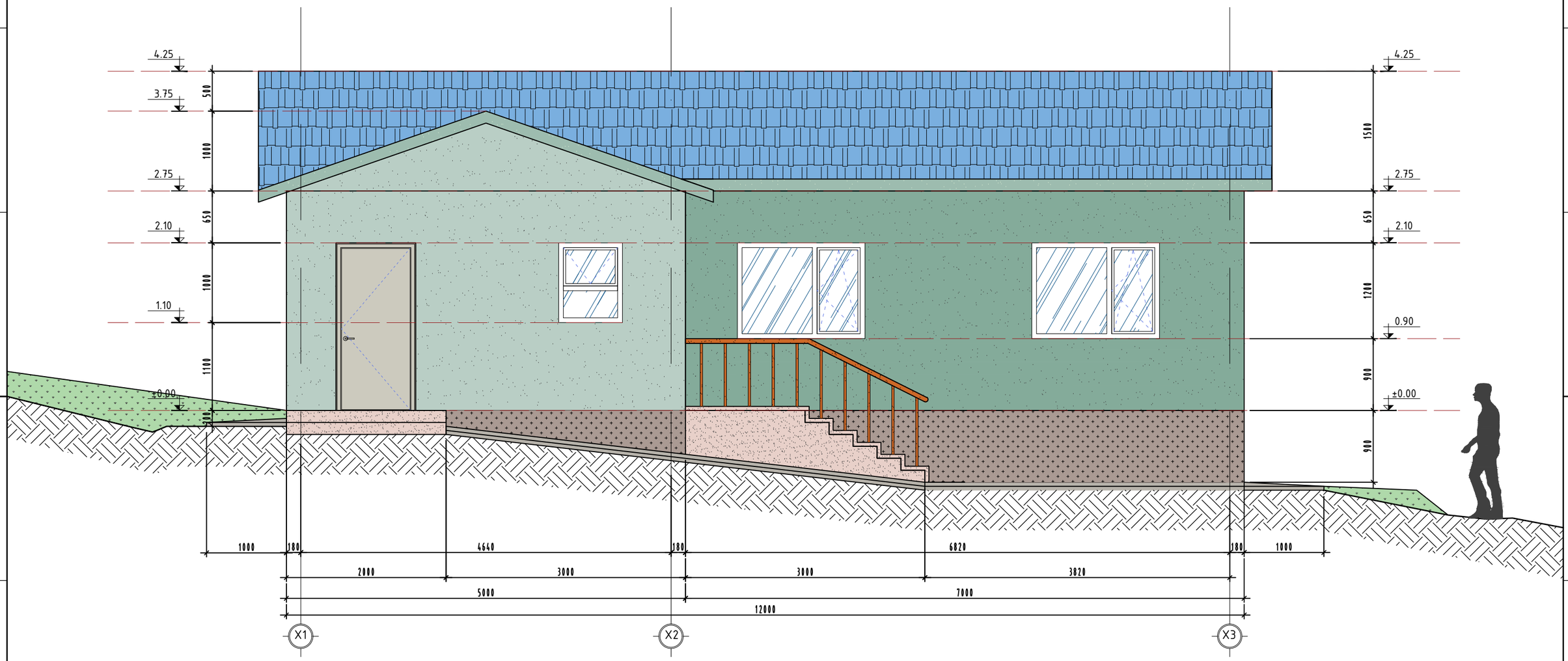

Материалын таних тэмдэг:

- Гадна өнгөлгөө сайдинг
- Гадна цокл хэсгийн өнгөлгөө /Захиалагчийн сонголт/
- Байгалийн зүлэг
- Суурийн хөрс
- Дээврийн хэвлэмэл төмөр
- Бетон хаяавч
- Цонхны шил

"АББАДОН КОНСТРАКШН" ХХК	"ЗАХЫН БЭЛЧЭЭРТ АЖИЛЛАХ НӨХЦӨЛИЙГ БИЙ БОЛГОЖ АЖЛЫН БАЙР БИЙ БОЛГОХ ТӨСЛИЙН ОРОН СУУЦ"-НЫ БАРИЛГА					
	ХАРАГДАХ БАЙДАЛ /НҮҮР ТАЛ/					
	Архитектор:		Ж.Шижирболд	Е.Г.Шифр: АББА-01/25	Масштаб: М1:50	Огноо: 2025
	Гүйцэтгэсэн:		Ж.Шижирболд	Т.Г.Шифр: -	Зургийн дугаар: БА-06	Бүх хуудас: БА-14
"АББАДОН КОНСТРАКШН" ХХК	Шалгасан:		Х.Бямбасүрэн			

А3

ХАРАГДАХ БАЙДАЛ /АР ТАЛ/ М1:50

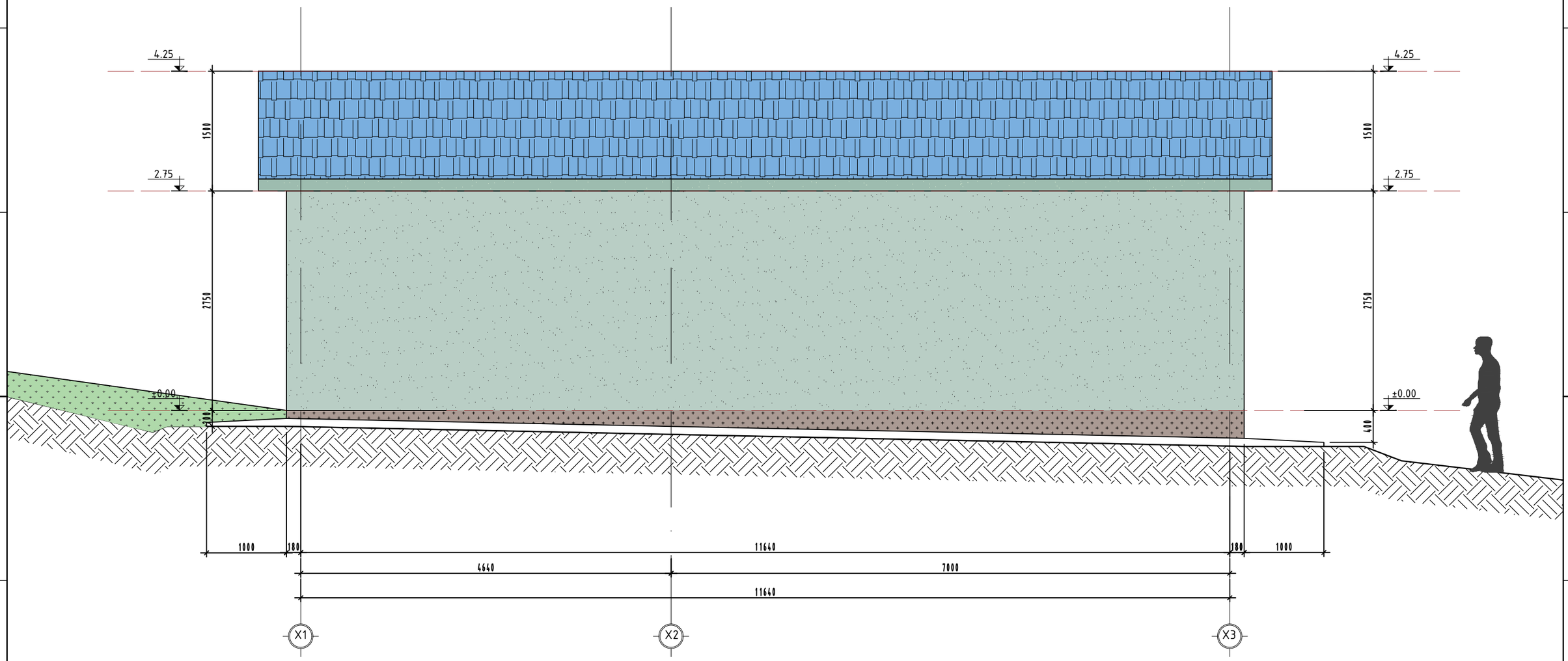

Материалын таних тэмдэг:

- Гадна өнгөлгөө сайдинг
- Байгалийн зүлэг
- Бетон хаяавч
- Гадна цокл хэсгийн өнгөлгөө /Захиалагчийн сонголт/
- Суурийн хөрс
- Цонхны шил

" АББАДОН КОНСТРАКШН " ХХК	"ЗАХЫН БЭЛЧЭЭРТ АЖИЛЛАХ НӨХЦӨЛИЙГ БИЙ БОЛГОЖ АЖЛЫН БАЙР БИЙ БОЛГОХ ТӨСЛИЙН ОРОН СУУЦ"-НЫ БАРИЛГА				
	ХАРАГДАХ БАЙДАЛ /АР ТАЛ/				
Архитектор:		Ж.Шижирболд	Е.Г.Шифр: АББА-01/25	Масштаб: М1:50	Огноо: 2025
Гүйцэтгэсэн:		Ж.Шижирболд	Т.Г.Шифр: -	Зургийн дугаар: БА-07	Бүх хуудас: БА-14
"АББАДОН КОНСТРАКШН" ХХК	Шалгасан:	Х.Бямбасүрэн			

A3

ХАРАГДАХ БАЙДАЛ /БАРУУН ТАЛ/ М1:50

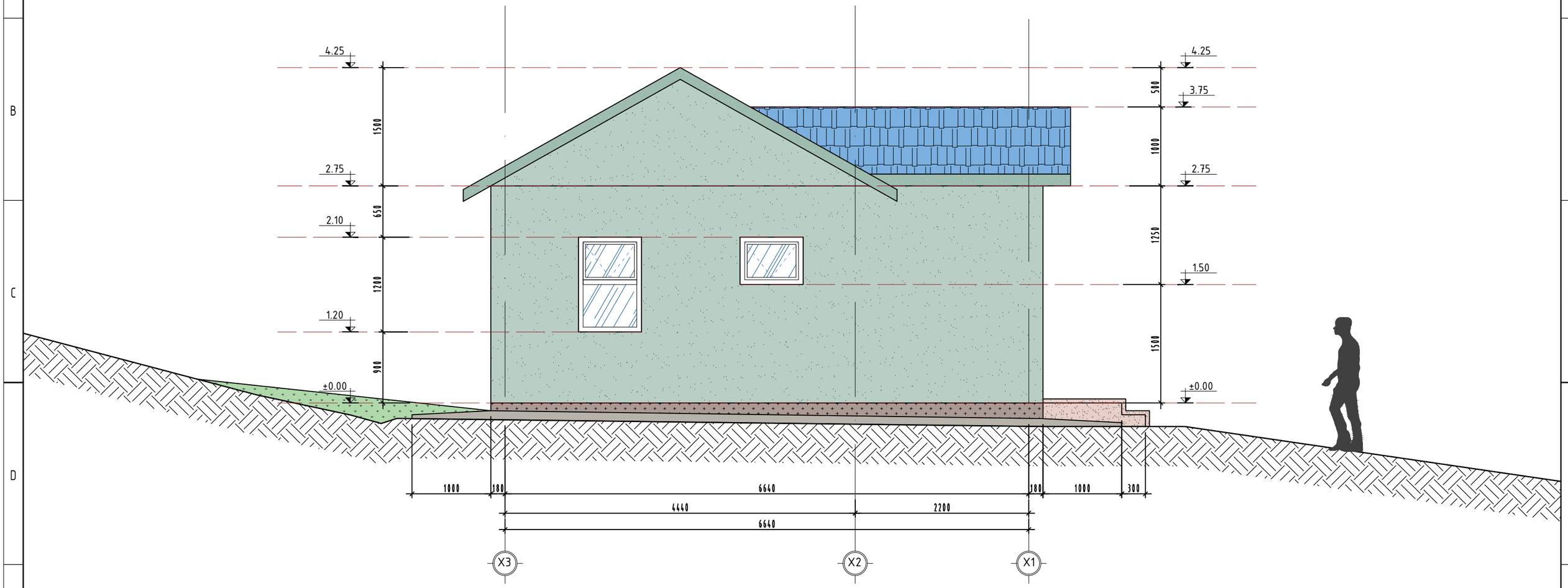

Материалын таних тэмдэг:

- – Гадна өнгөлгөө сайдинг
- – Гадна цокл хэсгийн өнгөлгөө /Захиалагчийн сонголт/
- – Байгалийн зүлэг
- – Суурийн хөрс
- – Бетон хаяавч
- – Цонхны шил

" АББАДОН КОНСТРАКШН " ХХК	"ЗАХЫН БЭЛЧЭЭРТ АЖИЛЛАХ НӨХЦӨЛИЙГ БИЙ БОЛГОЖ АЖЛЫН БАЙР БИЙ БОЛГОХ ТӨСЛИЙН ОРОН СУУЦ"-НЫ БАРИЛГА				
	ХАРАГДАХ БАЙДАЛ /БАРУУН ТАЛ/				
Архитектор:		Ж.Шижирболд	Е.Г.Шифр: АББА-01/25	Масштаб: М1:50	Огноо: 2025
Гүйцэтгэсэн:		Ж.Шижирболд	Т.Г.Шифр: -	Зургийн дугаар: БА-08	Бүх хуудас: БА-14
"АББАДОН КОНСТРАКШН" ХХК	Шалгасан:		Х.Бямбасүрэн		

A3

ХАРАГДАХ БАЙДАЛ /ЗҮҮН ТАЛ/ М1:50

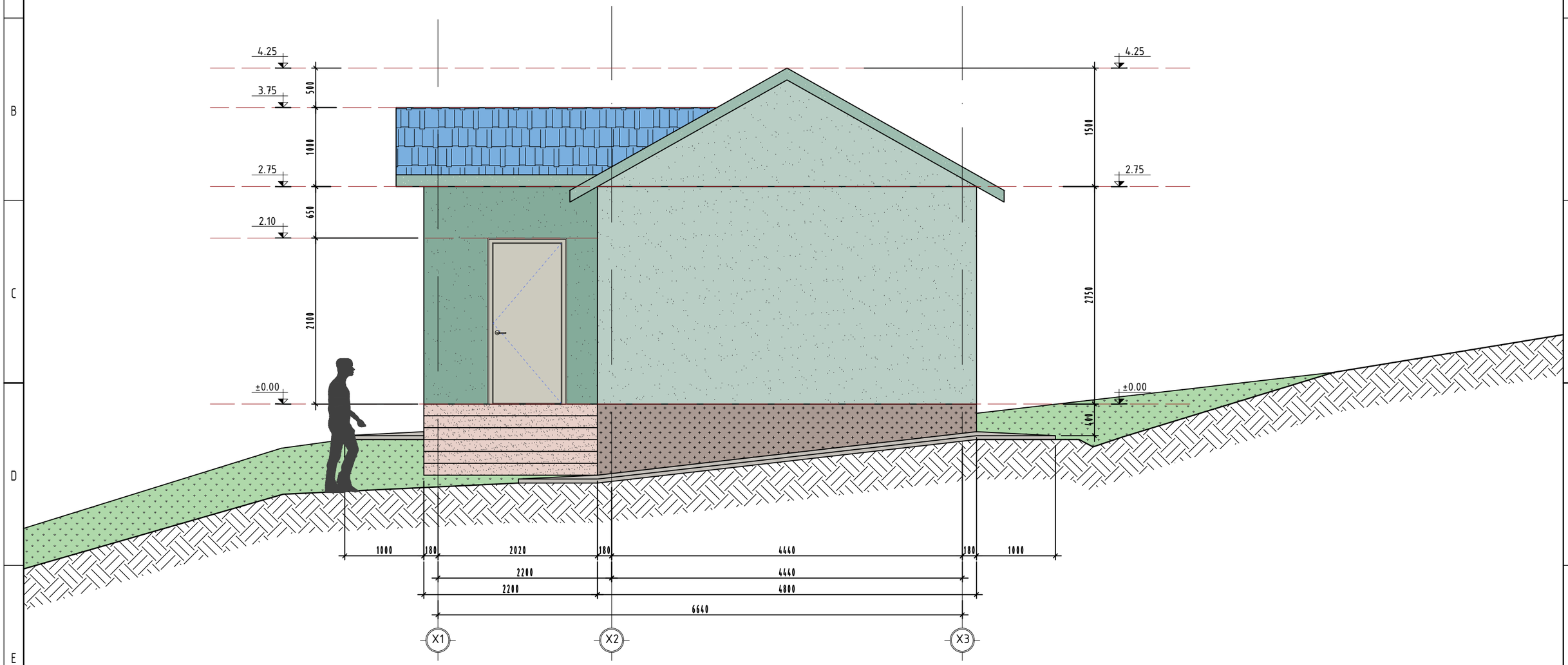

Материалын таних тэмдэг:

- Гадна өнгөлгөө сайдинг
- Гадна цокл хэсгийн өнгөлгөө /Захиалагчийн сонголт/
- Байгалийн зүлэг
- Суурийн хөрс
- Бетон хаяавч
- Цонхны шил

"АББАДОН КОНСТРАКШН" ХХК	"ЗАХЫН БЭЛЧЭЭРТ АЖИЛЛАХ НӨХЦӨЛИЙГ БИЙ БОЛГОЖ АЖЛЫН БАЙР БИЙ БОЛГОХ ТӨСЛИЙН ОРОН СУУЦ"-НЫ БАРИЛГА				
	ХАРАГДАХ БАЙДАЛ /ЗҮҮН ТАЛ/				
Архитектор:		Ж.Шижирболд	Е.Г.Шифр: АББА-01/25	Масштаб: М1:50	Огноо: 2025
Гүйцэтгэсэн:		Ж.Шижирболд	Т.Г.Шифр: -	Зургийн дугаар: БА-09	Бүх хуудас: БА-14
"АББАДОН КОНСТРАКШН" ХХК	Шалгасан:	Х.Бямбасүрэн			

1 2 3 4 5 6 7 8 А3

3D ХАРАГДАХ БАЙДАЛ

" АББАДОН КОНСТРАКШН " ХХК

"АББАДОН КОНСТРАКШН" ХХК

"ЗАХЫН БЭЛЧЭЭРТ АЖИЛЛАХ НӨХЦӨЛИЙГ БИЙ БОЛГОЖ АЖЛЫН БАЙР БИЙ БОЛГОХ ТӨСЛИЙН ОРОН СУУЦ"-НЫ БАРИЛГА

3D ХАРАГДАХ БАЙДАЛ

Архитектор:		Ж.Шижирболд	Е.Г.Шифр: АББА-01/25	Масштаб: М1:50	Огноо: 2025
Гүйцэтгэсэн:		Ж.Шижирболд	Т.Г.Шифр: -	Зургийн дугаар: БА-10	Бүх хуудас: БА-14
Шалгасан:		Х.Бямбасүрэн			

ДАВХАРЫН БАЙГУУЛАЛТ М1:50

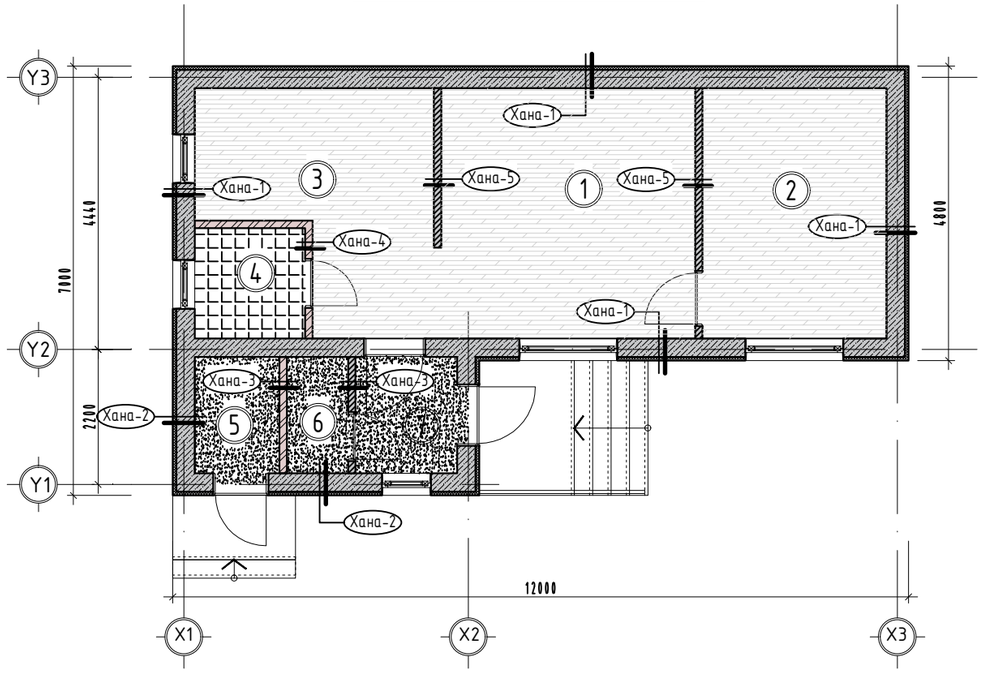

№	Өрөөний нэр	Талбай /м²/	Шалны тодорхойлолт
	Сууц	52	Нийт:
1	Зочны өрөө	17.00	Паркет
2	Унтлагын өрөө	12.24	Паркет
3	Гал тогоо	12.23	Паркет
4	Ариун цэврийн өрөө	3.24	Плита
5	Галлагааны өрөө	2.622	Бетон
6	Техникийн өрөө	1.90	Бетон
7	Гонх	3.154	Бетон

ГАДНА БОЛОН ХАМАР ХАНЫН СХЕМ, ТОДОРХОЙЛОЛТ М1:20

Зураг заасан ханын төрөл	Гадна болон хамар ханын схем	Ханын элементийн өгөгдлүүд (нэр, зузаан) мм
Хана-1	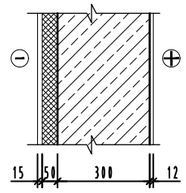	-Метал сайдинг -Уур ус тусгаарлагч геодавуу 1үе -Модон рам, Чулуун хөвөн дулаалга δ=50мм, ρ=50-60кг/м3 -Хөнгөн блок δ=300мм ρ=500кг/м3 -Хулсан хавтан 12мм
Хана-2	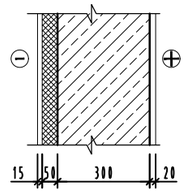	-Метал сайдинг -Уур ус тусгаарлагч геодавуу 1үе -Модон рам, Чулуун хөвөн дулаалга δ=50мм, ρ=50-60кг/м3 -Хөнгөн блок δ=300мм ρ=500кг/м3 -Өнгөлгөө шавардлага 20мм -Цагаан замаска 2үе -Эмульсан будаг
Хана-3	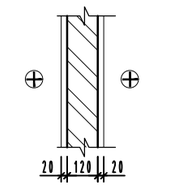	-Эмульсан будаг -Цагаан замаска 2үе -Өнгөлгөө шавардлага 20мм -Тоосго δ=120мм ρ=1800кг/м3 -Өнгөлгөө шавардлага 20мм -Цагаан замаска 2үе -Эмульсан будаг
Хана-4	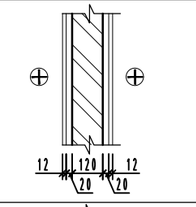	-Хулсан хавтан 12мм -Өнгөлгөө шавардлага 20мм -Тоосго δ=120мм ρ=1800кг/м3 -Өнгөлгөө шавардлага 20мм -Хулсан хавтан 12мм
Хана-5	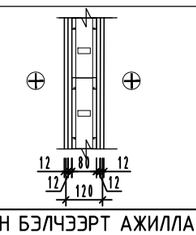	-Хулсан хавтан 12мм -OSB Хавтан 12мм -Чулуун хөвөн дүүргэлт δ=80мм -OSB Хавтан 12мм -Хулсан хавтан 12мм

ДАВХРЫН ШАЛНИЙ СХЕМ, ТОДОРХОЙЛОЛТ М1:20

Өрөөний нэр	Шалны схем эсвэл шалны төрөл дугаараар	Шалны элементийн өгөгдлүүд (нэр, зузаан, шалны дэвсгэр үе) мм	Шалны талбай м²
Гонх, галлагаа Техникийн өрөө	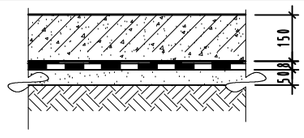	-Төмөр бетон шал d=150мм -Ус тусгаарлагч плонк -Элсэн дэвсгэр d=50мм -Нягтруулсан хөрс	7.676 м²
Ариун цэврийн өрөө	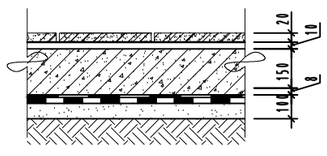	-Керамик хавтанцар /плита/ d=20мм -Барьцалдуулагч, зуурмаг d=10мм -Төмөр бетон шал d=150мм -Ус тусгаарлагч плонк -Элсэн дэвсгэр d=50мм -Нягтруулсан хөрс	3.24 м²
Зочны өрөө, гал тогоо, унтлагын өрөө	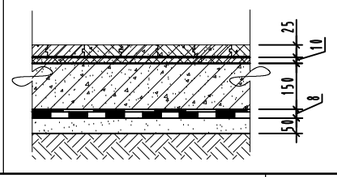	-Паркет шал d=25мм -Ус тусгаарлагч плонк -Төмөр бетон шал d=150мм -Ус тусгаарлагч плонк -Элсэн дэвсгэр d=50мм -Нягтруулсан хөрс	41.47 м²

"АББАДОН КОНСТРАКШН" ХХК

"ЗАХЫН БЭЛЧЭЭРТ АЖИЛЛАХ НӨХЦӨЛИЙГ БИЙ БОЛГОЖ АЖЛЫН БАЙР БИЙ БОЛГОХ ТӨСЛИЙН ОРОН СУУЦ"-НЫ БАРИЛГА

ДАВХРЫН ШАЛ, ХАНЫН БАЙГУУЛАЛТ

Архитектор:		Ж.Шижирболд	Е.Г.Шифр: АББА-01/25	Масштаб: М1:50	Огноо: 2025
Гүйцэтгэсэн:		Ж.Шижирболд	Т.Г.Шифр: -	Зургийн дугаар: БА-11	Бүх хуудас: БА-14
Шалгасан:		Х.Бямбасүрэн			

"АББАДОН КОНСТРАКШН" ХХК

А3

УНТРААЛГА БОЛОН ГЭРЭЛТҮҮЛГИЙН БАЙГУУЛАЛТ М1:50

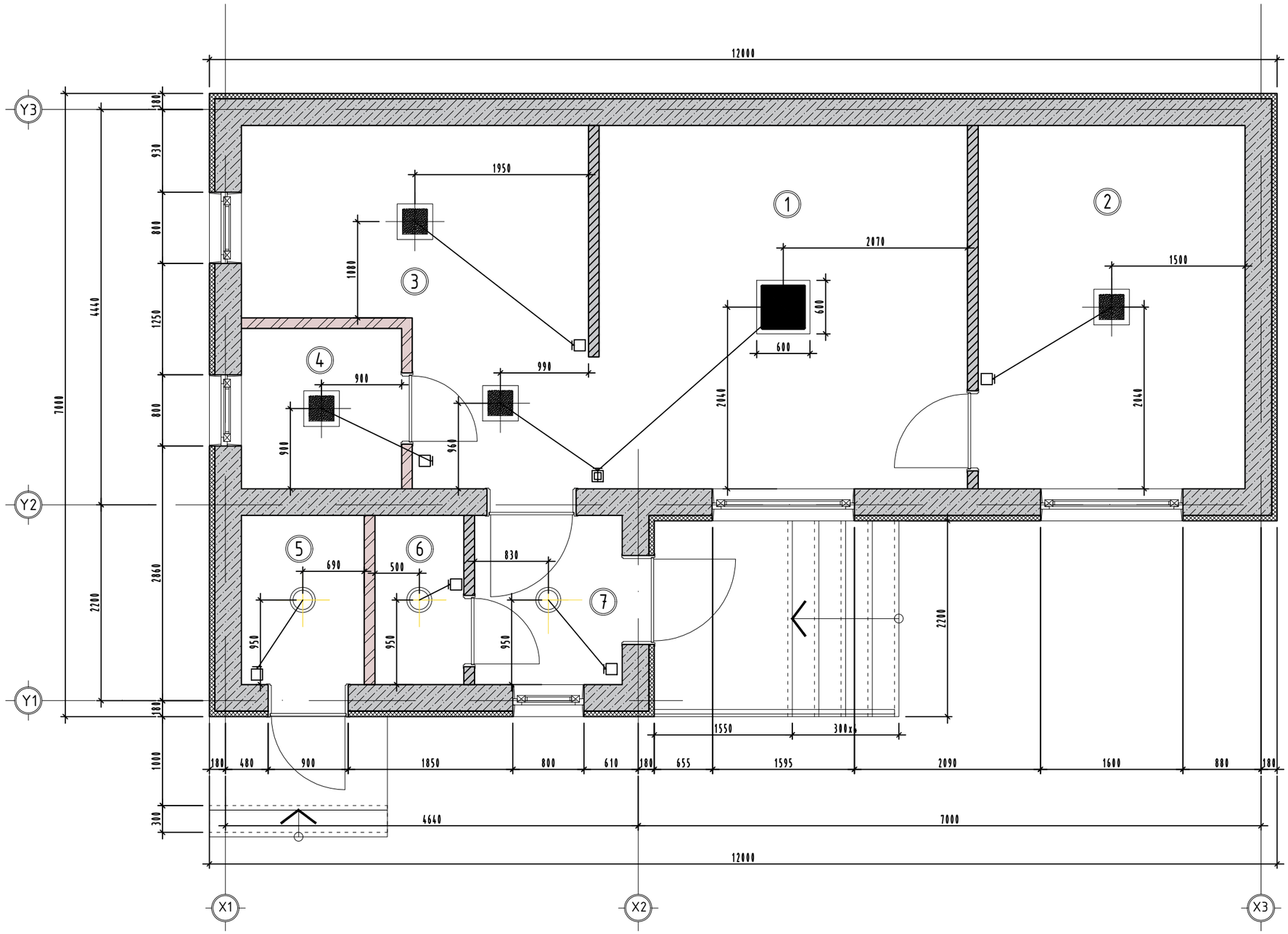

№	Өрөөний нэр	Талбай /м²/	Шалны тодорхойлолт
Сууц		52	Нийт:
1	Зочны өрөө	17.00	Паркет
2	Унтлагын өрөө	12.24	Паркет
3	Гал тогоо	12.23	Паркет
4	Ариун цэврийн өрөө	3.24	Плита
5	Галлагааны өрөө	2.622	Бетон
6	Техникийн өрөө	1.90	Бетон
7	Гонх	3.154	Бетон

ӨРӨӨНИЙ СХЕМ М1:200

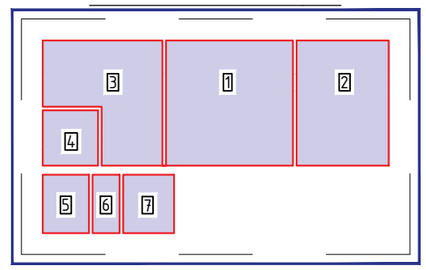

Материалын таних тэмдэг:

- ⌀20см Led Гэрэл /2ш/
- 40x40см Led Гэрэл /4ш/
- 60x60см Led Гэрэл /1ш/
- Хоёр даралттай унтраалга /H=1500мм шалнаас/
- Нэг даралттай унтраалга /H=1500мм шалнаас/

" АББАДОН КОНСТРАКШН " ХХК

"АББАДОН КОНСТРАКШН" ХХК

"ЗАХЫН БЭЛЧЭЭРТ АЖИЛЛАХ НӨХЦӨЛИЙГ БИЙ БОЛГОЖ АЖЛЫН БАЙР БИЙ БОЛГОХ ТӨСЛИЙН ОРОН СУУЦ"-НЫ БАРИЛГА

УНТРААЛГА БОЛОН ГЭРЭЛТҮҮЛГИЙН БАЙГУУЛАЛТ

Архитектор:		Ж.Шижирболд	Е.Г.Шифр: АББА-01/25	Масштаб: М1:50	Огноо: 2025
Гүйцэтгэсэн:		Ж.Шижирболд	Т.Г.Шифр: -	Зургийн дугаар: БА-12	Бүх хуудас: БА-14
Шалгасан:		Х.Бямбасүрэн			

A3

РАЗЕТКА БАЙГУУЛАЛТ М1:50

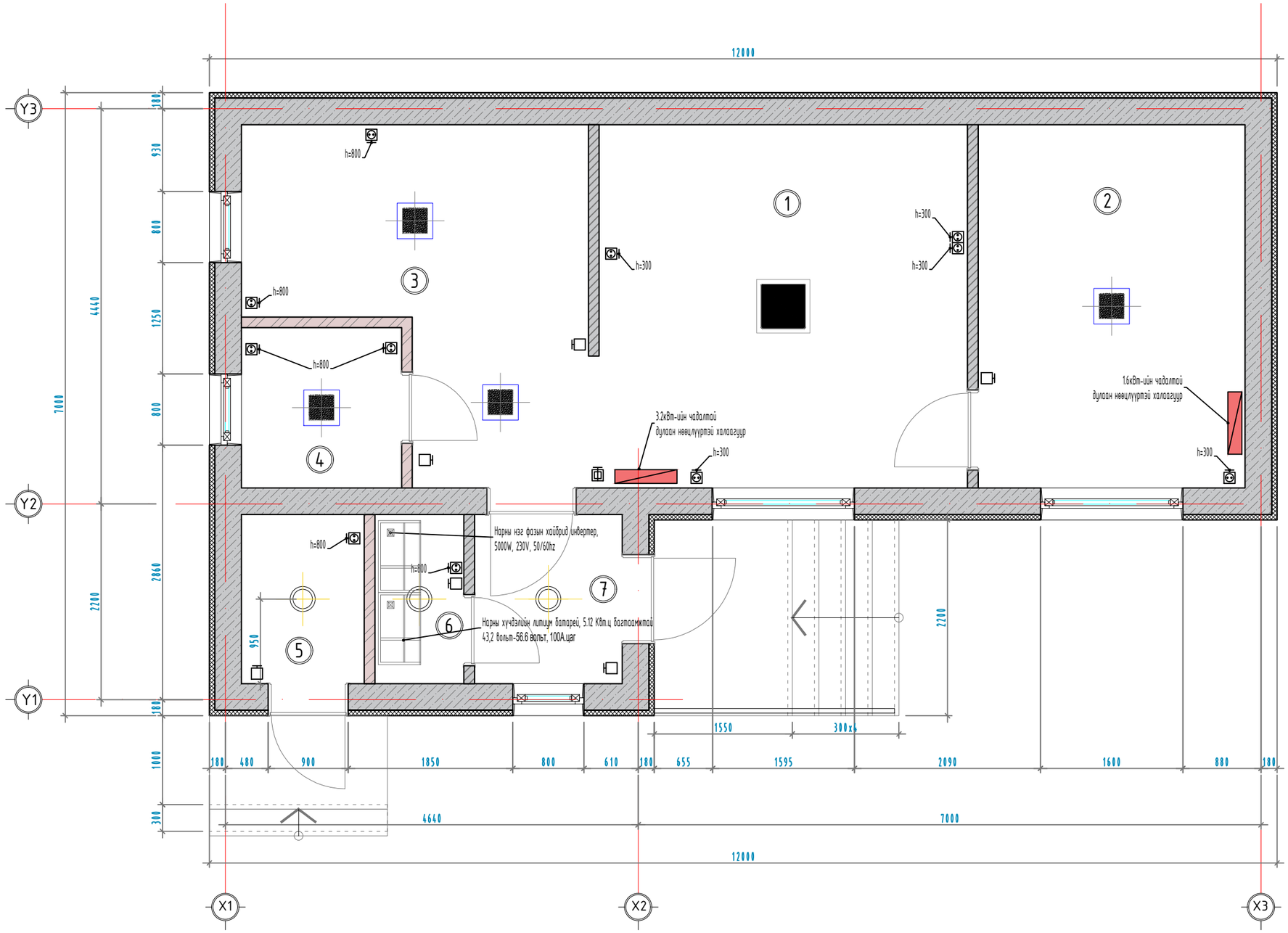

№	Өрөөний нэр	Талбай /м²/	Шалны тодорхойлолт
	Сууц	52	Нийт:
1	Зочны өрөө	17.00	Паркет
2	Унтлагын өрөө	12.24	Паркет
3	Гал тогоо	12.23	Паркет
4	Ариун цэврийн өрөө	3.24	Плита
5	Галлагааны өрөө	2.622	Бетон
6	Техникийн өрөө	1.90	Бетон
7	Гонх	3.154	Бетон

ТАЙЛБАР

1. Энэ хуудсыг БА-н холбогдох хуудастай хамт үзнэ.
2. Тус барилга нь дулаан нөөцлүүртэй халаагуур нарны цахилгаан үүсгүүрийн системээр халаалтаа шийднэ.
3. Дулаан нөөцлүүр ашиглаж байгаа тул хамгийн багадаа 10 кВт чадалтай нарны цахилгаан үүсгүүрийн систем суурилагдах ёстой.
4. Мөн нарны хавтангаас илүү үйлдвэрлэсэн эрчим хүчийг батарейнд бүрэн хадгалахын тулд батарей төлөвлөж өгсөн.
5. Батарейны нийт багтаамж 20 кВт.ц-аас багагүй байна.
6. Нарны фотовалтайк системийн тогтмол гүйдлийн кабель нь 1х4мм2 хөндлөн огтлолтой хар болон улаан өнгөтэй байна.
7. Газардуулгын тогтмол гүйдлийн кабель, 1х6мм2 хөндлөн огтлолтой, шар болон ногоон алаг өнгөтэй байна.
8. Уг системийн холболтыг ил монтажтай 16мм2, 36мм2 даацын хатуу хоолойнд суулгаж хийнэ.

ӨРӨӨНИЙ СХЕМ М1:200

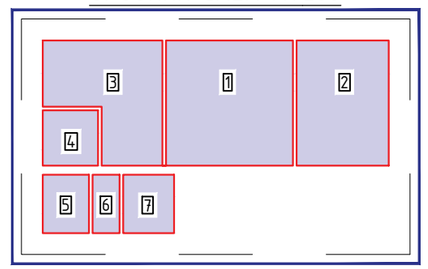

Материалын таних тэмдэг:

- – Ф20см Led Гэрэл /2ш/
- – 40х40см Led Гэрэл /4ш/
- – 60х60см Led Гэрэл /1ш/
- – Хоёр даралттай унтраалга /H=1500мм шалнаас/
- – Нэг даралттай унтраалга /H=1500мм шалнаас/
- – Нэг даралттай унтраалга /H=1500мм шалнаас/

" АББАДОН КОНСТРАКШН " ХХК

"АББАДОН КОНСТРАКШН" ХХК

"ЗАХЫН БЭЛЧЭЭРТ АЖИЛЛАХ НӨХЦӨЛИЙГ БИЙ БОЛГОЖ АЖЛЫН БАЙР БИЙ БОЛГОХ ТӨСЛИЙН ОРОН СУУЦ"-НЫ БАРИЛГА

РАЗЕТКА БАЙГУУЛАЛТ

Архитектор:		Ж.Шижирболд	Е.Г.Шифр: АББА-01/25	Масштаб: М1:50	Огноо: 2025
Гүйцэтгэсэн:		Ж.Шижирболд	Т.Г.Шифр: -	Зургийн дугаар: БА-13	Бүх хуудас: БА-14
Шалгасан:		Х.Бямбасүрэн			

Гадна хаалга /ГХ1/
(төмөр хаалга)

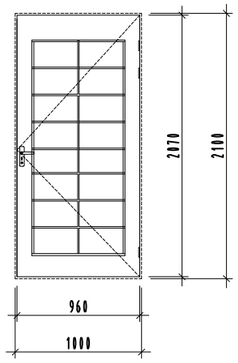

Хаалга /ДХ-1/
(модон хаалга)

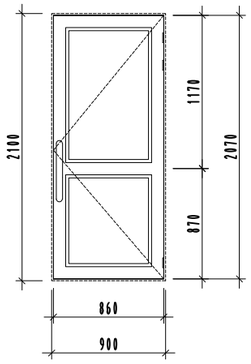

Хаалга /ДХ-2/
(Агааржуулалтын сараалжтай модон хаалга)

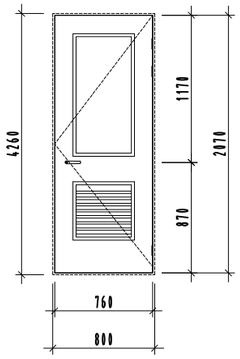

Д/Д	Эзэлхүүний марк	Эзэлхүүний хэмжээ (bxh)	Тоо ширхэг	Тайлбар
ХААЛГА				
1	ГХ-1	960 x 2070	3	Зүүн-1 / Бар-2
2	ДХ-1	860 x 2070	2	Зүүн-1 / Бар-1
3	ДХ-2	760 x 2070	1	Бар-1
Нийт			6	Зүүн-2 / Бар-4
Цонх				
5	Ц-1	1600 x 1200	2	
6	Ц-2	800 x 1200	1	
7	Ц-3	800 x 600	1	
8	Ц-4	800 x 1000	1	
Нийт			5	

Цонх /Ц-1/

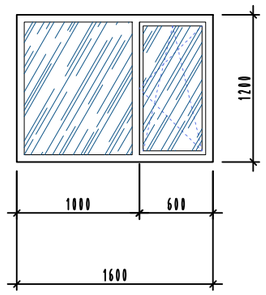

Цонх /Ц-2/

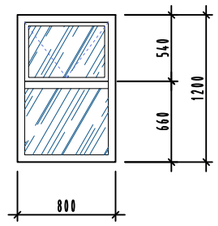

Цонх /Ц-3/

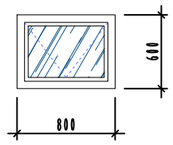

Цонх /Ц-4/

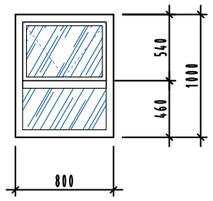

Цонхыг хананд угсрах байдал

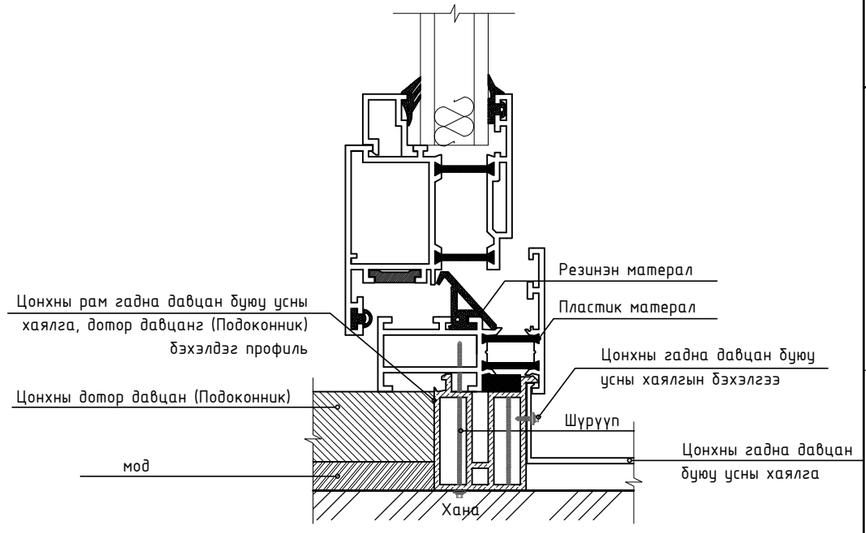

Тайлбар

1. Тус хуудсыг холбогдох хуудсуудтай хамт үзнэ үү
2. Хаалга цонхны хэмжээг "БА-02"-оос үзнэ.
3. Дотор заслын ажлыг "БА-01"-д дурдсан болно.
4. Хана, шалны тодорхойлолтыг "БА-11"-ээс үзнэ.

" АББАДОН КОНСТРАКШН " ХХК

"АББАДОН КОНСТРАКШН" ХХК

"ЗАХЫН БЭЛЧЭЭРТ АЖИЛЛАХ НӨХЦӨЛИЙГ БИЙ БОЛГОЖ АЖЛЫН БАЙР БИЙ БОЛГОХ ТӨСЛИЙН ОРОН СУУЦ"-НЫ БАРИЛГА

ХААЛГА, ЦОНХНЫ ТҮЙВЭР

Архитектор:		Ж.Шижирболд	Е.Г.Шифр: АББА-01/25	Масштаб: М1:50	Огноо: 2025
Гүйцэтгэсэн:		Ж.Шижирболд	Т.Г.Шифр: -	Зургийн дугаар: БА-14	Бүх хуудас: БА-14
Шалгасан:		Х.Бямбасүрэн			

А3

ТЕХНОЛОГИЙН БАЙГУУЛАЛТ М1:50

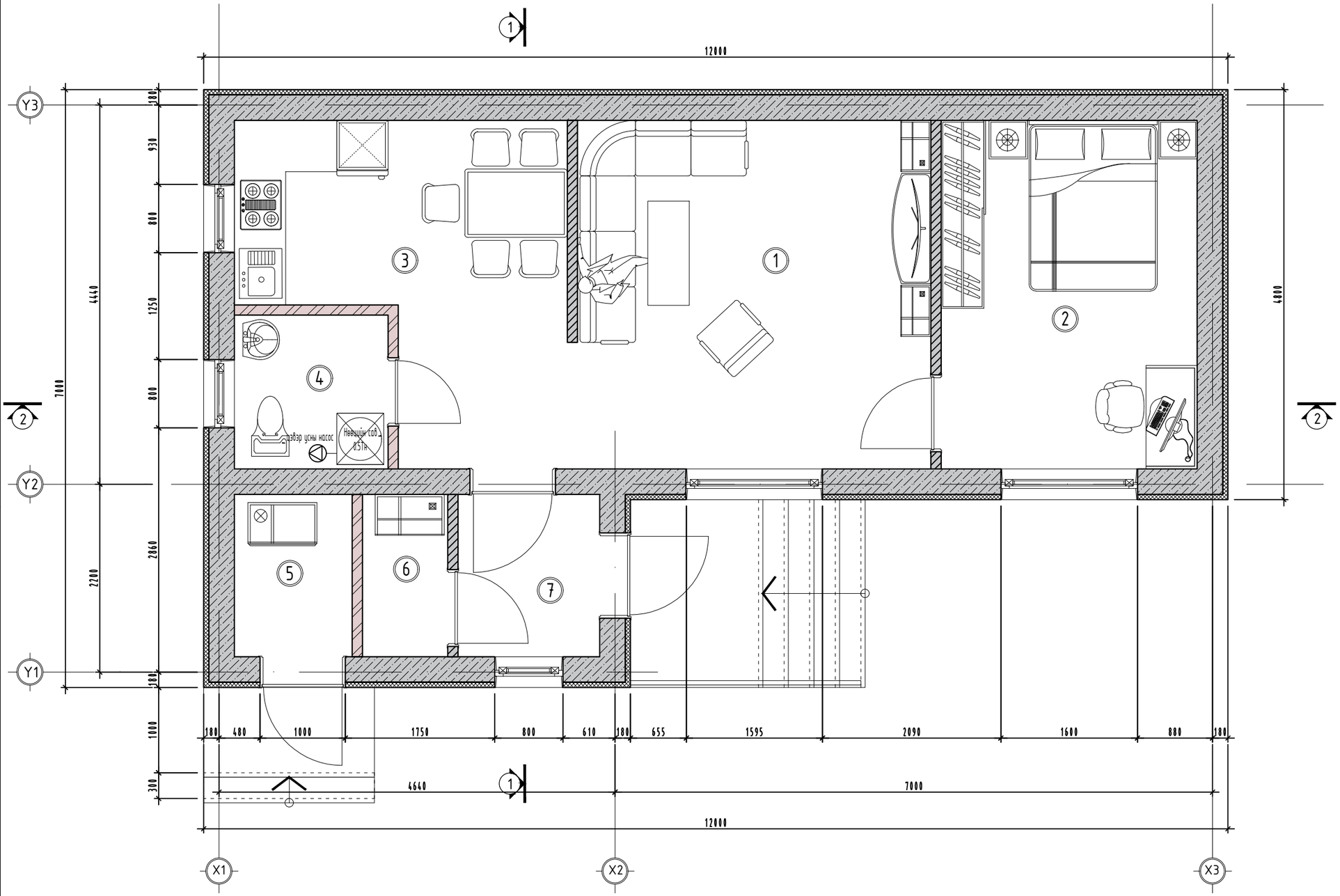

№	Өрөөний нэр	Талбай /м²/	Шалны тодорхойлолт
	Сууц	52	Нийт:
1	Зочны өрөө	17.00	Паркет
2	Унтлагын өрөө	12.24	Паркет
3	Гал тогоо	12.23	Паркет
4	Ариун цэврийн өрөө	3.24	Плита
5	Галлагааны өрөө	2.622	Бетон
6	Техникийн өрөө	1.90	Бетон
7	Гонх	3.154	Бетон

ӨРӨӨНИЙ СХЕМ М1:200

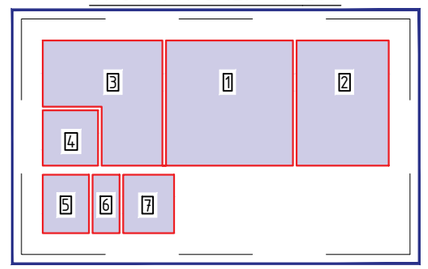

Материалын таних тэмдэг:

- Хөнгөн блок δ=300мм ρ=500кг/м3
- Тоосго δ=120мм
- Эрдэс хөвөн дулаалга δ=50мм
- Гипсэн хана δ=120мм

" АББАДОН КОНСТРАКШН " ХХК

"АББАДОН КОНСТРАКШН" ХХК

"ЗАХЫН БЭЛЧЭЭРТ АЖИЛЛАХ НӨХЦӨЛИЙГ БИЙ БОЛГОЖ АЖЛЫН БАЙР БИЙ БОЛГОХ ТӨСЛИЙН ОРОН СУУЦ"-НЫ БАРИЛГА

ТЕХНОЛОГИЙН БАЙГУУЛАЛТ

Инженер:	Х.Бямбасүрэн	Е.Г.Шифр: АББА-01/25	Масштаб: М1:50	Огноо: 2025
Гүйцэтгэсэн:	Ч.Давхарбаяр	Т.Г.Шифр: -	Зургийн дугаар: ТХ-01	Бүх хуудас: ТХ-14
Шалгасан:	Х.Бямбасүрэн			

A3

"АББАДОН КОНСТРАКШН" ХХК
/Тусгай зөвшөөрлийн дугаар: ЗТ17-451/18
Хаяг: БЗД 25-Р ХОРОО
Утас: (+976 88108865, 88107739 /

" АББАДОН КОНСТРАКШН "
ХХК

Шифр: АББА - 01/25

ТӨВ АЙМАГ, ЗААМАР СУМ

"ЗАХЫН БЭЛЧЭЭРТ АЖИЛЛАХ НӨХЦӨЛИЙГ БИЙ БОЛГОЖ АЖЛЫН БАЙР БИЙ БОЛГОХ **ТӨСЛИЙН** ОРОН СУУЦ"-НЫ БАРИЛГА

/Барилга бүтээцийн хэсэг-ББ/

БОЛОВСРУУЛСАН:

ИНЖЕНЕР: . . . . . /Ч.ДАВХАРБАЯР/

УЛААНБААТАР ХОТ 2025 ОН.

Тайлбар бичиг

Төв аймгийн Заамар сумын нутагт баригдах "Захын бэлчээрт ажиллах нөхцөлийг бий болгож ажлын байр бий болгох төсөл"-ийн барилгын ажлын зураг төсвийг барилгын зураг төслийн "АББАДОН КОНСТРАКШН" ХХК-нд архитектур төлөвлөлтийн иж бүрэн зураг төслийг тус сумын архитектур төлөвлөлтийн даалгаврыг үндэслэн боловсруулав. Ажлын талбайн байгаль цаг уурын нөхцөл, барилгын ангилал, зэрэг:

Гадна агаарын тооцооны температур	-37.2 C^0
Салхины шахалт	33кг/$м^2$
Цасны ачаалал	50кг/$м^2$
Газар хөдлөлийн тооцооны өгөгдөл	8 Балл

Материал:

Барилгын цутгамал болон угсармал хийцүүдэд доор дурдсан ангийн материалуудыг хэрэглэнэ.

-Суурийн бетон бэлтгэл	-В10 /М150/
-Шугман суурь	-В20 /М250/
-Төмөрбетон бүс	-В20 /М250/
-Ажлын арматур	-А400 /ГОСТ 5781-82*/
-Хомут	-А240 /ГОСТ 5781-82*/

-Барилгад хэрэглэгдэх бусад материал нь холбогдох стандартын шаардлага хангасан материал байна.

Суурь:

Котлованыг механизмаар ухахдаа суурь суулгах төслийн түвшингээс дээш 20-30см дутуу ухаж, түүнээс доош төслийн түвшин хүртэл гараар ухаж, маш сайн нягтруулсан байх хэрэгтэй. Барилгын үндсэн хэсгийн суурийг цутгамал төмөрбетон баганын суурьтай байхаар төлөвлөв. Цутгамал төмөрбетон шугман суурийн доор 10см зузаан бетон /В10/ бэлтгэл хийнэ. Хөрстэй харьцах босоо гадаргууд халуун хар тосон түрхлэг 2 дахин түрхэх ба эргүүлж чигжихдээ овойлт үүсгэхгүй хөрсөөр чигжинэ. Буурь суурийн ажлыг БНбД 50-01-16-г баримтлан гүйцэтгэвэл зохино. Хэв хашмал нь бат бөх тогтвортой нөхцлөөр хангагдсан байх шаардлагатай ба бетон бат бэхийн бэхжилтийнхээ 70%-ийг авахаас өмнө буюу 28 хоногоос өмнө хэв хашмалыг суллаж болохгүй.

Бетон цутгах зуурмагаас дээж авч В20/М250/ ангид хүрч байгаа эсэхийг тодорхойлуулсны дараа цутгалтын ажлыг эхлэх хэрэгтэй. Цутгамал бүтээцэд зэвэрч муудсан, тахийж мурийсан арматур ашиглахыг хориглоно. Бетон болон арматурчлалын ажил гүйцэтгэх актыг үйлдэхдээ зохиогчид үзүүлсэн байх шаардлагатай.

Цутгамал төмөр бетон бүс:

Уг барилгыг цутгамал төмөр бетон зүрхэвч, бүсний бетоны анги нь В20 /марк нь М250/, ажлын арматурын ангилал нь А400 ГОСТ 5781-82*, хөндлөн арматурын ангилал нь А240 ГОСТ 5781-82* байна. Цутгамал бүсний бетон хамгаалатын үеийн зузааныг ББ-04-н хуудаст заасан болно. Цутгамал төмөр бетон бүтээцийн ажлыг гүйцэтгэхдээ "Цутгамал бетон, төмөр бетон бүтээц" /БНбД 52-02-05/ барилгын норм ба дүрэм, "Цутгамал төмөр бетоны ажил гүйцэтгэх заавар" /БД52-102.04/ барилгын дүрмийн заалтуудыг баримтлана. Хэв хашмал нь бат бэх, тогтворын хувьд найдвартай байх шаардлагатай ба бетон төслийн бат бэхийнхээ 70%-ийг авахаас өмнө хэв хашмалыг авахыг хориглоно. Бетон зуурмагаас дээж авч төслийн бетоны ангид хүрч байгаа эсэхийг тодорхойлсны дараа цутгалтын ажлыг эхэлнэ. Төмөр бетон бүтээцэд зэвэрсэн, тахийж мурийсан арматуруудыг хэрэглэж болохгүй. Бетон болон арматурчлалын далд ажлын актыг үйлдэхдээ зохиогчийн хяналт шаардлагатай.

Хучилт:

Барилгын хучилтыг 150мм зузаантай модон хийцтэй хийх ба А нуруу, хучилт хийнэ. Мөн дээврийн хэсгийн дулаалгыг дээврийн тодорхойлолтын дагуу хийж гүйцэтгэнэ. дээврийн байгуулалтыг ББ-5-с үзнэ үү.

Хана:

Гадна дүүргэгч ханыг В2,5-аас багагүй шахалтын бат бэхтэй, 500кг/м3-аас багагүй нягттай хөнгөн блок хана хийхээр төлөвлөж өгсөн. Дотор тусгаарлах хануудыг тодорхой хэсгүүдээр 0.12м, хэмжээтэй гипс шийдэж өгсөн, Мөн М125-аас доошгүй маркийн бат бэхтэй 0.12м зузаантай тоосгон өрөгт хануудыг хийх ба 50 маркаас багагүй бат бэхтэй, өвлийн нөхцөлд бол тусгай цавуу нэмэлттэй зуурмаг хэрэглэн өрнө.

ЯЛУУ

Гадна дотор хананд гарах хаалга, цонхны нүхнүүд дээр угсармал төмөр бетон ялуу тавигдана. Угсармал төмөр бетон ялууг цуврал В1.038.-1-ийн 1-ээс сонгов. Ялууны суулт нь 1.5 м-ээс илүү өргөн нүхэн дээр 350 мм-ээс багагүй, 1.5 м хүртэлх өргөн нүхэн дээр 250 мм-ээс багагүй байхаар дэрлүүлэн суулгана. Ингэхдээ ялууг 50 маркийн бэхжээгүй цементэн зуурмаг дээр угсарна.

Гадна довжоо:

Гадна довжоог сайтар нягтруулсан овойлт үүсгэдэггүй хөрсөн дээр зурагт үзүүлсний дагуу хийж гүйцэтгэнэ. Бетоны анги нь В15-аас багагүй байна.

Хаяавч:

Барилгын суурийг гадаргуугийн уснаас хамгаалах зорилгоор 1.00 м-ээс багагүй өргөнтэй хаяавчийг В10-аас багагүй ангийн ус нэвтэрдэггүй бетоноор чанартай хийж гүйцэтгэнэ.

Хэв хашмал:

Хэв хашмал нь дараах шаардлагыг хангасан байна. Бетоноор бүтээцийн төслийн хэлбэр дүрсийг бий болгох, бетоны гаднах гадаргуугийн шаардлагатай үзэмжийг хангах, хэв хашмалгүй байх үеийн бат бэхийг автал бүтээцийг барьж байх. Хэв хашмалыг салгахдаа бетоны ирмэг буланг гэмтээхгүй байх.

Бетон арчилгаа:

Бетоны бэхжилтийн эхний цагуудад өнгөн гадаргад нарны хурц туяа тусах, салхи, борооны уснаас хамгаалж хучлага, халхавч хийх хамгаалж өгнө. Бетоны арчилгааг бетон цутгаснаас 2 цагийн дараанаас эхлэн хийж эхэлнэ.

Анхаар

Барилга угсралтын ажлыг гүйцэтгэхээс өмнө ажлын зурагтай нэг бүрчлэн сайн танилцаж, төмөрбетон бүтээцийн угсралтын ажлыг гүйцэтгэх норм дүрэм, стандартуудыг сайтар судалж үзсэний дараа угсралтын ажлыг гүйцэтгэх шаардлагатай. Цутгамал төмөрбетон бүтээцийг дулааны улиралд цутгаж, бэхжүүлэхээр төлөвлөв. Барилгын ажлыг хүйтний улиралд гүйцэтгэх шаардлага гарвал БНбД52-02-05 нормыг баримтлах ба зохиогчтой зөвшилцөнө.

Ажил гүйцэтгэгч нь дээрх норм дүрмүүдийг мөрдөхөөс гадна барилгын үйлдвэрлэлд дагаж мөрдөх хөдөлмөр хамгаалал, аюулгүй ажиллагааны дүрэм БНбД12-03-04 мөрдөж ажиллана.

Д/д	Зургийн жагсаалт	Хуудас марк
0	1	2
1	Тайлбар бичиг, Зургийн жагсаалт	ББ-1
2	Барилгын суурийн байгуулалт	ББ-2
3	Шугаман суурь арматурчлал	ББ-3
4	Төмөр бетон бүсний байгуулалт	ББ-4
5	Дээврийн суурь рам байгуулат	ББ-5
6	Хананы тор, ялууны байгуулалт	ББ-6
7	Гадна довжоо "ГД-1","ГД-1" байгуулалт, огтлол, материалын түүвэр	ББ-7

" АББАДОН КОНСТРАКШН " ХХК	"ЗАХЫН БЭЛЧЭЭРТ АЖИЛЛАХ НӨХЦӨЛИЙГ БИЙ БОЛГОЖ АЖЛЫН БАЙР БИЙ БОЛГОХ ТӨСЛИЙН ОРОН СУУЦ"-НЫ БАРИЛГА					
	ТАЙЛБАР БИЧИГ, ЗУРГИЙН ЖАГСААЛТ					
	Инженер:		Ч.Давхарбаяр	Е.Г.Шифр: АББА-01/25	Масштаб: М1:50	Огноо: 2025
	Гүйцэтгэсэн:		Ч.Давхарбаяр	Т.Г.Шифр: -	Зургийн дугаар: ББ-01	Бүх хуудас: ББ-07
"АББАДОН КОНСТРАКШН" ХХК	Шалгасан:		Х.Бямбасүрэн			

А3

СУУРИЙН БАЙГУУЛАЛТ М1:50

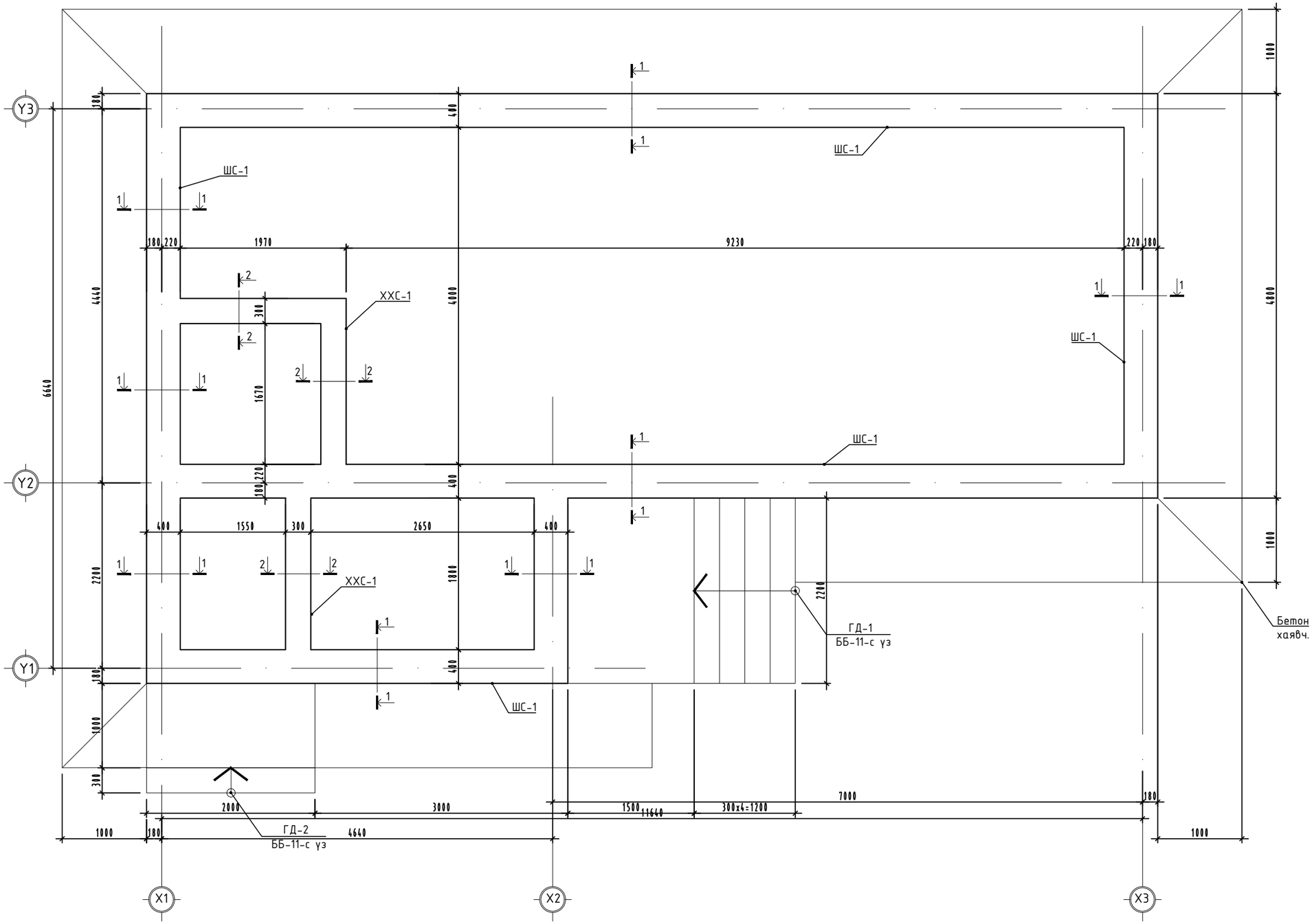

" АББАДОН КОНСТРАКШН " ХХК	"ЗАХЫН БЭЛЧЭЭРТ АЖИЛЛАХ НӨХЦӨЛИЙГ БИЙ БОЛГОЖ АЖЛЫН БАЙР БИЙ БОЛГОХ ТӨСЛИЙН ОРОН СУУЦ"-НЫ БАРИЛГА					
	ТАЙЛБАР БИЧИГ, ЗУРГИЙН ЖАГСААЛТ					
	Инженер:		Ч.Давхарбаяр	Е.Г.Шифр: АББА-01/25	Масштаб: М1:50	Огноо: 2025
	Гүйцэтгэсэн:		Ч.Давхарбаяр	Т.Г.Шифр: -	Зургийн дугаар: ББ-02	Бүх хуудас: ББ-07
"АББАДОН КОНСТРАКШН" ХХК	Шалгасан:		Х.Бямбасүрэн			

А3

ОГТЛОЛ 1-1 М1:50

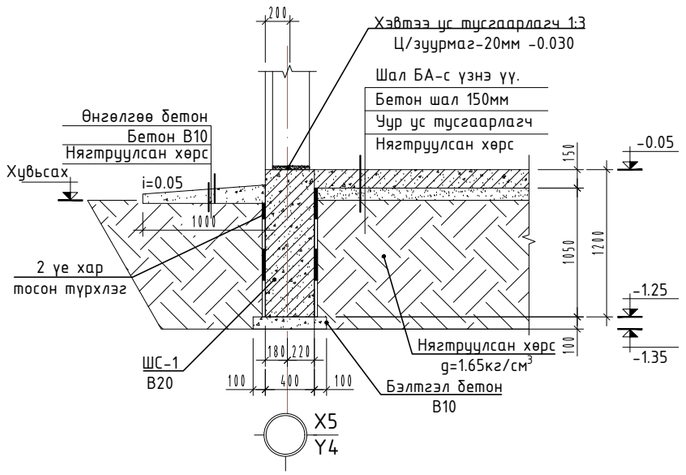

ОГТЛОЛ 2-2 М1:50

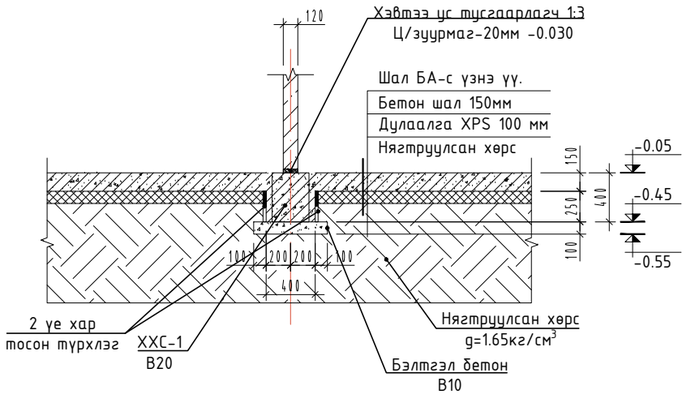

ТАЙЛБАР

1. Энэ хуудсыг ББ-н холбогдох хуудастай хамтатган үзнэ.
2. Ажлын арматур ГОСТ 5781-82 стандартын А400 ангийн арматур байна. Мөн ажлын арматурын зөрүүлгийг 600 мм-с багагүйгээр хийнэ.
3. Бетоны анги В20 байна.
4. Төмөр бетон шалыг ф8 А240 ангийн арматураар 250мм алхаммайгаар нэг үе торлоно.
5. Цутгамал төмөр бетон шатны бэлтгэж цутгахдаа "Цутгамал төмөр бетон бүтээцийн ажил гүйцэтгэх заавар" БД 52-102-04 -ийн заалтуудтай сайтар танилцаж зохих заалтуудыг мөрдөн ажиллана.

ШУГАМАН СУУРЬ /ШС-1/-Н АРМАТУРЧЛАЛ М1:25

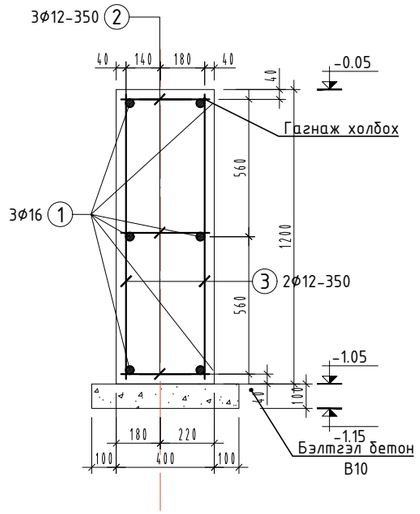

ХЭСГИЙН ТОДОРХОЙЛОЛТ

Поз	Загвар
4	340, 440, 330, 230, L=1340

ХАМАР ХАНАНЫ СУУРЬ /ХХС-1/-Н АРМАТУРЧЛАЛ М1:25

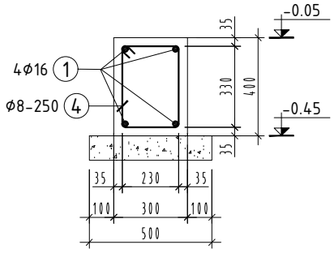

МАТЕРИАЛЫН ТҮҮВЭР

Поз	Тэмдэглэгээ	Нэр	Тоо ширхэг	Жин/кг/ Нэгж	Жин/кг/ Бүгд	Тайлбар
	Шугаман суурь "ШС-1"-ийн арматур		1	771.0	771.0	
1	ГОСТ 5781-82	ф 16 А400 $L_{у.м}$ 43.80	6	69.13	414.79	
2	ГОСТ 5781-82	ф 12 А400 L= 360	354	.32	113.14	
3	ГОСТ 5781-82	ф 12 А400 L= 1160	236	1.03	243.05	
	Материал	Бетон В20 V=19.872 м3				
	Материал	Бетон В10 V=2.538 м3				
	Хамар хананы суурь "ХХС-1"-ийн арматур		1	59.0	59.0	
1	ГОСТ 5781-82	ф 16 А400 $L_{у.м}$ 7.34	4	11.58	46.34	
4	ГОСТ 5781-82	ф 8 А240 L= 1340	24	.53	12.69	
	Материал	Бетон В20 V=0.69 м3				
	Материал	Бетон В10 V=0.27 м3				
	Шугаман суурь "ШС-1"-ийн арматур		1	191.5	191.5	
5	ГОСТ 5781-82	ф 8 А240 $L_{у.м}$ 485.2	1	191.45	191.45	
	Материал	Бетон В20 V=7.611 м3				
	Хаявч бетон	Бетон В10 V=4.624 м3				

" АББАДОН КОНСТРАКШН " ХХК

"АББАДОН КОНСТРАКШН" ХХК

"ЗАХЫН БЭЛЧЭЭРТ АЖИЛЛАХ НӨХЦӨЛИЙГ БИЙ БОЛГОЖ АЖЛЫН БАЙР БИЙ БОЛГОХ ТӨСЛИЙН ОРОН СУУЦ"-НЫ БАРИЛГА

ТАЙЛБАР БИЧИГ, ЗУРГИЙН ЖАГСААЛТ

Инженер:	Ч.Давхарбаяр	Е.Г.Шифр: АББА-01/25	Масштаб: М1:50	Огноо: 2025	
Гүйцэтгэсэн:	Ч.Давхарбаяр				
Шалгасан:	Х.Бямбасүрэн	Т.Г.Шифр: -	Зургийн дугаар: ББ-03	Бүх хуудас: ББ-07	

A3

ТӨМӨР БЕТОН БҮСНИЙ БАЙГУУЛАЛТ
М1:50

Огтлол 1-1 М1:25

ХЭСГИЙН ТОДОРХОЙЛОЛТ

Поз	Загвар
1	

МАТЕРИАЛЫН ТҮҮВЭР

Поз	Тэмдэглэгээ	Нэр	Тоо ширхэг	Жин/кг/ Нэгж	Жин/кг/ Бүгд	Тайлбар
Шугаман суурь "ШС-1"-ийн арматур			1	232.6	232.6	
1	ГОСТ 5781-82	ф 12 А400 $L_{у.м}$ 42.64	4	37.86	151.43	
2	ГОСТ 5781-82	ф 8 А240 L= 1060	194	.42	81.14	
	Материал	Бетон В20 V=2.56 $м^3$				

" АББАДОН КОНСТРАКШН " ХХК

"АББАДОН КОНСТРАКШН" ХХК

"ЗАХЫН БЭЛЧЭЭРТ АЖИЛЛАХ НӨХЦӨЛИЙГ БИЙ БОЛГОЖ АЖЛЫН БАЙР БИЙ БОЛГОХ ТӨСЛИЙН ОРОН СУУЦ"-НЫ БАРИЛГА

ТӨМӨР БЕТОН БҮСНИЙ БАЙГУУЛАЛТ

Инженер:	Ч.Давхарбаяр	Е.Г.Шифр: АББА-01/25	Масштаб: М1:50	Огноо: 2025
Гүйцэтгэсэн:	Ч.Давхарбаяр			
Шалгасан:	Х.Бямбасүрэн	Т.Г.Шифр: -	Зургийн дугаар: ББ-04	Бүх хуудас: ББ-07

А3

ДЭЭВРИЙН СУУРЬ РАМ БАЙГУУЛАЛТ М1:100

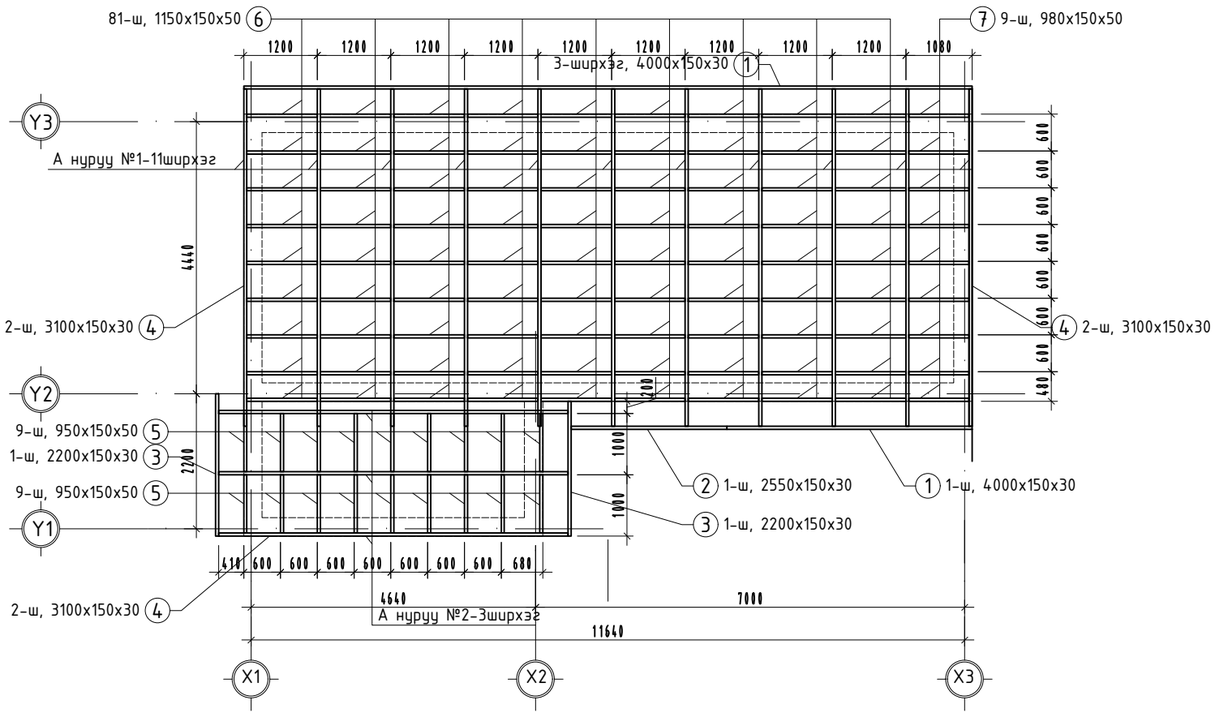

А нуруу №1 М1:50

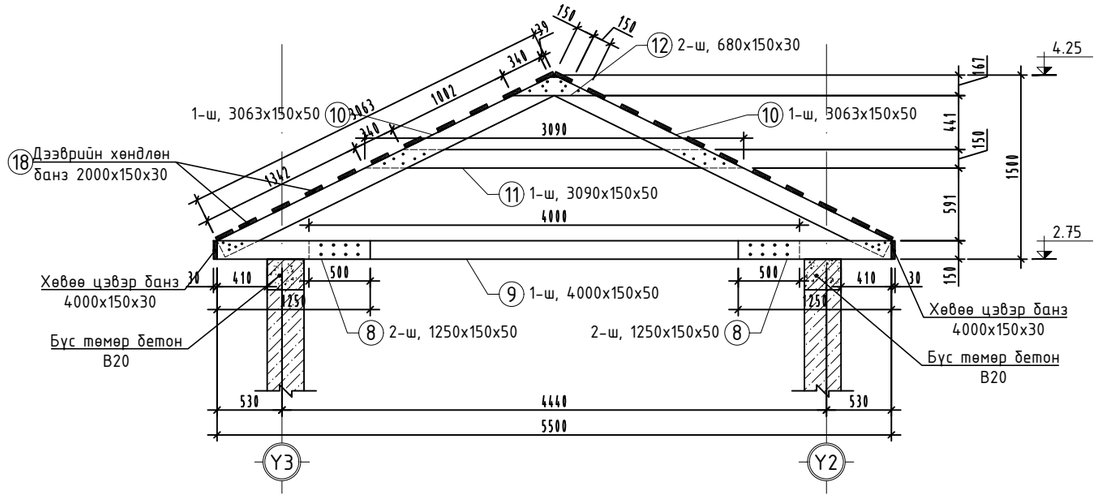

А нуруу №2 М1:50

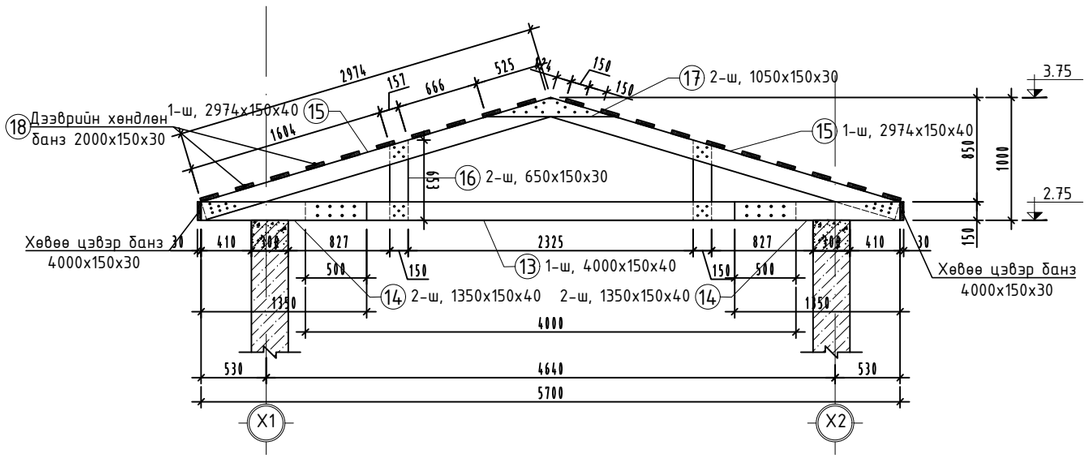

МАТЕРИАЛЫН ТҮҮВЭР

Поз	Тэмдэглэгээ	Урт	Тоо ширхэг	Нийт урт м
Суурь рам байгуулат				160.6
1	Банз 150x30	4.0	4	16.0
2	Банз 150x30	2.55	1	2.6
3	Банз 150x30	2.2	2	4.4
4	Банз 150x30	3.1	6	18.6
5	Банз 150x50	0.95	18	17.1
6	Банз 150x50	1.15	81	93.1
7	Банз 150x50	0.98	9	8.8
А нуруу №1			11	236.7
8	Банз 150x50	1.25	4	5.0
9	Банз 150x50	4.0	1	4.0
10	Банз 150x50	3.63	2	7.3
11	Банз 150x50	3.90	1	3.9
12	Банз 150x30	0.68	2	1.4
А нуруу №2			3	56.2
13	Банз 150x40	4.0	1	4.0
14	Банз 150x40	1.35	4	5.4
15	Банз 150x40	2.974	2	5.9
16	Банз 150x40	0.65	2	1.3
17	Банз 150x40	1.05	2	2.1
Дээврийн хөндлөн банз			1	588.0
18	Банз 150x40	2.0	294	588.0

" АББАДОН КОНСТРАКШН " ХХК

"АББАДОН КОНСТРАКШН" ХХК

"ЗАХЫН БЭЛЧЭЭРТ АЖИЛЛАХ НӨХЦӨЛИЙГ БИЙ БОЛГОЖ АЖЛЫН БАЙР БИЙ БОЛГОХ ТӨСЛИЙН ОРОН СУУЦ"-НЫ БАРИЛГА

ДЭЭВРИЙН СУУРЬ РАМ БАЙГУУЛАЛТ

Инженер:	Ч.Давхарбаяр	Е.Г.Шифр: АББА-01/25	Масштаб: М1:50	Огноо: 2025	
Гүйцэтгэсэн:	Ч.Давхарбаяр	Т.Г.Шифр: -	Зургийн дугаар: ББ-05	Бүх хуудас: ББ-07	
Шалгасан:	Х.Бямбасүрэн				

А3

ЯЛУУ, ХАНАНЫ ТОРНЫ БАЙГУУЛАЛТ М1:100

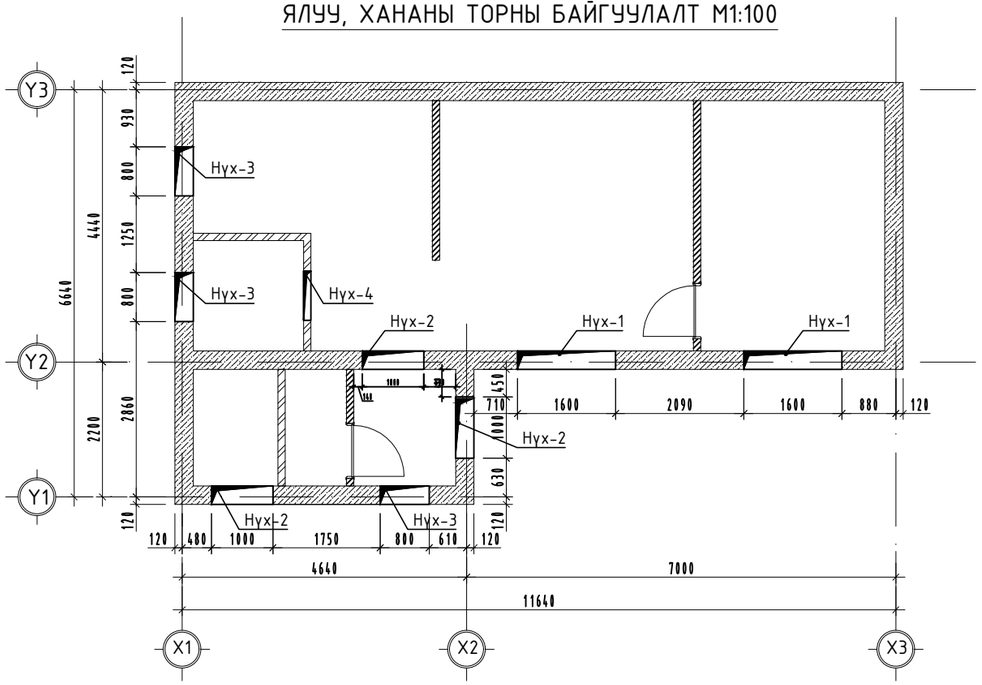

ХАНАНЫ ТОРНЫ ОГТЛОЛ М1:20

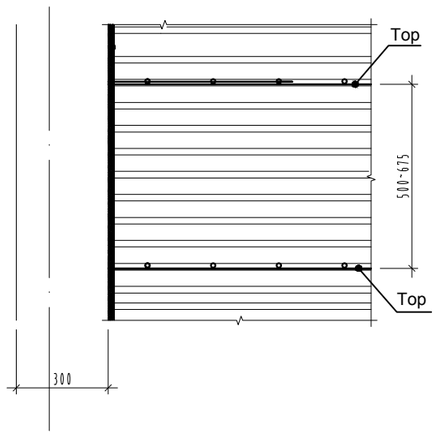

ТОР-1
M1:20

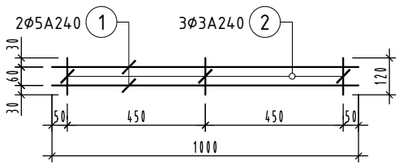

ТОР-2
M1:20

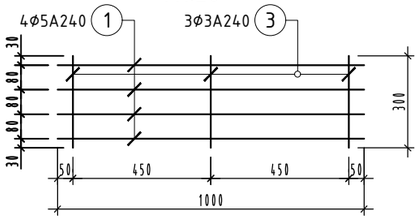

ЯЛУУНЫ МАТЕРИАЛЫН НЭГДСЭН ТҮҮВЭР

Поз	Загвар	Ялууны марк	Нүхний тоо	Ялууны тоо		Ялууны жин/Кг/	
				Нэг нүхэнд	Нийт тоо ширхэг	Нэгж	Нийт
ЗООРИЙН ДАВХАРЫН ЯЛУУ							
Нүх-1		Я-22-12-14	2	2	4	93	372
Нүх-2		Я-15-12-14	2	3	6	62	372
Нүх-3		Я-12-12-08	2	3	6	28	168
Нүх-4		Я-12-12-08	1	1	1	28	28

МАТЕРИАЛЫН ТҮҮВЭР

Поз	Тэмдэглэгээ	Нэр	Тоо ширхэг	Жин/кг/		Тайлбар
				Нэгж	Бүгд	
ХАНЫН ТОР-1			24	0.3	7.9	
1	ГОСТ 5781-82	ø 5 A240 L= 1000	2	.15	.31	
2	ГОСТ 5781-82	ø 3 A240 L= 120	3	.01	.02	
ХАНЫН ТОР-2			176	0.7	117.3	
1	ГОСТ 5781-82	ø 5 A240 L= 1000	4	.15	.62	
3	ГОСТ 5781-82	ø 3 A240 L= 300	3	.02	.05	

ТАЙЛБАР

1. Энэ хуудсыг ББ-н холбогдох хуудастай хамт үзнэ.
2. Ханын торыг БД 51-101-05 цуврал Г1.030.1-3Г 1-р дэвтрийн дагуу хийж гүйцэтгэнэ.
3. Ялууг ханын өргөний хэмжээгээр тавих бөгөөд 1500мм хүртэл өргөнтэй нүхэн дээр 250мм-ээс багагүй, 1500мм-ээс дээш өргөнтэй нүхэн дээр 350мм-с багагүй хэмжээтэй суулгана.
4. Ханын торыг өндрийн дагуу тоосгон хананд 67.5 см, блокон хананд 75.0 см алхамтай тавина.

" АББАДОН КОНСТРАКШН " ХХК

"АББАДОН КОНСТРАКШН" ХХК

"ЗАХЫН БЭЛЧЭЭРТ АЖИЛЛАХ НӨХЦӨЛИЙГ БИЙ БОЛГОЖ АЖЛЫН БАЙР БИЙ БОЛГОХ ТӨСЛИЙН ОРОН СУУЦ"-НЫ БАРИЛГА

ЯЛУУ, ХАНАНЫ ТОРНЫ БАЙГУУЛАЛТ

Инженер:	Ч.Давхарбаяр	Е.Г.Шифр: АББА-01/25	Масштаб: М1:50	Огноо: 2025
Гүйцэтгэсэн:	Ч.Давхарбаяр	Т.Г.Шифр: -	Зургийн дугаар: ББ-06	Бүх хуудас: ББ-07
Шалгасан:	Х.Бямбасүрэн			

ГАДНА ДОВЖОО "ГД-1" БАЙГУУЛАЛТ М1:50

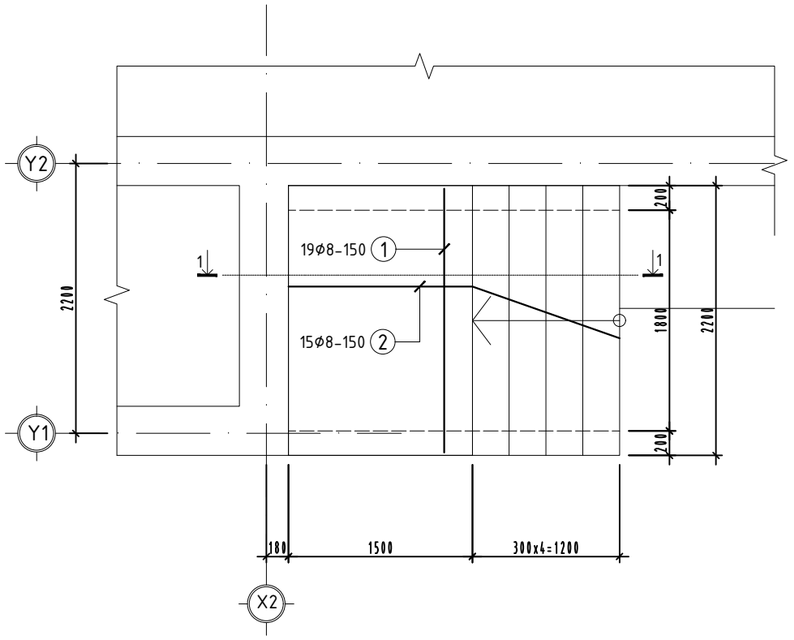

ГАДНА ДОВЖОО "ГД-2" БАЙГУУЛАЛТ М1:50

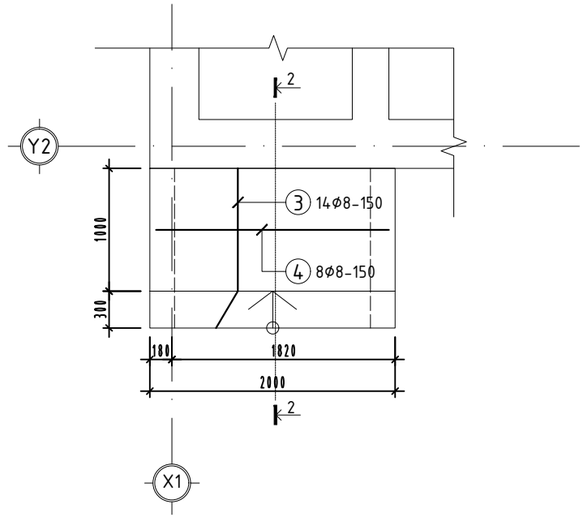

Хэсгийн тодорхойлолт

Поз	Загвар	Поз	Загвар
2	220, 1435, 1180, 60°, L=2835	3	220, 430, 680, 60°, L=1330

ОГТЛОЛ 2-2 М1:50

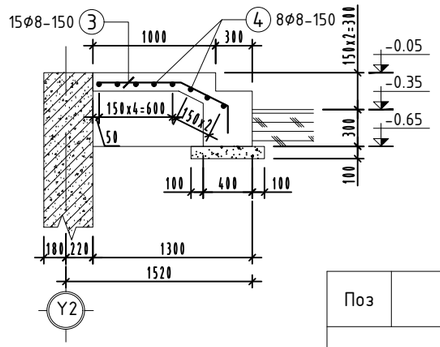

ОГТЛОЛ 1-1 М1:50

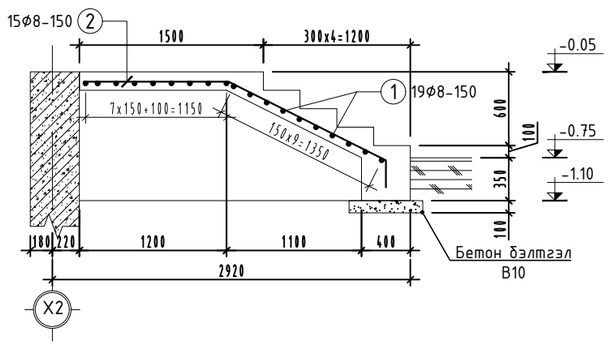

МАТЕРИАЛЫН ТУУВЭР

Поз	Тэмдэглэгээ	Нэр	Тоо ширхэг	Жин/кг/ Нэгж	Жин/кг/ Бүгд	Тайлбар
	Гадна довжоо "ГД-1"-ийн арматур		1	32.9	32.9	
1	ГОСТ 5781-82	ø 8 A240 L= 2150	19	.85	16.12	
2	ГОСТ 5781-82	ø 8 A240 L= 2835	15	1.12	16.78	
	Материал	Бетон B20 V=2.318 м^3				
	Материал	Бетон B10 V=0.138 м^3				
	Гадна довжоо "ГД-1"-ийн арматур		1	21.2	21.2	
3	ГОСТ 5781-82	ø 8 A240 L= 1330	19	.52	9.97	
4	ГОСТ 5781-82	ø 8 A240 L= 1900	15	.75	11.25	
	Материал	Бетон B20 V=0.974 м^3				
	Материал	Бетон B10 V=0.132 м^3				

"АББАДОН КОНСТРАКШН" ХХК

"АББАДОН КОНСТРАКШН" ХХК

"ЗАХЫН БЭЛЧЭЭРТ АЖИЛЛАХ НӨХЦӨЛИЙГ БИЙ БОЛГОЖ АЖЛЫН БАЙР БИЙ БОЛГОХ ТӨСЛИЙН ОРОН СУУЦ"-НЫ БАРИЛГА

ГАДНА ДОВЖОО "ГД-1", "ГД-2" БАЙГУУЛАЛТ, ОГТЛОЛ, МАТЕРИАЛЫН ТУУВЭР

Инженер:		Ч.Давхарбаяр	Е.Г.Шифр: АББА-01/25	Масштаб: М1:50	Огноо: 2025
Гүйцэтгэсэн:		Ч.Давхарбаяр			
Шалгасан:		Х.Бямбасүрэн	Т.Г.Шифр: -	Зургийн дугаар: ББ-07	Бүх хуудас: ББ-07

А3

"АББАДОН КОНСТРАКШН" ХХК
/Тусгай зөвшөөрлийн дугаар: 3Т17-451/18
Хаяг: БЗД 25-Р ХОРОО
Утас: (+976 88108865, 88107739 /

Шифр: АББА - 01/25

ТӨВ АЙМАГ, ЗААМАР СУМ

"ЗАХЫН БЭЛЧЭЭРТ АЖИЛЛАХ НӨХЦӨЛИЙГ БИЙ БОЛГОЖ АЖЛЫН БАЙР БИЙ БОЛГОХ ОРОН СУУЦ"-НЫ БАРИЛГА

/Цэвэр бохир ус-ЦБУ/

БОЛОВСРУУЛСАН:

ИНЖЕНЕР: . . . . . /Ч.ДАВХАРБАЯР/

УЛААНБААТАР ХОТ 2025 ОН.

БАРИЛГЫН БҮДҮҮВЧ М1:200

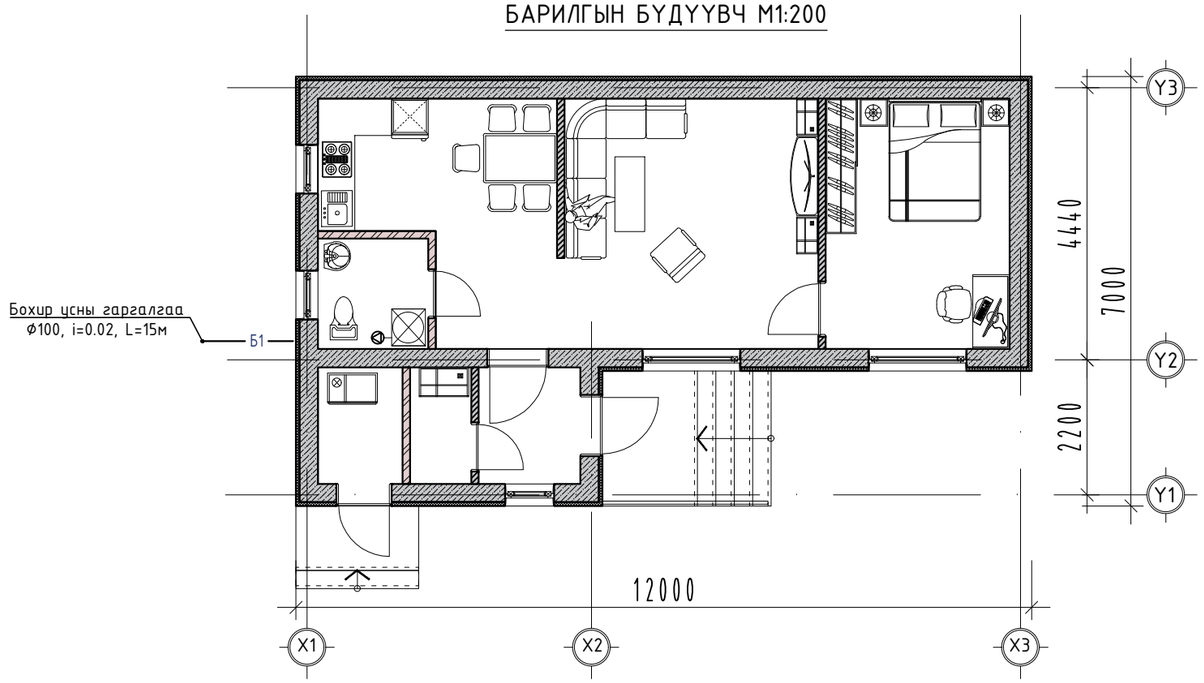

Тайлбар бичиг:

Зураг төслийн энэхэсгийг захиалагч, барилга архитектурын даалгаврыг үндэслэн гүйцэтгэсэн болно. Зурагт дараах техникийн бичиг бариммыг ашигласан. Үүнд:

1. БНбД 40-05-98/2005 Барилга доторх ус хангамж,ариутгах татуурга
2. БНбД 21-04-05 Барилга, байгууламжийн гал унтраах автомат төхөөрөмж, дохиоллын хэрэгсэл
3. БНбД 21-01-02 Барилга, байгууламжийн галын аюулгүй байдал
4. БНбД 31-03-03 Олон нийт ургэний барилга
5. MNS 3332 : 2012 Барилга доторх ус хангамж, бохир ус зайлуулалт ба хий хангамжийн системийн томьёолсон тэмдэглэгээ
6. MNS 3239 : 2014 Барилга доторх ус хангамж, ариутгах татуургын системийн ажлын зураг .

Ус хангамж:

Ахуйн ус хангамжийн систем нь арцун цэврийн өрөөнд байрлах ахуйн нэгдсэн усны савнаас тэжээгдэх ба ахуйн усны 1 насосоор ажиллагааг хангана. 1 насос нь шугамын, Халуун усыг АЦӨ өрөөнд байрлах ус халаагчаас хангана. Халуун, хүйтэн усны шугамыг ф20 диаметртэй, унд ахуйн усанд зориулсан PPR хоолой байна. Ус бууглах цэг рүү 0.003 налуутайгаар угсрана.

Бохир ус:

Бохир усны шугам нь арцун цэврийн өрөөнд шалан доогуур дулаалгатай угсрана. Шугам сулжээнд холбогдох стандартад нийцсэн хуванцар хоолойг угсрах ба шаардлагатай хэсгүүдэд цэвэрлэгээ, шалгах таг тусгасан. Гол цуглуулах хоолой шалан доогуур угсрагдаж 1 гаргалгаагаар гадагш гарна.

Барилгын дотор усан хангамж, ариутгах татуургын шугамыг угсрахдаа "Дотор сантехникийн систем" БНбД 3.05.01-88-ийн тухайлсан заалтын дагуу угсарч, шахаж шалгаж, угааж цэвэрлэн эрүүл ахуйн шаардлагад нийцүүлэн хийнэ. Системийн угсралтыг норм дүрмийн дагуу гүйцэтгэнэ, БУА-ын журналыг байнга хөтөлж явах шаардлагатай.

Д/д	Зургийн жагсаалт	Хуудас марк
0	1	2
1	Тайлбар бичиг, Зургийн жагсаалт	ББ-1
2	Халуун хүйтэн эргэлтийн усны шугамын байгуулалт	ББ-2
3	Халуун хүйтэн эргэлтийн усны шугамын тойм	ББ-3
4	Бохир усны шугамын байгуулалт	ББ-4
5	Бохир усны шугамын тойм	ББ-5
6	Материалын түүвэр	ББ-6

" АББАДОН КОНСТРАКШН " ХХК

"АББАДОН КОНСТРАКШН" ХХК

"ЗАХЫН БЭЛЧЭЭРТ АЖИЛЛАХ НӨХЦӨЛИЙГ БИЙ БОЛГОЖ АЖЛЫН БАЙР БИЙ БОЛГОХ ТӨСЛИЙН ОРОН СУУЦ"-НЫ БАРИЛГА

ТАЙЛБАР БИЧИГ, ЗУРГИЙН ЖАГСААЛТ

Инженер:		Х.Бямбасүрэн	Е.Г.Шифр: АББА-01/25	Масштаб: М1:50	Огноо: 2025
Гүйцэтгэсэн:		Ч.Давхарбаяр			
Шалгасан:		Х.Бямбасүрэн	Т.Г.Шифр: -	Зургийн дугаар: ЦБУ-01	Бүх хуудас: ЦБУ-06

A3

ХАЛУУН ХҮЙТЭН ЭРГЭЛТИЙН УСНЫ ШУГАМЫН БАЙГУУЛАЛТ М1:50

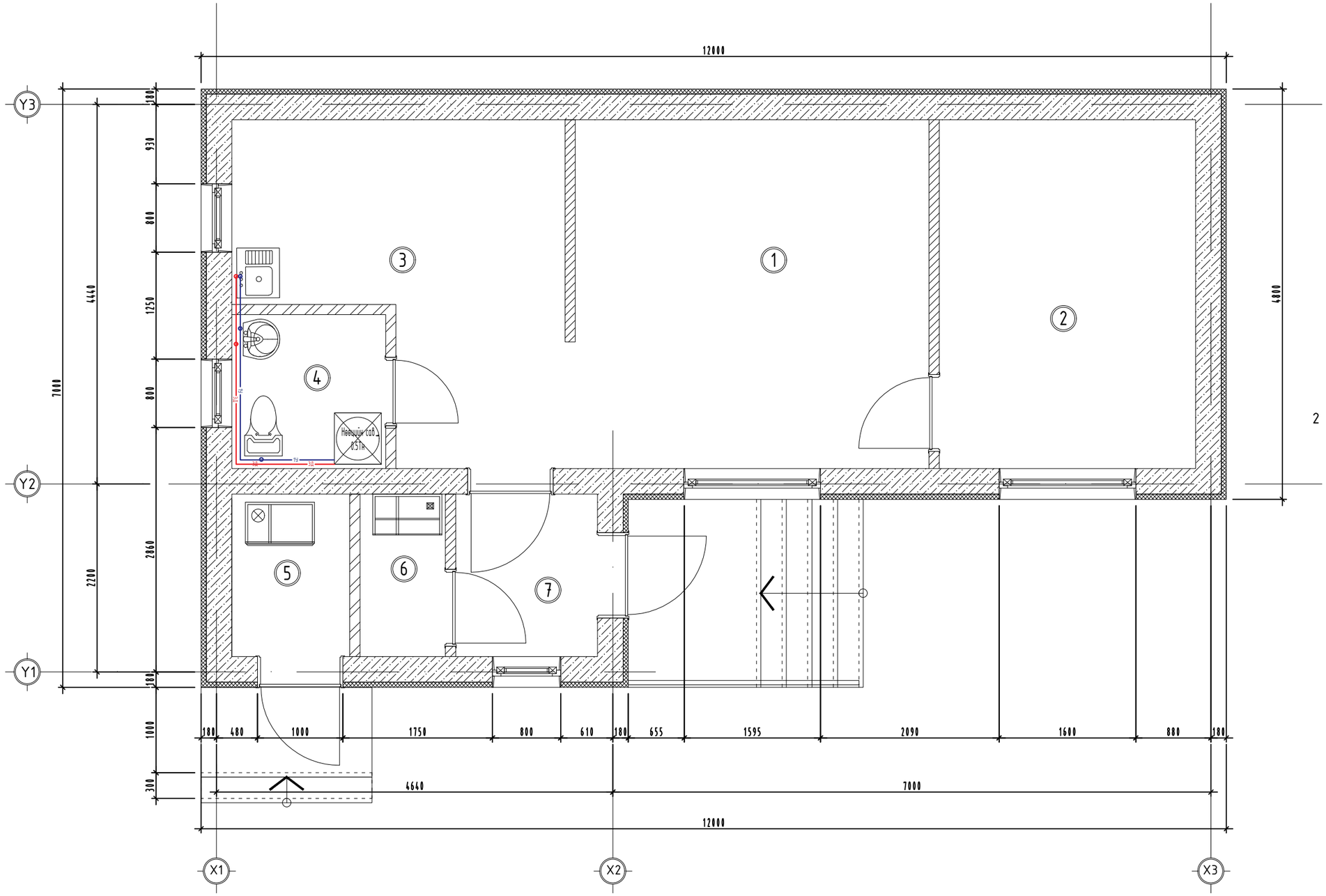

" АББАДОН КОНСТРАКШН " ХХК	"ЗАХЫН БЭЛЧЭЭРТ АЖИЛЛАХ НӨХЦӨЛИЙГ БИЙ БОЛГОЖ АЖЛЫН БАЙР БИЙ БОЛГОХ ТӨСЛИЙН ОРОН СУУЦ"-НЫ БАРИЛГА					
	ТЕХНОЛОГИЙН БАЙГУУЛАЛТ					
	Инженер:		Х.Бямбасүрэн	Е.Г.Шифр: АББА-01/25	Масштаб: М1:50	Огноо: 2025
	Гүйцэтгэсэн:		Ч.Давхарбаяр			
"АББАДОН КОНСТРАКШН" ХХК	Шалгасан:		Х.Бямбасүрэн	Т.Г.Шифр: -	Зургийн дугаар: ЦБУ-02	Бүх хуудас: ЦБУ-06

А3

ХАЛУУН ХҮЙТЭН ЭРГЭЛТИЙН УСНЫ ШУГАМЫН ТОЙМ
М1:50

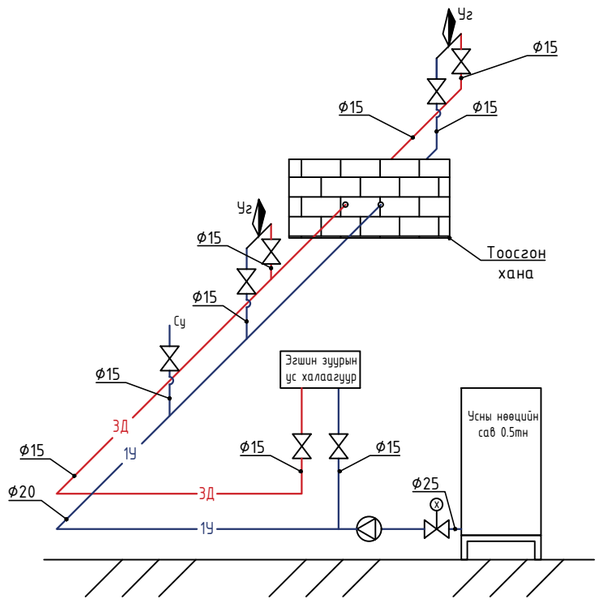

Материалын таних тэмдэг:

- Уг – Угаагуур/АЦӨ
- Уг – Угаалтуур/Гал тогоо
- ЗД – Халуун ус
- Халуун усны хаалт
- Хог шүүгчтэй хаалт
- Шугамын насос
- 1У – Хүйтэн ус
- Хүйтэн усны хаалт

" АББАДОН КОНСТРАКШН " ХХК	"ЗАХЫН БЭЛЧЭЭРТ АЖИЛЛАХ НӨХЦӨЛИЙГ БИЙ БОЛГОЖ АЖЛЫН БАЙР БИЙ БОЛГОХ ТӨСЛИЙН ОРОН СУУЦ"-НЫ БАРИЛГА				
	ХАЛУУН ХҮЙТЭН ЭРГЭЛТИЙН УСНЫ ШУГАМЫН ТОЙМ				
Инженер:		Х.Бямбасүрэн	Е.Г.Шифр: АББА-01/25	Масштаб: М1:50	Огноо: 2025
Гүйцэтгэсэн:		Ч.Давхарбаяр	Т.Г.Шифр: -	Зургийн дугаар: ЦБУ-03	Бүх хуудас: ЦБУ-06
"АББАДОН КОНСТРАКШН" ХХК	Шалгасан:	Х.Бямбасүрэн			

A3

БОХИР УСНЫ ШУГАМЫН БАЙГУУЛАЛТ М1:50

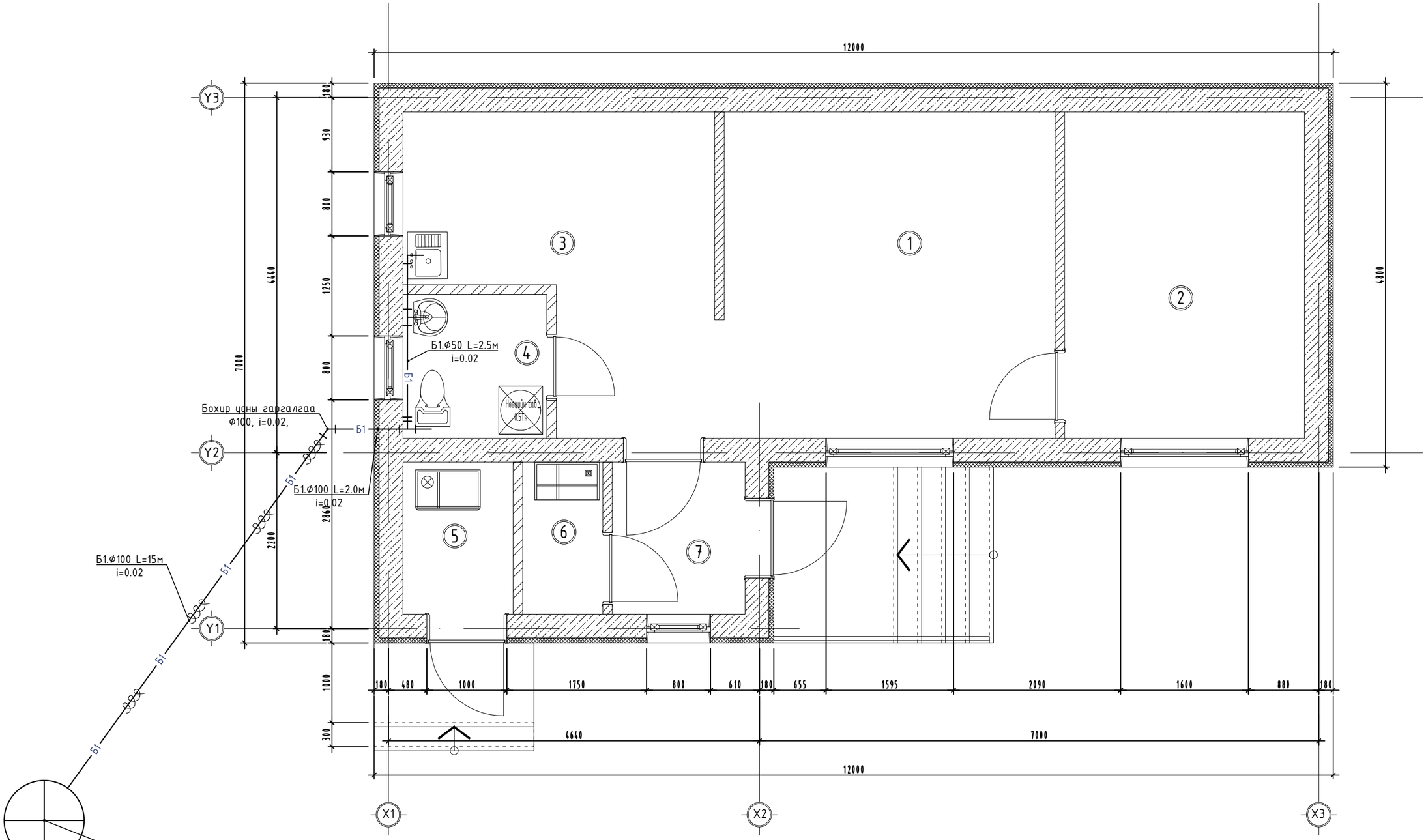

"ЗАХЫН БЭЛЧЭЭРТ АЖИЛЛАХ НӨХЦӨЛИЙГ БИЙ БОЛГОЖ АЖЛЫН БАЙР БИЙ БОЛГОХ ТӨСЛИЙН ОРОН СУУЦ"-НЫ БАРИЛГА						
БОХИР УСНЫ ШУГАМЫН БАЙГУУЛАЛТ						
" АББАДОН КОНСТРАКШН " ХХК	Инженер:		Х.Бямбасүрэн	Е.Г.Шифр: АББА-01/25	Масштаб: М1:50	Огноо: 2025
	Гүйцэтгэсэн:		Ч.Давхарбаяр			
"АББАДОН КОНСТРАКШН" ХХК	Шалгасан:		Х.Бямбасүрэн	Т.Г.Шифр: -	Зургийн дугаар: ЦБУ-04	Бүх хуудас: ЦБУ-06

БОХИР УСНЫ ШУГАМЫН ТОЙМ М1:50

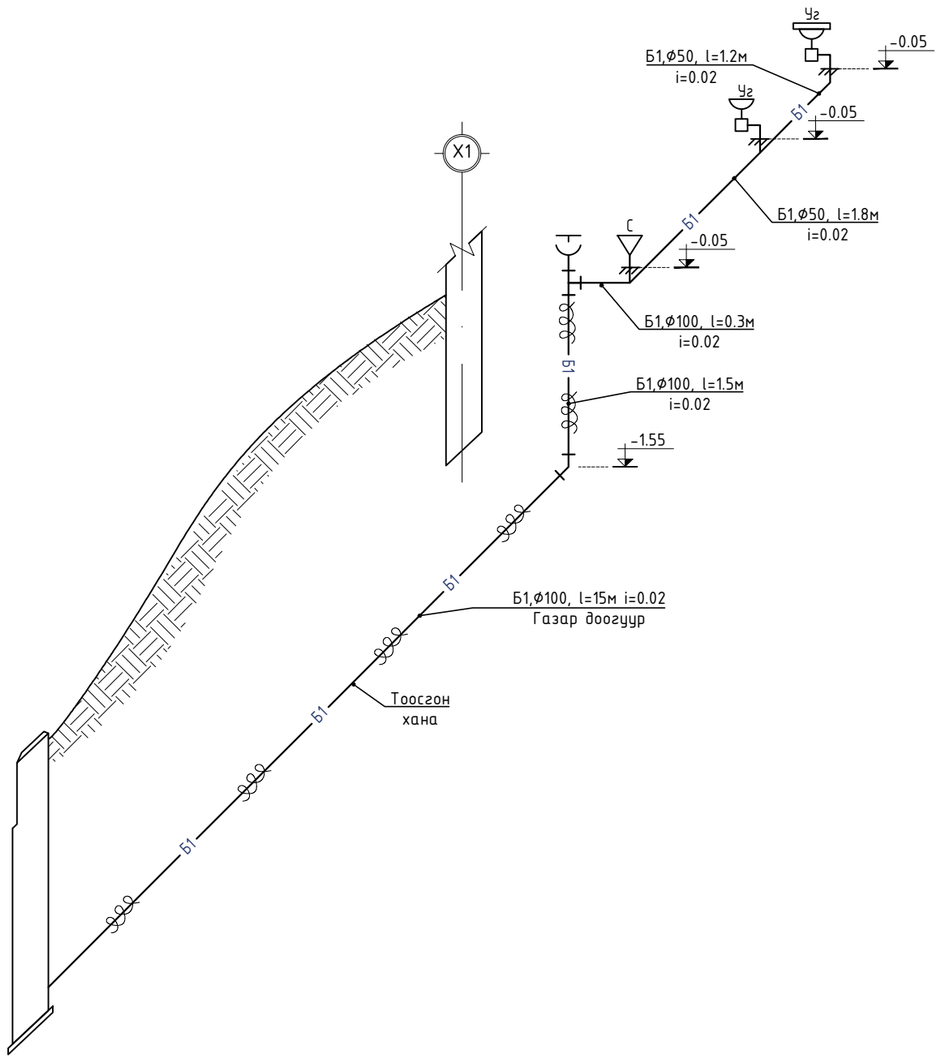

Материалын таних тэмдэг:

- Уг – Угаагуур/АЦӨ
- Цэвэрлэгээ хийх таг
- Уг – Угаалтуур/Гал тогоо
- Б1 – Бохир усны шугам

" АББАДОН КОНСТРАКШН " ХХК	"ЗАХЫН БЭЛЧЭЭРТ АЖИЛЛАХ НӨХЦӨЛИЙГ БИЙ БОЛГОЖ АЖЛЫН БАЙР БИЙ БОЛГОХ ТӨСЛИЙН ОРОН СУУЦ"-НЫ БАРИЛГА				
	БОХИР УСНЫ ШУГАМЫН ТОЙМ				
Инженер:		Х.Бямбасүрэн	Е.Г.Шифр: АББА-01/25	Масштаб: М1:50	Огноо: 2025
Гүйцэтгэсэн:		Ч.Давхарбаяр	Т.Г.Шифр: -	Зургийн дугаар: ЦБУ-05	Бүх хуудас: ЦБУ-06
"АББАДОН КОНСТРАКШН" ХХК	Шалгасан:	Х.Бямбасүрэн			

A3

МАТЕРИАЛЫН ТҮҮВЭР

№	Тэмдэглэгээ, техникийн үзүүлэлт	Материалын нэр	Хэмжих нэгж	Тоо хэмжээ	Жин, кг	Тайлбар
Ус хангамж						
1		Эгшин зуурын ус халаагуур	ширхэг	1		
2		Угаалтуур	ширхэг	1		
3		Тосгуур	ширхэг	1		
4		Суултуур	ширхэг	1		
5	PPR	Хуванцар хоолой ⌀25 /Хүйтэн/	метр	0.5		у/м
6	PPR	Хуванцар хоолой ⌀20 /Хүйтэн/	метр	4		у/м
7	PPR	Хуванцар хоолой ⌀15 /Халуун/	метр	7		у/м
8	PPR	Хуванцар хоолой ⌀15 /Хүйтэн/	метр	3		у/м
9		Хог шүүгчтэй хаалт	метр	1		
10	Wilo R/S 25/7	Даралтын насос	метр	1		
11	PPR	Булан ⌀20	ширхэг	2		
12	PPR	Булан/отвод 90^0 ⌀15	ширхэг	3		
13	PPR	Гуравлагч/троник ⌀20x20x15	ширхэг	3		
14	PPR	Гуравлагч ⌀15	ширхэг	1		
15	PPR	Давагч ⌀15	ширхэг	3		
16	PPR	Хаалт халуун ⌀15	ширхэг	3		
17	PPR	Хаалт хүйтэн ⌀15	ширхэг	4		
18	PPR	Чихтэй булан ⌀15	ширхэг	5		
19	PPR	Шилжвэр ⌀20x15	ширхэг	1		
20	PVC-U	Хуванцар хоолой ⌀50	метр	3		у/м
21	PVC-U	Хуванцар хоолой ⌀100	метр	17		у/м
22		Отвод 90^0 ⌀50	ширхэг	1		
23		Отвод 90^0 ⌀100	ширхэг	1		
		Отвод 45^0 ⌀100	ширхэг	1		
24		Шилжвэр ⌀100x50	ширхэг	1		
		Троник ⌀50	ширхэг	1		
		Тагтай троник ⌀100	ширхэг	1		
	Пенополиуретан δ=50мм	Хуванцар хоолойн дулаалга ⌀110	метр	17		

" АББАДОН КОНСТРАКШН " ХХК

"АББАДОН КОНСТРАКШН" ХХК

"ЗАХЫН БЭЛЧЭЭРТ АЖИЛЛАХ НӨХЦӨЛИЙГ БИЙ БОЛГОЖ АЖЛЫН БАЙР БИЙ БОЛГОХ ТӨСЛИЙН ОРОН СУУЦ"-НЫ БАРИЛГА

МАТЕРИАЛЫН ТҮҮВЭР

Инженер:	Х.Бямбасүрэн	Е.Г.Шифр: АББА-01/25	Масштаб: М1:50	Огноо: 2025	
Гүйцэтгэсэн:	Ч.Давхарбаяр	Т.Г.Шифр: -	Зургийн дугаар: ЦБУ-06	Бүх хуудас: ЦБУ-06	
Шалгасан:	Х.Бямбасүрэн				

"АББАДОН КОНСТРАКШН" ХХК
/Тусгай зөвшөөрлийн дугаар: 3Т17-451/18
Хаяг: БЗД 25-Р ХОРОО
Утас: (+976 88108865, 88107739 /

Шифр: АББА - 01/25

ТӨВ АЙМАГ, ЗААМАР СУМ

"ЗАХЫН БЭЛЧЭЭРТ АЖИЛЛАХ НӨХЦӨЛИЙГ БИЙ БОЛГОЖ АЖЛЫН БАЙР БИЙ БОЛГОХ ТӨСЛИЙН ХУДАГ"-ИЙН БАРИЛГА

/Барилга архитектурын хэсэг-БА/

БОЛОВСРУУЛСАН:

Архитектор: . . . . . ./Ж.Шижирболд/

УЛААНБААТАР ХОТ 2025 ОН.

Тайлбар:

Ерөнхий хэсэг: Төв аймгийн Заамар сумын нутагт даригдах ''Захын бэлчээрт ажиллах нөхцөлийг бий болгож ажлын байр бий болгох төсөл''-ийн барилгын ажлын зураг төсвийг барилгын зураг төслийн "АББАДОН КОНСТРАКШН" ХХК-нд архитектур төлөвлөлтийн иж бүрэн зураг төслийг тус сумын архитектур төлөвлөлтийн даалгаврыг үндэслэн боловсруулав.

Ажлын талбайн байгаль цаг уурын нөхцөл, барилгын ангилал, зэрэг:

Гадна агаарын тооцооны температур	-37.2 C^0
Салхины шахалт	33кг/$м^2$
Цасны ачаалал	50кг/$м^2$
Газар хөдлөлийн тооцооны өгөгдөл	8 Балл

Архитектур төлөвлөлт:

Төлөвлөж буй худгийн барилга нь 3х2,5м-ийн харьцаатай, 200мм зузаантай нүхтэй блок өрлөг байх бай шавар, эмульс өнгөлгөөтэй 1 давхар барилга юм.

Хана:

Гадна ханын дүүргэгч нь 200мм нүхтэй блок байна.

Хучилт:

Барилгын хучилтыг 150мм зузаантай модон хийцтэй хийх ба А нуруу, хучилт хийнэ.

Хаалга Цонх:

Гадна хаалга нь гадагшаа онгойдог хавтас нь сайн чанарын төмөр хаалга байна.

Цонх нь цагаан өнгөтэй, дан шилтэй байна.

Гадна засал:

Фасадад өнгөлгөөний эмульсэн будаг байна. Фасадын өнгө загварыг захиалагчийн хүсэлтээр өөрчилж болно. Фасадын зураг болон харагдах байдлыг БА-4-с үз.

Дотор засал:

Дотор ханыг тэгшилгээ шавардлага хийж өнгөлнө.

Д/Д	Нэр	Хуудасны дугаар
	БА МАРКИЙН АЖЛЫН ЗУРГИЙН ҮНДСЭН БҮРДЛИЙН ЖАГСААЛТ	
1	Тайлбар, зургийн жагсаалт	БА-1
2	Давхрын байгууламж, Дээврийн байгууламж	БА-2
3	Огтлол 1-1, Огтлол 2-2	БА-3
4	Харагдах байдал /нүүр тал/, /хажуу тал/	БА-4
5	Суурийн байгууламж, Дээврийн суурь рам	ББ-1

БАРИЛГЫН БҮДҮҮВЧ М1:100

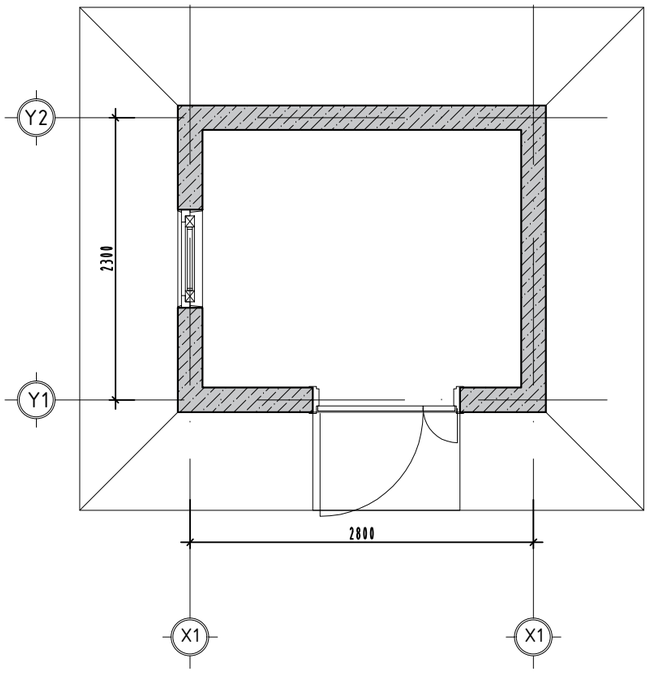

" АББАДОН КОНСТРАКШН " ХХК	"ЗАХЫН БЭЛЧЭЭРТ АЖИЛЛАХ НӨХЦӨЛИЙГ БИЙ БОЛГОЖ АЖЛЫН БАЙР БИЙ БОЛГОХ ТӨСЛИЙН ХУДАГ"-ИЙН БАРИЛГА				
	ТАЙЛБАР, ЗУРГИЙН ЖАГСААЛТ				
Архитектор:		Ж.Шижирболд	Е.Г.Шифр: АББА-01/25	Масштаб: М1:50	Огноо: 2025
Гүйцэтгэсэн:		Ж.Шижирболд	Т.Г.Шифр: -	Зургийн дугаар: БА-01	Бүх хуудас: БА-05
"АББАДОН КОНСТРАКШН" ХХК	Шалгасан:	Х.Бямбасүрэн			

ДАВХАРЫН БАЙГУУЛАЛТ М1:50

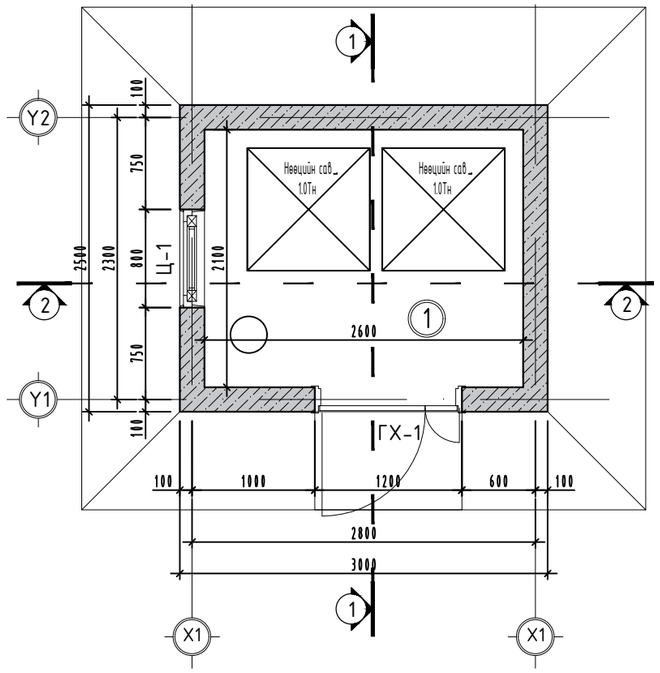

ДАВХАРЫН БАЙГУУЛАЛТ М1:50

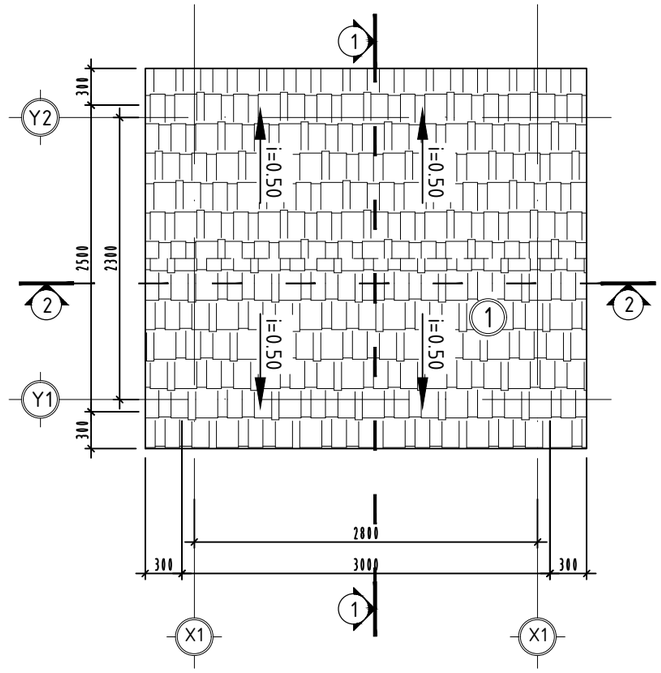

№	Өрөөний нэр	Талбай /м²/	Шалны тодорхойлолт
Худаг		5.46	Нийт:
1	Усны нөөцийн өрөө	5.46	Бетон
№	Өрөөний нэр	Талбай /м²/	Дээврийн тодорхойлолт
1	Дээвэр-1	13.02	Хэвэлмэл төмөр

Гадна хаалга /ГХ1/
(төмөр хаалга)

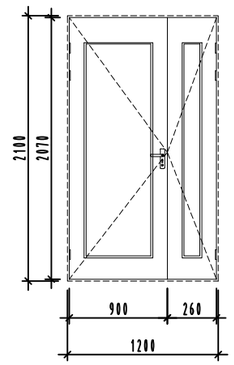

Цонх /Ц-4/

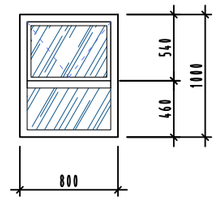

Материалын таних тэмдэг:

- Нүхтэй блок δ=200мм
- Дээврийн хэвлэмэл төмөр

"АББАДОН КОНСТРАКШН" ХХК	"ЗАХЫН БЭЛЧЭЭРТ АЖИЛЛАХ НӨХЦӨЛИЙГ БИЙ БОЛГОЖ АЖЛЫН БАЙР БИЙ БОЛГОХ ТӨСЛИЙН ХУДАГ"-ИЙН БАРИЛГА				
	ДАВХРЫН БАЙГУУЛАЛТ, ДЭЭВРИЙН БАЙГУУЛАЛТ				
Архитектор:		Ж.Шижирболд	Е.Г.Шифр: АББА-01/25	Масштаб: М1:50	Огноо: 2025
Гүйцэтгэсэн:		Ж.Шижирболд	Т.Г.Шифр: -	Зургийн дугаар: БА-02	Бүх хуудас: БА-05
"АББАДОН КОНСТРАКШН" ХХК	Шалгасан:	Х.Бямбасүрэн			

ОГТЛОЛ 1-1 М1:50

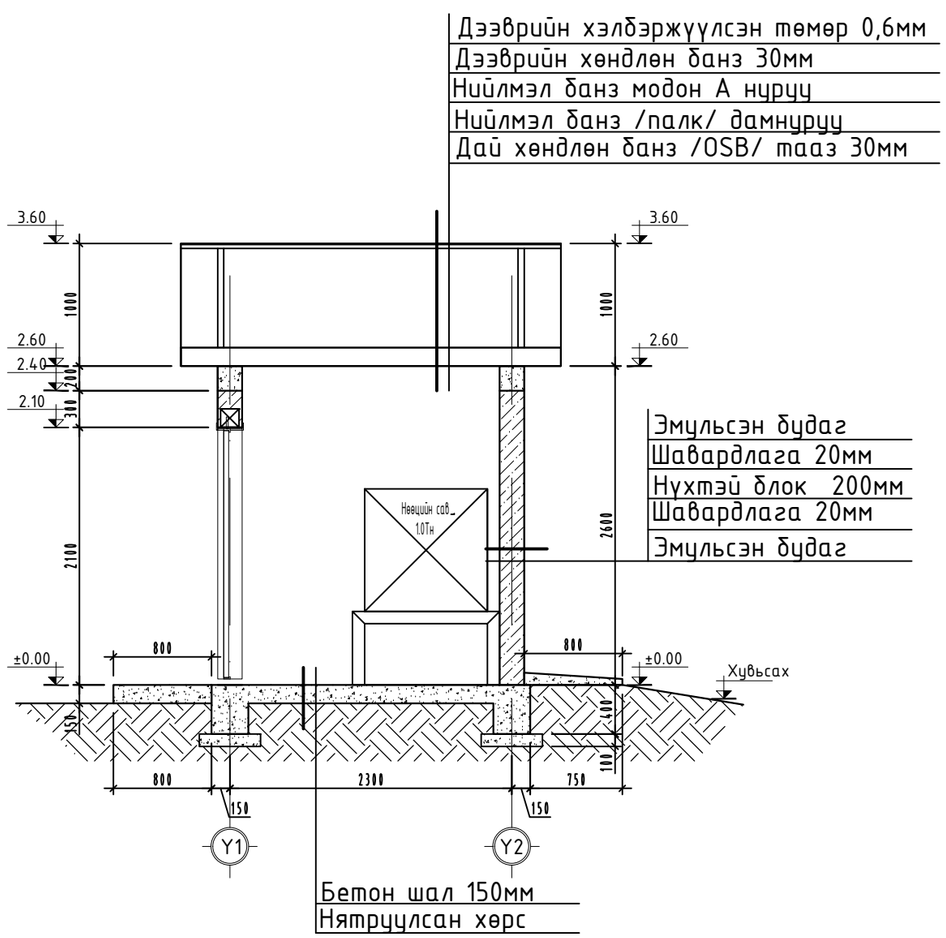

ОГТЛОЛ 2-2 М1:50

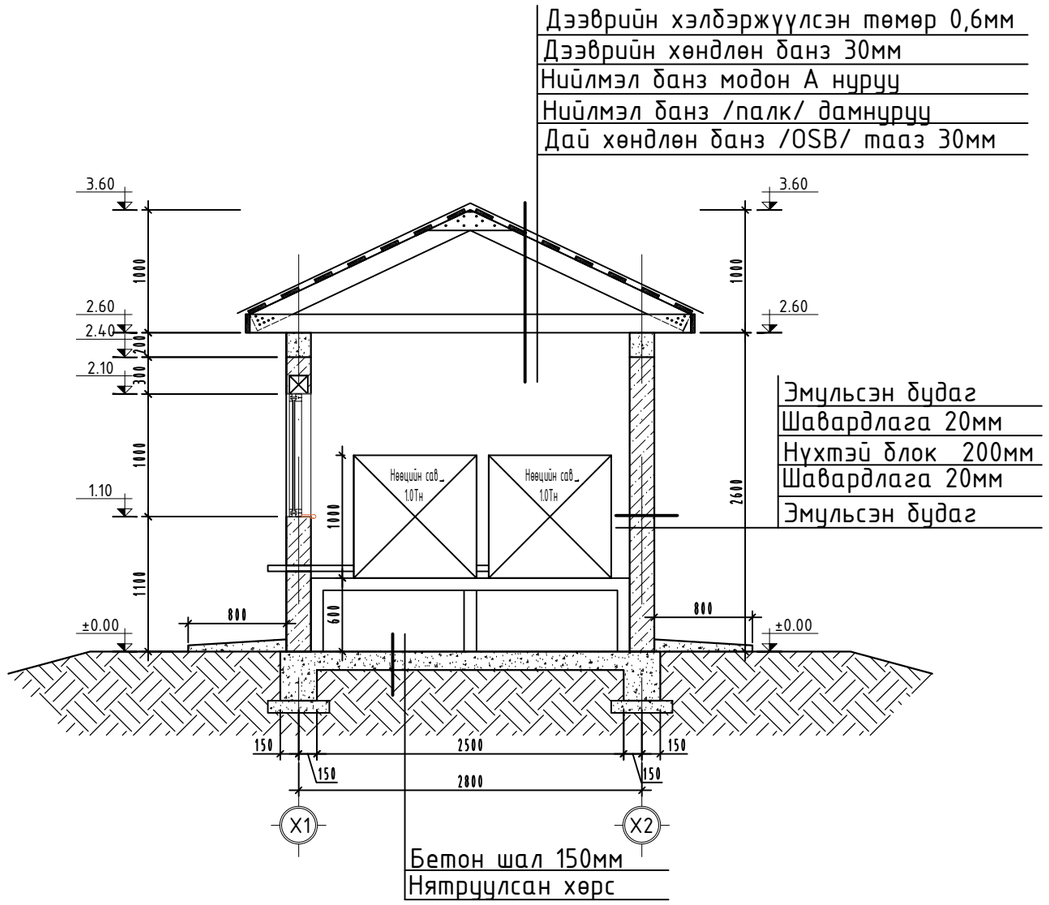

Материалын таних тэмдэг:

- Нухтэй блок δ=200мм
- Бетон
- Суурийн хөрс

" АББАДОН КОНСТРАКШН " ХХК	"ЗАХЫН БЭЛЧЭЭРТ АЖИЛЛАХ НӨХЦӨЛИЙГ БИЙ БОЛГОЖ АЖЛЫН БАЙР БИЙ БОЛГОХ ТӨСЛИЙН ХУДАГ"-ИЙН БАРИЛГА					
	ОГТЛОЛ 1-1, ОГТЛОЛ 2-2					
Архитектор:		Ж.Шижирболд	Е.Г.Шифр: АББА-01/25	Масштаб: М1:50	Огноо: 2025	
Гүйцэтгэсэн:		Ж.Шижирболд	Т.Г.Шифр: -	Зургийн дугаар: БА-03	Бүх хуудас: БА-05	
"АББАДОН КОНСТРАКШН" ХХК	Шалгасан:	Х.Бямбасүрэн				

А3

ХАРАГДАХ БАЙДАЛ /НҮҮР ТАЛ/ М1:50

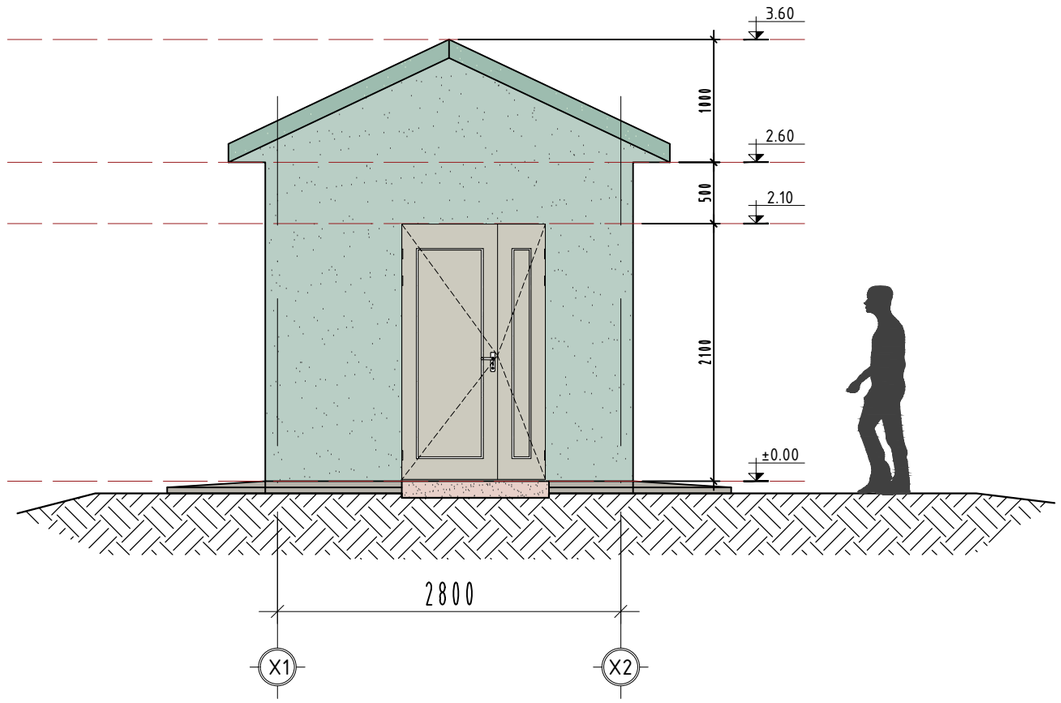

ХАРАГДАХ БАЙДАЛ /ХАЖУУ ТАЛ/ М1:50

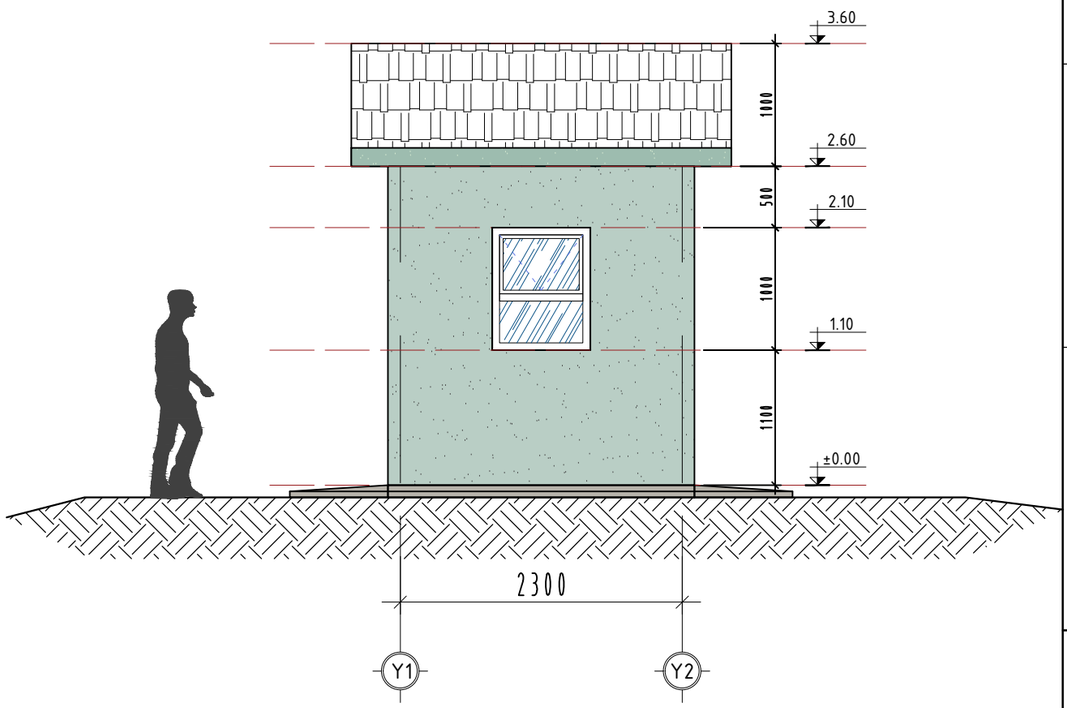

Материалын таних тэмдэг:

- Гадна өнгөлгөө эмульс
- Бетон хаяавч
- Суурийн хөрс
- Цонхны шил
- Дээврийн хэвлэмэл төмөр

" АББАДОН КОНСТРАКШН " ХХК	"ЗАХЫН БЭЛЧЭЭРТ АЖИЛЛАХ НӨХЦӨЛИЙГ БИЙ БОЛГОЖ АЖЛЫН БАЙР БИЙ БОЛГОХ ТӨСЛИЙН ХУДАГ"-ИЙН БАРИЛГА					
	ХАРАГДАХ БАЙДАЛ /НҮҮР ТАЛ/, /ХАЖУУ ТАЛ/					
	Архитектор:		Ж.Шижирболд	Е.Г.Шифр: АББА-01/25	Масштаб: М1:50	Огноо: 2025
	Гүйцэтгэсэн:		Ж.Шижирболд	Т.Г.Шифр: -	Зургийн дугаар: БА-04	Бүх хуудас: БА-05
"АББАДОН КОНСТРАКШН" ХХК	Шалгасан:		Х.Бямбасүрэн			

A3

ДЭЭВРИЙН СУУРЬ РАМ БАЙГУУЛАЛТ М1:50

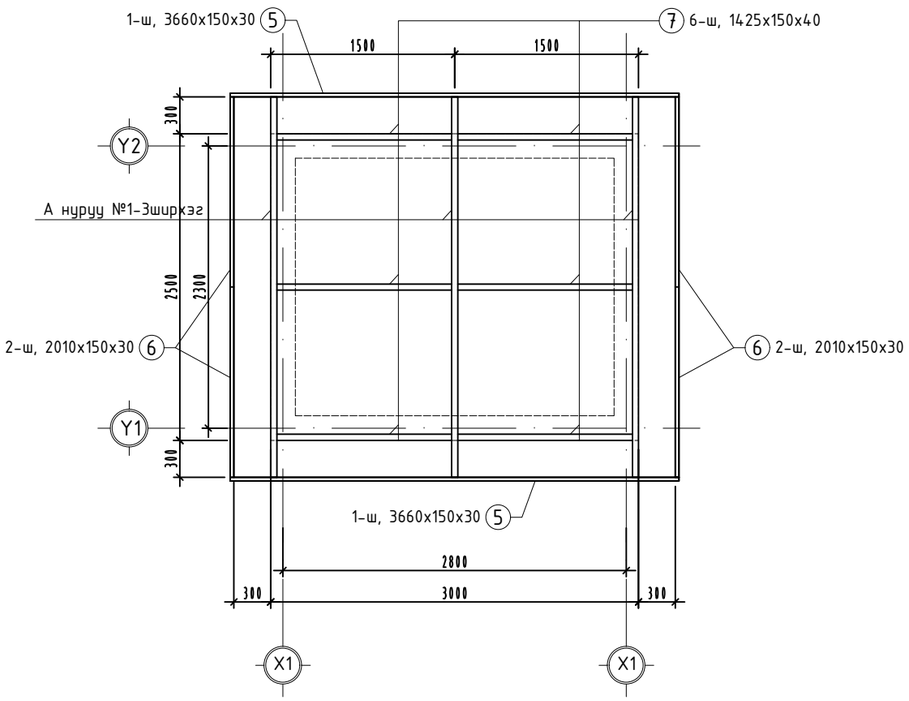

А нуруу №1 М1:50

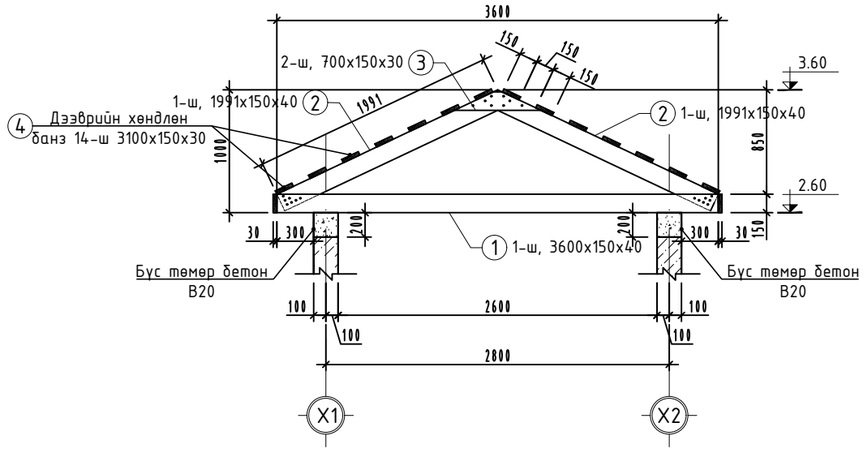

СУУРИЙН АРМАТУРЧЛАЛ М1:25

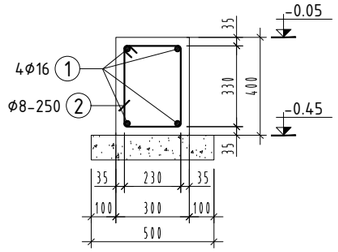

ХЭСГИЙН ТОДОРХОЙЛОЛТ

Поз	Загвар
2	340, 440, 330, 230, L=1340

МАТЕРИАЛЫН ТҮҮВЭР

Поз	Тэмдэглэгээ	Урт	Тоо ширхэг	Нийт урт м
	А нуруу №1		3	21.0
1	Банз 150x40	3.60	1	3.6
2	Банз 150x40	1.991	1	2.0
3	Банз 150x40	0.70	2	1.4
	Дээврийн хөндлөн банз		1	43.4
4	Банз 150x30	3.10	14	43.4
	Суурь рам байгуулат		1	23.9
5	Банз 150x30	3.66	2	7.3
6	Банз 150x30	2.01	4	8.0
7	Банз 150x40	1.425	6	8.6

СУУРИЙН БАЙГУУЛАЛТ М1:50

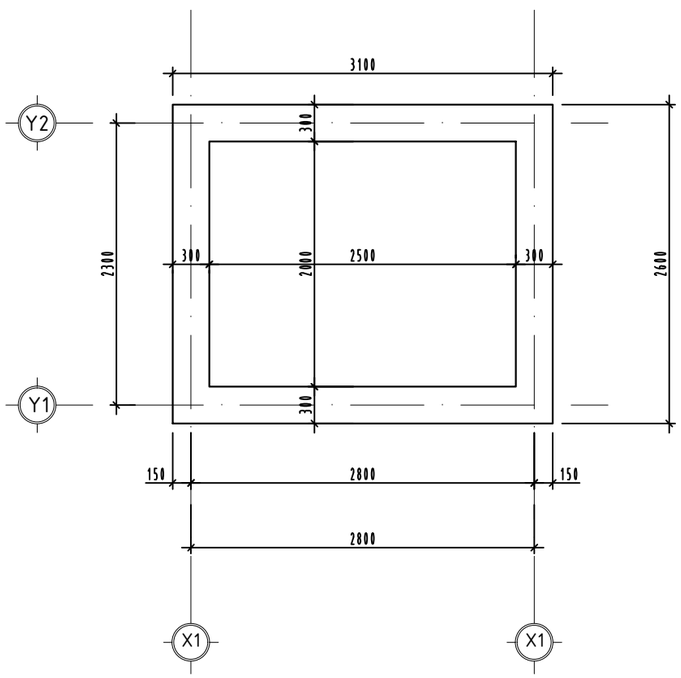

МАТЕРИАЛЫН ТҮҮВЭР

Поз	Тэмдэглэгээ	Нэр	Тоо ширхэг	Жин/кг/ Нэгж	Жин/кг/ Бүгд	Тайлбар
	Шугаман суурь "ШС-1"-ийн арматур		1	102.1	102.1	
1	ГОСТ 5781-82	Φ 16 A400 $L_{ц.м}$ 11.4	4	17.99	71.97	
2	ГОСТ 5781-82	Φ 8 A240 L= 1340	57	.53	30.14	
	Материал	Бетон B20 V=1.224 м^3				
	Материал	Бетон B10 V=0.51 м^3				
	Бетон шал	Бетон B20 V=0.75 м^3				
	Бүс бетон	Бетон B20 V=0.408 м^3				
	Хаявч бетон	Бетон B10 V=1.135 м^3				

" АББАДОН КОНСТРАКШН " ХХК

"АББАДОН КОНСТРАКШН" ХХК

"ЗАХЫН БЭЛЧЭЭРТ АЖИЛЛАХ НӨХЦӨЛИЙГ БИЙ БОЛГОЖ АЖЛЫН БАЙР БИЙ БОЛГОХ ТӨСЛИЙН ХУДАГ"-ИЙН БАРИЛГА

СУУРИЙН БАЙГУУЛАЛТ, ДЭЭВРИЙН СУУРЬ РАМ

Инженер:	Ч.Давхарбаяр	Е.Г.Шифр: АББА-01/25	Масштаб: М1:50	Огноо: 2025	
Гүйцэтгэсэн:	Ч.Давхарбаяр	Т.Г.Шифр: -	Зургийн дугаар: ББ-01	Бүх хуудас: БА-05	
Шалгасан:	Х.Бямбасүрэн				

"АББАДОН КОНСТРАКШН" ХХК
/Тусгай зөвшөөрлийн дугаар: 3Т17-451/18
Хаяг: БЗД 25-Р ХОРОО
Утас: (+976 88108865, 88107739 /

Шифр: АББА - 01/25

ТӨВ АЙМАГ, ЗААМАР СУМ

"ЗАХЫН БЭЛЧЭЭРТ АЖИЛЛАХ НӨХЦӨЛИЙГ БИЙ БОЛГОЖ АЖЛЫН БАЙР БИЙ БОЛГОХ ТӨСЛИЙН ПИН САРАВЧ"-НЫ БАРИЛГА

/Барилга архитектурын хэсэг-БА/

БОЛОВСРУУЛСАН:

Архитектор: . . . . . ./Ж.Шижирболд/

УЛААНБААТАР ХОТ 2025 ОН.

Тайлбар:

Ерөнхий хэсэг: Төв аймгийн Заамар сумын нутагт даригдах ''Захын бэлчээрт ажиллах нөхцөлийг бий болгож ажлын байр бий болгох төсөл''-ийн барилгын ажлын зураг төсвийг барилгын зураг төслийн "АББАДОН КОНСТРАКШН" ХХК-нд архитектур төлөвлөлтийн иж бүрэн зураг төслийг тус сумын архитектур төлөвлөлтийн даалгаврыг үндэслэн боловсруулав.

Ажлын талбайн байгаль цаг уурын нөхцөл, барилгын ангилал, зэрэг:

Гадна агаарын тооцооны температур	-37.2 C^0
Салхины шахалт	33кг/$м^2$
Цасны ачаалал	50кг/$м^2$
Газар хөдлөлийн тооцооны өгөгдөл	8 Балл

Архитектур төлөвлөлт:

Төлөвлөж буй хүдгийн барилга нь 44.75х16.75м-ийн харьцаатай, 250мм зузаантай тоосгон өрлөг байх бай 510х510мм тоосгон баганатай байна.

Хана:

Гадна ханын дүүргэгч нь 250мм тоосгон өрлөг, 510х510мм тоосгон баганатай байна.

Хучилт:

Барилгын хучилтыг 2мм зузаантай квадрат төмөр хийцтэй хийнэ. Пин дээвэр ар талдаа битүү хэвлэмэл төмрөөр бүрсэн урд хэсэгтэй поликарбонат хавтангаар хучигдсан байна.

Хаалга Цонх:

Хашаа саравчны хаалга нь төмөр сараалжин хашаа байх ба дээврийн хучилтад поликарбонат хавтангаар гэгээвч хийнэ.

Тоосгон өрөг:

Өрөг нь энгийн өрөг байх ба шаардлага нь тэгшхэн бөгөөд, ам даралтыг маш сайн хийх хэрэгтэй. Ам даралт нь аль болох алгассан, үеүд нь давхцахаргүй өрж хийгдсэн байх хэрэгтэй. Өргийг хөндлөн, дагуу чиглэлд өрнө ингэхдээ 1-р үеийг заавал хөндлөн өрлөгөөр эхлэн өрнө. Учир нь улны үеийг өрөхдөө суурийн бүтээцийг борооны уснаас хамгаалах үүднээс хөмсөг гаргаж өрнө. Дагуу өрсөн тохиолдолд тогтвор муутай, даац авалт нь муудах тул зөвшөөрөхгүй. Ам дарах байдлыг үүсгэх үүднээс тоосгыг 1/4, 3/4 байдлаар хувааж хэрэглэдэг. Өргийг өрсний дараа өргийн дээр В20 марктай бетоноор 250мм зузаан бүс бетон өргийн уртын дагуу цутгаж хучилтыг бэхэлнэ.

Металл хийц:

Төмөр сараалжин хашаа нь 3х1.5м хэмжээтэй хоорондоо углуургаар холбогдсон байна.

Металл татанга нь квадрат огтлолтой төмрөөр сайн чанарын гагнуураар хийж өргийн бүс бетонд анкер боолтоор холбож бэхэлсэн 1м ийн алслалтай байх ба хоорондоо квадрат төрөөр холбогдсон байна.

100х50 квадрат нуруу нь пин хэсэгт 1м ийн алслалтай тавигдаж металл татангийн хөлд бэхлэгдэнэ. Алслал хооронд 50х50квадрат төмрөөр холбож гагнана.

Суурь:

Тоосгон өргийн суурь нь шугаман суурь байх ба тоосгон өргийн уртын дагуу хийгдэх ба суурийн өргөн 250мм тоосгон өргөд 300мм-ээс багагүй 510мм баганын хэсэгт 600мм-ээс баггүй өргөнтэй байх ба өндрийг газар орны ургамлын үеийн зузаан налуу байдалд тааруулан хийж В20 марктай бетоноор цутгаж хийнэ.

Д/Д	Нэр	Хуудасны дугаар
	БА МАРКИЙН АЖЛЫН ЗУРГИЙН ҮНДСЭН БҮРДЛИЙН ЖАГСААЛТ	
1	Тайлбар, зургийн жагсаалт	БА-1
2	Давхрын байгуулалт	БА-2
3	Огтлол 1-1	БА-3
4	Үгсардаг задгай хашааны ерөнхий схем	БА-4

БАРИЛГЫН БҮДҮҮВЧ М1:300

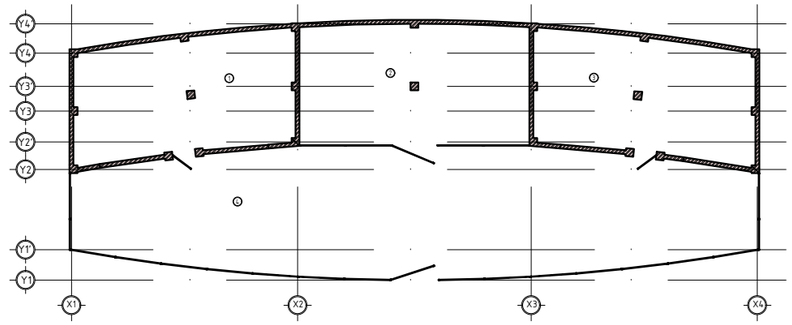

" АББАДОН КОНСТРАКШН " ХХК

"АББАДОН КОНСТРАКШН" ХХК

"ЗАХЫН БЭЛЧЭЭРТ АЖИЛЛАХ НӨХЦӨЛИЙГ БИЙ БОЛГОЖ АЖЛЫН БАЙР БИЙ БОЛГОХ ТӨСЛИЙН ПИН САРАВЧ"-НЫ БАРИЛГА

ТАЙЛБАР, ЗУРГИЙН ЖАГСААЛТ

Архитектор:		Ж.Шижирболд	Е.Г.Шифр: АББА-01/25	Масштаб: М1:50	Огноо: 2025
Гүйцэтгэсэн:		Ж.Шижирболд	Т.Г.Шифр: -	Зургийн дугаар: БА-01	Бүх хуудас: БА-04
Шалгасан:		Х.Бямбасүрэн			

ДАВХАРЫН БАЙГУУЛАЛТ М1:50

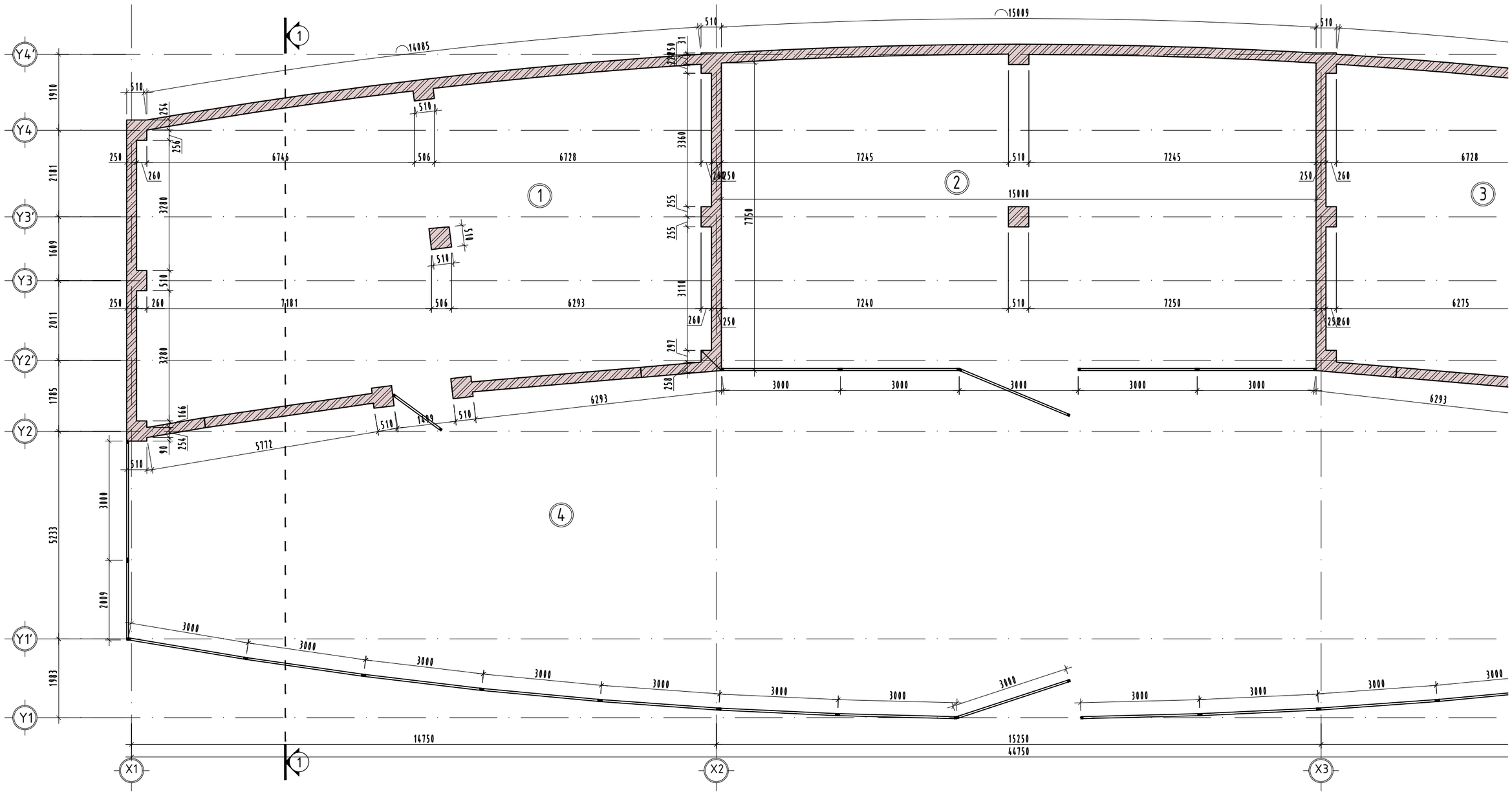

№	Өрөөний нэр	Талбай /м²/	Шалны тодорхойлолт
Эцэг малын хашаа		673.45	Нийт:
1	Пин	108.60	Бууц
2	Саравч	116.25	Бууц
3	Пин	108.60	Бууц
4	Задгай хашаа	340.00	Бууц

Материалын таних тэмдэг:

– Тоосго δ=250мм ρ=500кг/м3

" АББАДОН КОНСТРАКШН ХХК

"АББАДОН КОНСТРАКШН" ХХК

ДАВХАРЫН БАЙГУУЛАЛТ М1:50

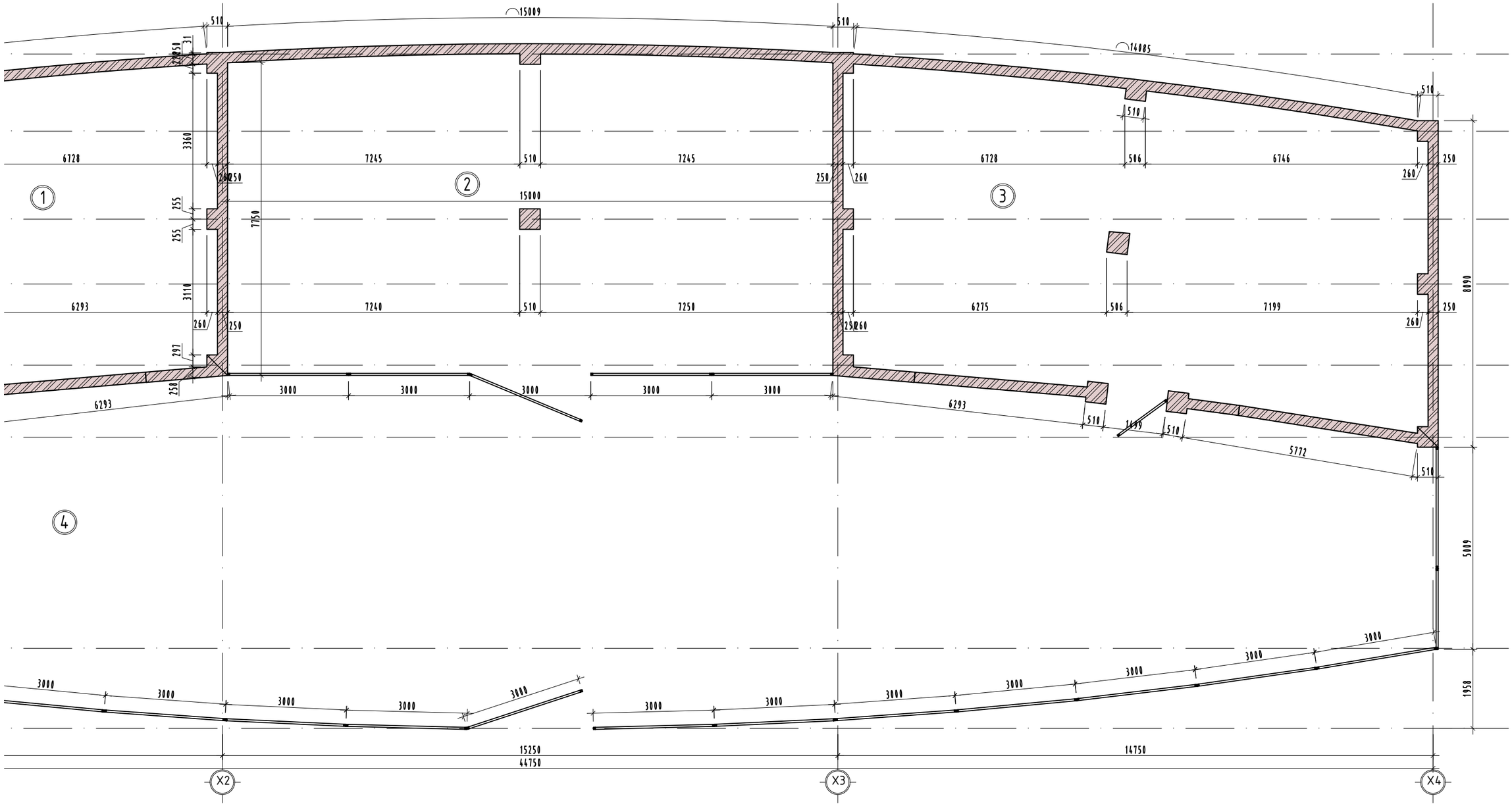

Материалын таних тэмдэг:

– Тоосго δ=250мм ρ=500кг/м3

"АББАДОН КОНСТРАКШН" ХХК	"ЗАХЫН БЭЛЧЭЭРТ АЖИЛЛАХ НӨХЦӨЛИЙГ БИЙ БОЛГОЖ АЖЛЫН БАЙР БИЙ БОЛГОХ ТӨСЛИЙН ПИН САРАВЧ"-НЫ БАРИЛГА				
	СУУРИЙН БАЙГУУЛАЛТ, ДЭЭВРИЙН СУУРЬ РАМ				
Архитектор:		Ж.Шижирболд	Е.Г.Шифр: АББА-01/25	Масштаб: М1:50	Огноо: 2025
Гүйцэтгэсэн:		Ж.Шижирболд	Т.Г.Шифр: -	Зургийн дугаар: БА-02	Бүх хуудас: БА-04
Шалгасан:		Х.Бямбасүрэн			

ОГТЛОЛ 1-1 М1:50

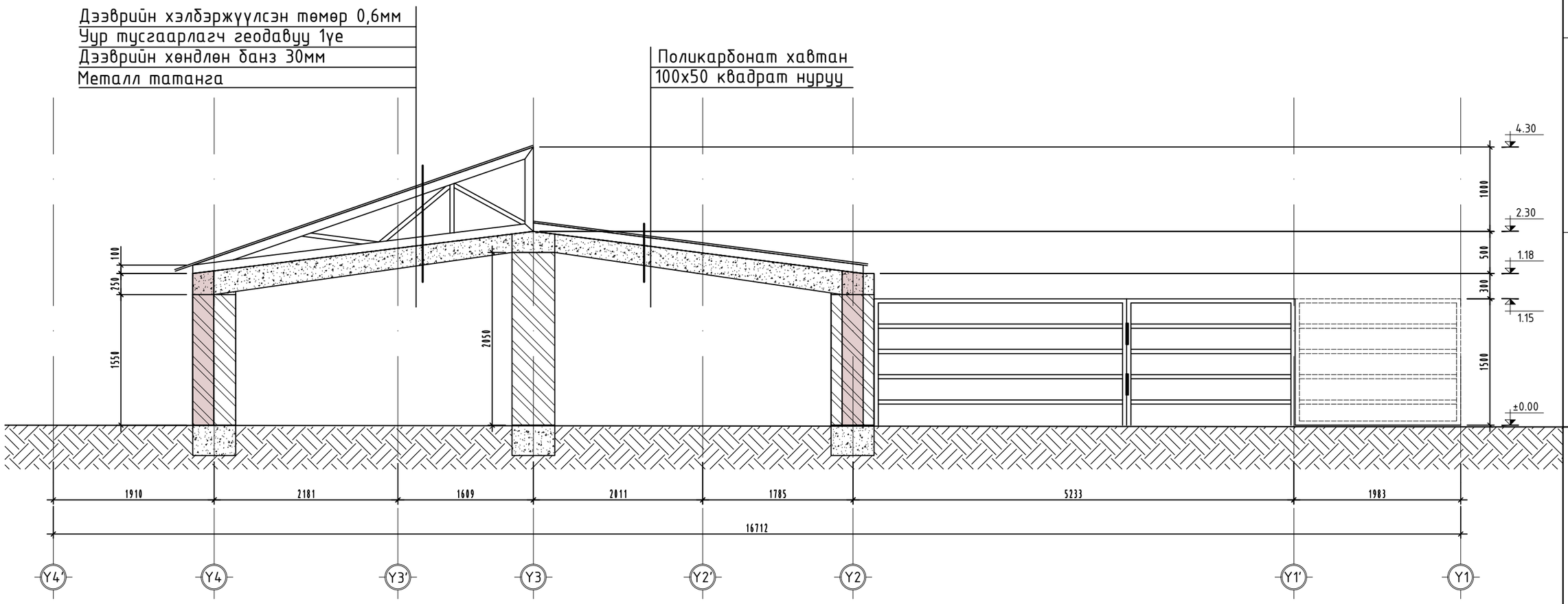

Материалын таних тэмдэг:

– Тоосго δ=250мм ρ=500кг/м3

"АББАДОН КОНСТРАКШН" ХХК	"ЗАХЫН БЭЛЧЭЭРТ АЖИЛЛАХ НӨХЦӨЛИЙГ БИЙ БОЛГОЖ АЖЛЫН БАЙР БИЙ БОЛГОХ ТӨСЛИЙН ПИН САРАВЧ"-НЫ БАРИЛГА				
	ОГТЛОЛ 1-1				
Архитектор:		Ж.Шижирболд	Е.Г.Шифр: АББА-01/25	Масштаб: М1:50	Огноо: 2025
Гүйцэтгэсэн:		Ж.Шижирболд	Т.Г.Шифр: -	Зургийн дугаар: БА-02	Бүх хуудас: БА-04
"АББАДОН КОНСТРАКШН" ХХК	Шалгасан:	Х.Бямбасүрэн			

А3

УГСАРДАГ ЗАДГАЙ ХАШААНЫ ЕРӨНХИЙ СХЕМ

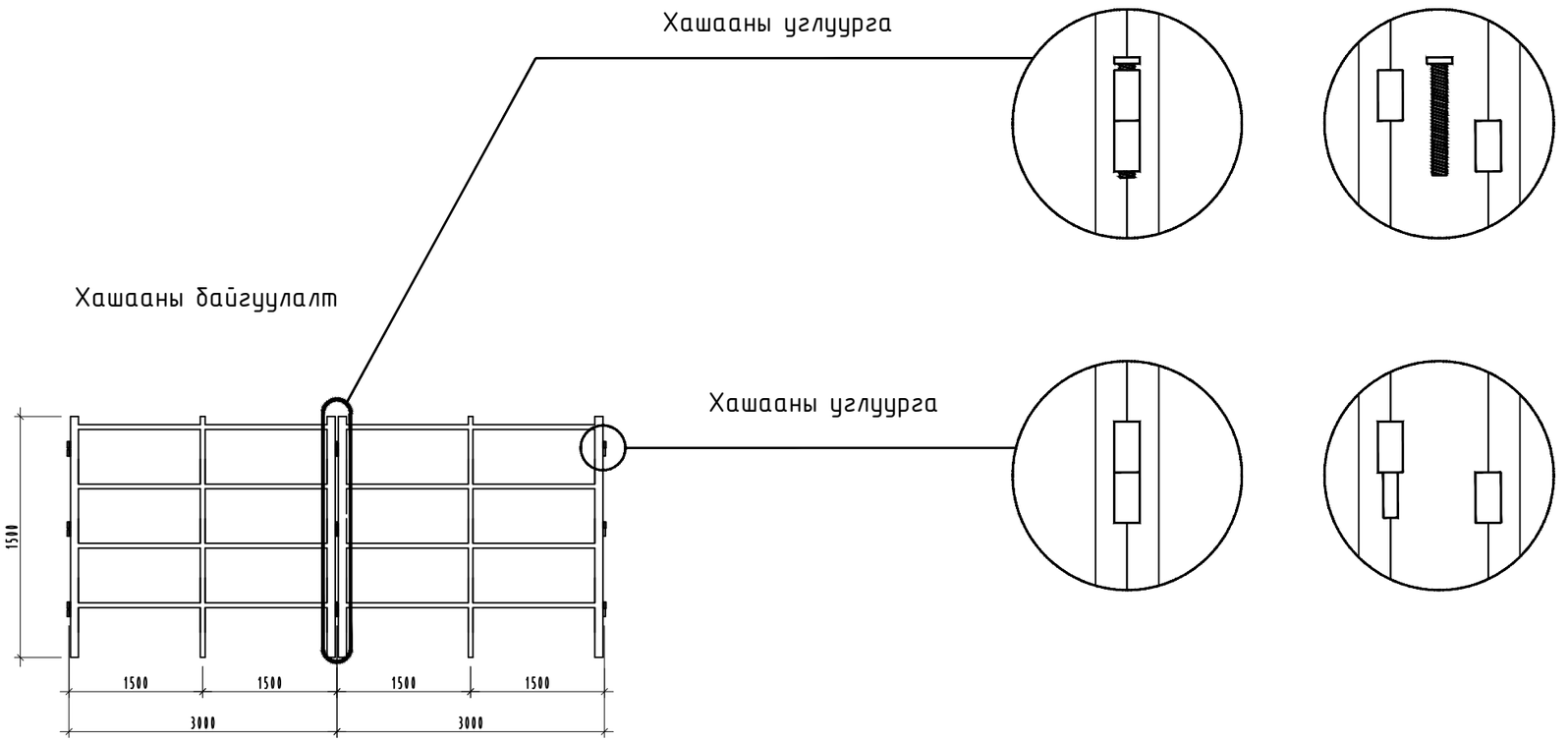

" АББАДОН КОНСТРАКШН " ХХК	"ЗАХЫН БЭЛЧЭЭРТ АЖИЛЛАХ НӨХЦӨЛИЙГ БИЙ БОЛГОЖ АЖЛЫН БАЙР БИЙ БОЛГОХ ТӨСЛИЙН ПИН САРАВЧ"-НЫ БАРИЛГА				
	УГСАРДАГ ЗАДГАЙ ХАШААНЫ ЕРӨНХИЙ СХЕМ				
	Архитектор:		Ж.Шижирболд	Е.Г.Шифр: АББА-01/25	Масштаб: М1:50
	Гүйцэтгэсэн:		Ж.Шижирболд		Огноо: 2025
"АББАДОН КОНСТРАКШН" ХХК	Шалгасан:		Х.Бямбасүрэн	Т.Г.Шифр: -	Зургийн дугаар: БА-04
					Бүх хуудас: БА-04

A3