БАТЛАВ
"БАГАНУУР ЗҮҮН ӨМНӨД БҮСИЙН ЦАХИЛГААН ТҮГЭЭХ СҮЛЖЭЭ" ТӨХК-ИЙН ЕРӨНХИЙ ИНЖЕНЕР
Т.ОТГОНШАГАЙ

.... оны .... дугаар сарын ....

КТПН-ИЙН СУУРИЙН БЛОКНЫ ТЕХНИКИЙН ТОДОРХОЙЛОЛТ

Д/д	Техникийн үзүүлэлт	Утга
1	2	3
1	Хэмжээ (мм)	2400*600*600
2	Дүйцэхүйц марк	СП-6
3	Бетоны марк	М150
4	Жин (кг)	1200-аас багагүй
5	Шаардлага	Ачаа өргөх төмөр сэнж, үйлдвэрлэгчийн тохирлын гэрчилгээтэй байх

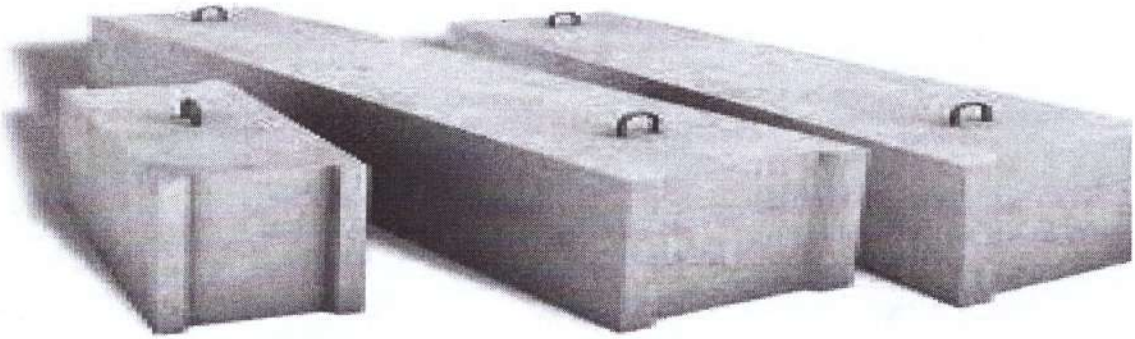

ХЯНАСАН:

ТҮАХБХ-ИЙН ДАРГА Г.ГАНМӨНХ

ТҮАХБХ-ИЙН АХЛАХ, ЗАСВАРЫН ИНЖЕНЕР З.ЭРХЭМБАЯР

БОЛОВСРУУЛСАН:

ТҮАХБХ-ИЙН АШИГЛАЛТЫН ИНЖЕНЕР А.ЛХАМСҮРЭН

БАТЛАВ
"БАГАНУУР ЗҮҮН ӨМНӨД БҮСИЙН ЦАХИЛГААН ТҮГЭЭХ СҮЛЖЭЭ" ТӨХК-ИЙН ЕРӨНХИЙ ИНЖЕНЕР
Т.ОТГОНШАГАЙ

.... оны ... дугаар сарын ....

ЦАХИЛГААН ДАМЖУУЛАХ АГААРЫН ШУГАМЫН ТУЛГУУРЫН НАМГИЙН ХАМГААЛАЛТ ХИЙХ ДУГУЙВЧНЫ ТЕХНИКИЙН ТОДОРХОЙЛОЛТ

Д/д	Техникийн үзүүлэлт	Утга
1	2	3
1	Хэмжээ (мм)	2000*100*1000
2	Дүйцэхүйц марк	КС-20
3	Бетоны марк	М250
4	Жин (кг)	1500-аас багагүй
5	Шаардлага	Ачаа өргөх төмөр сэнж, үйлдвэрлэгчийн тохирлын гэрчилгээтэй байх

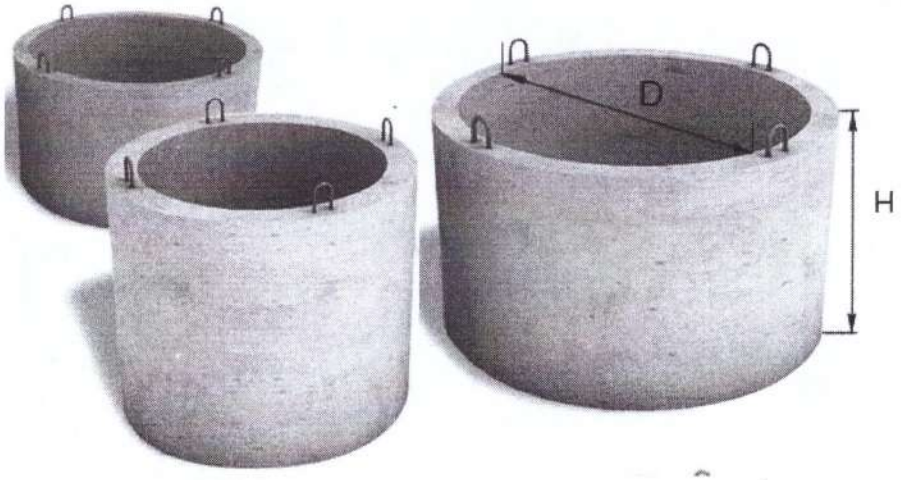

ХЯНАСАН:

ТҮАХБХ-ИЙН ДАРГА Г.ГАНМӨНХ

ТҮАХБХ-ИЙН АХЛАХ, ЗАСВАРЫН ИНЖЕНЕР З.ЭРХЭМБАЯР

БОЛОВСРУУЛСАН:

ТҮАХБХ-ИЙН АШИГЛАЛТЫН ИНЖЕНЕР А.ЛХАМСҮРЭН

БАТЛАВ
"БАГАНУУР ЗҮҮН ӨМНӨД БҮСИЙН ЦАХИЛГААН ТҮГЭЭХ СҮЛЖЭЭ" ТӨХК-ИЙН ЕРӨНХИЙ ИНЖЕНЕР
Т.ОТГОНШАГАЙ

.....оны .... дугаар сарын ....

ЦАХИЛГААН ДАМЖУУЛАХ АГААРЫН ШУГАМЫН ТАТУУРГЫН ХАВТАН ТЕХНИКИЙН ТОДОРХОЙЛОЛТ

Д/д	Техникийн үзүүлэлт	Утга
1	2	3
1	Хэмжээ (мм)	1000x500x150
2	Дүйцэхүйц марк	БМ-200
3	Бетоны марк	М200
4	Жин (кг)	190-аас багагүй
5	Шаардлага	Төмөр сэнжтэй байх

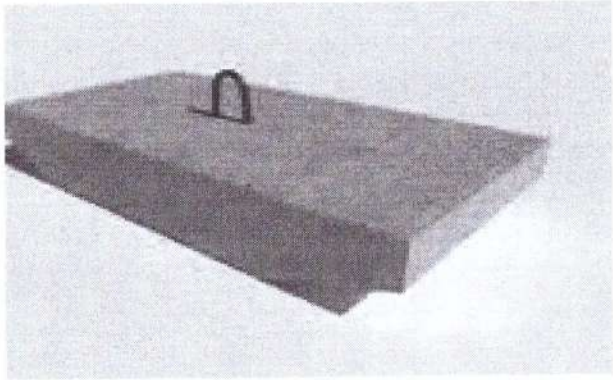

ХЯНАСАН:

ТҮАХБХ-ИЙН ДАРГА Г.ГАНМӨНХ

ТҮАХБХ-ИЙН АХЛАХ, ЗАСВАРЫН ИНЖЕНЕР З.ЭРХЭМБАЯР

БОЛОВСРУУЛСАН:

ТҮАХБХ-ИЙН АШИГЛАЛТЫН ИНЖЕНЕР А.ЛХАМСҮРЭН

БАТЛАВ
"БАГАНУУР ЗҮҮН ӨМНӨД БҮСИЙН ЦАХИЛГААН ТҮГЭЭХ СҮЛЖЭЭ" ТӨХК-ИЙН ЕРӨНХИЙ ИНЖЕНЕР
Т.ОТГОНШАГАЙ

.... оны .... дугаар сарын ....

ЛОТКИ
ТЕХНИКИЙН ТОДОРХОЙЛОЛТ

Д/д	Техникийн үзүүлэлт	Утга
1	2	3
1	Хэмжээ (мм)	1500*500*160
2	Дүйцэхүйц марк	ЛК 20-05
3	Бетоны марк	М200
4	Жин (кг)	175-аас багагүй
5	Стандарт	MNS 3875:1986
6	Шаардлага	Таг болон дэрний хамт (Үйлдвэрлэгчийн тохирлын гэрчилгээтэй байх)

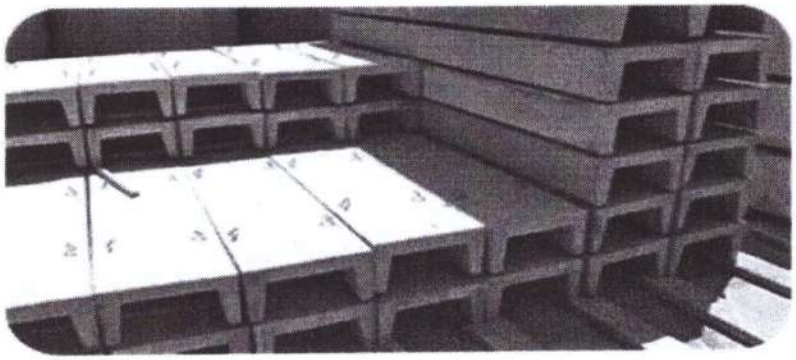

ХЯНАСАН:
ТҮАХБХ-ИЙН ДАРГА Г.ГАНМӨНХ
ТҮАХБХ-ИЙН АХЛАХ, ЗАСВАРЫН ИНЖЕНЕР З.ЭРХЭМБАЯР

БОЛОВСРУУЛСАН:
ТҮАХБХ-ИЙН АШИГЛАЛТЫН ИНЖЕНЕР А.ЛХАМСҮРЭН

БАТЛАВ
"БАГАНУУР ЗҮҮН ӨМНӨД БҮСИЙН ЦАХИЛГААН ТҮГЭЭХ СҮЛЖЭЭ" ТӨХК-ИЙН ЕРӨНХИЙ ИНЖЕНЕР
Т.ОТГОНШАГАЙ

.... оны ... дугаар сарын ....

ЦАХИЛГААН ДАМЖУУЛАХ АГААРЫН ШУГАМЫН АНКЕР ТУЛГУУРЫН СУУРИЙН ТЕХНИКИЙН ТОДОРХОЙЛОЛТ

Д/д	Техникийн үзүүлэлт	Утга
1	2	3
1	Өндөр h (мм)	3200
2	Суурийн хэмжээ (мм)	1800x1800
3	Бетоны марк	М-400
4	Жин (кг)	3000
5	Анкерын боолт (мм)	36
6	Дүйцэхүйц марк	Ф2-А
7	Шаардлага	Үйлдвэрлэгчийн тохирлын гэрчилгээтэй байх

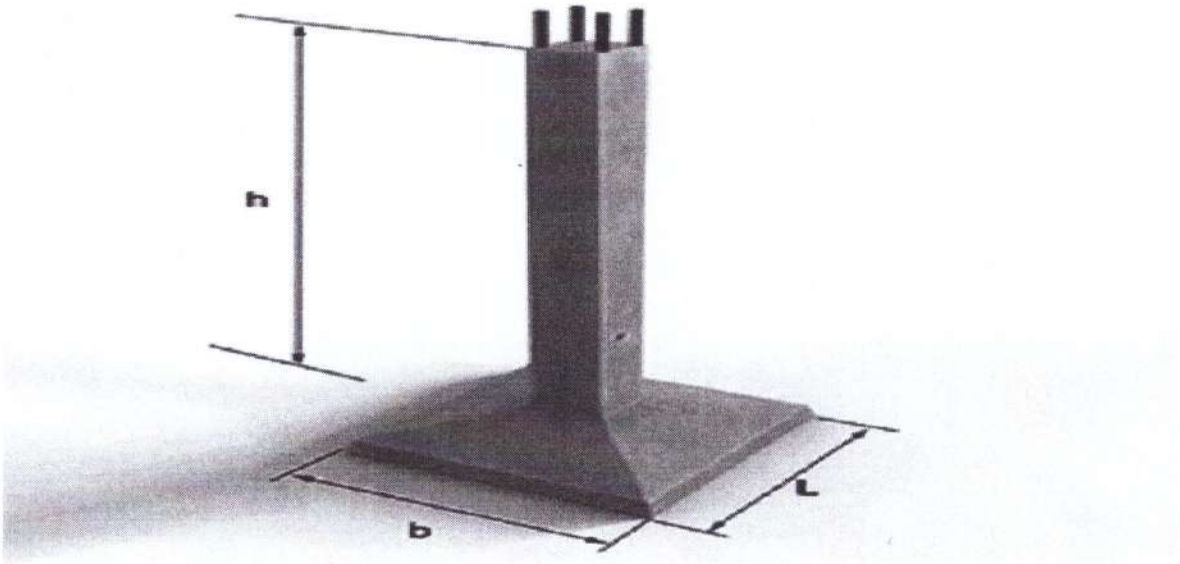

ХЯНАСАН:

ТҮАХБХ-ИЙН ДАРГА Г.ГАНМӨНХ

ТҮАХБХ-ИЙН АХЛАХ, ЗАСВАРЫН ИНЖЕНЕР З.ЭРХЭМБАЯР

БОЛОВСРУУЛСАН:

ТҮАХБХ-ИЙН АШИГЛАЛТЫН ИНЖЕНЕР А.ЛХАМСҮРЭН

БАТЛАВ
"БАГАНУУР ЗҮҮН ӨМНӨД БҮСИЙН ЦАХИЛГААН ТҮГЭЭХ СҮЛЖЭЭ" ТӨХК-ИЙН ЕРӨНХИЙ ИНЖЕНЕР
Т.ОТГОНШАГАЙ

.... оны ... дугаар сарын ...

ЦАХИЛГААН ДАМЖУУЛАХ АГААРЫН ШУГАМЫН ТУЛГУУРЫН РИГЕЛИЙН ТЕХНИКИЙН ТОДОРХОЙЛОЛТ

Марк	h (ммl	l (мм)	b (мм)	a (мм)	Бетон марк	Жин (кг)
1	2	3	4	5	6	7
P1	140	1500	500	140	300	200
Тавигдах шаардлага		Төмөр бетон тулгуурт бэхлэх бүслүүр, боолт, гайх шайбын хамт байна				
		Өргөх сэнж нь дээрх зурагтай дүйцэхүйц байрласан байна				

ХЯНАСАН:
ТҮАХБХ-ИЙН ДАРГА Г.ГАНМӨНХ
ТҮАХБХ-ИЙН АХЛАХ, ЗАСВАРЫН ИНЖЕНЕР З.ЭРХЭМБАЯР

БОЛОВСРУУЛСАН:
ТҮАХБХ-ИЙН АШИГЛАЛТЫН ИНЖЕНЕР А.ЛХАМСҮРЭН

БАТЛАВ
"БАГАНУУР ЗҮҮН ӨМНӨД БҮСИЙН ЦАХИЛГААН ТҮГЭЭХ СҮЛЖЭЭ" ТӨХК-ИЙН ЕРӨНХИЙ ИНЖЕНЕР
Т.ОТГОНШАГАЙ

.... оны ... дүгаар сарын ...

ЦАХИЛГААН ДАМЖУУЛАХ АГААРЫН ШУГАМЫН ТУЛГУУРЫН РИГЕЛИЙН ТЕХНИКИЙН ТОДОРХОЙЛОЛТ

Марк	h (ммl	l (мм)	b (мм)	a (мм)	Бетон марк	Жин (кг)
1	2	3	4	5	6	7
АР5	200	3000	400	1200	300	500
Тавигдах шаардлага		Төмөр бетон тулгуурт бэхлэх бүслүүр, боолт, гайх шайбын хамт байна				
		Өргөх сэнж нь дээрх зурагтай дүйцэхүйц байрласан байна				

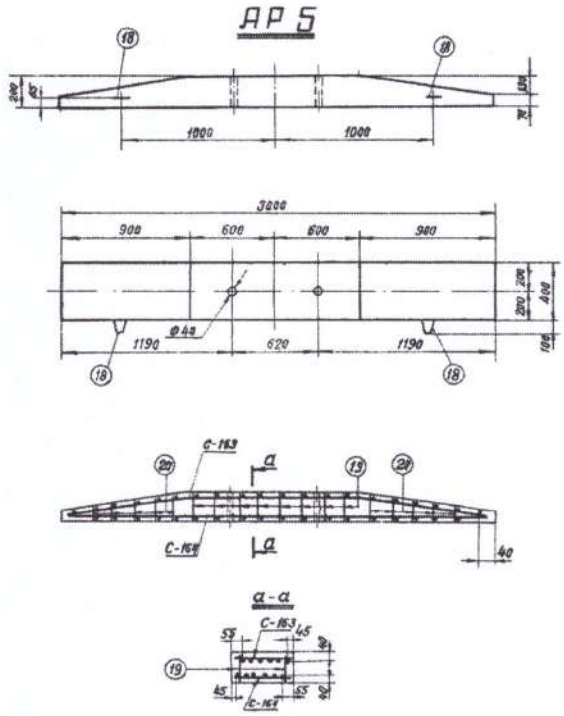

ХЯНАСАН:

ТҮАХБХ-ИЙН ДАРГА Г.ГАНМӨНХ

ТҮАХБХ-ИЙН АХЛАХ, ЗАСВАРЫН ИНЖЕНЕР З.ЭРХЭМБАЯР

БОЛОВСРУУЛСАН:

ТҮАХБХ-ИЙН АШИГЛАЛТЫН ИНЖЕНЕР А.ЛХАМСҮРЭН