БАРИЛГЫН ЗУРАГ ТӨСӨЛ ЗОХИОГЧДЫН ХОЛБОО
"Бэст дизайн констракшн" ХХК
Тусгай зөвшөөрлийн дугаар: ЗТ53-947/21
Утас:70537777, 99993464 и-мэйл: bestdesignconstraction@gmail.com

БАТЛАВ.
Өмнөговь аймгийн ерөнхий архитектор . . . . . /Ц.Золбоо/

ШИФР: Б.Д.К-02/2024

(Өмнөговь аймаг. Манлай сум, 4-р баг)

ӨВС ТЭЖЭЭЛИЙН ФОНДЫН ӨРГӨТГӨЛИЙН БАЙР

(Ажлын зураг)

БОЛОВСРУУЛСАН:

"Бэст дизайн констракшн" ХХК-ийн Захирал /Э.Номинцэцэг/

ЗӨВШӨӨРӨЛЦСӨН:
/Өмнөговь аймгийн Онцгой байдлын газрын дарга

М.Адъяабаатар/

/Өмнөговь аймгийн эрүүл мэндийн газрын хяналт шалгалтын хэлтсийн дарга

Б.Оюунсүрэн/

ЗАХИАЛАГЧ:

/Өмнөговь аймгийн ЗДТГазрын дарга/

Ц.Амартөгс/

ӨМНӨГОВЬ АЙМАГ
2024 ОН

БАТЛАВ:
ӨМНӨГОВЬ АЙМГИЙН ГХБХБГАЗРЫН ДАРГА. . . . . /П. ЗОЛЖАРГАЛ/

ӨМНӨГОВЬ АЙМГИЙН ЕРӨНХИЙ АРХИТЕКТОР . . . . . /Ц. ЗОЛБОО/

ЕРӨНХИЙ ТӨЛӨВЛӨГӨӨ М1:300

ТАЙЛБАР:
-Ерөнхий төлөвлөгөөг: Өмнөговь аймгийн Манлай сумын нутаг дэвсгэрт 2016-05-24-ны өдрийн А/41 тоот захирамжаар олгосон 4602001487 дугаар бүхий 2531 м^2 талбай бүхий газар олголт болон
-"Голден херо" ХХК-д 2024 оны 06 сард боловсруулсан UTM WGS84 солбилцлын тогтолцоотой байр зүйн дэвсгэр зураг дээр үндэслэн хийж гүйцэтгэв.

Д/д	Тодорхойлолт	Тайлбар
1	Өвсний фонд	Төлөвлөж буй
2	Авто зам талбай	Төлөвлөж буй
3	Ногоон байгууламж	Төлөвлөж буй

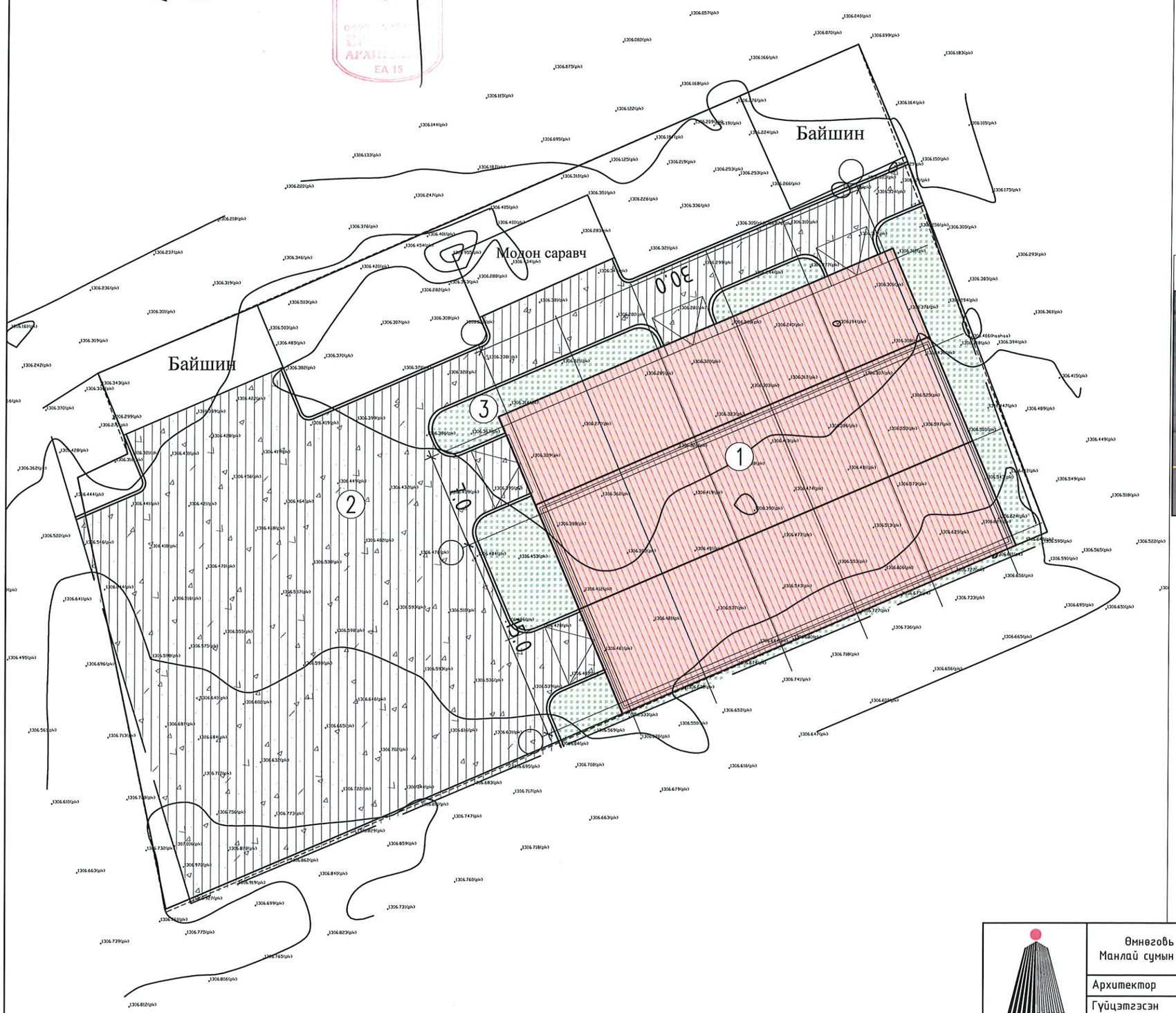

N

Байршлын схем

ТАНИХ ТЭМДЭГ /Дэвсгэр зураг дээрх тэмдэглэгээ

- Төлөвлөж буй барилга
- Одоо байгаа барилга
- Бетон авто зам, зогсоол /төлөвлөж буй/
- Зүлэгжүүлэх талбай /төлөвлөж буй/
- Эдэлбэр газрын хязгаар
- Бохир усны шугам
- Дулааны шугам
- Цэвэр усны шугам
- Цахилгааны шугам

Өмнөговь аймаг. Манлай сум Манлай сумын өвсний фондны барилга	Нэр	Гарын үсэг	Эх загвар
Архитектор	Б.Энхцэцэг		Огноо: 2024.06
Гүйцэтгэсэн	Б.Энхцэцэг		Хуудас: 01
Шалгасан	Э.Номинцэцэг		

BEST DESIGN CONSTRUCTION

ЕРӨНХИЙ ТӨЛӨВЛӨГӨӨ М1:500

БАТЛАВ:

ӨМНӨГОВЬ АЙМГИЙН ЕРӨНХИЙ АРХИТЕКТОР ..... /Ц. ЗОЛБОО/

ТАЙЛБАР:

-Ерөнхий төлөвлөгөөг: Өмнөговь аймгийн Манлай сумын нутаг дэвсгэрт 2016-05-24-ны өдрийн А/41 тоот захирамжаар олгосон 4602001487 дугаар бүхий 2531 м^2 талбай бүхий газар олголт болон

-"Голден херо" ХХК-д 2024 оны 06 сард боловсруулсан UTM WGS84 солбилцлын тогтолцоотой байр зүйн дэвсгэр зураг дээр үндэслэн хийж гүйцэтгэв.

N

Д/д	Тодорхойлолт	Тайлбар
1	Өвсний фонд	Төлөвлөж буй
2	Авто зам талбай	Төлөвлөж буй
3	Ногоон байгууламж	Төлөвлөж буй

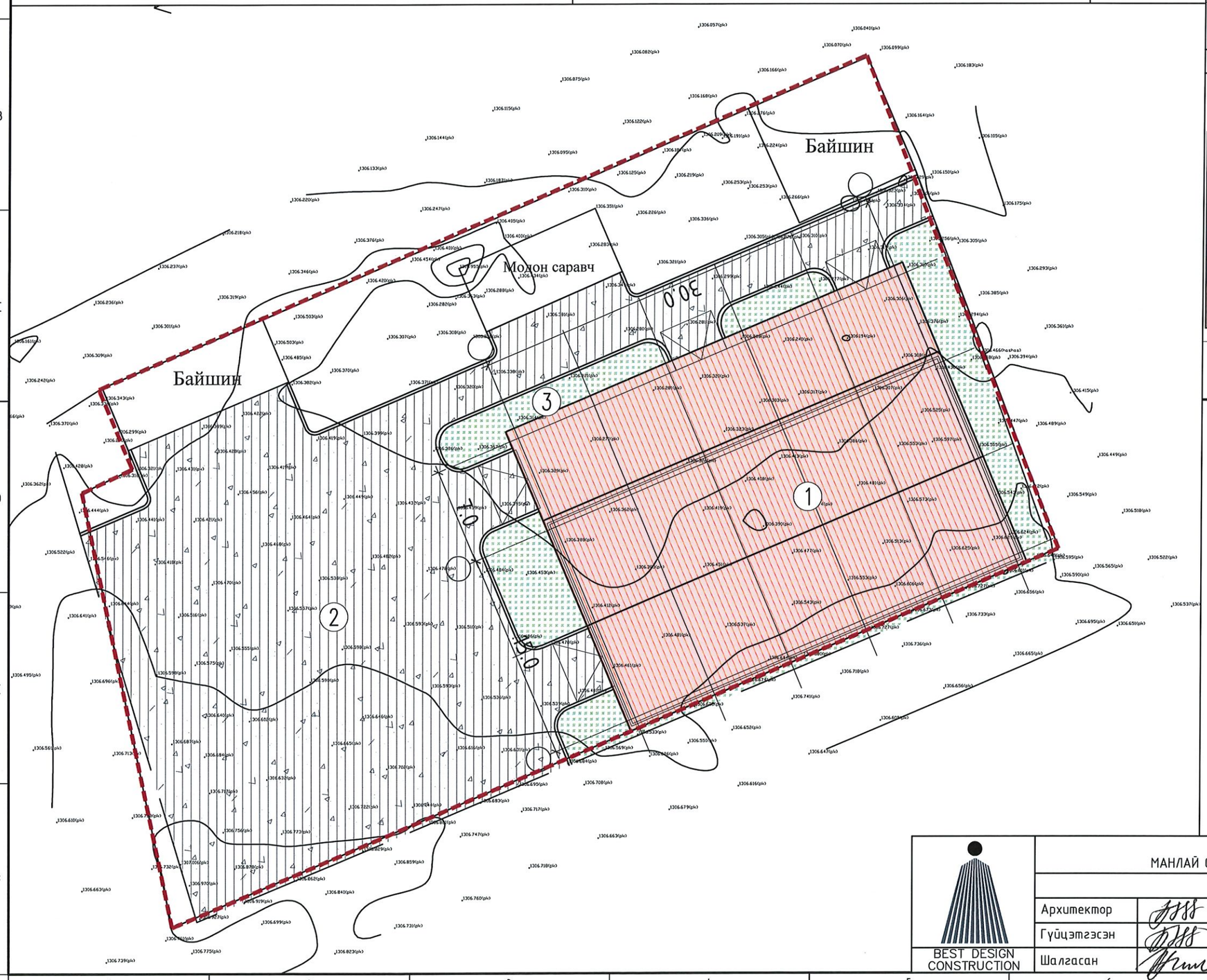

БАЙРШЛЫН СХЕМ М1:NONE

ТАНИХ ТЭМДЭГ /Дэвсгэр зураг дээрх тэмдэглэгээ

- Төлөвлөж буй барилга
- Одоо байгаа барилга
- Явган зам талбай /төлөвлөж буй/
- Бетон авто зам, зогсоол /төлөвлөж буй/
- Эдэлбэр газрын хязгаар
- Бохир усны шугам
- Дулааны шугам
- Цэвэр усны шугам
- Цахилгааны шугам
- 1293.00 Хар горизонт

BEST DESIGN CONSTRUCTION

Өмнөговь аймаг. Манлай сум

МАНЛАЙ СУМЫН ӨВСНИЙ ФОНДЫН ӨРГӨТГӨЛИЙН БАРИЛГА

Архитектор		Б.Энхцэцэг	ЕГ Шифр: Б.Д.К-АЗ-02/2024	Масштаб:	Огноо: 2024.07
Гүйцэтгэсэн		Б.Энхцэцэг	ТГ Шифр: .	Зургийн дугаар: ЕТ-01	Хуудас: 02
Шалгасан		Э.Номинцэцэг			

А3

ӨНДӨРЖИЛТ М1:500

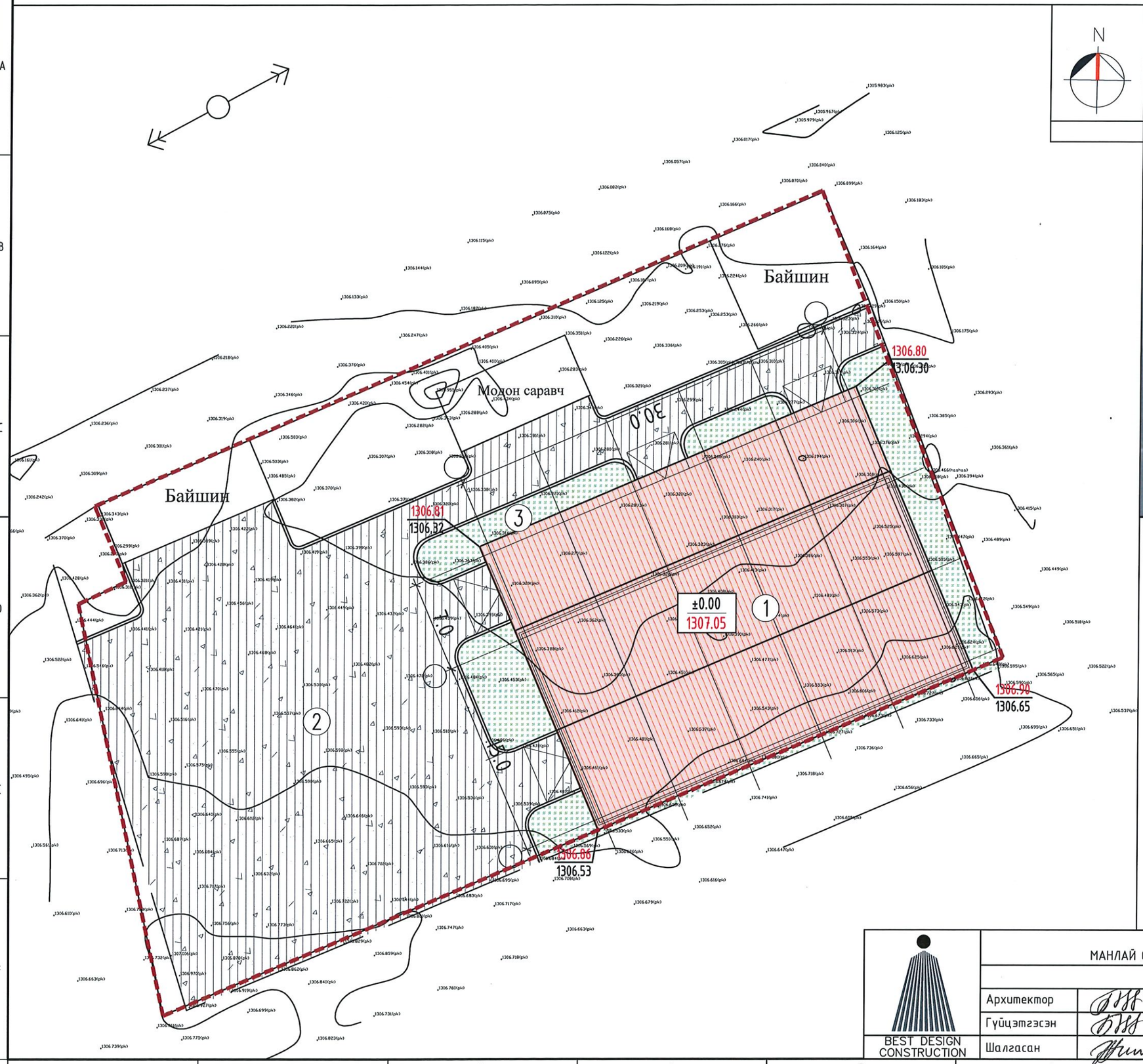

Д/д	Тодорхойлолт	Тайлбар
1	Эмнэлэг	Төлөвлөж буй
2	Хог ангилах байр	Төлөвлөж буй
3	Морг	Төлөвлөж буй
4	Граж/Моторын байр	Төлөвлөж буй
5	Явган зам талбай	Төлөвлөж буй
6	Авто зам	Төлөвлөж буй
7	Авто Зогсоол	Төлөвлөж буй
8	Ногоон байгууламж	Төлөвлөж буй
9	Одоо байгаа эмнэлэг	Одоо байгаа

БАЙРШЛЫН СХЕМ М1:NONE

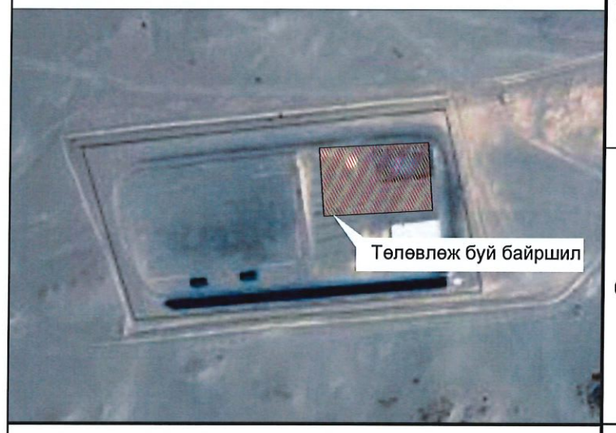

ТАНИХ ТЭМДЭГ /Дэвсгэр зураг дээрх тэмдэглэгээ

- Төлөвлөж буй барилга
- Одоо байгаа барилга
- Явган зам талбай /төлөвлөж буй/
- Бетон авто зам, зогсоол /төлөвлөж буй/
- Эдэлбэр газрын хязгаар
- Бохир усны шугам
- Дулааны шугам
- Цэвэр усны шугам
- Цахилгааны шугам
- 1293.00 Хар горизонт

Өмнөговь аймаг. Манлай сум

МАНЛАЙ СУМЫН ӨВСНИЙ ФОНДЫН ӨРГӨТГӨЛИЙН БАРИЛГА

BEST DESIGN CONSTRUCTION

Архитектор		Б.Энхцэцэг	ЕГ Шифр: Б.Д.К-АЗ-02/2024	Масштаб:	Огноо: 2024.07
Гүйцэтгэсэн		Б.Энхцэцэг	ТГ Шифр: .	Зургийн дугаар: ЕТ-02	Хуудас: 02
Шалгасан		Э.Номинцэцэг			

А3

ЗУРГИЙН ЖАГСААЛТ, ТАЙЛБАР БИЧИГ

ЕРӨНХИЙ ТӨЛӨВЛӨГӨӨНИЙ АЖЛЫН ЗУРГИЙН ЖАГСААЛТ

Д/Д	Зургийн нэр	Хуудсны дугаар	Масштаб
1	Ерөнхий төлөвлөгөө	ЕТ-01	М1:300
2	Зай хэмжээ	ЕТ-02	М1:300
3	Өндөржилт	ЕТ-03	М1:300
4	Зам талбай, тохижилт	ЕТ-04	М1:300

БАРИЛГА АРХИТЕКТУРЫН АЖЛЫН ЗУРГИЙН ЖАГСААЛТ

Д/Д	Зургийн нэр	Хуудсны дугаар	Масштаб
1	Зургийн жагсаалт, тайлбар бичиг	БА-01	М1:NONE
2	1-р давхрын байгуулалт	БА-02	М1:150
3	Дээврийн байгуулалт	БА-03	М1:150
4	Огтлол 1-1	БА-04	М1:100
5	Огтлол 2-2	БА-05	М1:100
6	Нүүр тал /Х6 - Х1 тэнхлэг дагуух/	БА-06	М1:100
7	Нүүр тал /Х1 - Х6 тэнхлэг дагуух/	БА-07	М1:100
8	Нүүр тал /Y4-Y1 тэнхлэг дагуух/	БА-08	М1:100
9	Нүүр тал /Y1-Y4 тэнхлэг дагуух/	БА-09	М1:100
10	Хэсэгчилсэн байгуулалт -1	БА-10	М1:50
11	Пандус П-1,2,3-н байгуулалт, огтлол	БА-11	М1:50
12	Хаалга, цонхны дэлгэсс, түүвэр	БА-12	М1:50
13	Гадна хана, хамар хана, шалны бүтэц тодорхойлолт	БА-13	М1:25
15	1-р давхрын байгуулалт	ТХ-01	М1:150

ТӨСЛИЙН ТОВЧ ТАНИЛЦУУЛГА

ТӨСЛИЙН ҮНДСЭН ҮЗҮҮЛЭЛТ	АГУУЛГА
ТӨСЛИЙН НЭР	Өвс тэжээлийн фондны барилга
ЗАХИАЛАГЧ	"Өмнөговь аймгийн засаг даргын тамгын газар"
ГҮЙЦЭТГЭГЧ	"Бэст дизайн констракшн" ХХК
ГАЗАР ЭЗЭМШҮҮЛЭХ ЗАХИРАМЖ ДУГААР, ОГНОО	-
ЗҮРАГ ТӨСӨЛ БОЛОВСРУУЛАХ ДААЛГАВАР ДУГААР, ОГНОО	-
БАЙРШИЛ	Өмнөговь аймаг Манлай сум
ЭДЭЛБЭР ГАЗРЫН ХЭМЖЭЭ	2.531га
ЗОРИУЛАЛТ, ХҮЧИН ЧАДАЛ	Өвс тэжээлийн фонд

Ерөнхий хэсэг

Өвс тэжээлийн фондны барилгын энэхүү зураг төслийг Өмнөговь аймгийн засаг даргын тамгын газрын захиалга ...тоот захирамжыг үндэслэн барилгын зураг төслийн "Бэйст Дизайн Констракшн" ХХК-д 2024 оны 08 сард боловсруулла.

Төсөлд "ГОЛДЕН ХЕОРО" ХХК боловсруулсан дэвсгэр зураг болон "ГУРВАНТЭС" ХХК-ийн боловсруулсан геологийн дүгнэлтийг ашиглан ажлын зургийг боловсруулав.

Энэхүү төслийг дараах байгаль цаг уур,барилгын ангиллын зэргүүдэд тооцож гүйцэтгэв.

* Гадна агаарын температур -21.3°С
* Цасны ачаалал 30кг/м2
* Салхины ачаалал 77кг/м2
* Эдэлгээний зэрэг 2
* Галд тэсвэрлэлтийн 2
* Газар чичиргийлэлтийн зэрэг 7 балл

Байршил

Өмнөговь аймаг, Манлай сумын нутаг дэвсгэрт 2.531га газар олголт.

АРХИТЕКТУР ТӨЛӨВЛӨЛТ:

Барилга байгууламжийн зураг төсөл зохиох галын аюулгүйн норм БНбД 21-02-02 зэргийг үндэслэн мөн захиалагчийн зураг төсөл болосруулах даалгаврын дагуу төлөвлөв.

БАРИЛГЫН ХЭЛБЭР ХЭМЖЭЭ:

Тус барилга нь тэнхлэгээрээ 30х15 метр хэмжээтэй, цутгамал төмөр бетон араг бүтээцтэй, тэгш өнцөгт хэлбэртэй, газраас дээш 1 давхар, налуу болон хавтгай дээвэртэй.

Архитектурын шийдлийг захиалагчийн хүсэлтэнд тулгуурлан боловсруулла.

ЭЗЛЭХҮҮН ТӨЛӨВЛӨЛТ:

Тус барилгад тэжээлийн агуулах, өвсний агуулах гэсэн өрөөнүүдийг тус тус төлөвлөв.

ХАНЫН БҮТЭЦ ТОДОРХОЙЛОЛТ:

Гадна хана:

Гадна ханыг зураг төсөлд тусгасан бүтэц, хэсэглэл зургийн дагуу гүйцэтгэнэ. Гадна ханын бүтцийг байгуулалт болон хэсэглэлийн зураг БА-13-аас үзнэ.

Хамар хана: 24см зузаантай хөнгөн блокон дүүргэгч ханатай байна. Хамар ханын хэсэглэлийг БА-13-аас үзнэ.

Шал: Өрөөнүүдэд бетон тэгшилгээ хийж, сайтар өнгөлнө. Шалны ажлыг БНбД 31-09-05, БНбД 3.04.04-90-н дагуу хийж гүйцэтгэнэ. Шалны бүтэц тодорхойлолтыг хуудас БА-13-с үзнэ.

ГАДНА ЗАСАЛ:

Фасад: Барилгын гадна талын үндсэн ханыг зурагт заасан өнгөний дагуу гадна ханыг ус чийгт тэсвэртэй эмульсэн будгаар технологийн дагуу чанартай сайн будна. Барилгын нүүр талуудыг хуудас БА-06-09-с үзнэ.

Довжоо, пандус: Барилгын пандус өвлийн улиралд халтирахгүй барзгар гадаргуутай байна.

Пандусны байгуулалт огтлолыг хуудас БА-11-с үзнэ.

Дээвэр: Дээврийн борооны усыг гадуур зайлуулахаар төлөвлөв. Дээвэр нь +5.63м түвшинд налуу дээвэр байх бөгөөд зурагт үзүүлсний дагуу усыг зайлуулна. Дээврийн ажлыг хуурай нөхцөлд БНбД 3.04.01-88, БНбД 31-02-03-н дагуу маш чанартай хийж гүйцэтгэнэ.

Хаяавч: Барилгын эргэн тойронд 95% нягтруулсан хөрсөн дээр 900мм өргөн бетон хаяавч хийж, элс цементэн зуурмагаар өнгөлнө.

БУСАД:

Хаалга: Гадна хаалга нь холбогдох стандартын шаардлага хангасан дулаалгатай металл хаалга байна.

Хаалганы дэлгэсийг хуудас БА-12-с үзнэ.

Цонх: Бүх цонхнууд нь 5мм-с багагүй зузаантай 3 давхар шиллэгээтэй MNS 5802:2007 стандартын шаардлагыг хангасан байна.

ГАЛЫН АЮУЛГҮЙ БАЙДАЛ:

Тус барилга нь гал тэсвэршилтийн II зэрэг, галын аюулын Ф5.3 ангилалд хамаарна.

BEST DESIGN CONSTRUCTION	Өмнөговь аймаг. Манлай сум. 4-р баг. ӨВС ТЭЖЭЭЛИЙН ФОНДЫН ӨРГӨТГӨЛИЙН БАЙР				
	Зургийн жагсаалт, тайлбар бичиг				
Архитектор	Ж.Түмэнжаргал	ЕГ Шифр: Б.Д.К-АЗ-02/2024	Масштаб: М:1	Огноо: 2024.07	
Гүйцэтгэсэн	Ж.Түмэнжаргал	ТГ Шифр: .	Зургийн дугаар: БА-01	Хуудас: 13	
Шалгасан	Э.Номинцэцэг				

1-Р ДАВХРЫН БАЙГУУЛАЛТ М1:150

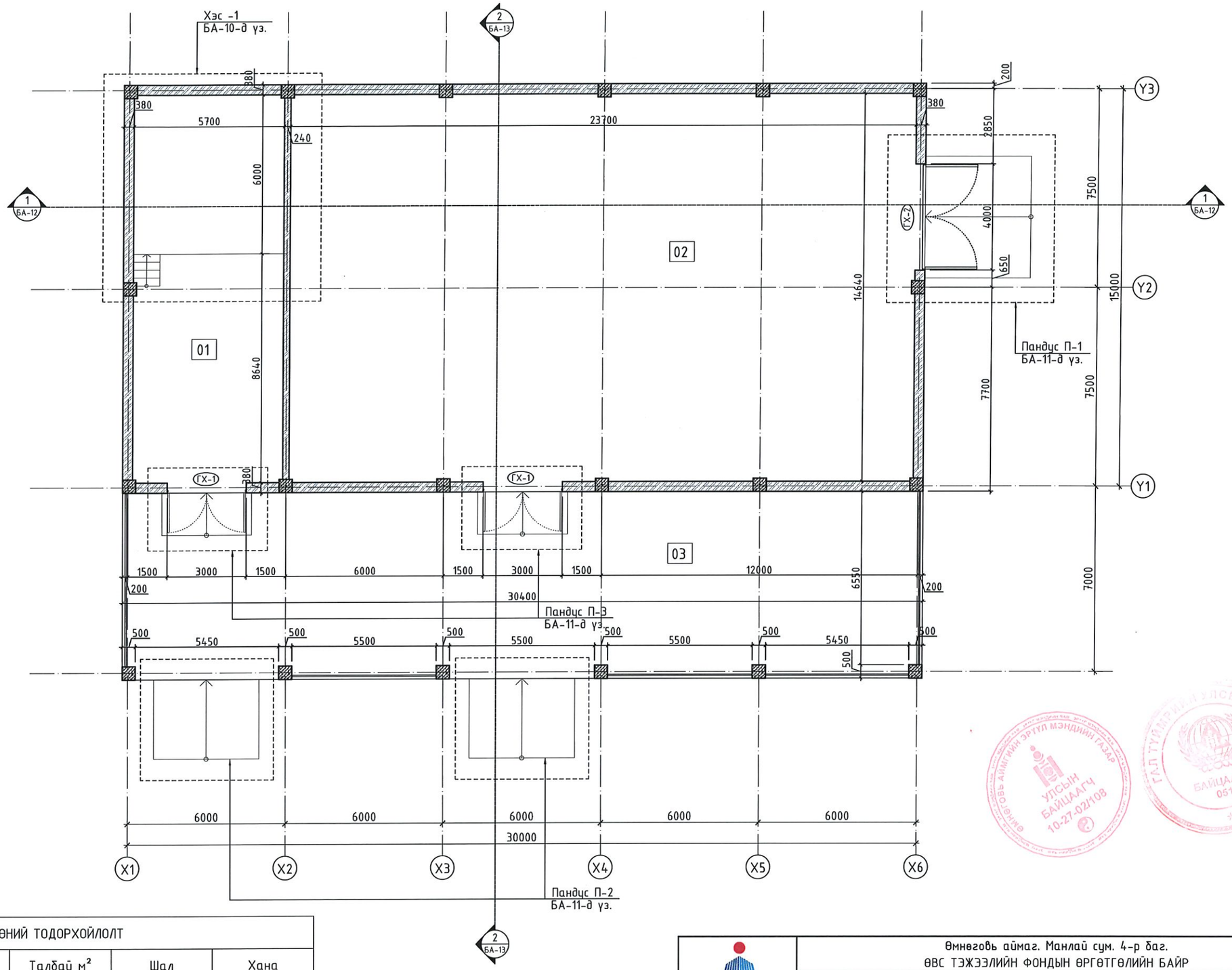

ӨРӨӨНИЙ ТОДОРХОЙЛОЛТ				
Поз	Өрөөний нэр	Талбай м²	Шал	Хана
01	Тэжээлийн агуулах	83.33	Бетон	Эмульс
02	Өвсний агуулах	346.49	Бетон	Эмульс
03	Саравч	205.65	Бетон	Төмөр тор
		635.47		

Тайлбар:
1. Энэ хуудсыг хорших хэсгийн зураг тай хамт уз.
2. Пандусны байгуулалт, огтлолыг БА-11-д уз.
3. Гадна хана, хамар хананы тодорхойлолтыг БА-13-д уз.
4. Цонх, хаалганы дэлгэсийг БА-12-д уз.
5. Огтлолын зургийг БА-04-05-д уз.

BEST DESIGN CONSTRUCTION

Өмнөговь аймаг. Манлай сум. 4-р баг.
ӨВС ТЭЖЭЭЛИЙН ФОНДЫН ӨРГӨТГӨЛИЙН БАЙР

1-р давхрын байгуулалт

Архитектор	Ж.Түмэнжаргал	ЕГ Шифр: Б.Д.К-АЗ-02/2024	Масштаб: М1:150	Огноо: 2024.07
Гүйцэтгэсэн	Ж.Түмэнжаргал			
Шалгасан	Э.Номинцэцэг	ТГ Шифр: .	Зургийн дугаар: БА-02	Хуудас: 13

ДЭЭВРИЙН БАЙГУУЛАЛТ М1:150

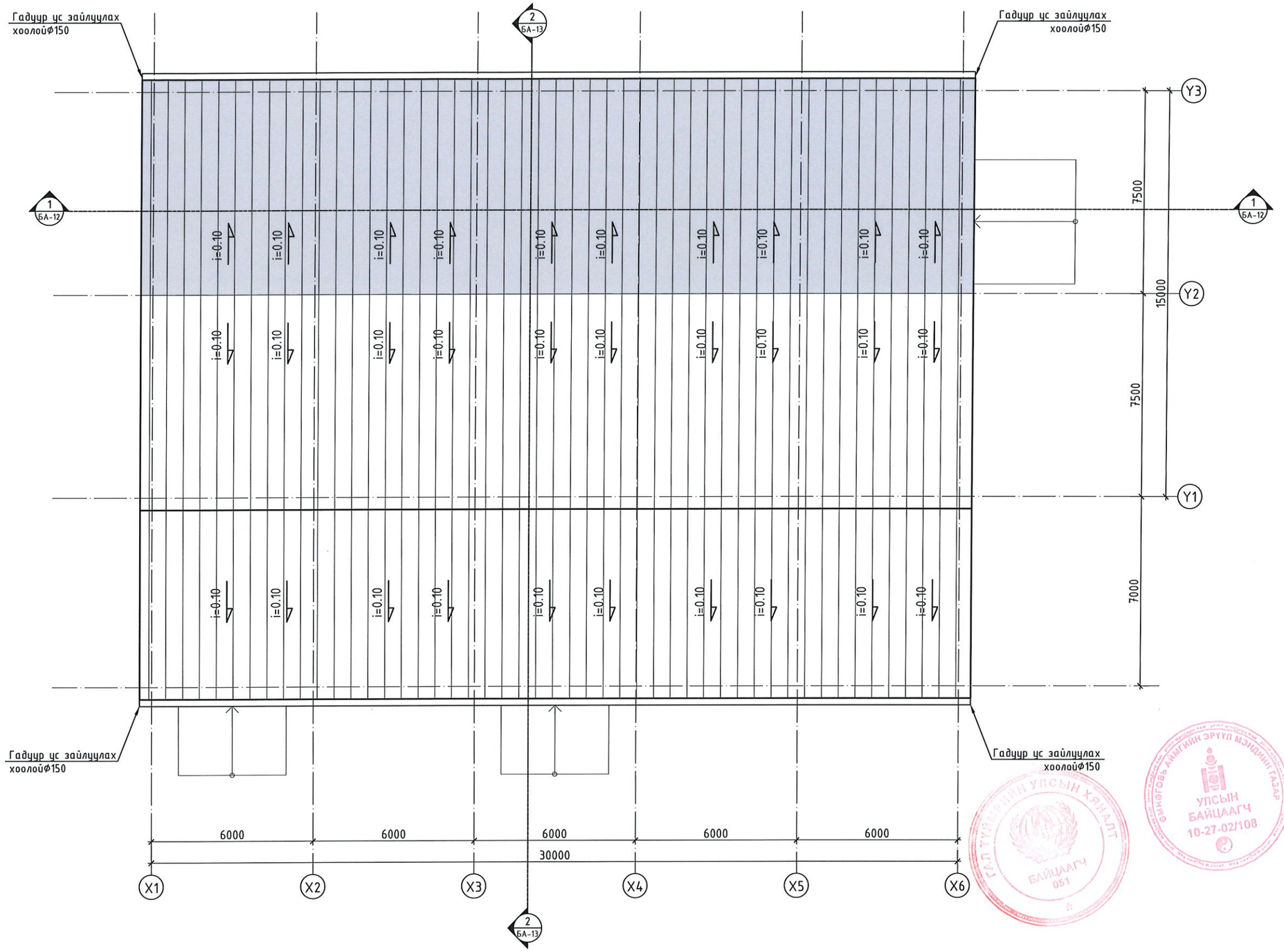

ГАЛТУЛЫН УЛСЫН ХЭНАЛТ БАЙЦААГЧ 051

ӨМНӨГОВЬ АЙМГИЙН ЭРҮҮЛ МЭНДИЙН ГАЗАР УЛСЫН БАЙЦААГЧ 10-27-02/108

BEST DESIGN CONSTRUCTION

Өмнөговь аймаг. Манлай сум. 4-р баг. ӨВС ТЭЖЭЭЛИЙН ФОНДЫН ӨРГӨТГӨЛИЙН БАЙР					
Дээврийн байгуулалт					
Архитектор		Ж.Түмэнжаргал	ЕГ Шифр: Б.Д.К-АЗ-02/2024	Масштаб: М1:150	Огноо: 2024.07
Гүйцэтгэсэн		Ж.Түмэнжаргал	ТГ Шифр: .	Зургийн дугаар: БА-03	Хуудас: 13
Шалгасан		Э.Номинцэцэг			

ОГТЛОЛ 1-1 М1:100

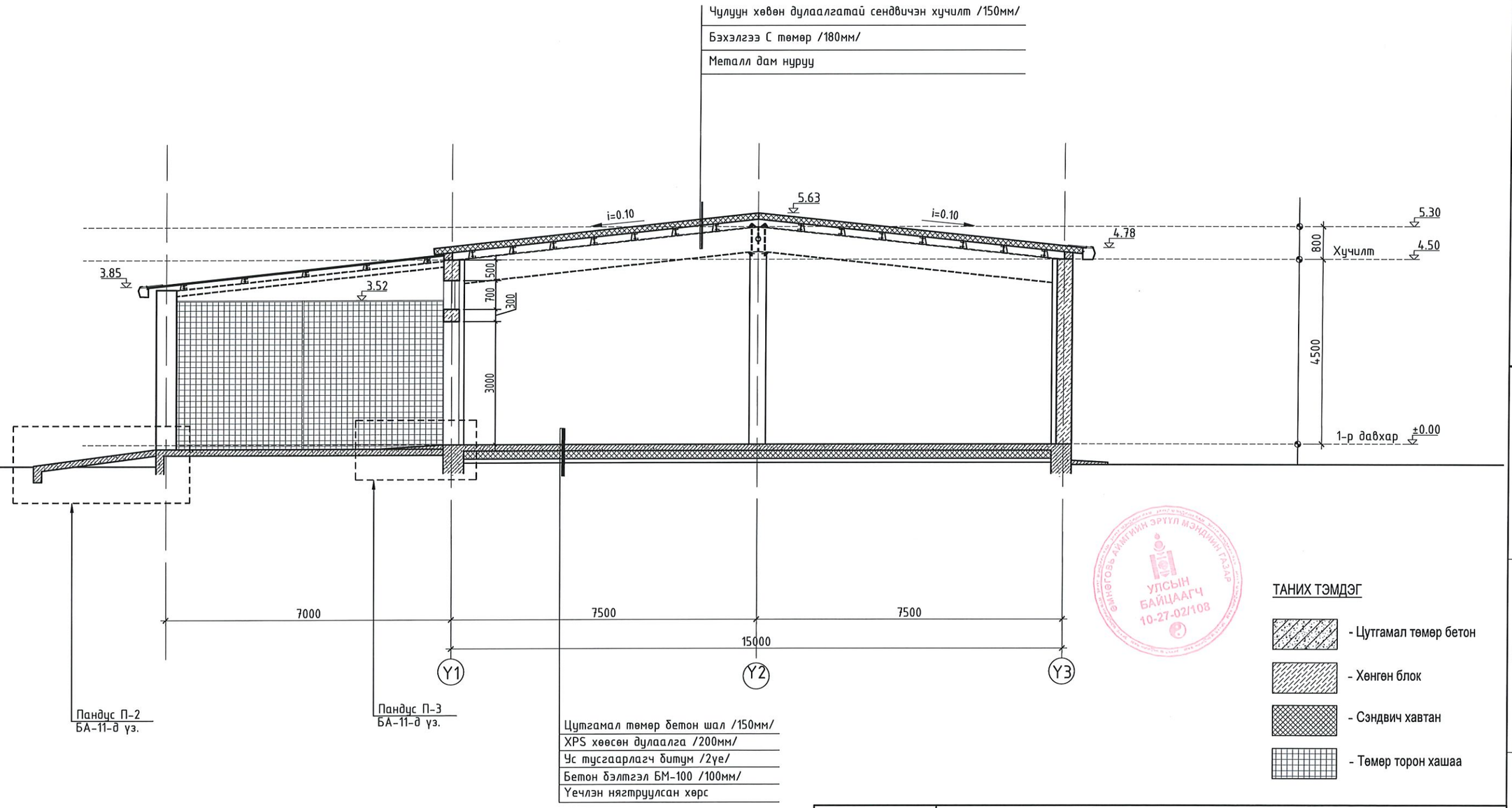

ТАНИХ ТЭМДЭГ

- Цутгамал төмөр бетон
- Хөнгөн блок
- Сэндвич хавтан
- Төмөр торон хашаа

Тайлбар:
1. Энэ хуудсыг байгуулалтын зураг БА-02 хуудастай хамт үз.

BEST DESIGN CONSTRUCTION	Өмнөговь аймаг. Манлай сум. 4-р баг. ӨВС ТЭЖЭЭЛИЙН ФОНДЫН ӨРГӨТГӨЛИЙН БАЙР				
	Огтлол 1-1				
Архитектор	Ж.Түмэнжаргал	ЕГ Шифр: Б.Д.К-АЗ-02/2024	Масштаб: М1:100	Огноо: 2024.07	
Гүйцэтгэсэн	Ж.Түмэнжаргал				
Шалгасан	Э.Номинцэцэг	ТГ Шифр: .	Зургийн дугаар: БА-04	Хуудас: 13	

ОГТЛОЛ 2-2 М1:100

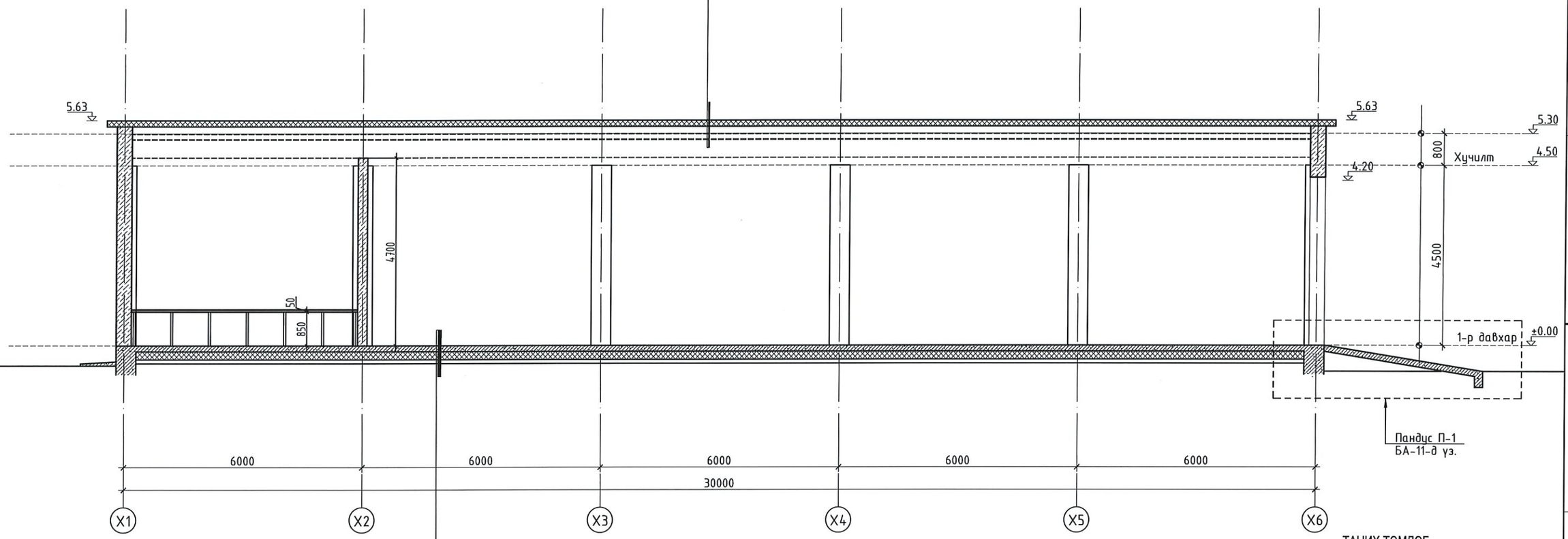

Цутгамал төмөр бетон шал /150мм/
XPS хөөсөн дулаалга /200мм/
Ус тусгаарлагч битум /2үе/
Бетон бэлтгэл БМ-100 /100мм/
Үечлэн нягтруулсан хөрс

ТАНИХ ТЭМДЭГ

- Цутгамал төмөр бетон
- Хөнгөн блок
- Сэндвич хавтан
- Төмөр торон хашаа

Тайлбар:
1. Энэ хуудсыг байгуулалтын зураг БА-02 хуудастай хамт үз.

BEST DESIGN CONSTRUCTION

Өмнөговь аймаг. Манлай сум. 4-р баг.
ӨВС ТЭЖЭЭЛИЙН ФОНДЫН ӨРГӨТГӨЛИЙН БАЙР

Огтлол 2-2

Архитектор		Ж.Түмэнжаргал	ЕГ Шифр: Б.Д.К-АЗ-02/2024	Масштаб: М1:100	Огноо: 2024.07
Гүйцэтгэсэн		Ж.Түмэнжаргал	ТГ Шифр: .	Зургийн дугаар: БА-05	Хуудас: 13
Шалгасан		Э.Номинцэцэг			

НҮҮР ТАЛ /Х1-Х6/ М1:100

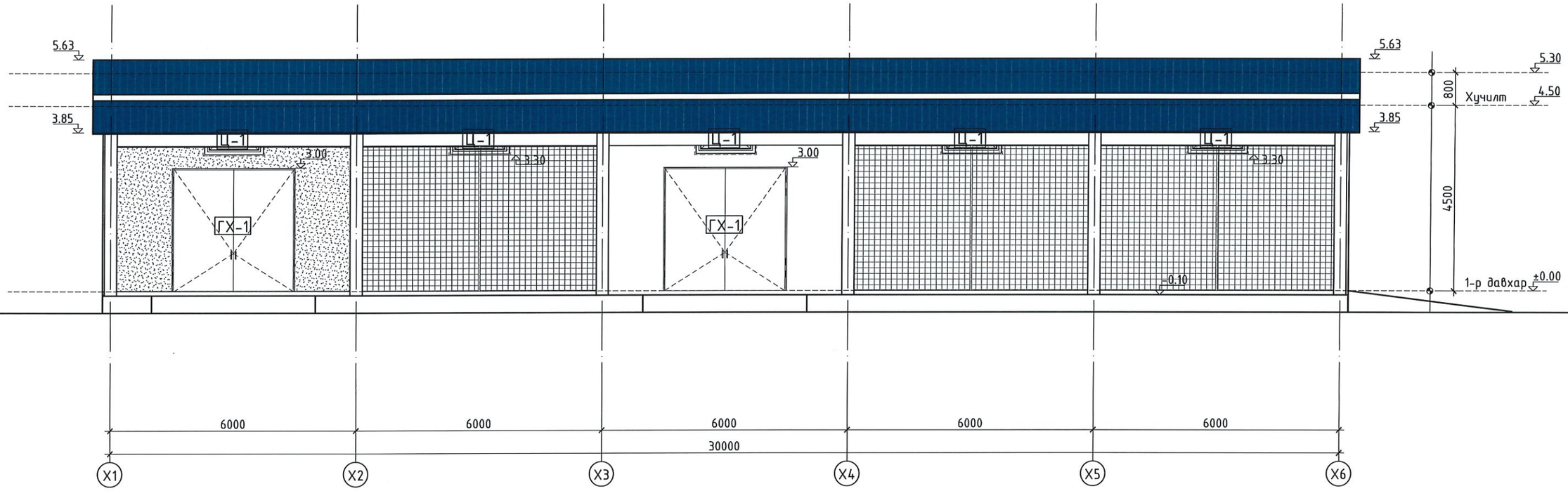

ТАНИХ ТЭМДЭГ:

- УС ЧИЙГТ ТЭСВЭРТЭЙ ЭМУЛЬСЭН БУДАГ (ӨНГӨ: СААРАЛ) Өнгөний код: C.M.Y.K - 63%, 58%, 62%, 41%
- ТӨМӨР ТОРОН ХААЛТ
- Ц-1 ЦОНХНЫ МАРК
- ГХ-1 ХААЛГАНЫ МАРК

BEST DESIGN CONSTRUCTION

Өмнөговь аймаг. Манлай сум. 4-р баг.
ӨВС ТЭЖЭЭЛИЙН ФОНДЫН ӨРГӨТГӨЛИЙН БАЙР

Нүүр тал Х1-Х6

Архитектор		Ж.Түмэнжаргал	ЕГ Шифр: Б.Д.К-АЗ-02/2024	Масштаб: М1:100	Огноо: 2024.07
Гүйцэтгэсэн		Ж.Түмэнжаргал			
Шалгасан		Э.Номинцэцэг	ТГ Шифр: .	Зургийн дугаар: БА-06	Хуудас: 13

НҮҮР ТАЛ /Y1-Y3/ M1:100

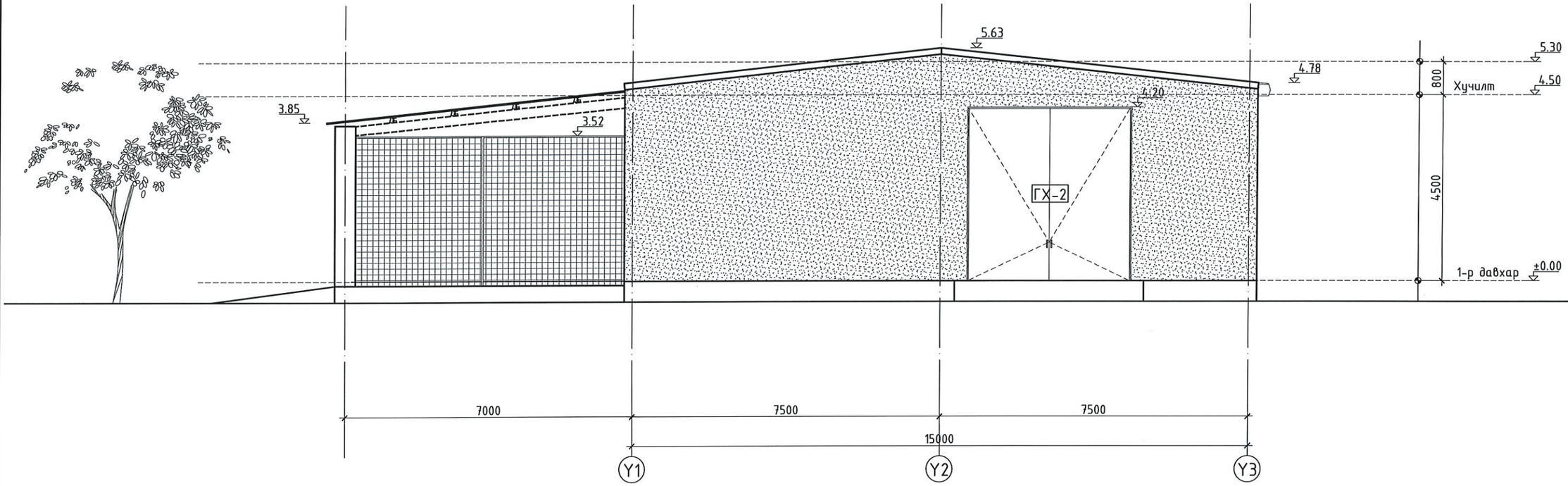

ТАНИХ ТЭМДЭГ:

- УС ЧИЙГТ ТЭСВЭРТЭЙ ЭМУЛЬСЭН БУДАГ (ӨНГӨ: СААРАЛ)
  Өнгөний код: С.М.Y.К - 63%, 58%, 62%, 41%
- ТӨМӨР ТОРОН ХААЛТ
- Ц-1 ЦОНХНЫ МАРК
- ГХ-1 ХААЛГАНЫ МАРК

BEST DESIGN CONSTRUCTION

Өмнөговь аймаг. Манлай сум. 4-р баг.
ӨВС ТЭЖЭЭЛИЙН ФОНДЫН ӨРГӨТГӨЛИЙН БАЙР

Нүүр тал Y1-Y3

Архитектор		Ж.Түмэнжаргал	ЕГ Шифр: Б.Д.К-АЗ-02/2024	Масштаб: M1:100	Огноо: 2024.07
Гүйцэтгэсэн		Ж.Түмэнжаргал	ТГ Шифр: .	Зургийн дугаар: БА-07	Хуудас: 13
Шалгасан		Э.Номинцэцэг			

НҮҮР ТАЛ /Х6-Х1/ М1:100

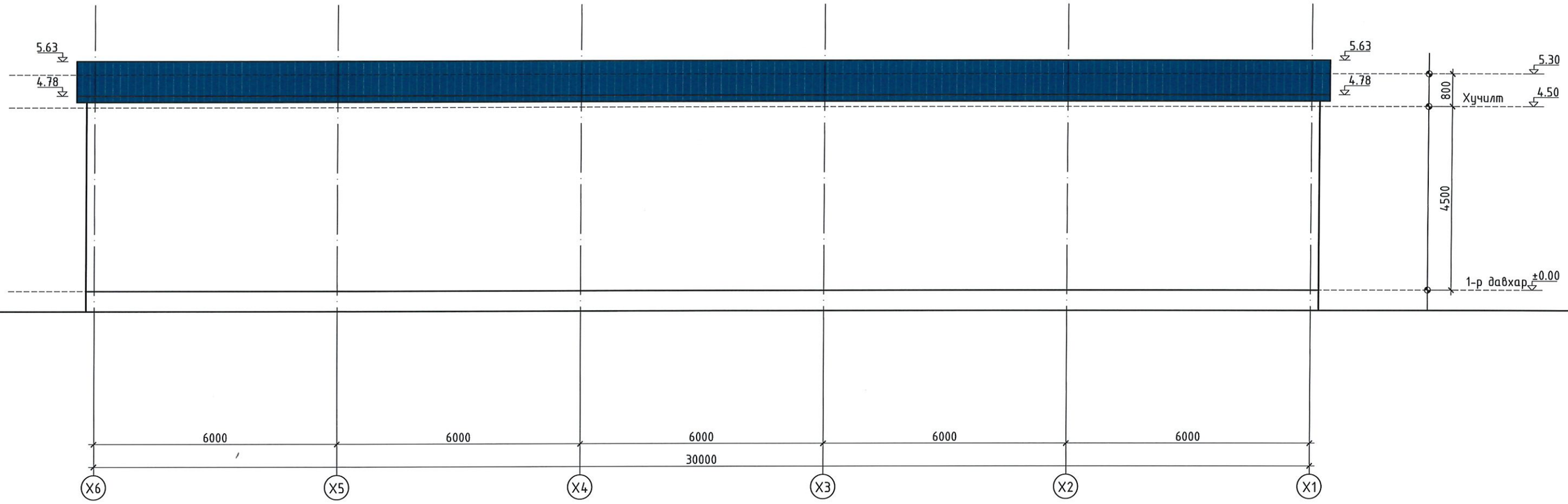

ТАНИХ ТЭМДЭГ:

- УС ЧИЙГТ ТЭСВЭРТЭЙ ЭМУЛЬСЭН БУДАГ (ӨНГӨ: СААРАЛ) Өнгөний код: C.M.Y.K - 63%, 58%, 62%, 41%
- ТӨМӨР ТОРОН ХААЛТ
- Ц-1 ЦОНХНЫ МАРК
- ГХ-1 ХААЛГАНЫ МАРК

BEST DESIGN CONSTRUCTION

Өмнөговь аймаг. Манлай сум. 4-р баг.
ӨВС ТЭЖЭЭЛИЙН ФОНДЫН ӨРГӨТГӨЛИЙН БАЙР

Нүүр тал Х6-Х1

Архитектор		Ж.Түмэнжаргал	ЕГ Шифр: Б.Д.К-АЗ-02/2024	Масштаб: М1:100	Огноо: 2024.07
Гүйцэтгэсэн		Ж.Түмэнжаргал			
Шалгасан		Э.Номинцэцэг	ТГ Шифр: .	Зургийн дугаар: БА-08	Хуудас: 13

НҮҮР ТАЛ /Y3-Y1/ M1:100

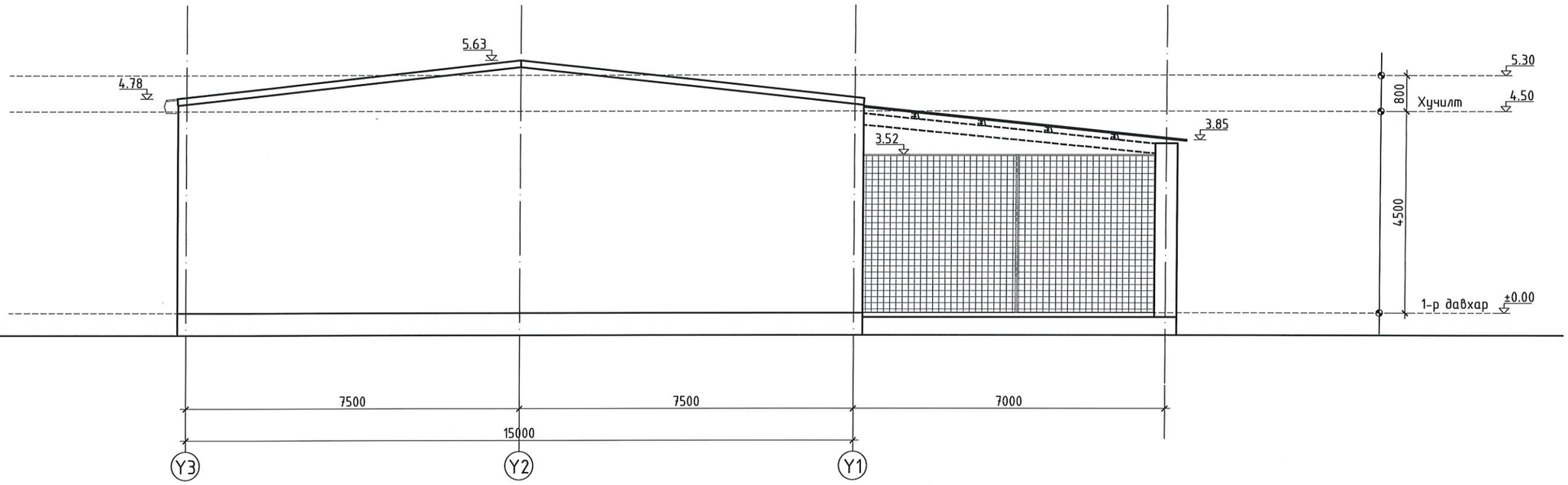

ТАНИХ ТЭМДЭГ:

- УС ЧИЙГТ ТЭСВЭРТЭЙ ЭМУЛЬСЭН БУДАГ (ӨНГӨ: СААРАЛ)
  Өнгөний код: С.М.Y.К - 63%, 58%, 62%, 41%
- ТӨМӨР ТОРОН ХААЛТ
- Ц-1 ЦОНХНЫ МАРК
- ГХ-1 ХААЛГАНЫ МАРК

BEST DESIGN CONSTRUCTION

Өмнөговь аймаг. Манлай сум. 4-р баг.
ӨВС ТЭЖЭЭЛИЙН ФОНДЫН ӨРГӨТГӨЛИЙН БАЙР

Нүүр тал Y3-Y1

Архитектор		Ж.Түмэнжаргал	ЕГ Шифр: Б.Д.К-АЗ-02/2024	Масштаб: M1:100	Огноо: 2024.07
Гүйцэтгэсэн		Ж.Түмэнжаргал	ТГ Шифр: .	Зургийн дугаар: БА-09	Хуудас: 13
Шалгасан		Э.Номинцэцэг			

ХЭСЭГЧИЛСЭН БАЙГУУЛАЛТ М1:50

БАЙГУУЛАЛТ

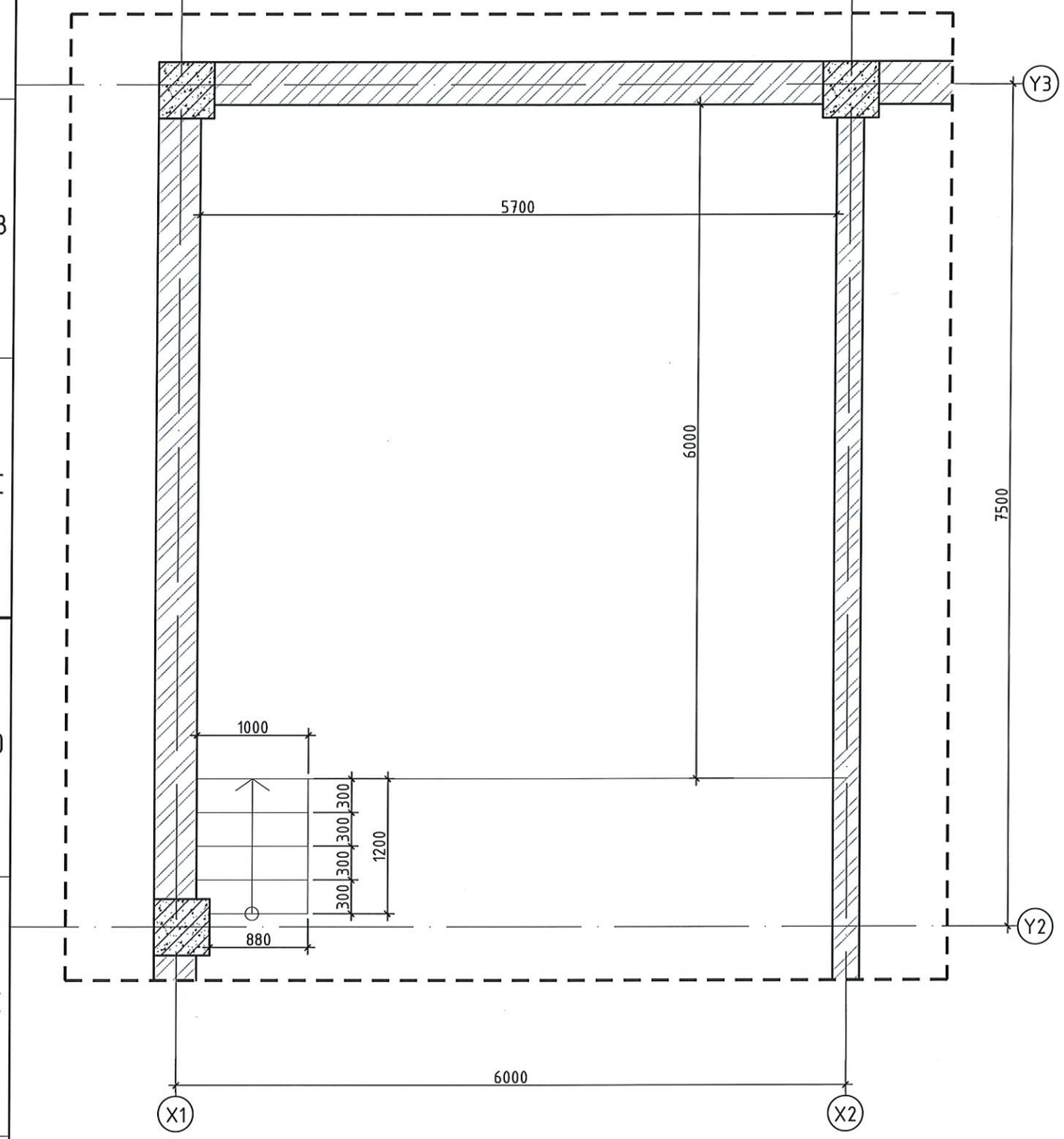

ТӨМӨР РАМНЫ БАЙГУУЛАЛТ

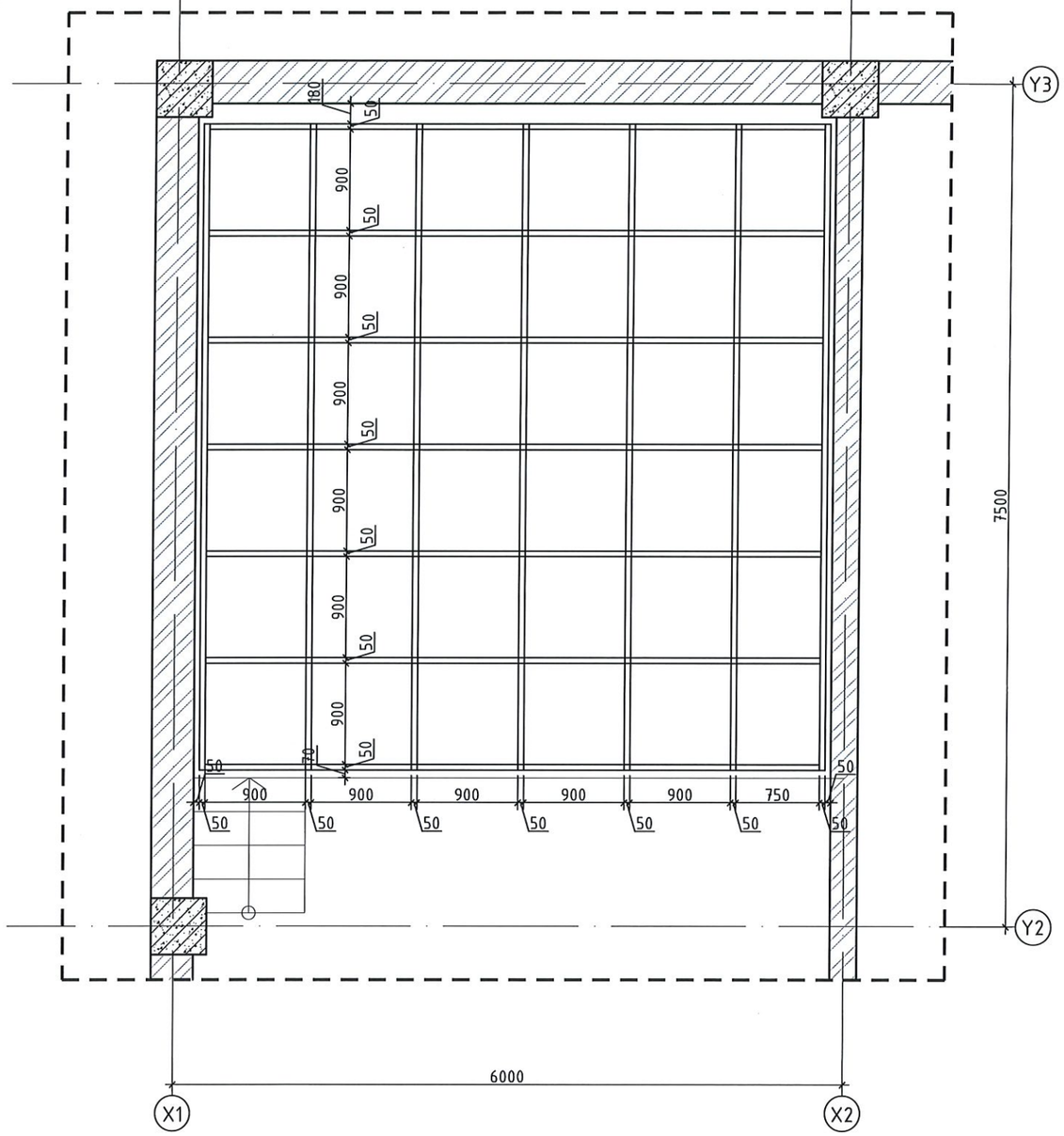

Тайлбар:
1. Энэ хуудсыг байгуулалтын зураг БА-02 хуудастай хамт уз.
2. Энэ хуудсыг огтлолын зураг БА-04-05 хуудастай хамт уз.

BEST DESIGN CONSTRUCTION

Өмнөговь аймаг. Манлай сум. 4-р баг.
ӨВС ТЭЖЭЭЛИЙН ФОНДЫН ӨРГӨТГӨЛИЙН БАЙР

Хэсэгчилсэн байгуулалт -1

Архитектор		Ж.Түмэнжаргал	ЕГ Шифр: Б.Д.К-АЗ-02/2024	Масштаб: М1:50	Огноо: 2024.07
Гүйцэтгэсэн		Ж.Түмэнжаргал			
Шалгасан		Э.Номинцэцэг	ТГ Шифр: .	Зургийн дугаар: БА-10	Хуудас: 13

ПАНДУС 1,2,3-Н ХЭСЭГЧИЛСЭН БАЙГУУЛАЛТ, ОГТЛОЛ М1:50

ПАНДУС -1 БАЙГУУЛАЛТ

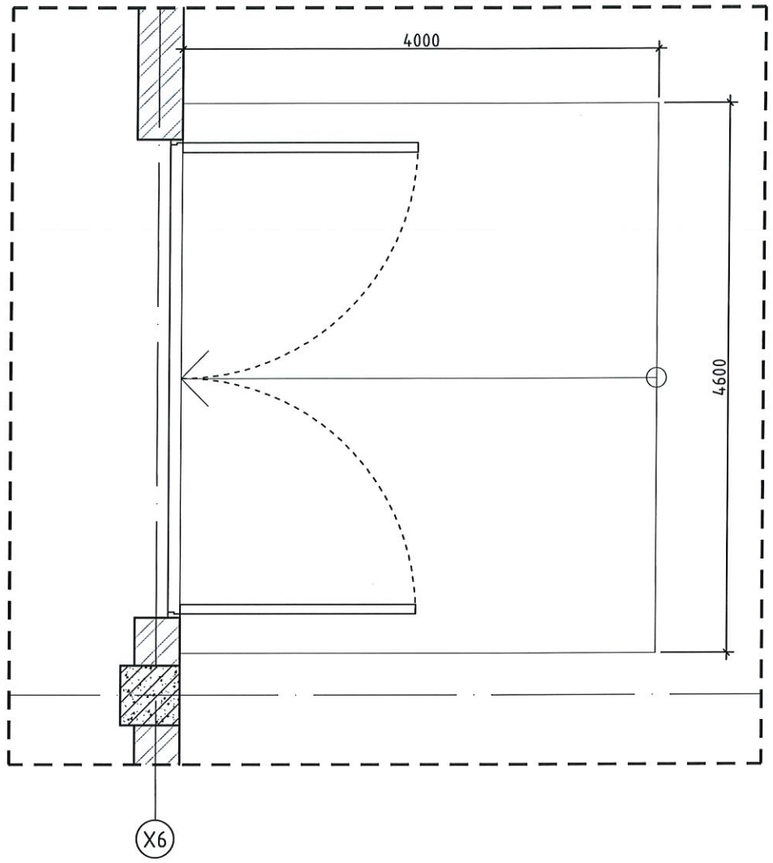

ПАНДУС -2 БАЙГУУЛАЛТ

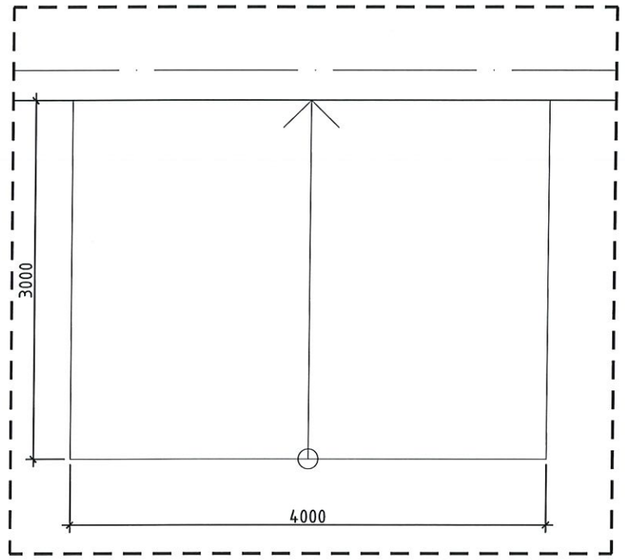

ПАНДУС -3 БАЙГУУЛАЛТ

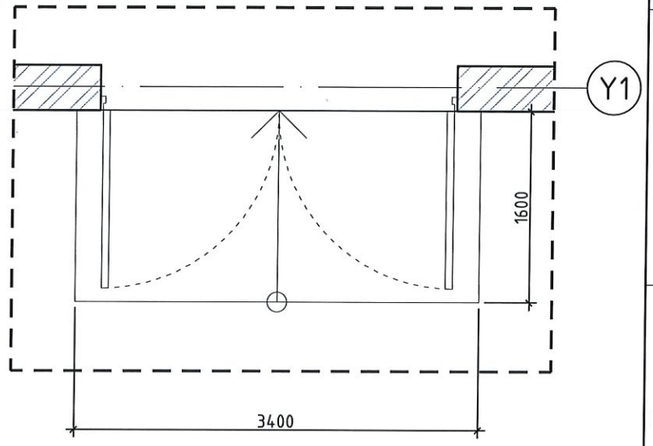

ПАНДУС -1 ОГТЛОЛ

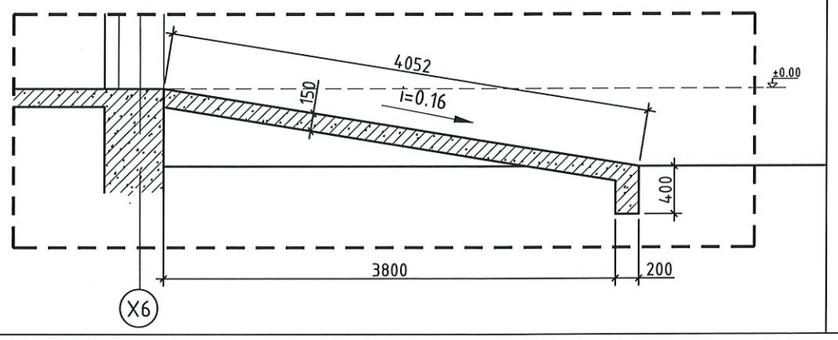

ПАНДУС -2 ОГТЛОЛ

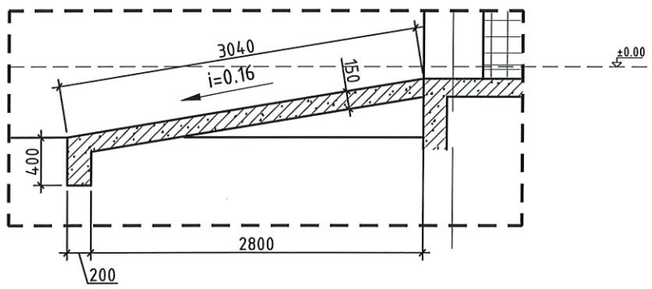

ПАНДУС -3 ОГТЛОЛ

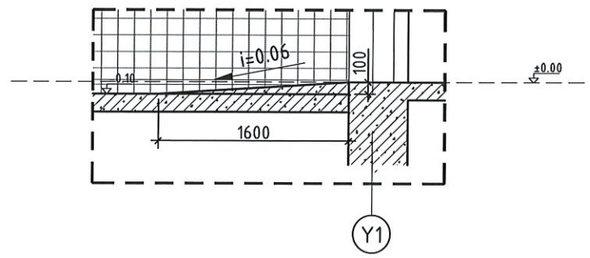

Тайлбар:
1. Энэ хуудсыг байгуулалтын зураг БА-02 хуудастай хамт үз.
2. Энэ хуудсыг огтлолын зураг БА-04-05 хуудастай хамт үз.

BEST DESIGN CONSTRUCTION

Өмнөговь аймаг. Манлай сум. 4-р баг.
ӨВС ТЭЖЭЭЛИЙН ФОНДЫН ӨРГӨТГӨЛИЙН БАЙР

Пандус 1,2,3-н байгуулалт, огтлол

Архитектор		Ж.Түмэнжаргал	ЕГ Шифр: Б.Д.К-АЗ-02/2024	Масштаб: М1:50	Огноо: 2024.07
Гүйцэтгэсэн		Ж.Түмэнжаргал	ТГ Шифр: .	Зургийн дугаар: БА-11	Хуудас: 13
Шалгасан		Э.Номинцэцэг			

ХААЛГА, ЦОНХНЫ ДЭЛГЭЭС, ТҮҮВЭР М1:50

Дэлгээс

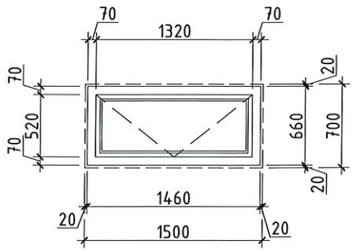

Нэр, тэмдэглэгээ Тоо ширхэг	Ц-1 Хуванцар рамтай вакум цонх	5
Зориулалт	Зоорийн давхрын гадна хананд	
Нүхний хэмжээ	1500x700h	
Шиллэгээ	3 давхар, 4мм зузаан тунгалаг шил	
Тоноглол	далд нугас, ил цоож, Гадагш 1 онгойлттой	

Дэлгээс

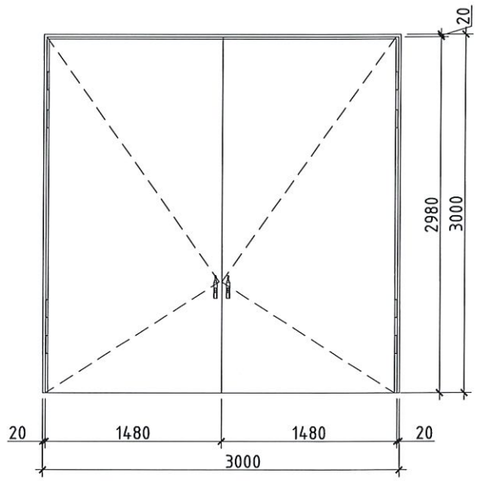

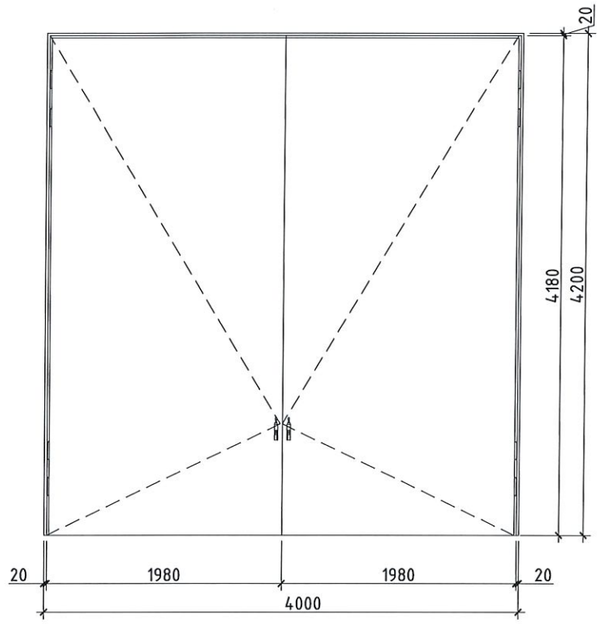

Нэр, тэмдэглэгээ Тоо ширхэг	ГХ-1	Гадна металл хаалга	2	ГХ-2	Гадна металл хаалга	1
Зориулалт	Гадна хаалга			Гадна хаалга		
Тоноглол	Дуу дулаан тусгаарлагчтай, галд тэсвэртэй, металл хаалга			Дуу дулаан тусгаарлагчтай, галд тэсвэртэй, металл хаалга		
Нүхний хэмжээ	3000x3000h			4000x4200h		
Хаалганы хавтас	1480x2980h			1980x4180h		

Тайлбар:
1. Энэ зургийг БА-02, 06-09 хуудастай хамт үзнэ.
2. Цонхыг үйлдвэрт захиалахаас өмнө хэмжээг газар дээр нь сайтар нягтлан шалгана.
3. Цонхны ханатай харьцах хэсгийг шингэн хөөсөн дулаалгаар сайтар чигжинэ.
4. 5мм-с багагүй зузаан 3 давхар шиллэгээтэй байна.
5. Цонхны рамыг цагаан өнгийн хуванцар рамтай хийнэ.
6. MNS 5802:2007 стандартын барилгын хуванцар цонх, хаалганы техникийн ерөнхий шаардлагыг хангасан байна.
7. Гадна хаалганы ханатай харьцах хэсгийг шингэн хөөсөн дулаалгаар сайтар чигжинэ.
8. Бүх хаалга өврийн жин, эдэлгээний шаардлагад ханагахуйц сайн чанарын нугас, бариул тоноглолтой байхаар сонгоно.

Жич: Гадна хананд суулгах хаалга, цонхны амалгааны хөөсөн чигжээсийг гадна агаарын хэм цельсийн -10 градусаас дулаан үед хийх ба дулаан алдагдал, сийгэлт үүсэхгүй байхаар сайтар хийж шалгах хэрэгтэй.

BEST DESIGN CONSTRUCTION

Өмнөговь аймаг. Манлай сум. 4-р баг.
ӨВС ТЭЖЭЭЛИЙН ФОНДЫН ӨРГӨТГӨЛИЙН БАЙР

Хаалга, цонхны дэлгээс, түүвэр

Архитектор	Ж.Түмэнжаргал	ЕГ Шифр: Б.Д.К-АЗ-02/2024	Масштаб: М1:50	Огноо: 2024.07
Гүйцэтгэсэн	Ж.Түмэнжаргал	ТГ Шифр: .	Зургийн дугаар: БА-12	Хуудас: 13
Шалгасан	Э.Номинцэцэг			

ГАДНА ХАНА, ХАМАР ХАНЫН БҮТЭЦ ТОДОРХОЙЛОЛТ

Гадна ханын бүтэц, тодорхойлолт М1:25

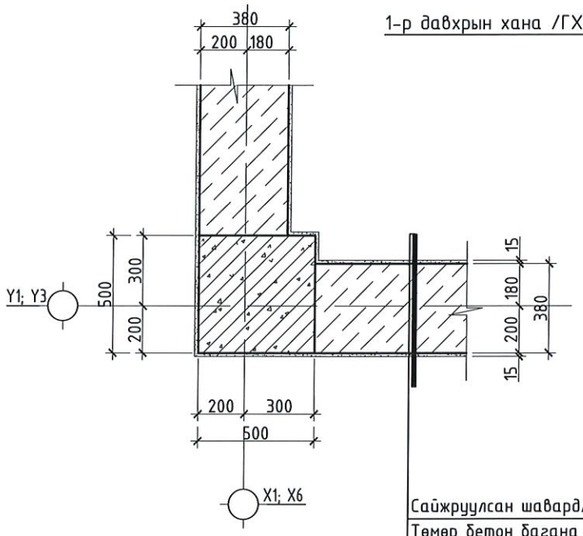

1-р давхрын хана /ГХ-1/

Сайжруулсан шавардлага /15мм/
Төмөр бетон багана /500х500мм/
Хөнгөн блок /380мм/
Тортой шавардлага /15мм/
Ус чийгэнд тэсвэртэй эмульсэн будаг

Хамар ханын бүтэц, тодорхойлолт М1:25

Д/Д	Ханын схем	Ханын бүтэц	Хэрэглээ
1	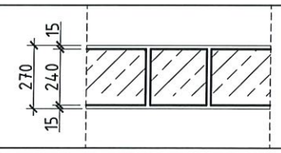	- Эмульсэн будаг - Сайжруулсан шавардлага /15мм/ - Хөнгөн блокон хана /240мм/ - Сайжруулсан шавардлага /15мм/ - Эмульсэн будаг	1-р давхрын өрөө тусгаарлах хана

ХЭСЭГЛЭЛ-4

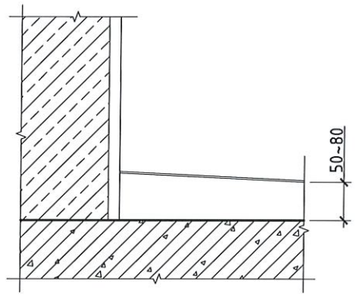

- Бетон тэгшилгээ /50-80мм/
- Цутгамал төмөр бетон шал /150мм/
- Ус тусгаарлагч битум /30мм/
- Бетон бэлтгэл БМ-100 /100мм/
- Үечлэн нягтруулсан хөрс

Тайлбар:
1. Энэ хуудсыг байгуулалтын зураг БА-02 хуудастай хамт үз.
2. Энэ хуудсыг огтлолын зураг БА-04-05 хуудастай хамт үз.

BEST DESIGN CONSTRUCTION

Өмнөговь аймаг. Манлай сум. 4-р баг.
ӨВС ТЭЖЭЭЛИЙН ФОНДЫН ӨРГӨТГӨЛИЙН БАЙР

Гадна хана хамар ханын бүтэц, тодорхойлолт

Архитектор	Ж.Түмэнжаргал	ЕГ Шифр: Б.Д.К-АЗ-02/2024	Масштаб: М1:100	Огноо: 2024.07
Гүйцэтгэсэн	Ж.Түмэнжаргал	ТГ Шифр: .	Зургийн дугаар: БА-13	Хуудас: 13
Шалгасан	Э.Номинцэцэг			