ЗУРГИЙН ЖАГСААЛТ

д.д	Зургийн нэр	Хуудасны тоо
1	Нүүр хуудас	БА-1
2	Зургийн жагсаалт тайлбар бичиг	БА-2
3	Хучилтын байгуулалт.	БА-3
4	Цооногийн огтлол А-А,Б-Б.	БА-4
5	Дам нуруу ДН-2	БА-5
6	Хучилтын байгуулалт./ Цутгамал вариант./	БА-6
7	Дам нуруу ДН-2 / Цутгамал вариант/	БА-7

ТАЙЛБАР БИЧИГ.

I. Ерөнхий хэсэг.

а. Бохир усны 20м3-ийн багтаамжтай энэхүү цооногийн зургийг сантехникийн даалгавар схемийн дагуу тэгш өнцөгт хэлбэртэй сонгон авсан цооногийг суулт овойлт үүсгэдэггүй хуурай хөрсний төвшин 4.0м-ээс дээшгүй нөхцөлд боловсруулан хийв. бүтээцийн зураг төслийг боловсруулав.

б. Цооногийн амсрын ширмэн тагны дээр 0.00 төвшин буюу газрын гадаргуугаас 100мм-ийн дээр байна.

в. Цооногийн дотор ёроолын нүхний дээд төвшин цооногийн амсраас доош -3.30м байх ба дүүргэлтийн өндөр 1400мм байна.

II. Хийцийн хэсэг.

ХАНА. Цооногийн ханыг хоёр вариантаар авав.

Үүнд: 1. Бетон М100 хэрэглэх үед ханын зузаан 400мм.

Ханын дотор талыг 1:3 харьцаатай цементэн зуурмагаар 20мм зузаан өнгөлгөө хийж өгнө.

ХУЧИЛТ. Хучилтыг төмөр бетоноор цутгамал вариантаар хийнэ.

2. Цутгамал хучилтын төмөр бетон хавтанг 200 маркийн бетоноор цутгана. Цутгамал төмөр бетон дам нурууны бетон марк 200.

ШАЛ. Цооногийн ёроол буюу шалыг 150 маркийн бетоноор цутгаж 1:3 харьцаатай цементэн зуурмагаар 20мм зузаантай өнгөлгөө хийнэ.

Шалны доор өтгөн шар шавраар 330мм зузаан бэлтгэл үе хийж өгнө.

Цооногийн хана, хучилтын гадна талаар үнс ба өтгөн шар шавар үеийг тус тус 300мм зузаантай хийж өгнө.

Цооногийн амсарын хэсгийн ханыг 75 маркийн тоосгоор өрж 50 маркийн цементэн зуурмагаар /Мр3-35/ гагнаж өрнө.

Амсарын таг нь ширмэн люк байх ба давхар тагыг банзаар хийнэ.

Цооногийн амсарыг тойруулан 700мм өргөнтэй хаяавчийг 100 маркийн бетоноор хийнэ.

Цооногийн хучилтын хавтангийн доод төвшин нь цооногийн амсараас доош -1.00м байх ба тухайн газарт өөрчлөгдөх үед даацын тооцоог дахин хийх шаардлагатай.

АЕСН БАРИЛГЫН ЗУРАГ ТӨСӨЛ, ГАДААД ДОТООД ХУДАЛДАА ХХК	Баян-Өлгий аймаг, Баяннуур сум "100 хүүхдийн дотуур байрны барилга"				
	ЗУРГИЙН ЖАГСААЛТ, ТАЙЛБАР БИЧИГ				Үе шат: А.3
	Инженер	А.Ербол	Е.Г.Шифр: АЕ-2023-16	Масштаб: М1:100	Огноо: 2023 он
	Гүйцэтгэсэн	Э.Мяпмарсүрэн			
"АЕСН" ХХК	Шалгасан	А.Ербол	Т.Г.Шифр:	Зурпийн хуудас: БА-2	Хуудас: БА-7

A3

Цутгамал хучилтын арматурчлалт. V=20м3

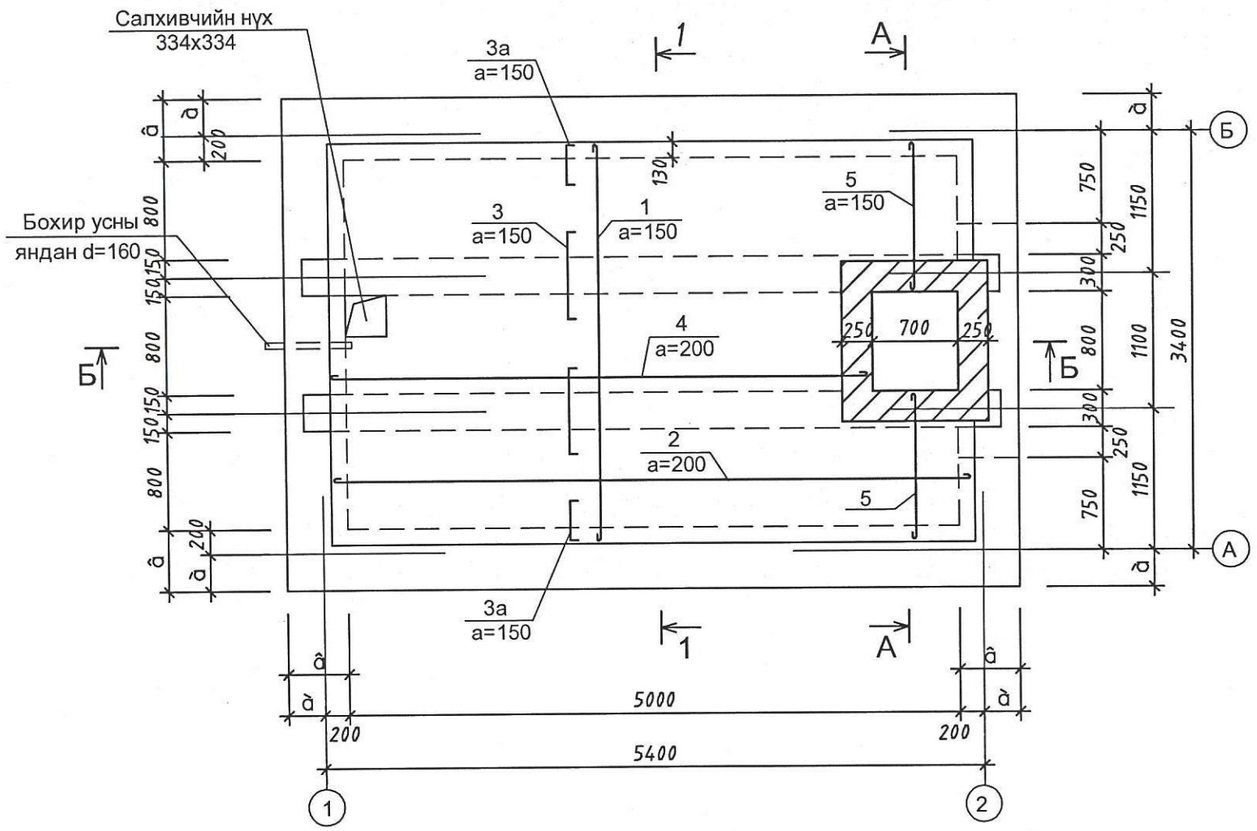

Огтлол 1-1

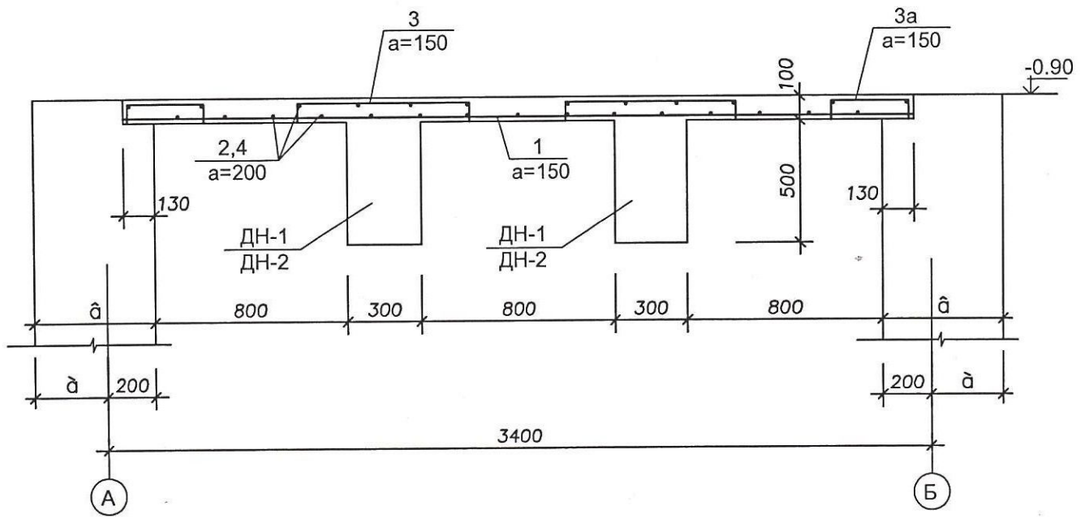

Тайлбар

1. Огтлол А-А,Б-Б-г хуудас марк БА-4-тай холбож үз.
2. Цутгамал төмөр бетон дам нуруу ДН-1,ДН-2-ын арматурчлалтын зургийг хуудас марк БА-7-д үз.
3. Ханын зузааны сонголт а,в-ийн утгыг хүснэгтээс авна. Хуудас БА-4-д үз.

АЕСН БАРИЛГЫН ЗУРАГ ТӨСӨЛ, ГАДААД ДОТООД ХУДАЛДАА ХХК	Баян-Өлгий аймаг, Баяннуур сум "100 хүүхдийн дотуур байрны барилга"				
	УГСАРМАЛ ХУЧИЛТЫН БАЙГУУЛАЛТ, ТҮҮВЭР				Үе шат: А.3
	Инженер	А.Ербол	Е.Г.Шифр: АЕ-2023-16	Масштаб: М1:100	Огноо: 2023 он
	Гүйцэтгэсэн	Э.Мягмарсүрэн	Т.Г.Шифр:	Зургийн хуудас: БА-3	Хуудас: БА-7
"АЕСН" ХХК	Шалгасан	А.Ербол			

9022-2025

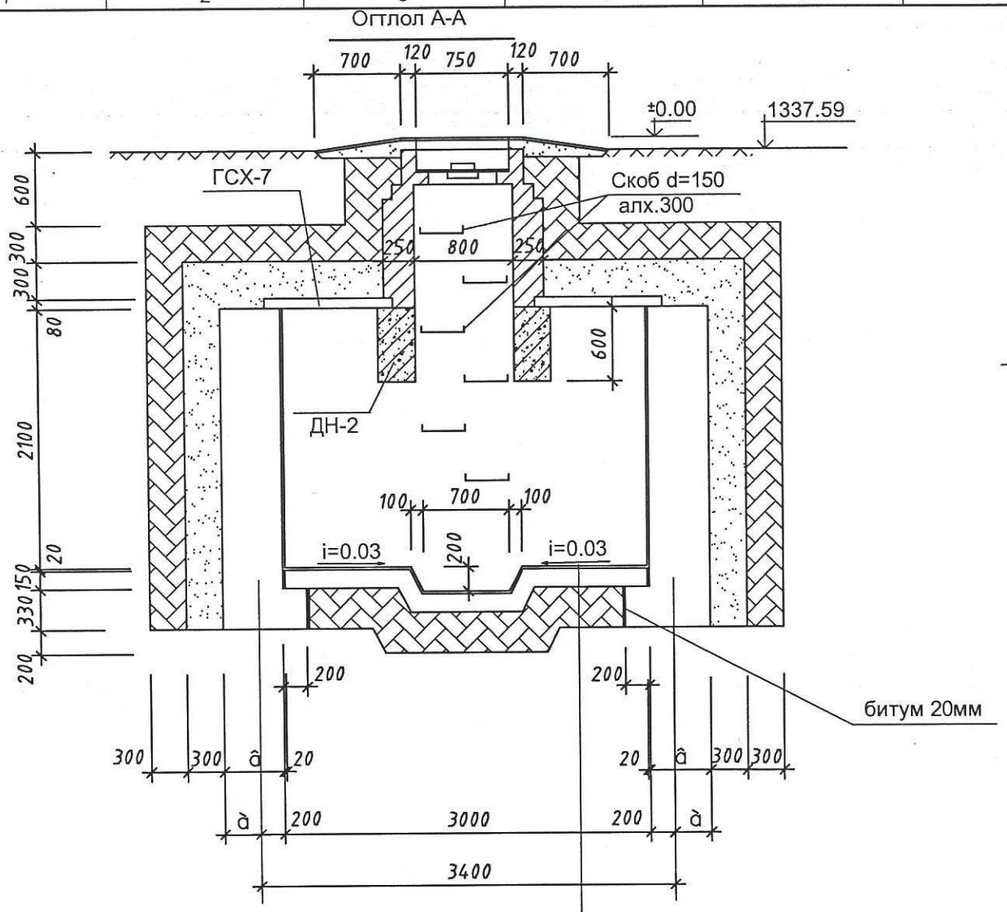

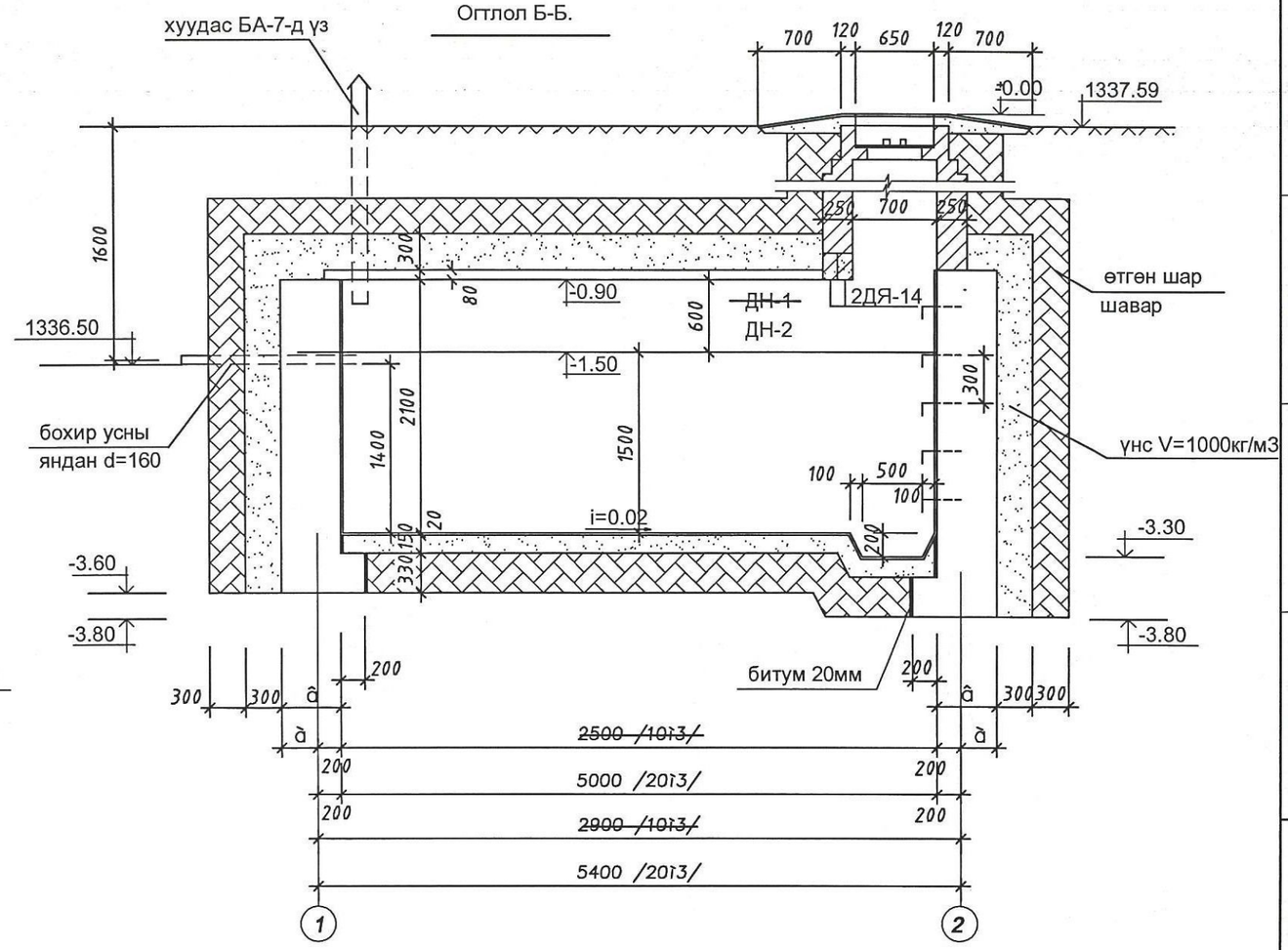

Цементэн зуурмаг 1:3 b=20мм

Бетон марк100 b=150мм

Өтгөн шар шавар b=330мм

Тайлбар

1. Огтлол А-А,Б-Б-г хуудас марк БА-3-д үз.
2. Цутгамал хэсгийн арматурын түүврийг хуудас марк БА-4-д үз.
3. а,в-ийн утгыг хуудас БА-4-ийн хүснэгтээс авна.

Цооногийн ханын зузааныг сонгох хүснэгт.

N/N	Ханын вариант	а /мм/	в /мм/	н /мм/	Орох материалын марк
1	Бетон	200	400	2600	бетон М100

АЕСН БАРИЛГЫН ЗУРАГ ТӨСӨЛ, ГАДААД ДОТООД ХУДАЛДАА ХХК "АЕСН" ХХК	Баян-Өлгий аймаг, Баяннуур сум "100 хүүхдийн дотуур байрны барилга"				
	ОГТЛОЛ А-А,Б-Б.				Үе шат: А.З
	Инженер	А.Ербол	Е.Г.Шифр: АЕ-2023-16	Масштаб: М1:100	Огноо: 2023 он
	Гүйцэтгэсэн	Э.Мяпмарсүрэн	Т.Г.Шифр:	Зургийн хуудас: БА-4	Хуудас: БА-7
	Шалгасан	А.Ербол			

Дам нуруу ДН-2

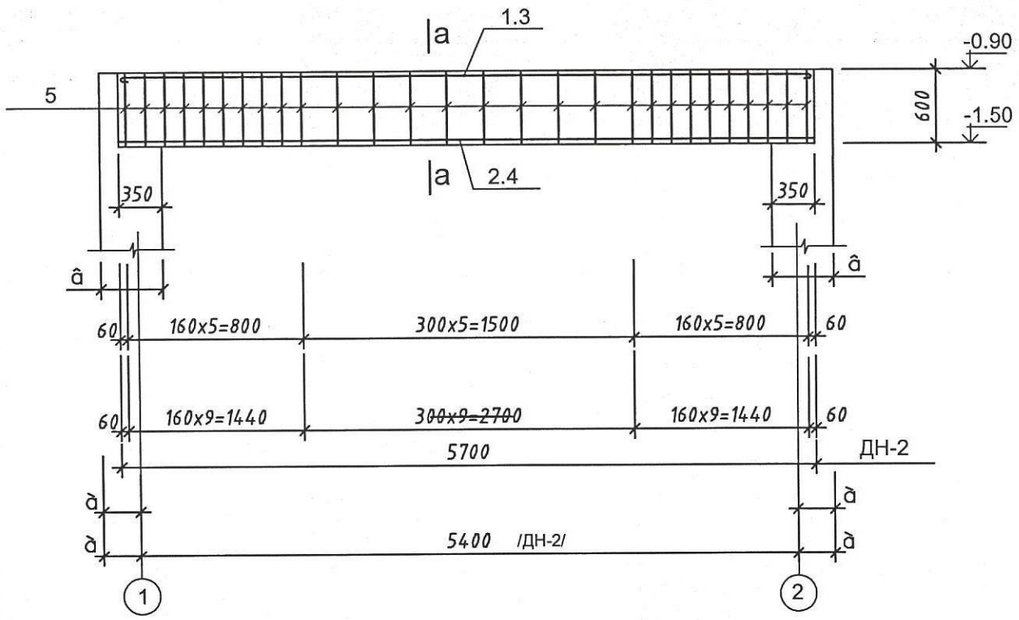

Нэг элементэд орох арматурын түүвэр.										
Элемент марк.	Поз	Загвар	⌀ мм	нэгж урт мм	тоо шир.	бүх урт м.	Арматур сонголт.			
							⌀ мм.	бүх урт м.	бүх хүнд	кг.
Цут.хэс ЦХ-1	1		10AI	1130	2	2.26	10AI	7.70	4.80	4.80
	2		10AI	730	4	2.92				
	3		10AI	630	4	2.52				

а - а
ДН-2

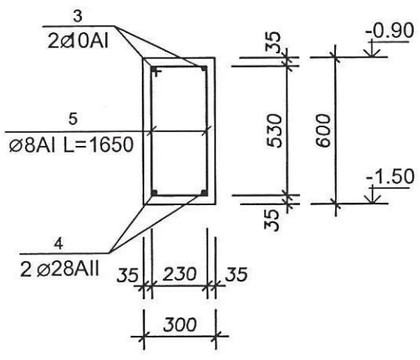

Бетон ба арматурын тодорхойлолт.						
Элемент марк.	Бетон марк.	Элем тоо	бетоны орц м3		арматур /кг/	
			1элем	бүгд	1элем	бүгд
ДН-2	200	2	1.03	2.06	107.66	**215.32**
ЦХ-1	150	1	0.06	0.06	4.80	4.80
Арматур ГОСТ5781-82						

Тайлбар

1. Энэ хуудсыг хуудас марк БА-3-той хамт үз.
2. Цутгамал хэсгийн арматурчлалтын зургийг хуудас марк БА-6-д үз.

АЕСН БАРИЛГЫН ЗУРАГ ТӨСӨЛ, ГАДААД ДОТООД ХУДАЛДАА ХХК	Баян-Өлгий аймаг, Баяннуур сум "100 хүүхдийн дотуур байрны барилга"				
	ТӨМӨР БЕТОН ДАМ НУРУУ ДН-2 ТҮҮВЭР				Үе шат: А.3
	Инженер	А.Ербол	Е.Г.Шифр: АЕ-2023-16	Масштаб: М1:100	Огноо: 2023 он
	Гүйцэтгэсэн	Э.Мягмарсүрэн			
"АЕСН" ХХК	Шалгасан	А.Ербол	Т.Г.Шифр:	Зургийн хуудас: БА-5	Хуудас: БА-7

МОНГОЛ УЛС 17-3726 16930 МЭРГЭШЛИЙН ГЭРЧИЛГЭЭ 2022-2025

Цутгамал хучилтын арматурчлалт. V=20м3

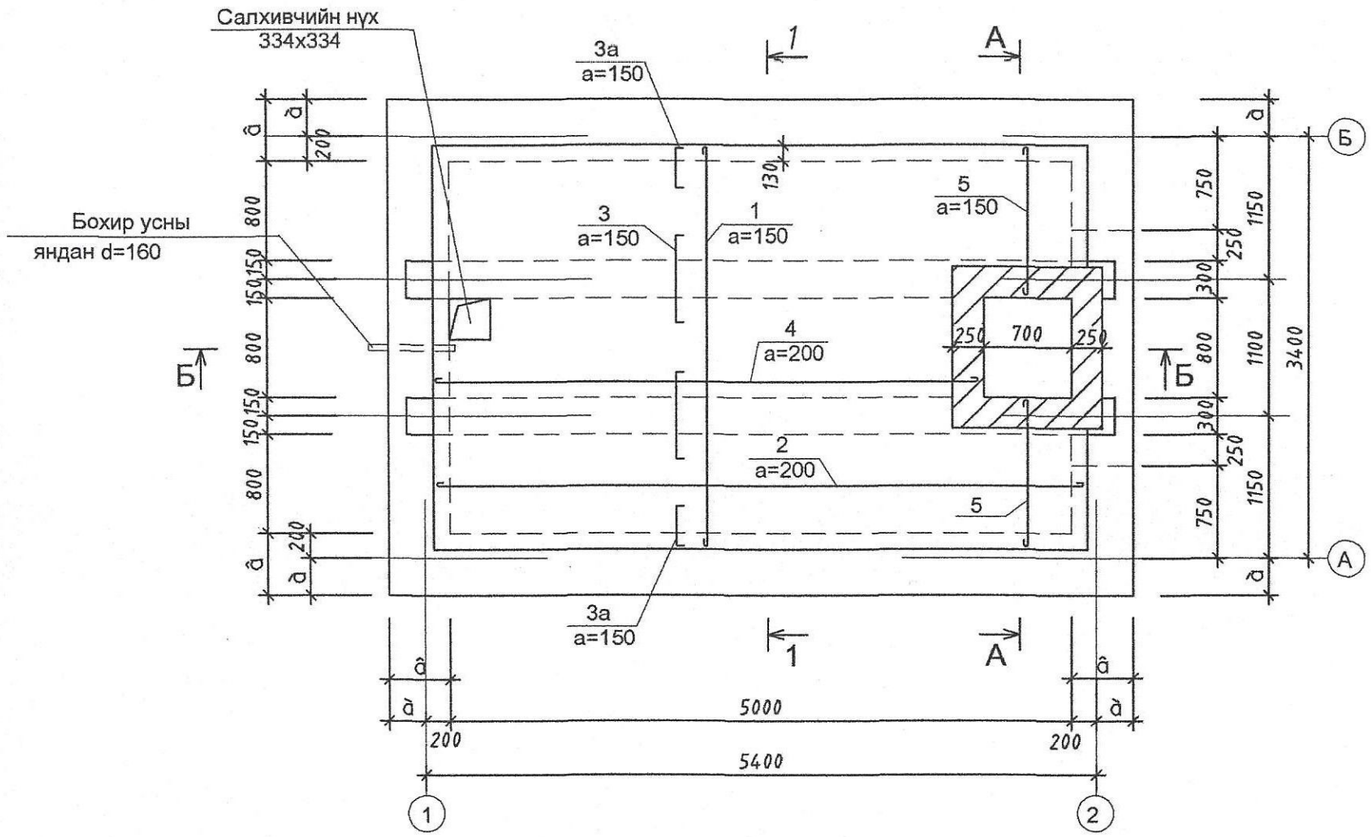

Огтлол 1-1

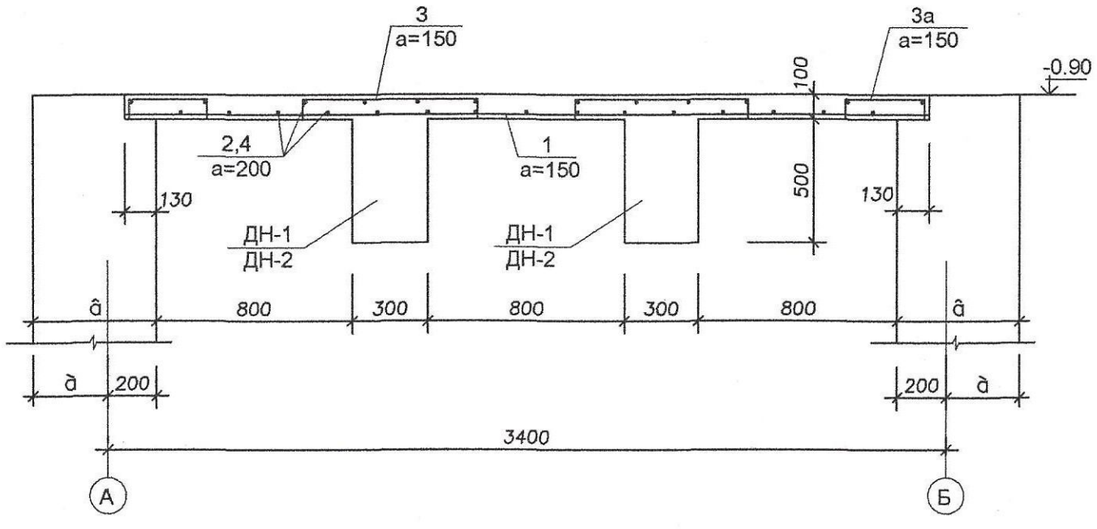

Тайлбар

1. Огтлол А-А,Б-Б-г хуудас марк БА-4-тай холбож үз.
2. Цутгамал төмөр бетон дам нуруу ДН-2-ын арматурчлалтын зургийг хуудас марк БА-7-д үз.
3. Ханын зузааны сонголт а,в-ийн утгыг хүснэгтээс авна. Хуудас БА-4-д үз.

АЕСН БАРИЛГЫН ЗУРАГ ТӨСӨЛ, ГАДААД ДОТООД ХУДАЛДАА ХХК	Баян-Өлгий аймаг, Баяннуур сум "100 хүүхдийн дотуур байрны барилга"				
	ЦУТГАМАЛ ХУЧИЛТЫН АРМАТУРЧЛАЛТ				Үе шат: А.3
	Инженер	А.Ербол	Е.Г.Шифр: АЕ-2023-16	Масштаб: М1:100	Огноо: 2023 он
	Гүйцэтгэсэн	Э.Мягмарсүрэн	Т.Г.Шифр:	Зургийн хуудас: БА-6	Хуудас: БА-7
"АЕСН" ХХК	Шалгасан	А.Ербол			

МОНГОЛ УЛС ХЭМЖЭЭ МЭРГЭШСЭН ИНЖЕНЕР 2022-2025

Дам нуруу ДН-2

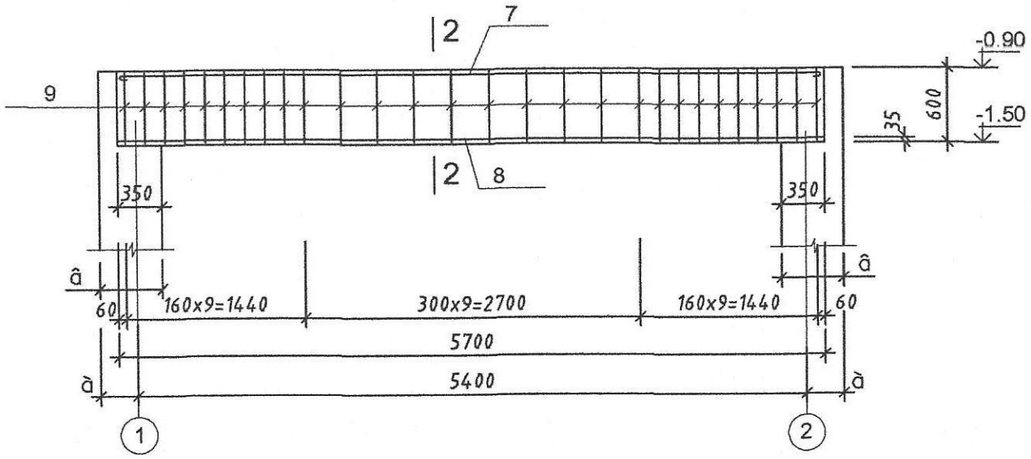

2 - 2

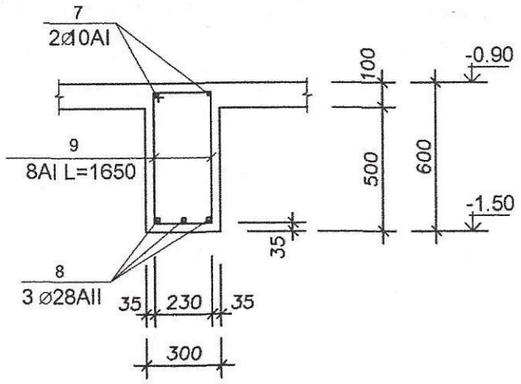

Төмөр бетон дам нуруу,хавтанд орох арматур бетоны тодорхойлолт.

Цооног багт.	Элем. нэр.	Поз	Загвар	⌀ мм	нэгж урт мм	тоо шир.	бүх урт м.	Арматур сонголт. ⌀ мм.	бүх урт м.	бүх хүнд
20м3	хучилтын хавтан	1		12AI	3555	28	99.58	8AI	131.6	51.78
		2		8AI	5455	18	87.3	12AI	205.6	182.6
		3		12AI	860 /480/			бүгд 234.38кг		
		4		8AI	4425	10	44.3			
		5		12AI	1205	13	15.7			
		Бетон марк 200 V=1.31м3								
	ДН-2 /2шир./	7		10AI	5795	2	11.59	8AI	46.2	18.35
		8		28AII	5670	3	17.01	10AI	14.59	7.15
		9		8AI	1650	28	46.2	28AII	14.59	82.16
		Бетон марк 200 V=1.03м3x2=2.06м3 арматур 107.7x2=215.4кг								

Тайлбар

1. Энэ хуудсыг хуудас марк БА-6-тай хамт үз.

"АЕСН" ХХК	Баян-Өлгий аймаг, Баяннуур сум "100 хүүхдийн дотуур байрны барилга"				
	УГСАРМАЛ ХУЧИЛТЫН БАЙГУУЛАЛТ, ТҮҮВЭР				Үе шат: А.3
	Инженер	А.Ербол	Е.Г.Шифр: АЕ-2023-16	Масштаб: М1:100	Огноо: 2023 он
	Гүйцэтгэсэн	Э.Мягмарсүрэн	Т.Г.Шифр:	Зургийн хуудас: БА-7	Хуудас: БА-7
	Шалгасан	А.Ербол			

"АЕСН" ХХК ЗТ12-480/22
Сүхбаатар дүүрэг 7-р хороо "Одкон Холдинг" 3-н давхар 308 тоот 88088388, 99087826

Нэг маягийн зургийн Шифр: АЕ-2023-16

БАЯН-ӨЛГИЙ АЙМАГ, БАЯННУУР СУМ
100 ХҮҮХДИЙН ДОТУУР БАЙРНЫ БАРИЛГЫН БОХИР УСНЫ ЦООНОГ 20м3

/АЖЛЫН ЗУРАГ/

Гадна цэвэр бохир усны хэсэг УХАТ

Захирал ..... /С.Галя /

УЛААНБААТАР ХОТ АЕСН ХХК 9022111073 5116481

Улаанбаатар хот
2023 он

ЗУРГИЙН ЖАГСААЛТ

Д/Д	ЗУРГИЙН НЭР	ТАЙЛБАР
1	Зургийн бүрдэл, цэвэр бохир усны материалын түүвэр.	УХАТ
2	Таних тэмдэг, тайлбар бичиг,тооцооны үндслэл	УХАТ
3	Гадна цэвэр бохир усны байгуулалт.	УХАТ
4	Гадна бохир усны дагуугийн зүсэлт.	УХАТ
5	Гадна цэвэр усны дагуугийн зүсэлт.	УХАТ
6	БУХ-1,2,3 байгуулалт, худгийн байгуулалт 1-1, материалын түүвэр	УХАТ
7	Бохир усны худгийн т/б хийцийн материалын түүвэр	УХАТ
8	Гадна цохир усны шугамын угсралтын тойм, худгийн түүвэр,огтлол.	УХАТ

МАТЕРИАЛЫН ТҮҮВЭР

Д/Д	Тэмдэглэгээ	Материалын нэр	Тоо шир	Нэгж жин	Тайлбар
		ЦЭВЭР УСНЫ ШУГАМ			
1	MNS ISO 4427:2007	Хуванцар хоолой Ф50 (PN=1.6МПа)	15		у/м
2	Пенополиуретан дулаалгатай.	Холойн дулаалга Ф50 б=10см	15		у/м
3	BROEN PN16	Хаалт Ф50	2.0		ш
4		Агаар гаргагч Ф15	1		ш
5		Ус буулгагч Ф15	1		ш
6		ОтводФ50-90°	2.0		ш
7					
		БОХИР УСНЫ ШУГАМ			
1	MNS 5544:2005	Хуванцар хоолой Ф160 (PE,S8)	10		у/м
2	ГОСТ 3634-82	Ширмэн таг, суурийн хамт	1	65	ш
3		Дулаалгатай модон таг	1	-	ш
4	Выпуск 901	Төмөр бетон худаг Ф1000	1	-	ш
5	Пенополиуретан дулаалгатай.	Хоолойн дулаалга Ф160, б=10см	10	10 мм	
6	20 тонн	Төмөр бетон цооног	1	-	ком
7	ДТ1	Дугуй бетон таг	1	-	ш

"АЕСН" ХХК	Баян-Өлгий аймаг, Баянноор сум "100 хүүхдийн дотуур байрны барилга"				
	ЗУРГИЙН БҮРДЭЛ, ЦЭВЭР БОХИР УСНЫ МАТЕРИАЛЫН ТҮҮВЭР				Үе шат: А.3
	Инженер	А.Ербол	Е.Г.Шифр: АЕ-2023-16	Масштаб: М1: 100	Огноо: 2023 он
	Гүйцэтгэсэн	Э.Мяграрсүрэн	Т.Г.Шифр:	Зургийн хуудас: УХАТ- 1	Хуудас: УХАТ-7
	Шалгасан	А.Ербол			

A3

ТАЙЛБАР БИЧИГ

Баян-Өлгий аймаг, Баяннуур сум 5-р багт баригдах 100 хүүхдийн дотуур байрны барилга"-ын гадна ус хангамж,ариутгах татуургын шугам сүлжээн"-ий ажлын зураг төслийг "АЕСН"ХХК-д дор дурдсан баримт материалууд болон норм дүрэм,стандартад тулгуурлан боловсруулав.

Үүнд:

- Захиалагчтай байгуулсан гэрээ
- Баяннуур сумын засаг даргын 2017 оны 10-р сарын 27 -ны өдрийн №А/91 тоот захирамж.
- "АЕСН" ХХК 2021 онд боловсруулсан хэсэгчилсэн ерөнхий төлөвлөгөө
- БНбД 40-02-16,БНбД 40-04-16, БНбД 50-02-17 болон бусад норматив баримт бичиг болон MNS 3241:2003, MNS 5213:2002 стандартуудын дагуу боловсруулав.

Цэвэр ус:
Барилгыг зураг төслийн даалгаварын дагуу одоо байгаа спорт заал рүү холбогдсон 50мм-ийн хуванцар шугамаар холболт хийхээр төлөвлөв.
Уг шугам нь дулааны шугамтай нэг сувагт хийхээр төлөвлөв.
Шугам хоолой, холбох хэрэгсэл:
Гадна ус хангамжийн шугам сүлжээнд MNS 4427:2007 стандартад нийцсэн PE50 маркийн Ф50мм-ийн диаметртай хуванцар хоолойгоор хийнэ.
Шугам хоолойг 50мм-ийн зузаантай пенополиуретан дулаалгаар дулааж, гадуур нь ус тусгаарлагч хийж өгнө.
Хоолойн даралт даах чадвар нь PN=1.0МПа.
Шугам сүлжээнд MNS8 ГОСТ,EN8 ISO стандартын шаардлага хангасан, PN=1.0МПа даралт даах чадвартай задрах холбоос бүхий хаалт арматур болон бусад холбох хэрэгсэл ашиглана.
Бохир ус:
Уг дотуур байраны барилгад дангаараа 20 тонны төмөр бетон цооног төлөвлөв.
Шугам хоолой:
Бохир ус зайлуулах шугам хоолойг MNS 8772:2008 стандартад нийцсэн дулаалгатай Ф110-Ф160мм-ийн диаметртэй HDPE маркын хуванцар хоолойгоор хийнэ.
Бохир усны худаг:
Бохир ус зайлуулах шугам сүлжээнд дугуй огтлолтой төмөр бетон нэг маягийн /Выпуск 901/ зурагт заасан хийцтэй холболтын болон үзлэгийн худгууд тавигдана.
Холболтын болон үзлэгийн худгийг зурагт заасан зайнуудад байрлуулна.
Дугуй төмөр бетон худагт орж гарах шат хийнэ.
Ширмэн таг:
Бохир усны худагт ГОСТ 3634-99 стандартын ширмэн таг тавина.
Угсралтын ажлыг гүйцэтгэхэд дараах шаардлагууд тавигдана.
Үүнд:

- Техник аюулгүй болон Барилгын газар шороо ба буурь суурийн ажил гүйцэтгэх БНбД 50-02-17-ыг чанд мөрдөх.
- Газар шорооны ажлыг эхлэхийн өмнө холбогдох газруудаас зөвшөөрөл авч цахилгааны болон бусад шугам сүлжээтэй огтлолцож байгаа болон дагаж байгаа хэсгийг тэмдэглүүлж, гараар ухах болон бусад сүлжээнд хамгаалалт хийж угсралтыг гүйцэтгэн буцааж булахдаа Усан хангамж,ариутгах татуургын гадна сүлжээ,барилга байгууламжийн БНбД 40-04-16-ыг дагуу хийх.
- Далд ажлын акт хөтлөх.
- Бохир усны худгийн бетон хийцийн гадна тал, хоолойн холболтуудад ус тусгаарлагч хийж өгнө.
- Шугам хоолойг булахаас өмнө холбогдох төлөөллийг байлцуулж битүүмжлэлийг нь шалгах,далд ажлын акт хөтлөх.
- Бохир ус зайлуулах шугамын угсралтын ажлыг холбох худаг буюу шугам хоолойн төгсгөлийн цэгээс эхлэн гүйцэтгэнэ.
- Шугам хоолойн угсралтын явцад хөндөгдөх авто зам болон талбайн байгууламжуудыг ажлын гүйцэтгэл дуусаны дараа заавал анхны байдалд эргүүдлэн оруулах ба уг ажлуудыг төсөвт өртөгт тусгаж өгөх.

ИНЖЕНЕР ГЕОЛОГИЙН ТОВЧ ДҮГНЭЛТ:

"Эл Эм Ланд" ХХК-д боловсруулсан инженер геологийн дүгнэлт.

- Уг барилгын талбай инженер-геологийн дунд зэргийн төвөгтэй нөхцөлд хамаарна.
- Судалгааны талбайд хөрсний ус 7.0м гүн өрөмдөхөд хөрсний ус 1,8м илэрсэн. /2021 оны 02-р сарын 13-ны өдрийн байдлаар/
- Улиралын хөлдөлтийн норматив гүн:
  Элсэн чигжээсдээ сайрган хөрсөнд-3.48 м
- Судалгааны талбай нь газар хөдлөлтийн 9_2 баллын бүсэд хамаарна.
- Элсэн хөрс.
- Инженер геологийн "Эл Эм Ланд" ХХК-нд хийгдсэн Архив-006/021 дугаартай.

УС ХАНГАМЖ,АРИУТГАХ ТАТУУРГЫН СИСТЕМИЙН ҮНДСЭН ҮЗҮҮЛЛТ

Сиситемийн нэр	Шаардлагат даралт м	Тооцоот зардал				Халуун усанд шаардагдах дулаан	Тайлбар
		м3/хон	м3/цаг	л/сек	галын үед л/сек	ккал/цаг	
Усан хангамж							
Хүйтэн ус	30.0	5.62	0.82	0.35	2.5		ЦБУ зургаас
Халуун ус	4.0	4.22	1.46	0.73		80685	ЦБУ зургаас
Нийт ус		9.85	2.29	1.09			ЦБУ зургаас
Бохир ус		9.85	2.29	2.69			ЦБУ зургаас

ТАНИХ ТЭМДЭГЛЭГЭЭ

Нэр	Тэмдэглэгээ	
	Байгуулалт дээр	Тойм дээр
Бохир ус дажуулах хоолой	——Б1——	——Б1——
Бохир усны худаг	——БУХ——	——БУХ——
Холбогдох худаг	——ХХ——	——ХХ——
Цэвэр ус дажуулах хоолой	——У1——	——У1——
Цэвэр усны худаг	——ЦУХ——	——ЦУХ——

"АЕСН" ХХК	Баян-Өлгий аймаг, Баяннуур сум "100 хүүхдийн дотуур байрны барилга"				
	ТАНИХ ТЭМДЭГ, ТАЙЛБАР БИЧИГ,ТООЦООНЫ ҮНДСЛЭЛ				Үе шат: А.3
	Инженер	А.Ербол	Е.Г.Шифр: АЕ-2023-16	Масштаб: М1: 100	Огноо: 2023 он
	Гүйцэтгэсэн	Э.Мяргарсүрэн	Т.Г.Шифр:	Зурпийн хуудас: УХАТ- 2	Хуудас: УХАТ-7
	Шалгасан	А.Ербол			

2022-2023

Зураг төслийн хянан хөгжүүлэлт хийсэн: "Эл Эм Ланд" ХХК
Эрхлэгч: Ганбаатар
Гарын үсэг:
2021.01.26

Д/д	ТОДОРХОЙЛОЛТ	ТАЙЛБАР
1	100-н хүүхдийн дотуур байр	Төлөвлөж буй барилга
2	Амралтын бүс	Төлөвлөж буй
3	Спорт талбайн бүс	Төлөвлөж буй
4	Авто зогсоол	Төлөвлөж буй
5	Одоо байгаа спорт заал	Одоо байгаа

А3 ГАДНА ЦЭВЭР БОХИР УСНЫ ШУГАМЫН БАЙГУУЛАЛТ М1:1000

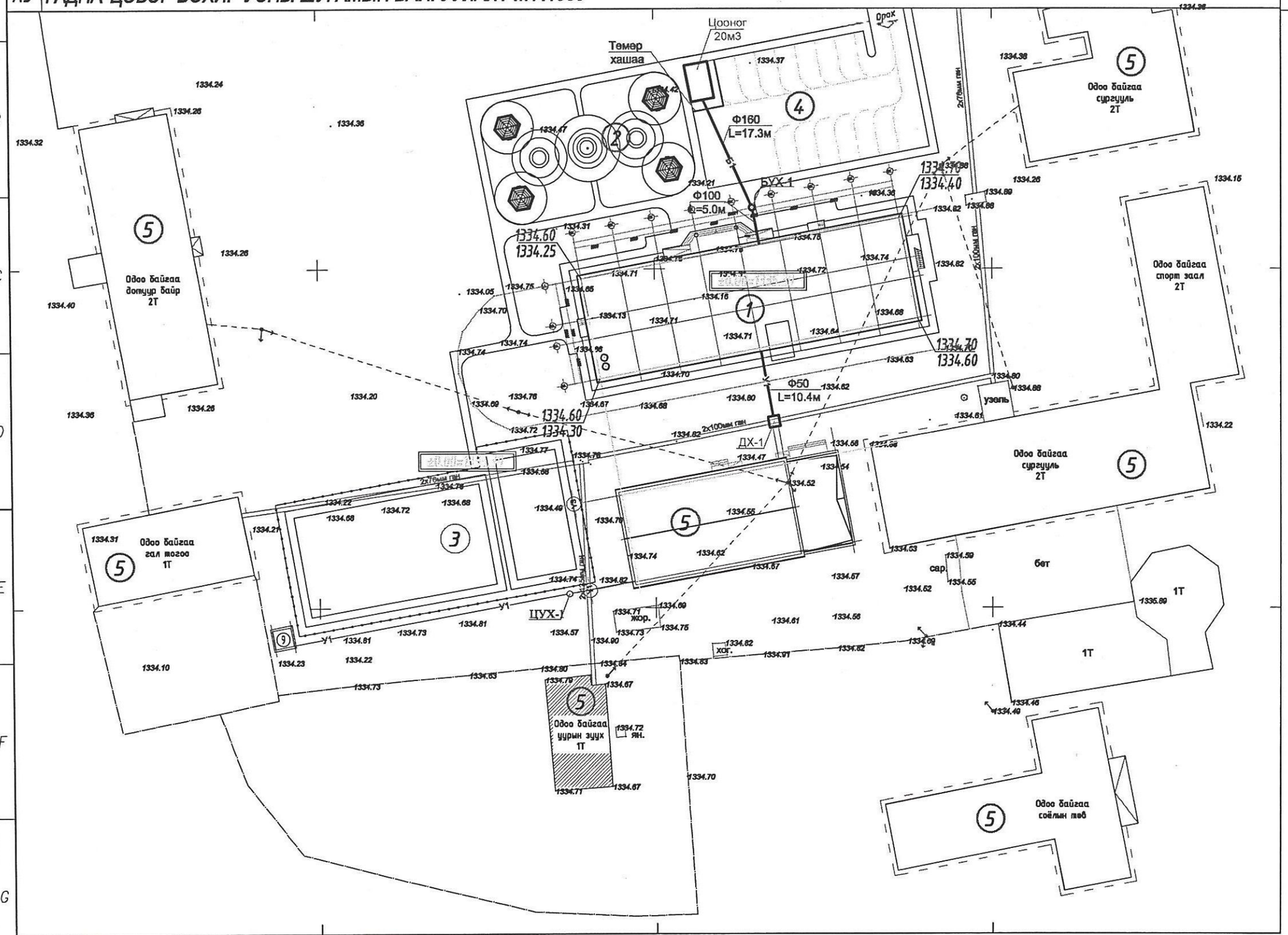

ТАНИХ ТЭМДЭГ:

- Төлөвлөж буй барилга, байгууламж
- Авто зогсоол зам
- Явган хүний зам
- Ногоон байгууламж
- Гадна довжоо
- Шог гэрэлтүүлэг
- Гол орц гарц
- Бут сөөг
- Тоглоомын талбайн хучилт
- Сүүдэрэвч 4ш 3.4мХ3,4м
- Цэцгийн мандал
- Бохир усны шугам
- Цэвэр усны шугам
- Дулааны шугам
- Цахилгааны шугам
- Холбооны шугам

ТАЙЛБАР:

1. Ерөнхий төлөвлөгөө ЕТ-1-с үз.
2. Зай хэмжээ ЕТ-2-с үз.
3. Тохижилт ногоон байгууламж ЕТ-4-с үз.
4. Зам талбайн хучилт ЕТ-5-с үз.
5. Ерөнхий төлөвлөгөөний ажлыг дулааны улиралд хийж гүйцэтгэх шаардлагатай.

ХОЙД
Б З
У

АЕСН
БАРИЛГЫН ЗУРАГ ТӨСӨЛ, ГАДААД ДОТООД ХУДАЛДАА ХХК
"АЕСН" ХХК

Баян-Өлгий аймаг, Баяннуур сум
"100-н ХҮҮХДИЙН ДОТУУР БАЙРНЫ БАРИЛГА"

ГАДНА ЦЭВЭР БОХИР УСНЫ ШАГАМЫН БАЙГУУЛАЛТ					Ye шат: А.3
Инженер	17-3126 АТХ	А.Ербол	Е.Г.Шифр: АЕ-2023-16	Масштаб: М1: 1000	Огноо: 2023он
Гүйцэтгэсэн		З.Мягмарсүрэн	Т.Г.Шифр:	Зургийн дугаар: УАТ-3	Хуудас: УАТ-7
Шалгасан		А.Ербол			

Ахметын ЕРБОЛ МЭРГӨШСӨН ИНЖ ЗТ-УХАТ 2022-2025

Зураг төсөл мэргэжлийн хяналт ЭКСПЕРТ № 8-08 2024-01-26

ГАДНА БОХИР УСНЫ ШУГАМЫН ДАГУУГИЙН ЗҮСЭЛТ.

Масштаб босоо М1:100
хэвтээ М1:500

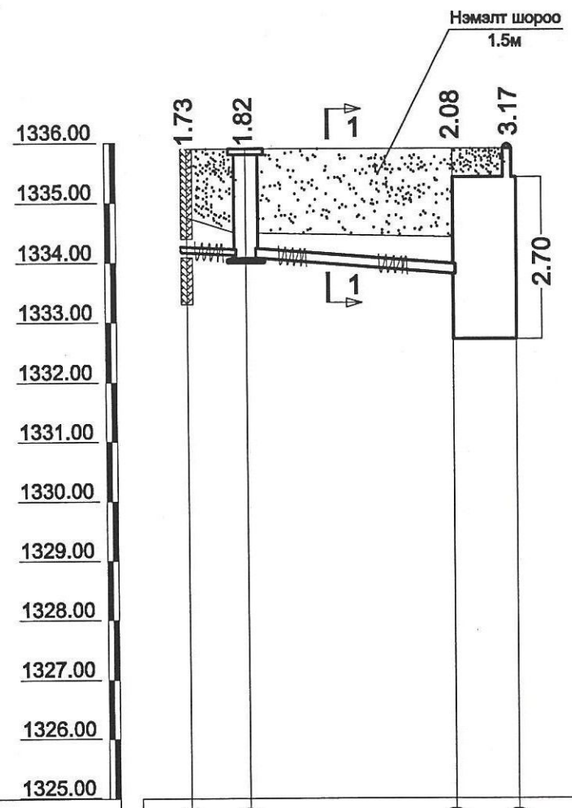

Ховилын доод тэмдэгт	1335.90	1335.90	1336.50	1337.59	
Газрын төслийн тэмдэгт	1334.75	1334.50	1334.42	1334.42	
Газрын хөрсний тэмдэгт	1334.17	1334.08	1333.82	1332.73	
Хоолойн материал ба Диаметр	PVC МАРКИЙН ДУЛААЛГАТАЙ ХУВАНЦАР ХООЛОЙ MNS-5544:2005 Ф160х4.0мм				
Буурь хөрсний байдал	Элсэнцэр хөрс Элсэн дэвсгэр б=10см				
Налуу / Урт	0.008				
Худаг хоорондын зай	5.0м	17.3м			
Худгийн дугаар	БАР	БУХ-1	Цооног		

"АЕСН" ХХК	Баян-Өлгий аймаг, Баяннуур сум "100 хуучдийн дотуур байрны барилга"				
	ГАДНА БОХИР УСНЫ ШУГАМЫН ДАГУУГИЙН ЗҮСЭЛТ				Үе шат: А.3
	Инженер	А.Ербол	Е.Г.Шифр: АЕ-2023-16	Масштаб: М1: 500	Огноо: 2023 он
	Гүйцэтгэсэн	Э.Мяпмарсүрэн	Т.Г.Шифр:	Зургийн хуудас: УХАТ- 4	Хуудас: УХАТ-7
	Шалгасан	А.Ербол			

A3

ГАДНА ЦЭВЭР УСНЫ ШУГАМЫН ДАГУУГИЙН ЗҮСЭЛТ.

Масштаб босоо М1:100 / хэвтээ М1:500

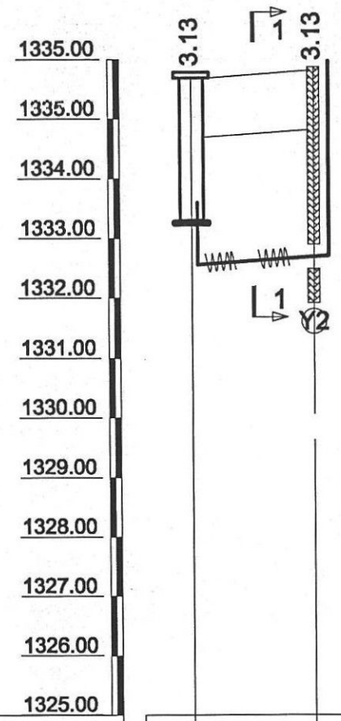

Ховилын доод тэмдэгт	1335.71 1335.81
Газрын төслийн тэмдэгт	1334.71 1334.81
Газрын хөрсний тэмдэгт	1332.58 1332.68
Хоолойн материал ба Диаметр	PE100 МАРКИЙН ДУЛААЛГАТАЙ ХУВАНЦАР ХООЛОЙ MNS, ISO 4427:2007 (SDR11, Ф50мм PN=1.6МПа)
Буурь хөрсний байдал	Элсэнцэр хөрс Элсэн дэвсгэр б=10см
Налуу / Урт	0.04 / 10.4м
Худаг хоорондын зай	10.4м
Худгийн дугаар	ДХ-1 Барилга

АЕСН "АЕСН" ХХК	Баян-Өлгий аймаг, Баянуур сум "100 хүүхдийн дотуур байрны барилга"				
	ГАДНА ЦЭВЭР УСНЫ ШУГАМЫН ДАГУУГИЙН ЗҮСЭЛТ				Үе шат: А.3
	Инженер	А.Ербол	Е.Г.Шифр: АЕ-2023-16	Масштаб: М1: 250	Огноо: 2023 он
	Гүйцэтгэсэн	Э.Мягмарсүрэн	Т.Г.Шифр:	Зургийн хуудас: УХАТ- 5	Хуудас: УХАТ-7
	Шалгасан	А.Ербол			

2022-2025

ХУДГИЙН ОГТЛОЛ 1- 1

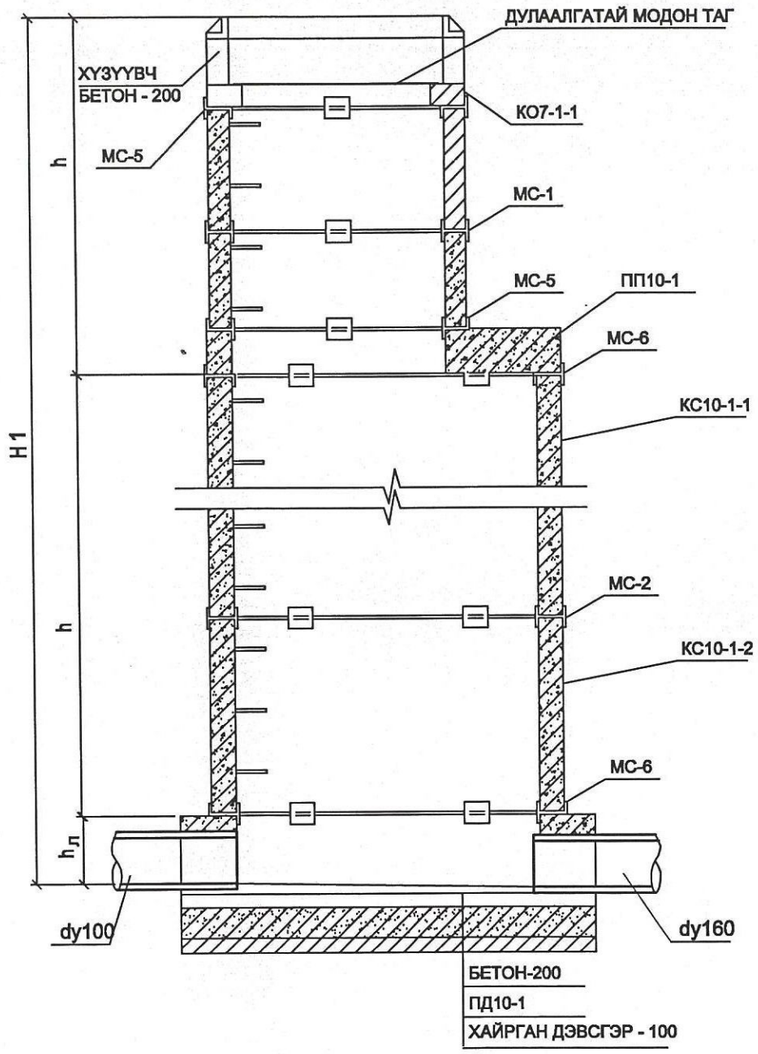

ОГТЛОЛ 1-1
М-үгүй

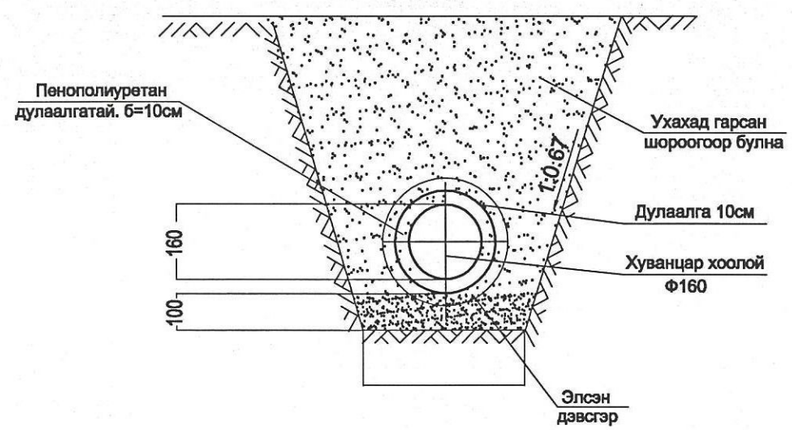

БУХ-1 БАЙГУУЛАЛТ

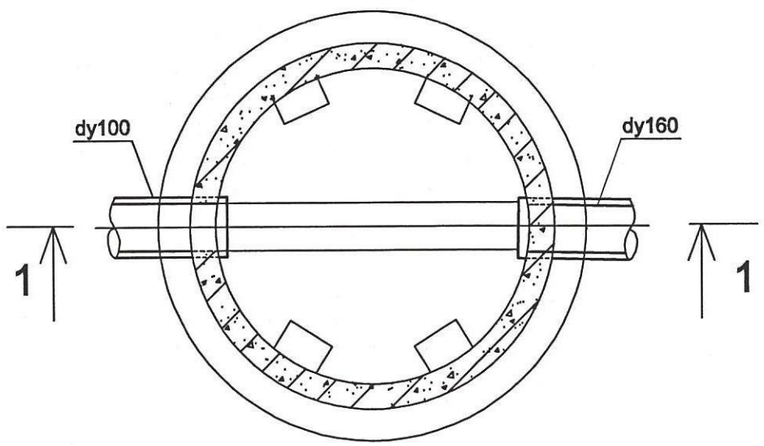

"АЕСН" ХХК	Баян-Өлгий аймаг, Баяннуур сум "100 хүүхдийн дотуур байрны барилга"				
	БУХ-1 БАЙГУУЛАЛТ, ХУДГИЙН ОГТЛОЛ 1-1, МАТЕРИАЛЫН ТҮҮВЭР				Үе шат: А.3
	Инженер	А.Ербол	Е.Г.Шифр: АЕ-2023-16	Масштаб: М1: гүй	Огноо: 2023 он
	Гүйцэтгэсэн	Э.Мягмарсүрэн			
	Шалгасан	А.Ербол	Т.Г.Шифр:	Зургийн хуудас: УХАТ- 6	Хуудас: УХАТ-7

A3

БОХИР УСНЫ ХУДГИЙН ТҮҮВЭР

Худгийн дугаар	Худгийн марк	Нэг маягийн зургийн дугаар	Худгийн бүрэн өндөр	Худгийн диаметр	Лотокийн схемийн дугаар	Ероолын хавтангийн зузаан	Лотокийн үүн /h/ Л	Худгийн ажлын хэсгийн өндөр	Хучилтын хавтангийн зузаан	Хүзүүвчийн өндөр	Барилгын хийц												Гишгүүр шатны тоо	Ус тусгаарлагч хийх талбай м^3	Лотокийн бетоны эзэлхүүн м^3	Чигжээс бетоны эзэлхүүн м^3	Угсармал төмөр бетоны эзэлхүүн м^3
											Угсармал төмөр бетон эдлэл								Бэхэлгээний деталл								
											Ер. хавтан	Хуч. хавтан	Ажлын хэсэг		Хүзүүвч												
											ПД 10	ПП 10	КС 10 /600/	КС 15	КО7	КС 7 /600/	КС 7-1-3	Чигжээс бетоны өндөр	МС-1	МС-2	МС-5	МС-6					
1	2	3	4	5	6	7	8	9	10	11	12	13	14	15	16	17	18	19	20	21	22	23	24	25	26	27	28
1	III	22	1800	1000	I	100	200	900	600	100	1	1	-	-	1	-	-	100	3	5	6	10	8	-	0.36	-	-

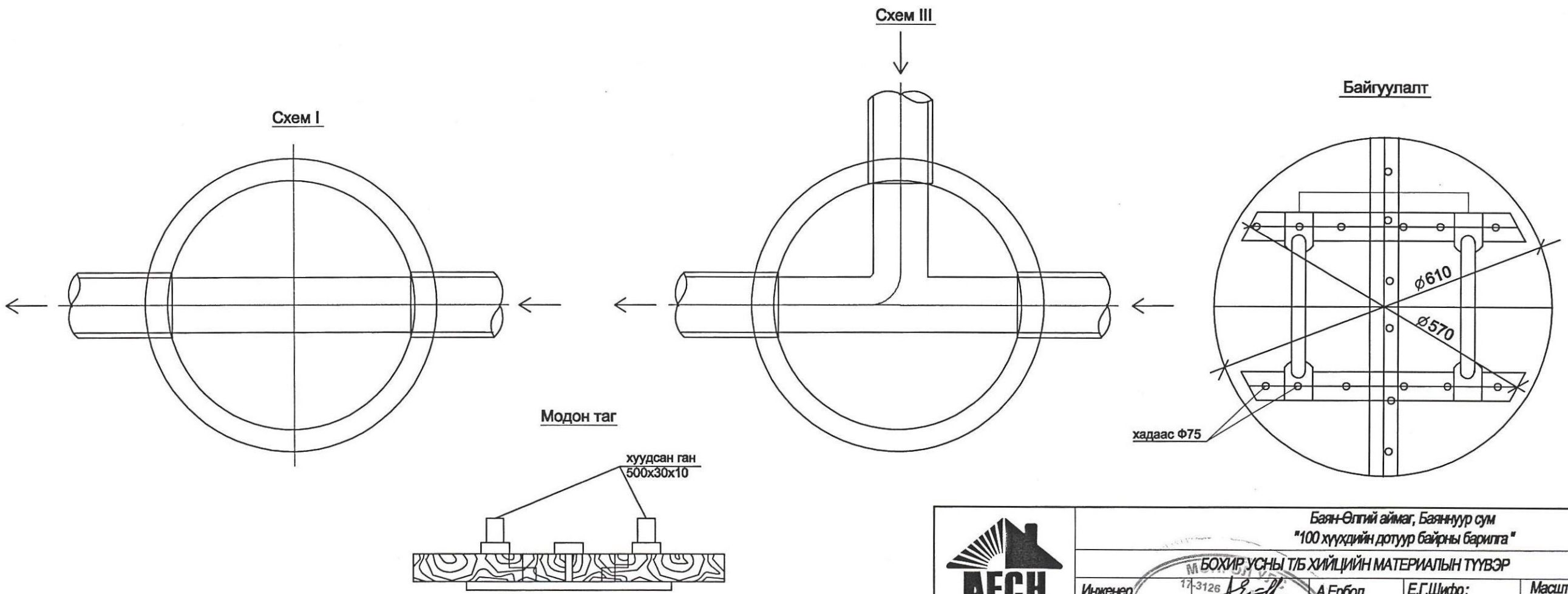

AECH "AECH" ХХК	Баян-Өлгий аймаг, Баяннуур сум "100 хүүхдийн дотуур байрны барилга"				
	БОХИР УСНЫ Т/Б ХИЙЦИЙН МАТЕРИАЛЫН ТҮҮВЭР				Үе шат: А.3
Инженер	А.Ербол	Е.Г.Шифр: АЕ-2023-16	Масштаб: М1: гүй	Огноо: 2023 он	
Гүйцэтгэсэн	Э.Мяграрсүрэн	Т.Г.Шифр:	Зургийн хуудас: УХАТ-7	Хуудас: УХАТ-7	
Шалгасан	А.Ербол				

МЭРГЭШЛИЙН ГЭРЧИЛГЭЭ 17-3126 Ахлагч инженер Б.Ганзориг 2023-05-30
МЭРГЭШЛИЙН ГЭРЧИЛГЭЭ 3Т-2023-2025 ИНЖЕНЕР