Зөвшөөрөлцсөн
ЦШСГ-ын ерөнхий инженер Х.Дармен

Д/д	ТОДОРХОЙЛОЛТ	ТАЙЛБАР
1	100-н хүүхдийн дотуур байр	Төлөвлөж буй барилга
2	Амралтын бүс	Төлөвлөж буй
3	Спорт талбайн бүс	Төлөвлөж буй
4	Авто зогсоол	Төлөвлөж буй
5	Одоо байгаа барилгууд	Одоо байгаа

ТАНИХ ТЭМДЭГЛЭГЭЭ

- Төлөвлөж буй барилга
- Төлөвлөж буй авто зам
- Төлөвлөж буй явган хүний зам
- Төлөвлөж буй авто зогсоол
- Төлөвлөж буй ногоон байгууламж
- Архитектур төлөвлөлтийн хил хязгаар
- Одоо байгаа барилга
- Одоо байгаа нураах барилга байгууламж
- Бохир усны шугам
- Дулааны шугам
- Цэвэр усны шугам
- Цахилгааны шугам
- Одоо байгаа ногоон байгууламж мод бут
- Одоо байгаа дэд өртөө
- 2N Төлөвлөж буй 0.4кВ-ын кабель шугам
- Төлөвлөж буй хоолой

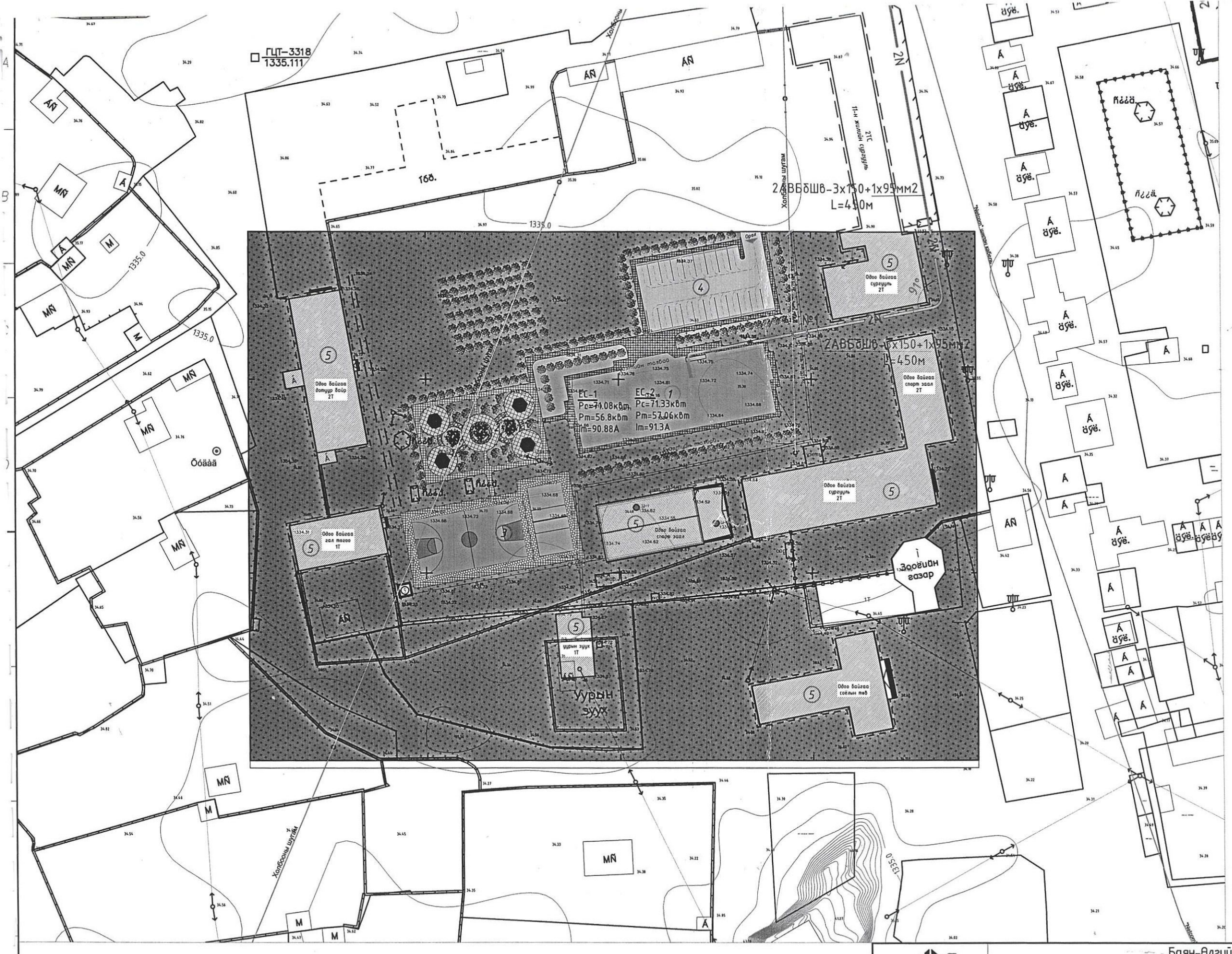
ГЦТ-3318
1335.111
2АВВбШв-3х150+1х95мм2
L=450м
EC-1
Pc=74.08кВт
Pm=56.8кВт
Im=90.88А
EC-2
Pc=71.33кВт
Pm=57.06кВт
Im=91.3А
Одоо байгаа дотуур байр 2Т
Одоо байгаа сургууль 2Т
Одоо байгаа спорт заал 2Т
Одоо байгаа заал тогоо 1Т
Одоо байгаа спорт заал
Одоо байгаа сургууль 2Т
Одоо байгаа соёлын төв
Уурын зуух 1Т
Эдийн засаг
Хойд талын шугам
Хойд талын гудамж
Хойдоо шугам гудамж
Хойдоо шугам гудамж
Хойдоо шугам

АЖЛЫН ЗУРГИЙН ЖАГСААЛТ

Д/д	Хуудас	Нэр	Тайлбар
1	ГЦ-1	Зургийн жагсаалт. Тайлбар бичиг	
2	ГЦ-2	Кабель шугамын материалын түүвэр, Кабелийн хүснэгт, Инженерийн шугам сүлжээтэй огтлолцох хүснэгт	
3	ГЦ-3	Кабель шугамын трасс	
4	ГЦ-4	0.4кВ-ын кабель шугам инженерийн байгууламжтай зөрлөг хийх	

ИШ ТАТСАН БОЛОН ХАВСАРГАСАН МАТЕРИАЛЫН ЖАГСААЛТ

Тэмдэглэл	Нэр	Тайлбар
	Иш татсан баримт бичиг	
	Кабель шугамыг шуудуунд тавьх альбом	
	Хавсаргасан баримт бичиг	
	техникийн нөхцөл	

ТАЙЛБАР

Баян-Өлгий аймаг, Баяннуур сумын төвд 100 хүүхдийн дотуур байрны барилгын гадна цахилгаан хангамжийн зураг төслийг "Баян-Өлгий ЦШСГ-ын 2023 оны 12-р сарын 13-ны өдрийн №23/149 тоот техникийн нөхцлийг үндэслэн ерөнхий төлөвлөгөө, 1:500 машстабтай дэвсгэр зураг ашиглан газар дээр нь хийсэн судалгааны дагуу гүйцэтгэв.

Одоо байгаа Баяннуур сумын АТП-3 дэд станцын 0,4кВ талаас АВБбШв-4х70мм2 маркийн хос кабель шугамаар төлөвлөж буй дотуур байрны барилгыг тэжээнэ.

0,4кВ-ын кабель шугамыг шуудуунд газрын тэгшлэгдсэн түвшингээс доош 0.7м-ийн гүнд 10см-ийн элсэн дэвсгэр хийж могойчлон байрлуулах ба 10см-ийн элсээр хучиж дээр нь улаан тоосгоор хамгаална.

Кабелийг авто замын ирмэгний хашлагаас 1м-ийн зайд байрлуулна.

Авто машины замтай кабель огтлолцохдоо авто замын зорчих хэсгийн нийт уртад замаас 1м-ээс багагүй гүнд ган хоолойд сүвлэж гаргана.

Кабель шугам нь өөр кабель шугамтай 10(6)кВ, 0.4кВ-ын кабель шугам, холбооны шугам/ зөрлөг хийхдээ түүнтэй 0.15м-с багагүй зузаантай хөрсөөр тусгаарлагдана. Холбооны кабель нь хучний кабелийн дээр байрлана.

Кабель дулааны шугамтай огтлолцохдоо кабель ба дулааны шугамын хучилтын хоорондох зай нь 0.25м-с багагүй байна. Энэ нөхцөлд дамжуулан шугамын огтлолцлоос захын кабелийн 2 тал руу нь 2м нэмсэн хэсэгт дулааны тусгаарлага хийж өгнө.

Кабелиас барилгын довжоо, суурь хүртлэх зай нь 0.6м-с багагүй байна.

Зэрэгцээ тавигдсан 10кВ хүртэл хүчний ба хяналтын кабелиудын хоорондох зай 0.1м байна.

Кабелийг зэрэгцээ байрлалд дамжуулах хоолой, усны хоолой, инженерийн сувагжуулалт, дренаж хүртэл 1м-с багагүй, дулаан дамжуулах хоолой хүртэл 2м-с багагүй зайд тавих ба давчуу байранд дээрх зайг багасгаж 0.5м хүртэл ойртуулж тавихыг зөвшөөрнө.

Барилга угсралтын ажлын явцад зураг төсөлд тусгагдсан тоноглолыг /кабель болон дамжуулах утас, цэнэг шавхагч г.м/ ижил техникийн үзүүлэлт бүхий тоноглолоор сольж болох бөгөөд солих тоноглолын техникийн үзүүлэлтийг лабораторoор баталгаажуулсан байвал зохино.

Угсралтын ажлыг БД43-101-03, БНбД3,05,06-90-ийн дагуу мэргэжлийн байгууллагаар гүйцэтгүүлэх хэрэгтэй.

Жич: Угсралтын ажлыг эхлэхээс өмнө холбогдох албан байгууллагуудаас зөвшөөрөл авах шаардлагатай.

АЕСН ХЯНАЛТЫН ГҮЙЦЭТГЭЛ, ХАХАЛАХ ХЯЛБАР ОБЛАЕХАА ОБЕ	Баян-Өлгий аймаг, Баяннуур сум "100-н ХҮҮХДИЙН ДОТУУР БАЙРНЫ БАРИЛГА"				
	Бүдүүвч, үндсэн үзүүлэлт, зургийн жагсаалт.Тайлбар бичиг				Ye шат: А.З
	Инженер	Э.Энхчимэг	Е.Г.Шифр: АЕ-16/2023	Масштаб:	Огноо: 2023он
	Гүйцэтгэсэн	Т.Энхчимэг	Т.Г.Шифр:	Зургийн дугаар: ГЦ-1	Хуудас: 4
"АЕСН" ХХК	Шалгасан	Э.Энхжаргал			

ЗТ-ЦХ 2022-2023

МАТЕРИАЛЫН ТҮҮВЭР

Д/д	Нэр	Маяг	Хэмжих нэгж	Тоо хэмжээ	Тайлбар
1	Хөнгөнцагаан дамжуулагчтай поливнилхлоридийн пластикат тусгаарлагч болон АВБбШв хамгаалалттай, галд тэсвэртэй хүчний кабель. 3х150+1х95мм2	0.4кВ	м	1170	
2	Кабелийн төгсгөвчтэй цорго 150мм2	ПКВэ-1	ш	12	
3	Кабелийн төгсгөвчтэй цорго 95мм2	ПКВэ-1	ш	4	
4	Кабелийн холболтын муфть ф=150мм		ш	1	
5	Кабелийн холболтын муфть ф=95мм		ш	1	
6	Кабелийн тэмдэг		м	450	
7	Элс		м3	34.23	
8	Тоосго		ш	4140	
9	Хүчитгэсэн төмөр хоолой L=3000м		ш	16	
10	Төмөр хоолой		м	28	

ГАЗАР ШОРООНЫ АЖЛЫН ХЭМЖЭЭ

Д/д	Нэр	Хэмжих нэгж	Тоо хэмжээ	Тайлбар	
1	Кабель шугамын нүх	м3	190.35		
2	Эргүүлэж булах	м3	161.80		

ИНЖЕНЕРИЙН ШУГАМ СҮЛЖЭЭТЭЙ ОГТОЛЦОХ

Д/д	Нэр	Огтолцох гүн м	Огтолцох урт м	Кабелийн тоо	Яндангийн диаметр	Тайлбар
1	Дулааны шугам.Холбооны шугам	-0.7	6	2	100	Төмөр хоолой
2	Холбооны шугам	-0.7	4	2	100	Төмөр хоолой
3	Холбооны шугам	-0.7	4	2	100	Төмөр хоолой

КАБЕЛИЙН ХҮСНЭГТ

Кабелийн тэмдэглгээ	Чиглэл		Тооцооны чадал /зургаар/		Кабель зургаар			
	Эхлэл	Төгсгөл	Рс /кВт/	Iт /А/	Маяг	Хөндлөн огтлол	Урт /м/	U /%/
1	Одоо байгаа 10/0.4кВ-ын АТП-3 дэд станцын 0.4-н гаргалгаа-1	Төлөвлөж буй Дотуур байрны ЕС-1	71.08	90.88	АВБбШв	3х150+1х95	450	4.80
2	Одоо байгаа 10/0.4кВ-ын АТП-3 дэд станцын 0.4-н гаргалгаа-2	Төлөвлөж буй Дотуур байрны ЕС-2	71.33	91.30	АВБбШв	3х150+1х95	450	4.86

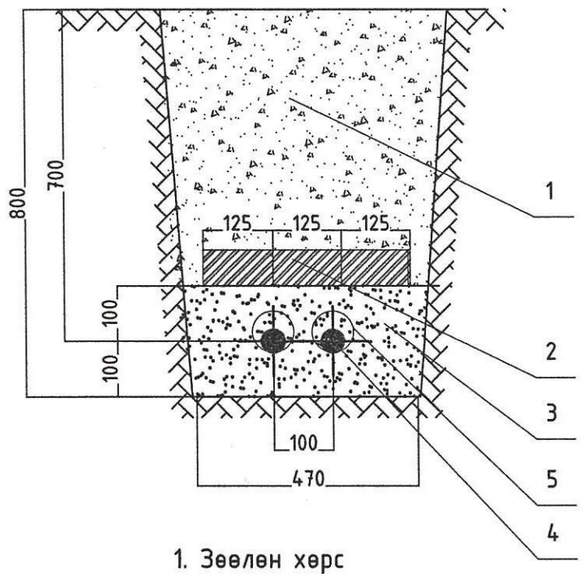

1. Зөөлөн хөрс
2. Тоосго
3. Элс
4. 0.4кВ-ийн кабель шугам
5. Уян пластмассан хоолой

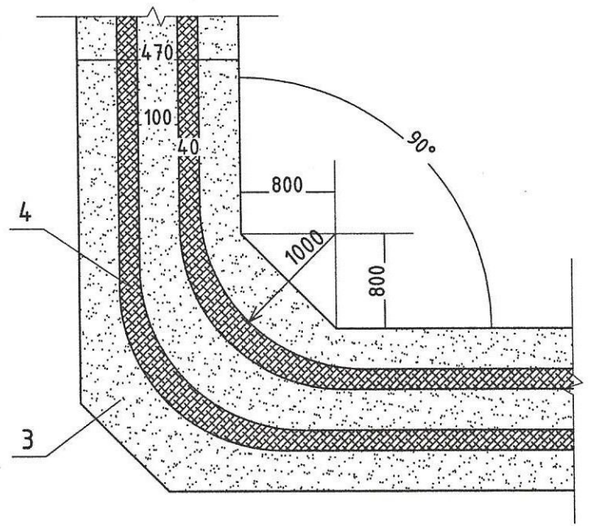

АЕСН ХХК	Баян-Өлгий аймаг, Баяннуур сум "100-н ХҮҮХДИЙН ДОТУУР БАЙРНЫ БАРИЛГА" «Кабель шугамын материалын түүвэр, Кабелийн хүснэгт, Инженерийн шугам сүлжээтэй огтолцох				Ye шат: А.3
Инженер		Г.Энхчимэг	Е.Г.Шифр: АЕ-16/2023	Масштаб:	Огноо: 2023он
Гүйцэтгэсэн		Г.Энхчимэг	Т.Г.Шифр:	Зургийн дугаар: ГЦ-2	Хуудас: 4
	Шалгасан	Э.Энхжаргал			

А3

ДУЛААНЫ СУВАГТАЙ КАБЕЛЬ ШУГАМ ОГТЛОЛЦОХ ХЭСЭГЛЭЛ

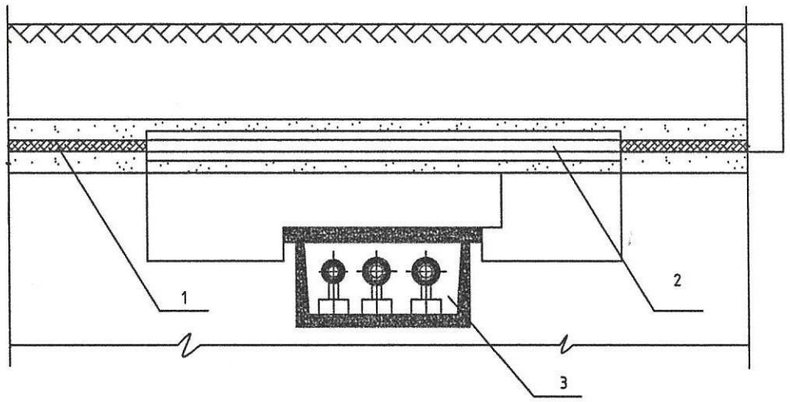

1. КАБЕЛИЙН ШУГАМ
2. ГАН ХООЛОЙ Ф100
1. ДУЛААНЫ СУВАГ

АВТО ЗАМТАЙ КАБЕЛЬ ШУГАМ ОГТЛОЛЦОХ ОГТЛОЛ ХЭСЭГЛЭЛ

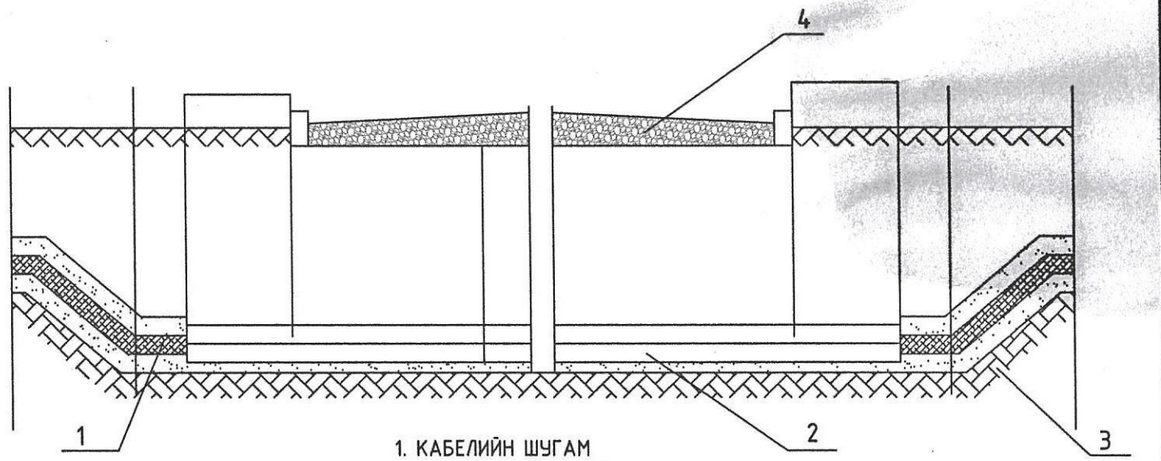

1. КАБЕЛИЙН ШУГАМ
2. ГАН ХООЛОЙ Ф100
3. ЭЛС
3. АВТО ЗАМ

ДУЛААНЫ СУВАГТАЙ КАБЕЛИЙН СУВАГ ЗЭРЭГЦЭН ЯВАХ ХЭСЭГЛЭЛ

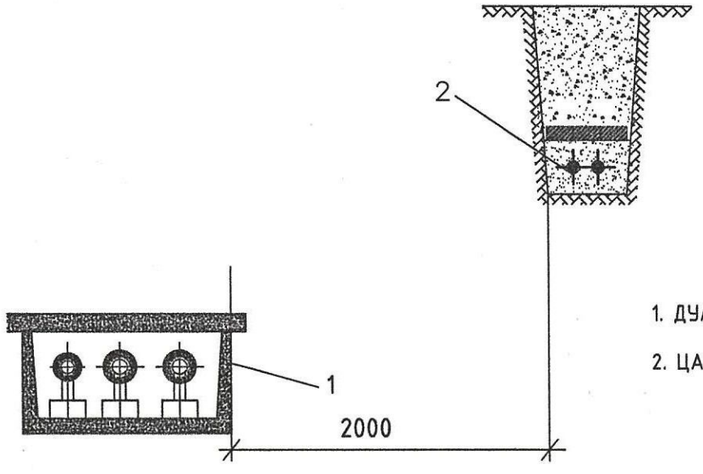

1. ДУЛААНЫ СУВАГ
2. ЦАХИЛГААНЫ СУВАГ

БОХИРЫН СУВАГТАЙ КАБЕЛИЙН СУВАГ ОГТЛОЛЦОХ ХЭСЭГЛЭЛ

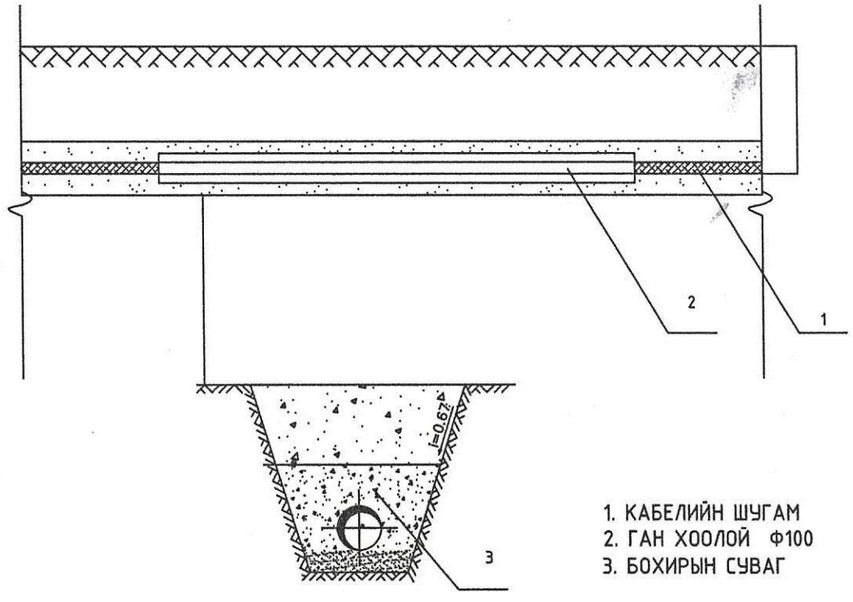

1. КАБЕЛИЙН ШУГАМ
2. ГАН ХООЛОЙ Ф100
3. БОХИРЫН СУВАГ

АЕСН ХХК	Баян-Өлгий аймаг, Баяннуур сум "100-н ХҮҮХДИЙН ДОТУУР БАЙРНЫ БАРИЛГА"				
	0.4кВ-ын кабель шугам инженерийн байгууламжтай зөрлөг хийх				Ye шат: А.З
	Инженер	Г.Энхчимэг	Е.Г.Шифр: АЕ-16/2023	Масштаб:	Огноо: 2023он
	Гүйцэтгэсэн	Г.Энхчимэг	Т.Г.Шифр:	Зургийн дугаар: ГЦ-4	Хуудас: 4
	Шалгасан	Э.Энхжаргал			

МЭРГЭЖЛИЙН ИНЖЕНЕР 2022-2025