БАРИЛГЫН ЗУРАГ ТӨСӨЛ ЗОХИОГЧДЫН ХОЛБОО

ТГ Шифр: АЕ-16/2023

БАЯН-ӨЛГИЙ АЙМАГ, БАЯННУУР СУМ
"100-Н ХҮҮХДИЙН ДОТУУР БАЙРНЫ БАРИЛГА"

/Ажлын зураг/

ГАДНА ДУЛААНЫ ХЭСЭГ - ГДГ

Захирал ..... /С.Галя /

АЕСН ХХК 9022111073 ш.5116481

Улаанбаатар хот 2023 он

ТАЙЛБАР БИЧИГ

Баян-Өлгий аймаг, Баяннуур сум 100-н хүүхдийн дотуур байрны барилгын зургийг доорхи материалыг үндэслэн хийж гүйцэтгэв.

Гадна дулааны ажлын зургийг гүйцэтгэхдээ:

-БНбД 41-02-13 Дулааны сүлжээ

-БНбД 41-03-13 Зуухны төхөөрөмж

-БНбД 41-04-13 Тоног төхөөрөмж дамжуулах хоолой дулаан тусгаарлалт

-БНбД 41-05-18 Дулааны сүлжээ

-Зураг төслийг "АЕСН" ХХК-д боловсруулсан ерөнхий төлөвлөгөө, өндөржилт

-Орчны дэвсгэр зураг

-MNS 4967:2000 /Хөдөлмөр аюулгүй ажиллагаа/

-Газар дээр нь хийсэн хэмжилт зэргийг үндэслэсэн болно.

Барилга баригдах газрын цаг уурын нөхцөл:

- Гадна агаарын тооцооны температур -27.3° С
- Галлагааны үеийн дундаж температур -8.9° С
- Галлагааны үеийн үргэлжлэх хугацаа -257хон

Гадна дулаан

-ДХ-13-аас барилга хүртэл Ф76мм 108м хос ган хоолой төлөвлөсөн.

-Уг зураг төсөлд одоо холбогдох барилгуудын салбар шугам болон магистрал шугамыг зурагт төлөвлөсөн болно.

-Дулааны шугам болон хэрэгцээний халуун усны шугам сүлжээг бүх барилгын дулааны ачааллаар сонгон авна.

-Төлөвлөж буй барилгын дулааны ачаалал - 0,044Гкал/цаг

Дулааны шугамыг газар доор үл нэвтрэх угсармал суваг бетон дэр бүхий гулсах тулгуур дээр угсарна.

Гулсах тулгуурын хоорондох зайг: Ф200 хоолойд 6.0 м;
Ф150 хоолойд 5.0 м;
Ф100хоолойд 4.0 м;
Ф50-70 хоолойд 3,0м-ээр угсарвал зохино.

Температурын зөрүүнээс үүссэн шугаман тэлэлтийг шугамын өнцгийн эргэлт болон П хэлбэрийн компенсаторын тусламжтайгаар гүйцэтгэнэ.

Д/д	Зургийн нэр	Тайлбар
1	Зургийн жагсаалт, Тайлбар бичиг, Дулааны ачаалал	ГДГ-1
2	Гадна дулааны шугамын байгуулалт	ГДГ-2
3	Гадна дулааны шугамын дагуугийн зүсэлт/ Онцлог цэг 1-8/	ГДГ-3
4	Гадна дулааны шугамын угсралтын тойм / Онцлог цэг 1-8/	ГДГ-4
5	Сувгийн огтлол /1-1, /Үл хөдлөх тулгуур-1,2,3	ГДГ-5
6	К1, К2 Компенсаторын байгуулалт	ГДГ-6
7	ДХ-13, худгийн байгуулалт, огтлол 1-1	ГДГ-7
8	Материалын түүвэр	ГДГ-8

Дулааны хэрэглээ /Гкал/ц/

Д/Д	Барилгын нэр	t /*С/	Халаалт	Агаар сэлгэлт	ХХУ	Нийт
Одоо байгаа барилгууд						
1	100-н хүүхдийн дотуур байр	-27.3	0.044		-	

Зураг төсөлд өгөгдөл хийсэн
ЭКСПЕРТ
2024 02 07

АЕСН БАРИЛГЫН ЗӨВЛӨГӨӨ, ГЕОДЕЗИЙН ХЭЛБЭРИЙН ХХК	Баян-Өлгий аймаг, Баяннуур сум "100-н ХҮҮХДИЙН ДОТУУР БАЙРНЫ БАРИЛГА"			
	ЗУРГИЙН ЖАГСААЛТ, ТАЙЛБАР БИЧИГ			Ye шат: А.З
Инженер	Э.Мягмарсүрэн	Е.Г.Шифр АЕ-16/2023	Масштаб: М1: 1:20	Огноо: 2023он
Гүйцэтгэсэн	Д.Мягмарсүрэн	Т.Г.Шифр	Зургийн дугаар: ГДГ - 1	Хуудас: ГДГ-8
"АЕСН" ХХК	Шалгасан А.Ербол	ЗТ-ДХАС		

ХОЙД
Б З
У

А3 ЕРӨНХИЙ ТӨЛӨВЛӨГӨӨ М1:1000

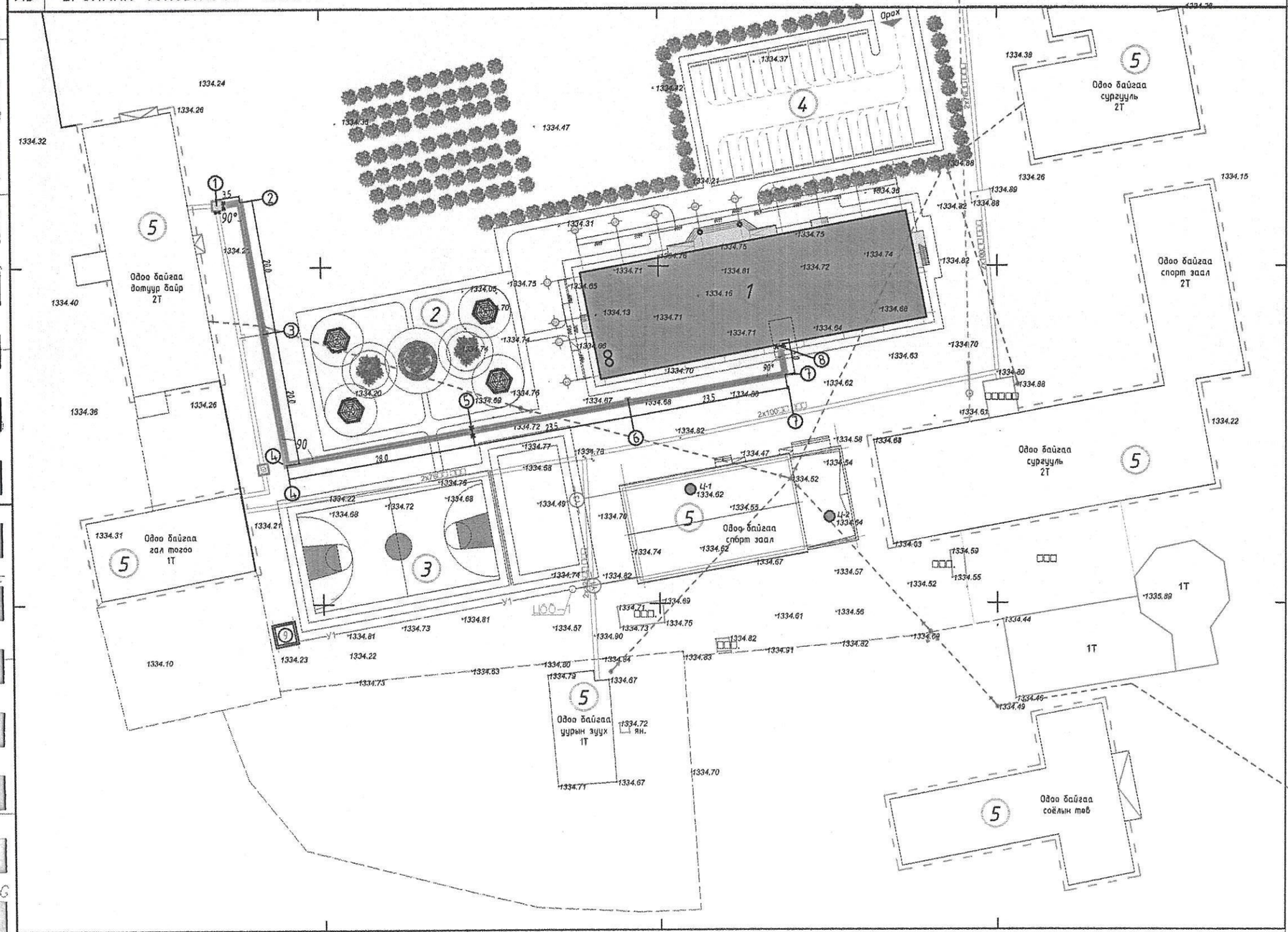

Д/д	ТОДОРХОЙЛОЛТ	ТАЙЛБАР
1	100-н хүүхдийн дотуур байр	Төлөвлөж буй барилга
2	Амралтын бүс	Төлөвлөж буй
3	Спорт талбайн бүс	Төлөвлөж буй
4	Авто зогсоол	Төлөвлөж буй
5	Одоо байгаа барилгууд	Одоо байгаа

ТАНИХ ТЭМДЭГ:

- Төлөвлөж буй барилга, байгууламж
- Авто зогсоол зам
- Явган хүний зам
- Ногоон байгууламж
- Гадна довжоо
- Шог гэрэлтүүлэг
- Гол орц гарц
- Бут сөөг
- Тоглоомын талбайн хучилт
- Сүүдэрэвч 4ш 3.4мХ3,4м
- Цэцгийн мандал
- Бохир усны шугам
- Цэвэр усны шугам
- Дулааны шугам
- Цахилгааны шугам
- Холбооны шугам

Зураг төсөл хянаалтад хамрагдсан
ЭКСПЕРТ
Б.Ал. 2024.02.07

ТАЙЛБАР:

АЕСН
БАРИЛГЫН ЗУРАГ ТӨСӨЛ, ГАДААД ДОТООД ХУДАЛДАА ХХК
"АЕСН" ХХК

Баян-Өлгий аймаг, Баяннуур сум
"100-н ХҮҮХДИЙН ДОТУУР БАЙРНЫ БАРИЛГА"
ЕРӨНХИЙ ТӨЛӨВЛӨГӨӨ

Инженер	Э.Мягмарсүрэн	Е.Г.Шифр: АТХ4834 АЕ-16/2023ын	Масштаб: М1: 1000	Үе шат: А.З	
Гүйцэтгэсэн	Э.Мягмарсүрэн	Т.Г.Шифр: АТХ6930	Зургийн дугаар: ГДГ- 2	Огноо: 2023он	
Шалгасан	А.Ербол			Хуудас: ГДГ- 9	

МОНГОЛ УЛС ЗӨВШӨӨРӨГДСӨН ИНЖЕНЕР ЭРДЭНЭ ЗТ-ДХАС 2021-2025
МОНГОЛ УЛС МЭРГЭЖЛИЙН ЗӨВШӨӨРӨГДСӨН ИНЖЕНЕР ЗТ-ХУАД 2022-2025

ГАДНА ДУЛААНЫ ШУГАМЫН ДАГУУГИЙН ЗҮСЭЛТ /ОНЦЛОХ ЦЭГ 1-8/ БОСОО М1:500
ХЭВТЭЭ М1:100

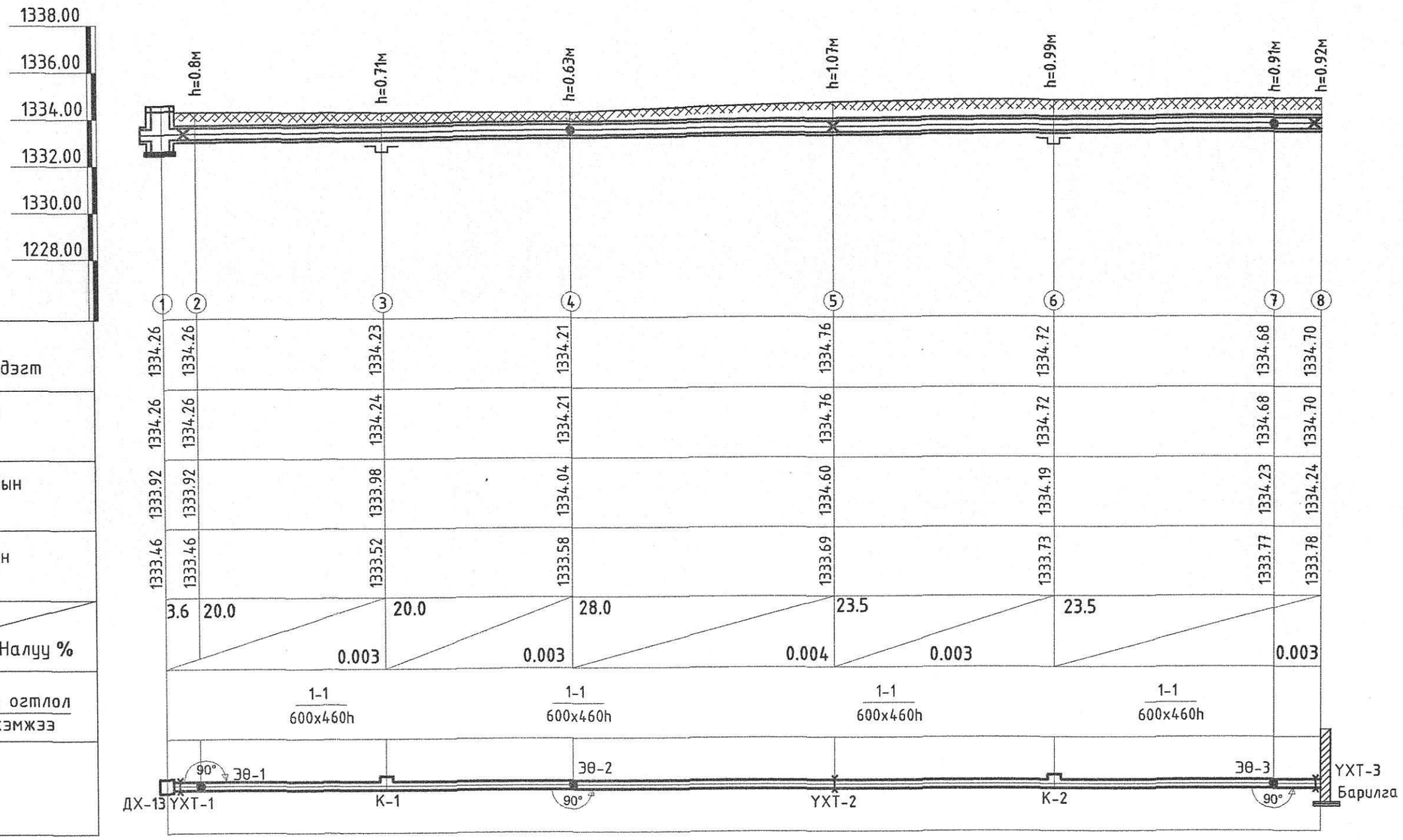

АЕСН	Баян-Өлгий аймаг, Баяннуур сум "100-н хүүхдийн дотуур байрны барилга"				
	ГАДНА ДУЛААНЫ ШУГАМЫН ДАГУУГИЙН ЗҮСЭЛТ /ОНЦЛОХ ЦЭГ1-8/				Үе шат: А.З
	Инженер	Э.Мягмарсүрэн	Е.Г.Шифр АТХ4834 АЕ-16/2023	Масштаб: М1: 1:500	Огноо: 2023он
	Гүйцэтгэсэн	Э.Мягмарсүрэн			
"АЕСН" ХХК	Шалгасан	А.Ербол	Г.Г.Шифр ЗТ-ДХАС	Зургийн дугаар: ГДГ- 3	Хуудас: ГДГ-8

МОНГОЛ УЛС МЭРГЭЖЛИЙН ГЭРЧИГ ТАТХ6930 МЭРГЭЖЛИЙН ИНЖЕНЕР 2022-2025

МОНГОЛ УЛС БОЛОВСРОЛЫН ЯАМ МЭРГЭЖЛИЙН ГЭРЧИГ ТАТХ4834 МЭРГЭЖЛИЙН ИНЖЕНЕР ЗТ-ДХАС 2021-2024

A3

ГАДНА ДУЛААНЫ ШУГАМЫН УГСРАЛТЫН ТОЙМ /ОНЦЛОХ ЦЭГ 1-8/

Д/д	ТОДОРХОЙЛОЛТ	ТАЙЛБАР
1	100-н хүүхдийн дотуур байр	Төлөвлөж буй барилга
5	Одоо байгаа барилгууд	Одоо байгаа

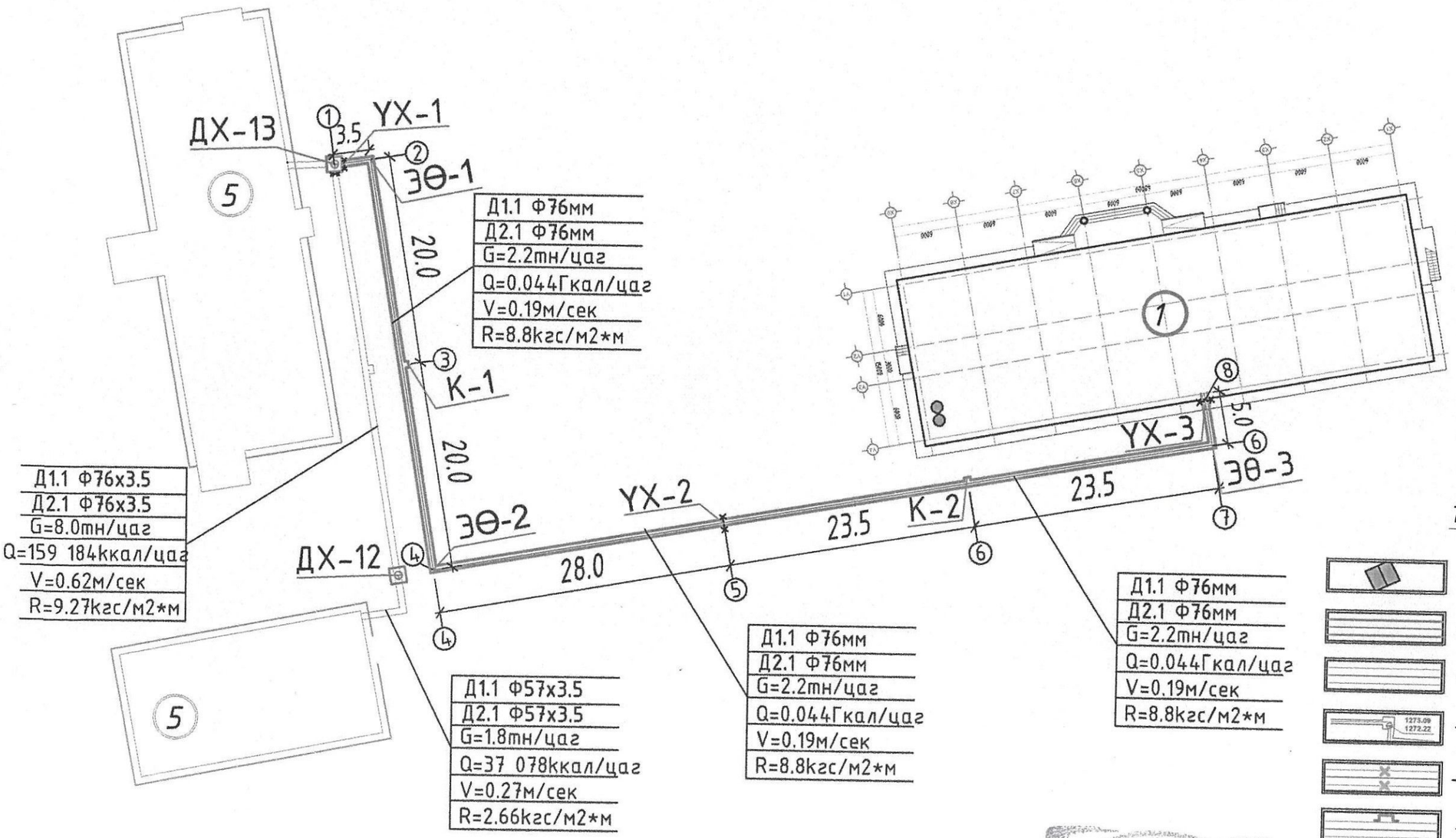

ТАНИХ ТЭМДЭГ:

- Төлөвлөж буй барилга, байгууламж
- Төлөвлөж буй дулааны шугам
- Одоо байгаа дулааны шугам
- Дулааны худаг
- Төлөвлөж буй үл хөдлөх тулуур
- Төлөвлөж буй компенсатор
- Хий авагч dy-20
- Бөмбөлгөн хаалт
- Ус юүлэгч dy-25

Зураг төслийг ЭКСПЕРТ ... 2024.02.07

"АЕСН" ХХК	Баян-Өлгий аймаг, Баяннуур сум "100-н ХҮҮХДИЙН ДОТУУР БАЙРНЫ БАРИЛГА"			
	ГАДНА ДУЛААНЫ ШУГАМЫН УГСРАЛТЫН ТОЙМ /ОНЦЛОХ ЦЭГ 1-8/			Ye шат: А.З
Инженер	Э.Мягмарсүрэн	Е.Г.Шифр: АЕ-16/2023	Масштаб: М1:Гүй	Огноо: 2023он
Гүйцэтгэсэн	Э.Мягмарсүрэн	Т.Г.Шифр: ДХАС 2021-2024	Зургийн дугаар: ГДГ-4	Хуудас: ГДГ-8
Шалгасан	А.Ербол			

СУВГИЙН ОГТЛОЛ /1-1,/ ҮЛ ХӨДЛӨХ ТУЛГУУР-1,2,3

Сувгийн огтлол 1-1 М1:20

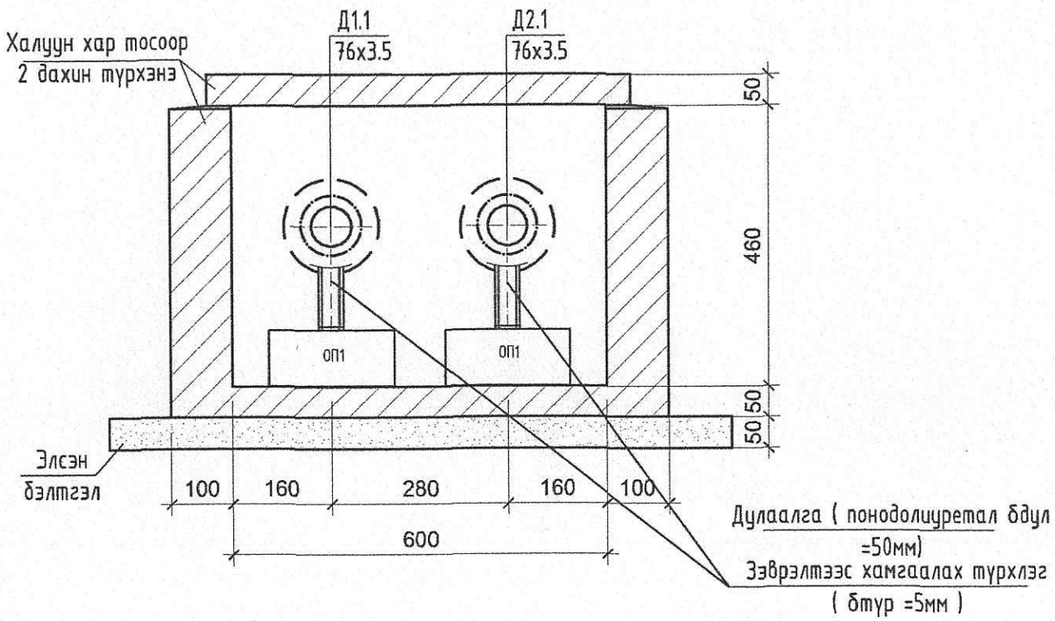

ҮХТ-1,2,3 1-1 М1:20

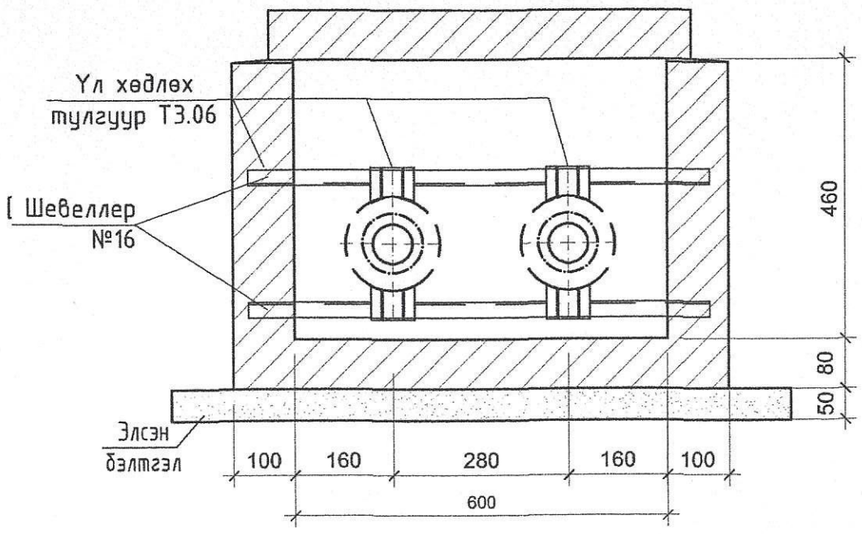

АЕСН БАРИЛГЫН ДУРАГ ТӨСӨӨ, ГАРГАЛДОТООД ХЯНАЛТЫН ХХК	БАЯН-ӨЛГИЙ АЙМАГ, БАЯННУУР СУМ "100-н ХҮҮХДИЙН ДОТУУР БАЙРНЫ БАРИЛГА"				Үе шат: А.З
	СУВГИЙН ОГТЛОЛ /1-1,/ ҮЛ ХӨДЛӨХ ТУЛГУУР-1,2,3				
Инженер	Э.Мягмарсүрэн	Е.Г.Шифрийн АЕ-46/2023	Масштаб: М1:20	Огноо: 2023 он	
Гүйцэтгэсэн	Э.Мягмарсүрэн	Т.Г.Шифр: АЕ-46/2023	Зурагийн дугаар: ГДГ-5	Хуудас: ГДГ-8	
"АЕСН" ХХК	Шалгасан	А.Ербол			

МОНГОЛ УЛС МЭРГЭШСЭН ИНЖЕНЕР 17-3123 АЛХАМ ДОРЖИЙН ЭЛДЭНЭ 2022-2025

МОНГОЛ УЛС МЭРГЭШСЭН ИНЖЕНЕР 21-4397 АЛХ4934 ЭЛДЭНЭ ХАС 2021-2024

Компенсатор-1 М1:25 онцлох цэг - 3

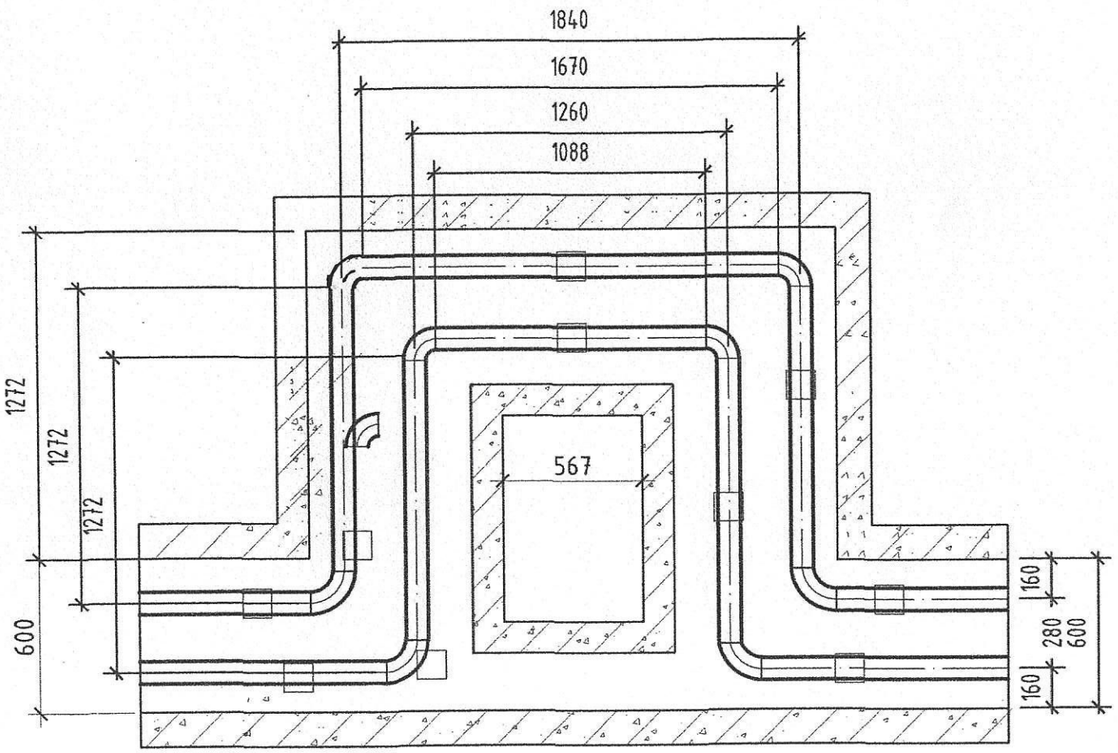

Тайлбар:
Компенсаторыг доорхи хэмжээгээр таталт хийж угсарна.
Онцлох цэг-3
өгөх шугам Д1.1 -28.1мм
буцах шугам Д2.1 -23.3мм

Компенсатор-2 М1:25 онцлох цэг - 6

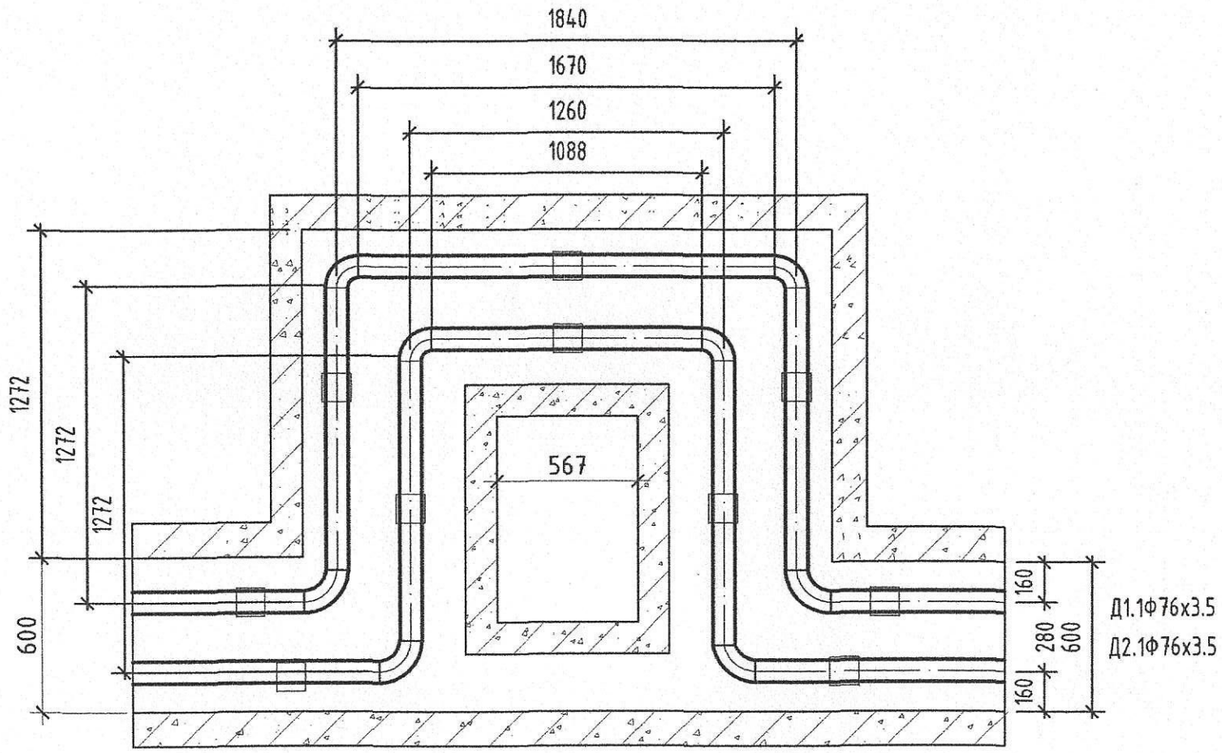

Тайлбар:
Компенсаторыг доорхи хэмжээгээр таталт хийж угсарна.
Онцлох цэг-6
өгөх шугам Д1.1 -33.0мм
буцах шугам Д2.1 -27.4мм

Зураг төсөлд мэргэжлийн хяналт шинжилгээ хийсэн
ЭКСПЕРТ №
2024.02.07

АЕСН БАРИЛГЫН ЗУРАГ ТӨСӨЛ, ГАДААД ДОТООД ХУДАЛДАА ХХК	Баян-Өлгий аймаг, Баяннуур сум "100-н ХУУХДИЙН ДОТУУР БАЙРНЫ БАРИЛГА " К1. Компенсаторын байгуулалт /онцлох цэг-3,6/С				Ye шат: А.3
	Инженер	Э.Мягмарсүрэн	Е.Г.Шифр: АЕ-16/2023	Масштаб: М1: 1:25	Огноо: 2023он
	Гүйцэтгэсэн	Э.Мягмарсүрэн	Т.Г.Шифр: ЗТ-ДХАС 2021-2024	Зургийн дугаар: ГДГ - 6	Хуудас: ГДГ-8
"АЕСН" ХХК	Шалгасан	А.Ербол			

МОНГОЛ УЛС ... МЭРГЭШСЭН ИНЖЕНЕР 17-312 Ахметжан Елширтаа 2022-2025
МОНГОЛ УЛС ... МЭРГЭШСЭН ИНЖЕНЕР 21-1037 Мягмарсүрэн АТХ1634 2021-2024

ДХ-13 худгийн байгуулалт М1:50

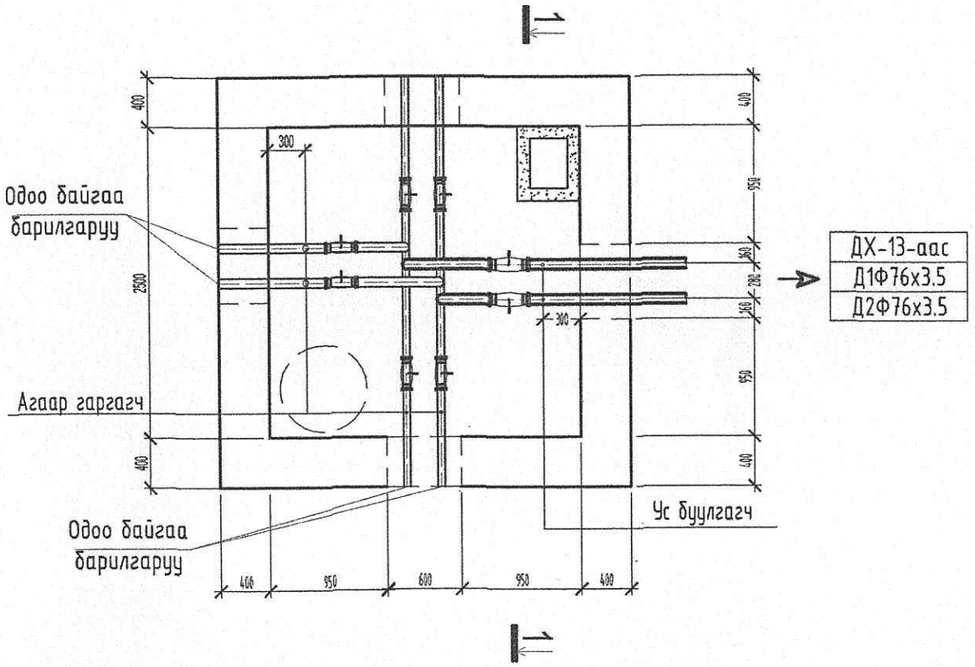

ДХ-13 худгийн огтлол 1-1 М1:50

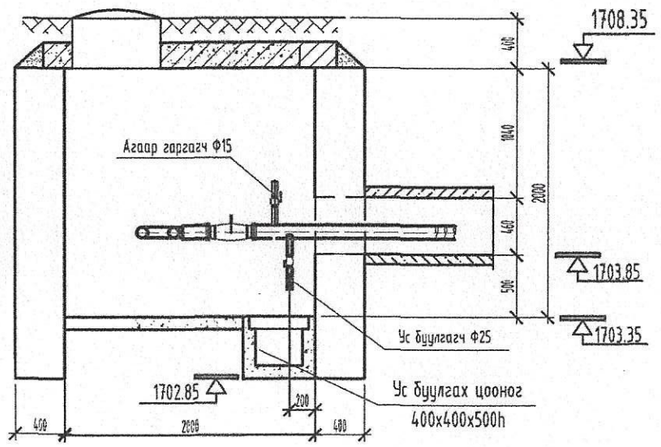

АЕСН БАРИЛГЫН ЗУРАГ ТӨСӨВ, ГАДААД ДОТООД ХУДАЛДАА ХХК	Баян-Өлгий аймаг, Баяннуур сум "100-н ХУУХДИЙН ДОТУУР БАЙРНЫ БАРИЛГА"				
	ДХ-13 ХУДГИЙН БАЙГУУЛАЛТ, ОГТЛОЛ 1-1				Ye шат: А.З
	Инженер	Э.Мягмарсүрэн	Е.Г.Шифр: АЕ-16/2023	Масштаб: М1: 1:25	Огноо: 2023 он
	Гүйцэтгэсэн	Э.Мягмарсүрэн	Т.Г.Шифрлэлтийн дугаар: ГДГ-7		Хуудас: ГДГ-8
"АЕСН" ХХК	Шалгасан	А.Ербол			

МОНГОЛ УЛС МЭРГЭШСЭН ИНЖЕНЕР 17-3126 ЭЗТ-УХАТ 2022-2025

МОНГОЛ УЛС МЭРГЭШСЭН ИНЖЕНЕР 21-4357 ATX4834 ЭЗТ-ДХАС 2021-2024

МАТЕРИАЛЫН ТҮҮВЭР

Д/д	Тэмдэглэгээ	Материалын нэр	Тоо	Нэгж, жин кг	Тайлбар
1	ГОСТ 10704-92	Ган яндан ф 76х3.5	296	8.39	у/м
2	Пенополиурентан	Яндангийн дулаалга ф70	296		у/м
3	Серия В,493 вып-1	Гулсах тулгуур ГТ-17.10-70	44.0		у/м
4	Серия ЭМ-26/3 лист 133	Үл хөдлөх тулгуур Ф70 Т3.04	3.0		ш
5		Үл хөдлөхийн хавирга	4.0		у/м
6		Компенсатор Ф70 мм	2.0		ш
7		[Швеллер 16мм	16.0		у/м
8	Г-991-1 аль-2 вып-1 л-68	Бетон дэр ОП-1	9.0	14.10	ш
9		Цутгамал суваг 600х460 h	148.0		у/м
10	Цуврал Г.091-1	Цутгамал бетон сувгийн эргэлтийн өнцөг 90°, УП-1 900х460 h	3.0		ш

Д/д	Тэмдэглэгээ	Материалын нэр	Тоо шир	Нэгж жин кг	Тайлбар
		ДХ-13 хүдгийн материалын түүвэр			
1	BROEN 64.103.50	Гагнагдах төгсгөлтэй ган бөмбөлгөн хаалт Ру 2.5 МПа Тмах 200°С Ду70мм	2.0	8.2	шир
2	ГОСТ 12830-67	Фланц Ру 2.5 МПа Тмах 200°С Ду70мм	4.0	2.78	шир
3	ГОСТ 10704-92	Цахилгаан гагнааст шулуун задааст ган хоолой Ду=76х3.5	2.0		у/м
4		Пенополиуретан дулаалга Ду70 Тмах150°С р=80кг/м3 q=0.038т/м δ=50мм	2.0		у/м
5	СЕРИЯ Г-991-1	Хүдгийн проем ялуу П-2	2.0		шир
6		Ус буулгагч Ф25	2.0		шир
7		Агаар гаргагч Ф15	2.0		шир
8	СЕРИЯ Г-991-1	Цутгамал бетон дулааны худаг Тип ТК-8 3500х3500х2000(h)	1.0		Ком
9		Хүдгийн төмөр таг	2.0		шир
10		Хүдгийн шат	2.0		шир

"АЕСН" ХХК	Баян-Өлгий аймаг, Баяннуур сум "100-н ХҮҮХДИЙН ДОТУУР БАЙРНЫ БАРИЛГА"				
	МАТЕРИАЛЫН ТҮҮВЭР ATX4834				Ye шат: А.3
	Инженер	Д.Мягмарсүрэн	Е.Г.Шифр: AE-16/2023	Масштаб: М1: 1:500	Огноо: 2023 он
	Гүйцэтгэсэн	З.Мягмарсүрэн	Т.Г.Шифр: ATX6930		
	Шалгасан	А.Ербол		Зургийн дугаар: ГДГ - 8	Хуудас: ГДГ-8

МОНГОЛ УЛСЫН ХӨДӨЛМӨРИЙН ЯАМАНД ХАРЬЯАЛАГДАВ МЭРГЭШЛИЙН ХЯНАЛТЫН ГЭРЭГЦЭЭ 2022-2025

МОНГОЛ УЛСЫН ХӨДӨЛМӨРИЙН ЯАМАНД ХАРЬЯАЛАГДАВ МЭРГЭШЛИЙН ХЯНАЛТЫН ГЭРЭГЦЭЭ 2021-2024

БАРИЛГЫН ИНЖЕНЕР Е.ЭРДЭНЭ ЗОХИХАС: