БАТЛАВ: Баян-Өлгий аймгийн ерөнхий архитекторыг түр орлон гүйцэтгэгч А.Жибек

ЦЭНГЭЛ СУМЫН 8-Р БАГТ ГЭРЭЛТҮҮЛЭГ ТАВИХ АЖЛЫН ЗУРАГ

ЗӨВШӨӨРСӨН:			Гүйцэтгэгч			
Албан тушаал	Нэр	Гарын үсэг		Албан тушаал	Нэр	Гарын үсэг
Аймгийн БОНХОБТХэлтсийн дарга	Х.Бахытгүл		Мэргэшсэн төсөвчин		Х. Жагсыгүл	
ХББЗАлбаны дарга	С.Ержан					

ӨЛГИЙ ХОТ.
2025 он

Тайлбар

Цэнгэл сумын төвд нарны гэрэлтүүлэг татах ажлыг хот суурингийн тээврийн хэрэгслийн байнгын хөдөлгөөнтэй гудамж , зам , талбайн гэрэлтүүлгийн сайжруулсан хучилтын дундаж тодролын нормыг Монгол улсын барилгын норм ба дүрэм Байгалийн ба зохиомол гэрэлтүүлэг БНбД 23 - 02 - 08 нормыг үндэслэн баримталж төлөвлөв.

Цэнгэл сумын төвийн гэр хорооллыг 90 ваттын нарны гэрэлтүүлэгээр хангахаар төлөвлөв. Нарны гэрэлтүүлгийн стандарт шон 7 м ба хоорондын зай 40 м байна. Гэрэлтүүлгийн толгой Лед гэрэл ба чадал нь 90 Вт байна. Гэрэлтүүлгийн тусгалыг маш сайн тааруулж өгнө.Газардуулгыг утсанд холбох ба баганд газардуулга хийж өгнө. Гэрэлтүүлгийн шонгийн бетон суурийг хэв хийж суутгах ба гадна талыг хар тоосоор будна. Гэрэлтүүлгийн шонгийн суурийн гайкыг давхар гайк хэрэглэнэ. Гэрэлтүүлгийн шононд доод талд кабелийн холболт хийх тагтай байна.

Зүсэлт

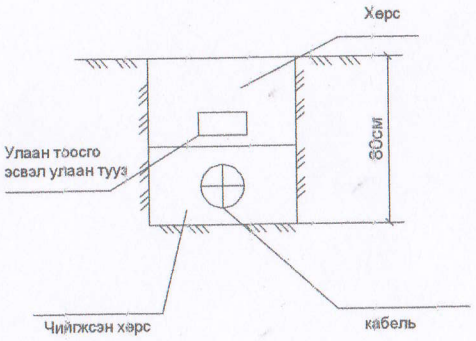

	ГУДАМЖНЫ ГЭРЭЛТҮҮЛЭГ		
			Масштаб 1:100
			Үе шат / Хуудас / Бүх хуудас

БАЙГУУЛАЛТ, ХЭСЭГЛЭЛ

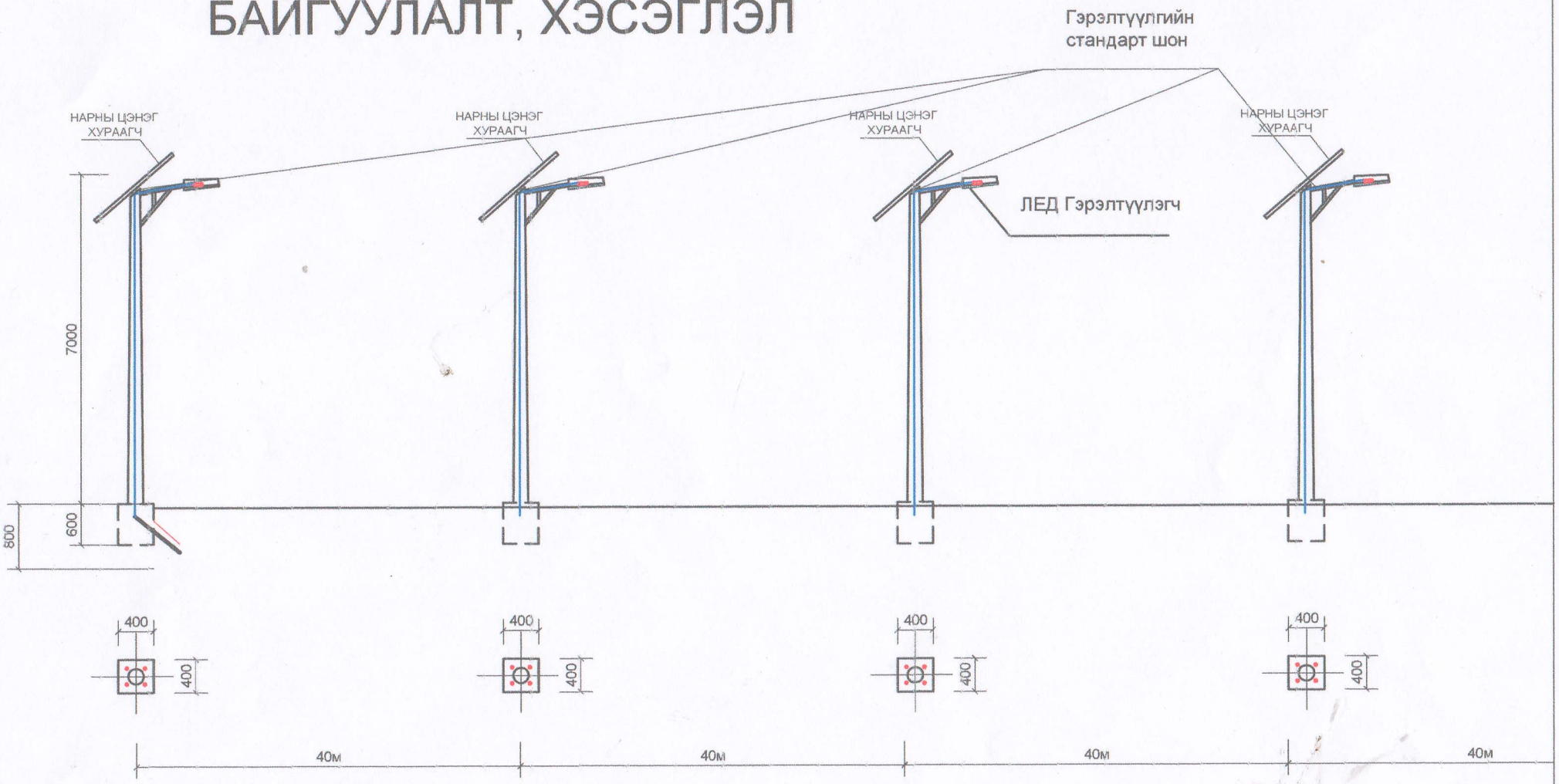

Тайлбар
Нарны гэрэлтүүлгийн шон хоорондын зайг 40 м авах ба гэрлийн тусах зайгаар тооцож авсан болно.

	ГУДАМЖНЫ НАРНЫ ГЭРЭЛТҮҮЛЭГ						
	Захирал				Масштаб 1:100		
	Архитектор				Үе шат	Хуудас	Бүх хуудас
	Гүйцэтгэсэн						
	Шалгасан						

Төмөр баганыг сууринд бэхэлгээний схем

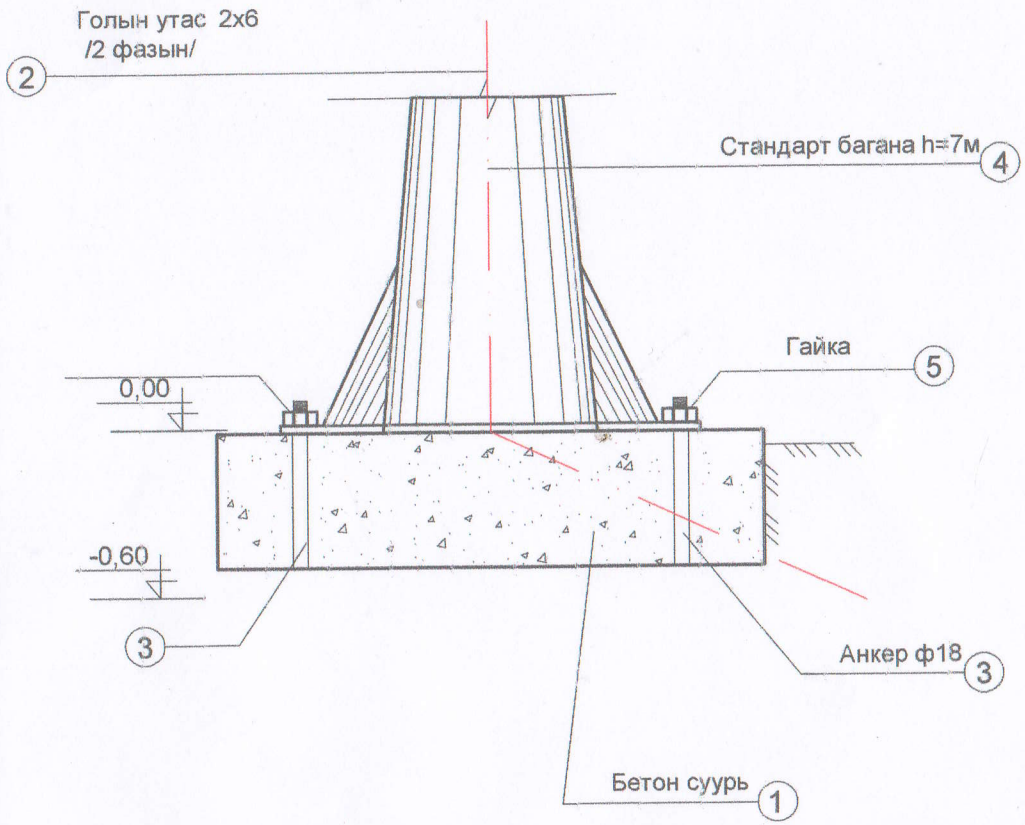

Нэг баганы сууринд орох материалын түүвэр

№	НЭР	ХЭМЖИХ НЭГЖ	ТОО ХЭМЖЭЭ	
1	ЦУТГАМАЛ БЕТОН СУУРЬ М150	$М^3$	0,096	
2				
3	АНКЕР ф18 L=60см	Ш	4	
4	ТӨМӨР БАГАНА Н=7М	Ш	1	
5	ГАЙКА Ш 18	Ш	4	

ТАЙЛБАР

ХУДАЛДАЖ НИЙЛҮҮЛЭХ ГЭРЭЛТҮҮЛГИЙН ТӨМӨР ШОНГ БМ 150 МАРКИЙН ЦУТГАМАЛ БЕТОН СУУРИНД СУУЛГАСАН ТӨМӨР ТАВЦАНТАЙ АНКЕРЭЭР ЗУРАГТ ҮЗҮҮЛСЭНИЙ ДАГУУ БЭХЭЛНЭ

Хот суурингийн тээврийн хэрэгслийн байнгын хөдөлгөөнтэй гудамж, зам, талбайн гэрэлтүүлгийн сайжруулсан хучилтын дундаж тодролын нормыг Монгол улсын барилгын норм ба дүрэм “Байгалийн ба зохиомол гэрэлтүүлэг” БНбД 23-02-08 буюу Хүснэгт 2.1-т заасан нормыг үндэслэн баримталж төлөвлөнө.

	ГУДАМЖНЫ НАРНЫ ГЭРЭЛТҮҮЛЭГ				
				Масштаб 1:100	
				Үе шат	Хуудас	Бүх хуудас

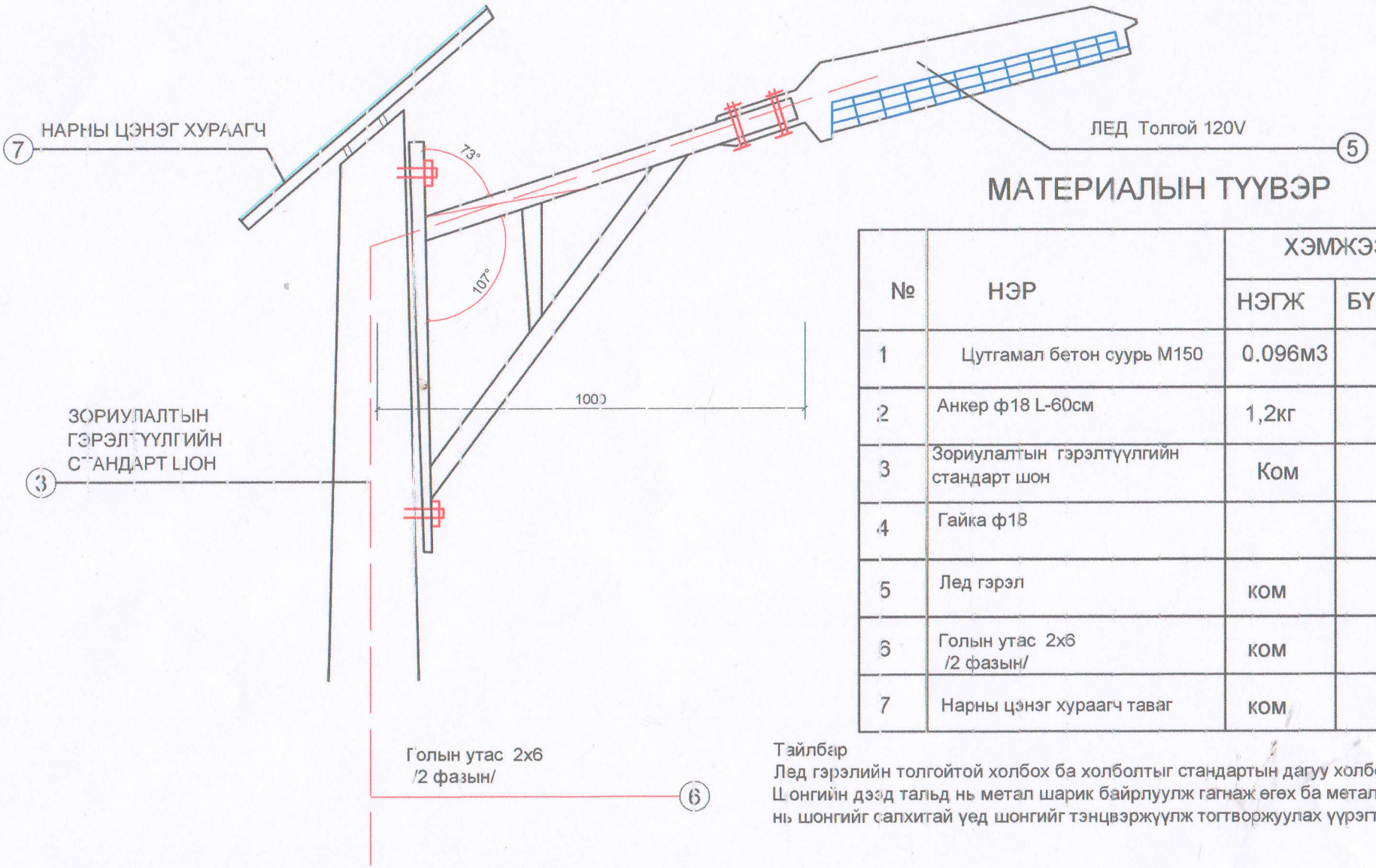

МАТЕРИАЛЫН ТҮҮВЭР

№	НЭР	ХЭМЖЭЭ	
		НЭГЖ	БҮГД
1	Цутгамал бетон суурь М150	0.096м3	
2	Анкер ф18 L-60см	1,2кг	
3	Зориулалтын гэрэлтүүлгийн стандарт шон	Ком	
4	Гайка ф18		
5	Лед гэрэл	ком	
6	Голын утас 2х6 /2 фазын/	ком	
7	Нарны цэнэг хураагч таваг	ком	

Тайлбар

Лед гэрэлийн толгойтой холбох ба холболтыг стандартын дагуу холбоно. Шонгийн дээд тальд нь метал шарик байрлуулж гагнаж өгөх ба метал шарик нь шонгийг салхитай үед шонгийг тэнцвэржүүлж тогтворжуулах үүрэгтэй.

Хот суурингийн тээврийн хэрэгслийн байгтын хөдөлгөөнтэй гудамж, зам, талбайн гэрэлтүүлгийн сайжруулсан хучилт н дундаж тодролын нормыг Монгол улсын барилгын норм ба дүрэм "Байгалийн ба зохиомол гэрэлтүүлэг" БНбД 23-02-08 буюу Хүснэгт 2.1-т заасан нормыг үндэслэн баримталж төлөвлөнө.

	ГУДАМЖНЫ ГЭРЭЛТҮҮЛЭГ				
					Масштаб 1:100
					Үе шат / Хуудас / Бүх хуудас

НАРНЫ ГЭРЭЛТҮҮЛГИЙН ШОНГИЙН ЦУТГАМАЛ
БЕТОН СУУРЬ

ЗҮСЭЛТ

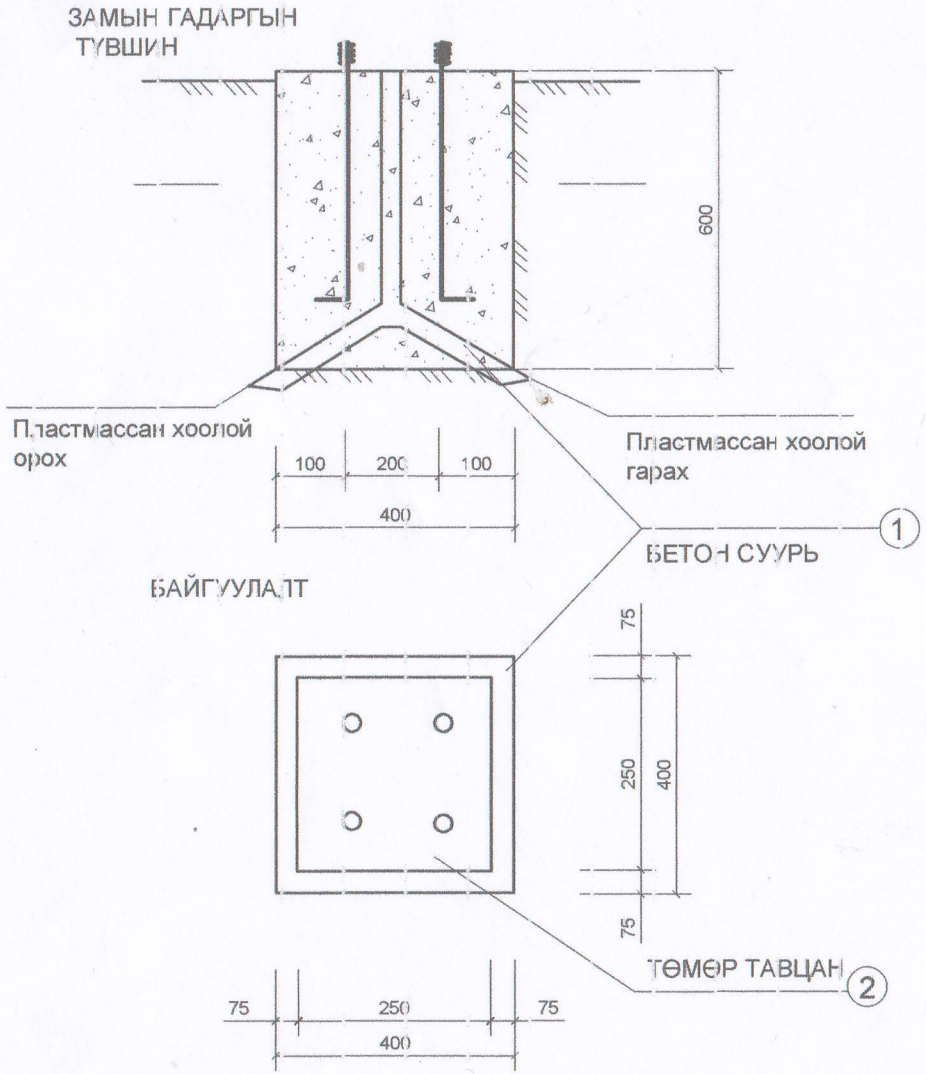

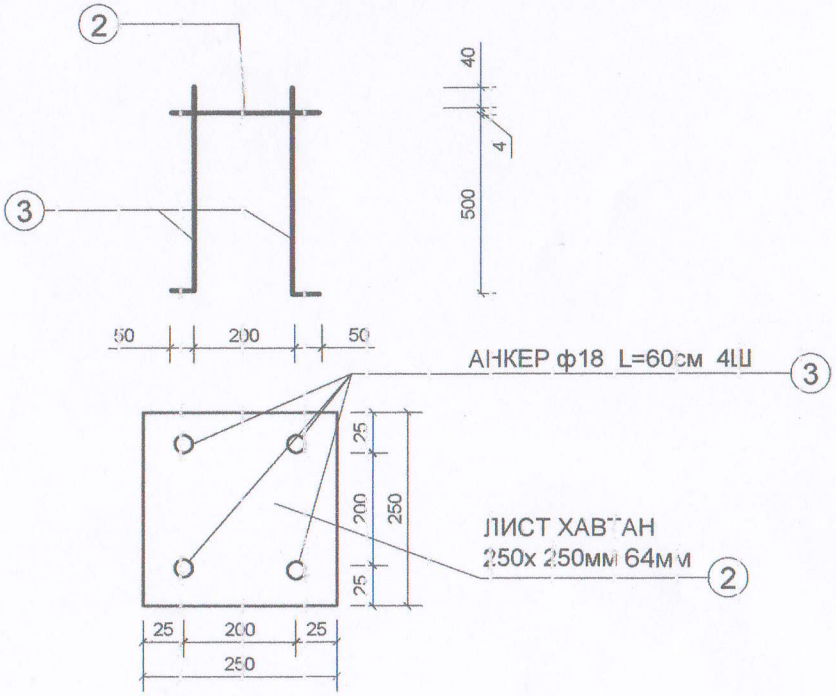

Хот суурингийн тээврийн хэрэгслийн байнгын хөдөлгөөнтэй гудамж, зам, талбайн гэрэлтүүлгийн сайжруулсан хучилтын дундаж тодролын нормыг Монгол улсын барилгын норм ба дүрэм "Байгалийн ба зохиомол гэрэлтүүлэг" БНбД 23-02-08 буюу Хүснэгт 2.1-т заасан нормыг үндэслэн баримталж төлөвлөнө.

	ГУДАМЖНЫ ГЭРЭЛТҮҮЛЭГ				
					Масштаб 1:100
					Өөр шат / Хуудас / Бүх хуудас

ГЭРЭЛТҮҮЛГИЙН ШОНГИЙН ЦУТГАМАЛ БЕТОН СУУРЬ

Зүсэлт

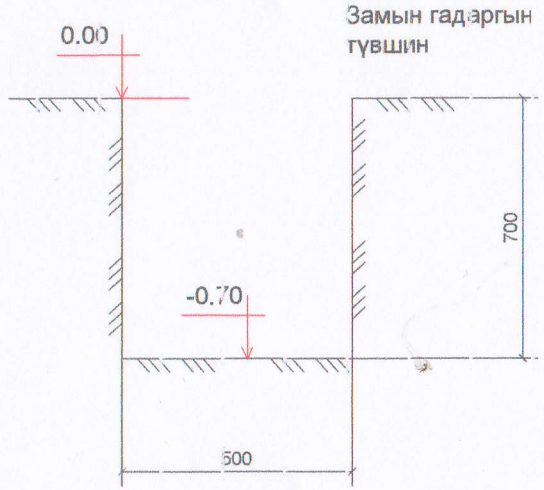

Цутгамал бетон суурь

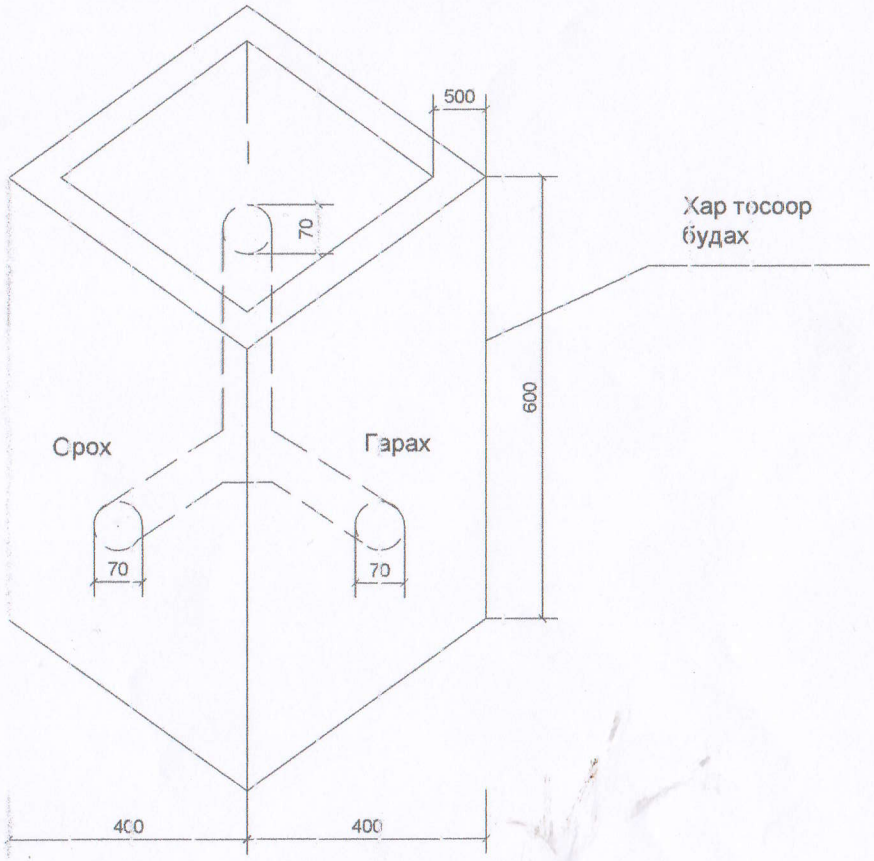

Тайлбар

Гэрэлтүүлгийн стандарт шонгийн суурийг ухах газрыг 60 *40 хэмжээтэй ухах ба Бетон суурийг хэвэнд хийж суутгаж гадна талыг хар тосоор будах.

	ГУДАМЖНЫ ЧАРНЫ ГЭРЭЛТҮҮЛЭГ				
				Масштаб 1:100	
				Ye шат	Хуудас / Бүх хуудас

ГЭРЭЛТҮҮЛГИЙН ШОНГИЙН ЦУТГАМАЛ БЕТОН СУУРЬ

Зүсэлт

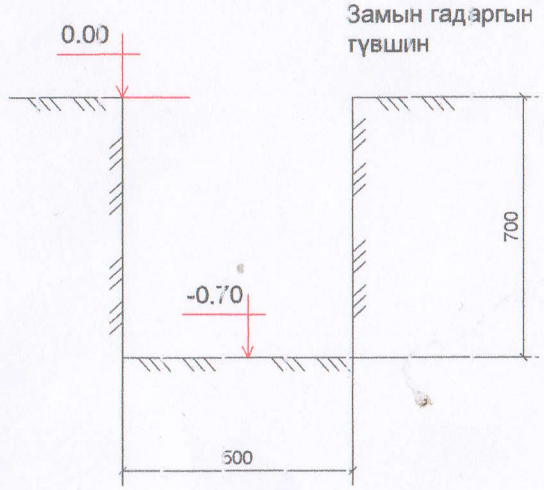

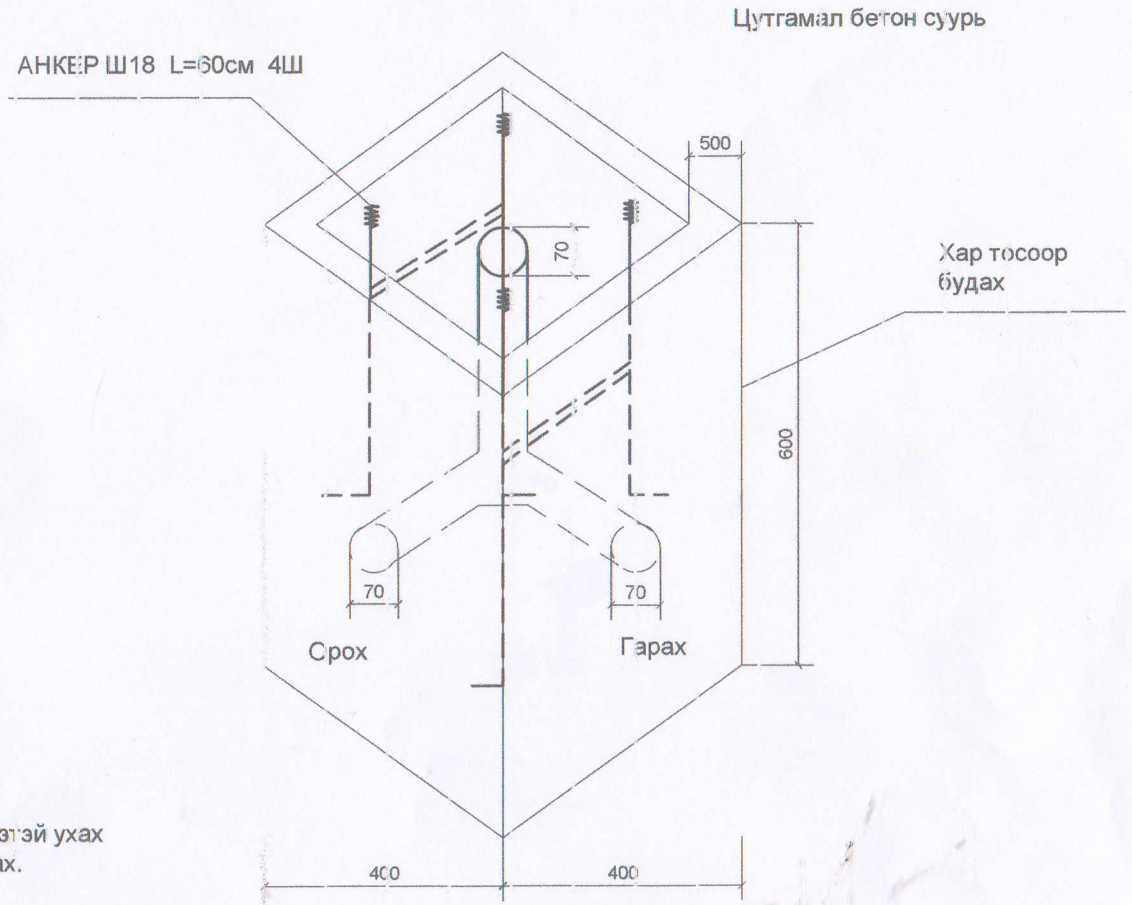

Тайлбар

Гэрэлтүүлгийн стандарт шонгийн суурийг ухах газрыг 60 *40 хэмжээтэй ухах ба Бетон суурийг хэвэнд хийж суутгаж гадна талыг хар тосоор будах.

	ГУДАМЖНЫ ГЭРЭЛТҮҮЛЭГ				
				Масштаб 1:100	
			Гэрэлтүүлэг	Үе шат	Хуудас	Бүх хуудас