УВШ ТЭНГЭР

Зургийн ЕГ шифр: А3_17/25

ОРХОН АЙМАГ, ЖАРГАЛАНТ СУМ

СУВРАГАТАЙ ТОЛГОЙН ХАШАА

(АЖЛЫН ЗУРАГ)

ЗАХИАЛАГЧ:

Орхон аймгийн Хот байгуулалт, барилга захиалагчийн алба
ҮТҮГ-ын Ерөнхий архитектор — Ц.Нэмэхбаяр

Орхон аймгийн Жаргалант сумын Засаг дарга — Л.Учрал

БОЛОВСРУУЛСАН:

"УВШ ТЭНГЭР" ХХК
Захирал: Б.Мандухай

Архитектор: М.Нямдаваа
Ерөнхий инженер: Ц.Пүрэв-Эрдэнэ

Улаанбаатар хот
2025 он

ОРЧНЫ ТОЙМ

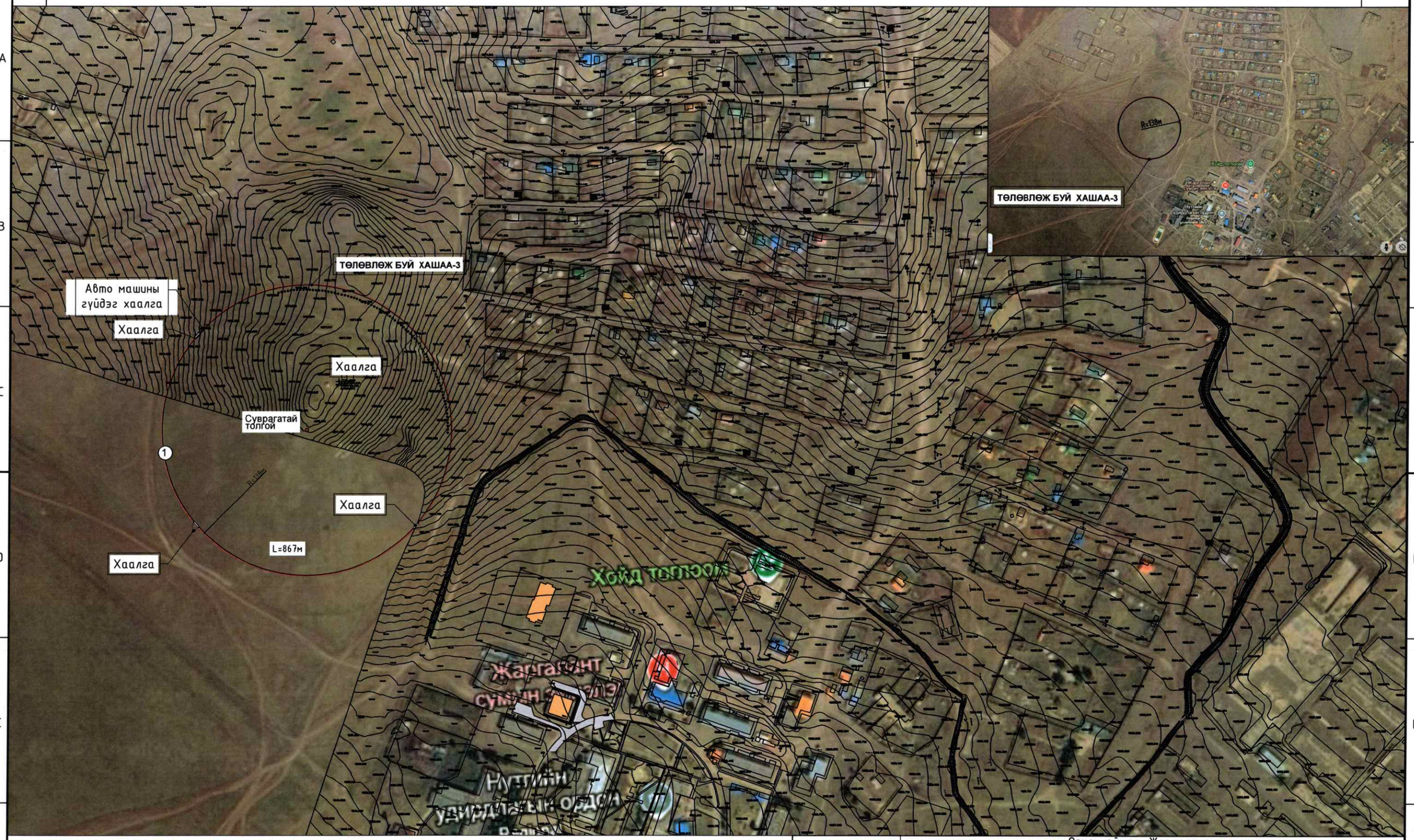

Д/д	ТОДОРХОЙЛОЛТ	ТАЙЛБАР	Холбож үзэх
1	Төлөвлөж буй хашаа	Төлөвлөж буй	БА-2с үз.

ТАНИХ ТЭМДЭГ:

Төлөвлөлтийн хил хязгаар /6.1га/

УВШ ТЭНГЭР

УБ хот. Хан-Уул дүүрэг

Орхон аймаг, Жаргалант сум
Суврагатай толгойн төмөр хашаа

Хашааны дэлгэцэс байгуулалт

Захирал	Б.Мандухай		Е.Г. Шифр:	Масштаб:	Ye шат: А.3
Инженер	М.Нямдаваа		А3_17/25		Огноо: 2025/11/25
Гүйцэтгэсэн	М.Нямдаваа		Т.Г. Шифр:	Зургийн дугаар:	Нийт хуудас:
Шалгасан	Ц.Пүрэв-Эрдэнэ			БА-1	4

СУВРАГАТАЙ ТОЛГОЙН ХАШАА

ГАДНА ХАШААНЫ ХЭСЭГЧИЛСЭН ДЭЛГЭЭС М1:50

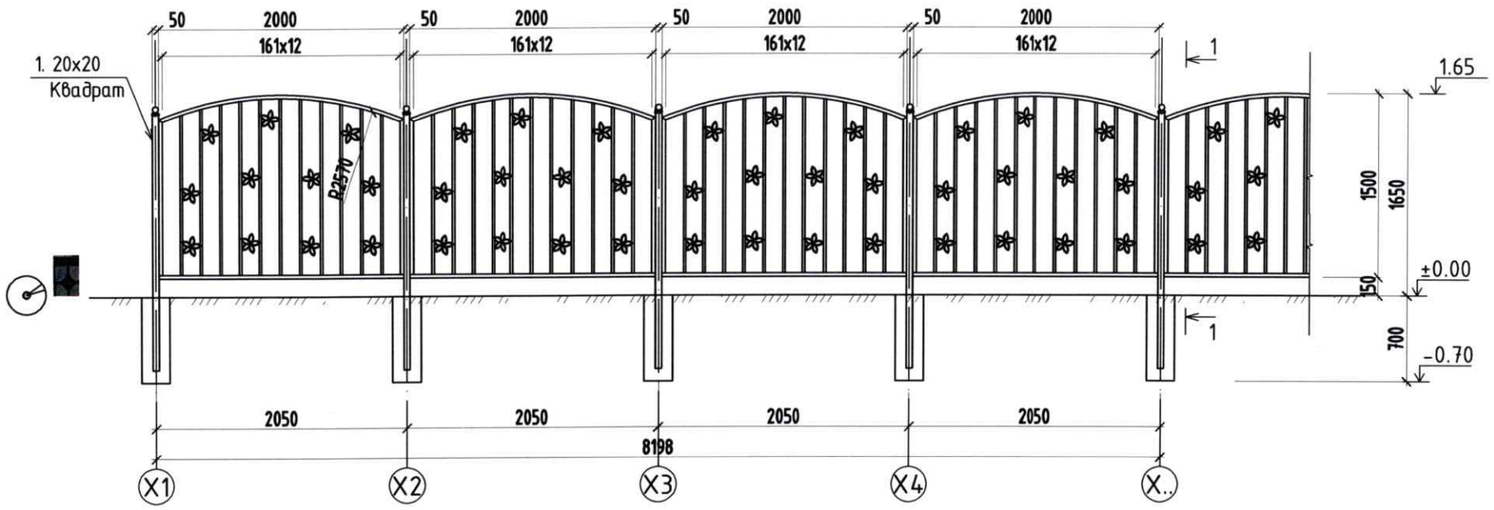

ОГТЛОЛ 1-1 М1:50

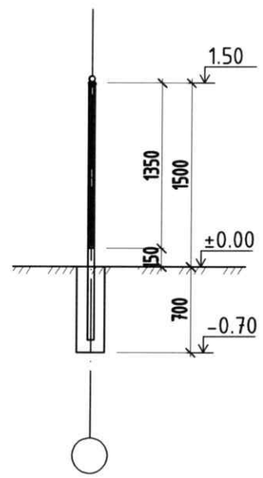

ХААЛГА М1:50

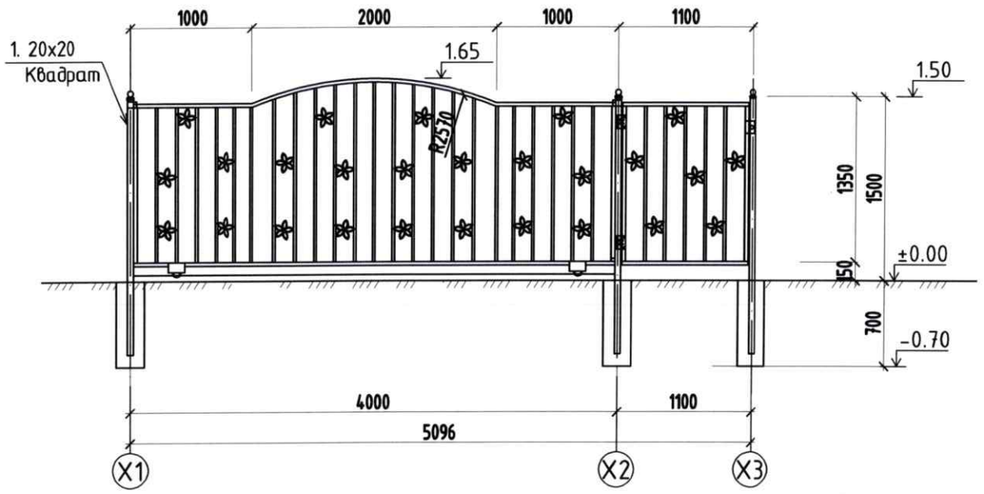

Метал эдлэл

1. Гангийн анги С235
2. Металл хийц эдлэл 1 цагаас доошгүй галд тэсвэрлэлтийн зэрэгтэй түрхлэгтэй байна.
3. Бүтээцийн ширээлтийн өндөр нь ширээгдэж буй элементийн зузаанаас бага бүюу тэнцүү байна. Урт нь уулзаж байгаа 2 элементийн нийлж байгаа бүх урттай тэнцүү байна
4. Метал хийцийг бороотой үед ширээхийг хориглоно.
5. Ганбүтээцийн ажлыг "Ганбүтээц" БНБД 53-02-05 ийн дагуу хийж гүйцэтгэнэ.
6. Хашаанд том хаалга 1ш, жижиг хаалга 4ш зураг үзүүлсний дагуу хийж өгнө. Газраас дээших хэсгийг төмрийн зориулалтын будгаар будна.
7. Метал шонгийн газарт суух хэсгийг зэврэлтээс хамгаалсан будгаар будсаны дараа бетон цутгана.
8. Энэ хуудсыг холбогдох зургуудтай хамтатгаж үзнэ үү.

МАТЕРИАЛЫН ТҮҮВЭР

Поз	Тэмдэглэгээ	Нэр				Тоо /ш/	Хүнд /кг/ Нэгж	Хүнд /кг/ Нийт
		Метал деталь				1	16023.23	16023.23
1	Гост 8639-82	50x50 t=2.5	Метал багана	L=	2100	425	7.64	3248.70
2	Гост 8639-82	30x30 t=2.5	Хүрээ тэгш өнцөгт /хэвтээ/	L=	2055	423	4.25	1799.38
2	Гост 8639-82	30x30 t=2.5	Хүрээ тэгш өнцөгт /хэвтээ/	L=	2000	423	4.14	1751.22
3	Гост 8639-82	30x30 t=2.5	Хүрээ тэгш өнцөгт /босоо/	L=	1290	846	2.67	2259.07
4	Гост 8639-82	20x20 t=2.0	Сараалж квадрат	у/м	15.25	423	16.39	6934.56
5		Ф50 t=3.0	Турба Ф50	L=8300		1	28.88	28.88
6		t=3.0	Чиг баригч лист	S=0.0300		2	0.71	1.41
7			Ролик	ш		3		
8			Цоож	ш		1		
9			Нугас	ш		4		
10			Далд түгжээ	ш		2		
Бетон В10 ангийн бетон V/м³/						425	0.02	6.69

УВШ ТЭНГЭР

УБ хот. Хан-Уул дүүрэг

Орхон аймаг, Жаргалант сум
Суврагатай толгойн төмөр хашаа

Хашааны дэлгэрэнгүй материалын түүвэр

Үе шат: А.3

Захирал	Б.Мандухай		Е.Г. Шифр: А3_17/25	Масштаб: М1:25	Огноо: 2025/11/25
Инженер	М.Нямдаваа				
Гүйцэтгэсэн	М.Нямдаваа		Т.Г. Шифр:	Зургийн дугаар: БА-2	Нийт хуудас: 4
Шалгасан	Ц.Пүрэв-Эрдэнэ				

НОГООН БАЙГУУЛАМЖ

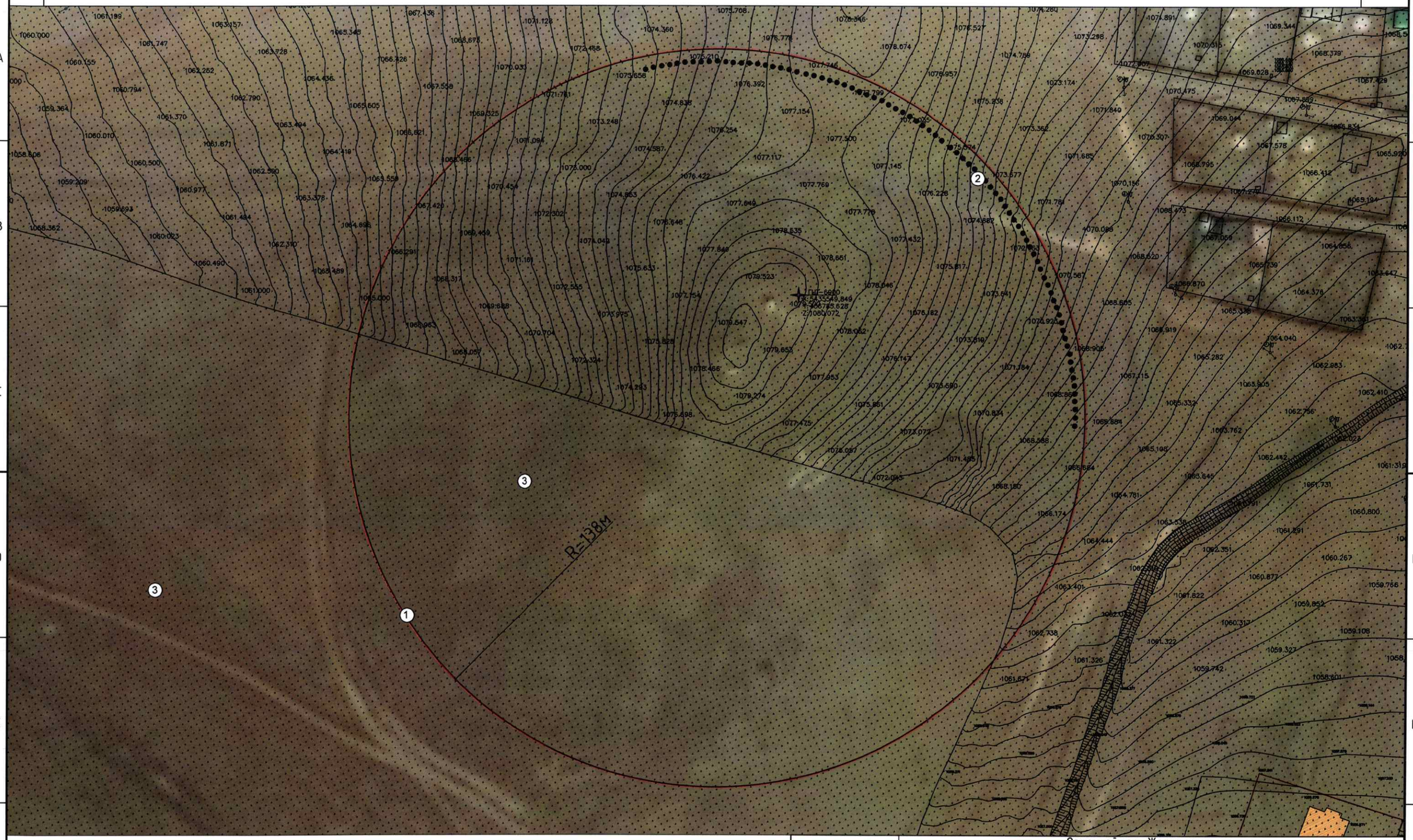

Д/д	ТОДОРХОЙЛОЛТ	ТАЙЛБАР	Холбож үзэх
1	Төлөвлөж буй хашаа	Төлөвлөж буй	БА-2с үз.
2	Төлөвлөж буй ногоон байгууламж	Төлөвлөж буй	БА-3-4с үз.
3	Одоо байгаа ногоон байгууламж	Одоо байгаа	

ТАНИХ ТЭМДЭГ:

- Төлөвлөлтийн хил хязгаар /6.1га/
- Одоо байгаа ногоон байгууламж
- Төлөвлөж буй гацуур

УВШ ТЭНГЭР

УБ хот. Хан-Уул дүүрэг

Орхон аймаг, Жаргалант сум
Сувраг атай толгойн төмөр хашаа

Ногоон байгууламж					Ye шат: А.3
Захирал	Б.Мандухай		Е.Г. Шифр: А3_17/25	Масштаб:	Огноо: 2025/11/25
Инженер	М.Нямдаваа				
Гүйцэтгэсэн	М.Нямдаваа		Т.Г. Шифр:	Зургийн дугаар: БА-3	Нийт хуудас: 4
Шалгасан	Ц.Пүрэв-Эрдэнэ				

ШИЛМҮҮСТ МОД СУУЛГАХ СХЕМ

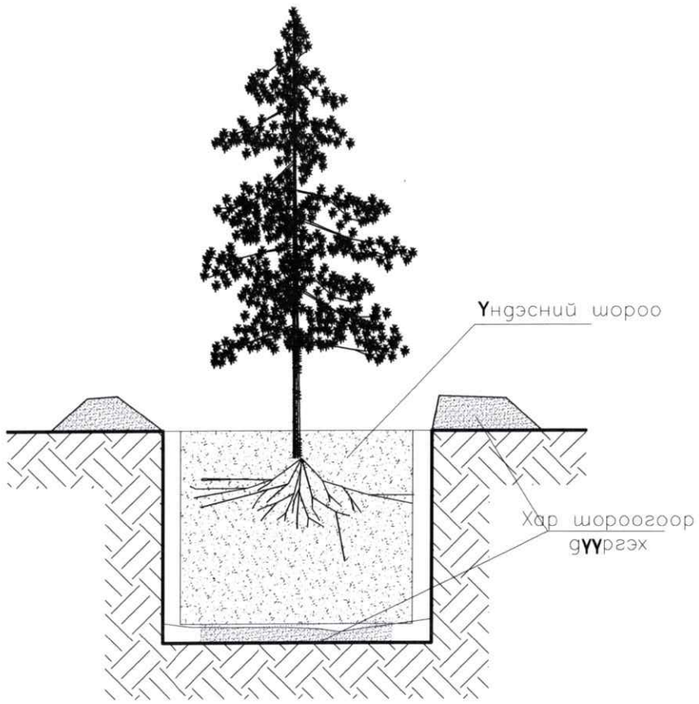

БАЙГУУЛАЛТ

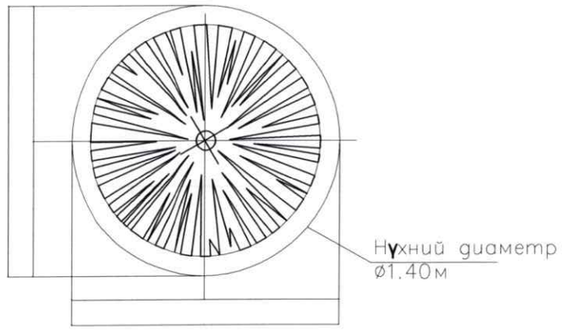

ТАЙЛБАР:

Модыг автокранаар үндсийг гэмтээлгүйгээр болгоомжтой зөөж модыг суулгах талбайд буулгана. Гацуур хоорондын 3м байна. Модоо суулгасаны дараа услахын өмнө био ялзмаг хөрсөндөө хийж шаардлагатай бордоо болон эмийг хийж өгнө. Модны нүхийг доод хэсгээс даралттай усаар услаж 1 удаагийн услалтанд 600-800 литр ус орно. Модны нүхний захаас хүрээр сайтар чигжиж усыг гүн оруулна. 1.5-2 метрийн өргөнтэй тогоо үүсгэнэ. Суулгасан модоо салхинд ганхахаас сэргийлж хамгаалалт тулаас хийж өгнө. Мод, сөөгний нүхийг ухахдаа гараар гүйцэтгэх ба газар доор шугам сүлжээтэй эсэхийг сайтар шалгаж ойртох зайг нь стандартын дагуу бариитлан гүйцэтгэнэ.

УВШ ТЭНГЭР	Орхон аймаг, Жаргалант сум Суврагатай толгойн төмөр хашаа				
	Мод суулгах хэсэглэл				Ye шат: А.З
	Захирал	Б.Мандухай	Е.Г. Шифр: А3_17/25	Масштаб:	Огноо: 2025/11/25
	Инженер	М.Нямдаваа			
	Гүйцэтгэсэн	М.Нямдаваа	Т.Г. Шифр:	Зургийн дугаар: БА-4	Нийт хуудас: 4
УБ хот. Хан-Уул дүүрэг	Шалгасан	Ц.Пүрэв-Эрдэнэ			