МОНГОЛ УЛС
ХОТ БАЙГУУЛАЛТ, БАРИЛГА
ОРОН СУУЦЖУУЛАЛТЫН ЯАМ
Магадлалын дугнэлтийн нэгтгэл
Бүртгэлийн дугаар: 0289/2025
МАГАДЛАЛ ХИЙГДСЭН
Магадлал хариуцсан
Хэлтсийн дарга: .....
/Гарын үсэг/
2025 оны 03 сарын 12 өдөр

"Вилла проект"ХХК

ОРХОН АЙМАГ
ХОТ БАЙГУУЛАЛТ БАРИЛГА, ЗАХИАЛГЫН АЛБА ДАТУ
5107149 2021050033

БАТЛАВ: Орхон аймгийн ерөнхий архитекторын үүргийг түр орлон гүйцэтгэгч Ц.Хишигжаргал

30.2025

ЕГ шифр: VP-001/2025

Орхон аймаг. Баян-Өндөр сум. Цагаанчулуут баг.

"ЭРДЭНЭТ-Д ҮЙЛДВЭРЛЭВ" ХУДАЛДАА, ҮЙЛЧИЛГЭЭНИЙ ТӨВИЙН БАРИЛГА

УХАТ - УСАН ХАНГАМЖ, АРИУТГАХ ТАТУУРГА

ЗӨВШӨӨРӨЛЦСӨН :

Албан тушаал	Нэр	Гарын үсэг
Орхон аймгийн "Онцгой байдлын газар"-ын дарга, хурандаа	Ш.Баасандорж	
"Эрдэнэт үс, дулаан түгээх сүлжээ" ОНӨХК-ийн ерөнхий инженер	Ц.Уганбаяр	
Орхон аймгийн ГХБХБГазрын мэргэжилтэн	Э.Соёлмаа	

МОНГОЛ УЛС
ОРХОН АЙМГИЙН ОНЦГОЙ БАЙДЛЫН ГАЗАР
ХЯНАСАН
2025 ОНЫ 03 САРЫН 25-НИЙ ӨДӨР

ОРХОН АЙМАГ ЗДТГ

ЭРДЭНЭТ УС ДУЛААН ТҮГЭЭХ СҮЛЖЭЭ

Гүйцэтгэгч:		
Албан тушаал	Нэр	Гарын үсэг
Захирал	Ч.Сод-Эрдэнэ	
Гүйцэтгэсэн	Ө.Молор-Эрдэнэ	

Захиалагч:		
Албан тушаал	Нэр	Гарын үсэг
Орхон аймгийн Засаг дарга	Б.Зоригтбаяр	

"Вилла проект"ХХК
МОНГОЛ УЛС
ТӨРМАНДАХ МЭРГЭЖСЭН ИНЖЕНЕР

Орхон аймаг. 2025 он

БАТЛАВ
“ЭРДЭНЭТ УС ДУЛААН ТҮГЭЭХ СҮЛЖЭЭ” ОНӨХК-ИЙН ГҮЙЦЭТГЭХ ЗАХИРАЛ Д.БҮҮВЭЙБААТАР

ОРХОН АЙМАГ ЭРДЭНЭТ ТӨВ ДУЛААН ТҮГЭЭХ СҮЛЖЭЭ ОНӨХК 2802813 2021090008

УС ХАНГАМЖ, АРИУТГАХ ТАТУУРГЫН ТӨВЛӨРСӨН СИСТЕМД ХЭРЭГЛЭГЧИЙГ ХОЛБОХ ТЕХНИКИЙН НӨХЦӨЛ №24/А/033

2024 оны ..05.. дугаар сарын ..06..

1	Нэр, зориулалт, байршил:	Худалдаа, нийтийн үйлчилгээний барилга /Эрдэнэтэд үйлдвэрлэв/, Цагаанчулуут баг А1002-3-308
2	Нийт усны хэрэглээ:	Цэвэр усны 15 м^3/хоног Технологийн усны 0.0м^3/хоног Галын хэрэгцээ 2.5 л/сек Бохир усны хэрэгцээ 15 м^3/хоног
3	Цэвэр усны холболт хийх цэг, суулгалтын гүн, шугамын даралт, голч:	3.1 Усны даралтын хэмжээ: 4 ата 3.2 Суулгалтын гүн: Дулааны сувагт 3.3 Холболт хийх цэг: Шинэ УДХТ-өөс ф80мм голчтойгоор холболт хийх ба халаалт, халуун усны шугамтай хамт ажлын зургийн дагуу холболт хийх
5	Тавигдах шаардлага:	4.1 Шинэ УДХТ-ийн гадна ДХ-1 худаг, төлөвлөж буй барилгын гадна ДХ-2 худгийг /4*4 метр хэмжээтэй бүрэн цутгамал 4-н тагтай худаг/ шинээр хийж ажлын зургийн дагуу халаалтт, халуун усны шугамтай нэг сувагт хамт татах 4.2 Гадна инженерийн цэвэр, бохир усны шугамын трассын зургийг мэргэжлийн байгууллагаар хийлгэж ГХБХБГ-тай зөвшилцөж баталгаажуулах. 4.3 Гадна инженерийн шугамыг ажлын зургийн дагуу холболт хийх. 4.4 Айл өрхөд усны тоолуурын заалтыг авах боломж бүрдүүлж орцны коридорт эсвэл мэдээллийг алсад дамжуулах ухаалаг тоолуур, тоног төхөөрөмж суурилуулах 4.5 Барилга угсралтын ажлын явцад зураг төсөвт өөрчлөлт орох шаардлага гарвал ашиглагч байгууллагаар хянуулж, зураг зохиогчийн зөвшөөрлөөр гүйцэтгэнэ. 4.6 Түгээх шугамд тооцооны дагуу галын гидрант суурилуулах 4.7 Усны хэмжүүрийн зангилааг үзлэг хийхэд тохиромжтой ус тусгаарлагчтай гэрэлтүүлэгтэй +5^{0}С-с дээш температуртай өрөөнд байрлуулах. 4.8 Ус сувгийн байгууламжийг барихад ус хангамж, ариутгах татуургын системийн угаалга, шахалт, туршилт тохируулгын ажлын зардал болон газар доорх шугам сүлжээг зөөх дайрч гарах зам, бут, сөөг эвдэх тохиолдолд сэргээхэд гарах зардлыг төсөвт тусгах. 4.9 .Гүйцэтгэгч байгууллага “Хот, суурины ус хангамж, ариутгах татуургын ашиглалтын тухай” хуулийн 11.4-д заасны дагуу техникийн нөхцөлд тусгагдсан шаардлагыг зөрчихийг хориглоно.

		4.10 Хэрэглэгч “Хот, суурины ус хангамж, ариутгах татуургын ашиглалтын тухай” хуулийн 15.1.10-д заасны дагуу хэрэглэгчийн шугамаас хангагч байгууллагын зөвшөөрлөөр шинээр хэрэглэгч нэмж холбуулах үүрэгтэй. 4.11 Бохир усны төв шугамаас 6м, Цэвэр усны шугамаас 5м-с багагүй зайд барилга барих. 4.12 Техникийн нөхцлийн хүчинтэй хугацаа: 2 жил. 4.13 Цэвэр, бохир усны шугамын угсралт, шахалт туршилтын үед ашиглалтын байгууллагын төлөөллийг байлцуулж ил, далд ажлын акт үйлдэнэ.
5	Нэмэлт нөхцөл:	5.1 Шугам сүлжээг барьсаны дараа тухайн хэсгийн гадна тохижилтыг хийх, холбогдох байгууллагад нь хүлээлгэн өгөх. 5.2 Холбогдох Хууль, БНбД, стандартыг мөрдөх. 5.3 Гадна шугамын ажил дууссаны дараа угсралтын гүйцэтгэлийн зургийг “Эрдэнэт ус, ДТС”ХК-нд AUTOCAT программ дээр зурж файлаар болон эх зургаар хүлээлгэн өгөх. 5.4 Цэвэр, бохир усны шугамын холболт хийх үед хангагч байгууллагаас албан журмаар зөвшөөрөл авах. 5.5 Хангагч байгууллагатай гэрээ хийгдсэний дараа цэвэр усаар хангах, бохир усыг татан зайлуулагдах эрхтэй. 5.6 Хангагч байгууллагын төлөөлөгчийг ажлын байраар хангаж сар түр тоолуурын заалт авах боломжыг бүрдүүлэн ажиллах.
6	Объект барих дээд газрын шийдвэр:	Албан тоот, газрын өмчлөх гэрчилгээний хуулбар, эскиз зураг, кадастрын зураг, байршлын схем, тооцот ачаалал, тодруулах хуудас
7	Хэрэглэгчийн нэр, утас:	Хот байгуулалт, барилга захиалагчийн алба-70359282

ТЕХНКИЙН НӨХЦӨЛ ОЛГОСОН:

КОМИССЫН НАРИЙН БИЧГИЙН ДАРГА
ЕРӨНХИЙ ИНЖЕНЕР Д.СОДНОМЖАМЦ
ГИШҮҮД
ГХБХБГ-Н БХБХЭЛТСИЙН ДАРГА Г.БУЯНХҮҮ
ИЭЗБТХ-ИЙН ДАРГА Г.АЛТАНЧИМЭГ
УС ХАНГАМЖИЙН АЛБАНЫ ДАРГА Ц.МӨНХДОРЖ
АРИУТГАХ ТАТУУРГЫН АЛБАНЫ ИНЖЕНЕР Д.АЛТАНЗУЛ
ИЭЗБТХ -Н ИНЖЕНЕР Ж.ТҮМЭНЖАРГАЛ

ЗҮРГИЙН ЖАГСААЛТ

Д/д	Хуудасны нэр	Хуудасны марк
1.	Системийн үндсэн үзүүлэлт, зургийн жагсаалт, тайлбар бичиг	УХАТ-1
2.	Материалын түүвэр	УХАТ-2
3.	Усан хангамж, ариутгах татуургын шугамын байгууламт	УХАТ-3
4.	Угсралтын тойм, сувгийн огтлол 1-1	УХАТ-4
5.	Сувгийн огтлол 2-2, 3-3	УХАТ-5
6.	ДХ-1 худгийн байгууламт, огтлол	УХАТ-6
7.	Бохир усны шугамын дагуугийн зүсэлт, схем, огтлол 1-1	УХАТ-7
8.	Худгийн огтлол, бетон хийцийн түүвэр	УХАТ-8

ТАЙЛБАР БИЧИГ

Орхон аймгийн Баян-Өндөр сум. Цагаанчулуут багт баригдах "Эрдэнэт-д үйлдвэрлэв" худалдаа, үйлчилгээний төвийн барилгын гадна усан хангамж, арутгах татуургын шугамын зургийг доорхи баримт бичгийг үндэслэл болгон боловсруулав.

1. "Эрдэнэт Ус Дулаан Түгээх Сүлжээ" ОНӨХК-ийн 2024 оны 05 сарын 06-ны өдрийн №24/А/033 тоот техникийн нөхцөл
2. "Эрдэнэт Дулааны Цахилгаан Станц ТӨХК" "Эрдэнэт Ус Дулаан Түгээх Сүлжээ" ОНӨХК-ийн хамтарсан 2024 оны 05 сарын 03-ны өдрийн №ЭУ-24/039-А тоот техникийн нөхцөл
3. Агдам сүрвэй ХХК-ий боловсруулсан дэвсгэр зураглал, өндержилтийн зураг, инженер-геологийн дүгнэлт
4. БНбД 30-01-04 Хот, тосгоны төлөвлөлт
5. БНбД 40-01-14 Ариутгах татуурга, гадна сүлжээ ба байгууламж
6. БНбД 40-02-16 Ус хангамж, гадна сүлжээ ба байгууламж болон бусад холбогдох норм, дүрмүүд
7. MNS 5213:2002 болон бусад холбогдох стандартууд

УСАН ХАНГАМЖ

Тус барилга нь төвлөрсөн усан хангамжийн эх үүсвэрээс тэжээгдэх ба техникийн нөхцөлд заасны дагуу Шинээр ашиглалтад ороод буй УДХТ-өөс төлөвлөж буй барилга хүртэлхи дулааны шугаммай хамт 1 сувагт угсрахаар төлөвлөв. Тухайн хэсгийн барилгажих талбайд ноогдох хүн амын тоог харгалзан БНбД 40-02-16-д заасны дагуу ДХ-1-д галын гидрант угсрана. Мөн цаашид баригдах барилгуудын төлөвлөлт хийгдээгүй тул хангагч байгууллагуудтай зөвшөөрөлцөн ус хэрэглээний зарцуулалтыг тооцож хүснэгтэд харуулав. Техникийн нөхцөлд заасан зарцуулалт бага байсан тул тооцоог үндэслэн ажлыг зургийг боловсруулан хангагч байгууллагад танилцуулан баталгаажуулсан болно. Усан хангамжийн шугамд эрүүл-ахуйн шаардлага хангасан цайрдсан ган яндан хоолой угсрана. Дулааны сувag болон бетон худгийн тоо хэмжээг ГД зураг тусгасан болно.

АРИУТГАХ ТАТУУРГА

Геологийн дүгнэлтээр хөрсний усгүй, газар чичирхийллийн 8 баллын бүсэд багтана. Барилгын ариутгах татуургын системд хуванцар хоолой PVC-U /MNS5544:2015/ тусгав. Барилгаас гарсан бохир ус нь өөрийн урсгалаар зайлуулагдан БУХ-1-аар худгаар дамжин цааш одоо байгаа бохир цуглуулах шугам /Ф200/ дээр шинээр БУХ-2 угсарч цааш нэгдсэн бохир ус таган зайлуулах шугамд нийлүүлэн зайлуулахаар төлөвлөсөн болно. Техникийн нөхцөлд бохир ус зайлуулах шугам хоолойн холбох цэг заагаагүй байсан тул төлөвлөлт, ажлын зураг гүйцэтгэх явцад ашиглалгч байгууллагатай зөвшилцөн ажлын зураг баталгаажуулалт хийлгэсэн болно.

Гадна ариутгах татуургын шугамын угсралтын ажлын үед дараах шаардлагуудыг заавал мөрдөж ажиллах шаардлагатай.

Үүнд:

1. Техник аюулгүйн болон газар шорооны ажил гүйцэтгэх БНбД -н заалтууд.
2. Газар шорооны ажлыг эхлэхийн өмнө холбогдох газрууддаас зөвшөөрөл авч, цахилгааны болон бусад шугам сүлжээтэй огтлолцсон хэсгийг тэмдэглүүлж гараар ухах мэргэжлийн байгууллагын инженер техникийн ажилтанг байлцуулан тэдгээрийн удирдлага хяналтан дор ажлыг хийж гүйцэтгэвэл зохино.
3. Шугам хоолойг булахаас өмнө холбогдох байгууламгуудын төлөөллийг байлцуулж туршилтыг хийж гүйцэтгэн далд ажлын акт хөтлөх. Шугам хоолойн угсарсны дараа хөндөгдсөн газрыг заавал эргүүлэн анхны байдалд нь оруулна.

УСАН ХАНГАМЖ, АРИУТГАХ ТАТУУРГЫН СИСТЕМИЙН ҮНДСЭН ҮЗҮҮЛЭЛТ

Системийн нэр	Оролтонд шаардагдах даралт м.у.б	Тооцоот зардал				Хэрэглэгдэж буй цахилгаан хөдөлгүүрийн хүчин чадал, кВт	Тайлбар
		м³/х	м³/ц	л/сек	Галын үед л/сек		
1. "Эрдэнэт-д үйлдвэрлэв" Худалдаа, үйлчилгээний барилга							
Хүйтэн ус	36.0	10.0	0.883	0.467	2.5		
Халуун ус		10.0	1.917	0.905			
Бохир ус		20.0	2.8	2.839			
2. Иргэн Ч.Сод-Эрдэнийн автозасвар, худалдаа, үйлчилгээний барилга							
Хүйтэн ус	20.0	11.9	1.01	0.48	2.5		
Халуун ус		5.6	1.5	0.67			
Бохир ус		17.5	2.5	1.15			
Цаашид баригдах орон сууцны барилга							
Хүйтэн ус		86.4	5.5	2.20	10.0		
Халуун ус		33.6	6.68	2.59			
Цаашид баригдах худалдаа, үйлчилгээний барилга							
Хүйтэн ус		10.0	0.883	0.467			№1 барилгын тооцоот ачаалалтай ижил байхаар тооцов.
Халуун ус		10.0	1.917	0.905			

Тайлбар: Төлөвлөж буй барилгын орчмын хэсэгчилсэн ерөнхий төлөвлөгөө хийгдээгүй байна. Иймээс холбогдох мэргэжлийн байгууллагуудын /ГХБХБ, ЭҮДТС ОНӨХК/ саналын дагуу газар олголтын шийдвэр, зориулалт, талбай зэргийг үндэслэн хэрэглэгчийн тоог тодорхойлж усан хангамжийн системийн ачааллыг тооцсон болно.

ИШ ТАТСАН БА АШИГЛАСАН БАРИМТ

	Иш татсан	
Альбом-1	Канализационый колодцы, Выпуск-1	
Справочник монтажника	Монтаж систем внешнего Водоснабжения и канализация	

"Вима проект"ХХК	"Эрдэнэт-д Үйлдвэрлэв" худалдаа, үйлчилгээний төвийн барилга Орхон аймаг. Баян-Өндөр сум. Цагаанчулуут баг.			Төслийн дугаар: VP-001/2024	Үе шат: А.3
	Системийн үндсэн үзүүлэлт, зургийн жагсаалт, тайлбар бичиг			Зургийн дугаар: УХАТ-001	Хувилбар: 1
	Хаяг: Орхон аймаг.Эрдэнэт хот. Зэст баг 01-03-107 тоот Утас:99083313, 70357020	Инженер	Г.Термандах	нийт 008	
		Гүйцэтгэсэн	Г.Термандах	Огноо:	2025-01
		Шалгасан	Ө.Молор-Эрдэнэ	Масштаб:	

МОНГОЛ УЛС 17-3429 Гансухийн ТЕРМАНДАХ Г-УХАА АЛ-8931 ЭРГЭЖЛЭГЧ ИНЖЕНЕР

МАТЕРИАЛЫН ТҮҮВЭР

Д/д	Тэмдэглэгээ	Материалын нэр		Тоо	Жин, кг	Тайлбар
	Усан хангамж					
1.	ГОСТ 3262-75	Цайрдсан ган яндан Т≥+95°С, Р≥1.6mPa	ф133х6.0	26.0	15.04	у.м
2.			ф108х4.0	156.0	10.85	у.м
3.			ф89х3.5	182.0	8.34	у.м
4.			ф76х3.5	26.0	7.05	у.м
5.			ф50	200.0	4.88	у.м
6.			ф32	18.0	3.09	у.м
7.			ф25	18.0	2.39	у.м
8.	λ=0.41Вт/м²°С, δ=50мм	Цилиндр хоолойн дулаалга	Ф125	30.0	-	у.м
9.			Ф100	180.0	-	у.м
10.			Ф80	200.0	-	у.м
11.			Ф65	30.0	-	у.м
12.			ф50	220.0	-	у.м
13.			ф32	20.0	-	у.м
14.			ф25	20.0	-	у.м
15.	Т≥+95°С, Р≥1.6mPa	Таслах хаалт	ф125	1	15.3	шир.
16.			Ф100	3	6.7	шир.
17.			Ф80	3	5.3	шир.
18.			ф50	5	2.6	шир.
19.			ф40	3	2.6	шир.
20.			ф32	2	1.5	шир.
21.			ф25	8	1.1	шир.
22.		Гулсах тулгуурын бетон дэр	ОП-2	100	15	шир.
23.		Гулсах тулгуурын бетон дэр	ОП-1	94	10	шир.
24.	ВМ-ТС-5-77	Гулсах тулгуур ГТ17.10-133		5	2.0	шир.
25.		Гулсах тулгуур ГТ17.10-108		44	1.8	шир.
26.		Гулсах тулгуур ГТ17.10-89		51	1.6	шир.
27.		Гулсах тулгуур ГТ17.10-76		9	1.5	шир.

МАТЕРИАЛЫН ТҮҮВЭР

Д/д	Тэмдэглэгээ	Материалын нэр		Тоо	Жин, кг	Тайлбар
	Усан хангамж					
28.		Гулсах тулгуур ГТ17.10-57		67	1.7	шир.
29.		Гулсах тулгуур ГТ17.10-32		9	0.9	шир.
30.		Гулсах тулгуур ГТ17.10-25		9	0.9	шир.
31		Хоолойн үл хөдлөх тулгуур ТЗ-06		5	0.49	шир.
32.		Хоолойн үл хөдлөх тулгуур ТЗ-05		1	0.47	шир.
33.		Хоолойн үл хөдлөх тулгуур ТЗ-04		5	0.37	шир.
34.		Хоолойн үл хөдлөх тулгуур ТЗ-02		1	0.34	шир.
35.		Хоолойн үл хөдлөх тулгуур ТЗ-01		1	0.33	шир.
36.		Галын гидрант h=1000мм	ф125	1	-	иж бүрд.
37.	Т≥+95°С, Р≥1.6mPa	Эргэлт 90°	ф108х4.0	7	2.2	шир.
38.		Эргэлт 90°	ф89х4.0	10	1.2	шир.
39.		Эргэлт 90°	ф50	11	0.5	шир.
40.	Т≥+95°С, Р≥1.6mPa	Шилжвэр	ф125/100	1	1.6	шир.
41.		Шилжвэр	ф100/50	1	1.0	шир.
42.		Шилжвэр	ф80/32	1	0.6	шир.
43.		Шилжвэр	ф50/25	1	0.2	шир.
	Ариутгах татуурга					
1.	MNS 5544:2005	Бохир усны хуванцар хоолой	Ф100	8.0	1.43	у.м
2.	MNS 5544:2005	Бохир усны хуванцар хоолой	Ф150	12.0	1.64	у.м
3.		Хүдгийн ширмэн таг "Т"		2	-	шир.

Тайлбар:

ХЯНАЛТЫН ҮЗЛЭГ

Д/д	Тодорхойлолт	Огноо

"Вима проект"ХХК

"Эрдэнэт-д Үйлдвэрлэв" худалдаа, үйлчилгээний төвийн барилга
Орхон аймаг. Баян-Өдөр сум. Цагаанчулуут баг.

Материалын түүвэр

Хаяг: Орхон аймаг.Эрдэнэт хот.
Зэст баг 01-03-107 тоот
Утас:99083313, 70357020

Инженер		Г.Термандах	
Гүйцэтгэсэн		Г.Термандах	
Шалгасан		Ө.Молор-Эрдэнэ	

Төслийн дугаар: УР-001/2024 | Үе шат: А.3
Зургийн дугаар: ЭХАТ-002 | Хуудас: 1 / нийт 008
Огноо: 2025-01
Масштаб:

МОНГОЛ УЛС 17-3429 АТХ8931 Гансүхийн ТӨРМАНДАХ МЭРГЭШСЭН ИНЖЕНЕР

А3

УСАН ХАНГАМЖ АРИУТГАХ, ТАТУУРГИЙН ШУГАМЫН БАЙГУУЛАЛТ М1:500

БАТЛАВ.
ОРХОН АЙМГИЙН ЕРӨНХИЙ АРХИТЕКТОРЫН
ҮҮРГИЙГ ТҮР ОРЛОН ГҮЙЦЭТГЭГЧ Ц.ХИШИГЖАРГАЛ

ЗӨВШӨӨРСӨН:
ОРХОН АЙМГИЙН ОНЦГОЙ БАЙДЛЫН
ГАЗРЫН ДАРГА, ХУРАНДАА Ш.БААСАНДОРЖ

ОРХОН АЙМГИЙН ГХБХБГАЗРЫН БХБ ХЭЛТСИЙН ДАРГА Г.БУЯНХҮҮ

"ЭРДЭНЭТ УС, ДУЛААН ТҮГЭЭХ СҮЛЖЭЭ" ОНӨХК-ИЙ
ЕРӨНХИЙ ИНЖЕНЕР Ц.ҮҮГАНБАЯР

"ЭРДЭНЭТ ДУЛААНЫ ЦАХИЛГААН СТАНЦ" ТӨХК-ИЙ
ЕРӨНХИЙ ИНЖЕНЕР Б.СҮРМААХОРОЛ

"ЭРДЭНЭТ-БУЛГАНЫ ЦАХИЛГААН ТҮГЭЭХ СҮЛЖЭЭ" ТӨХК-ИЙ
ЕРӨНХИЙ ИНЖЕНЕР Б.ЭРДЭНЭЦОГТ

"МЭДЭЭЛЭЛ ХОЛБООНЫ СҮЛЖЭЭ" ХХК-ИЙ ОРХОН АЙМАГ ДАХЬ
ГАЗРЫН ЕРӨНХИЙ ИНЖЕНЕР Ц.ЗОРИГ

МОНГОЛ УЛС
ХОТ БАЙГУУЛАЛТ, БАРИЛГА
ОРОН СУУЦЖУУЛАЛТЫН ЯАМ
Магадлалын дүгнэлтийн нэгтгэл
хуудсын дугаар.....
МАГАДЛАЛ ХИЙГДСЭН
Магадлал хариуцсан
Хэлтсийн дарга: .....
/Гарын үсэг/
20 . . . оны . . сарын . . . өдөр

Зураг төсөл магадлан хянасан
ЭКСПЕРТ №
/Гарын үсэг/
2026.02.13

БАРИЛГА БАЙГУУЛАМЖИЙН ТОДОРХОЙЛОЛТ

Д/д	Нэр	Тайлбар
1.	"Эрдэнэт-д үйлдвэрлэв" худалдаа, үйчилгээний барилга	Төлөвлөж буй
2.	Иргэн Ч.Сод-Эрдэнийн автозасвар, худалдаа, үйлчилгээний барилга	Төлөвлөж буй
3.	Доктор авто сервис	Одоо байгаа
4.	Ус, дулаан дамжуулах төв	Одоо байгаа

Ирсэн "Орохк шинэ хангалагчис дулаан тарилгах" 2025.01.28.

ТАНИХ ТЭМДЭГ

- ДХ-1 — Төлөвлөж галын гидранттай худаг
- Б1 — Төлөвлөж буй бохир усны шугам
- БУХ — Төлөвлөж буй бохир усны худаг
- Төлөвлөж буй дулааны суваг

"Вима проект"ХХК

"Эрдэнэт-д Үйлдвэрлэв" худалдаа, үйлчилгээний төвийн барилга
Орхон аймаг. Баян-Өндөр сум. Цагаанчулуут баг.

Усан хангамж, ариутгах татуургын шугамын байгууллалт

Хаяг: Орхон аймаг.Эрдэнэт хот. Зэст баг 01-03-107 тоот Утас:99083313, 70357020	Инженер		Г.Термандах
	Гүйцэтгэсэн		Г.Термандах
	Шалгасан		Ө.Молор-Эрдэнэ

Төслийн дугаар: УР-001/2024 | Үе шат: А.3
Зургийн дугаар: ЧХАТ-003 | Хуудас: 1
Огноо: 2025-01
Масштаб:

МОНГОЛ УЛС ... ГАНСУХИЙН ТӨРМАНДАХ МЭРГЭШЛЭЛИЙН ИНЖЕНЕР 2025

ОГТЛОЛ 1-1 М:20

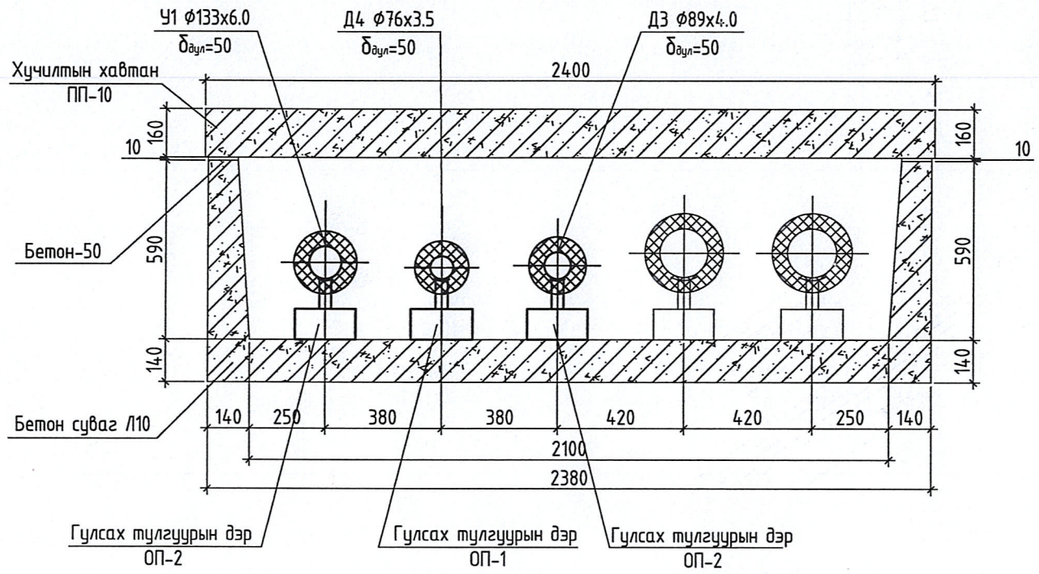

Ф108х4.0 -ийн янданд гулсах тулгуурыг дэрний хамт 4.5 метр тутамд угсарч өгнө.
Ф89х4.0 -ийн янданд гулсах тулгуурыг дэрний хамт 3.5 метр тутамд угсарч өгнө.
Ф76х3.5 -ийн янданд гулсах тулгуурыг дэрний хамт 3 метр тутамд угсарч өгнө.

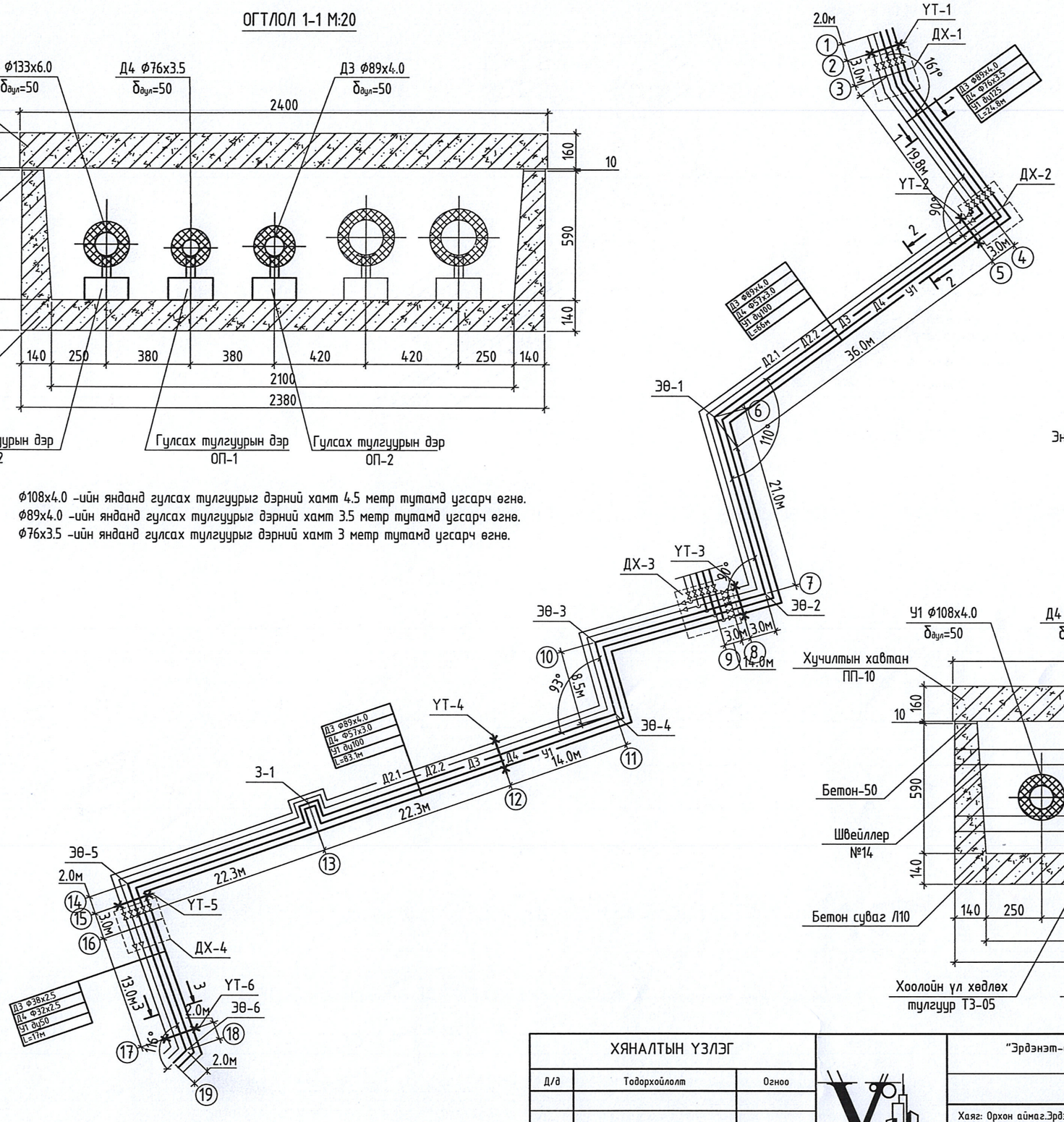

УГСРАЛТЫН ТОЙМ

Масштабгүй

ТАНИХ ТЭМДЭГ

У1 - Унд-ахуйн ус
Д3 - Халуун усны өгөх шугам
Д4 - Халуун усны буцах шугам
ДХ-1 Дулааны худаг
ЭӨ - Эргэлтийн өнцөг
УТ - Үл хөдлөх тулгуур
(7) - Онцлох цэгийн дугаар
⋈ - Таслах хаалт

Энэ хуудсыг УХАТ-003 хуудсын хамт үз.

ҮЛ ХӨДЛӨХ ТУЛГУУРЫН ОГТЛОЛ М:20

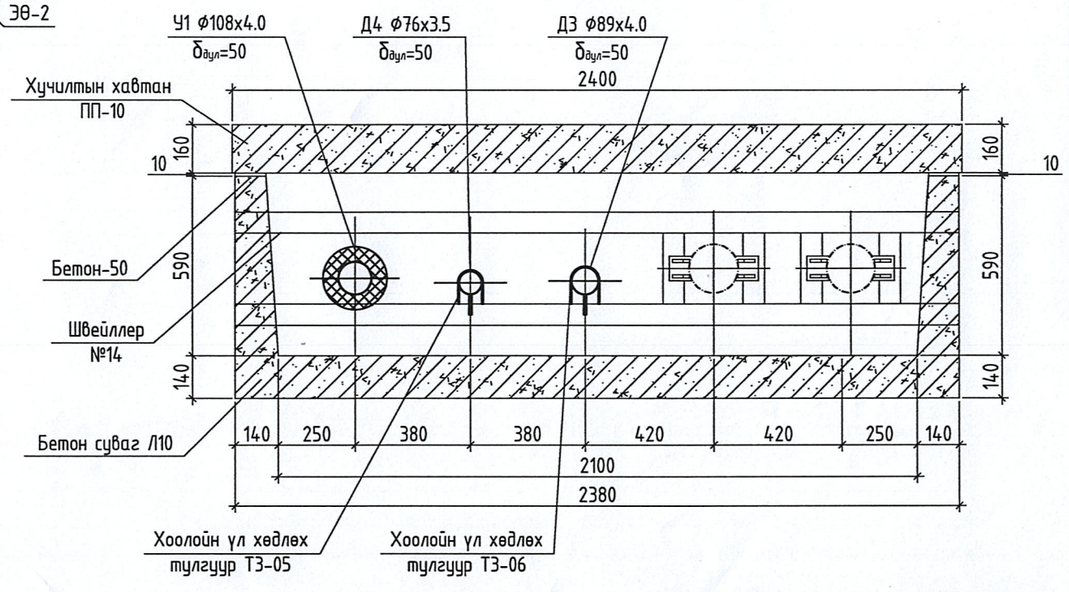

ХЯНАЛТЫН ҮЗЛЭГ		
Д/д	Тодорхойлолт	Огноо

"Вима проект"ХХК

"Эрдэнэт-д Үйлдвэрлэв" худалдаа, үйлчилгээний төвийн барилга
Орхон аймаг. Баян-Өдөр сум. Цагаанчулуут баг.

Угсралтын тойм, сувгийн огтлол 1-1

Хаяг: Орхон аймаг.Эрдэнэт хот.
Зэст баг 01-03-107 тоот
Утас:99083313, 70357020

Инженер		Г.Төрмандах	
Гүйцэтгэсэн		Г.Төрмандах	
Шалгасан		Ө.Молор-Эрдэнэ	

Тасалийн дугаар: VP-001/2024
Ye шат: А.3
Зургийн дугаар: УХАТ-004 нийт 008
Хувилбар: 1
Огноо: 2025-01
Масштаб:

МОНГОЛ УЛС
17-3419 АТХ8931
Гансухийн ТӨРМАНДАХ МЭРГЭШСЭН ИНЖЕНЕР
ЗТ-УХАТ
2023-2026

А3

ОГТЛОЛ 2-2 М:20

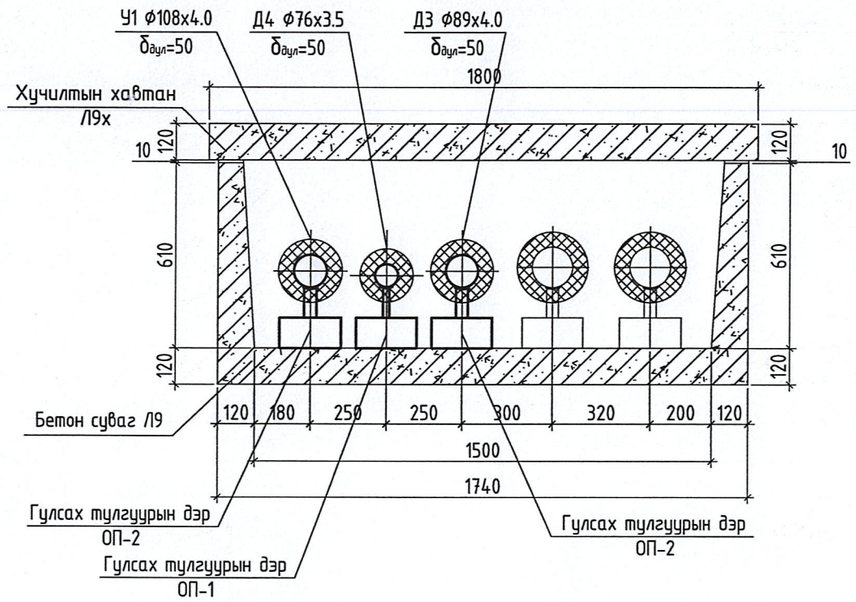

Ф108х4.0 -ийн янданд гулсах тулгуурыг дэрний хамт 4.0 метр тутамд угсарч өгнө.
Ф76х3.5 -ийн янданд гулсах тулгуурыг дэрний хамт 3.0 метр тутамд угсарч өгнө.

ҮЛ ХӨДЛӨХ ТУЛГУУРЫН ОГТЛОЛ М:20

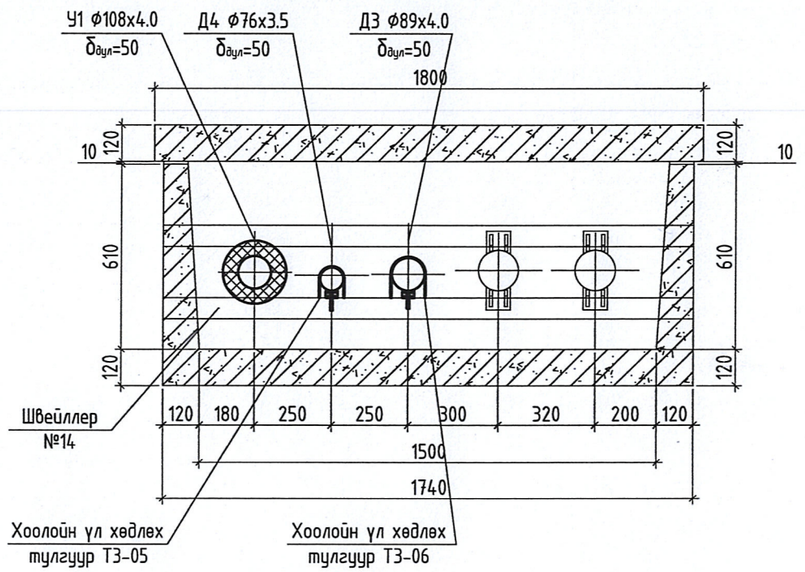

ОГТЛОЛ 4-4 М:20

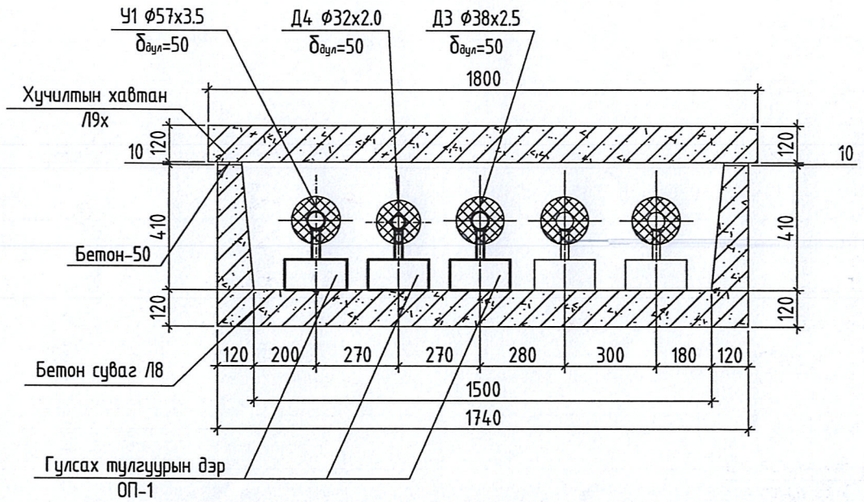

Ф57х3.0ийн янданд гулсах тулгуурыг дэрний хамт 3.0 метр тутамд угсарч өгнө.
Ф38х2.5 -ийн янданд гулсах тулгуурыг дэрний хамт 2.0 метр тутамд угсарч өгнө.

ҮЛ ХӨДЛӨХ ТУЛГУУРЫН ОГТЛОЛ М:20

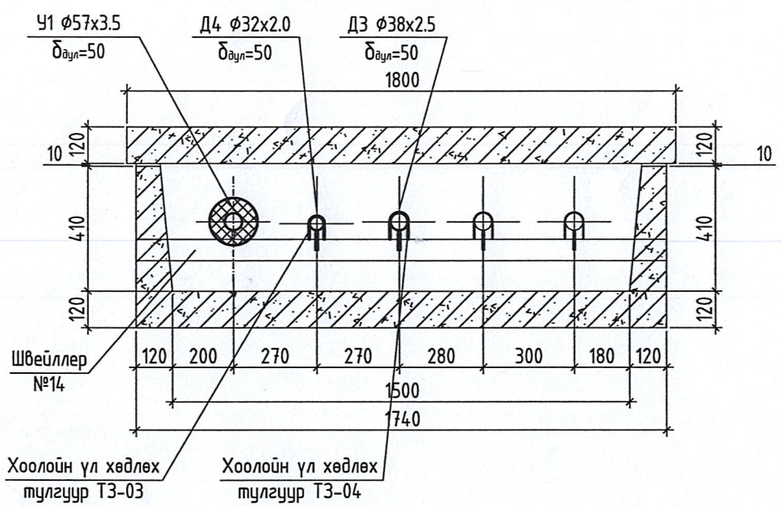

Тайлбар:

Энэ хуудсыг УХАТ-004 хуудсын хамт үз.

ХЯНАЛТЫН ҮЗЛЭГ		
Д/д	Тодорхойлолт	Огноо

"Вила проект"ХХК

"Эрдэнэт-д Үйлдвэрлэв" худалдаа, үйлчилгээний төвийн барилга
Орхон аймаг. Баян-Өдөр сум. Цагаанчулуут баг.

Сувгийн огтлол 2-2, 3-3

Хаяг: Орхон аймаг.Эрдэнэт хот.
Зэст баг 01-03-107 тоот
Утас:99083313, 70357020

Инженер		Г.Төрмандах	
Гүйцэтгэсэн		Г.Төрмандах	
Шалгасан		Ө.Молор-Эрдэнэ	

Төслийн дугаар: VP-001/2024
Ye шат: А.3
Зургийн дугаар: УХАТ-005 нийт 008
Хувилбар: 1
Огноо: 2025-01
Масштаб:

МОНГОЛ УЛС
17-3429 АТХ8931
Гансухийн
ТӨРМАНДАХ
МЭРГЭШСЭН ИНЖЕНЕР
ЭТ-УХАТ
2023 2026

А3

З-р цэг ДХ-1 байгуулалт /ТК-11/ М1:50

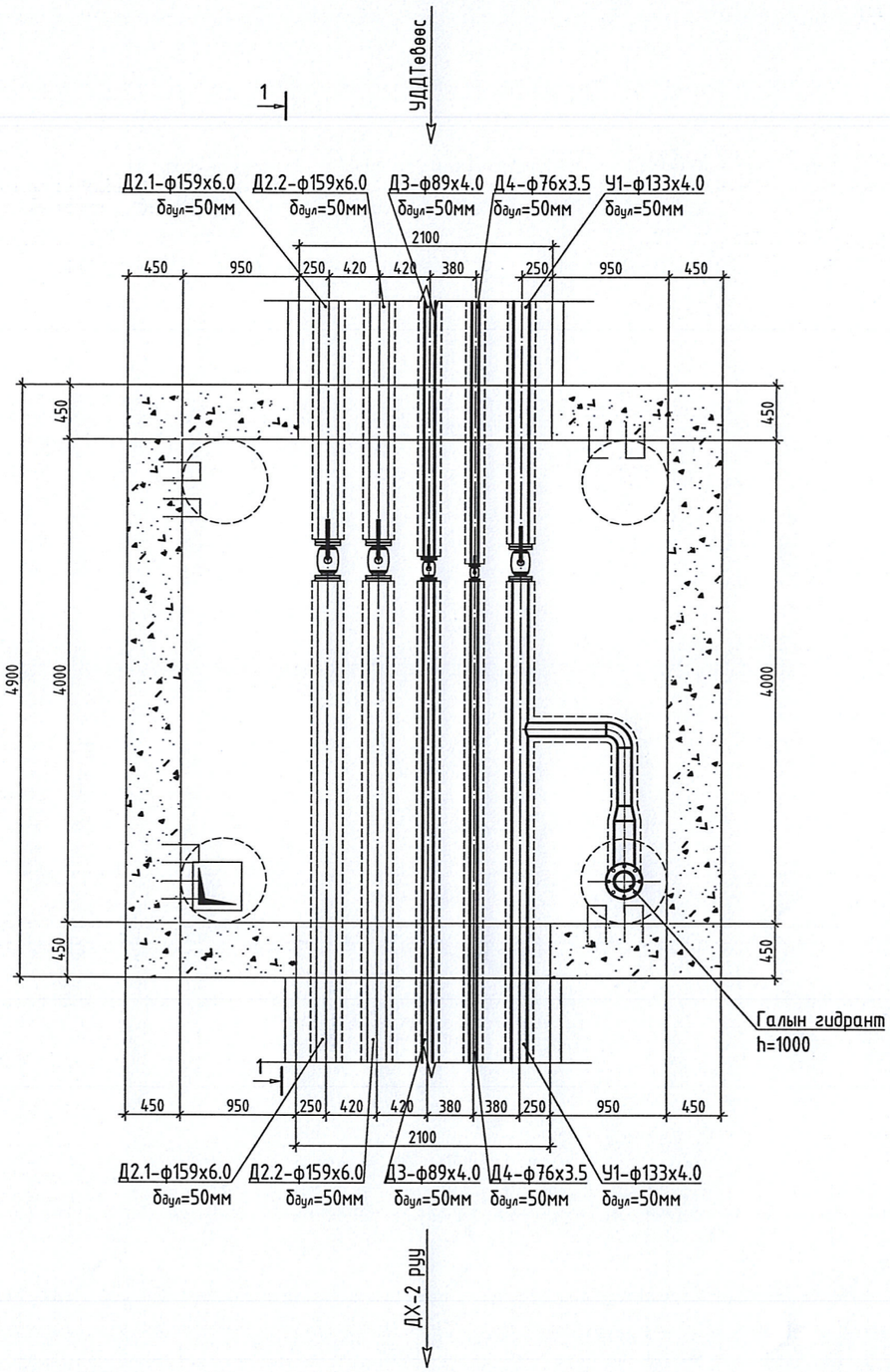

З-р цэг ДХ-1 байгуулалт /ТК-11/ ОГТЛОЛ 1-1 М1:50

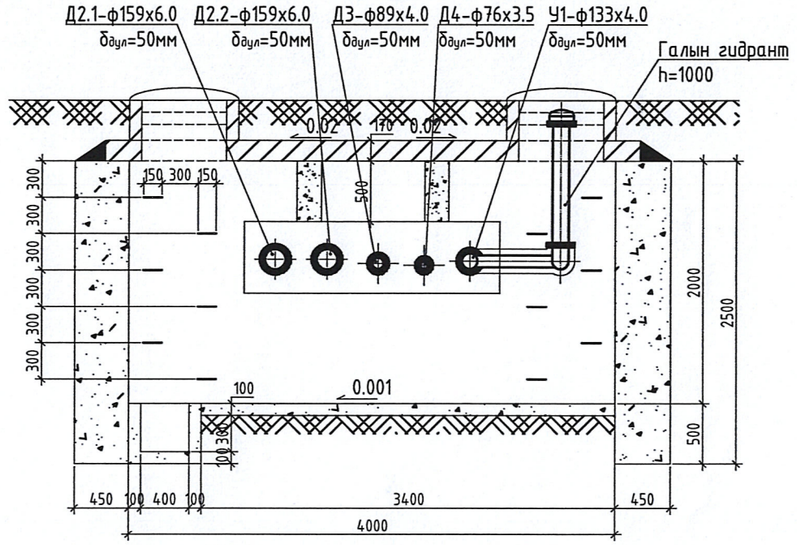

Тайлбар:

Энэ хуудсыг УХАТ-004 хуудсын хамт үз.

ХЯНАЛТЫН ҮЗЛЭГ

Д/д	Тодорхойлолт	Огноо

"Вима проект"ХХК

"Эрдэнэт-д Үйлдвэрлэв" худалдаа, үйлчилгээний төвийн барилга
Орхон аймаг. Баян-Өдөр сум. Цагаанчулуут баг.

ДХ-1 худгийн байгуулалт, огтлол

Хаяг: Орхон аймаг.Эрдэнэт хот.
Зэст баг 01-03-107 тоот
Утас:99083313, 70357020

Инженер		Г.Термандах	
Гүйцэтгэсэн		Г.Термандах	
Шалгасан		Ө.Молор-Эрдэнэ	

Төслийн дугаар:	Үе шат:
VP-001/2024	А.З
Зургийн дугаар:	Хуудас:
УХАТ-006	1
Нийт 008	
Огноо: УХАТ	2025-01
Масштаб:	

МОНГОЛ УЛС 17-3 ТК8831 Ганзахийн ТЭРМАНДАХ МЭРГЭШСЭН ИНЖЕНЕР 2021-2026

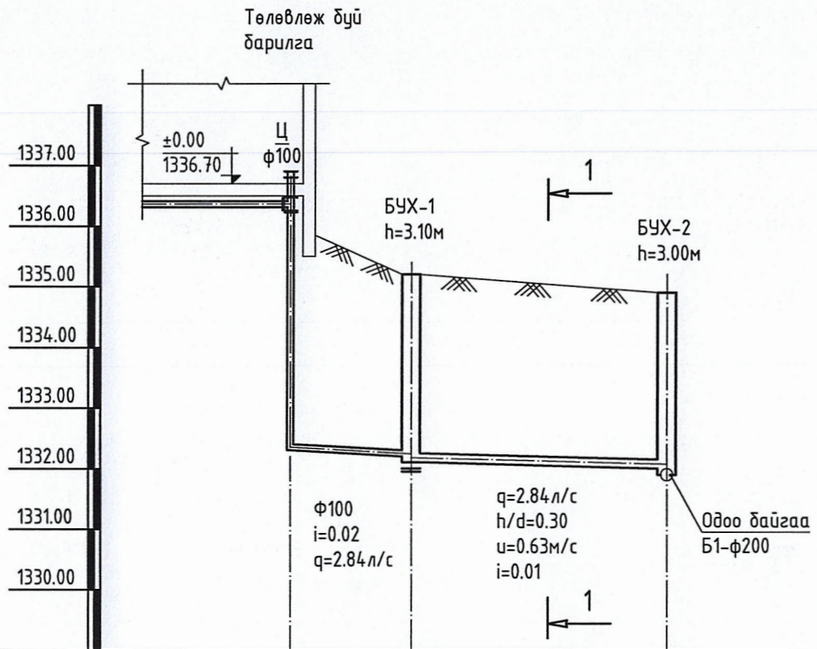

ХОВИЛЫН ТЭМДЭГТ	1345.55		1345.45	1331.70	1331.60	1331.80
ХӨРСНИЙ ТӨСЛИЙН ТЭМДЭГТ			1335.20		1334.90	
ГАЗРЫН ХӨРСНИЙ ТЭМДЭГТ	1335.85		1335.20		1334.90	
Налуу % / Урт.м		i=0.02 L=5.0м		i=0.01 L=10.5м		
БУУРЬ	БАЙГАЛИЙН ЕРДИЙН ХӨРС ЭЛСЭН ДЭВСГЭР δ=100мм					
ХООЛОЙН МАТЕРИАЛ ГОСТ	ХУВАНЦАР ХООЛОЙ /PVC-Ф100/ MNS 5544:2005		ХУВАНЦАР ХООЛОЙ /PVC-Ф150/ MNS 5544:2005			
ХУДАГ БА ЦЭГ ХООРОНДЫН ЗАЙ. м		L=5.0м	L=10.5м			
ХУДАГ БА ЦЭГ ХООРОНДЫН ДУГААР	Төлөвлөж буй барилга	БУХ-1			БУХ-2	

ОГТЛОЛ 1-1

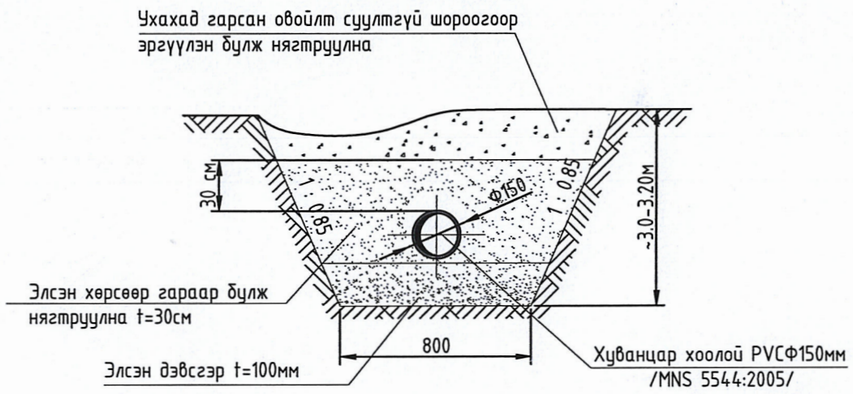

Схем I

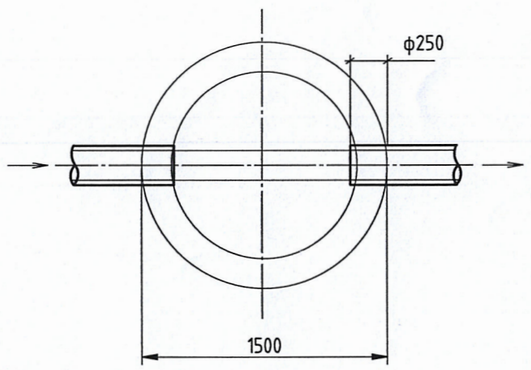

Схем III

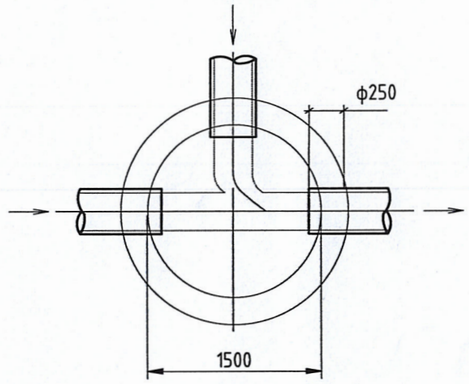

Тайлбар:

Энэ хуудсыг УХАТ-003 хуудсын хамт үз.

ХЯНАЛТЫН ҮЗЛЭГ

Д/д	Тодорхойлолт	Огноо

"Вима проект ХХК"

"Эрдэнэт-д Үйлдвэрлэв" худалдаа, үйлчилгээний төвийн барилга
Орхон аймаг. Баян-Өндөр сум. Цагаанчулуут баг.

Бохир усны шугамын дагуугийн зүсэлт, схем, огтлол 1-1

Хаяг: Орхон аймаг.Эрдэнэт хот. Зэст баг 01-03-107 тоот
Утас:99083313, 70357020

Инженер		Г.Термандах
Гүйцэтгэсэн		Г.Термандах
Шалгасан		Ө.Молор-Эрдэнэ

Төслийн дугаар: УР-001/2024
Ye шат: А.3
Зургийн дугаар: УХАТ-007
Нийт 008
Хувилбар: 1
Огноо: УХАТ 2025-01
Масштаб:

МОНГОЛ УЛСЫН 17-2023/0231 ашиглахын ТЭРМАНДАХ МЭРГЭШЛИЙН ИНЖЕНЕР 2023-2026

1 2 3 4 5 6 8 А3

Худгийн материалын түүвэр

Худгийн дугаар	Ховилын гүн hл	Худгийн марк	Нэг маягийн худгийн дугаар	Худгийн диаметр	Ажлын хэсгийн өндөр	Хучилтын хавтангийн зузаан	Худгийн бүрэн өндөр	Хүзүүвчний өндөр	Люкний маяг	Барилгын хийц									Бэхэлгээний деталь										Гишгүүр шатны тоо	Ус тусгаарлагч хийх талбай	Ховилын бетон эзэлхүүн. м	Угсармал төмөр бетоны эзэлхүүн. м
										Угсармал төмөр бетон эдлэл																						
										Ёроолын хавтан	Ёроолын хавтан	Хучилтын хавтан	Хучилтын хавтан	Ажлын хэсэг	Ажлын хэсэг	Хүзүүвч			Газар хөдлөлтийн 8 балл					Жин.кг								
										ПД10-1	ПД15-1	ПП10-1-1	ПП15-1-1	КС10-2-1	КС15-2-1	КС7-1-1	КО7-1	Тоосгон жийргэвч	МС-2	МС-3	МС-7	МС-5	МС-6	МС-2	МС-3	МС-7	МС-5	МС-6				
БУХ-1	200	I	125	1500	2700	150	3100	250	Т	-	1	-	1	-	3	1	1	-	12	-	-	4	12	25.2	-	-	6.6	20.4	9	-	0.687	1.12
БУХ-1	200	III	139	1500	2700	150	3000	150	Т	-	-	-	1	-	3	-	1	2	12	-	-	4	12	25.2	-	-	6.6	20.4	9	-	0.687	1.12

ХУДГИЙН ОГТЛОЛ
3 - 3

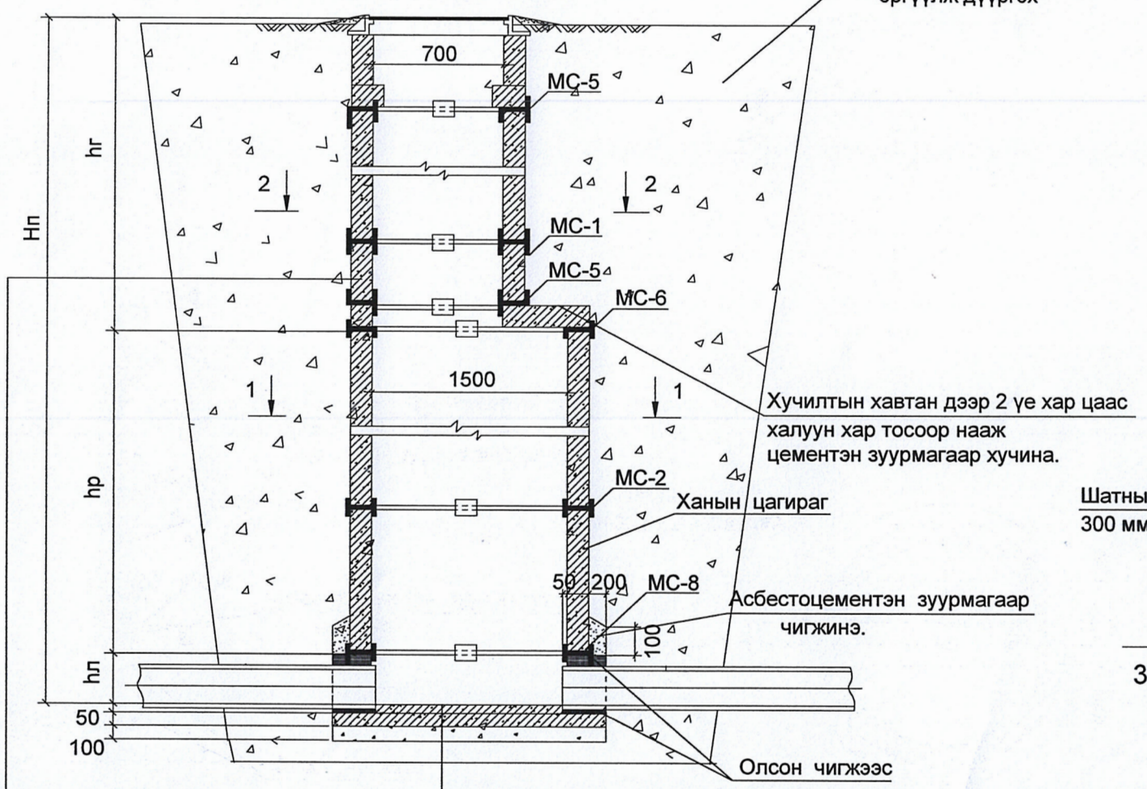

Гадна ханын гадаргууг
халуун хар тосоор 2 дахин будна
Хар тосны эмульсээр hmax+500 мм
тэнцүү өндөртэй түрхлэг хийнэ

Ховилын гадаргуугийн бетон М-200
Суурийн хавтангийн дэр б=20мм
Ул хавтан, Асфальт б=20мм
бетон бэлдмэл М 100-100 мм

ХУДГИЙН БАЙГУУЛАЛТ

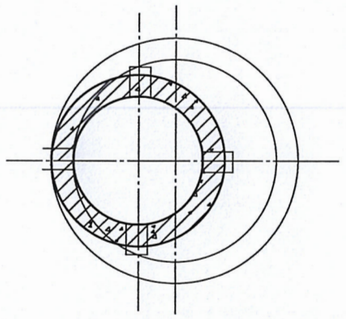

4 - 4

1 - 1

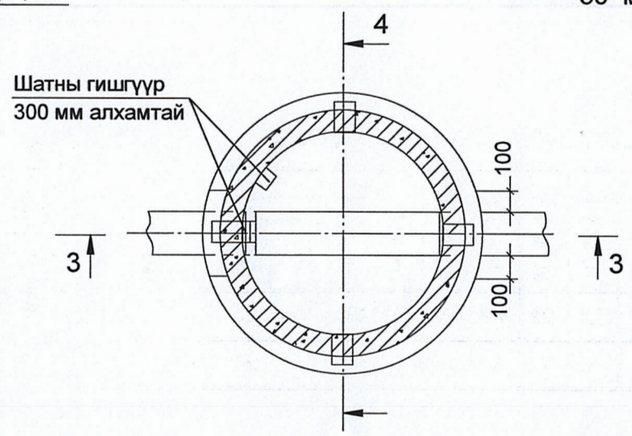

ТӨМӨР БЕТОН ХИЙЦИЙН ТҮҮВЭР

Хийцийн төрөл	ПД 10-1	ПД 15-1	ПП 10-1-1	ПП 15-1-1	КС 10-2-1	КС 15-2-1	КС 7-1-1	КО 7-1
Жин. кг	440	940	450	590	610	1000	130	50
Тоо	-	1	-	2	-	6	1	2

"Вима проект"ХХК

"Эрдэнэт-д Үйлдвэрлэв" худалдаа, үйлчилгээний төвийн барилга
Орхон аймаг. Баян-Өдөр сум. Цагаанчулуут баг.

Худгийн огтлол, бетон хийцийн түүвэр

Хаяг: Орхон аймаг.Эрдэнэт хот.
Зэст баг 01-03-107 тоот
Утас:99083313, 70357020

Инженер		Г.Төрмандах
Гүйцэтгэсэн		Г.Төрмандах
Шалгасан		Ө.Молор-Эрдэнэ

Төслийн дугаар: VP-001/2024
Уе шат: А.З
Зургийн дугаар: УХАТ-008 нийт 008
Хувилбар: 1
Огноо: 2025-01
Масштаб:

МОНГОЛ УЛС
17-0429 АТХ8931
ТЕРМАНДАХ
МЭРГЭШСЭН ИНЖЕНЕР
ЗТ-УХАТ
2023-2026

А3