"Elecbee" Co., Ltd

МОНГОЛ УЛС
ЭРЧИМ ХҮЧНИЙ ЯАМ
ЭРЧИМ ХҮЧНИЙ ҮНДЭСНИЙ ТӨВ ХХК
Магадлалын ерөнхий дүгнэлтийн дугаар 306/2025
МАГАДЛАЛ ХИЙГДСЭН
Магадлал зөвшөөрсөн
Хэлтсийн дарга: ..... /гарын үсэг/
2025 оны 4 сарын 30 өдөр

Төслийн зөвшөөрөл: ЗТ11-301/24

Зургийн шифр: EL-25-A3-08/04

Орхон аймаг, Баян-Өндөр сум, Оюут баг

"2-А-Р ХОРООЛОЛД ШИНЭЭР 2х1000кВА ТРАНСФОРМАТОРТАЙ ДЭД СТАНЦ БАРИХ АЖИЛ"

/Гадна цахилгааны ажлын зураг/

ЗӨВШӨӨРСӨН:

Албан тушаал	Нэр	Гарын үсэг
Эрдэнэт Ус, Дулаан Түгээх Сүлжээ ОНӨХК-ийн Ерөнхий инженер	Ц.Чуганбаяр	
Орхон аймгийн Онцгой байдлын газрын дарга, хурандаа	Ш.Баасандорж	
Газрын харилцааны хэлтсийн дарга	Г.Буянхүү	

ОРХОН АЙМГИЙН ОНЦГОЙ БАЙДЛЫН ГАЗАР ОНӨХК ХЯНАСАН 2025 ОНЫ 5 САРЫН 22-НИЙ ӨДӨР

БОЛОВСРУУЛСАН:

Гүйцэтгэгч		Нэр	Гарын үсэг
ELECBEE	"Элекбий" ХХК-ийн захирал	М.Пүрэвмөнх	
Захиалагч			
ЭРДЭНЭТ	Эрдэнэт хотын захирагчийн албаны дарга	Б.Одгэрэл	

Улаанбаатар хот
2025 он

Зургийн бүрдэл, Таних тэмдэг

Зургийн бүрдэл

№	Зургийн нэр	Тайлбар
1	Зургийн бүрдэл, Таних тэмдэг, Тайлбар	ГЦ-1
2	6кВ-ын кабелийн хүснэгт, Материалын түүвэр	ГЦ-2
3	6кВ-ын ачаалал таслагч бүхий самбарын захиалгын хуудас	ГЦ-3
4	Гадна цахилгаан хангамжийн байгууламжийн төлөвлөгөө М1:2000	ГЦ-4
5	Гадна цахилгаан хангамжийн байгууламж №1-4 М1:500	ГЦ-5-8
6	Орчны төлөв байгууламж М1:2000	ГЦ-9
7	Кабелийн сувгийн огтлол, кабелийн муфтны хэсэглэл	ГЦ-10
8	Кабелийн сувгийн огтлол, кабелийн тэмдэглэгээний хэсэглэл	ГЦ-11

Таних тэмдэг

№	Тэмдэглэгээ	Нэр
1		Дэд өртөө
2		Ерөнхий самбар
3	— w —	Төлөвлөж буй 10кВ-ийн кабель шугам
4	— N —	Төлөвлөж буй 0,4кВ-ын кабель шугам
5	⟷	Одоо байгаа 0,4кВ-ын кабель шугам
6	⟷	Одоо байгаа 6кВ, 10кВ-ын кабель шугам
7	⟷	Шинээр төлөвлөж буй 6-15кВ-ын дундын тулгууртай шугам
8	⟷	Шинээр төлөвлөж буй 6-15кВ-ын анкерийн тулгууртай шугам
9	⟷	Одоо байгаа 6кВ, 10кВ-ын агаарын шугам
10	N	Төлөвлөж буй кабель шугамыг хоолойд сувлэх хэсэг
11	1"	Кабель шугамыг хоолойд сувлэх дугаар
12	А(кабель) N L	А-кабелийн тоо кабель- кабелийн маяг, хөндлөн огтлол,L- кабелийн урт
13	2 YJLY 3х240мм²	Кабелийн тоо Кабелийн маяг Кабелийн жилийн тоо Кабелийн жилийн хөндлөн огтлол
14	K1	Байгууламт дээрх кабелийн дугаар
15	А А	Кабелийн огтлолын тэмдэглэгээ
16	Pc, Pm, Im	Суурилагдсан чадал, тооцооны чадал, тооцооны гүйдэл
17		Хуурай салгуур
18	1272.83 1272.51 1272.83 1272.51	Одоо байгаа бохир усны шугам
19	1280.80	Одоо байгаа дулаан, цэвэр усны шугам
20	1280.09 1280.09	Одоо байгаа холбооны шугам

Тайлбар

Орхон аймаг, Баян-Өндөр сум, Оюут баг, 2А-р хороололд баригдах 2х1000кВА чадалтай ТП маягийн дэд өртөөний барилгын гадна цахилгааны ажлын зургийг батлагдсан ерөнхий төлөвлөгөө, авто замын зураг, технологийн даалгаврыг болон цахилгаан байгууламжийн дүрэм "БД 43-101-03"-ийн дагуу "Эрдэнэт Ус, ДТС" ОНӨХК-с 2024 оны 24/115 тоот техникийн нөхцлийг үндэслэн ажлын зураг боловсруулав.

1. Холбогдох цэгийн талаар:

6/0.4кВ ТП-526 дэд өртөөний 6кВ-ын хуваарилах байгууламжын ячейк 7,8-д шинээр КСО суурилуулан шинээр баригдах 6/0.4кВ-ын 2х1000кВА чадалтай дэд өртөөний 6кВ-ын хуваарилах байгууламжы секц I,II-г тэжээнэ.
Шинээр төлөвлөж буй Олон улсын стандартын шаардлага хангасан, алдагдал багатай 2х1000 кВА чадалтай, 10/6/0.4 кВ-ын хүчдэлийн, хүчдэл тохируулгын 5 шаттлалтай трансформатор бүхий дэд өртөөний зургийг ДӨ-н зургаас үзнэ үү.

2. 6кВ-ын цахилгаан дамжуулах кабель шугамын трасс:

Шинээр төлөвлөж буй трасс нь ТП-526 дэд өртөөнөөс шинээр төлөвлөж буй дэд өртөө рүү холбохоор төлөвлөв.

3. 6кВ-ын цахилгаан дамжуулах кабель шугамын талаар:

Төлөвлөж буй дэд өртөөг тэжээхэд татагдах кабелиудыг тооцооны үндсэн дээр сонгох бөгөөд АБЛу 3х240мм^2-ын кабель шугам татаж шинээр төлөвлөж буй ХТП-ний 6кВ талыг тэжээнэ. /Кабель шугамын огтлолын зургийг үзэх/. АБЛу маягийн кабель нь газар дор шууд нь тавих, -20С° байхад үгсрах боломжтой хөнгөн цагаан голтой, хөнгөн цагаан бүрээстэй, хоёр ган тууз хуягтай өндөр температурт тэсвэртэй кабель байна. Шинээр хийх кабелийг газрын тэгшлэгдсэн түвшингээс 0,8м гүний сувагт 0,7м-ээс доош гүнд 0,2м зузаантай элсэн дэвсгэр хийж байрлуулах ба нарийн ширхэгтэй элсэн хөрсөөр хучиж дээр нь улаан тоосгоор хамгаалалт хийж 0,3м гүнд хамгаалалтын тууз байрлуулж хийнэ. Кабелийг инженерийн шугам сүлжээнээс 1,5м-т, авто замаас 1,5м-т, барилгын сууринаас 1,0м-с багагүй зайтай үгсрана.

Бүх газар шорооны ажил, үгсралт, кабель сууглах ажлын үед цахилгаан шугам сүлжээний байгууллагаас мэргэжлийн хүмүүс байцуулах хэрэгтэй ба техникийн шийдлийг өөрчлөх бол зураг төсөл зохиогчийн зөвшөөрлийн дагуу өөрчлөлт хийх шаардлагатай. Цахилгааны үгсралтын ажлыг "цахилгаан техникийн ажил" БНбД 3-05-06-90, Аюулгүй ажиллагааны дүрэм, Техник ашиглалтын дүрмийн шаардлагуудыг бүрэн хангаж зураг төслийн дагуу мэргэжлийн байгууллага хийж гүйцэтгэх шаардлагатай.

Барилгын тухай хуулийн 12.1 ба 17.1.4 заалтын дагуу зохиогчийн хяналт хийлгэх шаардлагатай.

Барилгын ажлын гүйцэтгэлийн явцад ямар нэг асуудал үүсвэл зураг төсөл зохиогчтой болон холбогдох байгууллагуудтай яаралтай холбоо барин зөвшилцөж, талбай дээр нь шийдэх хэрэгтэй.

11-3
2025 03 16

МОНГОЛ УЛС
24-6568 ГСТ
ГАЗРЫН ЗӨВШӨӨРӨЛ
ЭРХ БАРИХ ИНЖЕНЕР
2027

ELECBEE "Элекбий" ХХК Elecbee.llc@gmail.com 9401-4007	Орхон аймаг, Баян-Өндөр сум, Оюут баг "2-А-Р ХОРООЛОЛД ШИНЭЭР БАРИГДАХ 2х1000кВА ТРАНСФОРМАТОРТАЙ ДЭД СТАНЦ БАРИХ АЖИЛ"				
Зургийн бүрдэл, Таних тэмдэг					
Инженер		Э.Отгонцоож	ЕГ Шифр:	Масштаб: М1:	Огноо: 2025/02/21
Гүйцэтгэсэн		Э.Отгонцоож	ТГ Шифр: EL-25-А3-08/04	Зургийн дугаар: ГЦ-1	Бүх хуудас: 11
Шалгасан		Т.Галбадрах			

6кВ-ын кабелийн хүснэгт, Материалын түүвэр

6кВ-ын материалын түүвэр

№	Нэр	Маяг	Хэм нэгж	Тоо шир	Тайлбар
1	Гадна тоноглох зориулалттай 2х1000кВА трансформаторын чадалтай иж бүрэн хаалттай дэд өртөө- ХТП-2х1000кВА		ком	1	Дэд өртөөний зургаас үз
2	6кВ-ын хөнгөн цагаан голтой, хөнгөн цагаан бүрээстэй,пластмасан туузан тусгаарлагчтай, хоёр ган туузан хуягтай өндөр температурт тэсвэртэй кабель 3х240мм^2	АБЛу	м	1480	
3	6кВ-ын 3х240кв.мм хөндлөн огтлолтой хөнгөн цагаан голтой хуягласан кабель, төгсгөлийн муфт	GUST-12/240/800-L12	ком	4	
4	6кВ-ын 3х240кв.мм хөндлөн огтлолтой хөнгөн цагаан голтой хуягласан кабель, дунды муфт	GUST-12/240/800-L12	ком	2	
5	Кабелийн хамгаалалтын туузан, 400мм		м	660	
6	Элс		м^3	70.0	
7	Тоосго		ш	8160	
8	Ган хоолой , Ф=159мм		м	310	
9	Хатуу PVC хоолой , Ф=159мм		м	10	
10	Кабелийн тэмдэглэл		ш	9	
11	6кВ-ын ачаалал таслагч бүхий гаралтын самбар	КСО-386	ком	2	Захиалгын хуудаснаас үз

Кабелийн хүснэгт

Д/д	Диаметр ф, мм	Кабелийн чиглэл		Хүчдэл, кВ	Хоолой диаметр		Утас бүрэн кабель		
		Хаанаас	Хаашаа		Пластмассан хоолой	Урт, м	Кабелийн маяг	Судалын тоо, хөндлөн огтлол, кв.мм	Нийт урт, м
К1	159	Одоо байгаа, 6/0.4кВ-ын ТП-526 дэд өртөөний секц I	Шинээр төлөвлөж буй, 10/6/0.4кВ-ын ХТП дэд өртөөний 6кВ-ын секц I	6			АБЛу	3х240	740
К2	159	Одоо байгаа, 6/0.4кВ-ын ТП-526 дэд өртөөний секц II	Шинээр төлөвлөж буй, 10/6/0.4кВ-ын ХТП дэд өртөөний 6кВ-ын секц II	6			АБЛу	3х240	740

Инженерийн шугам сүлжээтэй кабель огтлолцох цэгүүд

№	Огтлолцсон цэгийн нэр	Огтлолцох гүн, м	Огтлолцох урт, м	Кабелийн тоо, ш	Хоолойн диаметр,мм	Тайлбар
1"	Авто зам	-0.8	9	2	159	Ган хоолой
2"	Авто замын хөвөө	-0.8	120	2	159	Ган хоолой
3"	Авто зам	-0.8	10	2	159	Ган хоолой
4"	Авто зам	-0.8	10	2	159	Ган хоолой
5"	Бохирын шугам	-0.8	3	2	159	Ган хоолой
6"	Бохирын шугам	-0.8	3	2	159	Ган хоолой

Үгсралтын ажлын тоо хэмжээ

	Нэр	Хэмжих нэгж	Тоо хэмжээ
1	Кабелийн шуудуу ухах	м^3	280.0
2	Кабельд элсэн дэвсгэр хийх	м^3	70.0
3	Кабелийн шуудууг эргүүлж булах	м^3	210.0
4	Кабельд тоосгон хамгаалалт хийх	м	680
5	Асфальт бетон зам талбай эвдэх	м^2	18.0
6	Асфальт бетон зам талбай сэргээх	м^2	20

ELECBEE
"Элекбий" ХХК
Elecbee.llc@gmail.com
9401-4007

Орхон аймаг, Баян-Өндөр сум, Оюут баг
"2-А-Р ХОРООЛОЛД ШИНЭЭР БАРИГДАХ 2х1000кВА ТРАНСФОРМАТОРТАЙ ДЭД СТАНЦ БАРИХ АЖИЛ"

6кВ-ын кабелийн хүснэгт, Материалын түүвэр

Инженер		Э.Отгонцоож	ЕГ Шифр:	Масштаб: М1:	Огноо: 2025/03/28
Гүйцэтгэсэн		Э.Отгонцоож	ТГ Шифр: EL-25-АЗ-08/04	Зургийн дугаар: ГЦ-2	Бүх хуудас: 11
Шалгасан		Т.Галбадрах			

6кВ-ын ачаалал таслагч бүхий самбарын захиалгын хуудас

6кВ-ын ачаалал таслагч бүхий самбарын захиалгын хуудас

Анхны өгөгдлүүд			Захиалагчийн хариу
Хэвийн хүчдэл			6кВ
Хэвийн Гүйдэл			800А
Байгуулалт дахь самбарын дугаар			-
Хэлхээний схемны дугаар			-
Хайрцагны төрөлжүүлсэн тэмдэглэгээ			КСО386- 0111061Х3
Залгуурын дамжуурга	Цах. соронзны гүйдлийн төрөл, хүчдэл В	Залгах	~ 220
		Салгах	~ 220
ТПЛ-10 гүйдлийн трансформаторын нарийвчлалын ангилал ба трансформаторын итгэлцүүр			
Гал хамгаалагч, ПКТ			ПКТ103- 6-160-20У3
Шинэн холбоосны маяг			ШМР3 У3
Хажуугийн самбарын маяг			
Захиалагчийн өгөгдлүүд	Барих газрын хаяг		
	Захиалагч, түүний хаяг		
	Зураг төслийн байгууллага, хаяг		"Элекбий" ХХК

ELECBEE
"Элекбий" ХХК
Elecbee.llc@gmail.com
9401-4007

Орхон аймаг, Баян-Өндөр сум, Оюут баг
"2-А-Р ХОРООЛОЛД ШИНЭЭР БАРИГДАХ 2х1000кВА ТРАНСФОРМАТОРТАЙ ДЭД СТАНЦ БАРИХ АЖИЛ"

6кВ-ын ачаалал таслагч бүхий самбарын захиалгын хуудас

Инженер		Э.Отгонцоож	ЕГ Шифр:	Масштаб: М1:	Огноо: 2025/03/28
Гүйцэтгэсэн		Э.Отгонцоож	ТГ Шифр: EL-25-А3-08/04	Зургийн дугаар: ГЦ-3	Бүх хуудас: 11
Шалгасан		Т.Галбадрах			

Гадна цахилгаан хангамжийн байгууламтын тойм М1:2000

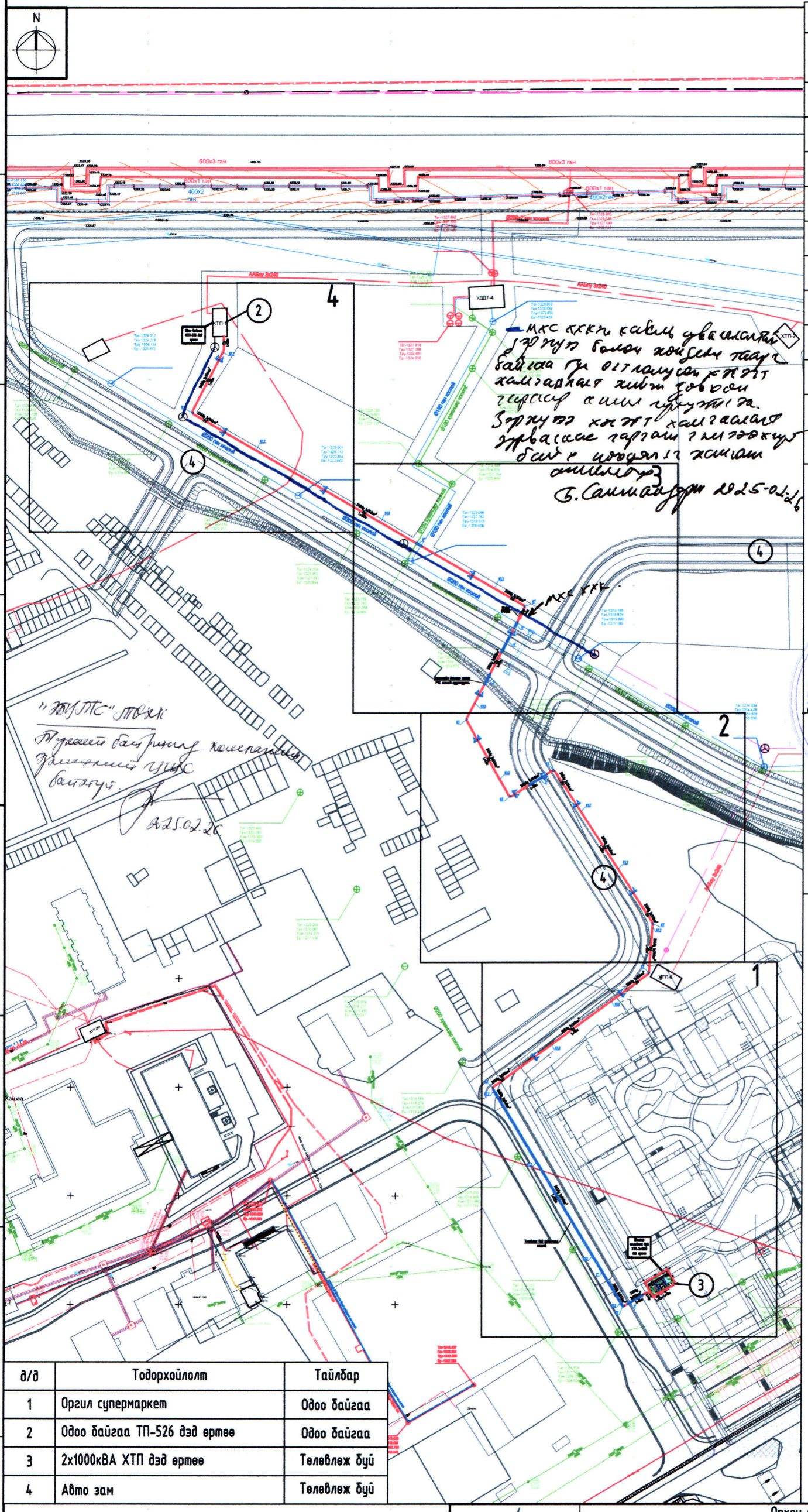

д/д	Тодорхойлолт	Тайлбар
1	Оргил супермаркет	Одоо байгаа
2	Одоо байгаа ТП-526 дэд өртөө	Одоо байгаа
3	2х1000кВА ХТП дэд өртөө	Төлөвлөж буй
4	Авто зам	Төлөвлөж буй

2х1000кВА чадалтай ТП маягийн дэд өртөө барилгын гадна цахилгаан хангамжийн 6кВ-ын цахилгаан дамжуулах кабель шугам АБ/Іу 3х240 $L_{трасс}$=700м, 10/6/0.4кВ-ын хүчдэлтэй 2х1000кВА суурилагдсан чадалтай иж бүрдмэл дэд өртөө

Таних тэмдэг

№	Тэмдэглэгээ	Нэр
1		Дэд өртөө
2	W	Төлөвлөж буй 6,10кВ-ийн кабель шугам
3		Одоо байгаа 0,4кВ-ын кабель шугам
4		Одоо байгаа 6кВ, 10кВ-ын кабель шугам
5		Шинээр төлөвлөж буй 6-15кВ-ын дундын тулгууртай шугам
6		Шинээр төлөвлөж буй 6-15кВ-ын анкерийн тулгууртай шугам
7		Одоо байгаа 6кВ, 10кВ-ын агаарын шугам
8	N	Төлөвлөж буй кабель шугамыг хоолойд суулгах хэсэг
9	1"	Кабель шугамыг хоолойд суулгах дугаар
10	2 YJLY 3х240мм²	Кабелийн тоо Кабелийн маяг Кабелийн жилийн тоо Кабелийн жилийн хөндлөн огтлол

Байгууламтын бүдүүвч

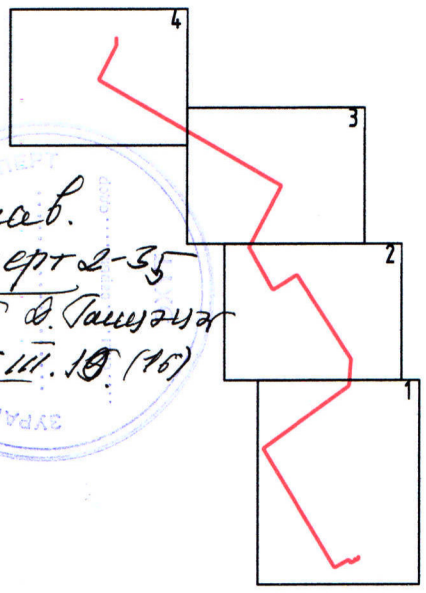

Зөвшөөрөлцсөн:

Орхон аймгийн Онцгой байдлын газрын дарга, хурандаа: /Ш.Баасандорж/

"Эрдэнэт Үс, Дулаан Түгээх Сүлжээ" ОНӨХК-ийн ерөнхий инженер: /Ц.Уганбаяр/

"Эрдэнэт Булганы Цахилгаан Түгээх Сүлжээ" ТӨХК-ийн ерөнхий инженер: /Б.Эрдэнэцогт/

"Эрдэнэт Дулааны Цахилгаан Станц" ТӨХК-ийн ДШС-ийн цехийн дарга: /Л.Анхбат/

Газрын харилцааны хэлтсийн дарга: /Г.Буянхүү/

"МХС" ХХК-ийн Орхон аймаг дахь салбарын ерөнхий инженер: /Ц.Зориг/

ELECBEE
"Элекбий" ХХК
Elecbee.llc@gmail.com
9401-4007

Орхон аймаг, Баян-Өндөр сум, Оюут баг
"2-А-Р ХОРООЛОЛД ШИНЭЭР БАРИГДАХ 2х1000кВА ТРАНСФОРМАТОРТАЙ ДЭД СТАНЦ БАРИХ АЖИЛ"

Гадна цахилгаан хангамжийн байгууламтын тойм М1:2000

Инженер		Э.Отгонцоож	ЕГ Шифр:	Масштаб: М1:2000	Огноо: 2025/02/25
Гүйцэтгэсэн		Э.Отгонцоож	ТГ Шифр: EL-25-А3-08/04	Зургийн дугаар: ГЦ-4	Бүх хуудас: 11
Шалгасан		Т.Галбадрах			

Гадна цахилгаан хангамжийн байгууламт №1

1

Таних тэмдэг		
№	Тэмдэглэгээ	Нэр
1		Дэд өртөө
2	W	Төлөвлөж буй 6,10кВ-ийн кабель шугам
3		Одоо байгаа 0,4кВ-ын кабель шугам
4		Одоо байгаа 6кВ, 10кВ-ын кабель шугам
5		Шинээр төлөвлөж буй 6-15кВ-ын дундын тулгууртай шугам
6		Шинээр төлөвлөж буй 6-15кВ-ын анкерийн тулгууртай шугам
7		Одоо байгаа 6кВ, 10кВ-ын агаарын шугам
8	N	Төлөвлөж буй кабель шугамыг хоолойд суулгах хэсэг
9	1"	Кабель шугамыг хоолойд суулгах дугаар
10	2 YJLY 3x240мм²	Кабелийн тоо Кабелийн маяг Кабелийн жилийн тоо Кабелийн жилийн хөндлөн огтлол
11	К1	Байгууламт дээрх кабелийн дугаар
12	А А	Кабелийн огтлолын тэмдэглэгээ

ХТП-6

2АБЛу 3х240мм² 2W

2АБЛу 3х240мм² 2W L=92м

2АБЛу 3х240мм² 2W L=120м

2АБЛу 3х240мм² 2W L=15м

2АБЛу 3х240мм² 2W L=4м

2W L=15м

W L=15м

К1,2

КТ

1" 2"

Төлөвлөж буй сувагчлал хоолой

Шинээр төлөвлөж буй ХТП-2х1000 дэд өртөө

Ø200

Таг-1310
Газ-1310
Хов-1307
Ер-1307

Байгууламтын бүдүүвч

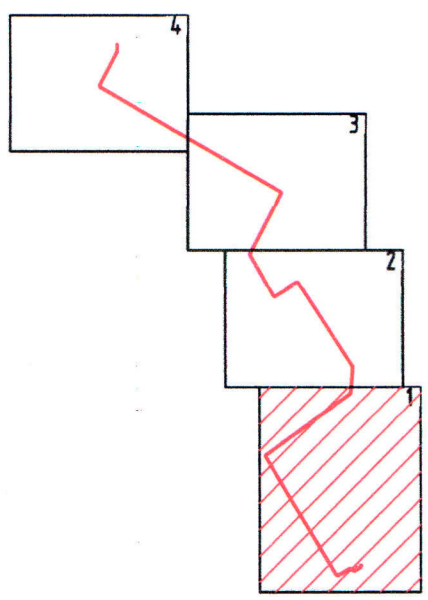

Орхон аймаг, Баян-Өндөр сум, Оюут баг
"2-А-Р ХОРООЛОЛД ШИНЭЭР БАРИГДАХ 2х1000кВА ТРАНСФОРМАТОРТАЙ ДЭД СТАНЦ БАРИХ АЖИЛ"

Гадна цахилгаан хангамжийн байгууламт №1

Инженер		З.Отгонцоож	ЕГ Шифр:	Масштаб: М1:500	Огноо: 2025/03/11
Гүйцэтгэсэн		З.Отгонцоож	ТГ Шифр: EL-25-АЗ-08/04	Зургийн дугаар: ГЦ-5	Бүх хуудас: 11
Шалгасан		Т.Галбадрах			

ELECBEE
"Элекбий" ХХК
Elecbee.llc@gmail.com
9401-4007

Гадна цахилгаан хангамжийн байгууламт №2

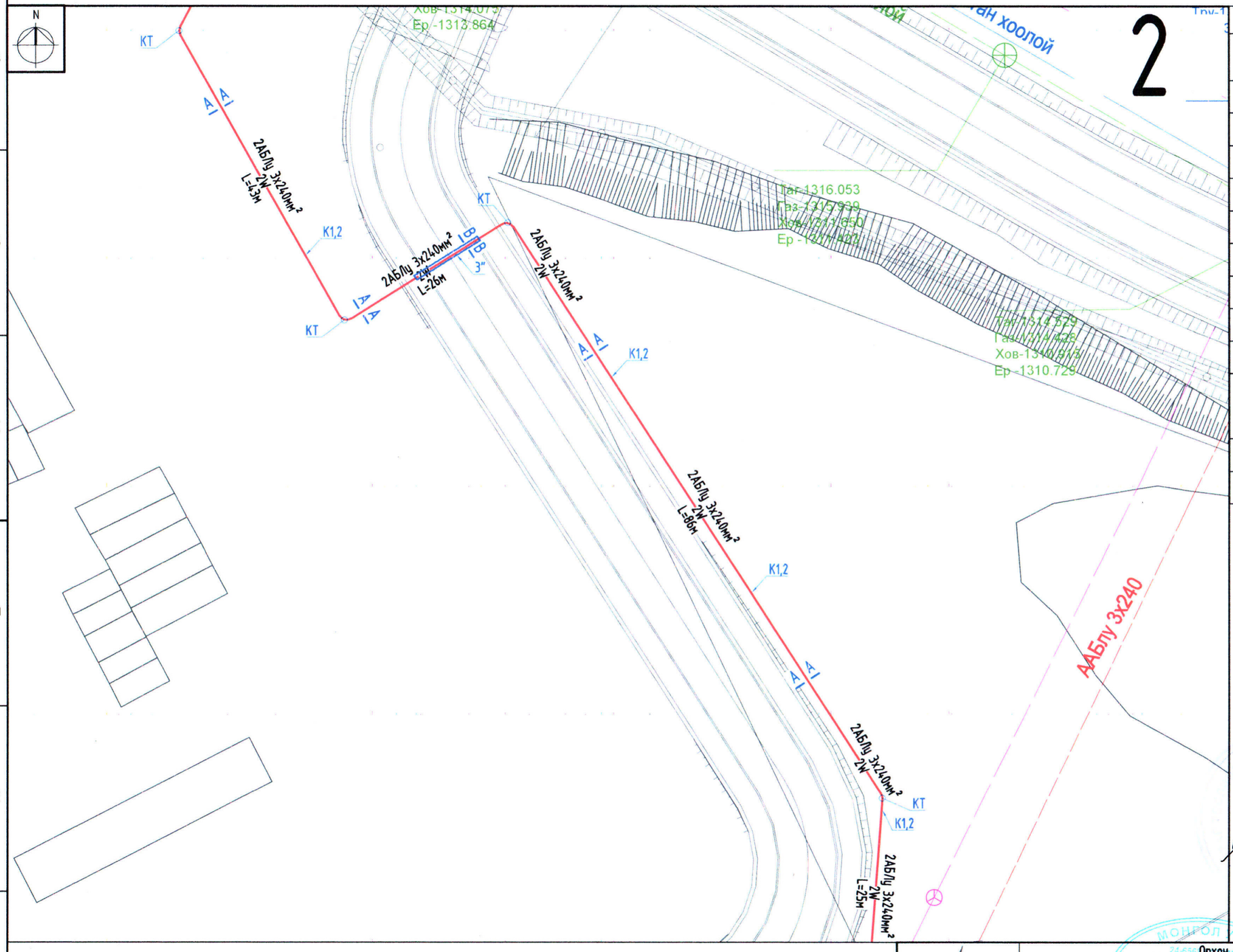

Таних тэмдэг

№	Тэмдэглэгээ	Нэр
1		Дэд өртөө
2	W	Төлөвлөж буй 6,10кВ-ийн кабель шугам
3		Одоо байгаа 0,4кВ-ын кабель шугам
4		Одоо байгаа 6кВ, 10кВ-ын кабель шугам
5		Шинээр төлөвлөж буй 6-15кВ-ын дундын тулгууртай шугам
6		Шинээр төлөвлөж буй 6-15кВ-ын анкерийн тулгууртай шугам
7		Одоо байгаа 6кВ, 10кВ-ын агаарын шугам
8	N	Төлөвлөж буй кабель шугамыг хоолойд суулгах хэсэг
9	1"	Кабель шугамыг хоолойд суулгах дугаар
10	2 YJLY 3х240мм²	Кабелийн тоо Кабелийн маяг Кабелийн жилийн тоо Кабелийн жилийн хөндлөн огтлол
11	К1	Байгууламт дээрх кабелийн дугаар
12	А А	Кабелийн огтлолын тэмдэглэгээ

Байгууламтын бүдүүвч

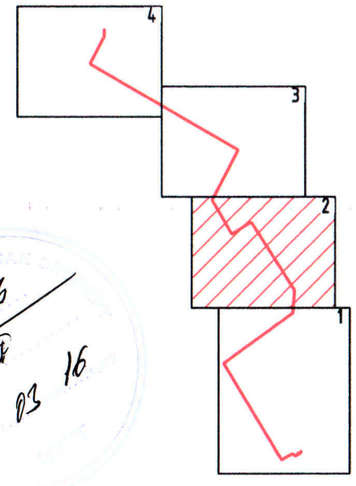

Орхон аймаг, Баян-Өндөр сум, Оюут баг

"2-А-Р ХОРООЛОЛД ШИНЭЭР БАРИГДАХ 2х1000кВА ТРАНСФОРМАТОРТАЙ ДЭД СТАНЦ БАРИХ АЖИЛ"

Гадна цахилгаан хангамжийн байгууламт №2

Инженер		Э.Отгонцоож	ЕГ Шифр:	Масштаб: М1:500	Огноо: 2025/03/11
Гүйцэтгэсэн		Э.Отгонцоож	ТГ Шифр: EL-25-А3-08/04	Зургийн дугаар: ГЦ-6	Бүх хуудас: 11
Шалгасан		Т.Галбадрах			

ELECBEE
"Элекбий" ХХК
Elecbee.llc@gmail.com
9401-4007

Гадна цахилгаан хангамжийн байгуулалт №3

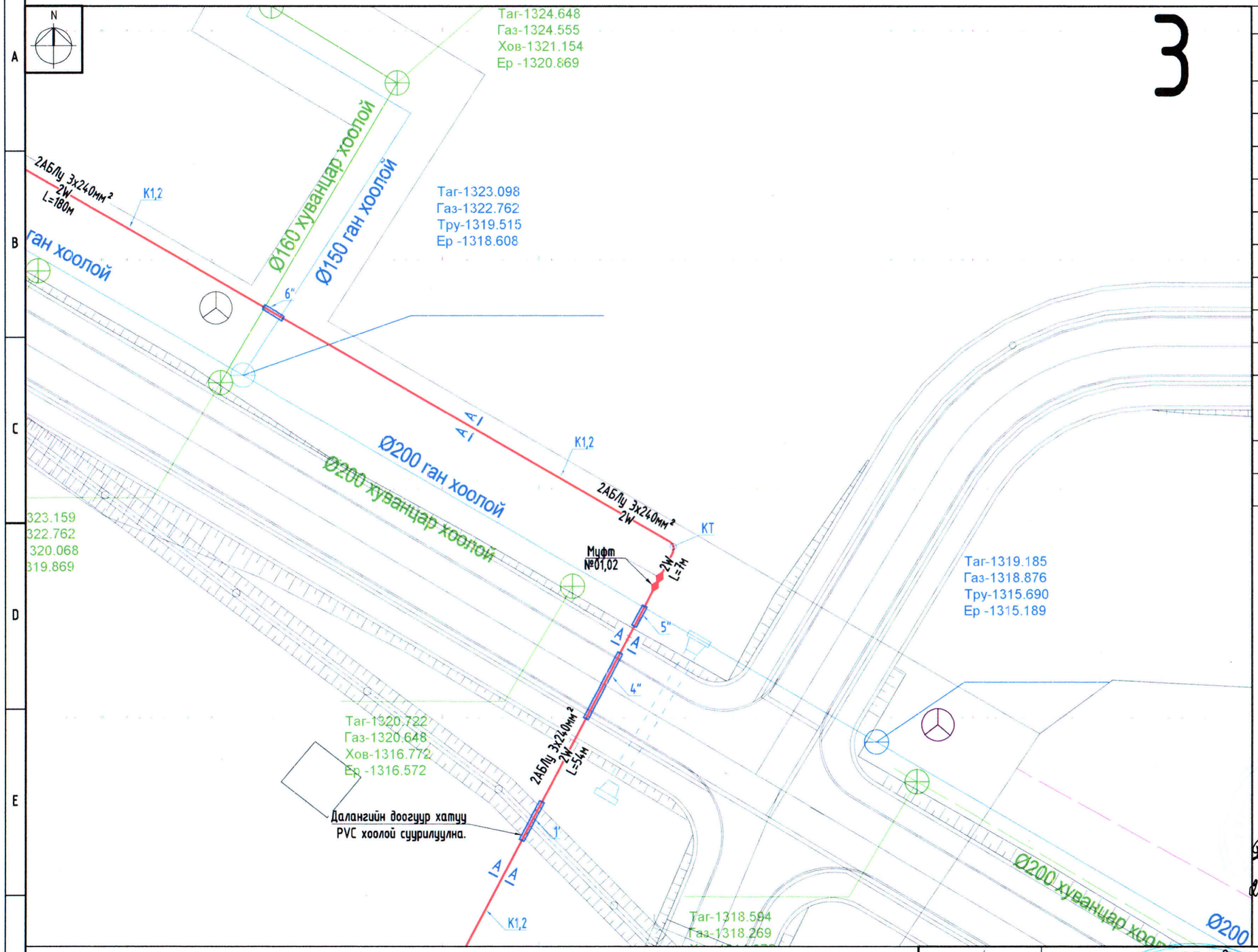

Таних тэмдэг

№	Тэмдэглэгээ	Нэр
1		Дэд өртөө
2	W	Төлөвлөж буй 6,10кВ-ийн кабель шугам
3		Одоо байгаа 0,4кВ-ын кабель шугам
4		Одоо байгаа 6кВ, 10кВ-ын кабель шугам
5		Шинээр төлөвлөж буй 6-15кВ-ын дундын тулгууртай шугам
6		Шинээр төлөвлөж буй 6-15кВ-ын анкерийн тулгууртай шугам
7		Одоо байгаа 6кВ, 10кВ-ын агаарын шугам
8	N	Төлөвлөж буй кабель шугамыг хоолойд сүвлэх хэсэг
9	1"	Кабель шугамыг хоолойд сүвлэх дугаар
10	2 YJLY 3х240мм²	Кабелийн тоо Кабелийн маяг Кабелийн жилийн тоо Кабелийн жилийн хөндлөн огтлол
11	К1	Байгуулалт дээрх кабелийн дугаар
12	A A	Кабелийн огтлолын тэмдэглэгээ

Байгуулалтын бүдүүвч

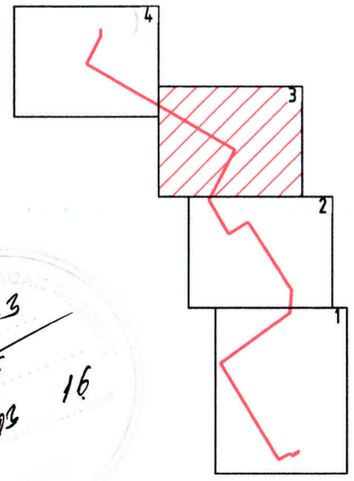

11-3
2025 03 16

ELECBEE
"Элекбий" ХХК
Elecbee.llc@gmail.com
9401-4007

Орхон аймаг, Баян-Өндөр сум, Оюут баг
"2-А-Р ХОРООЛОЛД ШИНЭЭР БАРИГДАХ 2х1000кВА ТРАНСФОРМАТОРТАЙ ДЭД СТАНЦ БАРИХ АЖИЛ"

Гадна цахилгаан хангамжийн байгуулалт №3

Инженер		Э.Отгонцоож	ЕГ Шифр:	Масштаб: М1:500	Огноо: 2025/03/11
Гүйцэтгэсэн		Э.Отгонцоож	ТГ Шифр: EL-25-A3-08/04	Зургийн дугаар: ГЦ-7	Бүх хуудас: 11
Шалгасан		Т.Галбадрах			

Гадна цахилгаан хангамжийн байгууллалт №4

4

N

ХТП-1

Одоо байгаа ХТП-526 дэд өртөө

Таг-1329.312
Газ-1329.278
Тру-1326.124
Ер -1325.672

2W L=20м

К1,2

1А 1А

2АБЛу 3х240мм² 2W L=35м

КТ

2АБЛу 3х240мм² 2W

А1 А1

К1,2

А1 А1

Ø200 ган хоолой

Ø200 хуванцар хоолой

Ø200

хуванцар хоолой

546
451
728
545

Таг-1328.180
Газ-1328.124
Хов-1324.861
Ер -1324.680

Таг-1325.901
Газ-1325.713
Тру-1322.654
Ер -1322.060

Таг-1326.591
Газ-1326.432
Хов-1323.512
Ер -1323.311

Таних тэмдэг

№	Тэмдэглэгээ	Нэр
1		Дэд өртөө
2	W	Төлөвлөж буй 6,10кВ-ийн кабель шугам
3		Одоо байгаа 0,4кВ-ын кабель шугам
4		Одоо байгаа 6кВ, 10кВ-ын кабель шугам
5		Шинээр төлөвлөж буй 6-15кВ-ын дундын тулгууртай шугам
6		Шинээр төлөвлөж буй 6-15кВ-ын анкерийн тулгууртай шугам
7		Одоо байгаа 6кВ, 10кВ-ын агаарын шугам
8	N	Төлөвлөж буй кабель шугамыг хоолойд суулгах хэсэг
9	1"	Кабель шугамыг хоолойд суулгах дугаар
10	2 YJLY 3х240мм²	Кабелийн тоо Кабелийн маяг Кабелийн жилийн тоо Кабелийн жилийн хөндлөн огтлол
11	К1	Байгууллалт дээрх кабелийн дугаар
12	А А	Кабелийн огтлолын тэмдэглэгээ

Байгууллалтын бүдүүвч

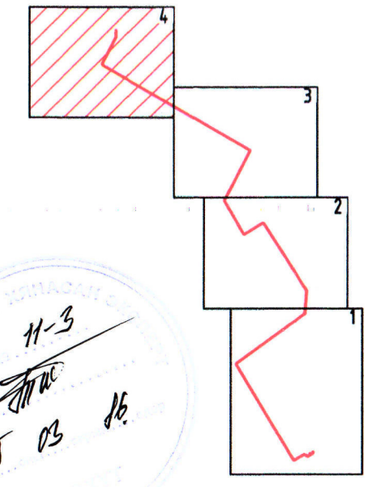

11-3
2025 03 16

ELECBEE
"Элекбий" ХХК
Elecbee.llc@gmail.com
9401-4007

Орхон аймаг, Баян-Өндөр сум, Оюут баг
"2-А-Р ХОРООЛОЛД ШИНЭЭР БАРИГДАХ 2х1000кВА ТРАНСФОРМАТОРТАЙ ДЭД СТАНЦ БАРИХ АЖИЛ"

Гадна цахилгаан хангамжийн байгууллалт №4

Инженер		З.Отгонцоож	ЕГ Шифр:	Масштаб: М1:500	Огноо: 2025/03/11
Гүйцэтгэсэн		З.Отгонцоож	ТГ Шифр: EL-25-А3-08/04	Зургийн дугаар: ГЦ-8	Бүх хуудас: 11
Шалгасан		Т.Галбадрах			

Орчны тойм байгуулалт М1:2000

Орхон аймаг, Баян-Өндөр сум, Оюут баг

"2-А-Р ХОРООЛОЛД ШИНЭЭР БАРИГДАХ 2х1000кВА ТРАНСФОРМАТОРТАЙ ДЭД СТАНЦ БАРИХ АЖИЛ"

Орчны тойм байгуулалт М1:2000

ELECBEE
"Элекбий" ХХК
Elecbee.llc@gmail.com
9401-4007

Инженер		Э.Отгонцоож	ЕГ Шифр:	Масштаб: М1:2000	Огноо: 2025/03/28
Гүйцэтгэсэн		Э.Отгонцоож			
Шалгасан		Т.Галбадрах	ТГ Шифр: EL-25-А3-08/04	Зургийн дугаар: ГЦ-9	Бүх хуудас: 11

Кабелийн сувгийн огтлол, кабелийн муфтны хэсэглэл

Кабелийн сувгийн огтлол-А-А

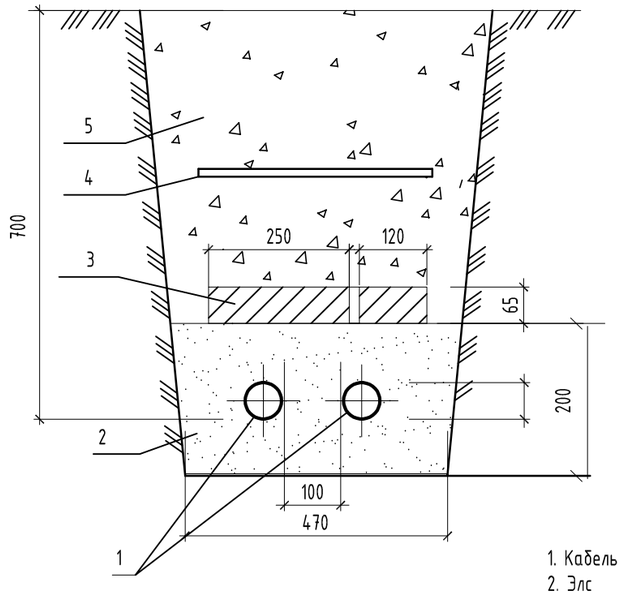

Тайлбар

1. Кабель
2. Элс
3. Тоосго
4. Кабелийн хамгаалалтын туузан
5. Зөөлөн шороон хөрс

Ган хоолой сувлэгдэх огтлол -В-В

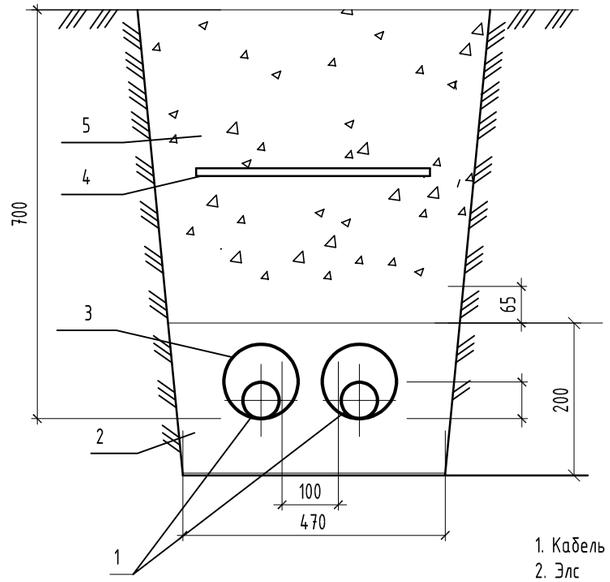

Тайлбар

1. Кабель
2. Элс
3. Ган хоолой
4. Кабелийн хамгаалалтын туузан
5. Зөөлөн шороон хөрс

ХОЛБОЛТЫН МУФТНЫ БҮДҮҮВЧ

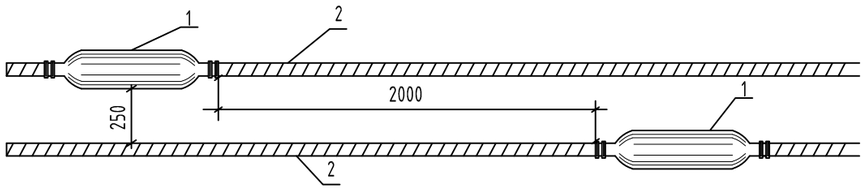

1. 10кВ, 0,4кВ-ын дундын муфт
2. 10кВ, 0,4кВ-ын кабель

ELECBEE
"Элекбий" ХХК
Elecbee.llc@gmail.com
9401-4007

Орхон аймаг, Баян-Өндөр сум, Оюут баг
"2-А-Р ХОРООЛОЛД ШИНЭЭР БАРИГДАХ 2х1000кВА ТРАНСФОРМАТОРТАЙ ДЭД СТАНЦ БАРИХ АЖИЛ"

Кабелийн сувгийн огтлол, кабелийн муфтны хэсэглэл

Инженер		Э.Отгонцоож	ЕГ Шифр:	Масштаб: М1:	Огноо: 2025/03/28
Гүйцэтгэсэн		Э.Отгонцоож	ТГ Шифр: EL-25-А3-08/04	Зургийн дугаар: ГЦ-10	Бүх хуудас: 11
Шалгасан		Т.Галбадрах			

Кабелийн сувгийн огтлол, кабелийн тэмдэглэгээний хэсэглэл

Дулааны сувагтай кабелийн суваг огтлолцох хэсэглэл

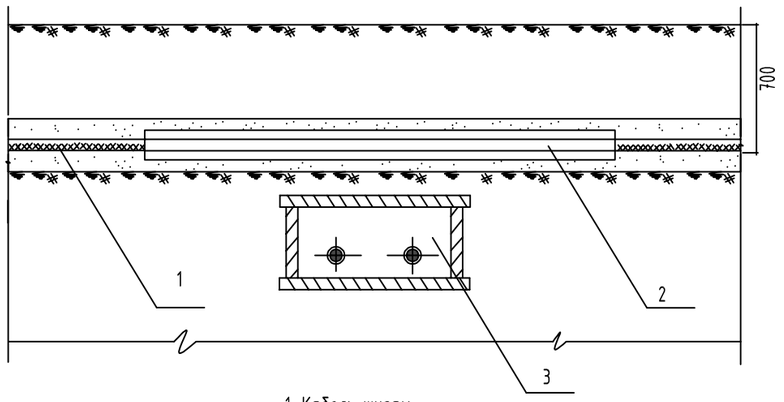

1. Кабель шугам
2. Ган хоолой
3. Дулааны суваг

Усны шугамтай кабелийн суваг огтлолцох хэсэглэл

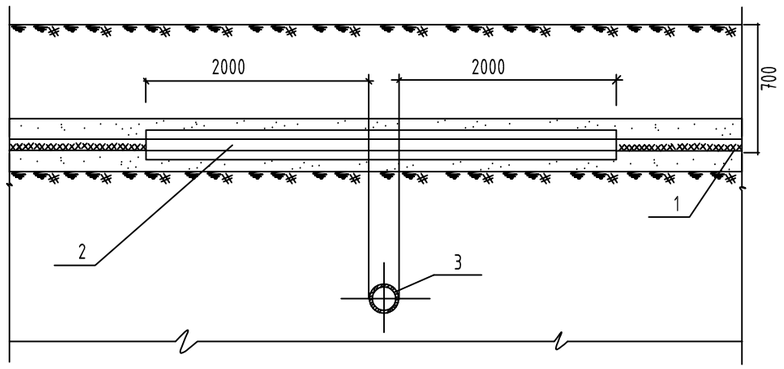

1. Кабель шугам
2. Ган хоолой
3. Усны шугам

Кабелийн тэмдэглэгээ

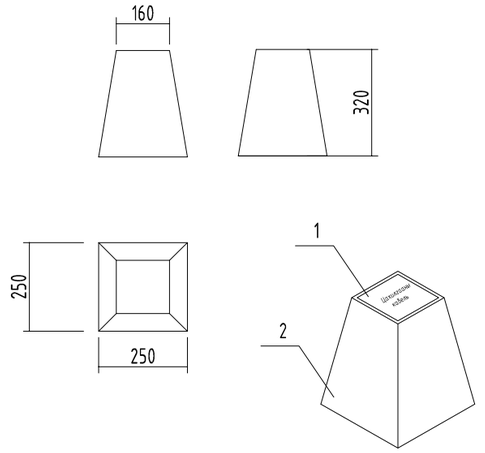

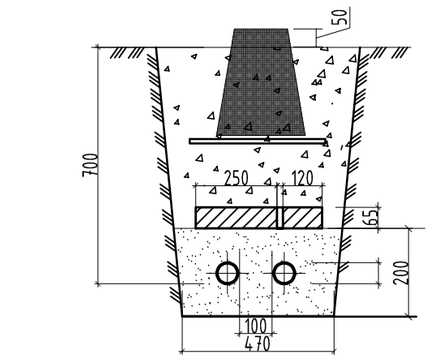

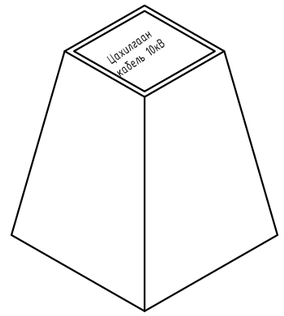

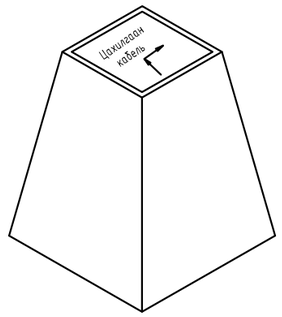

Д/д	Материалын нэр	Хэмжих нэгж	Нэгж жин	Нийт жин
1	Гуулин хавтан	кг	0.2	24.9
2	Бетон суурь	кг	24.7	

Тайлбар бичиг

Кабелийн тэмдгийг газрын түвшинээс 50мм дээр байхаар тооцон, бүх газар доогуурхи кабелийн трассын дагуу нүүрэн талд суурилуулах да хэрэв байрлуулсан кабелийн тэмдэг явган хүн да бусад хөдөлгөөнд саад учруулахаар бол тэдгээрийг газрын гадаргуудтай чацуу байрлуулна.
Кабелийн тэмдэгийг кабелийн замын эхлэл да төгсгөл дээр, (кабель дэд станц да барилга руу орох үед) мөн чиглэл өөрчилсөн үед, холбооснуудын дээд талд, кабелийн хоолой оролт да гаралт дээр, кабелийн трассын дагуу 50м-ээс илүүгүй зайд байрлуулна.

ELECBEE "Элекбий" ХХК Elecbee.llc@gmail.com 9401-4007	Орхон аймаг, Баян-Өндөр сум, Оюут баг "2-А-Р ХОРООЛОЛД ШИНЭЭР БАРИГДАХ 2x1000кВА ТРАНСФОРМАТОРТАЙ ДЭД СТАНЦ БАРИХ АЖИЛ"				
	Кабелийн сувгийн огтлол, кабелийн тэмдэглэгээний хэсэглэл				
Инженер		Э.Отгонцоож	ЕГ Шифр:	Масштаб: М1:	Огноо: 2025/03/28
Гүйцэтгэсэн		Э.Отгонцоож			
Шалгасан		Т.Галбадрах	ТГ Шифр: EL-25-АЗ-08/04	Зургийн дугаар: ГЦ-11	Бүх хуудас: 11