Зургийн шифр: АК-25/03

СҮХБААТАР АЙМАГ, БАРУУН-УРТ СУМ, 7-Р БАГ

СПОРТ ЗААЛНЫ БАРИЛГА

/ҮС ХАНГАМЖ, АРИУТГАХ ТАТУУРГА - ҮХАТ/

"АВТОКАД" ХХК-НИЙ ЗАХИРАЛ . . . . . /С.БААСАНДАГВА/

ИНЖЕНЕР . . . . . /Ц.ДҮЛАМСҮРЭН/

УЛААНБААТАР ХОТ 2025 ОН

ЗУРГИЙН ЖАГСААЛТ

Д/Д	Зургийн нэр	Хуудасны марк
1.	Нүүр хуудас	УХАТ-1
2.	Гадна ус хангамж, ариутгах татуургын шугамын байгуулалт, таних тэмдэг	УХАТ-2
3.	Дулааны худаг/ДХ-1/-дэх цэвэр усны шугамын байгуулалт, огтлол, угсралтын тойм, сувгийн огтлол	УХАТ-3
4.	Гадна ариутгах татуургын шугамын дагуугийн зүсэлт, хүдгийн огтлол	УХАТ-4
5.	Ариутгах татуургын шугамын хөндлөн огтлол, ховилын тойм модон таг, шатны гишгүүр	УХАТ-5

МАТЕРИАЛЫН ТҮҮВЭР

№	Тэмдэглэл	Материалын нэр	Тоо шир	Нэг бүр жин	Тайлбар
		УС ХАНГАМЖ			
1.	3262-92	Цайрдсан ган хоолой dy80 у/м	45		дул-тай
2.	3262-92	Цайрдсан ган хоолой dy50 у/м	127		
3.	Ру=0.6мпа	Хаалт dy80 шир	1		
4.	Ру=0.6мпа	Хаалт dy50 шир	1		
5.	Ру=0.6мпа	Ус юүлэгч dy40 шир	1		
6.	Серия В.493-1	Гулсах тулгуур dy80 шир	15		
7.	Серия Г-991-1. Вып-1	Гулсах тулгуурын бетон дэр dy80 шир	15		
		АРИУТГАХ ТАТУУРГА			
1.	PVC-U	Хуванцар хоолой Dy100 у/м	13		дул-тай
2.		Худгийн таг ба амсар Ф700 шир	2		хуучин худагт
3.	Газар дээр нь хийнэ.	Модон таг Дул-тай — " —	2		хуучин худагт
4.		Гуравлагч Ф150х150 — " —	1		
5.		Отвод 135° Ф150	1		
6.		Хомутан бэхэлгээ	3		
7.		Дулаалга	13		

ЕРӨНХИЙ ТАЙЛБАР

Сүхбаатар аймаг Баруун-Урт суманд баригдах тус 1-р сургуулийн спорт заалны барилгын ус хангамж, ариутгах татуургын гадна шугам сүлжээний ажлын зургийг дэвсгэр зураг, ерөнхий төлөвлөгөө, өндөржилт, Дөрвөлж ОНӨААТҮГ-ийн №03/2025 техникийн нөхцөл, инженер геологийн"Лэнд Тест" ХХК-д хийгдсэн архив №25/061 тоот инженер геологийн дүгнэлт, Ариутгах татуурга, гадна сүлжээ ба байгууламж БНбД40-01-06 зэрэг норм дүрмийг үндэслэн төлөвлөв.

Цэвэр ус. Барилгын цэвэр усыг техникийн нөхцлийн дагуу дулааны худаг ДХ-1-ээс 1-р сургуулийн узель хүртлэх шугамыг Ф80мм-н шугамаар өргөгөж цайрдсан ган хоолойгоор угсарна. Сургуулийн узелдэх ус хэмжигчийн зангилааны дараагаас спорт заалны шугамыг дулааны шугамуудтай хамт сургуулийн коридорын таазан доогуур угсарна.

Бохир ус. Барилгаас гадагшлах бохир усыг өөрийн урсгалаар нь цуглуулан ф150мм шугамаар дамжуулж техникийн нөхцлийн дагуу одоо байгаа бохир усны худагт холбоно. Бохир усны хоногийн зардал q=1.91м^3 болно. Бохир ус зайлуулах хоолойг Dy150мм хуванцар PVC-U хоолой төлөвлөв. Бохир усны шугамыг зургийн дагуу хийж гүйцэтгэх хэрэгтэй. Холбогдох худагнаас төвийн шугамын дагуух одоо байгаа шугамыг угаах, худгийн тагийг солих зэрэг засвар үйлчилгээг хийх шаардлагатай.

Угсралтын ажлыг эхлэхийн өмнө цэгүүдийн тэмдэгтийг дахин тогтоож өгөх ба холбох худгаас эхлэн зурагт заасан налуутай угсрах шаардлагатай. Газар шорооны ажлыг эхлэхийн өмнө холбогдох байгууллагаас зөвшөөрөл аваль зохино. Шугам хоолойн угсралтын явцад эвдэлсэн ногоон байгууламж, авто зам, явган хүний замыг сэргээн засварлана.

Угсралтын ажлын явцад бусад инженерийн шугам сүлжээтэй огтлолцох, шугамын дагууд явах үед холбогдох байгуулагын инженер ажилчдыг байлгаж акт үйлдэж баталгуужуулна. Бусад шугам сүлжээтэй ойрхон явах үед газар шорооны ажлыг гараар ухна. Гадна цахилгаан хангамж, холбоо дохиололын зургийг хийх үед дээрх ус хангамж, ариутгах татуургын зурагтай уялдуулж хийх шаардлагатай.

Геологийн дүгнэлтээр уг барилга нь инженер геологийн дунд зэргийн төвөгтэй нөхцөлтэй. Улиралын хөлдөлтийн гүн нь 3.47м. Талбай нь газар хөдлөлтийн 6 баллын бүсэд оршино. Судалгааны талбайд хөрсний ус 2.5м-ээс илэрч 1 м-ээр дээшлэх боломжтой. Шавранцараар чигжигдсэн хайрган хөрс нь сулавтар овойлт үүсгэнэ.

Угсралтын ажлын явцад Барилгын үйлдвэрлэлийн хөдөлмөр аюулгүй ажиллагааны дүрэм БНбД 12-04-06, БНбД 12-03-04 мөрдөх шаардлагатай.

Уг зургийг гадна дулааны зурагтай хамтатган үзнэ.

AUTOCAD "АВТОКАД" ХХК	Сүхбаатар аймаг. Баруун-Урт сум. 7-р баг СПОРТ ЗААЛНЫ БАРИЛГА				
	Нүүр хуудас				Ye шат: А3
Инженер	Ц.Дуламсүрэн		ЕГ шифр: АК-25/03	Масштаб: М-гүй	Огноо: 2025
Гүйцэтгэсэн	Б.Батцэцэг		ТГ шифр:	Зургийн дугаар: УХАТ-1	Хуудас: 5
Шалгасан	Ц.Дуламсүрэн				

А3

ГАДНА ҮС ХАНГАМЖ, АРИУТГАХ ТАТУУРГЫН ШУГАМЫН БАЙГУУЛАЛТ М1:500

"ДӨРВӨЛЖ" ОНӨААТҮГ-ын ерөнхий инженер
/Ч.Болдбаатар/

АЖ АХУЙ
"ДӨРВӨЛЖ" ХХК
СҮХБААТАР АЙМАГ

12 жилийн 1-р дунд сургууль

Д/Д	Барилга байгууламжийн тодорхойлолт	Тайлбар
1	Спорт заал	Төлөвлөж буй
2	Хүзүүвч	Төлөвлөж буй
3	1-р сургууль	Одоо байгаа
4	Явган зам талбай	Төлөвлөж буй
5	ТП	Одоо байгаа

ТАНИХ ТЭМДЭГЛЭГЭЭ

- Төлөвлөж буй барилга, байгууламж (м^2)
- Одоо байгаа барилга, байгууламж (м^2)
- Б — Одоо байгаа бохир усны шугам
- Д — Одоо байгаа дулааны шугам
- У — Одоо байгаа цэвэр усны шугам
- Одоо байгаа цахилгааны шугам
- Б1 — Төлөвлөж байгаа бохир усны шугам ба худаг
- У1 — Төлөвлөж байгаа дулааны сувагт яваа цэвэр усны шугам

Эксперт 6-15
18/V/2025

AUTOCAD
"АВТОКАД" ХХК

МОНГОЛ УЛС
20-1367
АТХ2755
Цолмонгийн Дуламсүрэн
ЗӨВТГӨХ ИНЖЕНЕР
ДУЛАМСҮРЭН
ЗӨВТГӨХ ЭРХ
2020-12-25

Сүхбаатар аймаг. Баруун-Урт сум. 7-р баг
СПОРТ ЗААЛНЫ БАРИЛГА

Гадна цэвэр усны болон бохир ус зайлуулах шугамын байгуулалт,таних тэмдэг

Инженер	Ц.Дуламсүрэн		ЕГ шифр: АК-25/03	Масштаб: М1:500	Огноо: 2025
Гүйцэтгэсэн	Б.Батцэцэг		ТГ шифр:	Зургийн дугаар: УХАТ-2	Хуудас: 5
Шалгасан	Ц.Дуламсүрэн				

Ye шат: А3

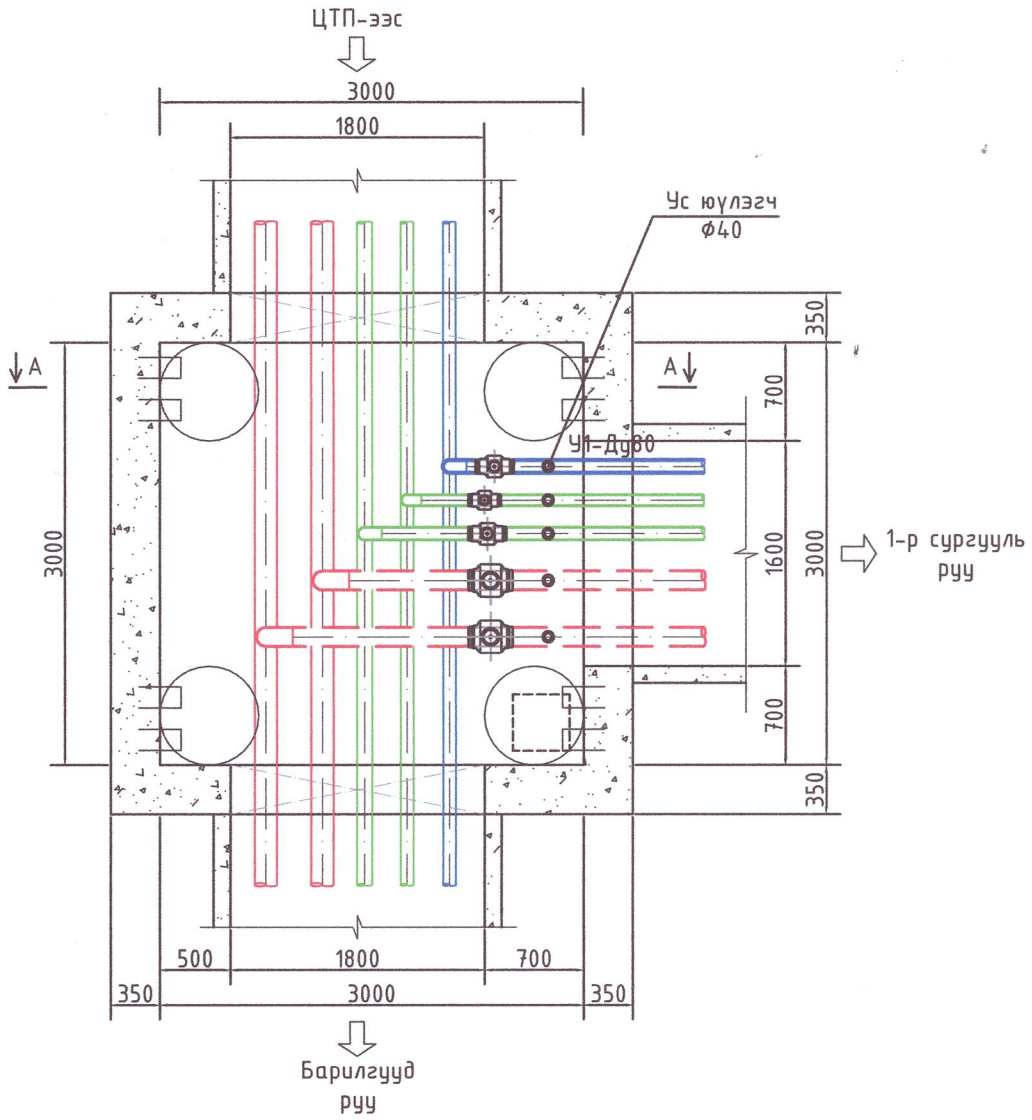

ГАДНА ЦЭВЭР УСНЫ УГСРАЛТЫН ТОЙМ

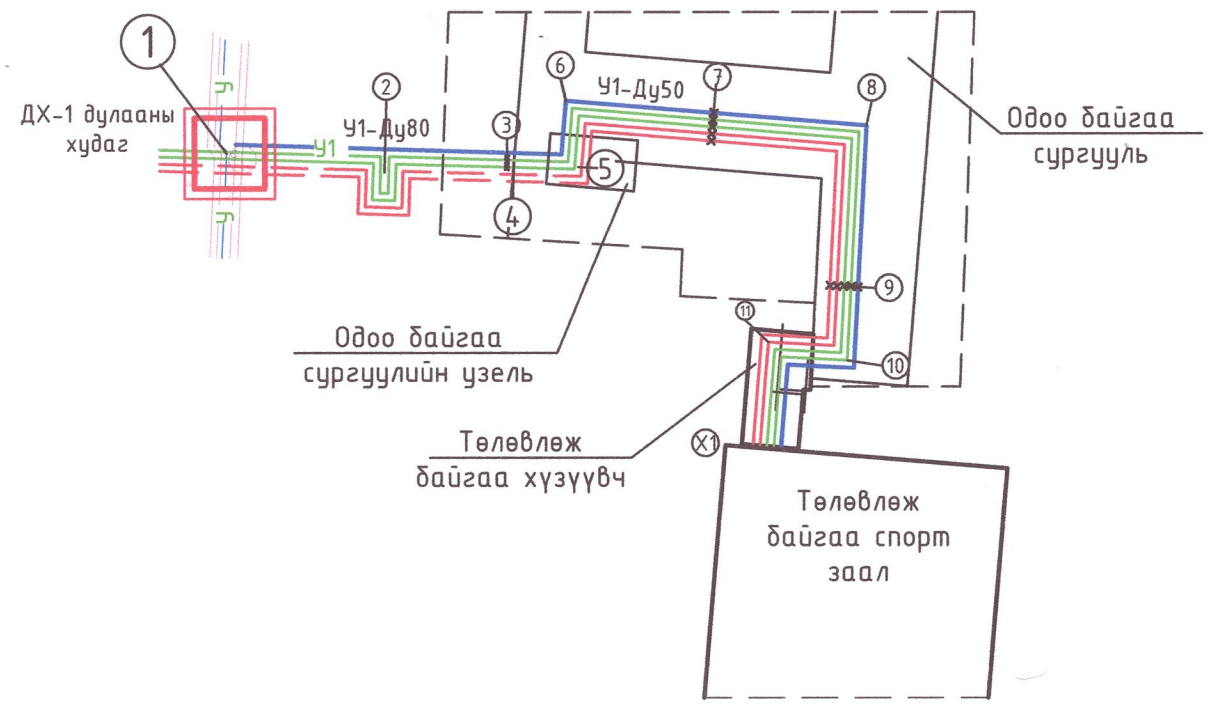

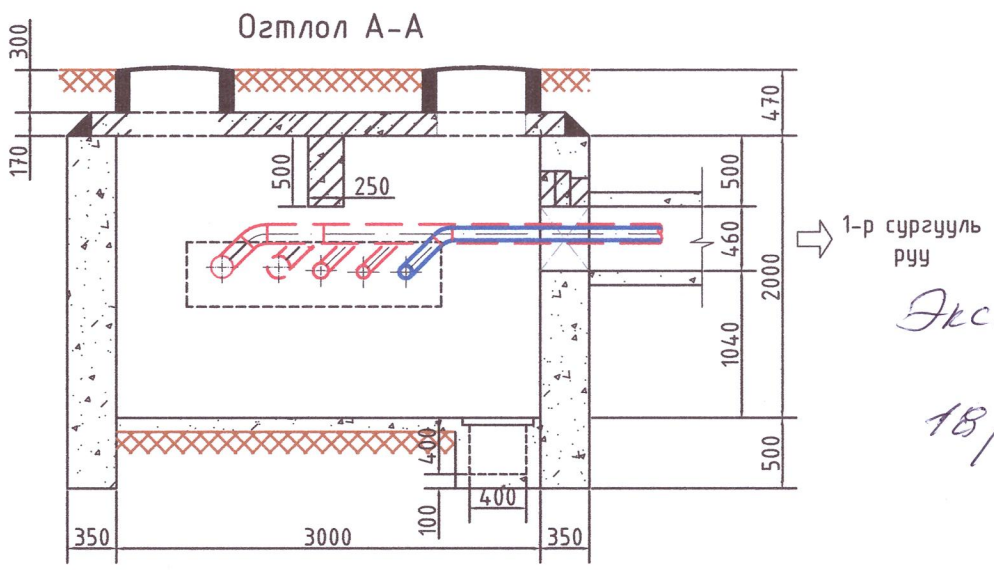

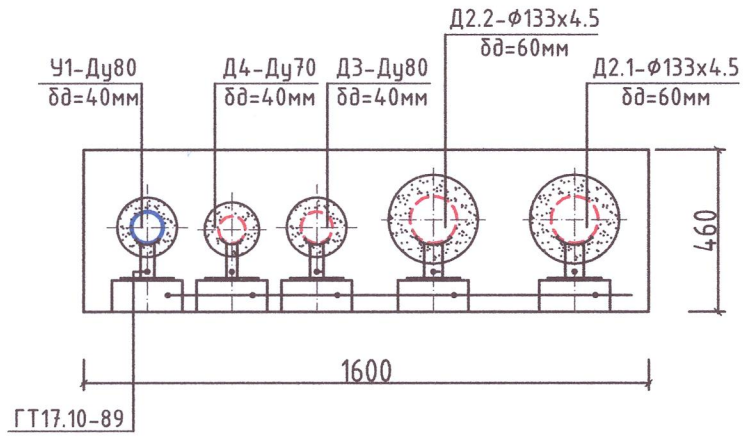

Эксперт 6-15
18/IV/2025.

AUTOCAD "АВТОКАД" ХХК	Сүхбаатар аймаг. Баруун-Урт сум. 7-р баг СПОРТ ЗААЛНЫ БАРИЛГА Дулааны худаг/ДХ-1/-дэх цэвэр усны шугамын байгуулалт, огтлол, угсралтын тойм, сувгийн огтлол				Ye шат: А3
	Инженер	Ц.Дуламсүрэн	ЕГ шифр: АК-25/03	Масштаб: М-гүй	Огноо: 2025
	Гүйцэтгэсэн	Б.Батцэцэг	ТГ шифр:	Зургийн дугаар: УХАТ-3	Хуудас: 5
	Шалгасан	Ц.Дуламсүрэн			

ГАДНА АРИУТГАХ ТАТУУРГЫН ШУГАМЫН ДАГУУГИЙН ЗҮСЭЛТ

МБ1:500

МХ1:100

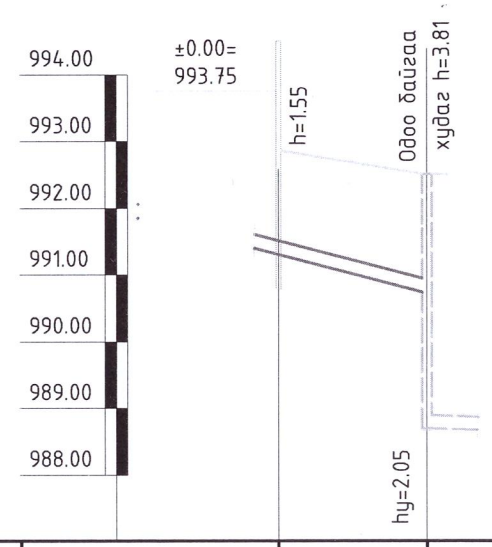

Хоолойн ховил ба ёроолын тэмдэгт	991.30	990.75	988.70
Өндөржилтийн тэмдэгт	992.85		
Газрын хөрсний тэмдэгт	992.72	992.51	
Хоолойн диаметр ба дулаалга	Хуванцар хоолой Dy100 PVC-U		
Суурь	Элсэн дэвсгэр 150мм		
Урт, м / Налуу		L=11.0 / i=0.05	
Хоорондын зай /м/		11.0	
Өнцөг эргэлт	төлөвлөж буй барилга	100° Б1 Ф150 Б 32°	
Худгийн диаметр	Х7	0802-15	

ОДОО БАЙГАА АРИУТГАХ ТАТУУРГЫН ХУДАГДАХ УНАЛТЫН ШУГАМ

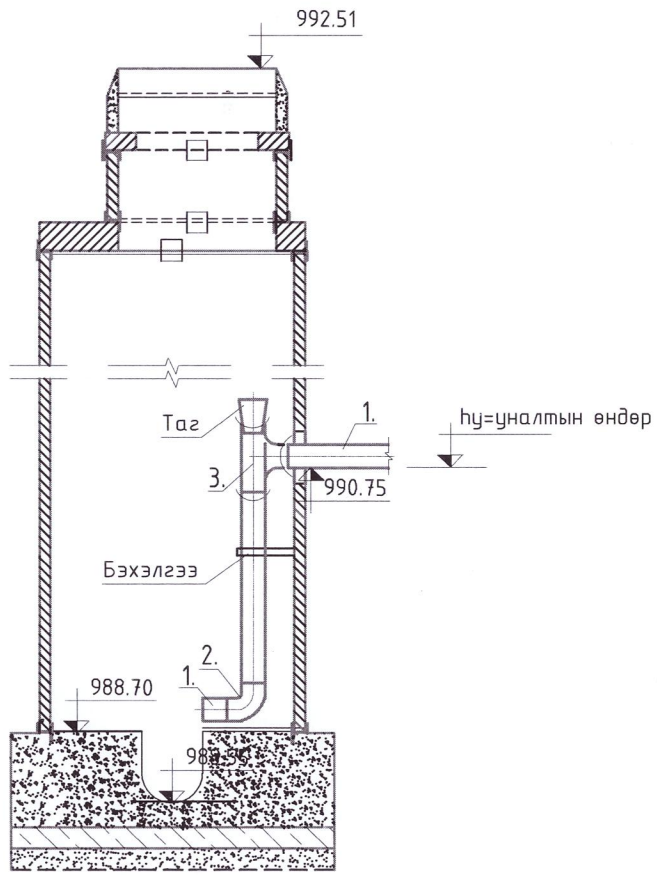

1. Шугам хоолой
2. Отвод 135° Ф150
3. Гуравлагч Ф150х150

Эксперт 6-ТБ
18/IV/2025.

AUTOCAD "АВТОКАД" ХХК	Сүхбаатар аймаг. Баруун-Урт сум. 7-р баг СПОРТ ЗААЛНЫ БАРИЛГА			
	Гадна ариутгах татуургын шугамын дагуугын зүсэлт, худгийн огтлол			Ye шат: А3
	Инженер: Ц.Дуламсүрэн	ЕГ шифр: АК-25/03	Масштаб: М-гүй	Огноо: 2025
	Гүйцэтгэсэн: Б.Батцэцэг	ТГ шифр:	Зургийн дугаар: УХАТ-4	Хуудас: 5
	Шалгасан: Ц.Дуламсүрэн			

МОНГОЛ УЛС ... ДУЛАМСҮРЭН ЦОГЦОЛБОР ХХК

А3

АРИУТГАХ ТАТУУРГЫН ШУГАМЫН ХӨНДЛӨН ОГТЛОЛ 1-1

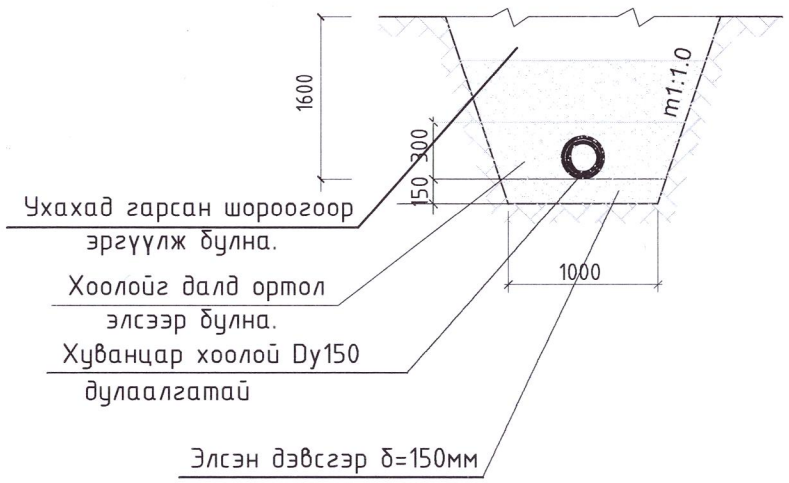

МОДОН ТАГ

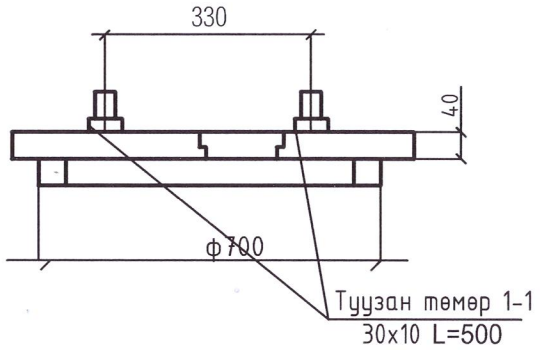

ХОВИЛЫН ТОЙМ

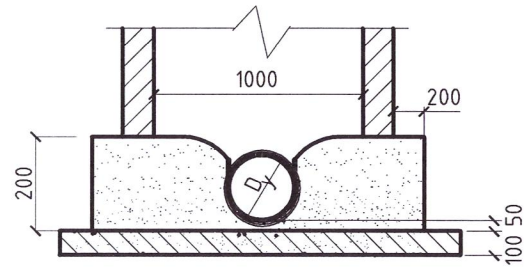

ХУДГИЙН ШАТНЫ ГИШГҮҮР

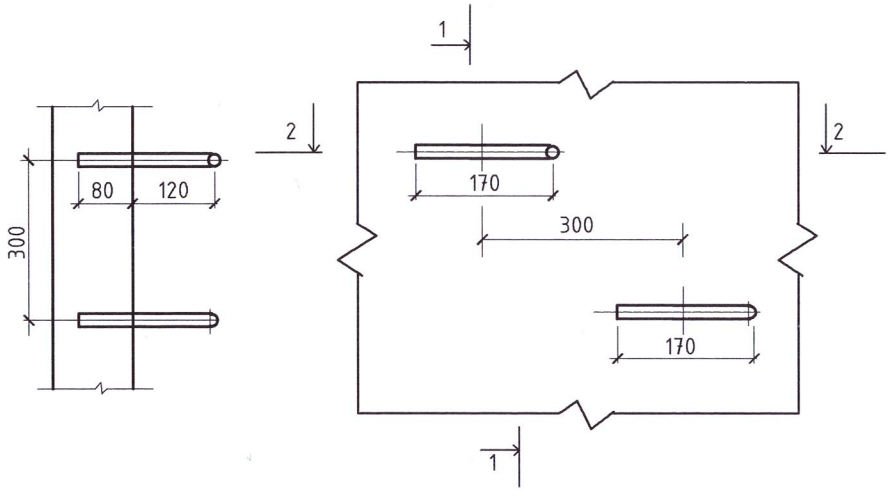

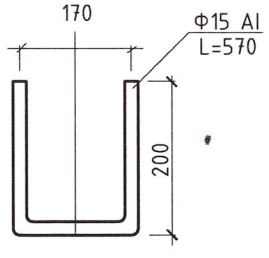

НЭГ ГИШГҮҮРТ ОРОХ МАТЕРИАЛЫН ТҮҮВЭР

Материал	Хэмжээ (мм)	Урт (мм)	Жин (кг)
Гишгүүр	Ф16 AI	570	0.9

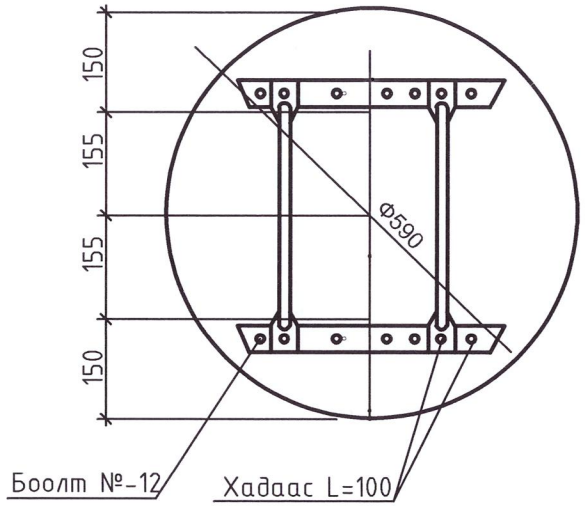

Материал	$м^2$	Жин кг
Самбар S=40мм	0.0115	
Туузан төмөр		2.36
Брус 50x50	0.0025	
Нийт	0.0175	2.36

СХЕМ IV

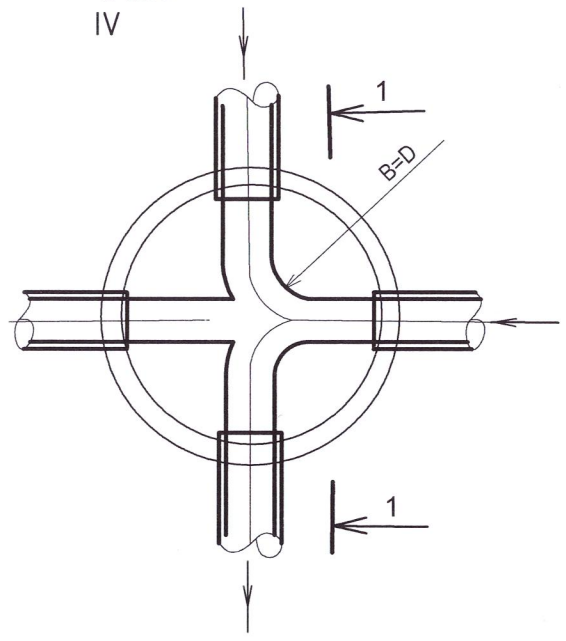

Эксперт 6-15
18/IV/2025

AUTOCAD "АВТОКАД" ХХК	Сүхбаатар аймаг. Баруун-Урт сум. 7-р баг СПОРТ ЗААЛНЫ БАРИЛГА				
	Гадна ариутгах татуургын шугамын сувгийн хөндлөн огтлол, ховилын тойм, дулаалгатай модон таг, шат				Үе шат: А3
	Инженер	Ц.Дуламсүрэн	ЕГ шифр: АК-25/03	Масштаб: М-гүй	Огноо: 2025
	Гүйцэтгэсэн	Б.Батцэцэг	ТГ шифр:	Зургийн дугаар: УХАТ-5	Хуудас: 5
	Шалгасан	Ц.Дуламсүрэн			

А3