МОНГОЛ УЛС
ХОТ БАЙГУУЛАЛТ, БАРИЛГА
ОРОН СУУЦЖУУЛАЛТЫН ЯАМ
Магадлалын дүгнэлтийн нэгтгэл
Бүртгэлийн дугаар: 0721/2025
МАГАДЛАЛ ХИЙГДСЭН
Магадлал хариуцах
Хэлтсийн дарга: .....
/Гарын үсэг/
20 25 оны 05 сарын 19-ний өдөр

Зургийн шифр: АК-25/03

СҮХБААТАР АЙМАГ, БАРУУН-ҮРТ СУМ, 7-Р БАГ

СПОРТ ЗААЛНЫ БАРИЛГА

/АЖЛЫН ЗУРАГ/

ЗӨВШӨӨРСӨН:

Албан тушаал	Нэр	Гарын үсэг
Сүхбаатар аймгийн эрүүл мэндийн газрын хяналт шалгалтын хэлтсийн дарга	Э.Сансартайван	
Сүхбаатар аймгийн Онцгой Байдлын газрын дарга, Хурандаа	Б.Анхбаяр	

МОНГОЛ УЛС
СҮХБААТАР АЙМГИЙН ОНЦГОЙ БАЙДЛЫН ГАЗАР
ХЯНАСАН
20 25 ОНЫ 4-Р САРЫН 3-НИЙ ӨДӨР
ГАРЫН ҮСЭГ: .....

БОЛОВСРУУЛСАН:

Гүйцэтгэгч:	Нэр	Гарын үсэг
"Автокад" ХХК-ий захирал	С.Баасандагва	

МОНГОЛ УЛС
19-400 АТХ8064
Сүхээгийн БААСАНДАГВА
АРХИТЕКТОР
МА-БА
2022-2025

УЛААНБААТАР ХОТ
АВТОКАД ХХК
11192860 8257658

Захиалагч:	Нэр	Гарын үсэг
Сүхбаатар аймгийн ЗДТГазрын дарга	П.Мөнхжаргал	

УЛААНБААТАР ХОТ 2025 ОН

ҮНДЭСЛЭЛ.
- Сүхбаатар аймгийн Баруун-Урт сумын Засаг даргын 2016 оны 06-р сарын 06-ний өдрийн №А/233 тоот шийдвэрийг үндэслэн олгосон Сүхбаатар аймгийн Баруун-Урт сумын 7-р багийн нутаг дэвсгэрт 33171м2 газар олголт.
- Сүхбаатар аймгийн ерөнхий архитекторын 2025 оны 02-р сарын 20-ний өдрийн АТД-22-0002/25 тоот архитектур төлөвлөлтийн даалгавар.

Д/д	ТОДОРХОЙЛОЛТ:	ТАЙЛБАР
1	Спорт заал	Төлөвлөж буй
2	Хүзүүвч	
3	Явган зам талбай	
4	1-р сургууль	Одоо байгаа
5	ТП	
6	Орон сууц	

ЕРӨНХИЙ ТӨЛӨВЛӨГӨӨ М1:500

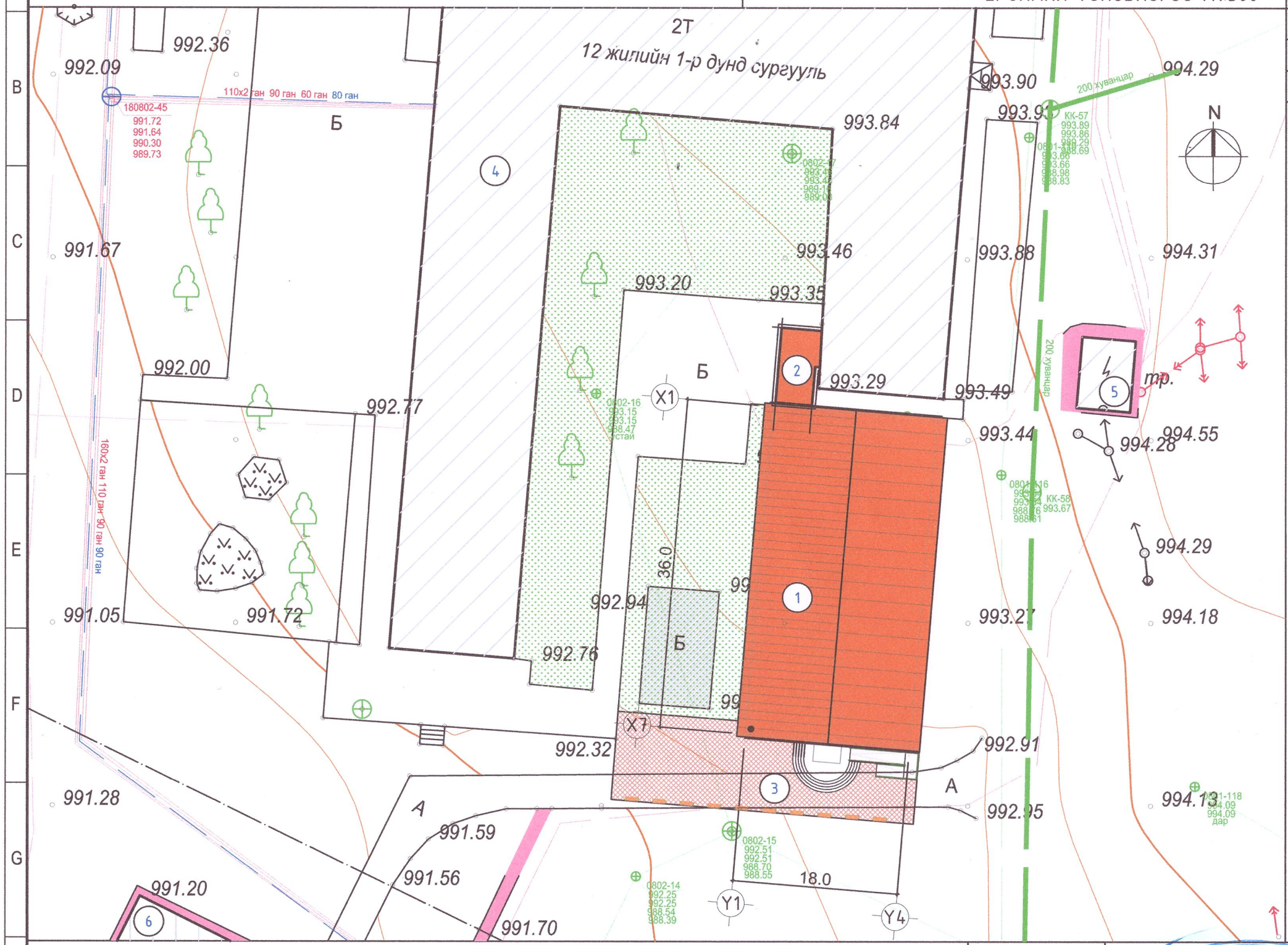

Томъёолсон тэмдэглэгээ

- Төлөвлөж буй явган зам талбай
- Одоо байгаа барилга
- Төлөвлөж буй барилга
- Цахилгааны шугам
- Бохир усны шугам

1-10
2025 04 27

ТАЙЛБАР:
- "Ёлт сүрвэй" ХХК-ий 2025 оны 02-р сард боловсруулсан дэвсгэр зургийг үндэслэн барилгын зураг төслийн "Автокад" ХХК-д 2025 онд боловсруулав.

AUTOCAD
"АВТОКАД" ХХК

МОНГОЛ УЛС 19-400 АТХ8064 Сүхээгийн БААСАНДАГВА ГЭШС.ГЕНЕРАЛ ДИРЕКТОР МА-БА 2025

Сүхбаатар аймаг. Баруун-Урт сум. 7-р баг
СПОРТ ЗААЛНЫ БАРИЛГА
Ерөнхий төлөвлөгөө

Ye шат: А3				
Архитектор	С.Баасандагва	ЕГ шифр: АК-25/03	Масштаб: 1:500	Огноо: 2025
Гүйцэтгэсэн	О.Энэрэл	ТГ шифр:	Зургийн дугаар: ЕТ-1	Хуудас: 23
Шалгасан	С.Баасандагва			

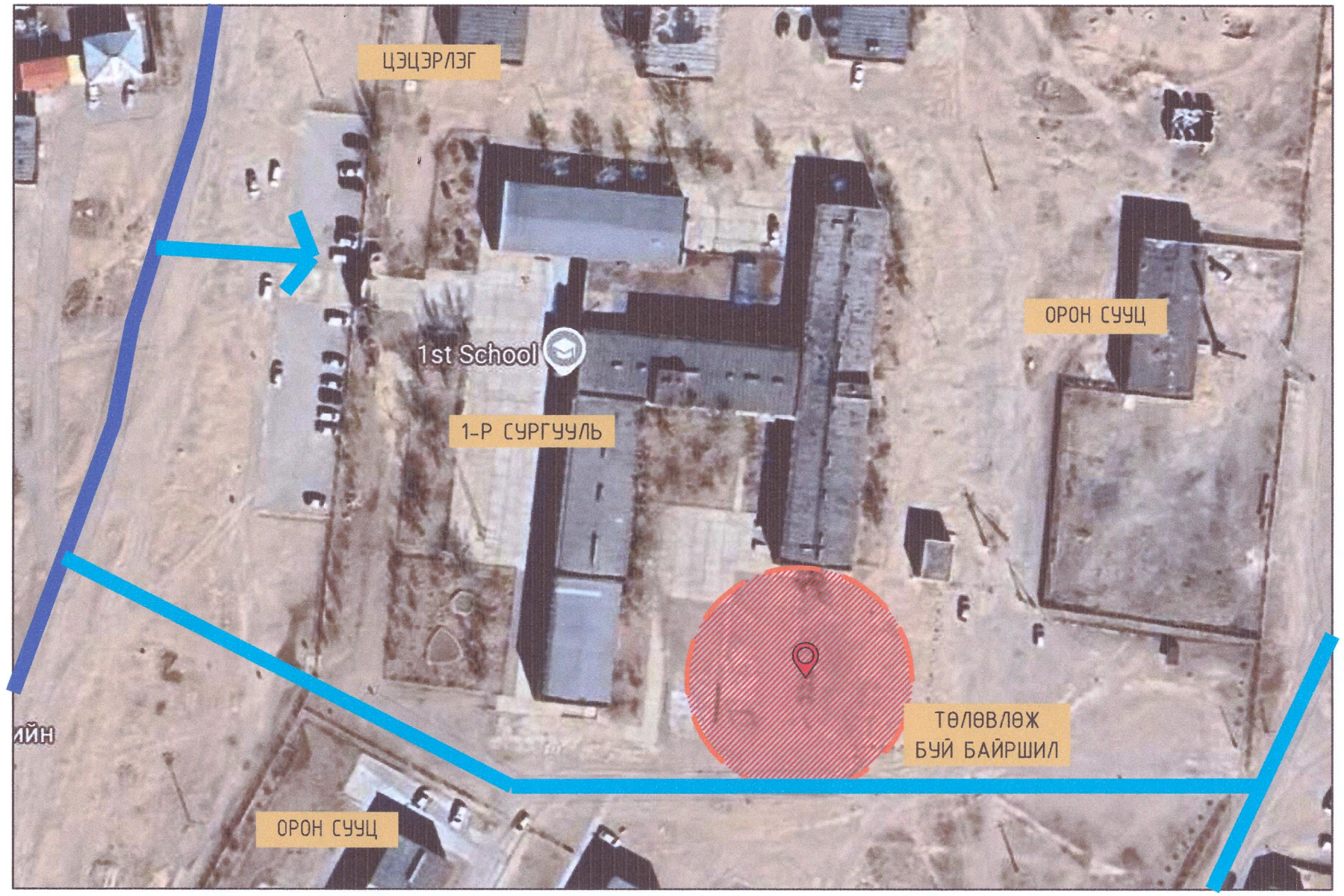

ТАНИХ ТЭМДЭГ

1		Төлөвлөж буй байршил
2		Төв зам
3		Туслах зам

AUTOCAD

"АВТОКАД" ХХК

МОНГОЛ УЛС 19-400 АТХ8064 Сүхээгийн БААСАНДАГВА МЭРГЭШЛИЙН ГАРЧИГ

Сүхбаатар аймаг. Баруун-Урт сум. 7-р баг

СПОРТ ЗААЛНЫ БАРИЛГА

Байршлын схэм

Ye шат: А3					
Архитектор	С.Баасандагва	ЕГ шифр: АК-25/03	Масштаб: 1:500	Огноо: 2025
Гүйцэтгэсэн	О.Энэрэл	ТГ шифр:	Зургийн дугаар: ЕТ-2	Хуудас: 23
Шалгасан	С.Баасандагва			

А3

ЗАЙ ХЭМЖЭЭ М1:500

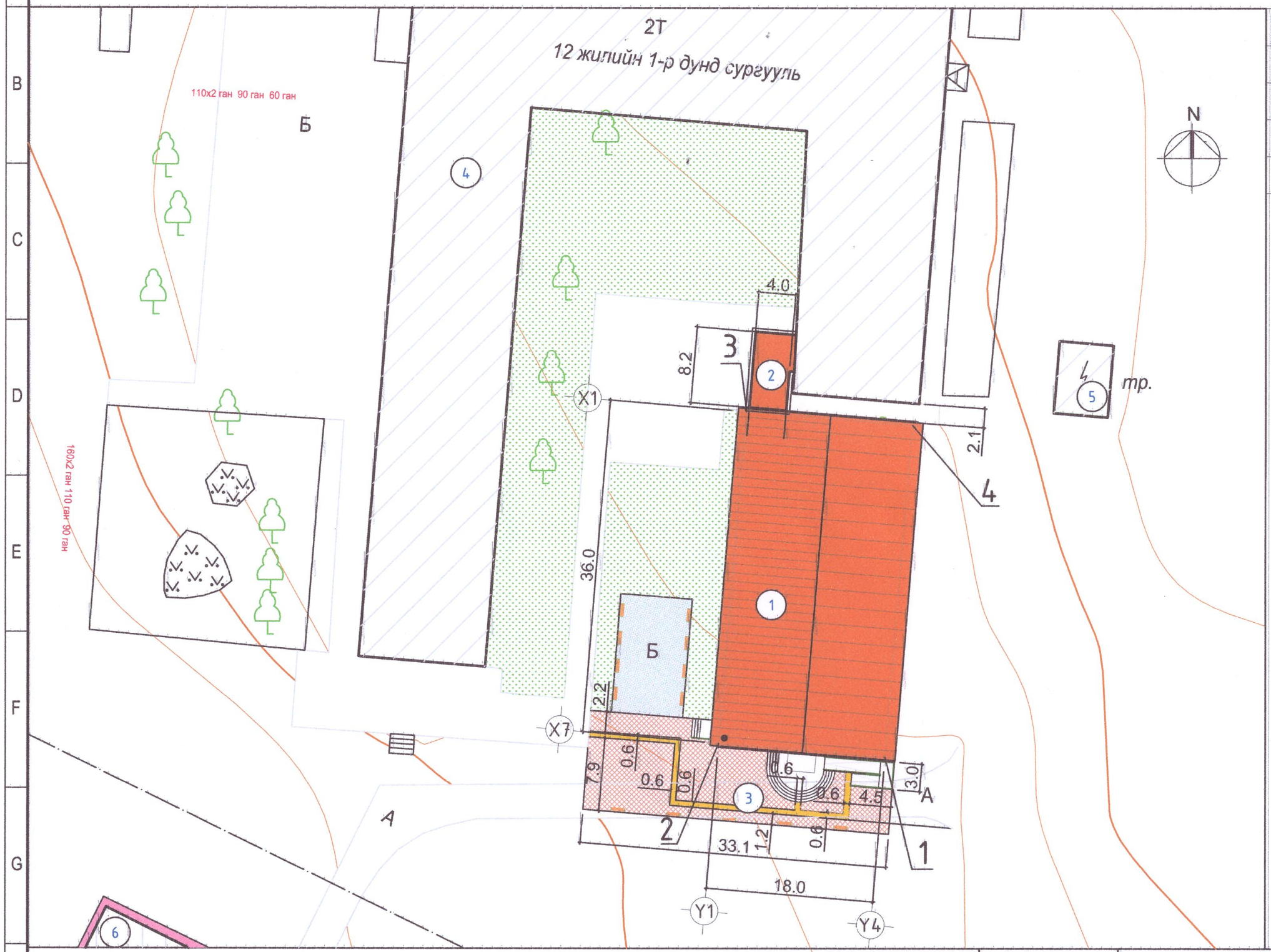

Цэгийн нэр	X	Y
1	674707.32	5172246.96
2	674689.38	5172248.44
3	674692.35	5172248.32
4	674710.28	5172282.84

Томъёолсон тэмдэглэгээ

- Төлөвлөж буй явган зам талбай
- Одоо байгаа барилга
- Төлөвлөж буй барилга
- Цахилгааны шугам
- 0801-118 994.09 — Бохир усны шугам
- Харааны бэрхшээлтэй иргэний хөтөч хавтан
- Рірі хавтан

1-10
2025 04 27

Сүхбаатар аймаг. Баруун-Урт сум. 7-р баг
СПОРТ ЗААЛНЫ БАРИЛГА

ЗАЙ ХЭМЖЭЭ

Ye шат: А3					
Архитектор	С.Баасандагва	ЕГ шифр: АК-25/03	Масштаб: 1:500	Огноо: 2025	
Гүйцэтгэсэн	О.Энэрэл	ТГ шифр:	Зургийн дугаар: ЕТ-3	Хуудас: 26	
Шалгасан	С.Баасандагва				

AUTOCAD
"АВТОКАД" ХХК

ӨНДӨРЖИЛТ М1:500

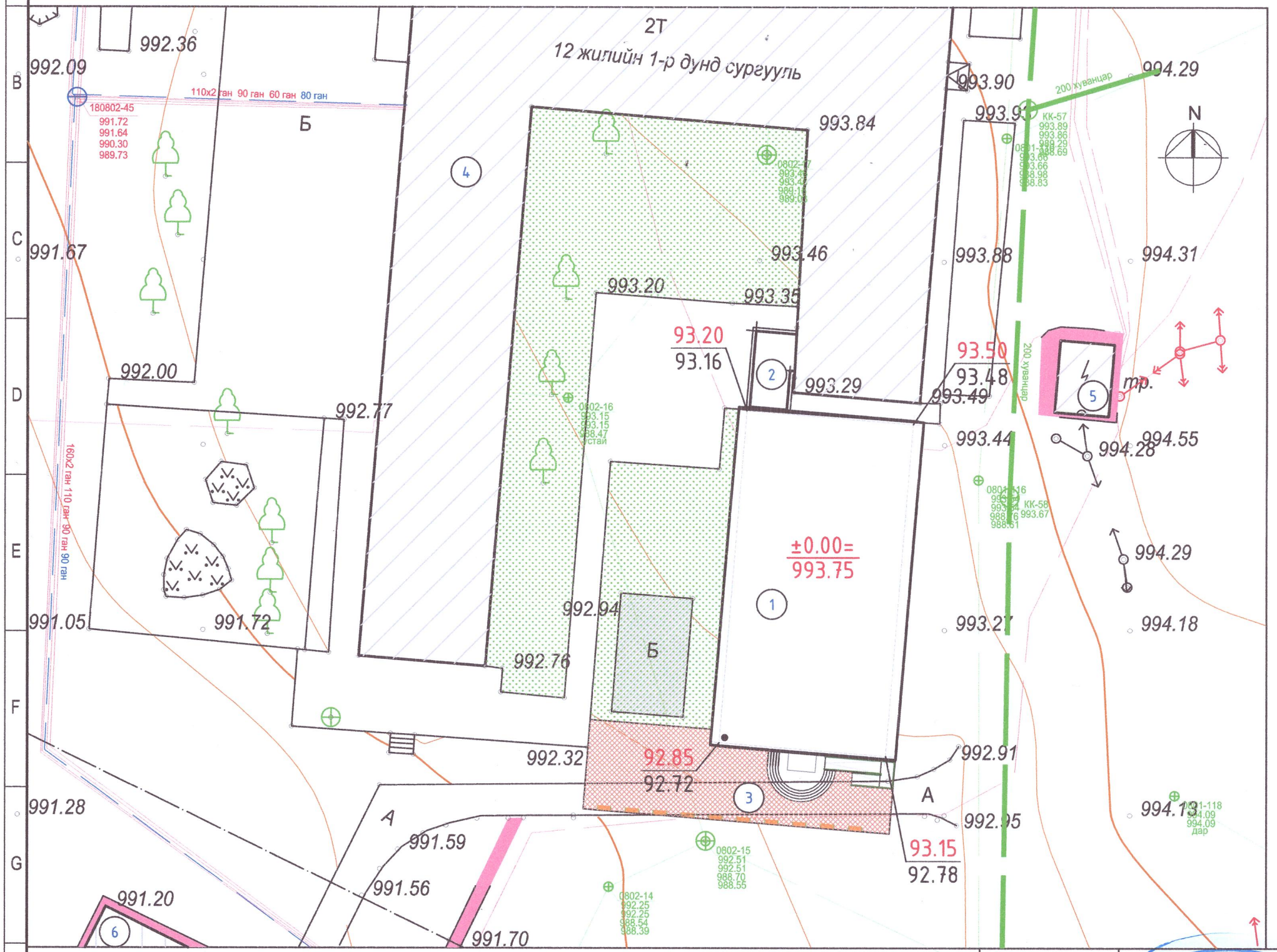

ТОДОРХОЙЛОЛТ:

1. Спорт заал
2. Хүзүүвч
3. Явган зам талбай
4. 1-р сургууль
5. ТП
6. Орон сууц

ТАНИХ ТЭМДЭГ:

±0.00= / 993.75	1-р давхрын шалны түвшин
93.15 / 92.78	Төлөвлөж буй өндөр / Одоо байгаа өндөр
992.95	Өндөржилтийн цэгүүд

1-10
2025 04 27

ТАЙЛБАР:
- "Ёлт сүрвэй" ХХК-ий 2025 оны 02-р сард боловсруулсан дэвсгэр зургийг үндэслэн барилгын зураг төслийн "Автокад" ХХК-д 2025 онд боловсруулав.

AUTOCAD
"АВТОКАД" ХХК

МОНГОЛ УЛС 19-400 АТХ8064 Сүхээгийн БААСАНДАГВА ЭРДЭМ ШИНЖИЛГЭЭНИЙ АЛБАНЫ ГАЗАР 2022-12-

Сүхбаатар аймаг. Баруун-Урт сум. 7-р баг
СПОРТ ЗААЛНЫ БАРИЛГА
Өндөржилт

Архитектор	С.Баасандагва	ЕГ шифр: АК-25/03	Масштаб: 1:500	Огноо: 2025	Ye шат: А3
Гүйцэтгэсэн	О.Энэрэл	ТГ шифр:	Зургийн дугаар: ЕТ-4	Хуудас: 23	
Шалгасан	С.Баасандагва				

ЗАМ ТАЛБАЙН ХУЧИЛТ М1:500

Д/д	ТОДОРХОЙЛОЛТ:	ТАЙЛБАР
1	Спорт заал	Төлөвлөж буй
2	Хүзүүвч	
3	Явган зам талбай	
4	1-р сургууль	Одоо байгаа
5	ТП	

Томъёолсон тэмдэглэгээ

Явган замын хашлага бетон

1-10
2025 04 27

Ажлын тоо хэмжээ

№	Нэр	Хэмжих нэгж	Тоо
1	Явган замын хэлбэржүүлсэн өнгөт хавтан	$м^2$	236.32
2	Зүлэгжүүлэлт	$м^2$	1339.70
3	Явган замын хашлага бетон	у/м	62.00
4	Сандал	ш	10
5	Хогийн сав /хог цуглуулах цэг/	ш	6

Хэлбэржүүлсэн өнгөт хавтан хучилттай зам, Огтлол 1-1

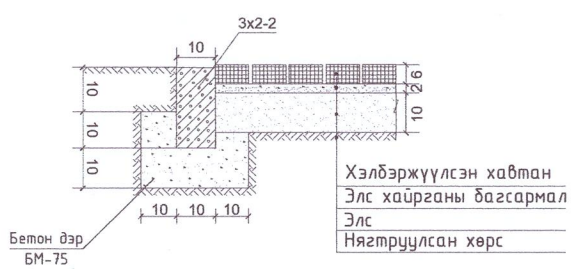

ТАЙЛБАР:
- Автомашины зогсоолын машин орох хэсгийн бордиурыг хэвтээгээр тавихаар тооцов.

МОНГОЛ УЛС 19-400 АТХ8084 Сүхээгийн БААСАНДАГВА МЭРГЭШСЭН АРХИТЕКТОР

AUTOCAD "АВТОКАД" ХХК	Сүхбаатар аймаг. Баруун-Урт сум. 7-р баг СПОРТ ЗААЛНЫ БАРИЛГА				
	Зам талбайн хучилт				Ye шат: А3
	Архитектор	С.Баасандагва	ЕГ шифр: АК-25/03	Масштаб: 1:500	Огноо: 2025
	Гүйцэтгэсэн	О.Энэрэл	ТГ шифр:	Зургийн дугаар: ЕТ-5	Хуудас: 23
	Шалгасан	С.Баасандагва			

А3

Тайлбар бичиг

Зургийн жагсаалт

№	Зургийн нэр	Тайлбар
1	Зургийн жагсаалт, тайлбар бичиг	БА-1
2	Ерөнхий төлөвлөгөө	ЕТ-1
3	Байршлын схем	ЕТ-2
4	Зай хэмжээ	ЕТ-3
5	Өндөржилт	ЕТ-4
6	Зам талбайн хучилт	ЕТ-5
7	1-р давхрын байгуулалт	БА-2
8	2-р давхрын байгуулалт	БА-3
9	Огтлол 1-1	БА-4
10	Огтлол 2-2	БА-5
11	Хүзүүвчний байгуулалт, дээврийн байгуулалт	БА-6
12	Хүзүүвчний огтлол, дээврийн хэсэглэл	БА-7
13	Дээврийн байгуулалт	БА-8
14	Нүүр тал /тэнхлэг Y1-Y4/	БА-9
15	Ар тал /тэнхлэг Y4-Y1/	БА-10
16	Хажуу тал /тэнхлэг X1-X7/	БА-11
17	Хажуу тал /тэнхлэг X7-X1/	БА-12
18	Хүзүүвчний нүүр талууд	БА-13
19	Шалны хийц бүтэц, цонх суулгалтын хэсэглэл	БА-14
20	Хаалга цонхны загвар хэмжээ, нэгдсэн түүвэр	БА-15
21	Явган замын хавтангын өрөлт	БА-16
22	1-р давхрын тавилгын байгуулалт	БА-17
23	2-р давхрын тавилгын байгуулалт	БА-18

Техник эдийн засгийн үзүүлэлт

1	Барилгажилтын талбай	925.42м^2
2	Барилгын эзэлхүүн	4607.85м^3
3	Ашигтай талбай	732.31м^2
4	Ажлын талбай	727.06м^2
5	K_1=0.99	
6	K_2=4.97	

ҮНДЭСЛЭЛ:

Сүхбаатар аймгийн Баруун-Урт сумын 7-р багийн нутаг дэвсгэрт баригдах "СПОРТ ЗААЛ"-ны барилгын зургийг Сүхбаатар аймгийн засаг даргын 2016 оны 06-р сарын 06-ий өдрийн № А/233 тоот захирамжыг үндэслэн Баруун-Урт сумын 7-р багийн нутаг дэвсгэрт 1-р сургуулийн хашаанд, ГХБХБГазрын 2025 оны 02-р сарын 20-ний өдрийн №АТД-22-0002/25 тоот архитектур төлөвлөлтийн даалгаварыг үндэслэн барилга архитектурын хэсгийн зураг төслийг зураг төслийн "Автокад" ХХК-д 2025 онд боловсруулав.

БАЙРШИЛ:

Уг спорт заалны барилга нь Сүхбаатар аймгийн Баруун-Урт сумын 7-р багийн нутаг дэвсгэрт захирамжаар олгогдсон газарт баталгаасан ерөнхий төлөвлөгөөний дагуу байрлана. Ерөнхий төлөвлөгөөнд үндсэн барилгыг гол орцыг урд зүгрүү харуулж төлөвлөсөн бөгөөд гадна талд нь сандал болон гэрэлтүүлгийн шон, явган хүний хэлбэржүүлсэн өнгөт хавтан, ахуйн хог хаягдлын цэг, ногоон байгууламж зэргийн төлөвлөсөн.

Барилга байгууламжийг байгаль цаг уурын дараах нөхцөлд төлөвлөв.

Үүнд: - Газар чичэрхийлэл	- 6 балл
- гадна агаарын тооцооны темпратур	- 34.1 С
- барилгын эдэлгээний зэрэг	- II
- салхины шахцал	- 35кг/м2
- галд тэсвэрлэлтийн зэрэг	- II
- цасны ачаа	- 50кг/м2
- барилга байгууламжийн ангилал	- II

1-10
2025 04 27

АРХИТЕКТУР ТӨЛӨВЛӨЛТ:

Спорт заалны барилга нь тэнхлэгээрээ 36.0 х 18.0 метрийн хэмжээтэй метал каркас бүхий зоорьгүй 2 давхар барилга байх ба гадна ханын бүтэц нь 375мм-н МАК блокон хана, 150 мм-н чулуун хөвөн дулаалга 60-75кг/м3, гал дэмждэггүй 2 талдаа хөнгөн цагаан гадаргуутай голдоо хуванцар 4мм-н зузаан метал хавтан байна

Төлөвлөлтийг дараах байдлаар шийдэв.

Үүнд: 1-р давхарт: Үүдний хэсэг хүлээлгийн танхим, ариун цэврийн өрөө, эрэгтэй, эмэгтэй душ, хувцас солих өрөө, багшийн өрөө, эд хогшлын агуулах, цахилгаан дулааны узелийн өрөө, спорт заал

2-р давхарт: Эд хогшлын агуулах, фитнесийн өрөө тус тус төлөвлөсөн.

ДЭЭВЭР, ДЭЭВРИЙН УС ЗАЙЛУУЛАЛТ:

1. Уг барилгын дээвэр нь 2 талруугаа налуутай 200мм чулуун хөвөн сэндвичэн хавтан.
2. Дээврийн ажлыг хийхээс өмнө дээвэрт гарах салхижуулалтын яндан, хоолой, бохир усны босоо шугам, аянга зайлуулагч, радио, теле антеннийг угсралтын ажлыг тухайн зурагт заасны дагуу хийж дуусгасан байх шаардлагатай.
3. Барилгын дээврийн ус зайлуулалтыг гадуур ус зайлуулалттай байхаар тусгасан ба сайн чанарын ган ус зайлуулах хоолойгоор хийж залгаасыг ус алдахгүйгээр зорилалтын резинэн жийрэвчтэй хийж өгөх хэрэгтэй.
4. Дээврийн байгуулалтыг БА-8, дээврийн хэсэглэлүүдийг БА-5 хуудсанд үз

ХААЛГА, ЦОНХ:

Барилгад хэрэглэгдэх хуванцар /PC/ цонх нь Монгол улсад мөрдөж буй норм, MNS-5830:2007 стандарт дулаан техникийн шаардлага хангасан 3 давхар шилэлгээтэй K=1,88 ккал/м^2°С сайн чанарын хуванцар раммтай вакум цонх байхаар тусгав. Барилгын дотор хаалгыг стандартын сайн чанарын эдэлгээ даах, өнгө үзэмж сайтай монгол улсад үйлдвэрлэсэн модон хаалга байх бөгөөд гадна гол орцны хаалга нь /ШХ-1/ стандартын шаардлага хангасан 3-н давхар хатаасан шилтэй ус, уур чийгний хамгаалалттай, дулаан тусгаарлагчтай мемал раммтай байна. Шилэн ханыг тогтоох төмөр рам нь зэвэрдэггүй цайрдсан төмөр байна. Хаалга цонх, шилэн хананы загвар хэмжээ, нэгдсэн түүврийг БА-15 хуудсанд үз. Цахилгааны шитний өрөөний хаалгыг шалнаас 100мм-ийн босготой хийх бай метал хаалга байна.

ШАЛ: Шалны хийц бүтэц ба зузааныг БА-14 хуудсанд үз.

ГАДНА ЗАСЛАЛ: Барилгад хэрэглэх метал хавтан нь гал дэмждэггүй 2 талдаа хөнгөн цагаан гадаргуутай голдоо хуванцар 4мм-н зузаан хавтан байна. Хавтанг бэхлэх уголник төмөр нь зэвэрдэггүй цайрдсан ган төмөр байна. Хавтанг бэхлэх шуруп нь мөн зэвэрдэггүй ган цайрдсан шуруп байна. Метал хавтанг БА-9, 10, 11, 12 хуудсанд үзүүлсэн хуваалт, өнгөний кодны дагуу метал хавтангын үйлдвэрт нарийн хэмжээ нугалааг гаргаж мэргэжлийн байгууллагаар угсаруулах шаардлагатай.

ДОТОР ЗАСЛАЛ: Барилгын нийт дотор гадаргууд тэгшилгээ замаск хийж Ногоон титэм ХХК -ийн лабораторийн бичигтэй цайвар өнгийн эмульсэн будгаар будах ба таазны түвшингээс 5см доор будаж ханын үлдэх хэсэг таазанд тэгшилгээ замаск хийж цагаан өнгийн эмульсэн будгаар будна. Ариун цэврийн өрөөний ханыг +2,4м түвшингөөр плита наана. Дулааны зангилааны өрөө болон цахилгааны өрөөний хана таазыг цагаан өнгийн цвуут шохойн будгаар будна.

МОНГОЛ УЛС 19-400 АТХ8064 Сүхээгийн БААСАНДАГВА МЭРГЭШСЭН АРХИТЕКТОР МА-БА 2022-2025

AUTOCAD "АВТОКАД" ХХК	Сүхбаатар аймаг. Баруун-Урт сум. 7-р баг СПОРТ ЗААЛНЫ БАРИЛГА				
	Зургийн жагсаалт, тайлбар бичиг				Үе шат: АЗ
	Архитектор	С.Баасандагва	ЕГ шифр: АК-25/03	Масштаб: 1:100	Огноо: 2025
	Гүйцэтгэсэн	О.Энэрэл	ТГ шифр:	Зургийн дугаар: БА-1	Хуудас: 23
	Шалгасан	С.Баасандагва			

АЗ

1-Р ДАВХРЫН БАЙГУУЛАЛТ М1:125

БС-3=БС-2

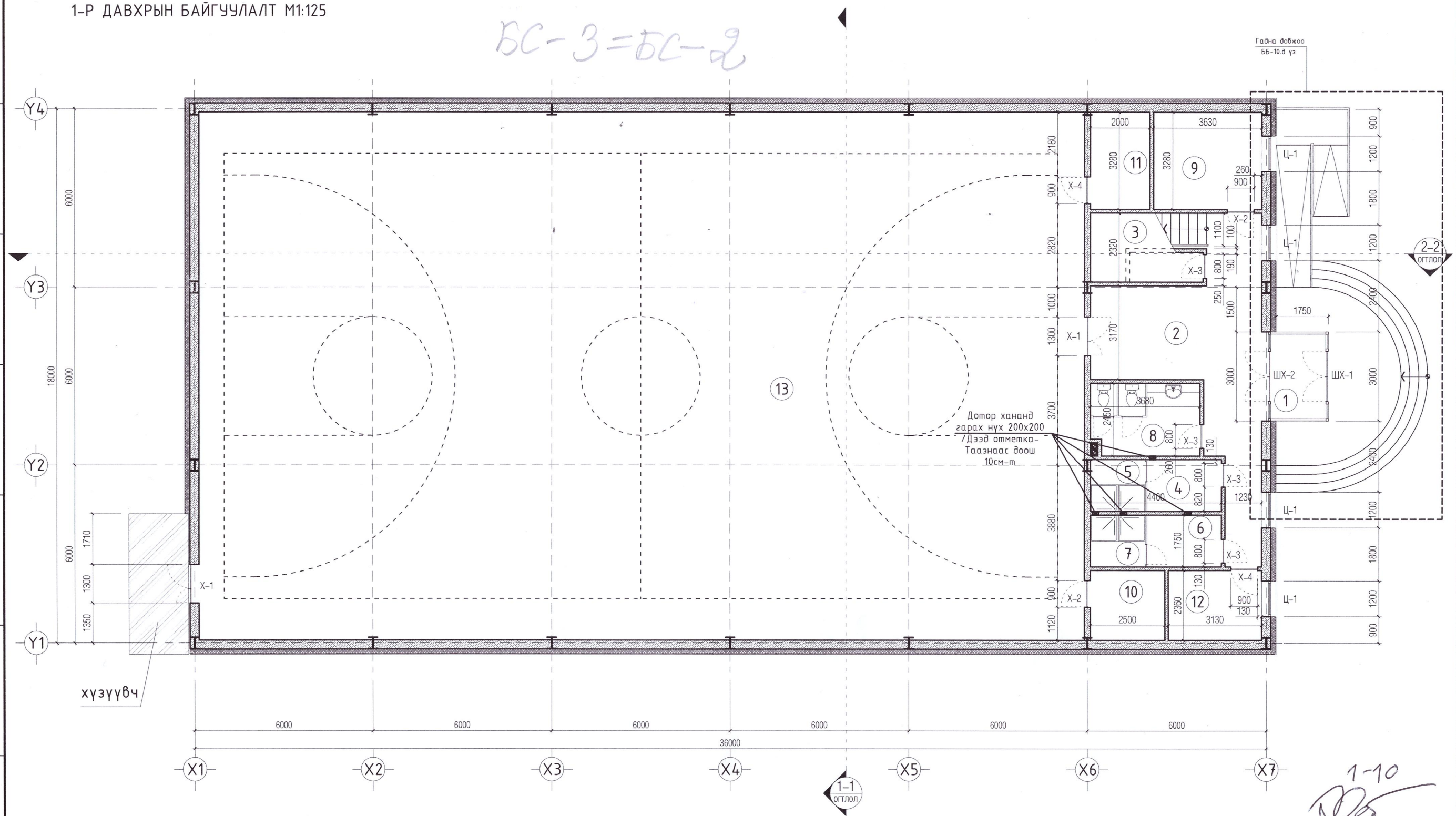

1-10

2025 04 27

Өрөөний тодорхойлолт

Д/д	Өрөөний нэр	Талбай /м²/	Шалны бүтэц	Д/д	Өрөөний нэр	Талбай /м²/	Шалны бүтэц
1	Гонх	5.25	Чулуу	8	Ариун цэврийн өрөө	9.01	Керамик
2	Үүдний хэсэг	32.59	Чулуу	9	Багшын өрөө	11.90	Паркет
3	Шатны хонгил	8.81	Чулуу	10	Агуулах	5.90	Чулуу
4	Хувцас солих өрөө /эр/	4.37	Керамик	11	Цахилгааны өрөө	6.56	Бетон
5	Душ /эр/	3.23	Керамик	12	Дулааны узель	7.38	Бетон
6	Хувцас солих өрөө /эм/	4.37	Керамик	13	Заал	529.55	Агч мод
7	Душ /эм/	3.23	Керамик		Бүгд	631.34	

Зөвшөөрөлцсөн:		
ББ	инженер Ц.Цэрэнчимэд	
ХАС	инженер Г.Отгонтуяа	
ЦБУ	инженер Ц.Дуламсүрэн	
ДГ/ХТ	инженер Г.Золбоо	
ХД	инженер Ц.Жавхлантөгс	

AUTOCAD

"АВТОКАД" ХХК

МОНГОЛ УЛС 19-400 АТХ8064 Сүхээгийн БААСАНДАГВА МЭРГЭШСЭН АРХИТЕКТОР МА-БА 20

Сүхбаатар аймаг. Баруун-Урт сум. 7-р баг

СПОРТ ЗААЛНЫ БАРИЛГА

1-р давхрын байгуулалт

Архитектор	С.Баасандагва	ЕГ шифр: АК-25/03	Масштаб: 1:100	Огноо: 2025
Гүйцэтгэсэн	О.Энэрэл	ТГ шифр:	Зургийн дугаар: БА-2	Хуудас: 23
Шалгасан	С.Баасандагва			

Ye шат: А3

А3

2-Р ДАВХРЫН БАЙГУУЛАЛТ М1:125

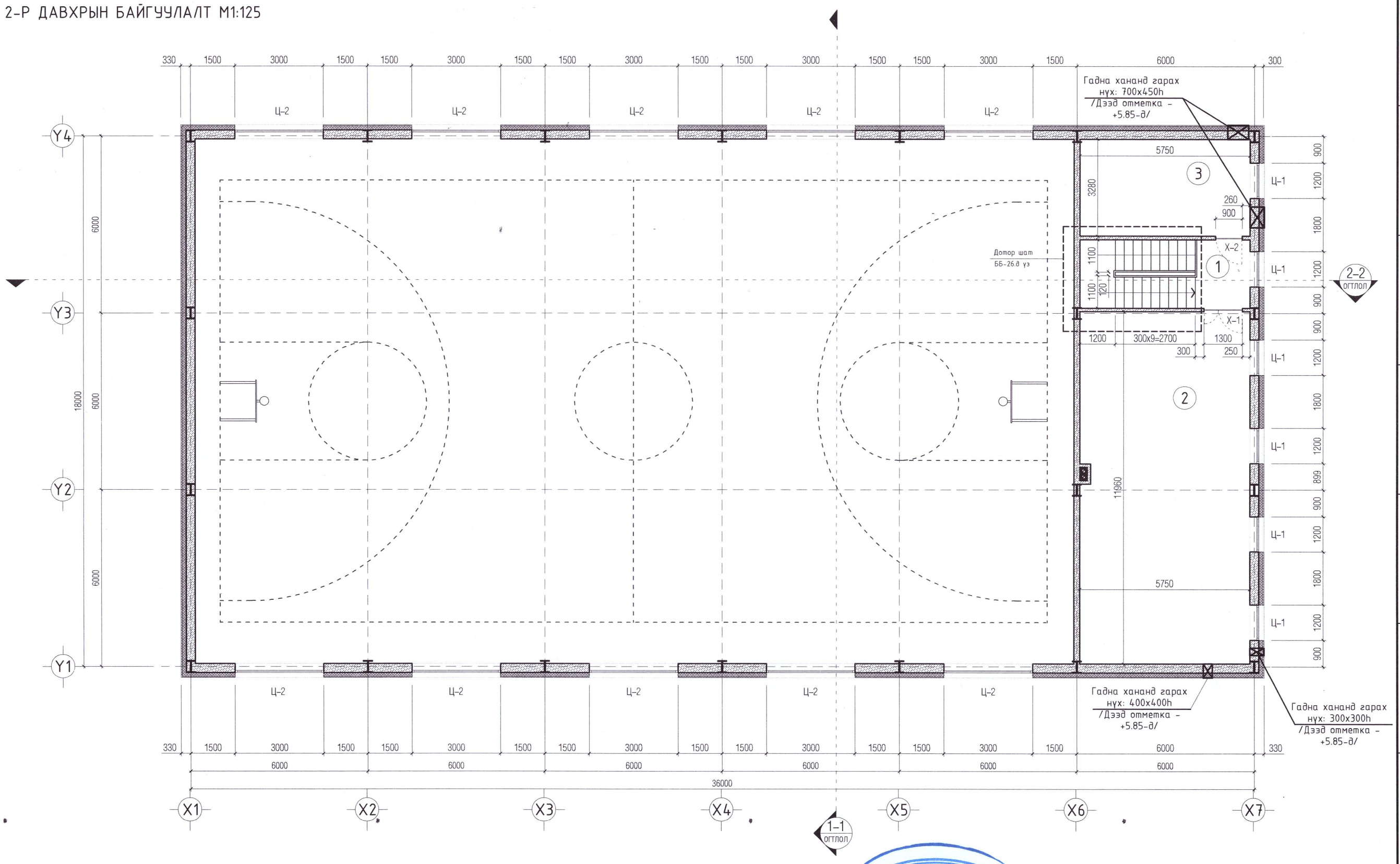

1-10

2025 04 27

Өрөөний тодорхойлолт

Д/д	Өрөөний нэр	Талбай /м²/	Шалны бүтэц
1	Шатны хонгил	13.34	Чулуу
2	Фитнэсийн өрөө	68.77	Хивсэнцэр
3	Агуулах	18.86	Хулдаас
	Бүгд	100.97	

Зөвшөөрөлцсөн:

ББ	инженер Ц.Цэрэнчимэд	
ХАС	инженер Г.Отгонтуяа	
ЦБУ	инженер Ц.Дуламсүрэн	
ДГ/ХТ	инженер Г.Золбоо	
ХД	инженер Ц.Жавхлантөгс	

AUTOCAD

"АВТОКАД" ХХК

МОНГОЛ УЛС 19-400 АТХ8064 Сүхээгийн БААСАНДАГВА МЭРГЭШСЭН АРХИТЕКТОР МА-БА 2022-04-15

Сүхбаатар аймаг. Баруун-Урт сум. 7-р баг
СПОРТ ЗААЛНЫ БАРИЛГА
2-р давхрын байгуулалт

Архитектор	С.Баасандагва		
Гүйцэтгэсэн	О.Энэрэл		
Шалгасан	С.Баасандагва		

Ye шат: А3

ЕГ шифр: АК-25/03

Масштаб: 1:100

Огноо: 2025

ТГ шифр:

Зургийн дугаар: БА-3

Хуудас: 23

А3

ОГТЛОЛ 1-1 М1:100

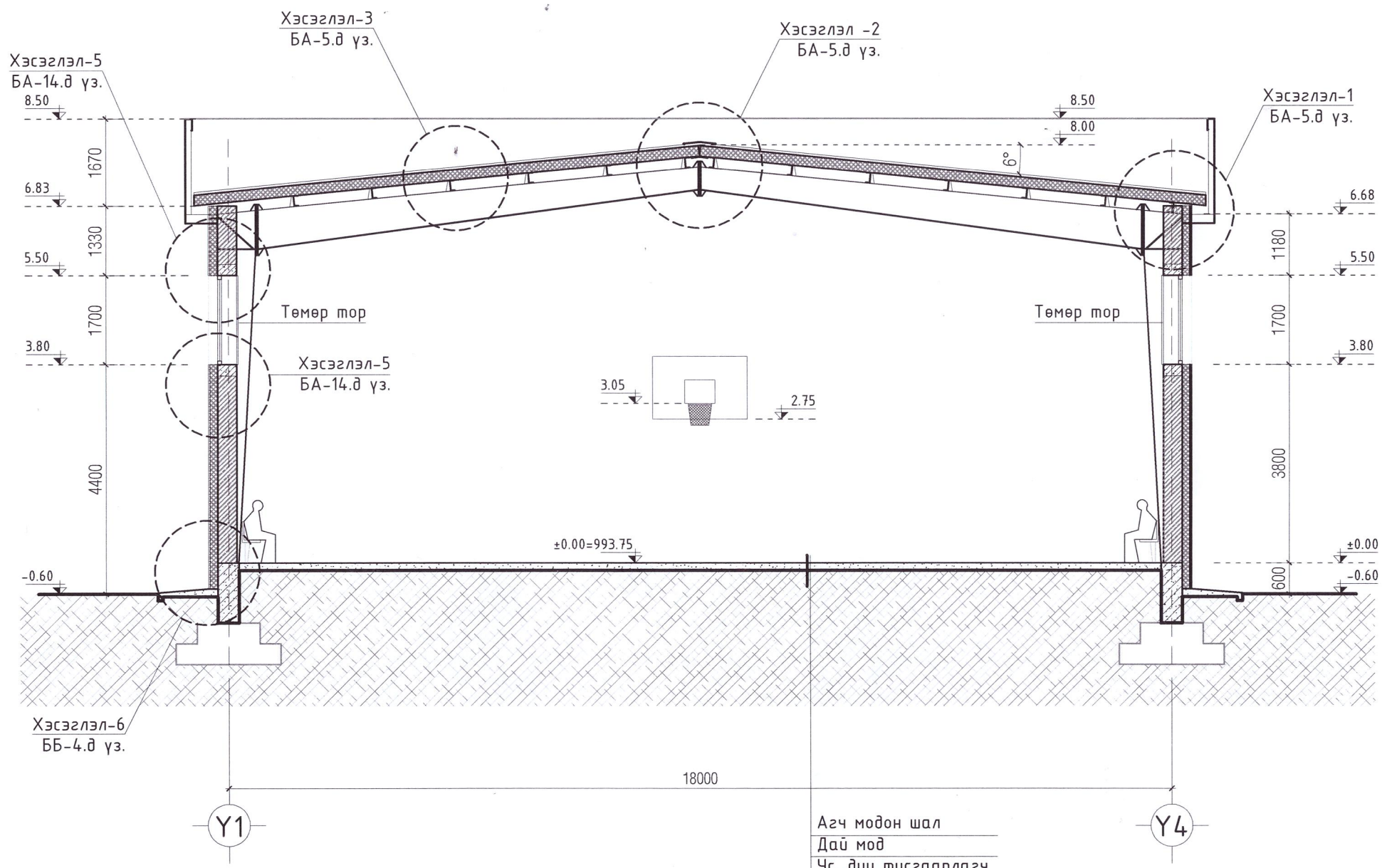

Агч модон шал
Дай мод
Ус, дуу тусгаарлагч
Цементэн зуурмаг БМ-150
Дэвсгэр бетон БМ-100
Элс хайрган дэвсгэр
Нягтруулсан хөрс

1-10
2025 04 27

Зөвшөөрөлцсөн:		
ББ	инженер Ц.Цэрэнчимэд	
ХАС	инженер Г.Отгонтуяа	
ЦБУ	инженер Ц.Дуламсүрэн	
ДГ/ХТ	инженер Г.Золбоо	
ХД	инженер Ц.Жавхлантөгс	

AUTOCAD
"АВТОКАД" ХХК

МОНГОЛ УЛС 19-400 АТХ8064 Сүхээгийн БААСАНДАГВА МОНГОЛЫН АРХИТЕКТОР МА-БА 0022-2025

Сүхбаатар аймаг. Баруун-Урт сум. 7-р баг
СПОРТ ЗААЛНЫ БАРИЛГА

Огтлол 1-1			Ye шат: А3		
Архитектор	С.Баасандагва		ЕГ шифр: АК-25/03	Масштаб: 1:100	Огноо: 2025
Гүйцэтгэсэн	О.Энэрэл		ТГ шифр:	Зургийн дугаар: БА-4	Хуудас: 23
Шалгасан	С.Баасандагва				

А3

ОГТЛОЛ 2-2 М1:125

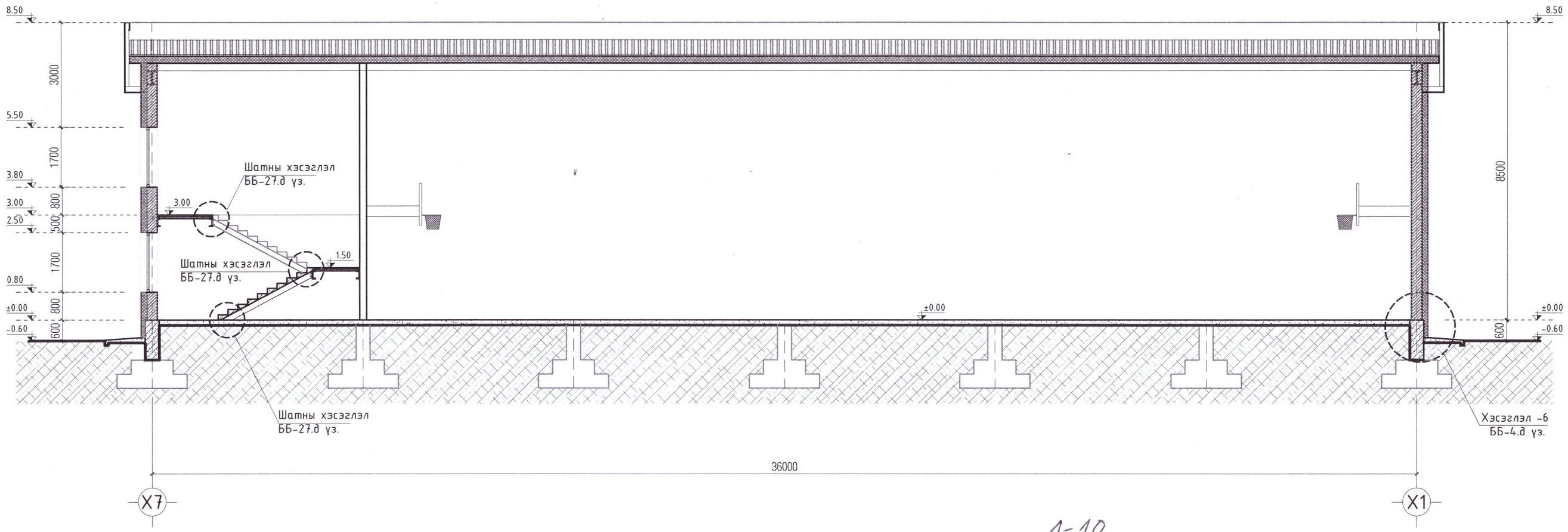

ХЭСЭГЛЭЛ-1 М1:20

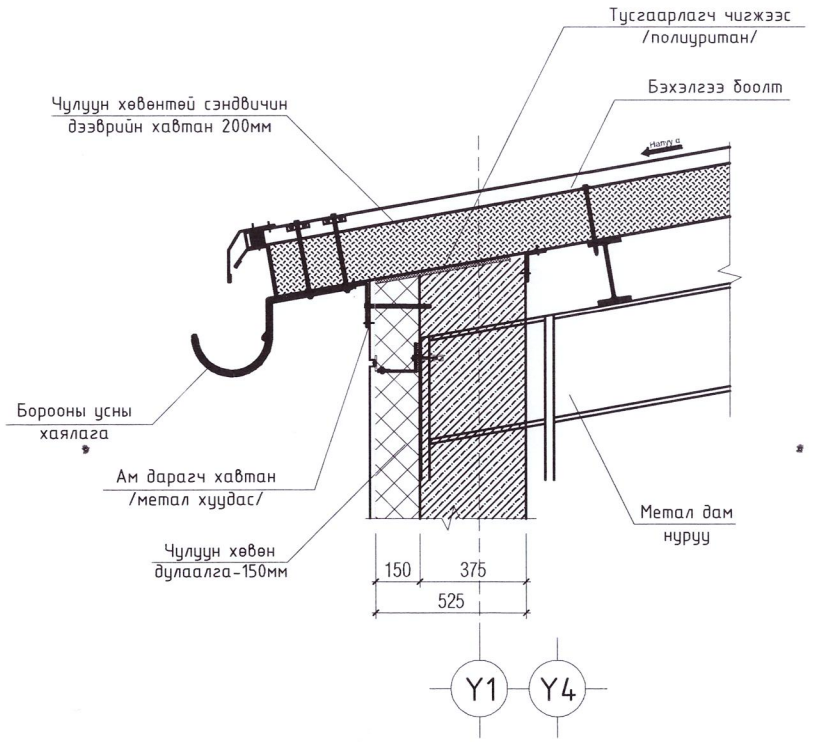

ХЭСЭГЛЭЛ-2 М1:20

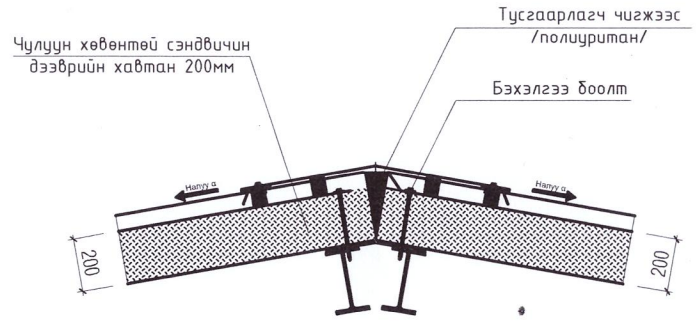

1-10

2025 04 27

ХЭСЭГЛЭЛ-3 М1:20

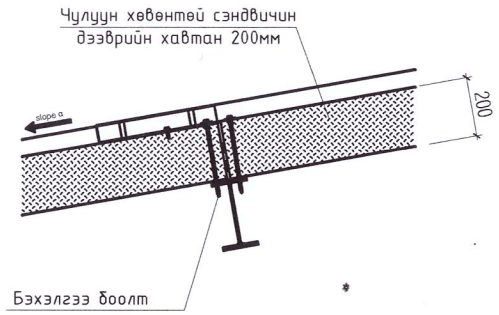

Зөвшөөрөлцсөн:		
ББ	инженер Ц.Цэрэнчимэд	
ХАС	инженер Г.Отгонтуяа	
ЦБУ	инженер Ц.Дуламсүрэн	
ДГ/ХТ	инженер Г.Золбоо	
ХД	инженер Ц.Жавхлантөгс	

AUTOCAD

"АВТОКАД" ХХК

Сүхбаатар аймаг. Баруун-Урт сум. 7-р баг
СПОРТ ЗААЛНЫ БАРИЛГА

Огтлол 2-2

Ye шат: А3

Архитектор	С.Баасандагва	ЕГ шифр: АК-25/03	Масштаб: 1:100
Гүйцэтгэсэн	О.Энэрэл	ТГ шифр:	Зургийн дугаар: БА-5
Шалгасан	С.Баасандагва		

Огноо: 2025

Хуудас: 23

МОНГОЛ УЛС 19-400 АТХ8064 Сүхээгийн БААСАНДАГВА МЭРГЭШСЭН АРХИТЕКТОР МА-ВА 2022-2025

А3

ХҮЗҮҮВЧНИЙ БАЙГУУЛАЛТ М1:100

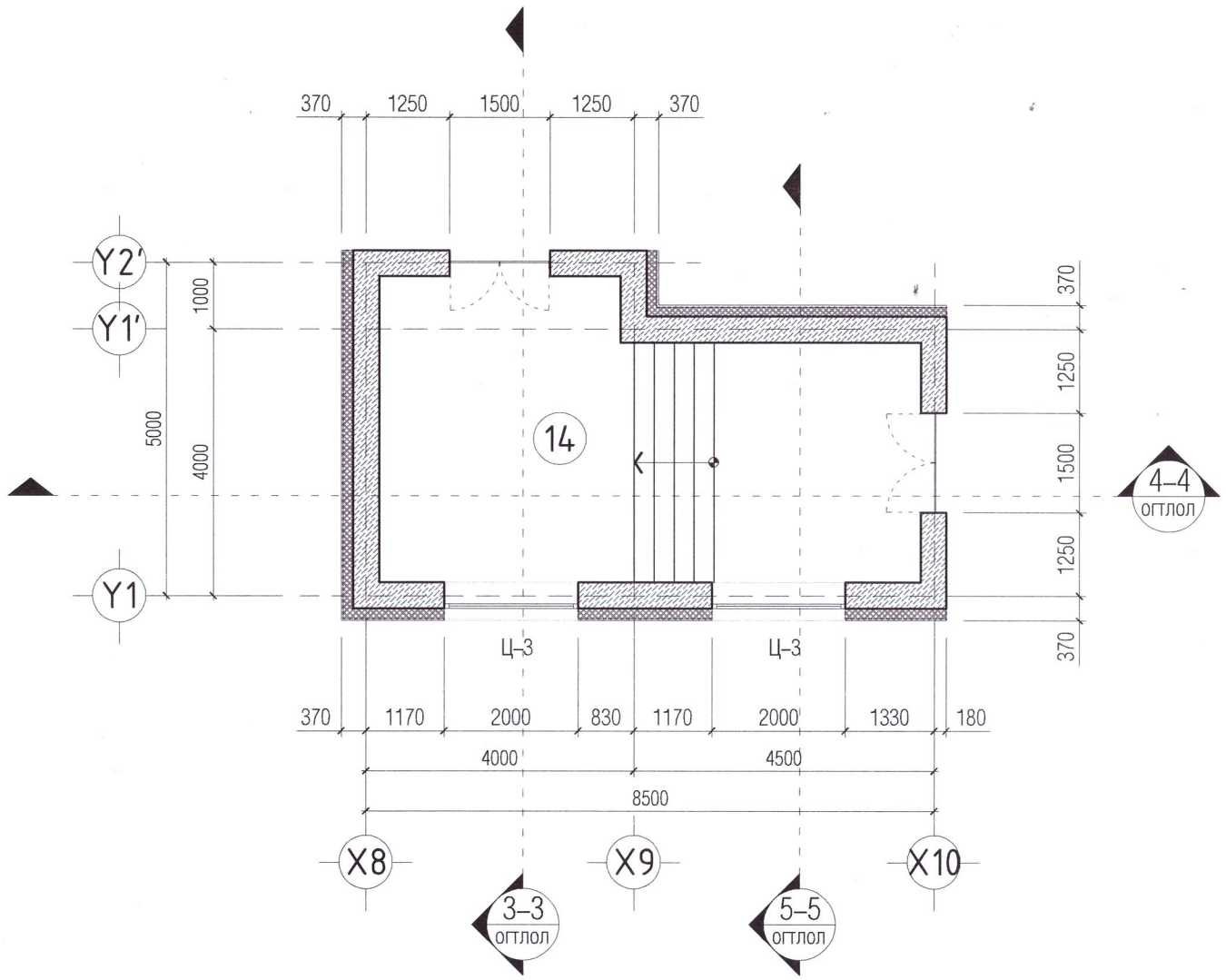

ХҮЗҮҮВЧНИЙ ДЭЭВРИЙН БАЙГУУЛАЛТ М1:100

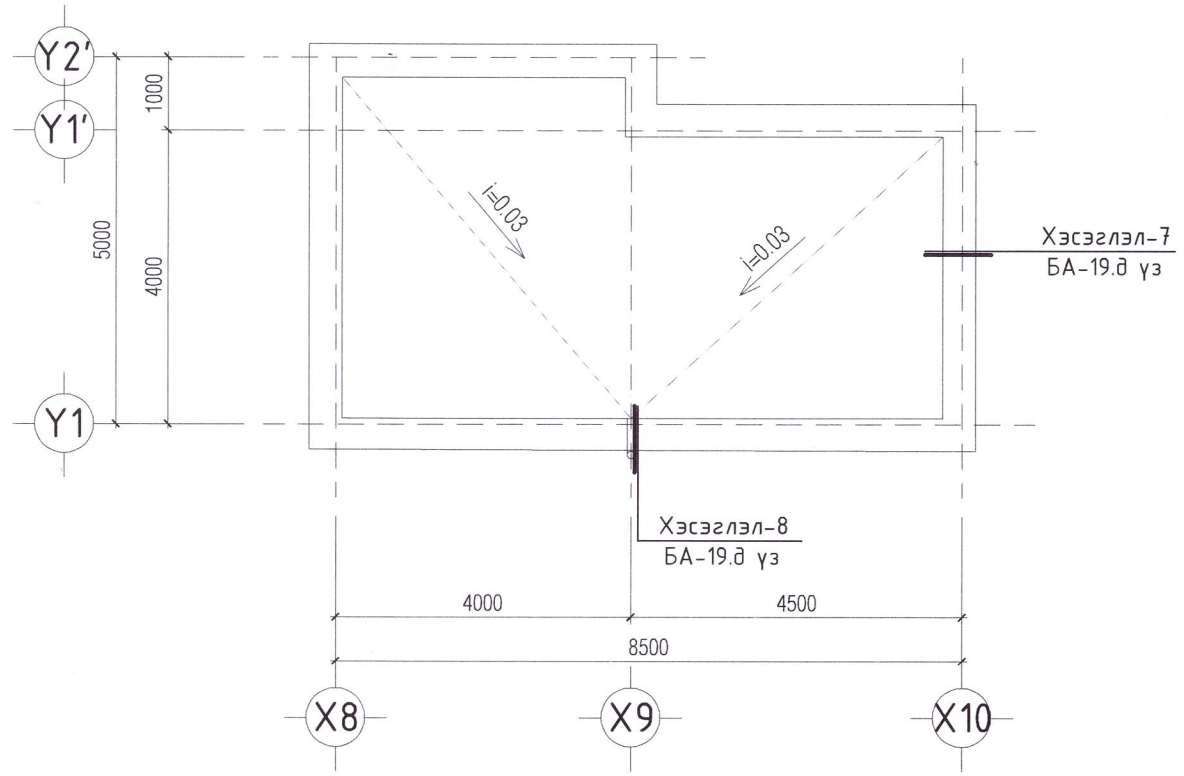

1-10

2025 04 27

Өрөөний тодорхойлолт

Д/д	Өрөөний нэр	Талбай /м²/	Шалны бүтэц
14	Хүзүүвч	32.76	Чулуу

Зөвшөөрөлцсөн:		
ББ	инженер Ц.Цэрэнчимэд	
ХАС	инженер Г.Отгонтуяа	
ЦБУ	инженер Ц.Дуламсүрэн	
ДГ/ХТ	инженер Г.Золбоо	
ХД	инженер Ц.Жавхлантөгс	

AUTOCAD

"АВТОКАД" ХХК

Сүхбаатар аймаг. Баруун-Урт сум. 7-р баг
СПОРТ ЗААЛНЫ БАРИЛГА

Хүзүүвч байгуулалт, дээврийн байгуулат

Ye шат: А3

Архитектор	С.Баасандагва	ЕГ шифр: АК-25/03	Масштаб: 1:100	Огноо: 2025
Гүйцэтгэсэн	О.Энэрэл	ТГ шифр:	Зургийн дугаар: БА-6	Хуудас: 23
Шалгасан	С.Баасандагва			

МОНГОЛ УЛС 19-400 АТХ8064 СҮХБААТАР БААСАНДАГВА МЭРГЭЖЛИЙН ГЭРЭЭТ АРХИТЕКТОР МА-БА 2022-2321

А3

ОГТЛОЛ 3-3 М1:100

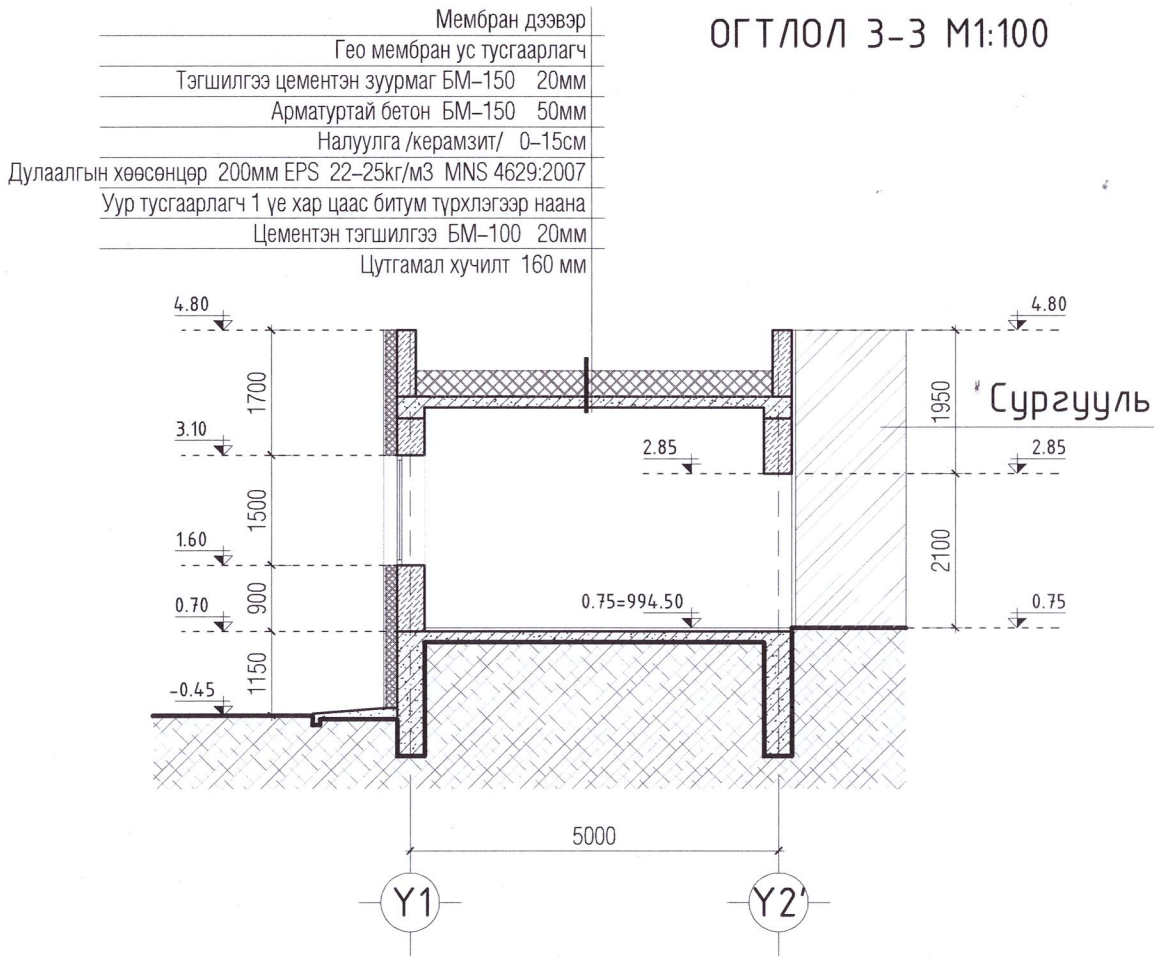

ОГТЛОЛ 4-4 М1:100

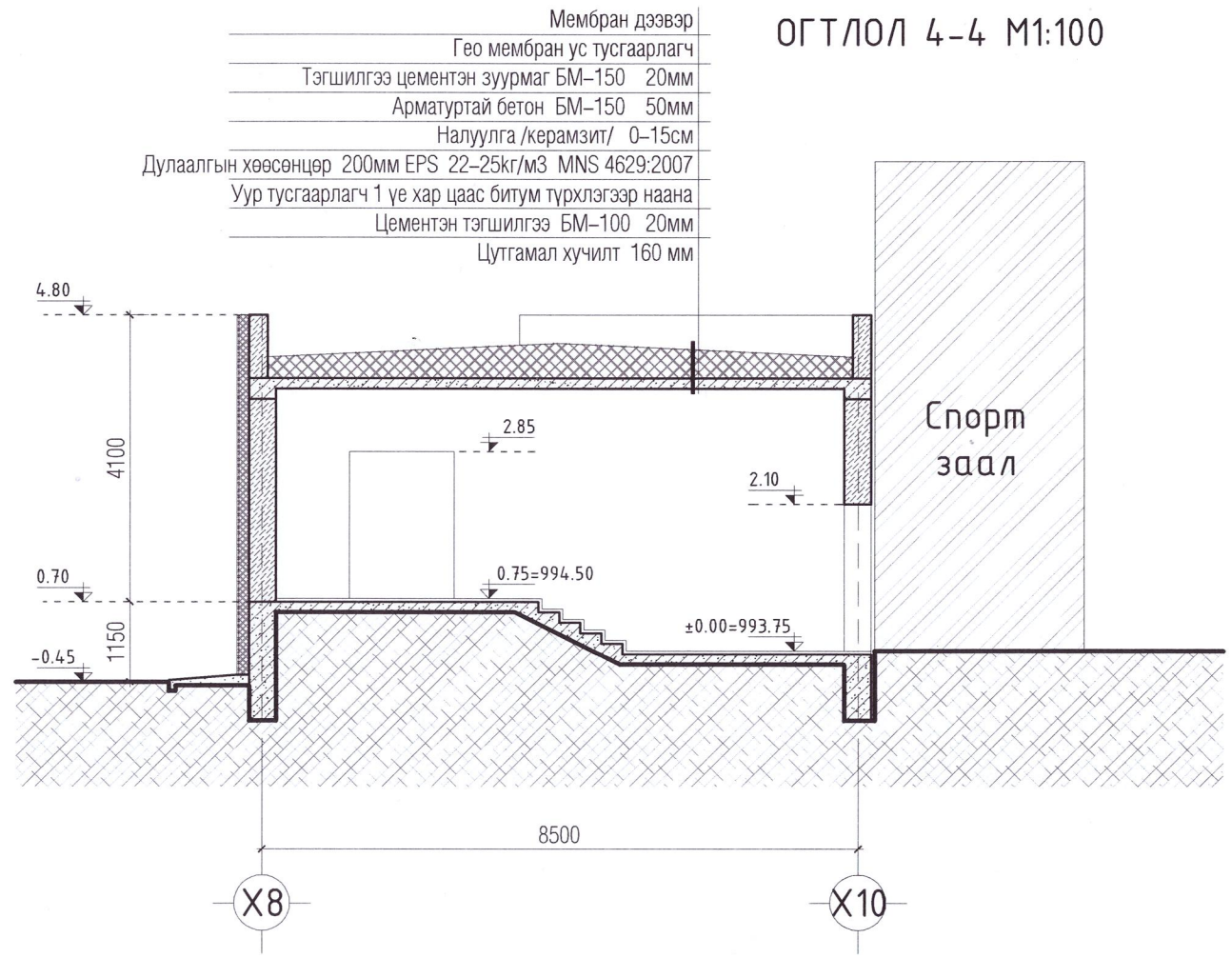

ОГТЛОЛ 5-5 М1:100

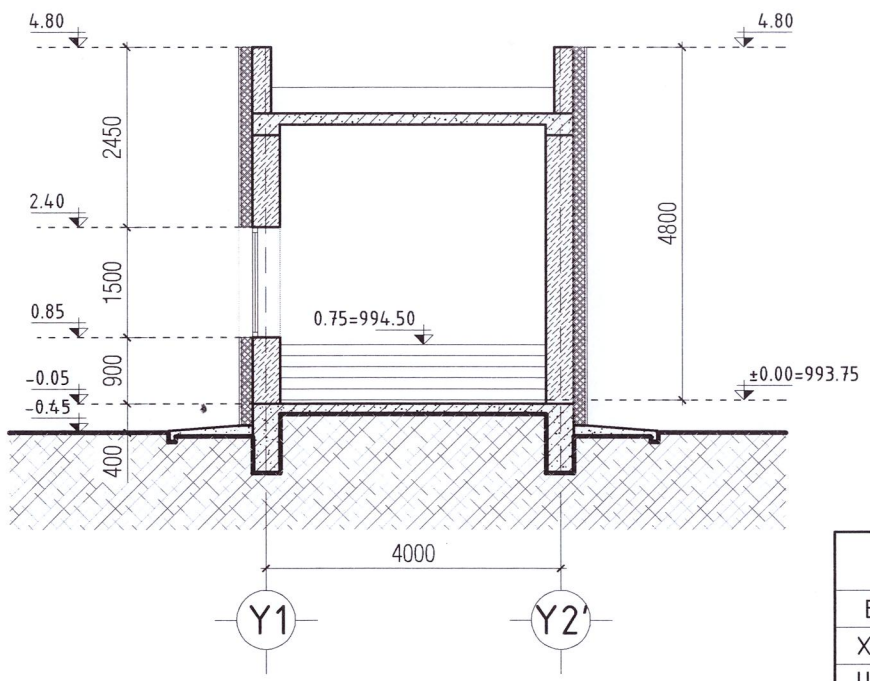

ХЭСЭГЛЭЛ-D

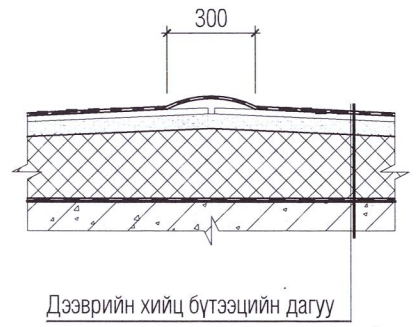

1-10
2025 04 27

Зөвшөөрөлцсөн:		
ББ	инженер Ц.Цэрэнчимэд	
ХАС	инженер Г.Отгонтуяа	
ЦБУ	инженер Ц.Дуламсүрэн	
ДГ/ХТ	инженер Г.Золбоо	
ХД	инженер Ц.Жавхлантөгс	

AUTOCAD
"АВТОКАД" ХХК

Сүхбаатар аймаг. Баруун-Урт сум. 7-р баг
СПОРТ ЗААЛНЫ БАРИЛГА

Хүчүүвч байгуулалт, дээврийн байгуулалт

Үе шат: АЗ

Архитектор	С.Баасандагва	ЕГ шифр: АК-25/03	Масштаб: 1:100	Огноо: 2025
Гүйцэтгэсэн	Ө.Энэрэл	ТГ шифр:	Зургийн дугаар: БА-7	Хуудас: 23
Шалгасан	С.Баасандагва			

МОНГОЛ УЛС 19-400 АТХ8064 Сүхээгийн БААСАНДАГВА МЭРГЭШСЭН АРХИТЕКТОР МА-БА 2022-2025

ДЭЭВРИЙН БАЙГУУЛАЛТ М1:125

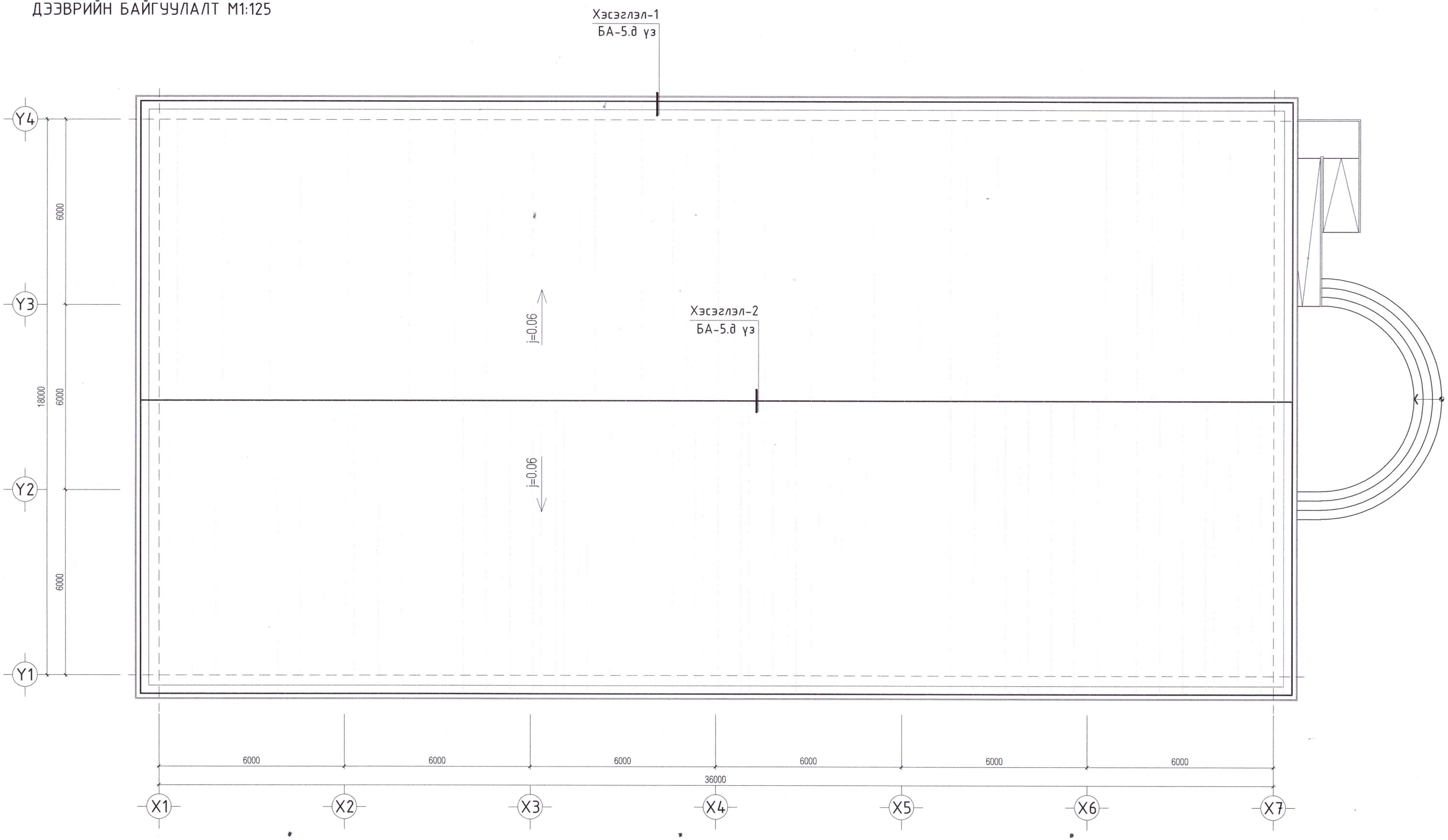

1-10
2025 04 27

Зөвшөөрөлцсөн:		
ББ	инженер Ц.Цэрэнчимэд	
ХАС	инженер Г.Отгонтуяа	
ЦБУ	инженер Ц.Дуламсүрэн	
ДГ/ХТ	инженер Г.Золбоо	
ХД	инженер Ц.Жавхлантөгс	

AUTOCAD
"АВТОКАД" ХХК

Сүхбаатар аймаг. Баруун-Урт сум. 7-р баг
СПОРТ ЗААЛНЫ БАРИЛГА

Дээврийн байгуулалт

Ye шат: А3

Архитектор	С.Баасандагва	ЕГ шифр: АК-25/03	Масштаб: 1:100
Гүйцэтгэсэн	О.Энэрэл		Огноо: 2025
Шалгасан	С.Баасандагва	ТГ шифр:	Зургийн дугаар: БА-8
			Хуудас: 23

МОНГОЛ УЛС 19-400 АТХ09004 БААСАНДАГВА ЭРГЭШСЭН АРХИТЕКТОР МА-БА 14-2023

А3

НҮҮР ТАЛ /тэнхлэг Y1-Y4/ M1:100

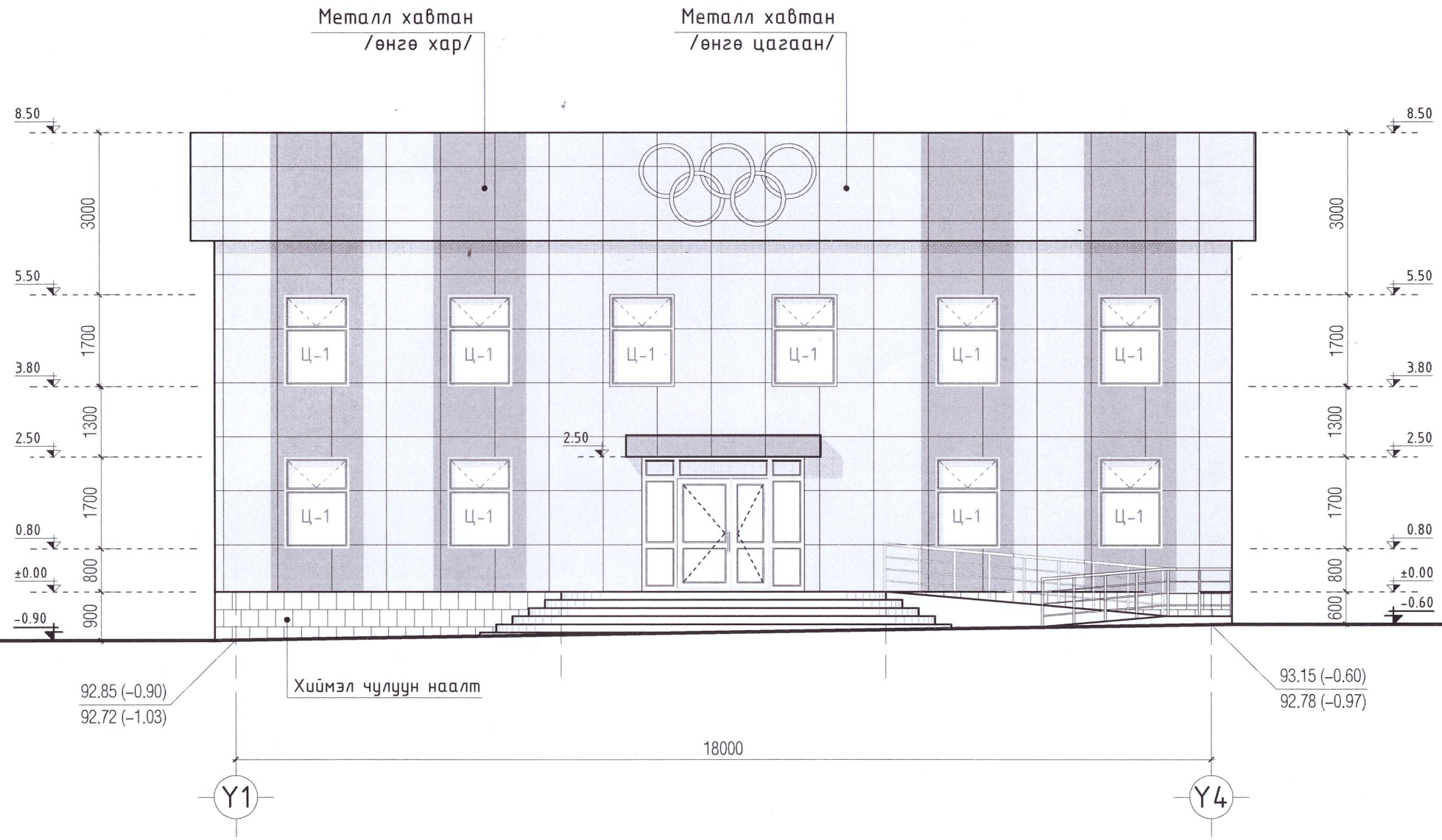

Хар өнгийн металл хавтан-50.92м2 /өнгө код: 99, 100, 102/

Цагаан өнгийн металл хавтан-95.93м2 /өнгө код: 255, 238, 189/

1-10
2025 04 27

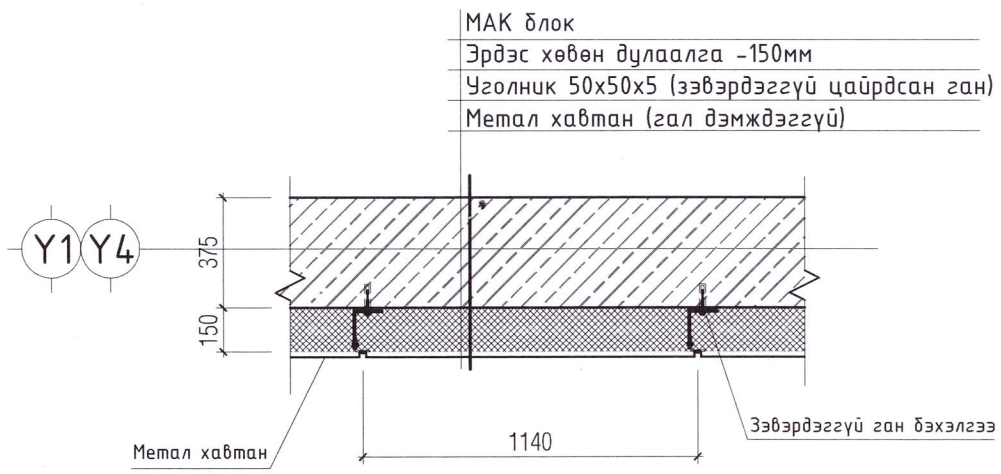

ТАЙЛБАР:
- Барилгад хэрэглэх метал хавтан нь гал дэмждэггүй 2 талдаа хөнгөн цагаан гадаргуутай голдоо хуванцар 4мм-н зузаан хавтан байна.
- Хавтанг бэхлэх уголник төмөр нь зэвэрдэггүй цайрдсан ган төмөр байна.
- Хавтанг бэхлэх шүүгүп нь мөн зэвэрдэггүй ган цайрдсан шүүгүп байна.

AUTOCAD "АВТОКАД" ХХК	Сүхбаатар аймаг. Баруун-Урт сум. 7-р баг СПОРТ ЗААЛНЫ БАРИЛГА				
	Нүүр тал /тэнхлэг Y1-Y4/				Ye шат: А3
Архитектор	С.Баасандагва		ЕГ шифр: АК-25/03	Масштаб: 1:100	Огноо: 2025
Гүйцэтгэсэн	О.Энэрэл		ТГ шифр:	Зургийн дугаар: БА-9	Хуудас: 23
Шалгасан	С.Баасандагва				

МОНГОЛ УЛС 19-400 АТ,ХҮҮГ Сүхбаатарын БААСАНДАГВА МЭРГЭШСЭН АРХИТЕКТОР МА-БА 2022-2025

АР ТАЛ /тэнхлэг Y4-Y1/ M1:100

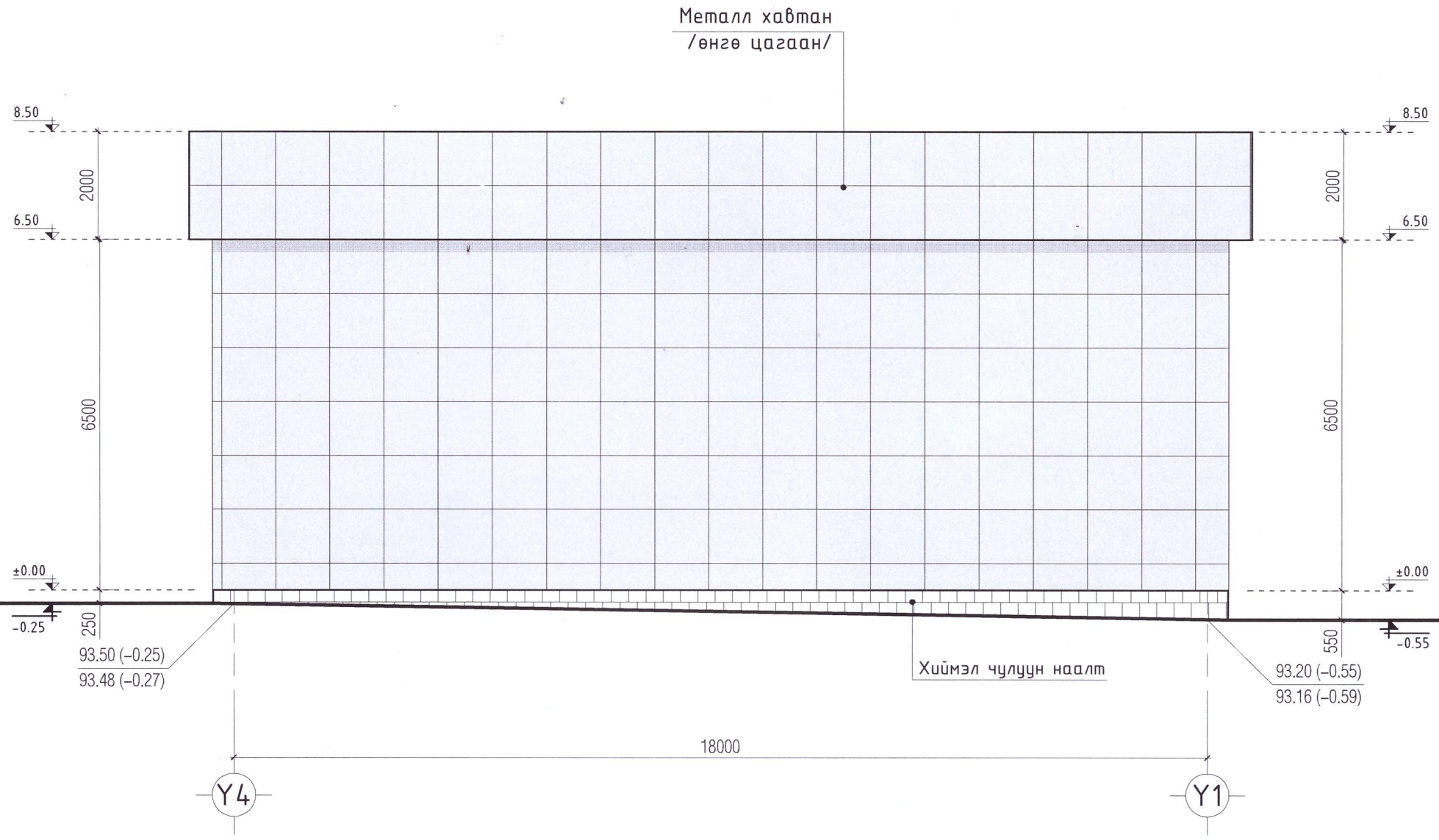

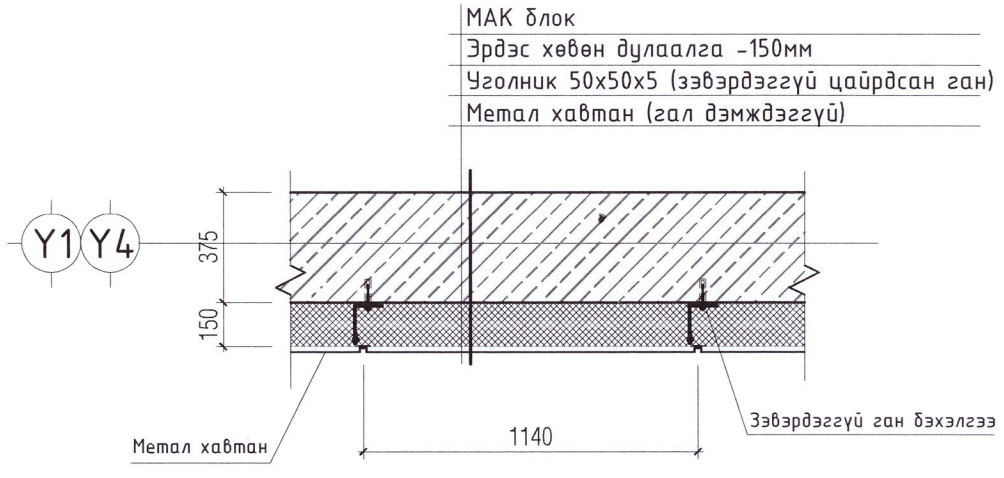

Цагаан өнгийн металл хавтан-146.85м2 /өнгө код: 255, 238, 189/

1-10
2025 04 27

ТАЙЛБАР:
- Барилгад хэрэглэх метал хавтан нь гал дэмждэггүй 2 талдаа хөнгөн цагаан гадаргуутай голдоо хуванцар 4мм-н зузаан хавтан байна.
- Хавтанг бэхлэх уголник төмөр нь зэвэрдэггүй цайрдсан ган төмөр байна.
- Хавтанг бэхлэх шуруп нь мөн зэвэрдэггүй ган цайрдсан шуруп байна.

AUTOCAD "АВТОКАД" ХХК	Сүхбаатар аймаг. Баруун-Урт сум. 7-р баг СПОРТ ЗААЛНЫ БАРИЛГА				
	Ар тал /тэнхлэг Y4-Y1/				Уе шат: АЗ
	Архитектор	С.Баасандагва	ЕГ шифр: АК-25/03	Масштаб: 1:100	Огноо: 2025
	Гүйцэтгэсэн	О.Энэрэл	ТГ шифр:	Зургийн дугаар: БА-10	Хуудас: 23
	Шалгасан	С.Баасандагва			

МОНГОЛ УЛС 19400 АТХ8064 ТАЛЭГИЙН БААСАНДАГВА МЭРГЭШСЭН АРХИТЕКТ МА-56 2022-2025

ХАЖУУ ТАЛ /тэнхлэг X1-X7/ M1:125

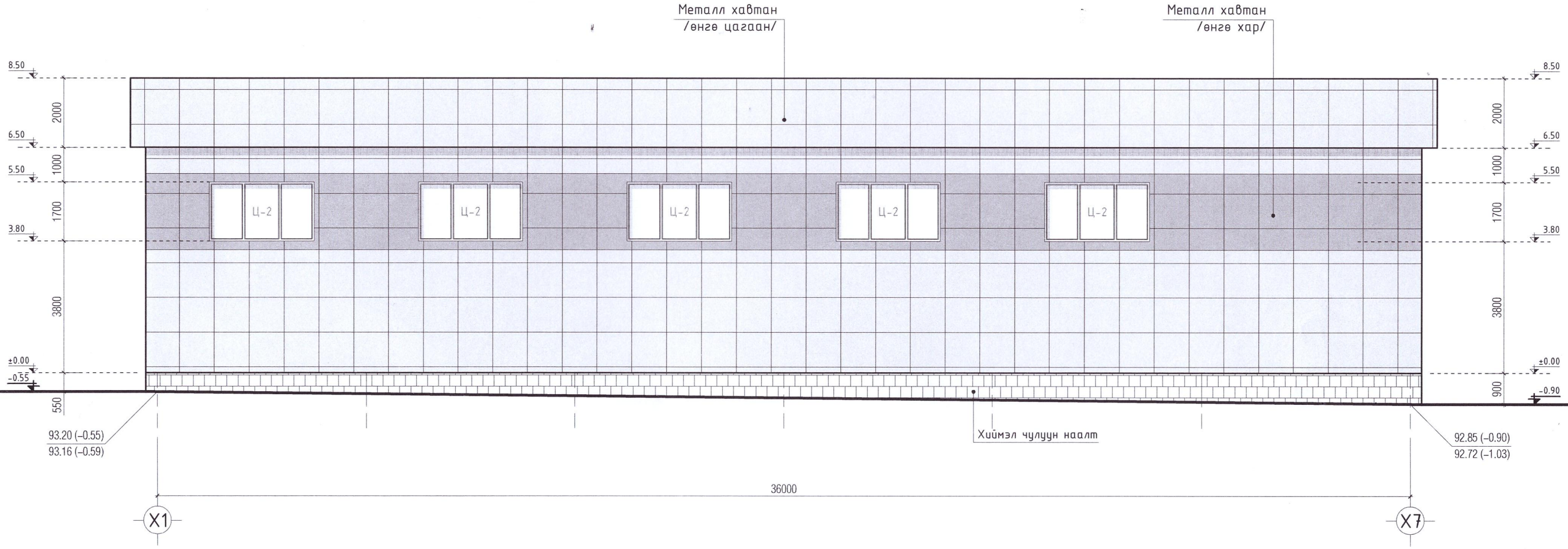

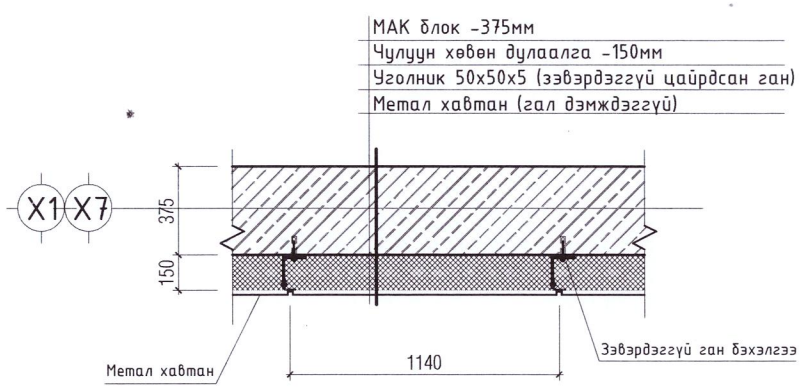

ТАЙЛБАР:
- Барилгад хэрэглэх метал хавтан нь гал дэмждэггүй 2 талдаа хөнгөн цагаан гадаргуутай голдоо хуванцар 4мм-н зузаан хавтан байна.
- Хавтанг бэхлэх уголник төмөр нь зэвэрдэггүй цайрдсан ган төмөр байна.
- Хавтанг бэхлэх шүүр нь мөн зэвэрдэггүй ган цайрдсан шүүр байна.

Хар өнгийн металл хавтан-65.15м2 /өнгө код: 99, 100, 102/

Цагаан өнгийн металл хавтан-242.71м2 /өнгө код: 255, 238, 189/

1-10
2025 04 27

AUTOCAD "АВТОКАД" ХХК	Сүхбаатар аймаг. Баруун-Урт сум. 7-р баг СПОРТ ЗААЛНЫ БАРИЛГА			
	Хажуу тал / тэнхлэг X1-X7/			Ye шат: А3
Архитектор	С.Баасандагва	ЕГ шифр: АК-25/03	Масштаб: 1:100	Огноо: 2025
Гүйцэтгэсэн	О.Энэрэл			
Шалгасан	С.Баасандагва	ТГ шифр:	Зургийн дугаар: БА-11	Хуудас: 23

МОНГОЛ УЛС 19-400 АТ-8064 Сүхээгийн БААСАНДАГВА МЭРГЭШСЭН АРХИТЕКТОР 2022-2025

А3

ХАЖУУ ТАЛ /тэнхлэг Х7-Х1/ М1:125

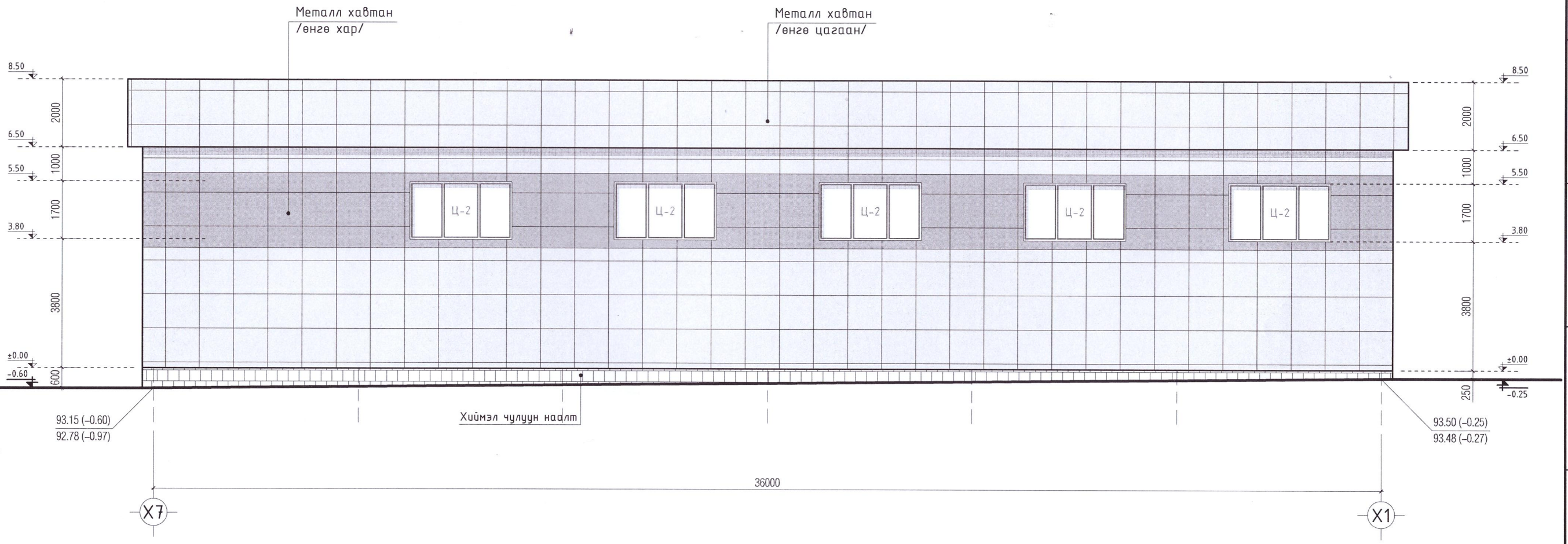

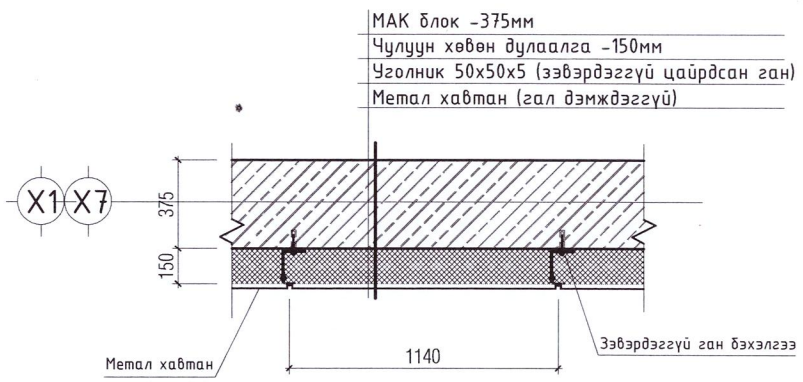

ТАЙЛБАР:
- Барилгад хэрэглэх метал хавтан нь гал дэмждэггүй 2 талдаа хөнгөн цагаан гадаргуутай голдоо хуванцар 4мм-н зузаан хавтан байна.
- Хавтанг бэхлэх уголник төмөр нь зэвэрдэггүй цайрдсан ган төмөр байна.
- Хавтанг бэхлэх шуруп нь мөн зэвэрдэггүй ган цайрдсан шуруп байна.

Хар өнгийн металл хавтан-65.15м2 /өнгө код: 99, 100, 102/

Цагаан өнгийн металл хавтан-242.71м2 /өнгө код: 255, 238, 189/

1-10
2025 04 27

AUTOCAD "АВТОКАД" ХХК	Сүхбаатар аймаг. Баруун-Урт сум. 7-р баг СПОРТ ЗААЛНЫ БАРИЛГА			
	Хажуу тал / тэнхлэг Х7-Х1/			Уе шат: АЗ
	Архитектор С.Баасандагва	ЕГ шифр: АК-25/03	Масштаб: 1:100	Огноо: 2025
	Гүйцэтгэсэн О.Энэрэл	ТГ шифр:	Зургийн дугаар: БА-12	Хуудас: 23
	Шалгасан С.Баасандагва			

МОНГОЛ УЛС 19400 АТХ80064 Сүхбаатарын аймаг БААСАНДАГВА МЭРГЭЖЛИЙН ЭШСЭН АРХИТЕКТОР Мэдээ 2022-2025

АГЧ МОД | Ш-1

1

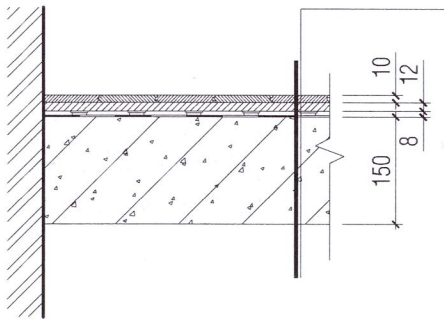

- Агч модон шал 10мм /MFMA/
- Суурь шал 12мм /2 давхар модон хавтантай
- 2 үе полиуретан зөөлөвч /NeoShok/
- Ус тусгаарлагч 2 үе түрхлэгээр
- Төмөр бетон хучилт 150мм

ПАРКЕТ | Ш-1

4

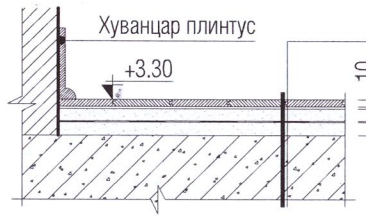

- Паркет
- Бэлтгэл үе
- Цементэн тэгшилгээ БМ-150 20мм
- Ус, дуу тусгаарлагч
- Цементэн тэгшилгээ БМ-150 20мм
- Цутгамал хучилт 160 мм

ЧУЛУУН ХАВТАН | Ш-2

2

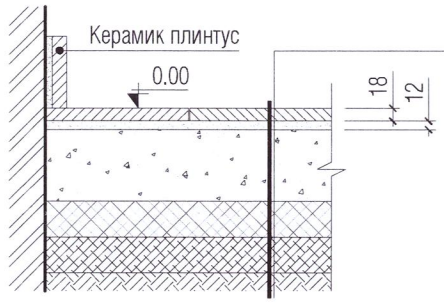

- Чулуун хавтан
- Цементэн зуурмаг БМ-150 12мм
- Бетон шал БМ-100 100мм
- EPS хөөсөнцөр дулаалга 100мм 25кг/м3
- Элс хайрган дэвсгэр
- Нягтруулсан хөрс

ЧУЛУУН ХАВТАН | Ш-2

5

- Чулуун хавтан
- Цементэн зуурмаг БМ-150 15мм
- Ус, дуу тусгаарлагч
- Цементэн тэгшилгээ БМ-150 15мм
- Цутгамал хучилт 160 мм

КЕРАМИК | Ш-3

3

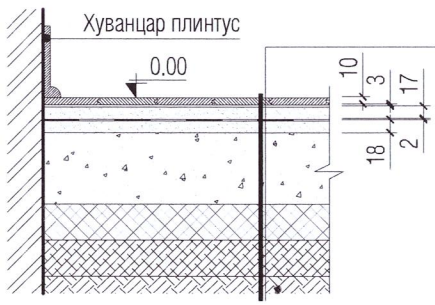

- Керамик хавтан
- Цементэн зуурмаг БМ-150 20мм
- Ус, дуу тусгаарлагч
- Цементэн тэгшилгээ БМ-150 20мм
- Бетон шал БМ-100 100мм
- EPS хөөсөнцөр дулаалга 100мм 25кг/м3
- Элс хайрган дэвсгэр
- Нягтруулсан хөрс

КЕРАМИК | Ш-3

6

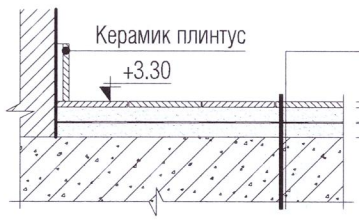

- Керамик хавтан
- Цементэн зуурмаг БМ-150 20мм
- Ус, дуу тусгаарлагч
- Цементэн тэгшилгээ БМ-150 20мм
- Цутгамал хучилт 160 мм

ХЭСЭГЛЭЛ-4 М1:20

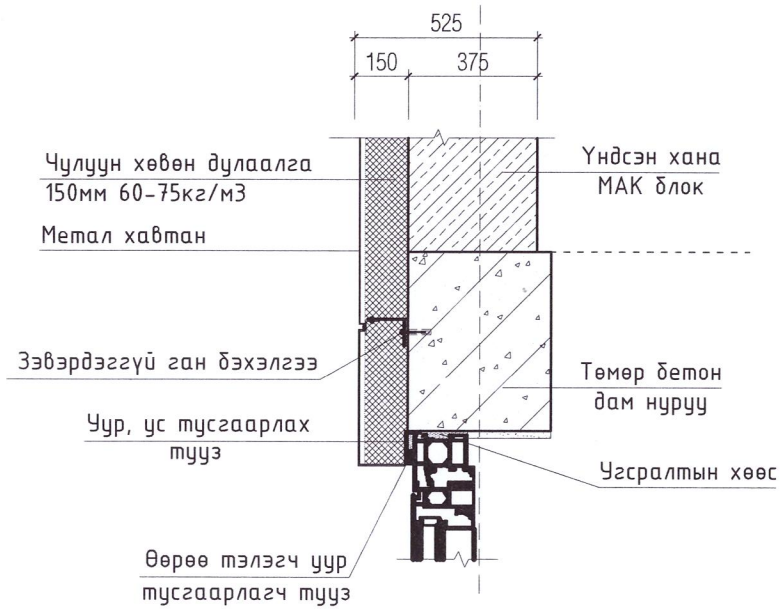

ХЭСЭГЛЭЛ-5 М1:20

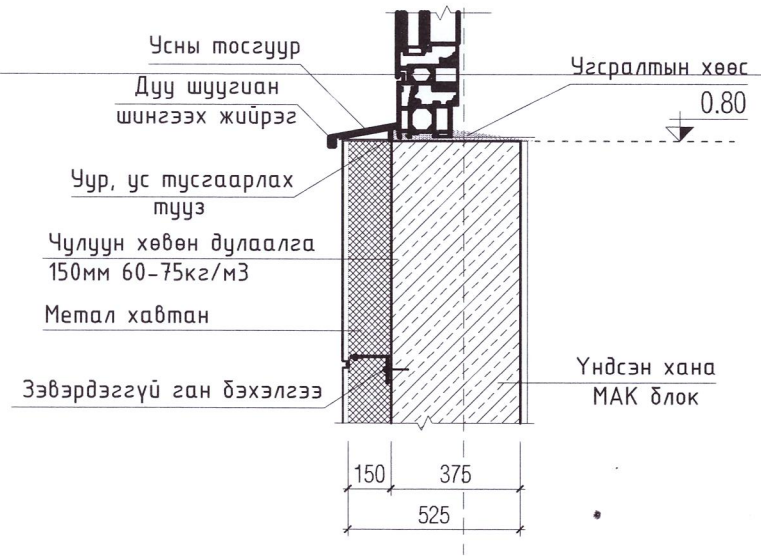

AUTOCAD "АВТОКАД" ХХК	Сүхбаатар аймаг. Баруун-Урт сум. 7-р баг СПОРТ ЗААЛНЫ БАРИЛГА			
	Шалны хийц бүтэц			Үе шат: АЗ
Архитектор С.Баасандагва		ЕГ шифр: АК-25/03	Масштаб: М1:10	Огноо: 2025
Гүйцэтгэсэн О.Энэрэл		ТГ шифр:	Зургийн дугаар: БА-14	Хуудас: 23
Шалгасан С.Баасандагва				

МОНГОЛ УЛС 19-400 АТХ0004 Сертификат БААСАНДАГВА МОРГОЛЫН ТӨШСӨН АРХИТЕКТОР 2022-2025

ШИЛЭН ХАНАНЫ ЗАГВАР ХЭМЖЭЭ М1:50

ШИЛЭН ХАНА ШХ-1

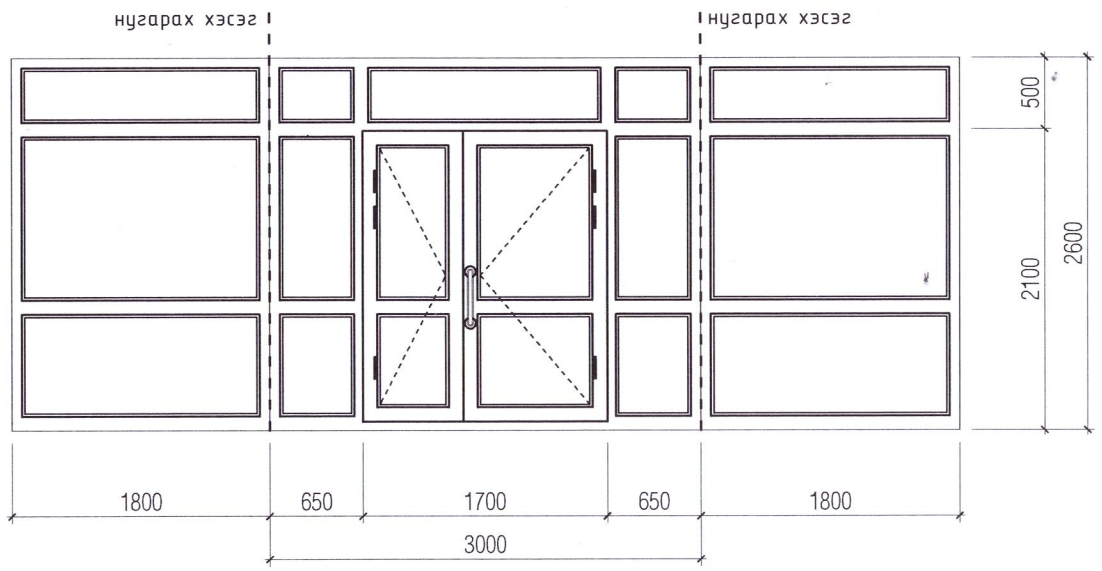

ШИЛЭН ХАНА ШХ-2

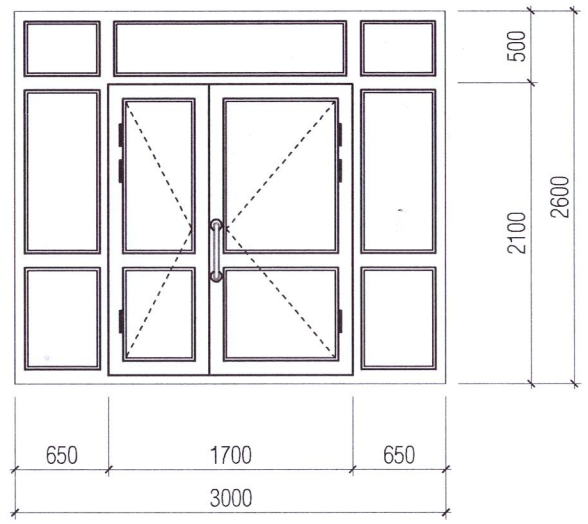

Х-1

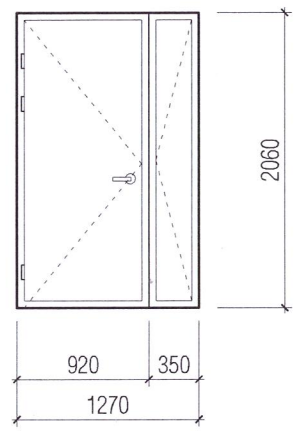

Ц-1

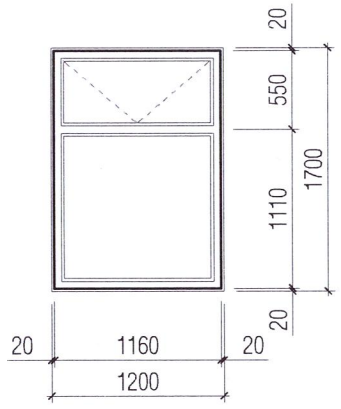

Ц-2

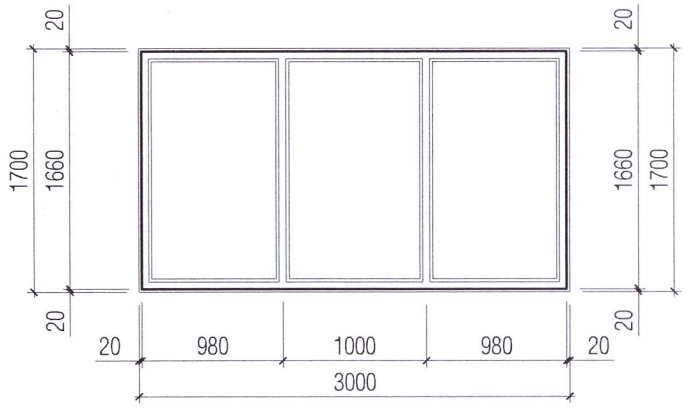

Х-2

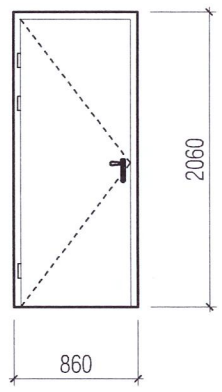

Модон хаалга

Х-3

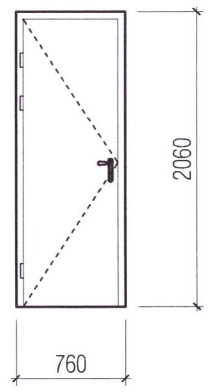

Модон хаалга

Х-4

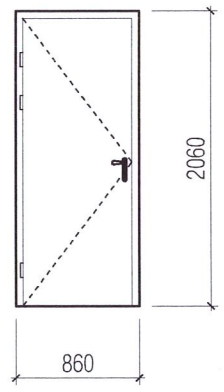

Үзелийн төмөр хаалга

ХААЛГА ЦОНХНЫ НЭГДСЭН ТҮҮВЭР

	Поз	Марк	Хэмжээ: Нүхний хэмжээ	Хэмжээ: Цонхны хэмжээ	1-р давхар		2-р давхар		Бүгд
	ЦОНХ								
	1	Ц-1	h1700x1200	h1660x1160	4		6		10
	2	Ц-2	h1700x3000	h1660x2960	-		10		10
	ХААЛГА				Баруун	Зүүн	Баруун	Зүүн	
модон	3	Х-1	h2100x1300	h2060x1260	1	1	1	-	3
модон	4	Х-2	h2100x900	h2060x860	2	-	1	-	3
модон	5	Х-3	h2100x800	h2060x760	2	2	-	-	4
төмөр	6	Х-4	h2000x900	h1960x860	1	1	-	-	2
	7	ШХ-1	h2500x6600		1		-		1
	8	ШХ-2	h2500x3000		1		-		1

ТАЙЛБАР:
- Барилгын гол орцны хаалга, шилэн хана нь зориулалтын метал раммтай сайн чанарын хаалга, шилэн хана байна.
- Барилгад хэрэглэгдэх хуванцар /PVC/ цонх нь Монгол улсад мөрдөж буй норм, MNS 5830:2007 стандарт дулаан техникийн шаардлага хангасан 3-н давхар шилэлгээтэй сайн чанарын цонх байхаар тусгав.
- Цонхыг цанталтын цэгийг өнгөрөөж суулгана.
- Дотор модон хаалгыг стандартын сайн чанарын эдэлгээ даах өнгө үзэмж сайтай монгол улсад үйлдвэрлэсэн модон хаалга захиалан авчирч угсарна.
- Цахилгааны шитний өрөөний хаалга нь монгол улсад үйлдвэрлэсэн галд шатахгүй метал хаалга байх ба хаалга нь гаднаас шууд ус нэвтэрхээргүй шалнаас 100см-ээс багагүй босготой байна.
- Уг зургийг бусад холбогдох зургуудтай хамтатган үзэж ажлыг гүйцэтгэнэ.

AUTOCAD
"АВТОКАД" ХХК

Сүхбаатар аймаг. Баруун-Урт сум. 7-р баг
СПОРТ ЗААЛНЫ БАРИЛГА

Шилэн хананы дэлгэцэс, хаалга цонхны нэгдсэн түүвэр

Ye шат: А3

Архитектор	С.Баасандагва	ЕГ шифр: АК-25/03	Масштаб: 1:50	Огноо: 2025
Гүйцэтгэсэн	О.Энэрэл	ТГ шифр:	Зургийн дугаар: БА-15	Хуудас: 23
Шалгасан	С.Баасандагва			

МОНГОЛ УЛС
19-400
Сүхээгийн
БААСАНДАГВА
МЭРГЭЖЛИЙН АРХИТЕКТОР
МА-БА
2022-2025

А3

Явган хүний замын хавтангийн өрөлтийн нэг маягийн зураг
/1.5 м өргөн явган замтай тохиолдолд/

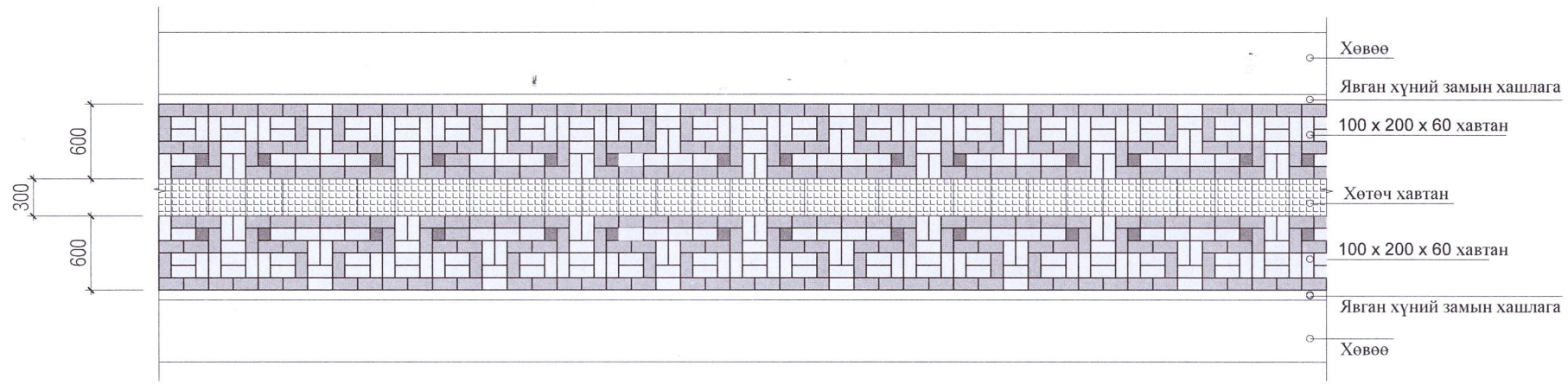

Хөтөч хавтан

SCALE 1:20

Шулуун явах хэсэгт хийх чиглүүлэгч хавтан

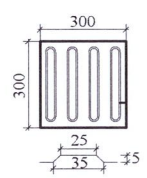

Уулзвар хэсэгт хийх анхааруулах хавтан

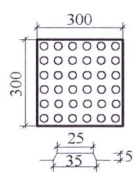

Явган замын хавтан

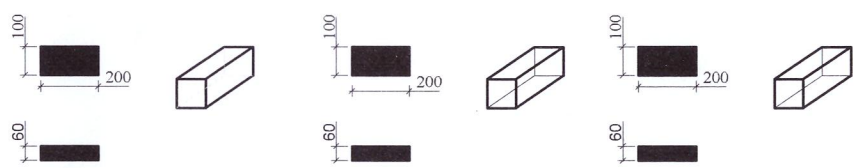

ТАЙЛБАР:

1. Явган хүний замыг "Явган хүний зам, талбай төлөвлөлт. техникийн шаардлага" MNS 6808;2019 -ын дагуу хийнэ.
2. Явган замын өнгөт хавтанг халтирдаггүй барзгар гадаргуутай хавтангаар хийнэ. Гадаргуун базгаржилт 36 БПН -с бага байна.
3. Явган хүний замын 100 x 200 x 60 хавтанг улаан, ногоон, цагаан өнгөтэй хавтангаар хийнэ.
4. Хавтангийн өрөлтийн барилга угсралтын ажил эхэлхээс өмнө хэв загварыг хотын өнгө үзэмжид тохируулан захиалагч болон зургийн авторгай эзэмшлийн дагуу сайжруулан хийж болно.

AUTOCAD "АВТОКАД" ХХК	Сүхбаатар аймаг. Баруун-Урт сум. 7-р баг СПОРТ ЗААЛНЫ БАРИЛГА			
	Явган замын хавтангын өрөлт			Ye шат: А3
Архитектор С.Баасандагва		ЕГ шифр: АК-25/03	Масштаб: 1:100	Огноо: 2025
Гүйцэтгэсэн О.Энэрэл		ТГ шифр:	Зургийн дугаар: БА-16	Хуудас: 23
Шалгасан С.Баасандагва				

МОНГОЛ УЛС 19-199 АТГАХ-ЫН СУДАЛГААНЫ БААСАНДАГВА ГЭЭГДЭШСЭН АРХИТЕКТОР 2022-2025

1-Р ДАВХРЫН БАЙГУУЛАЛТ М1:125

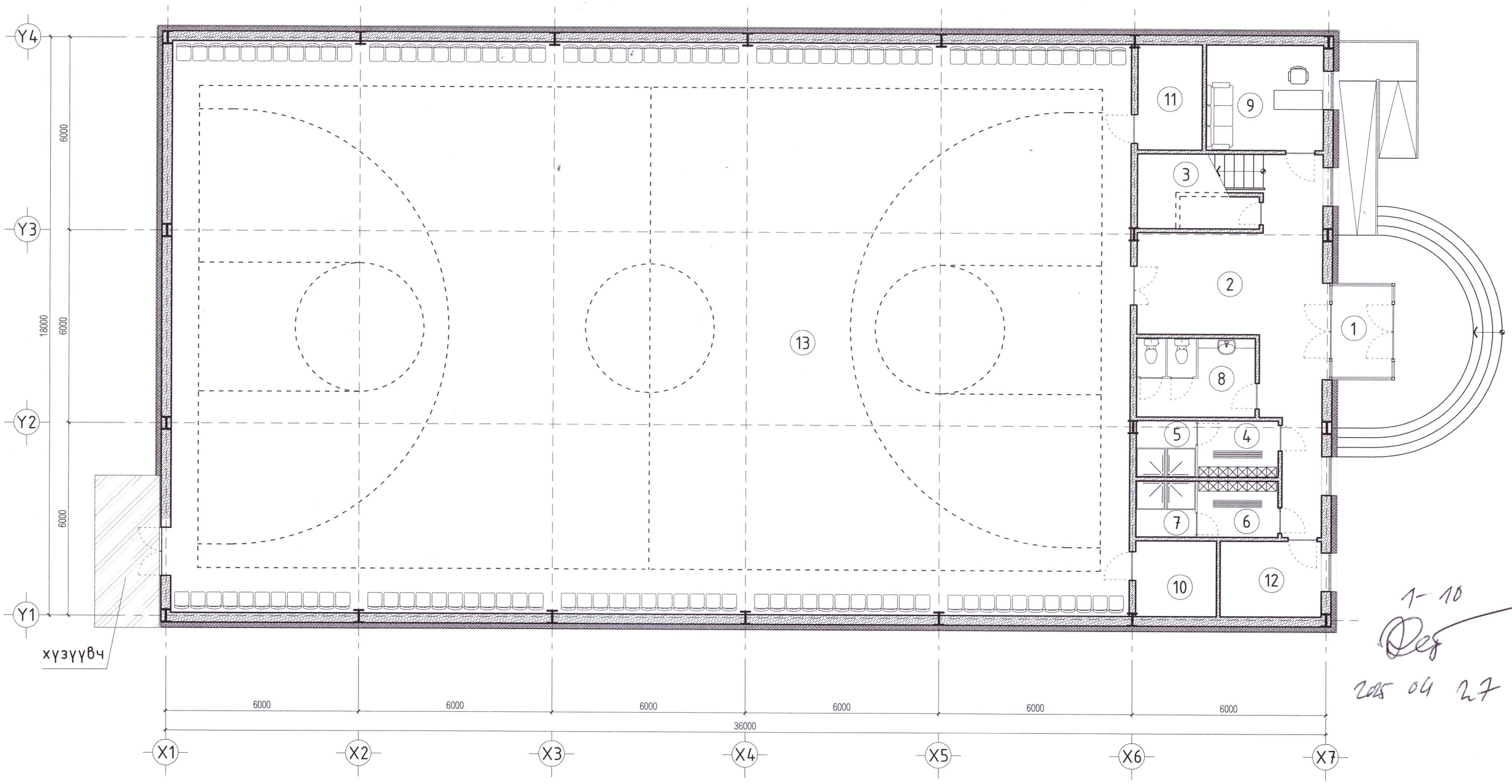

1-10
2025 04 27

Өрөөний тодорхойлолт

Д/д	Өрөөний нэр	Талбай /м²/	Шалны бүтэц	Д/д	Өрөөний нэр	Талбай /м²/	Шалны бүтэц
1	Гонх	5.25	Чулуу	8	Арчин цэвэрийн өрөө	9.01	Керамик
2	Үүдний хэсэг	32.59	Чулуу	9	Багшын өрөө	11.90	Паркет
3	Шатны хонгил	8.81	Чулуу	10	Агуулах	5.90	Чулуу
4	Хувцас солих өрөө /эр/	4.37	Керамик	11	Цахилгааны өрөө	6.56	Бетон
5	Душ /эр/	3.23	Керамик	12	Дулааны узель	7.38	Бетон
6	Хувцас солих өрөө /эм/	4.37	Керамик	13	Заал	529.55	Агч мод
7	Душ /эм/	3.23	Керамик		Бүгд	631.34	

AUTOCAD

"АВТОКАД" ХХК

Сүхбаатар аймаг. Баруун-Урт сум. 7-р баг
СПОРТ ЗААЛНЫ БАРИЛГА

1-р давхрын байгуулалт

Ye шат: А3

Архитектор	С.Баасандагва		ЕГ шифр: АК-25/03	Масштаб: 1:100	Огноо: 2025
Гүйцэтгэсэн	Ю.Энэрэл		ТГ шифр:	Зургийн дугаар: БА-17	Хуудас: 23
Шалгасан	С.Баасандагва				

МОНГОЛ УЛС 19-400 АТХ8064 БААСАНДАГВА МЭРГЭЖЛИЙН АРХИТЕКТОР МА-БА

2-Р ДАВХРЫН БАЙГУУЛАЛТ М1:125

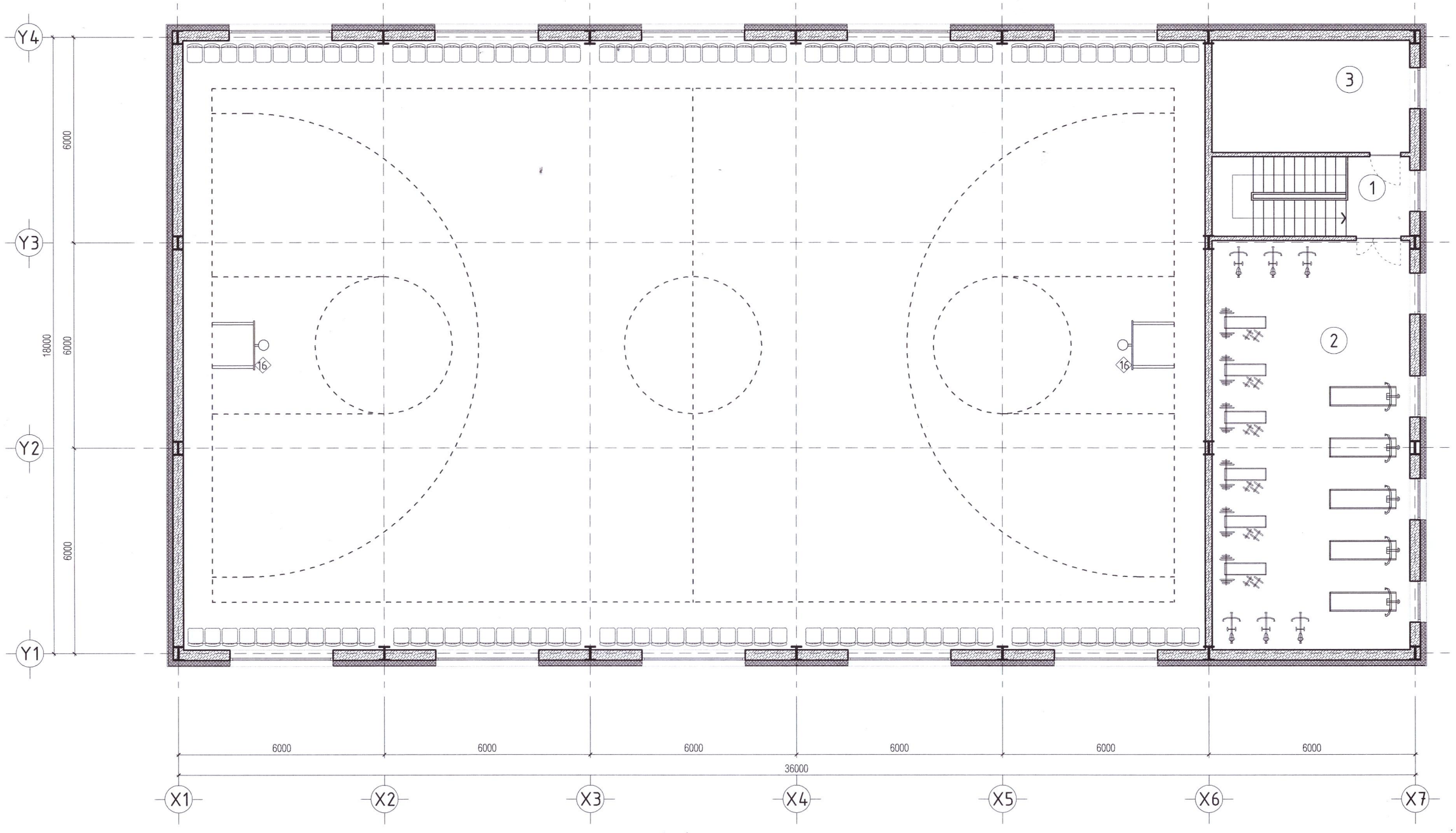

1-10
2025 04 27

Тоног төхөөрөмжийн тодорхойлолт

Д/д	Тоног төхөөрөмжийн нэрс	Марк	Овор хэмжээ /мм/ Урт, өргөн, өндөр	Тоо шир
16	Сагсанбөмбөгийн шит		1800x1200	2

Өрөөний тодорхойлолт

Д/д	Өрөөний нэр	Талбай /м²/	Шалны бүтэц
1	Шатны хонгил	13.34	Чулуу
2	Фитнэсийн өрөө	68.77	Хивсэнцэр
3	Агуулах	18.86	Хуяаас
	Бүгд	100.97	

AUTOCAD

"АВТОКАД" ХХК

Сүхбаатар аймаг. Баруун-Урт сум. 7-р баг
СПОРТ ЗААЛНЫ БАРИЛГА

2-р давхрын байгуулалт

Уе шат: АЗ

Архитектор	С.Баасандагва	ЕГ шифр: АК-25/03	Масштаб: 1:100	Огноо: 2025
Гүйцэтгэсэн	О.Энэрэл	ТГ шифр:	Зургийн дугаар: БА-18	Хуудас: 23
Шалгасан	С.Баасандагва			

МОНГОЛ УЛС 19-400 АТХ8064 Сүхээгийн БАЗАРСАНДАГВА МЭРГЭШСЭН АРХИТЕКТ 2022-2025

АЗ