БАРИЛГА УГСРАЛТ, БАРИЛГЫН
ЗУРАГ ТӨСЛИЙН "АДМО НАЯД" ХХК

Зургийн шифр: АН-20/2025

ХӨВСГӨЛ АЙМАГ. РЭНЧИНЛХҮМБЭ СУМЫН ТӨВ

БАЯЛАГ БҮТЭЭГЧДЫН БАЙРНЫ БАРИЛГА

/ажлын зураг/

ЗАХИАЛАГЧ:				ЗӨВШӨӨРСӨН:			
	Албан тушаал	Нэр	Гарын үсэг		Албан тушаал	Нэр	Гарын үсэг
	Рэнчинлхүмбэ сумын засаг дарга		Х.Бүрэнжаргал		Хөвсгөл аймгийн ГХБХБГ-ын БХБХ-ийн дарга		Б.Энхжаргал
БОЛОВСРУУЛСАН:				ЗӨВШӨӨРСӨН:			
	Албан тушаал	Нэр	Гарын үсэг		Албан тушаал	Нэр	Гарын үсэг
	"АДМО НАЯД" ХХК-ийн захирал		Н.Одбилэг		Хөвсгөл аймгийн ОБГ-ын ГХУБайцаагч, Дэд хурандаа		Л.Бямбасүрэн

ХӨВСГӨЛ АЙМАГ 2025 ОН

БА МАРКИЙН ЗУРГИЙН ЖАГСААЛТ

Барилга-архитекурын хэсэг		
д/д	Зургийн нэр	Хуудас
1	Нүүр хуудас	
БА маркийн ажлын зураг		
2	Тайлбар бичиг, зургийн жагсаалт	БА-1
3	Байгуулалт, тайлбар	БА-2
4	Огтлол 1-1, тайлбар	БА-3
5	Шалны байгуулалт, тайлбар	БА-4
6	Тэнхлэг 1-4, тайлбар	БА-5
7	Тэнхлэг Б-А, тайлбар	БА-6
8	Тэнхлэг А-Б, тайлбар	БА-7
9	Тэнхлэг 4-1, тайлбар	БА-8
10	Дээврийн байгуулалт, тайлбар	БА-9
11	Цонх, хаалганы түүвэр, тайлбар	БА-10

ТАЙЛБАР

Хөвсгөл аймгийн Рэнчинлхүмбэ сумын Баялаг бүтээгчдын байрны барилгын ажлын зураг төсвийг захиалагчийн санал хүсэлт бусад холбогдох бичиг баримт зэргийг үндэслэн барилгын зураг төслийн "АДМО НАЯД"ХХК-д 2025 оны 10-р сард нэг үе шаттай боловсруулав.

Өндөржилт:

Нийт талбайн ерөнхий гадаргуу тэгшивтэр баруун хойноосоо зүүн урд зүгэт бага зэргийн уналттайг харгалзан эдэлбэр газрын гадаргуугийн өндөржилтийн шийдэлд энэ барилгыг аль болох хадгалахыг зорьсон болно. Барилгын 0,00 төвшнийг тогтоохдоо дахин сайтар нягтлах хэрэгтэй.

Архитектур төлөвлөлт:

Тус барилга нь 1 давхар тэнхлэгээрээ 5,0х10,0м хэмжээтэй байх бөгөөд, орон зайн зохиомж өрөө тасалгааны бүрдэл, талбайн хэмжээг захиалагчтай эскизийн шатанд зөвлөлдөн норм дүрмийг үндэслэн төлөвлөсөн болно.

Суурь. Барилга нь шугаман сууритай байна.

Хана. Барилгын гадна ханыг БА-2 хуудсанд үзүүлсэн хэсэглэлүүдийн дагуу хийж гүйцэтгэнэ.

Дээвэр. Барилга нь урдаасаа хойш налуу дээвэртэй зурагт заасны дагуу гүйцэтгэнэ. Дээврийн байгуулалтыг БА-9-д үзүүлсэн зургийн дагуу хийж гүйцэтгэнэ.

Шал. Барилгын шалны төрлийг өрөөний тодорхойлолтод бичсэний дагуу хийнэ. Шалны тайлбарыг БА- 3-д хуудаснаас үз.

Цонх, хаалга. Барилгын цонх, хаалгыг БА-10 хуудсанд үзүүлсэн загвар хэмжээ, зургийн дагуу хийж гүйцэтгэнэ.

Дотор заслал:

Барилгын дотор ханыг өнгөт хавтангаар БА-2 хуудсанд үзүүлсэн шатлалаар хийж гүйцэтгэнэ. Таазанд сайн чанрын лампер угсарна. Шалны заслыг БА- 2,3-наас үз.

Цонх, хаалга: БА-10 хуудсанд үзүүлсэн загвар хэмжээг баримтлан хийж гүйцэтгэнэ. Цонхны гадна талд төмөр буюу модоор хаалт хийж өгнө.

Гадна заслал:

Барилгын гадна заслын ажлыг БА-5-8-д хуудсанд үзүүлсний өнгө будгийн дагуу хийж гүйцэтгэнэ.

Бусад:

Барилгын бусад хэсгийн зураг төслийг зохих шаардлагын дагуу хамтран уялдуулж төслийг боловсруулсан болно. Барилгын ажлын явцад ямар нэгэн ойлгомжгүй зөрчилдөх зүйл илрэх аваас заавал зохиогчид мэдэгдэх ёстой....

АДМО НАЯД" ХХК Утас: 99809229, 96192222	Байршил: Хөвсгөл аймгийн Рэнчинлхүмбэ сумын Баялаг бүтээгчдын байрны барилга				
	Зургийн жагсаалт, тайлбар бичиг				Огноо: А3
	Архитектор	Д.Мөнх-Эрдэнэ	ЕГ шифр: АН-20/2025	Масштаб: М1:100	Огноо: 2025он
	Гүйцэтгэсэн	Ч.Мягмардорж	ГТ шифр:	Зургийн дугаар БА-1	Хуудас: 12
	Шалгасан	Д.Мөнх-Эрдэнэ			

БАЙГУУЛАЛТ М1:100

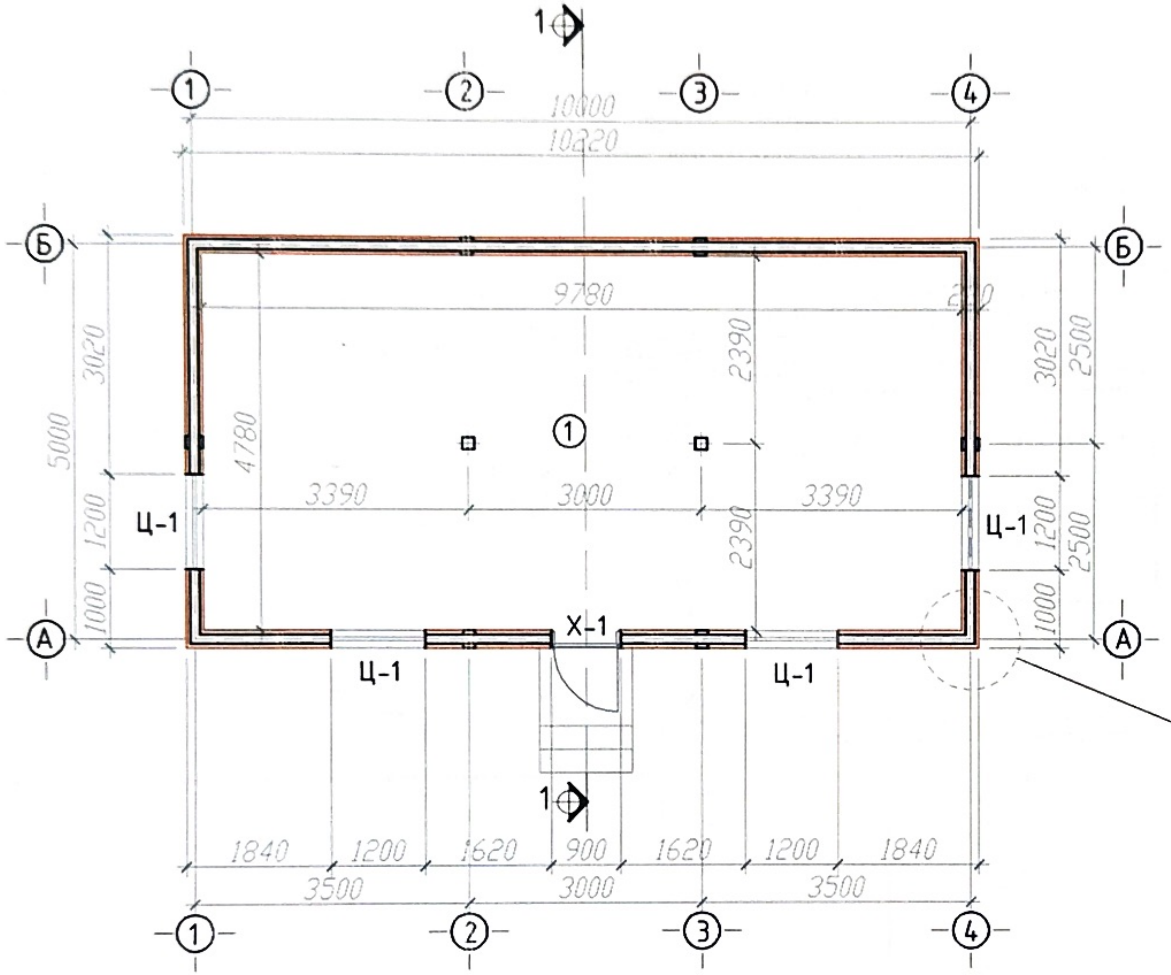

ӨРӨӨНИЙ ТОДОРХОЙЛОЛТ

	Өрөөний нэр	Талбай m2
1	Үйлчилгээний заал	46.75
2		

ТАЙЛБАР

1. Энэ хуудсыг ББ, ЦАХ-ны зурагтай хамт үзнэ.
2. Гадна дотор заслын тодорхойлолтыг БА-1-д үзнэ.
3. Хаалга цонхны захиалгад зориулсан схем материалын түүврийг БА-9-д үз.
4. Хэсэглэлүүдийг БА-10-с үз.

ГАДНА ХАНАНЫ БҮТЭЦ

Өнгөт хавтан /цайвар өнгийн/
Эрдэст хөвөн дулаалга δ=50мм
Балк δ=120x150мм
Уур ус тусгаарлагч
Өнгөлгөөний сайтинг

АДМО НАЯД" ХХК	Байршил: Хөвсгөл аймгийн Рэнчинлхүмбэ сумын Баялаг бүтээгчдын байрны барилга				
	Байгуулалт, тайлбар				Огноо: А3
	Архитектор	Д.Мөнх-Эрдэнэ	ЕГ шифр: АН-20/2025	Масштаб: М1:100	Огноо: 2025он
	Гүйцэтгэсэн	Ч.Мягмардорж	ГТ шифр:	Зургийн дугаар: БА-2	Хуудас: 10
	Шалгасан	Д.Мөнх-Эрдэнэ			

ОГТЛОЛ 1-1 М1:75

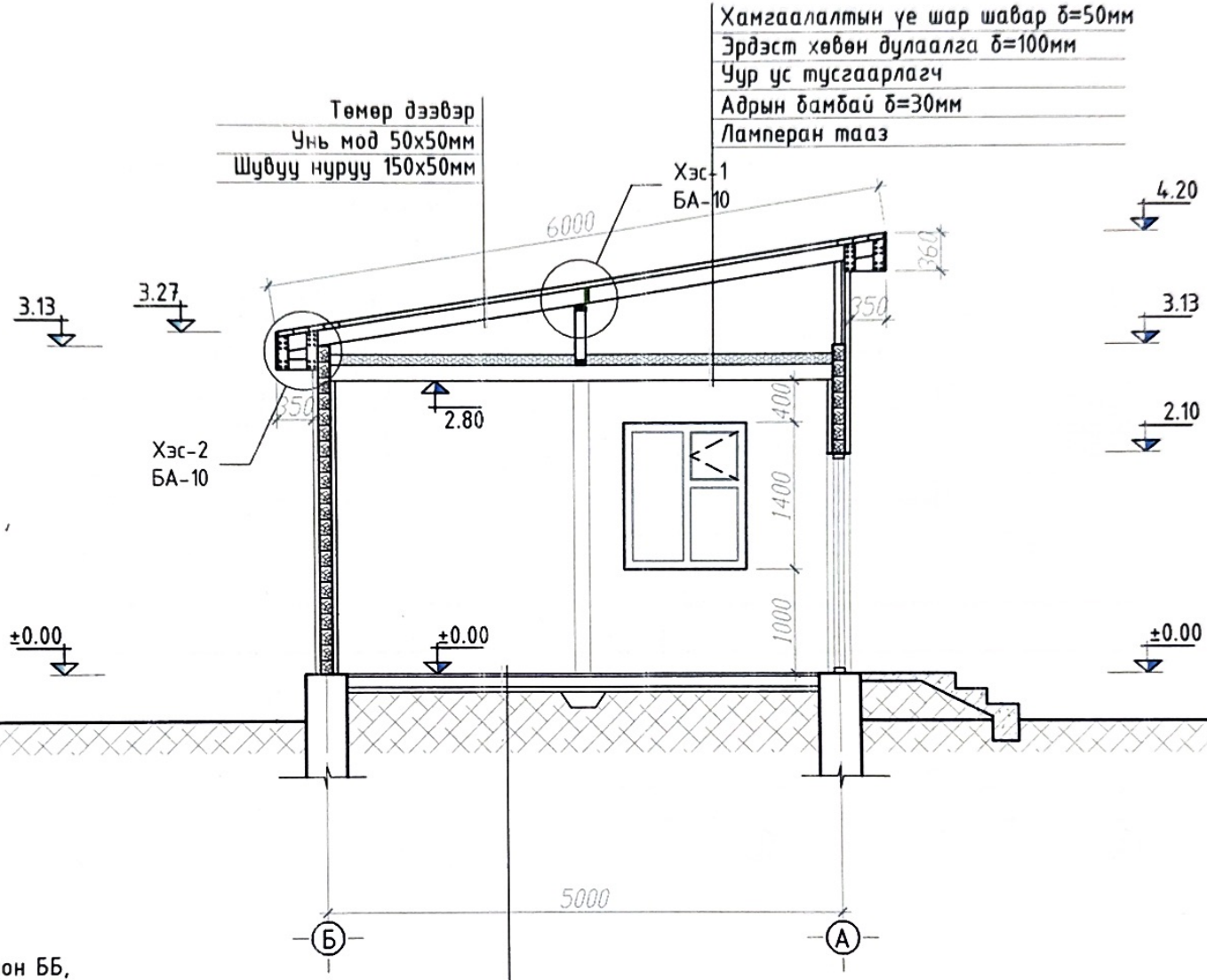

ТАЙЛБАР

1. Энэ хуудсыг БА-2-8 болон ББ, ЦАХ-ны зурагтай хамт үзнэ.
2. Гадна дотор заслын тодорхойлолтыг БА-1-д үзнэ.
3. Хаалга цонхны захиалгад зориулсан схем материалын түүврийг БА-10-д үз.

Байршил: Хөвсгөл аймгийн Рэнчинлхүмбэ сумын Баялаг бүтээгчдын байрны барилга						Огноо: А3
Огтлол 1-1, тайлбар			ЕГ шифр: АН-20/2025	Масштаб: М1:75		Огноо: 2025он
Архитектор		Д.Мөнх-Эрдэнэ				
Гүйцэтгэсэн		Ч.Мягмардорж	ГТ шифр:	Зургийн дугаар: БА-4	Хуудас: 10	
Шалгасан		Д.Мөнх-Эрдэнэ				

АДРО НАЙД" ХХК

ТЭНХЛЭГ 1-4 М1:75

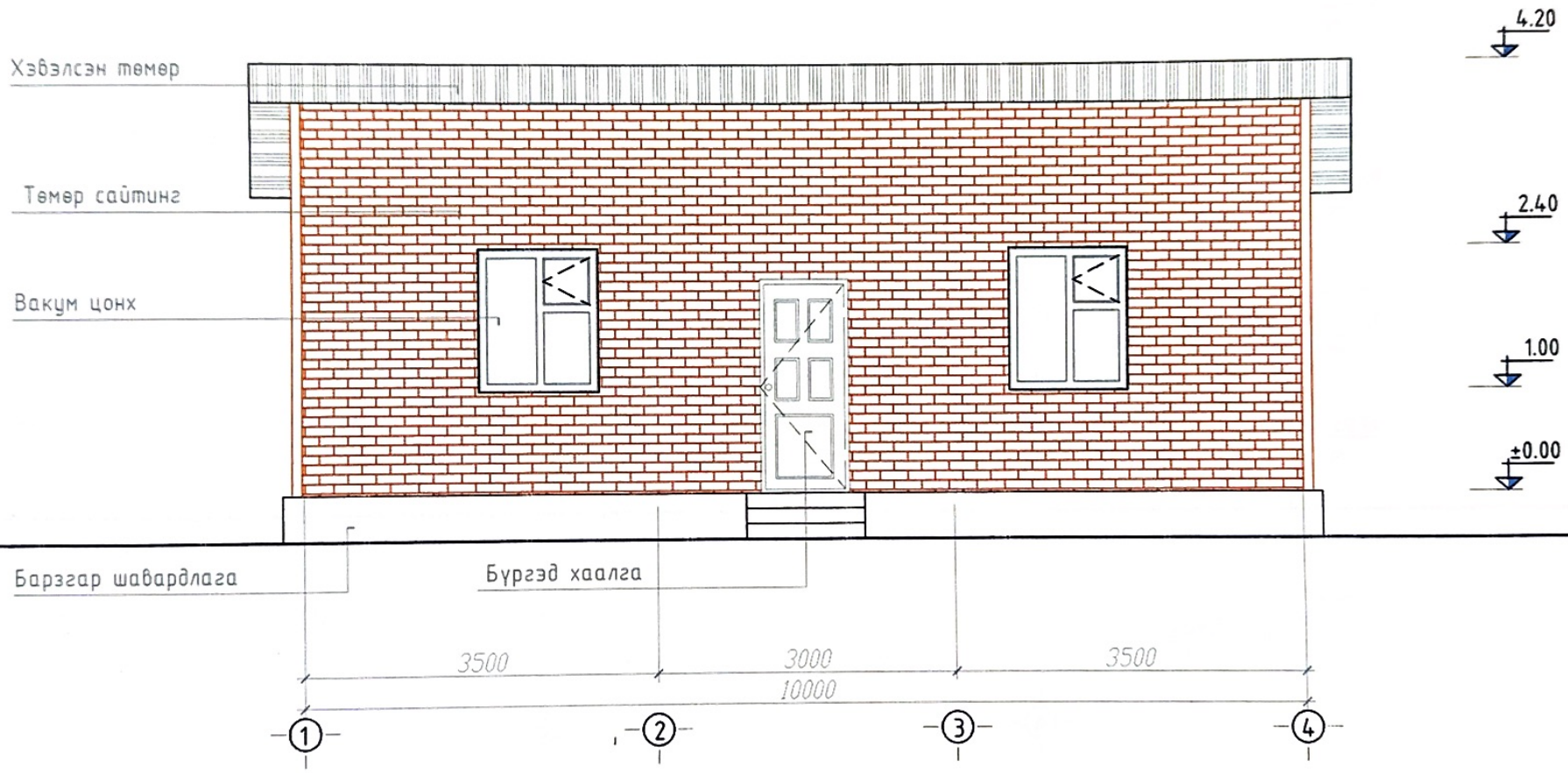

ТАЙЛБАР

1. Энэ хуудсыг зурагтай хамт үзнэ.
2. Гадна дотор заслын тодорхойлолтыг БА-1-д үзнэ.
3. Хаалга цонхны захиалгад зориулсан схем материалын түүврийг БА-10-д үз.

АДМО НАЯД" ХХК	Байршил: Хөвсгөл аймгийн Рэнчинлхүмбэ сумын Баялаг бүтээгчдын байрны барилга				
	Тэнхлэг 1-4, тайлбар				Огноо: А3
	Архитектор	Д.Мөнх-Эрдэнэ	ЕГ шифр: АН-20/2025	Масштаб: М1:75	Огноо: 2025он
	Гүйцэтгэсэн	Ч.Мягмардорж	ГТ шифр:	Зургийн дугаар БА-5	Хуудас: 10
	Шалгасан	Д.Мөнх-Эрдэнэ			

ТЭНХЛЭГ Б-А М1:75

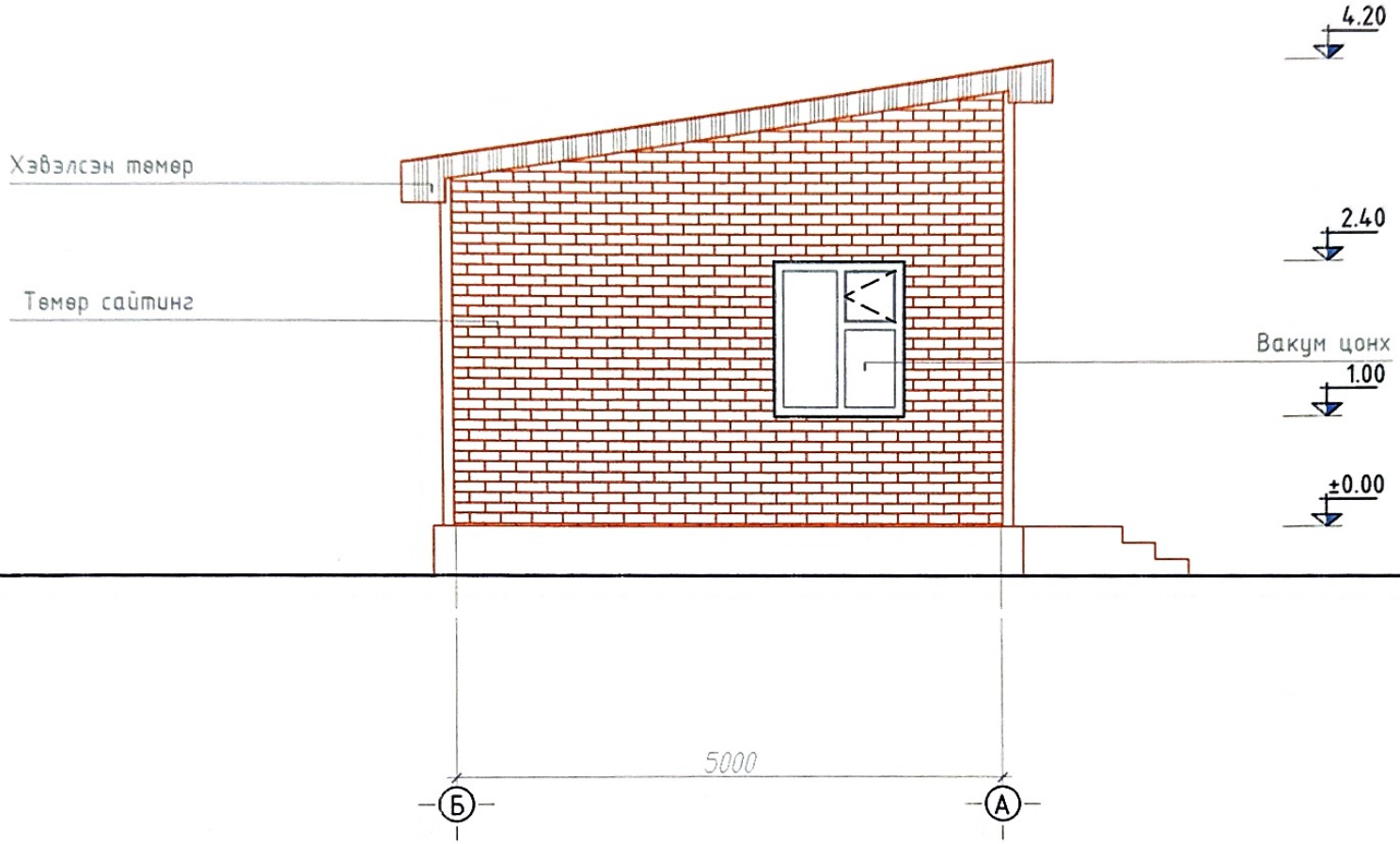

ТАЙЛБАР

1. Энэ хуудсыг зурагтай хамт үзнэ.
2. Гадна дотор заслын тодорхойлолтыг БА-1-д үзнэ.
3. Хаалга цонхны захиалгад зориулсан схем материалын түүврийг БА-10-д үз.

АДМО НАЯД" ХХК	Байршил: Хөвсгөл аймгийн Рэнчинлхүмбэ сумын Баялаг бүтээгчдын байрны барилга				
	Тэнхлэг Б-А, тайлбар				Огноо: А3
	Архитектор	Д.Мөнх-Эрдэнэ	ЕГ шифр: АН-20/2025	Масштаб: М1:75	Огноо: 2025он
	Гүйцэтгэсэн	Ч.Мягмардорж	ГТ шифр:	Зургийн дугаар БА-6	Хуудас: 10
	Шалгасан	Д.Мөнх-Эрдэнэ			

ТЭНХЛЭГ А-Б М1:75

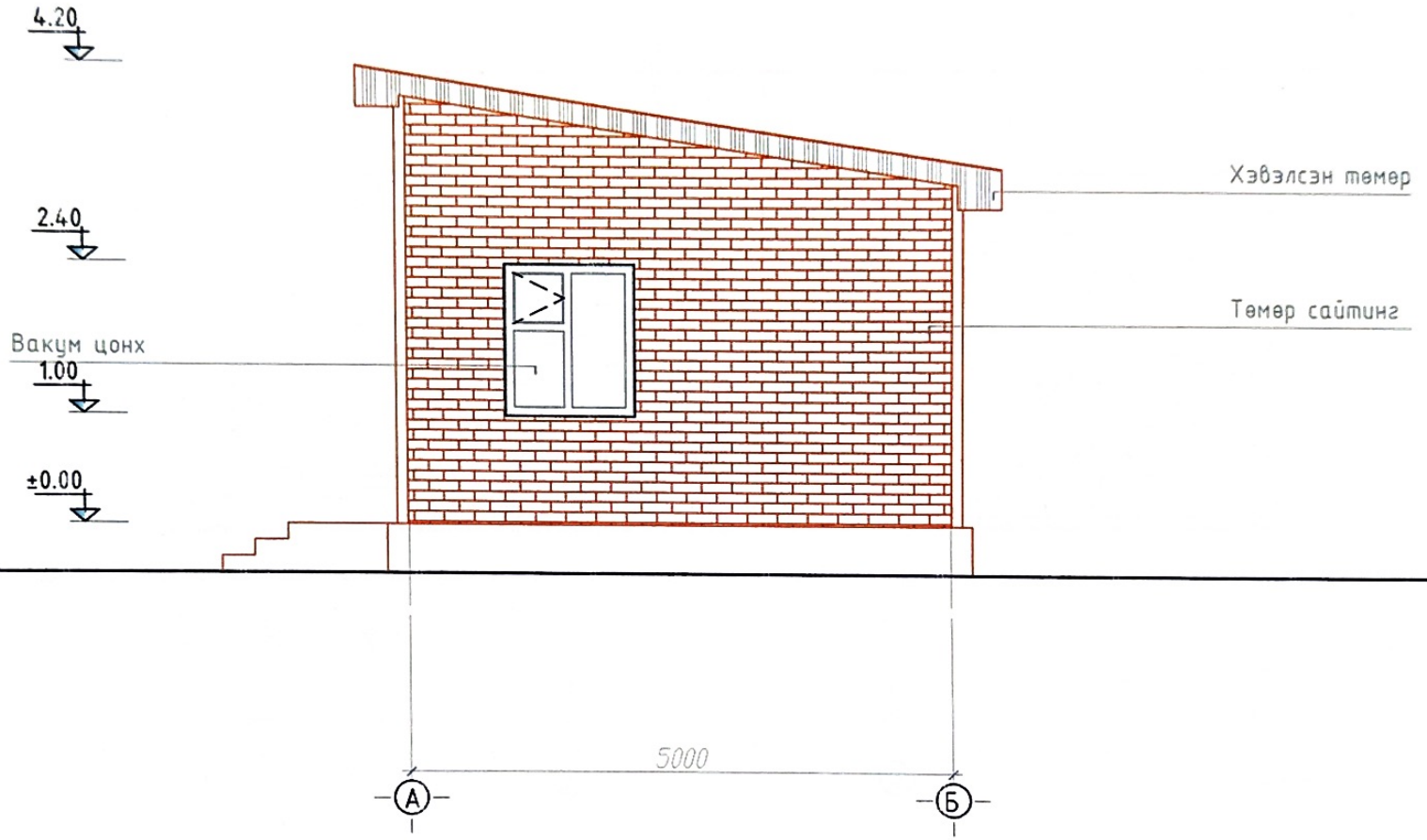

ТАЙЛБАР

1. Энэ хуудсыг зурагтай хамт үзнэ.
2. Гадна дотор заслын тодорхойлолтыг БА-1-д үзнэ.
3. Хаалга цонхны захиалгад зориулсан схем материалын түүврийг БА-10-д үз.

АДМО НАЯД" ХХК	Байршил: Хөвсгөл аймгийн Рэнчинлхүмбэ сумын Баялаг бүтээгчдын байрны барилга				
	Тэнхлэг А-Б, тайлбар				Огноо: А3
	Архитектор	Д.Мөнх-Эрдэнэ	ЕГ шифр: АН-20/2025	Масштаб: М1:75	Огноо: 2025он
	Гүйцэтгэсэн	Ч.Мягмардорж	ГТ шифр:	Зургийн дугаар БА-7	Хуудас: 10
	Шалгасан	Д.Мөнх-Эрдэнэ			

ТЭНХЛЭГ 4-1 М1:75

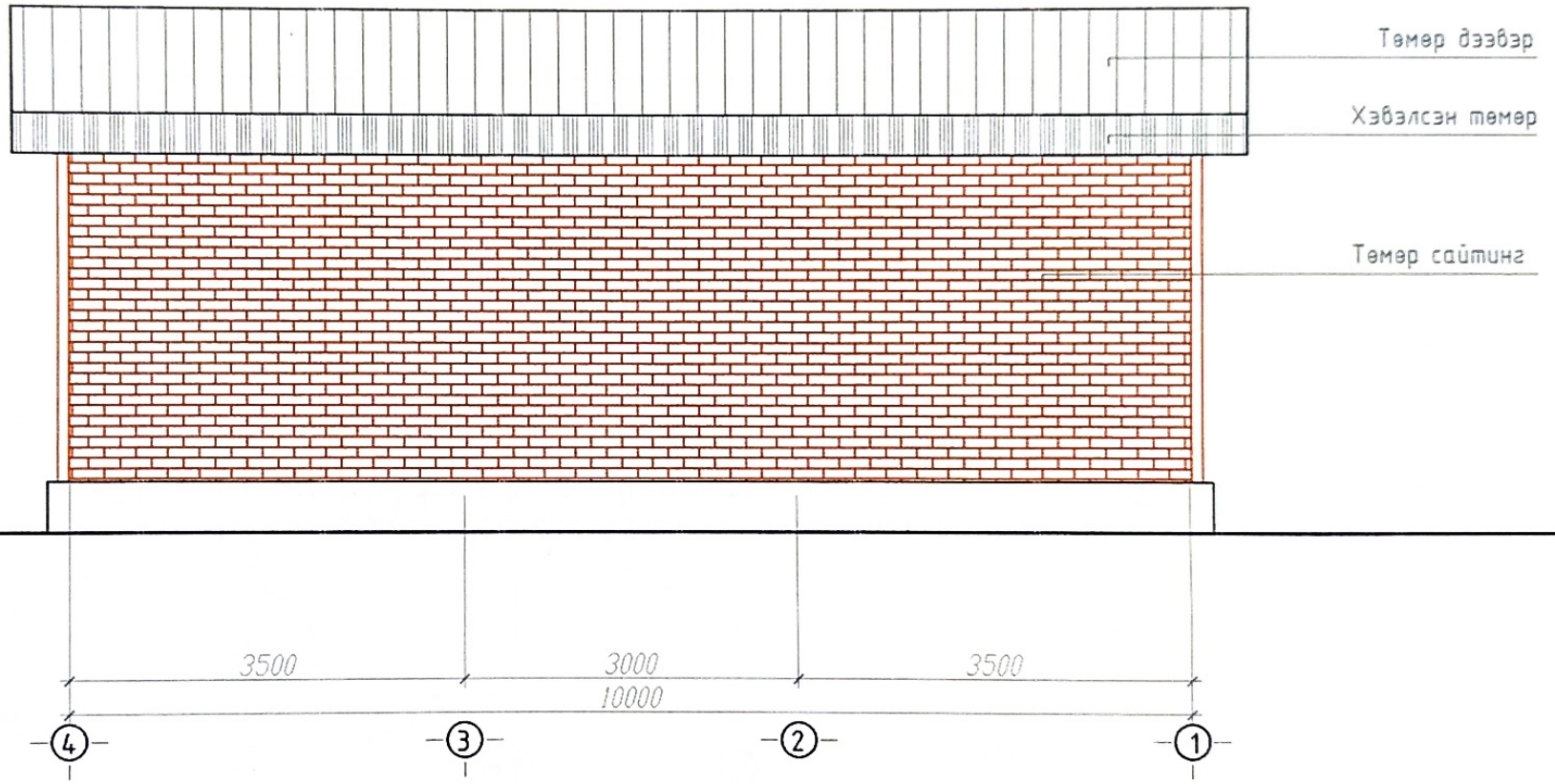

ТАЙЛБАР

1. Энэ хуудсыг зурагтай хамт үзнэ.
2. Гадна дотор заслын тодорхойлолтыг БА-1-д үзнэ.
3. Хаалга цонхны захиалгад зориулсан схем материалын түүврийг БА-10-д үз.

АДМО НАЙД ХХК	Байршил: Хөвсгөл аймгийн Рэнчинлхүмбэ сумын Баялаг бүтээгчдын байрны барилга					Огноо: А3
	Тэнхлэг 4-1, тайлбар					Огноо: 2025он
	Архитектор		Д.Мөнх-Эрдэнэ	ЕГ шифр: АН-20/2025	Масштаб: М1:75	
	Гүйцэтгэсэн		Ч.Мягмарзориг	ГТ шифр:	Зургийн дугаар: БА-8	Хуудас: 10
	Шалгасан		Д.Мөнх-Эрдэнэ			

ДЭЭВРИЙН БАЙГУУЛАЛТ М1:100

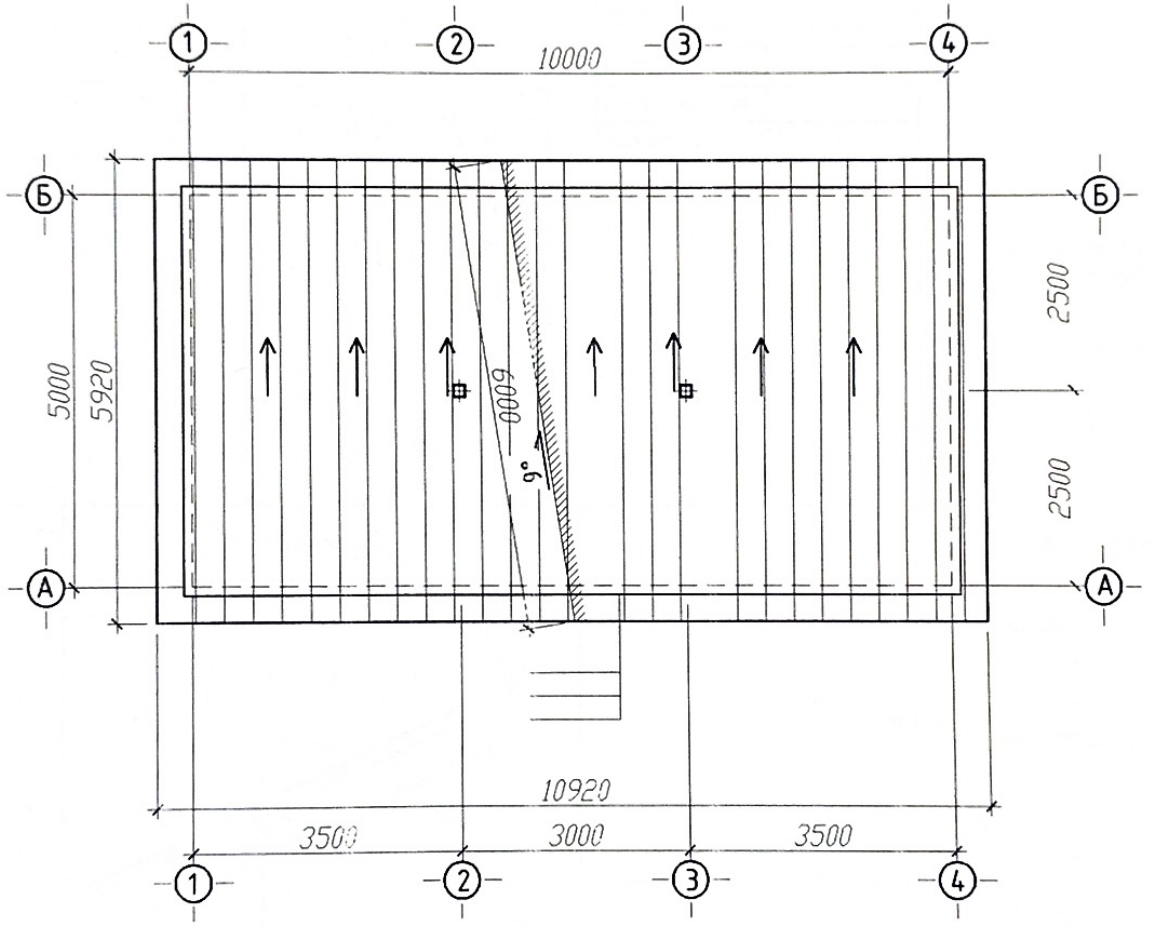

АДМО НАЯД" ХХК	Байршил: Хөвсгөл аймгийн Рэнчинлхүмбэ сумын Баялаг бүтээгчдын байрны барилга				
	Дээврийн байгуулалт, тайлбар				Огноо: А3
	Архитектор	Д.Мөнх-Эрдэнэ	ЕГ шифр: АН-20/2025	Масштаб: М1:100	Огноо: 2025он
	Гүйцэтгэсэн	Ч.Мягмардорж	ГТ шифр:	Зургийн дугаар БА-9	Хуудас: 10
	Шалгасан	Д.Мөнх-Эрдэнэ			

ЦОНХ, ХААЛГАНЫ ТОДОРХОЙЛОЛТ, ТҮҮВЭР М1:50

Ц-1

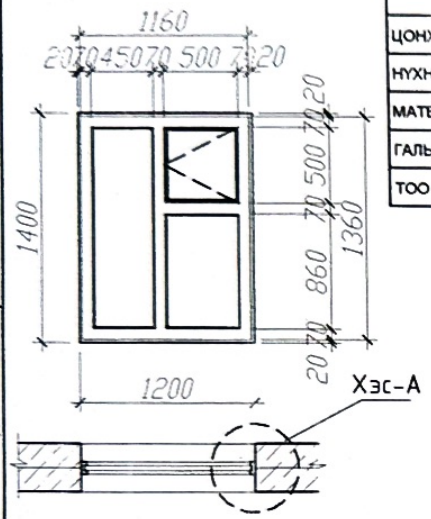

МАРК	Ц-1
ЦОНХНЫ ХЭМЖЭЭ	1370x1160mm
НҮХНЫ ХЭМЖЭЭ	1400x1200mm
МАТЕРИАЛ	Битүүмжлэлтэй, хувенцар рамтай цонх
ГАЛЫН ШААРДЛАГА	30 минут
ТОО ШИРХЭГ	4

Х-1

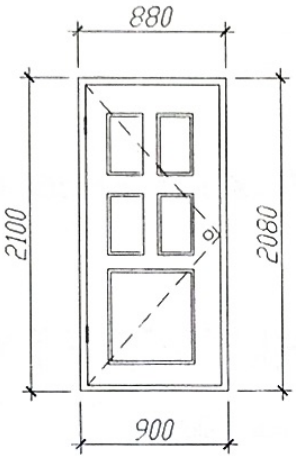

МАРК	Х-2
ХААЛГАНЫ ХЭМЖЭЭ	1980x880mm
НҮХНЫ ХЭМЖЭЭ	2100x900mm
МАТЕРИАЛ	Битүү төмөр хаалга
ГАЛЫН ШААРДЛАГА	-
ТОО ШИРХЭГ	1

ОГТЛОЛ

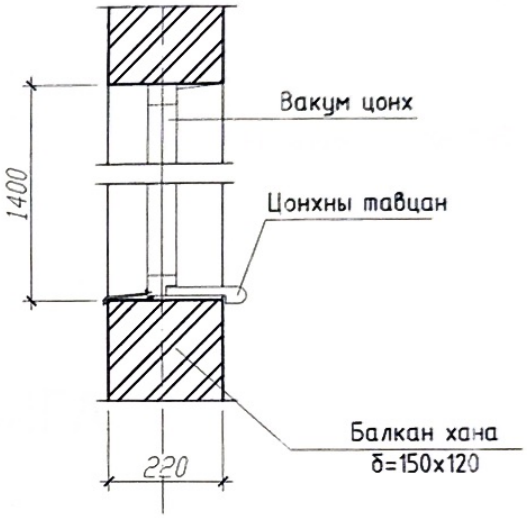

Хэсэглэл-1

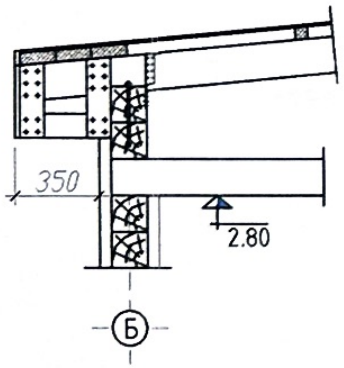

Хэсэглэл-2

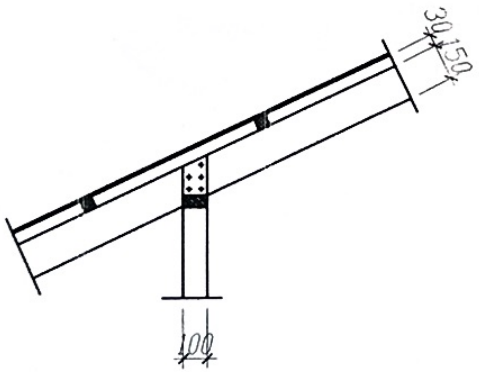

Хэсэглэл-А

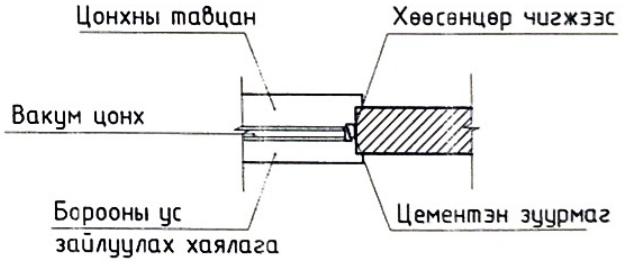

Тайлбар

1. Тус хуудсыг БА-02-д хуудсан дахь байгуулалтын зургуудтай хамт үз .
2. Цонхыг пластик рамтай вакум байхаар тооцсон бөгөөд захиалах үедээ хаалга, цонхны нүхийг дахин сайтар шалган үзэж захиална.
3. Гадна хаалга нь дулаалагтай төмөр хаалга байна.

АДМО НАЯД" ХХК	Байршил: Хөвсгөл аймгийн Рэнчинлхүмбэ сумын Баялаг бүтээгчдын байрны барилга				
	Цонх, хаалганы түүвэр, хэсэглэл, тайлбар				Огноо: А3
	Архитектор	Д.Мөнх-Эрдэнэ	ЕГ шифр: АН-20/2025	Масштаб: М1:100	Огноо: 2025он
	Гүйцэтгэсэн	Ч.Мягмардорж	ГТ шифр:	Зургийн дугаар БА-10	Хуудас: 10
	Шалгасан	Д.Мөнх-Эрдэнэ			

БАРИЛГЫН ЗУРАГ ТӨСЛИЙН
"АДМО НАЯД" ХХК

ЕГ шифр: АН-20/2025

Хөвсгөл аймаг. Рэнчинлхүмбэ сум

БАЯЛАГ БҮТЭЭГЧДЫН БАЙРНЫ БАРИЛГА

/ББ-ажлын зураг/

БОЛОВСРУУЛСАН:

Инженер /Г.Мөнхзолбоо/

Хөвсгөл аймаг
2025 он

ББ МАРКИЙН ЗУРГИЙН ЖАГСААЛТ

Барилга-Бүтээцийн хэсэг		
д/д	Зургийн нэр	Хуудас
1		
ББ маркийн ажлын зураг		
2	Тайлбар бичиг, зургийн жагсаалт	ББ-1
3	Суурийн байгуулалт, тайлбар	ББ-2
4	Дам нуруу хучилтын байгуулалт, тайлбар	ББ-3
5	Хучилтын хэсэглэл-Б, тайлбар	ББ-4
6	Шувуу нурууны байгуулалт, тайлбар	ББ-5
7	Шувуу нурууны огтлол, тайлбар	ББ-6
8	Шувуу нурууны хэсэглэлүүд, тайлбар	ББ-7

Тайлбар

1. Суурь. Барилгын суурийг ББ-2 хуудсанд үзүүлсэний дагуу цутгамал буто бетоноор төлөвлөв, суурийн суулгах гүн 0,6м-с багагүй байх ба бетоны марк В20 байна. Суурийн газрын хөрстэй харьцах гадаргууд 2үе битумэн түрхлэг хийнэ.

2. Хана, хамар хана. Барилгын гадна даацын хануудыг 120х150 -ийн балкаар өрж гүйцэтгэнэ. Гадна блокон ханын гадаргууг ББ-6-д хуудсанд үзүүлсэний дагуу хийж гүйцэтгэнэ.

3. Адрын хучилт, дам нуруу. Тус барилгын 2.80 түвшиний хучилтын дам нурууг зурагт үзүүлсэн алхамтайгаар байгуулж гадна ханатай бэхэлгээ төмөр БТ-1-ээр сайтар холбож бэхэлнэ. Хучилтыг дам нуруунд хадсан чих модон дээр 3см зузаантай банзаар хучина. Адрын хучилтын дулаалгыг ББ-3 хуудсанд үзүүлсэний дагуу дулаалах ба 30мм зузаан шар шавар буюу бетоноор хамгаалалтын үе хийж өгнө.

4. Шувуу нурууны ажил. Тус барилгын шувуу нурууг зурагт үзүүлсэний дагуу цуврал Г1.040-2Г.2-ын хэсэглэлүүдийг зурагт үзүүлсэний дагуу баримтлан хийж гүйцэтгэнэ. Шувуу нурууны хөлийг ханын дүнз болон ул нуруутай ган цуйдан бэхэлгээгээр сайтар холбож хадна. Шувуу нурууны модон хийцүүдийн уулзвар холбоосуудыг зурагт үзүүлсэний дагуу анкеран татуурга болон хадаасаар хадаж сайтар бэхэлж өгнө. Шувуу нуруунд хэрэглэгдэх модон хийцийн материалын чийглэг 18%-иас хэтрэхгүй байх ба модон хийцийг галын аюул болон үжлээс хамгаалах арга хэмжээг БНбД.1-В.28-76-ийн дагуу авсан байх шаардлагатай.

5. Гадна довжоо, бетон хаяавч. Гадна довжоог ББ- хуудсанд үзүүлсэний дагуу БМ-100 маркийн бетоноор цутгана. Барилгын эргэн тойрон довжооноос бусад хэсэгт 700см өргөнтэй бетон хаяавчийг цутгана. /i=0.02°/ бетон марк БМ-100.

АДМО НАЯД" ХХК	Байршил: Хөвсгөл аймгийн Рэнчинлхүмбэ сумын Баялаг бүтээгчдын байрны барилга				
	ББ маркийн зургийн жагсаалт, тайлбар бичиг				Огноо: А3
	Архитектор	Д.Мөнх-Эрдэнэ	ЕГ шифр: АН-20/2025	Масштаб: М1:100	Огноо: 2025он
	Гүйцэтгэсэн	Ч.Мягмардорж	ГТ шифр:	Зургийн дугаар ББ-1	Хуудас: 7
	Шалгасан	Д.Мөнх-Эрдэнэ			

ШУГАМАН СУУРИЙН БАЙГУУЛАЛТ М1:100

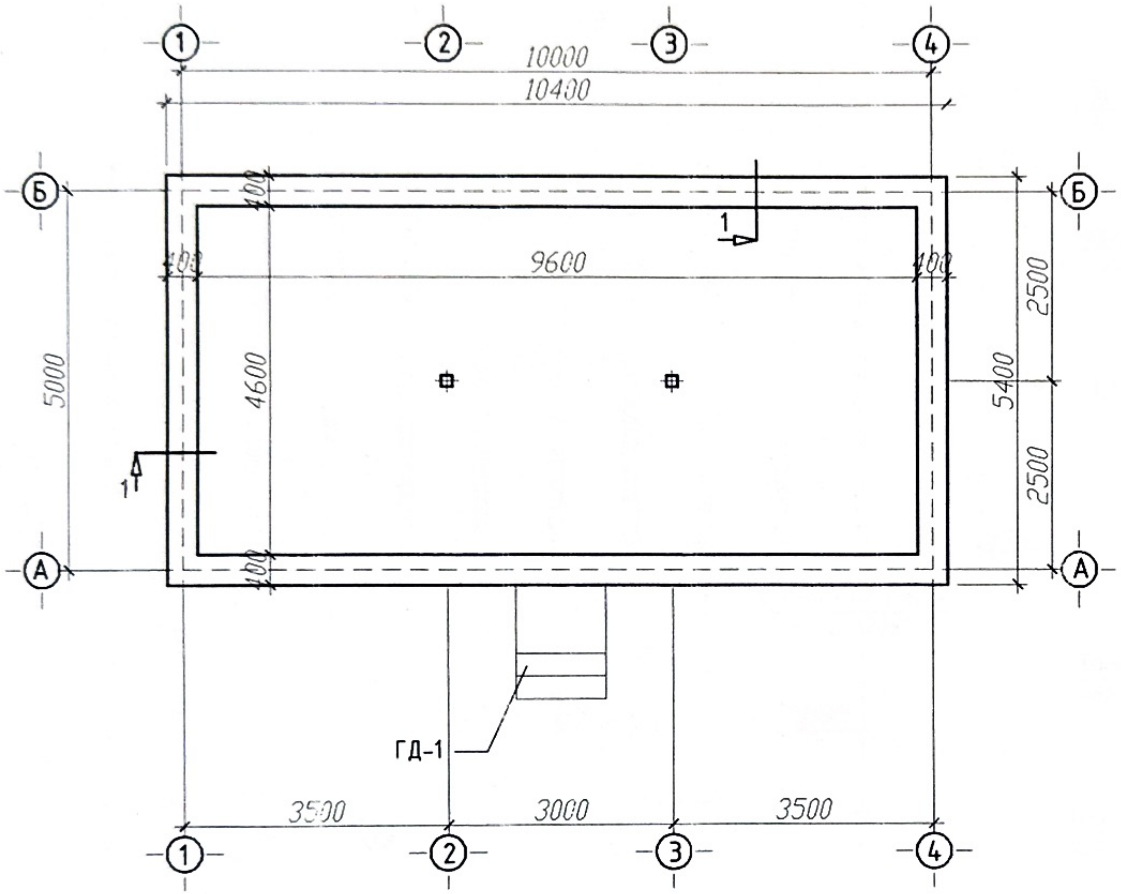

ОГТЛОЛ 1-1

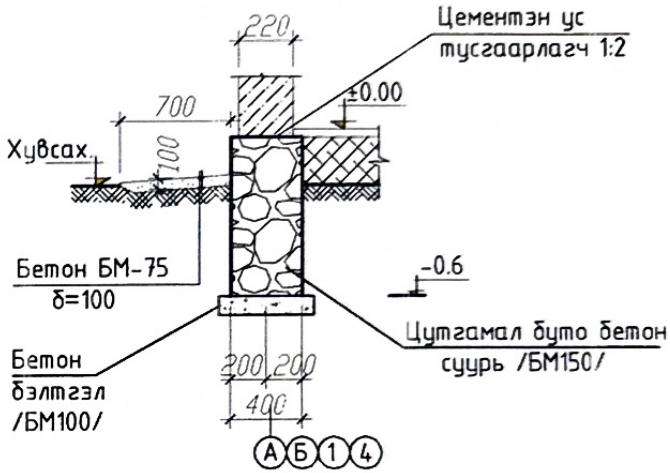

Нэр	Тоо шир	Жин /кг/		Тайлбар
		Нэгж	Бүгэд	
Цутгамал шугаман суурь				
Материал				
Бетон БМ-150 /суурь/		$м^3$		$Y=7.6м^3$
Шал БМ-100 δ=50мм		$м^3$		$4.42м^3$
Шалны хөөс δ=50мм		$м^2$		44.16^2

ТАЙЛБАР

1. Барилгын суурийг зурагт үзүүлсэний дагуу цутгамал буто бетоноор төлөвлөв, суурийн суулгах гүн 0,6м-с багагүй байх ба бетоны марк В20 байна. Суурийн газрын хөрстэй харьцах гадаргуудыг 2 үе битумэн түрхлэг хийнэ. Суурь цутгах явцад балкан хана бэхлэх анкерыг зурагт үзүүлсэн алхамтайгаар байрлуулна.

АДМО НАЯД" ХХК Утас: 99809229, 96102222	Байршил: Хөвсгөл аймгийн Рэнчинлхүмбэ сумын Баялаг бүтээгчдын байрны барилга				
	Суурийн байгуулалт, тайлбар				Огноо: А3
	Архитектор	Д.Мөнх-Эрдэнэ	ЕГ шифр: АН-20/2025	Масштаб: М1:100	Огноо: 2025он
	Гүйцэтгэсэн	Ч.Мягмардорж	ГТ шифр:	Зургийн дугаар ББ-2	Хуудас: 7
	Шалгасан	Д.Мөнх-Эрдэнэ			

ХУЧИЛТЫН БАЙГУУЛАЛТ М1:100

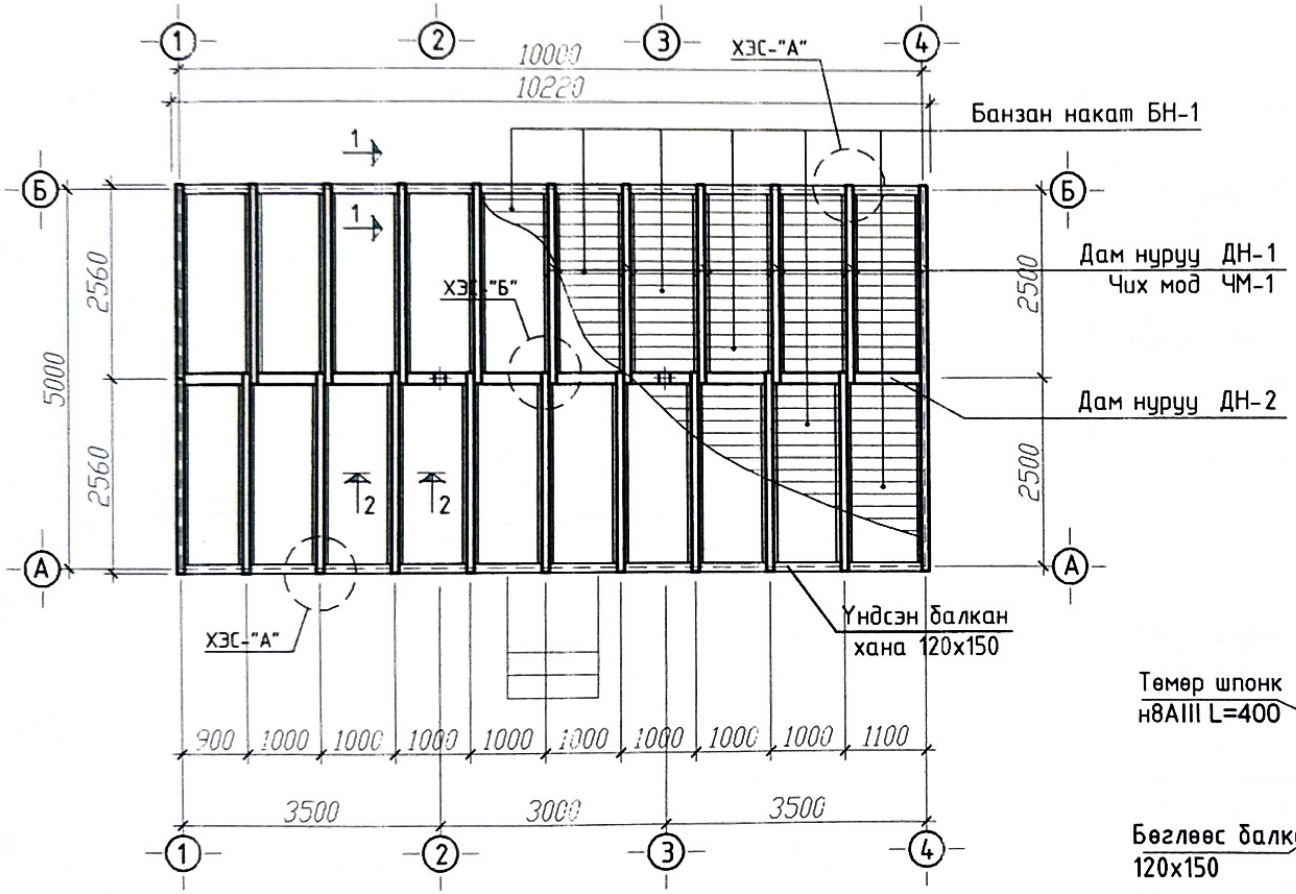

ХЭСЭГЛЭЛ-"А"

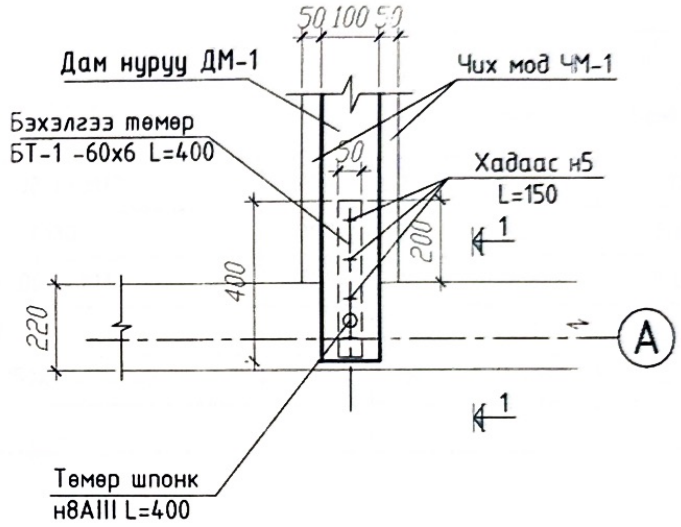

ОГТЛОЛ 1-1

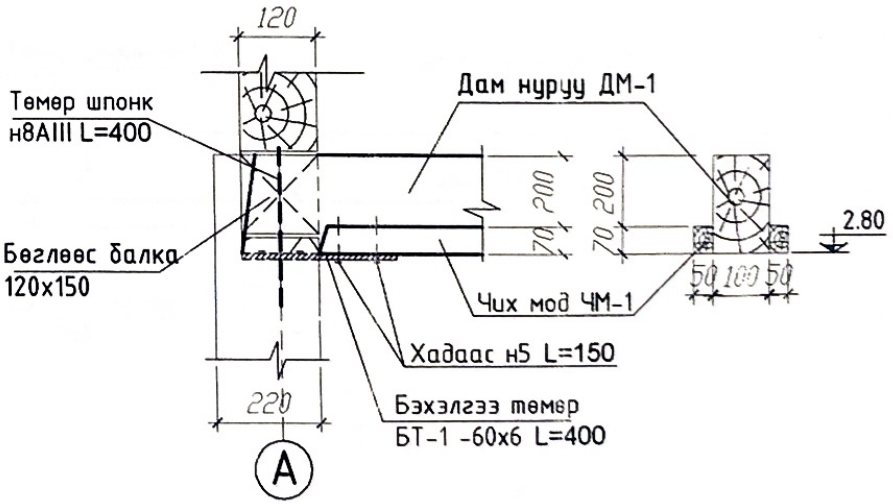

Тайлбар

1. Тус барилгын 2.80м төвшний хучилтын дам нурууг зурагт үшүүлсэн алхамтайгаар байрлуулж гадна, дотор ханаболон гол дам нуруутай бэхэлгээ төмөр Бт-1-ээр сайтар холбож бэхэлнэ. Мөн хучилтын дам нурууг балкан ханатай төмөр шпонк /ёрщ/-оор хадаж бэхэлнэ.
2. Хучилтыг дам нуруунд хадсан чих модон дээр б =30мм банз хадаж хөөсөнцөр дулаалагтай хучина.
3. Хучилтанд хэргэлэгдэх модон материалын чийглэг 18%-иас хэтрэхгүй байх ба модон хийцийг галын аюул болон үржлээс хамгаалах арга хэмжээг БНбД.1-В.28-76-ийн дагуу авсан байх шаардлагатай.

АДМО НАЯД" ХХК Утас: 99803229, 96102222	Байршил: Хөвсгөл аймгийн Рэнчинлхүмбэ сумын Баялаг бүтээгчдын байрны барилга				
	Хучилтын байгуулалт, тайлбар				Огноо: А3
	Архитектор	Д.Менх-Эрдэнэ	ЕГ шифр: АН-20/2025	Масштаб: М1:100	Огноо: 2025он
	Гүйцэтгэсэн	Ч.Мягмардорж	ГТ шифр:	Зургийн дугаар: ББ-3	Хуудас: 7
	Шалгасан	Д.Менх-Эрдэнэ			

ХУЧИЛТЫН ХЭСЭГЛЭЛҮҮД М1:25

ХЭСЭГЛЭЛ-"Б"

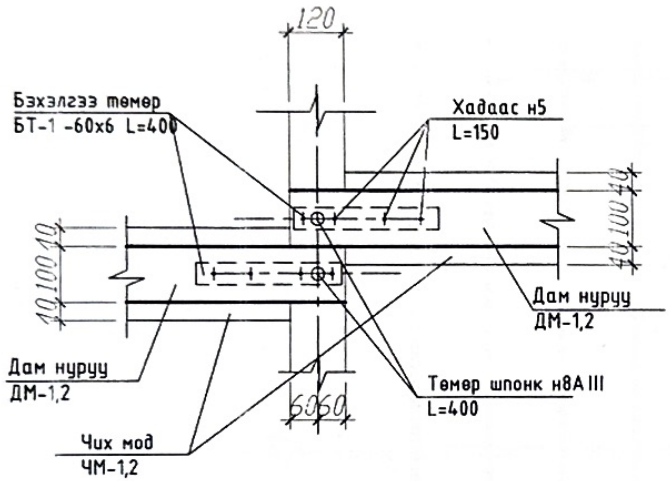

Материалын туувэр

д/д	Эзэлхүүний нэр	Марк	Тоо Шир	Эзлэхүүн /м³/	
				Нэгж	Бүгд
1	Дам нуруу 100х200 L=3120	ДН-1	18	0.062	1.12
2	Чих мод 50х70 L=2780	ЧМ-1	32	0.01	0.32
3	Дам нуруу 100х200 L=8170	ДН-1	1	0.16	0.16
4	Бамбайн банз δ=3см			1.31	1.31
5	Бөглөөс балка 150х150 L=800		16	0.018	0.288
6					

ОГТЛОЛ 2-2

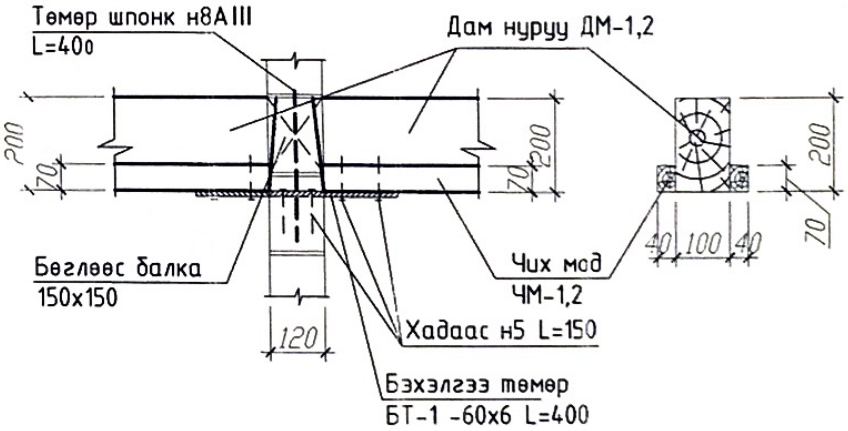

ТАЙЛБАР

1. Энэ хуудсыг суурийн ББ-3 хамт үз.
2. Цутгамал суурийн бетоны марк БМ 50.
3. Бат бэхийн 70%-ийг авсаны дараа хэвийг салгана.
4. Цутгамал суурийг хөрсний уснаас хамгаалж хар тосон түрхлэгээр түрхэж өгнө.

ХИМО НАЙЛ" ХХК Улаанбаатар хот, 9988329, 96187222	Байршил: Хөвсгөл аймгийн Рэнчинлхүмбэ сумын Баяраг бүтээгчдын байрны барилга					Огноо: А3
	Хучилтын хэсэглэлүүд, тайлбар					Огноо: 2025он
	Архитектор		Д.Менх-Эрдэнэ	ЕГ шифр: АН-20/2025	Масштаб: М1:25	
	Гүйцэтгэсэн		Ч.Мягмардорж	ГТ шифр:	Зургийн дугаар: ББ-4	Хуудас: 7
	Шалгасан		Д.Менх-Эрдэнэ			

ШУВУУ НУРУУНЫ БАЙГУУЛАЛТ М1:100

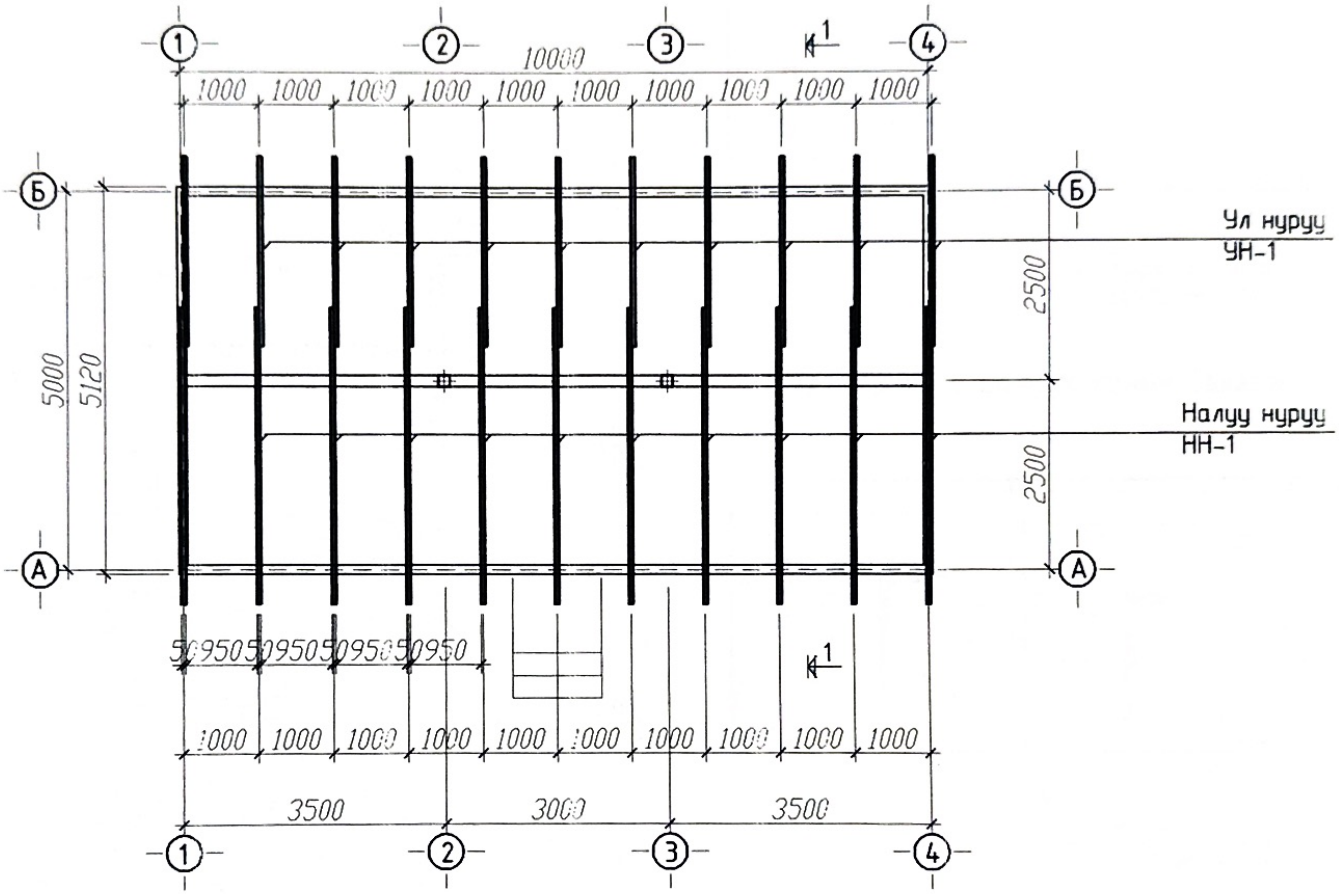

Тайлбар

1. Тус барилгын шувуу нурууг зураг үзүүлсэний дагуу цуврал Г1.040-2Г.2-ын хэсэглэлүүдийг бариптлан хийж гүйцэтгэнэ.
2. Шувуу нурууны хөлийг ханын дүнз болон ул нуруутай ган цуйдан бэхэлгээгээр сайтар холбож хадна.
3. Шувуу нурууны модон хийцүүдийн үүлзвар холбоосуудыг зураг үзүүдсэний дагуу анкеран татуурга болон хадаасаар хадаж сайтар бэхэлж өгнө.
4. Шувуу нуруунд хэрэглэгдэх модон материалын чийглэг 18%-иас хэтрэхгүй байх ба модон хийцийг галын аюул болон үжлээс хамгаалах арга хэмжээг БНбД.1-В.28-76-ийн дагуу авсан байх шаардлагатай.

АДМО НАЯД" ХХК Утас: 99091229, 96182222	Байршил: Хөвсгөл аймгийн Рэнчинлхүмбэ сумын Баялаг бүтээгчдын байрны барилга				Огноо: А3
	Шувуу нурууны байгуулалт, тайлбар				Огноо: 2025он
	Архитектор		Д.Мөнх-Эрдэнэ	ЕГ шифр: АН-20/2025	Масштаб: М1:100
	Гүйцэтгэсэн		Ч.Мягмардорж	ГТ шифр:	Зургийн дугаар: ББ-5
	Шалгасан		Д.Мөнх-Эрдэнэ		Хуудас: 7

ШУВУУ НУРУУНЫ ОГТЛОЛ 1-1 М1: 75

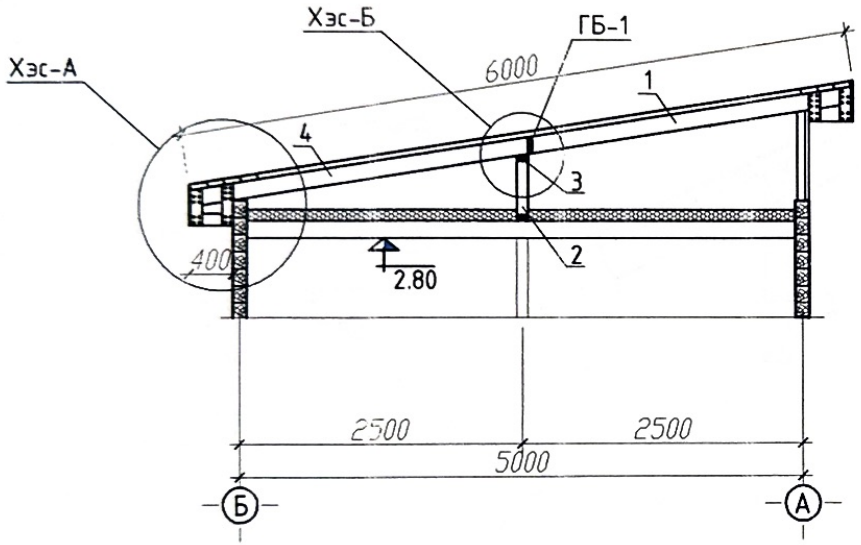

"Б" Тэнхлэг дагуух ханын дэлгээс М1: 100

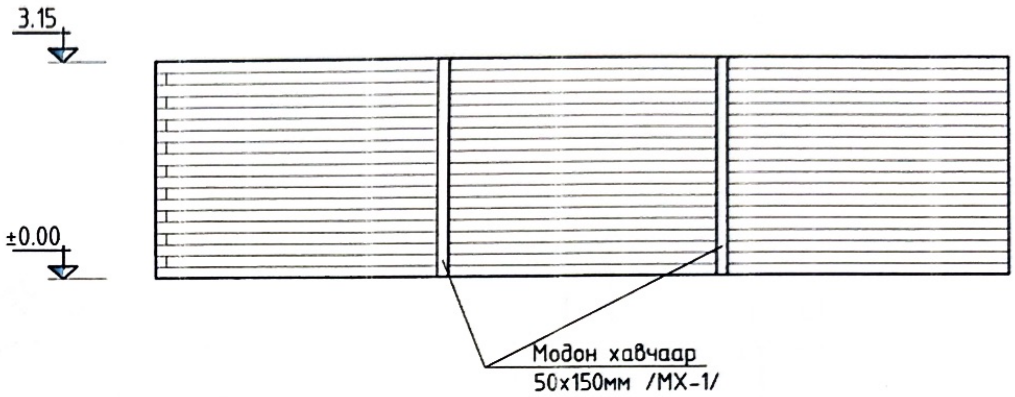

"А" Тэнхлэг дагуух ханын дэлгээс М1: 100

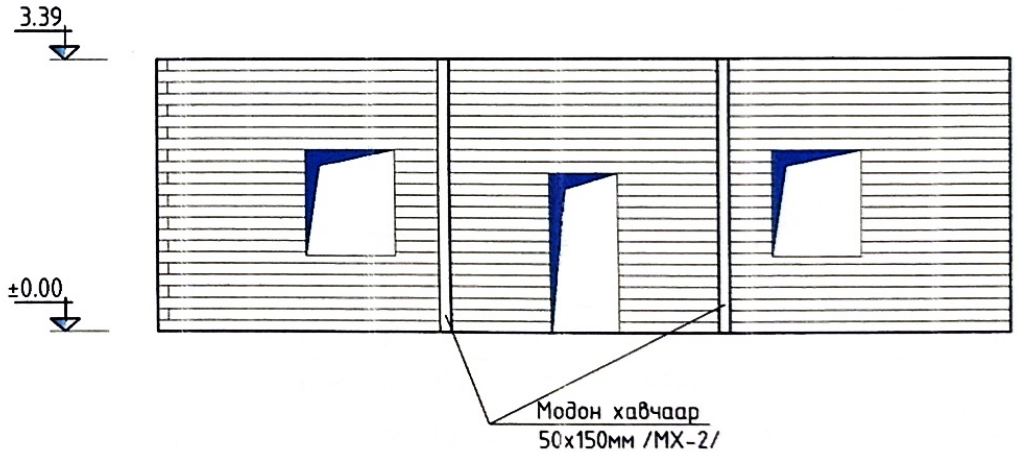

Тайлбар

1. Тус барилгын шувуу нурууг зурагт үзүүлсэний дагуу цуврал Г1.040-2Г.2-ын хэсэглэлүүдийг баримтлан хийж гүйцэтгэнэ.
2. Шувуу нурууны хөлийг ханын дүнз болон ул нуруутай ган цуйдан бэхэлгээгээр сайтар холбож хадна.
3. Шувуу нурууны модон хийцүүдийн уулзвар холбоосуудыг зурагт үзүүдсэний дагуу анкеран татуурга болон хадаасаар хадаж сайтар бэхэлж өгнө.
4. Шувуу нуруунд хэрэглэгдэх модон материалын чийглэг 18%-иас хэтрэхгүй байх ба модон хийцийг галын аюул болон үжлээс хамгаалах арга хэмжээг БНбД.1-В.28-76-ийн дагуу авсан байх шаардлагатай.

АДМО НАЯД" ХХК	Байршил: Хөвсгөл аймгийн Рэнчинлхүмбэ сумын Баялаг бүтээгчдын байрны барилга				
	Шувуу нурууны огтлол 1-1, тайлбар				Огноо: А3
	Архитектор	Д.Мөнх-Эрдэнэ	ЕГ шифр: АН-20/2025	Масштаб: М1:75	Огноо: 2025он
	Гүйцэтгэсэн	Ч.Мягмардорж	ГТ шифр:	Зургийн дугаар ББ-6	Хуудас: 7
	Шалгасан	Д.Мөнх-Эрдэнэ			

ШУВУУ НУРУУНЫ ХЭСЭГЛЭЛҮҮД М1:50

"А"

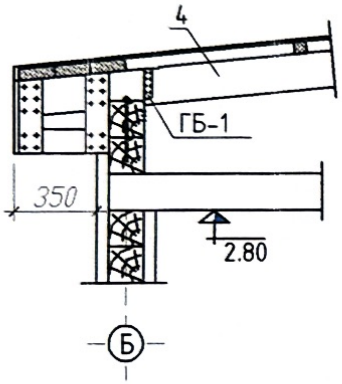

"Б"

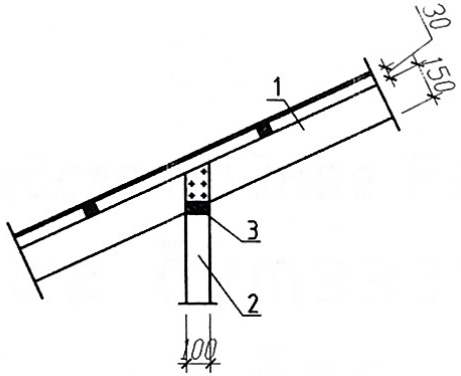

Ган цуйдан бэхэлгээ

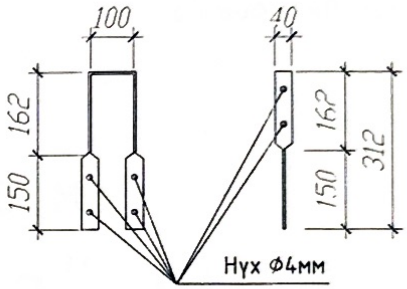

Материалын түүвэр

д/д	Эзэлхүүний нэр	Марк	Тоо Шир	Эзлэхүүн /м³/	
				Нэгж	Бүгд
1	Шувуу нуруу 50x150 L=4000	ШН-1	11	0.03	0.4
2	Босоо тулаас 100x100 L=700	БТ-1	11	0.165	0.08
3	Гол нуруу 100x100 L=10120	ГН-1	1	0.11	0.11
4	Шувуу нурууны хөл 50x150 L=2500	ШНХ-1	11	0.02	0.22
5	Модон хавчаар 50x150 L=3150	МХ-1	4	0.024	0.1
6	Модон хавчаар 50x150 L=3390	МХ-2	8	0.026	0.21
7	Ган цуйдан бэхэлгээ	ГЦБ	22		22

Тайлбар

1. Тус барилгын шувуу нурууг зурагт үзүүлсэний дагуу цуврал Г1.040-2Г.2-ын хэсэглэлүүдийг баримтлан хийж гүйцэтгэнэ.
2. Шувуу нурууны хөлийг ханын дүнз болон ул нуруутай ган цуйдан бэхэлгээгээр сайтар холбож хадна.
3. Шувуу нурууны модон хийцүүдийн уулзвар холбоосуудыг зурагт үзүүдсэний дагуу анкеран татуурга болон хадаасаар хадаж сайтар бэхэлж өгнө.
4. Шувуу нуруунд хэрэглэгдэх модон материалын чийглэг 18%-иас хэтрэхгүй байх ба модон хийцийг галын аюул болон үжлээс хамгаалах арга хэмжээг БНбД.1-В.28-76-ийн дагуу авсан байх шаардлагатай.

АДМО НАЯД" ХХК Утас: 99809229, 96102222	Байршил: Хөвсгөл аймгийн Рэнчинлхүмбэ сумын Баялаг бүтээгчдын байрны барилга				
	Шувуу нурууны хэсэглэлүүд, тайлбар				Огноо: А3
	Архитектор	Д.Мөнх-Эрдэнэ	ЕГ шифр: АН-20/2025	Масштаб: М1:100	Огноо: 2025он
	Гүйцэтгэсэн	Ч.Мягмардорж	ГТ шифр:	Зургийн дугаар ББ-7	Хуудас: 7
	Шалгасан	Д.Мөнх-Эрдэнэ			

"АДМО НАЯД" ХХК

ЕГ шифр: АН-20/2025

Хөвсгөл аймаг Рэнчинлхүмбэ сум

"Баялаг бүтээгчдын байр"-ны барилга

ДГ,ХТ-ажлын зураг)

БОЛОВСРУУЛСАН: Инженер /З.Батзориг/

Хөвсгөл аймаг
2025 он

Ерөнхий хэсэг

Байршил: Хөвсгөл аймгийн Рэнчинлхүмбэ сум, Баялаг бүтээгчдын байр барилгын дотор цахилгаан хангамжийн ажлын зургийг одоо мөрдөгдөж байгаа "Орон сууц, олон нийтийн барилгын цахилгаан тоног төхөөрөмжийг төлөвлөх ба угсрах" БД43-102-07, "Цахилгаан байгууламжийн дүрэм" БД43-101-03-ын дагуу хийж гүйцэтгэв.

Гэрэлтүүлэг:

Гэрэлтүүлэгчийг өрөөний зориулалтад тулгуурлан ус чийгнээс хамгаалагдсан гэрэлтүүлэгч сонгосон.Гэрэлтүүлгийн сүлжээний хүчдэл 220В.

Тэжээлийн ба группын шугам:

Төлөлвлөж буй гэрэлтүүлэг, розетканы тэжээлийн шугамыг одоо байгаа гэрэлтүүлгийн самбарын нөөц группээс ПВЗ маркын утсыг пластмассан хоолойд сүвлэн тааз, хананд далд угсарна.Бүх пластмассан хоолой нь галд тэсвэртэй МУ-ын стандартын шаардлаг хангасан Орос болон Солонгос улсынх байна.

Тоног төхөөрөмжийг угсрах

Унтраалгыг хаалга онгойх талын хананд шалнаас 1.5м-ын өндөрт, розетакыг шалнаас 1,10м-ын багагүй өндөрт тоноглоно. Бүх чийдэн нь цахилгаан хэмнэх компакт люминесцент (сүүн цагаан) чийдэн байна.Түүний чадалын итгэлцүүр 0.9-с хэтрэхгүй байх ба олон улсын стандартад нийцсэн байх шаардлагтай.

Анхаарах:

Бүх угсралтын ажлыг БД43-101-03, БНбД 3.05.06-90-ийн дагуу хийж гүйцэтгэх ба инженер техникийн болон бусад ажилчид ХААД, ТААД-ийг чанд хатуу мөрдөж ажиллана.Барилгын ажил гүйцэтгэлийн явцад ямар нэгэн асуудал үүсвэл зураг төсөл зохиосон байгууллага болон холбогдох байгууллагуудтай зөвшилцөн, талбай дээр шийднэ.

ЗУРГИЙН ЖАГСААЛТ

ХУУДАС	ЗУРГИЙН НЭР	ТАЙЛБАР
ХТ-1	Зургийн бүрдэл, үндсэн үзүүлэлт, иш татсан норм дүрмүүд Тайлбар бичиг. Материалын түүвэр	
ХТ-2	Хүчит төхөөрөмж байгуулалт	
ДГ-1	Гэрэлтүүлгийн байгуулалт	

	НЭР	МАЯГ	ХЭМЖИХ НЭГЖ	ТОО	ТАЙЛБАР
1	Цэнэг шавхагч ОПС 1-С4,I=30кА-1ш г.Электрон тоолуур 380В,5А-1ш Хайрцагны хэмжэ 600xh550x122мм з.Оролтын автомат ВА47-29.1Р 16А-2ш ж.Шугамын автомат ВА47-29.3Р 25А-6ш АД-12.2Р 25А/30мА-6ш	Гс	ком	1	
3	2x40 Вт чадалтай люминесцент чийдэнтэй таазанд тоноглох гэрэлтүүлэгч, IP65	L-1	ш	6	
4	2x8 Вт чадалтай LED чийдэнтэй хананд тоноглох цэнэг хураагууртай гэрэлтүүлэгч IP20	L-2	ш	2	
5	Ердийн нэг даралтат унтраалга, 10А (далд)	ВС10-2-0	ш	1	
6	Нэг байртай газардуулгын контакттай далд тоноглох хамгаалалтын тагтай розетка, 250В 16А	РШ/ВШ-40	ш	6	
7	Далд утас салбарлах хайрцаг		ш	1	
8	Унтраалга, розетка далд тавих хайрцаг		ш	6	
9	2.5мм2 огтлолтой зэс голтой утас	ПВ-660	м	50	
10	Уян пластмассан хоолой, Ф 16мм IP55 L=2000мм		ш	12	

ЗУРГИЙН ЖАГСААЛТ,ҮНДСЭН ҮЗҮҮЛЭЛТ,ИШ ТАТСАН НОРМ ДҮРМҮҮД

ҮНДСЭН ҮЗҮҮЛЭЛТ

Д/Д	ҮЗҮҮЛЭЛТИЙН НЭРҮҮД	ХЭМЖИХ НЭГЖ	ТООН ҮТГА
1	Сүлжээний хүчдэл	Вольт	380 / 220
2	Тооцооны ачаалал, I оролт	кВт	8.08
3	Тооцооны гүйдэл, I оролт	А	15

ТҮХАЙН ТЭЖЭЭХ ШУГАМ		
ОРОЛТ ДЭЭРХ ТАСЛАХ АППАРАТЫН МАЯГ, ХАРАКТЕРИСТИКА Iном (А), Iрас (А)		
МАЯГ, Uном (А), Iном (А) ХЭМЖҮҮРИЙН ХЭЛХЭЭ, ЦАХИЛГААН ТООЛУУР, ХЭТ ХҮЧДЭЛ ХЯЗГААРЛАГЧ		
ШИН ДАМЖУУЛАГЧ, ХУВААРИЛАХ ХАЙРЦАГ	ОРОЛТ ДЭЭРХ АППАРАТЫН МАЯГ, ХАРАКТЕРИСТИКА Iном (А), Iрас (А)	
	ТЭМДЭГЛЭГЭЭ (МАЯГ) Рс (кВт), Рт (кВт), Iт (А), Uн (Вольт)	
ШУГАМЫН ГАРАЛТЫН АППАРАТ	МАЯГ Iр, Iхт (А) САЛГАХ БА ХАЙЛАХ ТАВЬЦЫН ГҮЙДЭЛ, ГРУППЫН ДУГААР	
ШУГАМЫН ТЭМДЭГЛЭГЭЭ, АЧААЛАЛ (кВт), ГҮЙДЭЛ (А), УРТ (м), МОМЕНТ (кВт*м), ХҮЧДЭЛИЙН АЛДАГДАЛ (%)	УТАСНЫ МАРК, ХӨНДЛӨН ОГТЛОЛ (мм2), ХООЛОЙН ГОЛЧ (мм)	
ЯВУУЛАХ АППАРАТ	ТЭМДЭГЛЭГЭЭ (МАЯГ) ДУЛААНЫ САЛГАГЧ, ДУЛААНЫ РЕЛЕНИЙ ТАВЬЦ	
ШУГАМЫН ТЭМДЭГЛЭГЭЭ, АЧААЛАЛ (кВт), ГҮЙДЭЛ (А), УРТ (м), МОМЕНТ (кВт*м), ХҮЧДЭЛИЙН АЛДАГДАЛ (%)	УТАСНЫ МАРК, ХӨНДЛӨН ОГТЛОЛ (мм2), ХООЛОЙН ГОЛЧ (мм)	
ЦАХИЛГААН ХЭРЭГСЭЛ	ТЭМДЭГЛЭГЭЭ	
	БАЙГУУЛАЛТ ДАХЬ №	
	МАЯГ	
	ХЭВИЙН ЧАДАЛ (кВт)	
	ГҮЙДЭЛ (А)	ХЭВИЙН
		АСААЛТЫН
	ТОНОГ ТӨХӨӨРӨМЖИЙН НЭР, ЗОРИУЛАЛТ	

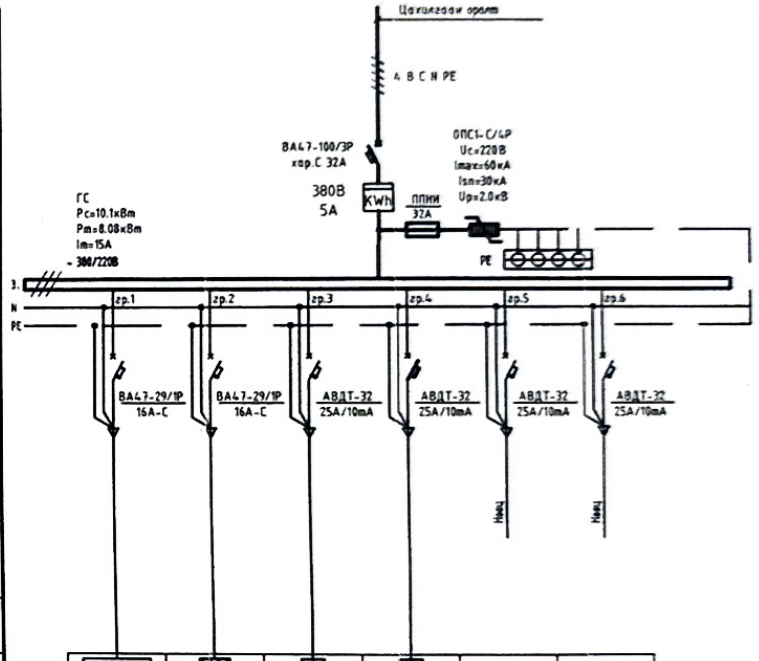

0.8	0.4	0.12	0.12			
3.6	1.8	0.5	0.5			
Одоо байгаа	Одоо байгаа	Одоо байгаа	Одоо байгаа			

АДМО НАЯД" ХХК
Утас: 99889229, 96182222

Байршил: Хөвсгөл аймгийн Рэнчинлхүмбэ сумын Баялаг бүтээгчдын байрны барилга

Бүдүүвч, үндсэн үзүүлэлт, зургийн жагсаалт, тайлбар, материалын түүвэр

Инженер		О.Батзориг	Е.Г.Шифр АН-20/2025	Масштаб: М1:50	Үе шат: А.3
Гүйцэтгэсэн		О.Батзориг	Т.Г.Шифр	Зургийн дугаар: ХТ-1	Огноо: 2025
Шалгасан		Г.Баярцэцэг			Бүх хуудас: 2

ХҮЧИТ ТӨХӨӨРӨМЖИЙН БАЙГУУЛАЛТ

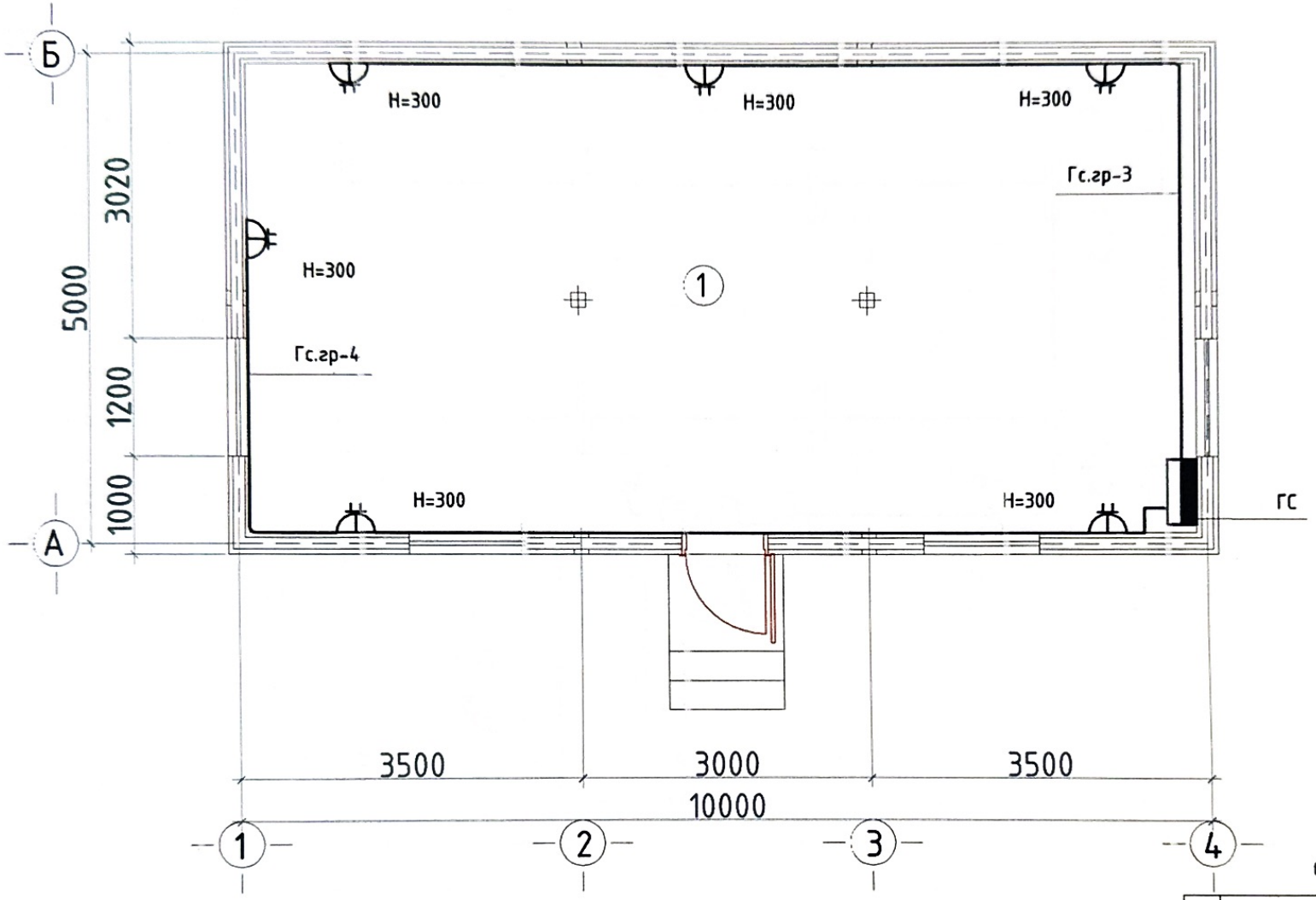

ӨРӨӨНИЙ ТОДОРХОЙЛОЛТ

	Өрөөний нэр	Талбай m2
1	Үйлчилгээний заал	46.75
2		

	L1 Марк: ЛСП 3902А Люминесцент гэрэлтүүлэгч 2x80 Вт таазанд тавих Хамгаалалтын зэрэг: IP65		L2 Марк: Ракета LED 01-30 LED гэрэлтүүлэгч, 2x8 Вт Хананд тоноглох Цэнэг хураагууртай Хамгаалалтын зэрэг: IP20
EXIT	L3 "EXIT" флорисцент гэрэлтүүлэгч дүүклэх эсвэл шууд таазанд тавих Цэнэг хураагууртай Хамгаалалтын зэрэг: IP20	R 16A 220В	Газардуулгын сэрээтэй далд тоноглох розетка 220В 16А Хананд тоноглох хамгаалагдсан тагтай Хамгаалалтын зэрэг: IP21

АДМО НАЯД" ХХК
Ч.нас: 99889229, 96182222

Байршил: Хөвсгөл аймгийн Рэнчинлхүмбэ сумын Баялаг бүтээгчдын байрны барилга

хүчит төхөөрөмж байгуулалт					Үе шат: А.3
Инженер		О.Батзориг	Е.Г.Шифр АН-20/2025	Масштаб: М1:50	Огноо: 2025
Гүйцэтгэсэн		О.Батзориг	Т.Г.Шифр	Зургийн дугаар: ХТ-2	Бүх хуудас: 2
Шалгасан		Г.Баярцэцэг			

ГЭРЭЛТҮҮЛГИЙН БАЙГУУЛАЛТ

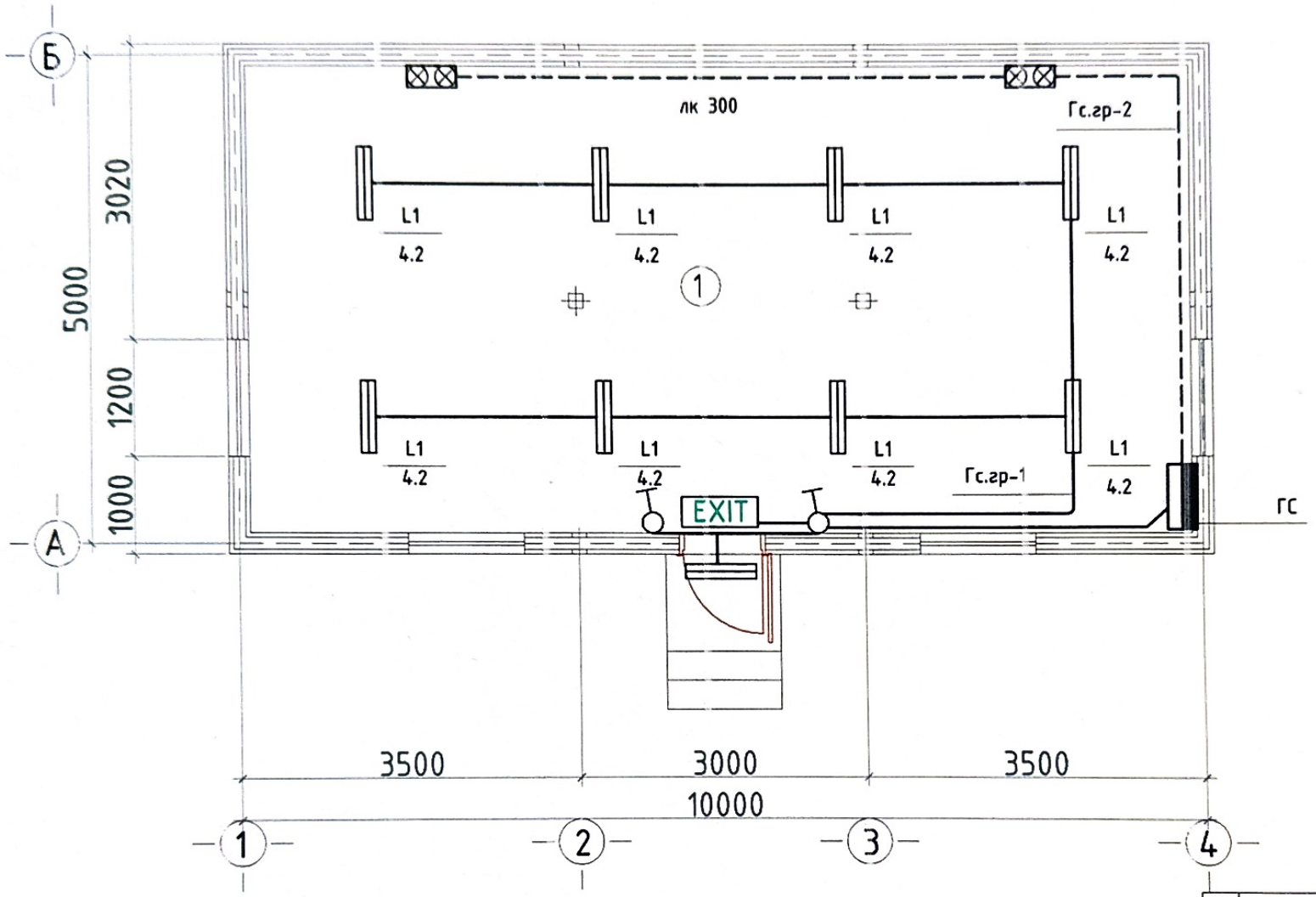

ӨРӨӨНИЙ ТОДОРХОЙЛОЛТ

	Өрөөний нэр	Талбай m2
1	Үйлчилгээний заал	46.75
2		

	L1 Марк: ЛСП 3902А Люминесцент гэрэлтүүлэгч 2х80 Вт таазанд тавих Хамгаалалтын зэрэг: IP65		L2 Марк: Ракета LED 01-30 LED гэрэлтүүлэгч, 2х8 Вт Хананд тоноглох Цэнэг хураагууртай Хамгаалалтын зэрэг: IP20
EXIT	L3 "EXIT" флорисцент гэрэлтүүлэгч дүүклэх эсвэл шууд таазанд тавих Цэнэг хураагууртай Хамгаалалтын зэрэг: IP20	R1 16A 220В	Газардуулгын сэрээтэй далд тоноглох розетка 220В 16А Хананд тоноглох хамгаалагдсан тагтай Хамгаалалтын зэрэг: IP21

АДМО НАЯД" ХХК
Ч.нас: 99889229, 96182222

Байршил: Хөвсгөл аймгийн Рэнчинлхүмбэ сумын
Баялаг бүтээгчдын байрны барилга

гэрэлтүүлгийн байгуулалт

Инженер		О.Батзориг	Е.Г.Шифр: АН-20/2025	Масштаб: М1:50	Үе шат: А.3
Гүйцэтгэсэн		О.Батзориг	Т.Г.Шифр	Зургийн дугаар: ДГ-1	Огноо: 2025
Шалгасан		Г.Баярцэцэг			Бүх хуудос: 1