ЕГ Шифр: CEE2305-DH

"КРИЕТИВ ЭНЕРЖИ ИНЖЕНЕРИНГ" ХХК

БАТЛАВ : ӨМНӨГОВЬ АЙМГИЙН ЕРӨНХИЙ АРХИТЕКТОР ..... /Ц.ЗОЛБОО/

МОНГОЛ УЛС
БАРИЛГА, ХОТ БАЙГУУЛАЛТЫН ЯАМ
БАРИЛГЫН ХӨГЖЛИЙН ТӨВ
Магадлалын дүгнэлтийн
Бүртгэлийн дугаар
МАГАДЛАЛ ХИЙГДСЭН
Магадлал хий
Хэлтсийн дарга
Гарын үсэг
20 оны сарын өдөр

ӨМНӨГОВЬ АЙМАГ ЦОГТЦЭЦИЙ СУМЫН ДУЛААНЫ ШУГАМ СҮЛЖЭЭНИЙ АЖЛЫН ЗУРАГ

ЗӨВШӨӨРСӨН:

Албан тушаал	Нэр	Гарын үсэг
Өмнөговь аймгийн Онцгой байдлын газрын дарга Хурандаа	М.АДЬЯАБААТАР	
Албан тушаал	**Нэр**	**Гарын үсэг**
Өмнөговь аймгийн ГХБХБГ-ын дарга	П.ЗОЛЖАРГАЛ	

БОЛОВСРУУЛСАН:

Гүйцэтгэгч		
Албан тушаал	**Нэр**	**Гарын үсэг**
"Криетив Энержи Инженеринг" ХХК-ийн Захирал	Н.МӨНХЧУЛУУН	
Захиалагч		
Албан тушаал	**Нэр**	**Гарын үсэг**
Өмнөговь аймгийн засаг даргын тамгын газрын дарга	Ц.АМАРТӨГС	

УЛААНБААТАР ХОТ
2023 ОН

Барилгын зураг төсөл
"КРИЕТИВ ЭНЕРЖИИНЖЕНЕРИНГ" ХХК

ЕГ шифр: CEE2305-DH

ӨМНӨГОВЬ АЙМГИЙН ЦОГТЦЭЦИЙ СУМ ДУЛААНЫ ШУГАМ СҮЛЖЭЭНИЙ ӨРГӨТГӨЛИЙН

/Ажлын зураг/

ГАДНА ДУЛААНЫ АЖЛЫН ЗУРАГ

УЛААНБААТАР 2023 ОН

A3

№	Зургийн нэр	Хуудас
1	Зургийн жагсаалт	ГД-1
2	Зургийн жагсаалт	ГД-2
3	Дулааны ачаалалын хүснэгт	ГД-3
4	Дулааны ачаалалын хүснэгт	ГД-4
5	Дулааны ачаалалын хүснэгт	ГД-5
6	Тайлбар бичиг, давтагдах зургийн жагсаалт	ГД-6
7	Дулааны шугамын ерөнхий байгуулалт	ГД-7
8	Дулааны шугамын хэсэгчилсэн байгуулалт-1	ГД-8
9	Дулааны шугамын хэсэгчилсэн байгуулалт-2	ГД-9
10	Дулааны шугамын хэсэгчилсэн байгуулалт-3	ГД-10
11	Дулааны шугамын хэсэгчилсэн байгуулалт-4	ГД-11
12	Дулааны шугамын хэсэгчилсэн байгуулалт-5	ГД-12
13	Дулааны шугамын хэсэгчилсэн байгуулалт-6	ГД-13
14	Дулааны шугамын хэсэгчилсэн байгуулалт-7	ГД-14
15	Дулааны шугамын хэсэгчилсэн байгуулалт-8	ГД-15
16	Дулааны шугамын хэсэгчилсэн байгуулалт-9	ГД-16
17	Дулааны шугамын хэсэгчилсэн байгуулалт-10	ГД-17
18	Дулааны шугамын хэсэгчилсэн байгуулалт-12	ГД-18
19	Дулааны шугамын хэсэгчилсэн байгуулалт-13	ГД-19
20	Дулааны шугамын хэсэгчилсэн байгуулалт-14	ГД-20
21	Дулааны шугамын хэсэгчилсэн байгуулалт-15	ГД-21
22	Дулааны шугамын хэсэгчилсэн байгуулалт-16	ГД-22
23	Дулааны шугамын хэсэгчилсэн байгуулалт-17	ГД-23
24	Дулааны шугамын хэсэгчилсэн байгуулалт-18	ГД-24
25	Дулааны шугамын хэсэгчилсэн байгуулалт-19	ГД-25
26	Дулааны шугамын хэсэгчилсэн байгуулалт-20	ГД-26
27	Дулааны шугамын хэсэгчилсэн байгуулалт-21	ГД-27
28	Дулааны шугамын хэсэгчилсэн байгуулалт-22	ГД-28
29	Дулааны шугамын хэсэгчилсэн байгуулалт-23	ГД-29
30	Дулааны шугамын хэсэгчилсэн байгуулалт-24	ГД-30
31	Дулааны шугамын хэсэгчилсэн байгуулалт-25	ГД-31
32	Дулааны шугамын хэсэгчилсэн байгуулалт-26	ГД-32
33	Дулааны шугамын хэсэгчилсэн байгуулалт-27	ГД-33
34	Дулааны шугамын хэсэгчилсэн байгуулалт-28	ГД-34
35	Дулааны шугамын хэсэгчилсэн байгуулалт-29	ГД-35
36	Дулааны шугамын хэсэгчилсэн байгуулалт-30	ГД-36
37	Угсралтын тойм-1	ГД-37
38	Угсралтын тойм-2	ГД-38
39	Угсралтын тойм-3	ГД-39
40	Угсралтын тойм-4	ГД-40
41	Угсралтын тойм-5	ГД-41
42	Угсралтын тойм-6	ГД-42
43	Угсралтын тойм-7	ГД-43

№	Зургийн нэр	Хуудас
44	Угсралтын тойм-8	ГД-44
45	Угсралтын тойм-9	ГД-45
46	Угсралтын тойм-10	ГД-46
47	Угсралтын тойм-11	ГД-47
48	Угсралтын тойм-12	ГД-48
49	Дулааны шугамын дагуугийн зүсэлт	ГД-49
50	Дулааны шугамын дагуугийн зүсэлт	ГД-50
51	Дулааны шугамын дагуугийн зүсэлт	ГД-51
52	Дулааны шугамын дагуугийн зүсэлт	ГД-52
53	Дулааны шугамын дагуугийн зүсэлт	ГД-53
54	Дулааны шугамын дагуугийн зүсэлт	ГД-54
55	Дулааны шугамын дагуугийн зүсэлт	ГД-55
56	Дулааны шугамын дагуугийн зүсэлт	ГД-56
57	Дулааны шугамын дагуугийн зүсэлт	ГД-57
58	Дулааны шугамын дагуугийн зүсэлт	ГД-58
59	Дулааны шугамын дагуугийн зүсэлт	ГД-59
60	Дулааны шугамын дагуугийн зүсэлт	ГД-60
61	Дулааны шугамын дагуугийн зүсэлт	ГД-61
62	Дулааны шугамын дагуугийн зүсэлт	ГД-62
63	Дулааны шугамын дагуугийн зүсэлт	ГД-63
64	Дулааны шугамын дагуугийн зүсэлт	ГД-64
65	Дулааны шугамын дагуугийн зүсэлт	ГД-65
66	Дулааны шугамын дагуугийн зүсэлт	ГД-66
67	Дулааны шугамын дагуугийн зүсэлт	ГД-67
68	Дулааны шугамын дагуугийн зүсэлт	ГД-68
69	Дулааны шугамын дагуугийн зүсэлт	ГД-69
70	Дулааны шугамын дагуугийн зүсэлт	ГД-70
71	Дулааны шугамын дагуугийн зүсэлт	ГД-71
72	Дулааны шугамын дагуугийн зүсэлт	ГД-72
73	Дулааны шугамын дагуугийн зүсэлт	ГД-73
74	Дулааны шугамын дагуугийн зүсэлт	ГД-74
75	Дулааны шугамын дагуугийн зүсэлт	ГД-75
76	Дулааны шугамын дагуугийн зүсэлт	ГД-76
77	Дулааны шугамын дагуугийн зүсэлт	ГД-77
78	Дулааны шугамын дагуугийн зүсэлт	ГД-78

КРЕАТИВ ЭНЕРЖИ
ИНЖЕНЕРИНГ ХХК

Өмнөговь аймгийн Цогтцэций сум
Дулааны шугам сүлжээний өргөтгөлийн ажил

Зургийн жагсаалт

Ye шат: А.3

Инженер	Д.Содхүү	ЕГ Шифр: CEE2305-DH	Масштаб:	Огноо: 2023.09
Гүйцэтгэсэн	Г.Баянбаатар			
Шалгасан	Н.Мөнхчулуун	ТГ Шифр:	Зургийн дугаар: ГД- 01	Бүх хуудас: 158

А3

№	Зургийн нэр	Хуудас
79	ДХ-1 худгийн байгуулалт огтлол	ГД-79
80	ДХ-2 худгийн байгуулалт огтлол	ГД-80
81	ДХ-3 худгийн байгуулалт огтлол	ГД-81
82	ДХ-4 худгийн байгуулалт огтлол	ГД-82
83	ДХ-5 худгийн байгуулалт огтлол	ГД-83
84	ДХ-6 худгийн байгуулалт огтлол	ГД-84
85	ДХ-7 худгийн байгуулалт огтлол	ГД-85
86	ДХ-8 худгийн байгуулалт огтлол	ГД-86
87	ДХ-9 худгийн байгуулалт огтлол	ГД-87
88	ДХ-10 худгийн байгуулалт огтлол	ГД-88
89	ДХ-11 худгийн байгуулалт огтлол	ГД-89
90	ДХ-12 худгийн байгуулалт огтлол	ГД-90
91	ДХ-13 худгийн байгуулалт огтлол	ГД-91
92	ДХ-14 худгийн байгуулалт огтлол	ГД-92
93	ДХ-15 худгийн байгуулалт огтлол	ГД-93
94	ДХ-16 худгийн байгуулалт огтлол	ГД-94
95	ДХ-17 худгийн байгуулалт огтлол	ГД-95
96	ДХ-18 худгийн байгуулалт огтлол	ГД-96
97	ДХ-19 худгийн байгуулалт огтлол	ГД-97
98	ДХ-20 худгийн байгуулалт огтлол	ГД-98
99	ДХ-21 худгийн байгуулалт огтлол	ГД-99
100	ДХ-22 худгийн байгуулалт огтлол	ГД-100
101	ДХ-23 худгийн байгуулалт огтлол	ГД-101
102	ДХ-24 худгийн байгуулалт огтлол	ГД-102
103	ДХ-25 худгийн байгуулалт огтлол	ГД-103
104	ДХ-26 худгийн байгуулалт огтлол	ГД-104
105	ДХ-27 худгийн байгуулалт огтлол	ГД-105
106	ДХ-28 худгийн байгуулалт огтлол	ГД-106
107	ДХ-29 худгийн байгуулалт огтлол	ГД-107
108	ДХ-30 худгийн байгуулалт огтлол	ГД-108
109	ДХ-31 худгийн байгуулалт огтлол	ГД-109
110	ДХ-32 худгийн байгуулалт огтлол	ГД-110
111	ДХ-33 худгийн байгуулалт огтлол	ГД-111
112	ДХ-34 худгийн байгуулалт огтлол	ГД-112
113	ДХ-35 худгийн байгуулалт огтлол	ГД-113
114	ДХ-36 худгийн байгуулалт огтлол	ГД-114
115	ДХ-37 худгийн байгуулалт огтлол	ГД-115
116	ДХ-38 худгийн байгуулалт огтлол	ГД-116
117	ДХ-39 худгийн байгуулалт огтлол	ГД-117
118	ДХ-40 худгийн байгуулалт огтлол	ГД-118
119	ДХ-41 худгийн байгуулалт огтлол	ГД-119
120	ДХ-42 худгийн байгуулалт огтлол	ГД-120
121	ДХ-43 худгийн байгуулалт огтлол	ГД-121
122	ДХ-44 худгийн байгуулалт огтлол	ГД-122
123	ДХ-45 худгийн байгуулалт огтлол	ГД-123
124	ДХ-45-1 худгийн байгуулалт огтлол	ГД-123-1

№	Зургийн нэр	Хуудас
124	ДХ-46 худгийн байгуулалт огтлол	ГД-124
125	ДХ-47 худгийн байгуулалт огтлол	ГД-125
126	ДХ-48 худгийн байгуулалт огтлол	ГД-126
127	ДХ-49 худгийн байгуулалт огтлол	ГД-127
128	ДХ-50 худгийн байгуулалт огтлол	ГД-128
129	ДХ-51 худгийн байгуулалт огтлол	ГД-129
130	ДХ-52 худгийн байгуулалт огтлол	ГД-130
131	ДХ-53 худгийн байгуулалт огтлол	ГД-131
132	ДХ-54 худгийн байгуулалт огтлол	ГД-132
133	ДХ-55 худгийн байгуулалт огтлол	ГД-133
134	ДХ-56 худгийн байгуулалт огтлол	ГД-134
135	ДХ-57 худгийн байгуулалт огтлол	ГД-135
136	ДХ-58 худгийн байгуулалт огтлол	ГД-136
137	ДХ-59 худгийн байгуулалт огтлол	ГД-137
138	ДХ-60 худгийн байгуулалт огтлол	ГД-138
139	ДХ-61 худгийн байгуулалт огтлол	ГД-139
140	ДХ-62 худгийн байгуулалт огтлол	ГД-140
141	ДХ-63 худгийн байгуулалт огтлол	ГД-141
142	ДХ-64 худгийн байгуулалт огтлол	ГД-142
143	Сувгийн хөндлөн огтлол	ГД-143
144	Сувгийн хөндлөн огтлол	ГД-144
145	Булангийн ниш	ГД-145
146	Компенсаторын ниш Ф200; 150мм	ГД-146
147	Компенсаторын ниш Ф200; 150мм	ГД-147
148	Компенсаторын ниш Ф125; 100мм	ГД-148
149	Компенсаторын ниш Ф80мм; Ф65мм	ГД-149
150	Компенсаторын ниш Ф50мм; Ф40мм	ГД-150
151	Үл хөдлөх тулгуур	ГД-151
152	Үл хөдлөх тулгуур	ГД-152
153	Материалын түүвэр	ГД-153
154	Материалын түүвэр	ГД-154

КРЕАТИВ ЭНЕРЖИ ИНЖЕНЕРИНГ ХХК

Өмнөговь аймгийн Цогтцэций сум
Дулааны шугам сүлжээний өргөтгөлийн ажил

Зургийн жагсаалт

Үе шат: А.3

Инженер	Д.Содхүү	ЕГ Шифр: CEE2305-DH	Масштаб:	Огноо: 2023.09
Гүйцэтгэсэн	Г.Баянбаатар			
Шалгасан	Н.Мөнхчулуун	ТГ Шифр:	Зургийн дугаар: ГД-02	Бүх хуудас: 158

А3

Д/д	Барилга байгуулам жын нэр	давхрын тоо	нийт талбай (А)	гадна агаарын температур	дулааны ачаалал талбай	
					Qх.т	Qх.т
		ш	м2	С*	квт	Гкал/ц
1	алтан од	2	600	(22.9)	41.3	0.035
3	АОС	1	90	(22.9)	7.2	0.006
4	АОС	1	90	(22.9)	7.2	0.006
5	АОС	1	90	(22.9)	7.2	0.006
6	АОС	1	90	(22.9)	7.2	0.006
7	АОС	1	90	(22.9)	7.2	0.006
8	АОС	1	90	(22.9)	7.2	0.006
9	АОС	1	90	(22.9)	7.2	0.006
10	АОС	1	90	(22.9)	7.2	0.006
11	АОС	1	90	(22.9)	7.2	0.006
12	АОС	1	90	(22.9)	7.2	0.006
13	АОС	1	90	(22.9)	7.2	0.006
14	АОС	1	90	(22.9)	7.2	0.006
15	АОС	1	90	(22.9)	7.2	0.006
16	АОС	1	90	(22.9)	7.2	0.006
17	АОС	1	90	(22.9)	7.2	0.006
18	АОС	1	90	(22.9)	7.2	0.006
19	АОС	1	90	(22.9)	7.2	0.006
20	АОС	1	90	(22.9)	7.2	0.006
21	АОС	1	90	(22.9)	7.2	0.006
22	АОС	1	90	(22.9)	7.2	0.006
23	АОС	1	90	(22.9)	7.2	0.006
24	АОС	1	90	(22.9)	7.2	0.006
25	АОС	1	90	(22.9)	7.2	0.006
26	АОС	1	90	(22.9)	7.2	0.006
27	АОС	1	90	(22.9)	7.2	0.006
28	АОС	1	90	(22.9)	7.2	0.006
29	АОС	1	90	(22.9)	7.2	0.006
30	АОС	1	90	(22.9)	7.2	0.006
31	АОС	1	90	(22.9)	7.2	0.006
32	АОС	1	90	(22.9)	7.2	0.006
33	АОС	1	90	(22.9)	7.2	0.006
34	АОС	1	90	(22.9)	7.2	0.006
35	АОС	2	144	(22.9)	11.5	0.010
36	АОС	2	144	(22.9)	11.5	0.010
37	АОС	1	90	(22.9)	7.2	0.006
38	АОС	1	90	(22.9)	7.2	0.006
39	АОС	1	90	(22.9)	7.2	0.006
40	АОС	1	90	(22.9)	7.2	0.006
41	АОС	1	90	(22.9)	7.2	0.006
42	барилга	2	482	(22.9)	33.1	0.028
43	АОС	1	90	(22.9)	7.2	0.006
44	АОС	1	90	(22.9)	7.2	0.006
45	АОС	1	90	(22.9)	7.2	0.006
46	АОС	1	90	(22.9)	7.2	0.006
47	АОС	1	90	(22.9)	7.2	0.006
48	АОС	1	90	(22.9)	7.2	0.006
49	Зочид буудал	2	528	(22.9)	36.3	0.031
50	АОС	1	90	(22.9)	7.2	0.006
			5858		450.5	0.387

Д/д	Барилга байгуулам жын нэр	давхрын тоо	нийт талбай (А)	гадна агаарын температур	дулааны ачаалал талбай	
					Qх.т	Qх.т
		ш	м2	С*	квт	Гкал/ц
51	АОС	1	90	(22.9)	7.2	0.006
52	АОС	2	300	(22.9)	20.6	0.018
53	АОС	2	450	(22.9)	30.9	0.027
54	АОС	1	90	(22.9)	7.2	0.006
55	АОС	1	90	(22.9)	7.2	0.006
56	АОС	1	90	(22.9)	7.2	0.006
57	АОС	1	90	(22.9)	7.2	0.006
58	АОС	1	90	(22.9)	7.2	0.006
59	АОС	1	90	(22.9)	7.2	0.006
60	барилга	1	750	(22.9)	51.6	0.044
61	АОС	1	90	(22.9)	7.2	0.006
62	АОС	1	120	(22.9)	9.6	0.008
63	Зочид буудал	4	1280	(22.9)	88.0	0.076
64	АОС	1	90	(22.9)	7.2	0.006
65	АОС	1	90	(22.9)	7.2	0.006
66	АОС	1	150	(22.9)	10.3	0.009
67	АОС	1	90	(22.9)	7.2	0.006
68	АОС	2	864	(22.9)	59.4	0.051
69	АОС	1	90	(22.9)	7.2	0.006
70	АОС	1	90	(22.9)	7.2	0.006
71	АОС	1	90	(22.9)	7.2	0.006
72	АОС	1	90	(22.9)	7.2	0.006
73	АОС	1	90	(22.9)	7.2	0.006
74	АОС	1	90	(22.9)	7.2	0.006
75	АОС	1	90	(22.9)	7.2	0.006
76	АОС	1	90	(22.9)	7.2	0.006
77	АОС	1	625	(22.9)	43.0	0.037
78	АОС	1	90	(22.9)	7.2	0.006
79	АОС	1	90	(22.9)	7.2	0.006
80	АОС	1	90	(22.9)	7.2	0.006
81	АОС	2	460	(22.9)	31.6	0.027
82	АОС	1	210	(22.9)	14.4	0.012
83	АОС	1	300	(22.9)	20.6	0.018
84	АОС	1	90	(22.9)	7.2	0.006
85	АОС	1	90	(22.9)	7.2	0.006
86	АОС	1	90	(22.9)	7.2	0.006
87	АОС	2	7040	(22.9)	484.0	0.416
88	АОС	2	1200	(22.9)	82.5	0.071
89	АОС	10	3750	(22.9)	257.8	0.222
90	АОС	10	3750	(22.9)	257.8	0.222
108	АОС	1	90	(22.9)	7.2	0.006
109	АОС	1	90	(22.9)	7.2	0.006
110	АОС	1	90	(22.9)	7.2	0.006
111	АОС	1	90	(22.9)	7.2	0.006
112	АОС	1	90	(22.9)	7.2	0.006
113	АОС	1	90	(22.9)	7.2	0.006
114	АОС	1	90	(22.9)	7.2	0.006
115	АОС	1	90	(22.9)	7.2	0.006
116	АОС	1	90	(22.9)	7.2	0.006
			24309		1,707.0	1.468

Д/д	Барилга байгуулам жын нэр	давхрын тоо	нийт талбай (А)	гадна агаарын температур	дулааны ачаалал талбай	
					Qх.т	Qх.т
		ш	м2	С*	квт	Гкал/ц
117	АОС	2	500	(22.9)	40.0	0.034
118	АОС	1	90	(22.9)	7.2	0.006
119	АОС	1	90	(22.9)	7.2	0.006
120	АОС	1	90	(22.9)	7.2	0.006
121	АОС	1	90	(22.9)	7.2	0.006
122	АОС	1	90	(22.9)	7.2	0.006
123	АОС	1	90	(22.9)	7.2	0.006
124	АОС	1	90	(22.9)	7.2	0.006
125	АОС	1	90	(22.9)	7.2	0.006
126	АОС	1	90	(22.9)	7.2	0.006
127	АОС	1	90	(22.9)	7.2	0.006
128	АОС	1	90	(22.9)	7.2	0.006
129	АОС	1	90	(22.9)	7.2	0.006
130	АОС	1	90	(22.9)	7.2	0.006
131	АОС	1	90	(22.9)	7.2	0.006
132	АОС	1	90	(22.9)	7.2	0.006
133	АОС	1	90	(22.9)	7.2	0.006
134	АОС	1	90	(22.9)	7.2	0.006
135	АОС	2	440	(22.9)	30.3	0.026
136	АОС	1	360	(22.9)	24.8	0.021
137	АОС	1	90	(22.9)	7.2	0.006
138	АОС	1	90	(22.9)	7.2	0.006
139	АОС	1	90	(22.9)	7.2	0.006
140	АОС	1	90	(22.9)	7.2	0.006
141	АОС	1	90	(22.9)	7.2	0.006
142	АОС	1	90	(22.9)	7.2	0.006
143	АОС	2	500	(22.9)	34.4	0.030
144	АОС	1	90	(22.9)	7.2	0.006
145	АОС	1	90	(22.9)	7.2	0.006
146	АОС	1	90	(22.9)	7.2	0.006
147	АОС	1	90	(22.9)	7.2	0.006
148	АОС	1	90	(22.9)	7.2	0.006
149	АОС	1	150	(22.9)	12.0	0.010
150	АОС	1	90	(22.9)	7.2	0.006
151	АОС	1	90	(22.9)	7.2	0.006
152	АОС	1	90	(22.9)	7.2	0.006
153	АОС	1	90	(22.9)	7.2	0.006
154	АОС	1	90	(22.9)	7.2	0.006
155	АОС	1	90	(22.9)	7.2	0.006
156	АОС	1	90	(22.9)	7.2	0.006
157	АОС	1	90	(22.9)	7.2	0.006
158	АОС	1	90	(22.9)	7.2	0.006
159	АОС	1	90	(22.9)	7.2	0.006
			5370		415.0	0.357

КРЕАТИВ ЭНЕРЖИ
ИНЖЕНЕРИНГ ХХК

Өмнөговь аймгийн Цогтцэций сум
Дулааны шугам сүлжээний өргөтгөлийн ажил

Дулааны ачаалалын хүснэгт				Ye шат: А.3
Инженер	Д.Содхүү	ЕГ Шифр: CEE2305-DH	Масштаб:	Огноо: 2023.09
Гүйцэтгэсэн	Г.Баянбаатар			
Шалгасан	Н.Мөнхчулуун	ТГ Шифр:	Зургийн дугаар: ГД-03	Бүх хуудас: 158

А3

Д/д	Барилга байгуулам жын нэр	давхрын тоо	нийт талбай (А)	гадна агаарын температур	дулааны ачаалал талбай	
					Qх.т	Qх.т
		ш	м2	С*	квт	Гкал/ц
160	АОС	1	90	(22.9)	7.2	0.006
161	АОС	1	90	(22.9)	7.2	0.006
162	АОС	1	90	(22.9)	7.2	0.006
163	АОС	1	90	(22.9)	7.2	0.006
164	АОС	1	90	(22.9)	7.2	0.006
165	АОС	1	90	(22.9)	7.2	0.006
166	АОС	1	90	(22.9)	7.2	0.006
167	АОС	1	90	(22.9)	7.2	0.006
168	АОС	1	90	(22.9)	7.2	0.006
169	АОС	1	90	(22.9)	7.2	0.006
170	АОС	1	90	(22.9)	7.2	0.006
171	АОС	1	90	(22.9)	7.2	0.006
172	АОС	1	90	(22.9)	7.2	0.006
173	АОС	1	90	(22.9)	7.2	0.006
174	АОС	1	90	(22.9)	7.2	0.006
175	АОС	1	90	(22.9)	7.2	0.006
176	АОС	1	90	(22.9)	7.2	0.006
177	АОС	1	90	(22.9)	7.2	0.006
178	АОС	1	90	(22.9)	7.2	0.006
179	АОС	1	90	(22.9)	7.2	0.006
180	АОС	1	90	(22.9)	7.2	0.006
181	АОС	1	90	(22.9)	7.2	0.006
182	АОС	1	90	(22.9)	7.2	0.006
183	АОС	1	90	(22.9)	7.2	0.006
184	АОС	1	90	(22.9)	7.2	0.006
185	АОС	1	90	(22.9)	7.2	0.006
186	АОС	1	90	(22.9)	7.2	0.006
187	АОС	1	90	(22.9)	7.2	0.006
188	АОС	1	90	(22.9)	7.2	0.006
189	нэгдсэн эмнэлэг	4	5600	(22.9)	448.0	0.385
190	эмнэлэг	2	510	(22.9)	40.8	0.035
191	АОС	1	90	(22.9)	7.2	0.006
192	АОС	1	90	(22.9)	7.2	0.006
193	АОС	1	90	(22.9)	7.2	0.006
194	АОС	1	90	(22.9)	7.2	0.006
195	барилга	3	510	(22.9)	35.1	0.030
196	АОС	1	90	(22.9)	7.2	0.006
197	АОС	1	90	(22.9)	7.2	0.006
198	АОС	1	90	(22.9)	7.2	0.006
199	АОС	1	90	(22.9)	7.2	0.006
200	АОС	1	90	(22.9)	7.2	0.006
201	АОС	1	90	(22.9)	7.2	0.006
202	АОС	1	90	(22.9)	7.2	0.006
203	АОС	1	90	(22.9)	7.2	0.006
204	АОС	1	90	(22.9)	7.2	0.006
205	АОС	4	1080	(22.9)	74.3	0.064
206	АОС	1	90	(22.9)	7.2	0.006
207	заал	1	600	(22.9)	41.3	0.035
208	АОС	2	1848	(22.9)	127.1	0.109
			14018		1,076.0	0.925

Д/д	Барилга байгуулам жын нэр	давхрын тоо	нийт талбай (А)	гадна агаарын температур	дулааны ачаалал талбай	
					Qх.т	Qх.т
		ш	м2	С*	квт	Гкал/ц
210	АОС	1	90	(22.9)	7.2	0.006
211	АОС	1	90	(22.9)	7.2	0.006
212	заал	1	600	(22.9)	41.3	0.035
213	АОС	1	90	(22.9)	7.2	0.006
214	АОС	1	90	(22.9)	7.2	0.006
215	АОС	1	90	(22.9)	7.2	0.006
216	АОС	1	90	(22.9)	7.2	0.006
217	АОС	1	140	(22.9)	11.2	0.010
218	АОС	1	90	(22.9)	7.2	0.006
219	АОС	2	400	(22.9)	32.0	0.028
220	АОС	1	160	(22.9)	12.8	0.011
221	АОС	1	90	(22.9)	7.2	0.006
222	АОС	1	90	(22.9)	7.2	0.006
223	АОС	1	90	(22.9)	7.2	0.006
224	АОС	1	90	(22.9)	7.2	0.006
225	АОС	1	90	(22.9)	7.2	0.006
226	АОС	1	90	(22.9)	7.2	0.006
227	АОС	1	90	(22.9)	7.2	0.006
228	АОС	1	90	(22.9)	7.2	0.006
229	АОС	1	90	(22.9)	7.2	0.006
230	АОС	1	90	(22.9)	7.2	0.006
231	үйл.барилга	1	480	(22.9)	33.0	0.028
232	АОС	1	90	(22.9)	7.2	0.006
233	АОС	1	90	(22.9)	7.2	0.006
234	АОС	1	90	(22.9)	7.2	0.006
235	АОС	1	90	(22.9)	7.2	0.006
236	АОС	1	90	(22.9)	7.2	0.006
237	АОС	1	90	(22.9)	7.2	0.006
238	АОС	1	90	(22.9)	7.2	0.006
239	АОС	1	90	(22.9)	7.2	0.006
240	АОС	1	90	(22.9)	7.2	0.006
241	АОС	1	90	(22.9)	7.2	0.006
242	АОС	1	90	(22.9)	7.2	0.006
243	АОС	1	90	(22.9)	7.2	0.006
244	АОС	1	90	(22.9)	7.2	0.006
245	АОС	1	90	(22.9)	7.2	0.006
246	АОС	1	90	(22.9)	7.2	0.006
247	АОС	1	90	(22.9)	7.2	0.006
248	АОС	1	90	(22.9)	7.2	0.006
249	АОС	1	90	(22.9)	7.2	0.006
250	АОС	1	90	(22.9)	7.2	0.006
251	АОС	1	90	(22.9)	7.2	0.006
252	АОС	1	90	(22.9)	7.2	0.006
253	АОС	1	90	(22.9)	7.2	0.006
254	АОС	1	90	(22.9)	7.2	0.006
255	АОС	1	90	(22.9)	7.2	0.006
256	АОС	1	90	(22.9)	7.2	0.006
257	АОС	1	90	(22.9)	7.2	0.006
258	АОС	1	90	(22.9)	7.2	0.006
259	АОС	1	90	(22.9)	7.2	0.006
			5830		454.3	0.391

Д/д	Барилга байгуулам жын нэр	давхрын тоо	нийт талбай (А)	гадна агаарын температур	дулааны ачаалал талбай	
					Qх.т	Qх.т
		ш	м2	С*	квт	Гкал/ц
260	АОС	1	90	(22.9)	7.2	0.006
261	АОС	1	90	(22.9)	7.2	0.006
262	АОС	1	90	(22.9)	7.2	0.006
263	АОС	1	90	(22.9)	7.2	0.006
264	АОС	1	90	(22.9)	7.2	0.006
265	АОС	1	90	(22.9)	7.2	0.006
266	АОС	1	90	(22.9)	7.2	0.006
267	АОС	1	90	(22.9)	7.2	0.006
268	АОС	1	90	(22.9)	7.2	0.006
269	АОС	1	90	(22.9)	7.2	0.006
270	АОС	1	90	(22.9)	7.2	0.006
271	АОС	1	90	(22.9)	7.2	0.006
272	барилга	1	90	(22.9)	7.2	0.006
273	АОС	1	90	(22.9)	7.2	0.006
274	АОС	1	90	(22.9)	7.2	0.006
275	АОС	1	90	(22.9)	7.2	0.006
276	АОС	1	90	(22.9)	7.2	0.006
277	АОС	1	90	(22.9)	7.2	0.006
278	АОС	1	90	(22.9)	7.2	0.006
279	АОС	1	90	(22.9)	7.2	0.006
280	АОС	1	90	(22.9)	7.2	0.006
281	АОС	1	90	(22.9)	7.2	0.006
282	АОС	1	90	(22.9)	7.2	0.006
283	АОС	1	90	(22.9)	7.2	0.006
284	АОС	1	90	(22.9)	7.2	0.006
285	АОС	1	90	(22.9)	7.2	0.006
286	АОС	1	90	(22.9)	7.2	0.006
287	АОС	1	90	(22.9)	7.2	0.006
288	АОС	1	90	(22.9)	7.2	0.006
289	АОС	1	90	(22.9)	7.2	0.006
290	АОС	1	90	(22.9)	7.2	0.006
291	АОС	1	90	(22.9)	7.2	0.006
292	АОС	1	90	(22.9)	7.2	0.006
293	АОС	1	90	(22.9)	7.2	0.006
294	АОС	1	90	(22.9)	7.2	0.006
295	АОС	1	90	(22.9)	7.2	0.006
296	АОС	1	90	(22.9)	7.2	0.006
297	АОС	1	90	(22.9)	7.2	0.006
298	АОС	1	90	(22.9)	7.2	0.006
299	АОС	1	90	(22.9)	7.2	0.006
300	АОС	1	90	(22.9)	7.2	0.006
301	АОС	1	90	(22.9)	7.2	0.006
302	АОС	1	90	(22.9)	7.2	0.006
			3870		309.6	0.266

КРЕАТИВ ЭНЕРЖИ

Өмнөговь аймгийн Цогтцэций сум

Дулааны шугам сүлжээний өргөтгөлийн ажил

Дулааны ачааллын хүснэгт

Ye шат: А.3

Инженер	Д.Содхүү	ЕГ Шифр: CEE2305-DH	Масштаб:	Огноо: 2023.09	
Гүйцэтгэсэн	Г.Баянбаатар				
Шалгасан	Н.Мөнхчулуун	ТГ Шифр:	Зургийн дугаар: ГД-04	Бүх хуудас: 158	

А3

Д/д	Барилга байгуулам жын нэр	давхрын тоо	нийт талбай (А)	гадна агаарын температур	дулааны ачаалал талбай	
					Qх.т	Qх.т
		ш	м2	С*	квт	Гкал/ц
303	АОС	1	90	(22.9)	7.2	0.006
304	АОС	1	90	(22.9)	7.2	0.006
305	АОС	1	90	(22.9)	7.2	0.006
306	АОС	1	90	(22.9)	7.2	0.006
307	АОС	1	90	(22.9)	7.2	0.006
308	АОС	1	90	(22.9)	7.2	0.006
309	АОС	1	90	(22.9)	7.2	0.006
310	АОС	1	90	(22.9)	7.2	0.006
311	АОС	1	90	(22.9)	7.2	0.006
312	АОС	1	90	(22.9)	7.2	0.006
313	АОС	1	90	(22.9)	7.2	0.006
314	АОС	1	90	(22.9)	7.2	0.006
315	АОС	1	90	(22.9)	7.2	0.006
316	АОС	1	90	(22.9)	7.2	0.006
317	АОС	1	90	(22.9)	7.2	0.006
318	АОС	1	90	(22.9)	7.2	0.006
319	АОС	1	90	(22.9)	7.2	0.006
320	АОС	1	300	(22.9)	24.0	0.021
321	АОС	1	90	(22.9)	7.2	0.006
322	АОС	1	180	(22.9)	14.4	0.012
323	АОС	1	90	(22.9)	7.2	0.006
324	АОС	1	90	(22.9)	7.2	0.006
325	АОС	1	90	(22.9)	7.2	0.006
326	АОС	1	90	(22.9)	7.2	0.006
327	АОС	1	150	(22.9)	12.0	0.010
328	АОС	1	90	(22.9)	7.2	0.006
329	АОС	1	150	(22.9)	12.0	0.010
330	АОС	1	150	(22.9)	12.0	0.010
331	АОС	1	220	(22.9)	17.6	0.015
332	АОС	1	300	(22.9)	24.0	0.021
333	АОС	1	150	(22.9)	12.0	0.010
334	АОС	1	200	(22.9)	16.0	0.014
335	АОС	1	150	(22.9)	12.0	0.010
336	АОС	1	90	(22.9)	7.2	0.006
337	АОС	1	500	(22.9)	34.4	0.030
338	АОС	1	90	(22.9)	7.2	0.006
339	АОС	1	90	(22.9)	7.2	0.006
340	АОС	1	90	(22.9)	7.2	0.006
341	АОС	1	90	(22.9)	7.2	0.006
342	АОС	1	90	(22.9)	7.2	0.006
343	АОС	1	90	(22.9)	7.2	0.006
344	АОС	1	90	(22.9)	7.2	0.006
345	АОС	1	90	(22.9)	7.2	0.006
346	АОС	1	150	(22.9)	10.3	0.009
347	АОС	1	90	(22.9)	7.2	0.006
348	АОС	1	90	(22.9)	7.2	0.006
349	өгөөж тев	1	630	(22.9)	43.3	0.037
350	АОС	1	90	(22.9)	7.2	0.006
351	АОС	1	90	(22.9)	7.2	0.006
352	АОС	1	90	(22.9)	7.2	0.006
353	АОС	1	90	(22.9)	7.2	0.006
			6650		517.6	0.445

Д/д	Барилга байгуулам жын нэр	давхрын тоо	нийт талбай (А)	гадна агаарын температур	дулааны ачаалал талбай	
					Qх.т	Qх.т
		ш	м2	С*	квт	Гкал/ц
354	АОС	1	150	(22.9)	12.0	0.010
355	АОС	1	90	(22.9)	7.2	0.006
356	АОС	1	90	(22.9)	7.2	0.006
357	АОС	1	150	(22.9)	12.0	0.010
358	АОС	1	200	(22.9)	16.0	0.014
359	АОС	1	220	(22.9)	17.6	0.015
360	АОС	1	90	(22.9)	7.2	0.006
361	АОС	1	90	(22.9)	7.2	0.006
362	АОС	1	150	(22.9)	12.0	0.010
363	АОС	1	150	(22.9)	12.0	0.010
364	АОС	1	90	(22.9)	7.2	0.006
365	АОС	1	90	(22.9)	7.2	0.006
366	АОС	1	90	(22.9)	7.2	0.006
367	АОС	1	90	(22.9)	7.2	0.006
368	АОС	1	90	(22.9)	7.2	0.006
369	АОС	1	90	(22.9)	7.2	0.006
370	АОС	1	90	(22.9)	7.2	0.006
371	АОС	1	90	(22.9)	7.2	0.006
372	АОС	1	90	(22.9)	7.2	0.006
373	АОС	1	90	(22.9)	7.2	0.006
374	АОС	1	90	(22.9)	7.2	0.006
375	АОС	1	90	(22.9)	7.2	0.006
376	АОС	1	90	(22.9)	7.2	0.006
377	АОС	1	90	(22.9)	7.2	0.006
378	АОС	1	90	(22.9)	7.2	0.006
379	АОС	1	90	(22.9)	7.2	0.006
380	АОС	1	90	(22.9)	7.2	0.006
381	АОС	1	90	(22.9)	7.2	0.006
382	АОС	1	90	(22.9)	7.2	0.006
383	АОС	1	90	(22.9)	7.2	0.006
384	АОС	1	90	(22.9)	7.2	0.006
385	АОС	2	460	(22.9)	31.6	0.027
386	АОС	1	90	(22.9)	7.2	0.006
387	АОС	1	90	(22.9)	7.2	0.006
388	АОС	1	90	(22.9)	7.2	0.006
389	АОС	1	90	(22.9)	7.2	0.006
390	АОС	1	90	(22.9)	7.2	0.006
391	АОС	1	90	(22.9)	7.2	0.006
392	АОС	1	90	(22.9)	7.2	0.006
393	АОС	1	90	(22.9)	7.2	0.006
394	АОС	1	90	(22.9)	7.2	0.006
395	АОС	1	90	(22.9)	7.2	0.006
396	АОС	1	90	(22.9)	7.2	0.006
397	АОС	1	90	(22.9)	7.2	0.006
398	АОС	2	400	(22.9)	27.5	0.024
399	АОС	1	90	(22.9)	7.2	0.006
400	АОС	1	90	(22.9)	7.2	0.006
401	АОС	1	90	(22.9)	7.2	0.006
402	АОС	1	90	(22.9)	7.2	0.006
403	Нөөц		5570		2,000.0	1.720
					2,435.9	2.1

ДУЛААНЫ ШУГАМЫН АЧААЛАЛ

Д/д	Онцлох цэгийн дугаар	Салаа шугамын дугаар	нийт талбай (А)	гадна агаарын температур	дулааны ачаалал талбай	
					Qх.т	Qх.т
					квт	Гкал/ц
1	ОЦ-17, 94-124	1-р салаа	12,060.0	-22.9	950	0.817
2	ОЦ-22, 125-155	2-р салаа	4,620.0	-22.9	364	0.313
3	ОЦ-25, 156-186	3-р салаа	3,780.0	-22.9	302	0.260
4	ОЦ-187-213	4-р салаа	3,920.0	-22.9	314	0.270
5	ОЦ-33-90	5-р салаа	29,206.6	-22.9	2155	1.853
6	ОЦ-1-32	Гол шугам	17,888.0	-22.9	1281	1.101
7		нөөц ачаалал			2000	1.720
8		нийт	71,474.6		7,365.88	6.334

КРЕАТИВ ЭНЕРЖИ

Өмнөговь аймгийн Цогтцэций сум
Дулааны шугам сүлжээний өргөтгөлийн ажил

Дулааны ачаалын хүснэгт

Ye шат: А.3

Инженер	Д.Содхүү	ЕГ Шифр: CEE2305-DH	Масштаб:	Огноо: 2023.09
Гүйцэтгэсэн	Г.Баянбаатар			
Шалгасан	Н.Мөнхчулуун	ТГ Шифр:	Зургийн дугаар: ГД-05	Бүх хуудас: 158

А3

ТАЙЛБАР БИЧИГ

1. Өмнөговь аймгийн, Цогтцэцийн сумын дулааны шугам сүлжээний өргөтгөл шинэчлэлтийн ажлын зураг төслийг хийж гүйцэтгэхдээ дараах материалуудыг үндэслэв.Үүнд:
   -Өмнөговь аймгийн ЗДТГ-аас 2023.02.13 онд гаргасан ЗТ-12/2023 дугаартай ажлын даалгавар
   -"Од сүрвэй" ХХКийн 2023 оны 09 сарын 10-аас 2023 оны 09 сарын 30ны өдрийн хооронд хийгдсэн Ханбогд сумын байр зүйн дэвсгэр зураг
   -"ОРХОН ГИДРОГЕО" ХХК-д 2022 оны 01 сарын 02-ноос 2022 оны 01 сарын 18-ны өдрийн хооронд хийгдсэн Архив №01/2022 тоот ЗТII-1041/16 шифр бүхий инженер геологийн судалгааны дүгнэлт

Барилгын гадна дулааны хэсгийн ажлын зургийг гүйцэтгэхдээ Монгол Улсад мөрдөгдөж буй норм дүрэм
   БНбД 41-02-13 "Гадна дулаан хангамж",
   БНбД23-01-09 "Барилгад хэрэглэх уур амьсгал ба геофизикийн үзүүлэлт",
   БНбД 41-03-99 "Тоног төхөөрөмж ба дамжуулах хоолойн дулаан тусгаарлалт" баримтлан гүйцэтгэв.

1. Дулааны шугам сүлжээ ажлын зураг төсөлд захиалагчаас тавьсан шаардлага Зургийн даалгавар, газар дээр хийгдсэн хэмжилт судалгаа болон үндэслэж хийсэн болно.
2. Үндсэн үзүүлэлтүүд
- Дулаан зөөгч бие: 95/70°С -ийн температуртай халуун ус
   -Гадна агаарын тооцоот хэм -22.9 С хамгийн хүйтэн 5 хоног
   -Улирлын хөлдөлтийн гүн -2.68м
   Төлөвлөж буй талбай нь инженер геологийн дунд зэргийн төвөгтэй нөхцөлд хамаарна. Судалгааны талбайд шавранцар чигжээстэй хайрган ул хөрс, сулавтраас дунд зэргийн хүчтэй өгөршсөн хадан хөрс тархана.
Тухайн талбайд 5м гүнтэй өрөмдлөг хийхэд хөрсний ус илрээгүй болно.
3. Дулааны ачааллыг "ЗДТГ"-ын газрын албанаас даалгаварт өгсөн барилгажилтын мэдээллээр тооцсон болно. Эмнэлэг , сургууль, цэцэрлэгийн барилгад агаар сэлгэлтийн ачааллыг оруулж тооцсон бөгөөд хэрэгцээний халуун ус болон халаалтын ачааллыг захиалагчийн хүсэлтээр 20%-ийн нөөцтэйгөөр төлөвлөсөн болно.
5. Монкузбас ХХК-ны 2023он зурагдсан зуухнаас гарсан дулааны шугамнаас үргэлжлүүлэн халаалтын хос шугам, цэвэр усны шугам бүхий 3 шугамаар цутгамал суваг угсархаар төлөвлөв. Яндан хоолойн агшилт суналтыг зөөлөвч болон өөрийн эргэлтийг ашиглаж нөхнө. Дулааны шугамд цахилгаан гагнаастай ган яндан, хэрэгцээний халуун хүйтэн усны шугамд цайрдсан ган хоолой хэрэглэхээр төлөвлөсөн. Дулааны суваг, эргэлтийн өнцгийг цутгамал бетон хийц, сувгийн доторхи үл хөдлөх тулгуурийн төмөр бетоныг газар дээр нь цутгана.
6. Угсралтын ажил эхлэхээс өмнө захиалагч болон гүйцэтгэгч нар хамтран, ажлын талбайд орсон зам болон бусад инженерийн шугам сүлжээтэй огтолцож байгаа болон зэрэгцээ явж буй хэсгийг хариуцсан дүүргийн мэргэжлийн байгууллага, бусад зураг төслийн автор, ажил гүйцэтгэгчтэй дахин тодруулсаны эцэст газар шорооны ажлыг эхлүүлэх шаардлагатай.
7. Угсралтын ажлыг гүйцэтгэхдээ БНбаД 3.05.03-95 Дулааны шугам сүлжээ, техник аюулгүйн норм дүрмийг мөрдлөг болгоно.
8. Шугам сүлжээтэй огтолцсон тохиолдолд газар шорооны ажлыг гараар ухах шаардлагатай бөгөөд угсралтын үед дагаж мөрдөх техник аюулгүйн ажиллагааны дүрэм баримтлана.
9. Суваг угсрах ган хоолойг сайтар цэвэрлэж, гадна талд нь зэврэлтээс хамгаалах түрхлэг хийж дуусаны дараа пенополиутран материалаар дулаална. Дулаалгын гадуурх хамгаалалтын материалыг ус үл нэвтрэх материалаар сонгох.
10. Дулааны шугам хоолойг үл нэвтрэх суваг бетон дэр бүхий гулсах тулгуур дээр байрлуулна. Гулсах тулгуур хоорондын зай: хоолойн шулуун хэсэгт Ф250мм голчтой хоолойд 7,0м, Ф200мм голчтой хоолойд 6,0м, Ф150мм голчтой хоолойд 5,0м Ф125мм голчтой хоолойд 4,5м, Ф100мм голчтой хоолойд 4,0м, Ф76мм голчтой хоолойд 3,0м, Ф50мм голчтой хоолойд 3,0м, Ф40мм голчтой хоолойд 2,5м, Шугам хоолойн юүлэх болон агаар гаргах, хаах, нээх тоноглолуud нь сайн чанарын гангаар хийгдсэн өндөр даралтад тэсвэртэй хаалтууд байна.
11. Ил гаргасан кабель, шугам сүлжээг булахдаа фото зургаар баталгаажуулан, мэргэжлийн байгууллагуудаар хянуулсаны эцэст акт үйлдэн булна.
12. Шугам хоолойг угсарч дуусаны дараа шугам хоолойг норм дүрмийн дагуу усаар шахалт хийж далд ажлын акт үйлдэн холбогдох мэргэжлийн хүмүүст хүлээлгэн өгнө.

ДАВТАН ХЭРЭГЛЭГДЭХ ЗУРГИЙН ЖАГСААЛТ

№	Тэмдэглэгээ	Нэрс	Тайлбар
1	Серия В4.931-1	Хоолойн гулсах тулгуур	
2	Серия Г-0.15-1	Хоолой дахь үл хөдлөх тулгуур	
3	Серия Г-991-В1	Үл нэвтрэх дулааны суваг	
4	Серия Г-991-В1	Гулсах тулгуурын бетонон дэр	
5	Серия Г-991-1 альб-2	Дулааны худаг	

КРЕАТИВ ЭНЕРЖИ
ИНЖЕНЕРИНГ ХХК

Өмнөговь аймгийн Цогтцэцийн сум
Дулааны шугам сүлжээний өргөтгөлийн ажил

Тайлбар бичиг					Ye шат: А.3
Инженер		Д.Содхүү	ЕГ Шифр: CEE2305-DH	Масштаб:	Огноо: 2023.09
Гүйцэтгэсэн		Г.Баянбаатар			
Шалгасан		Н.Мөнхчулуун	ТГ Шифр:	Зургийн дугаар: ГД-06	Бүх хуудас: 158

А3

ДУЛААНЫ ШУГАМЫН ЕРӨНХИЙ БАЙГУУЛАЛТ М1:5000

ЗӨВШӨӨРӨЛЦСӨН

Өмнөговь аймгийн ЗДТГ-ын дарга

..... Ц.Амартөгс

Өмнөговь аймгийн ЗДТГ-ын ХОХБТХ-ын дарга

..... Ө.Эрдэнэ-Өрнөх

Өмнөговь аймгийн ГХБХБГ-ын дарга

..... Л.Золжаргал

Өмнөговь аймгийн Цогтцэций сумын Засаг дарга

..... Г.Бацмаа

Өмнөговь аймгийн Онцгой байдлын газрын дарга Хурандаа

..... М.Адьяабазар

Өмнөговь аймгийн Ерөнхий Архитектор

..... Ц.Золбоо

Өмнөговь аймгийн ЗДТГ-ын ХОХБТХ-ын мэргэжилтэн

..... М.Мөнхмаа

Өмнөговь аймгийн Цогтцэций сумын "Цог-өрнөх" ОНӨААТҮГ-ын захирал

..... Ц.Ардүмэн

Өмнөговь аймгийн Цогтцэций сумын газрын даамал

..... Л.Буд

"Өмнөд бүсийн ЦТСүлжээ" ТӨХК-ийн Ерөнхий инженер

..... Т.Гантөмөр

"МХСүлжээ Өмнөговь аймгийн газрын Ерөнхий инженер

..... Л.Нарантунгалаг

Зураг ай... тамилуулж схемтэй ... ХХК ... Мобилон ХХК, Скайр ХХК-н ... байгаа тул подрядчинд авах шаардлагатай

КРЕАТИВ ЭНЕРЖИ ИНЖЕНЕРИНГ ХХК

Өмнөговь аймгийн Цогтцэций сумын
Дулааны шугам сүлжээний өргөтгөлийн ажил

Дулааны шугамын ерөнхий байгуулалт

Ye шат: А.3

Инженер	Д.Содхүү	ЕГ Шифр: CEE2305-DH	Масштаб: 1:5000	Огноо: 2023.09
Гүйцэтгэсэн	Д.Содхүү	ТГ Шифр:	Зургийн дугаар: ГД-07	Бүх хуудас: 158
Шалгасан	Н.Мөнхчулуун			

ДУЛААНЫ ШУГАМЫН БАЙГУУЛАЛТ М1:500

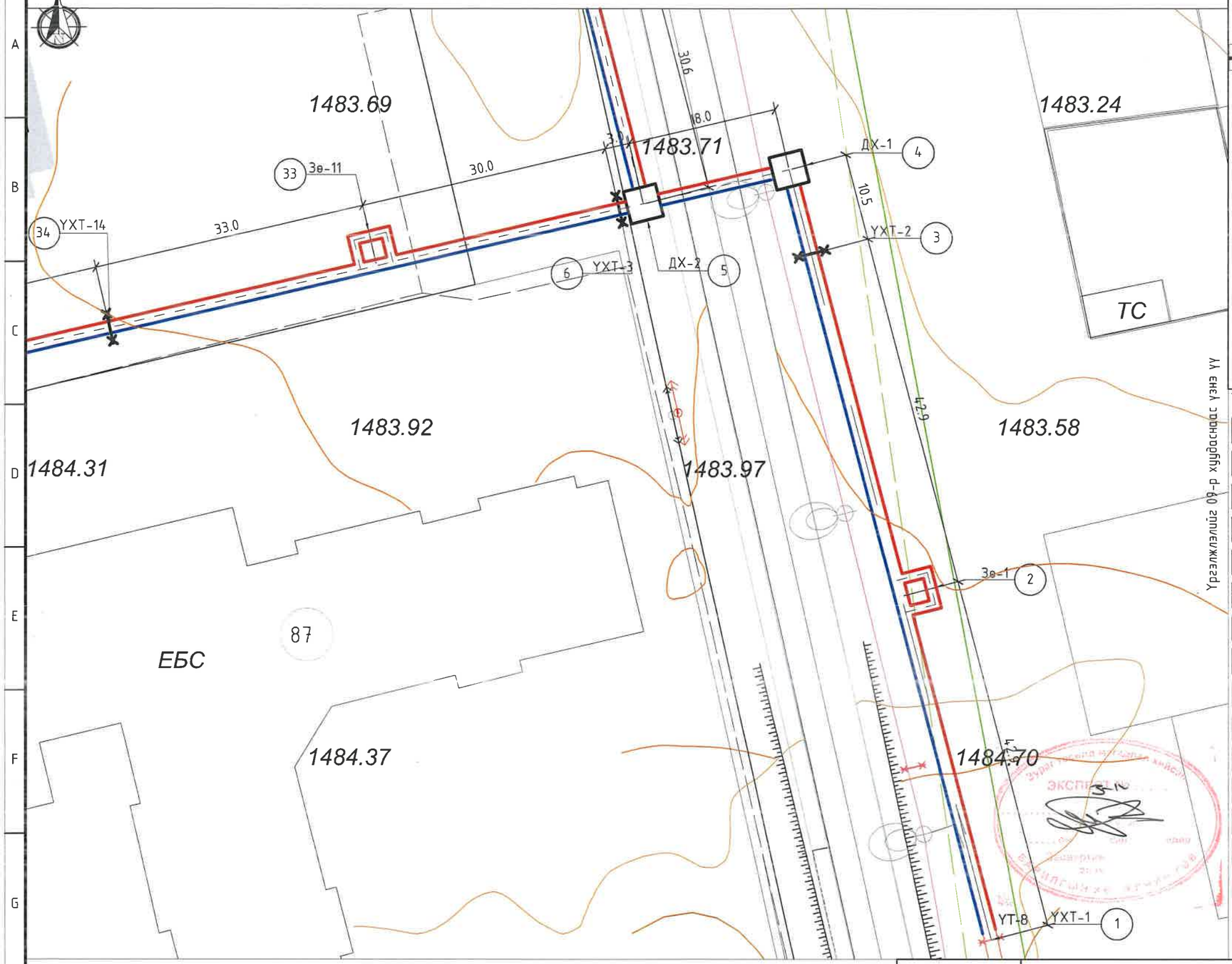

ТҮЛХҮҮР БАЙГУУЛАЛТ

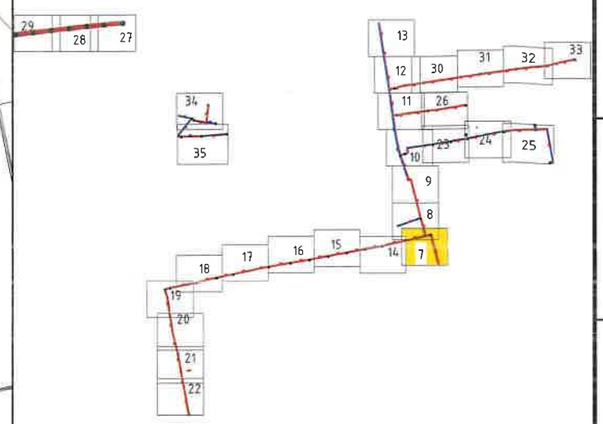

ТАНИХ ТЭМДЭГ:

- Төлөвлөж буй Барилга байгууламж
- Одоо байгуу барилга
- Авто зам талбай
- Явган хүний зам талбай
- Одоо байгаа дулааны шугам
- Одоо байгаа холбооны шугам
- Одоо байгаа цэвэр усны шугам
- Одоо байгаа бохир усны шугам
- Төлөвлөж буй 1-р хэлхээний дулааны шугам
- Төлөвлөж буй дулааны худаг
- Төлөвлөж буй суваг доторх үл хөдлөх тулгуур
- Төлөвлөж буй дулааны сувгийн эргэлтийн өнцөг
- Төлөвлөж буй дулааны шугамын онцлох цэгийн дугаар
- Төлөвлөж буй дулааны шугамын компенсатор

Үрэлжлэлийг 09-р хуудаснаас үзнэ үү

КРЕАТИВ ЭНЕРЖИ ИНЖЕНЕРИНГ ХХК

Өмнөговь аймгийн Цогтцэций сумын
Дулааны шугам сүлжээний өргөтгөлийн ажил

Дулааны шугамын байгуулалт (ОЦ 1-6, 33)				Уе шат: А.3
Инженер	Д.Содхүү	ЕГ Шифр: CEE2305-DH	Масштаб: 1:500	Огноо: 2023.09
Гүйцэтгэсэн	Д.Содхүү			
Шалгасан	Н.Мөнхчулуун	ТГ Шифр:	Зургийн дугаар: ГД- 08	Бүх хуудас: 158

ДУЛААНЫ ШУГАМЫН БАЙГУУЛАЛТ М1:500

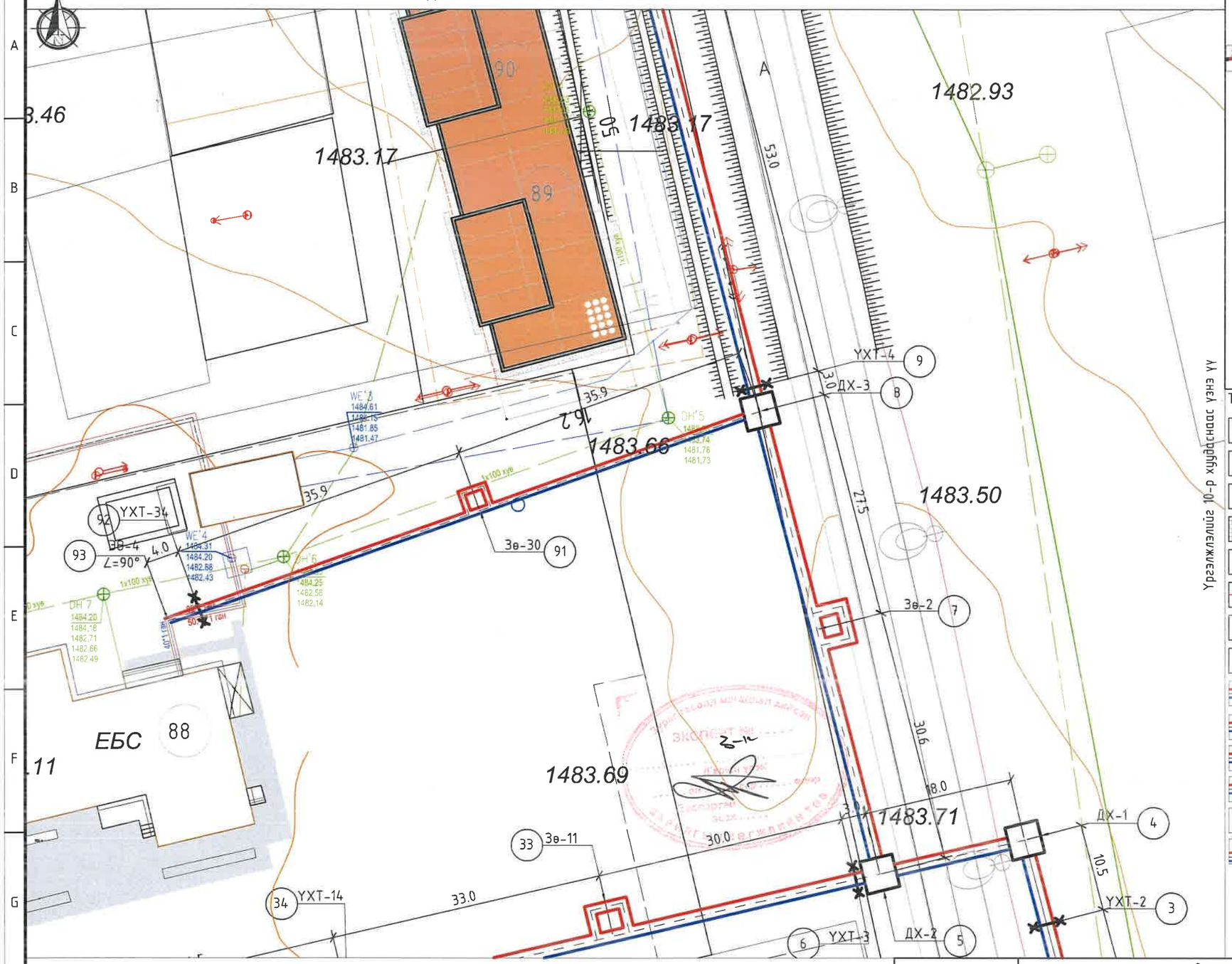

ТҮЛХҮҮР БАЙГУУЛАЛТ

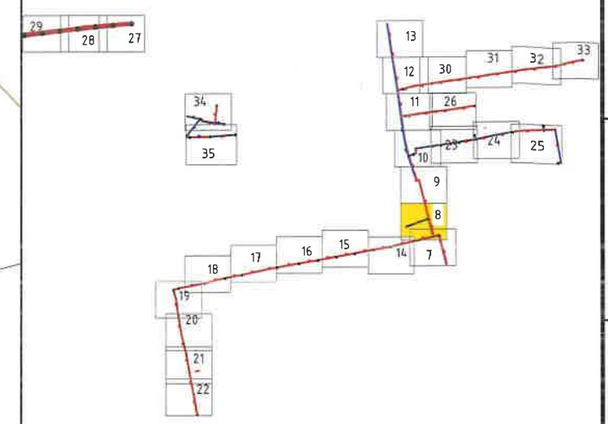

ТАНИХ ТЭМДЭГ:

- Төлөвлөж буй Барилга байгууламж
- Одоо байгуу барилга
- Авто зам талбай
- Явган хүний зам талбай
- Одоо байгаа дулааны шугам
- Одоо байгаа холбооны шугам
- Одоо байгаа цэвэр усны шугам
- Одоо байгаа бохир усны шугам
- Төлөвлөж буй 1-р хэлхээний дулааны шугам
- Төлөвлөж буй дулааны худаг
- Төлөвлөж буй суваг доторх үл хөдлөх тулгуур
- Төлөвлөж буй дулааны сувгийн эргэлтийн өнцөг
- Төлөвлөж буй дулааны шугамын онцлох цэгийн дугаар
- Төлөвлөж буй дулааны шугамын компенсатор

Үрэлжлэлийг 10-р хуудаснаас үзнэ үү

КРЕАТИВ ЭНЕРЖИ ИНЖЕНЕРИНГ ХХК

Өмнөговь аймгийн Цогтцэций сумын
Дулааны шугам сүлжээний өргөтгөлийн ажил

Дулааны шугамын байгуулалт (ОЦ 3-9, 33, 91-93)					Ye шат: А.3
Инженер		Д.Содхүү	ЕГ Шифр: CEE2305-DH	Масштаб: 1:500	Огноо: 2023.09
Гүйцэтгэсэн		Д.Содхүү			
Шалгасан		Н.Мөнхчулуун	ТГ Шифр:	Зургийн дугаар: ГД- 09	Бүх хуудас: 158

ДУЛААНЫ ШУГАМЫН БАЙГУУЛАЛТ М1:500

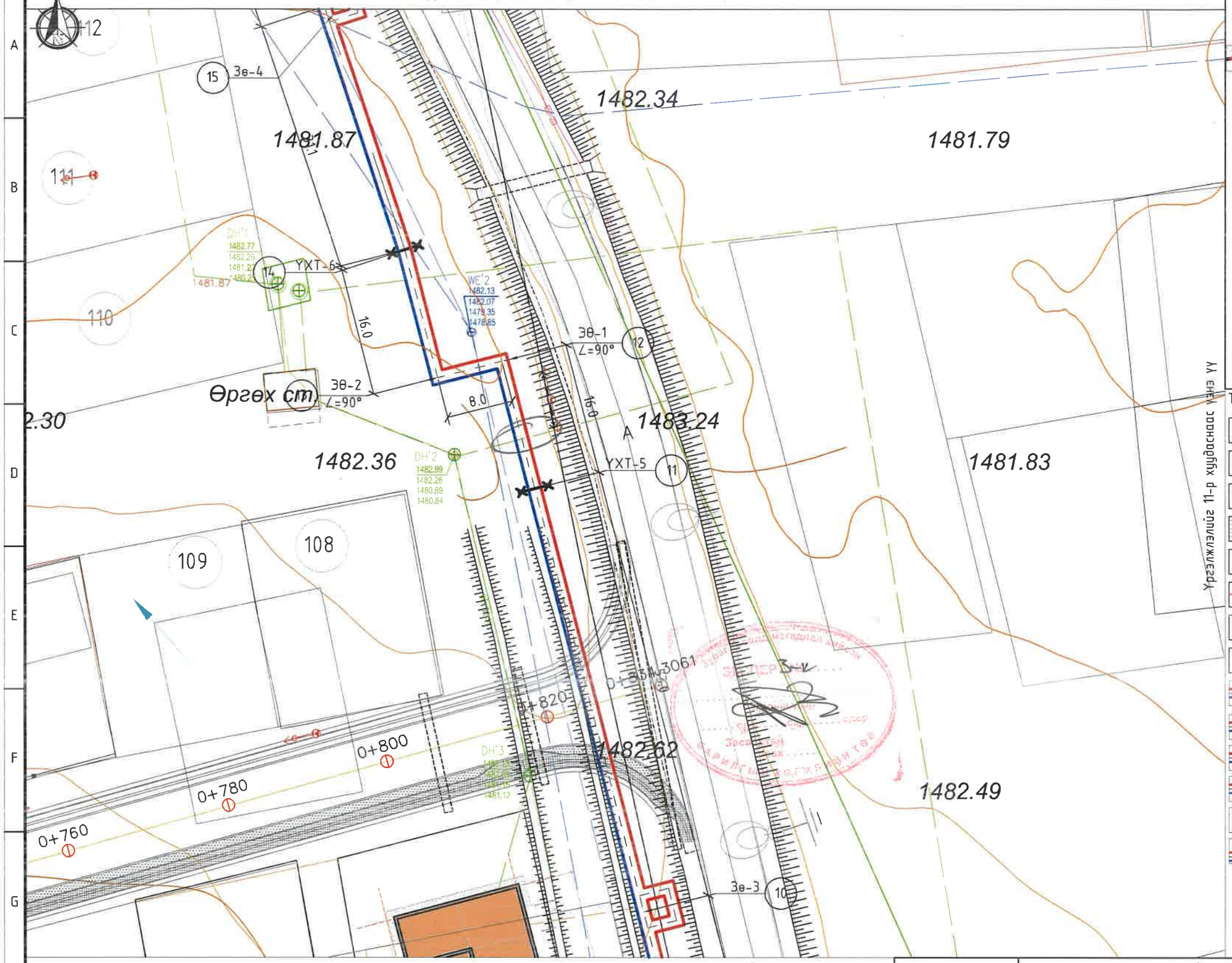

ТҮЛХҮҮР БАЙГУУЛАЛТ

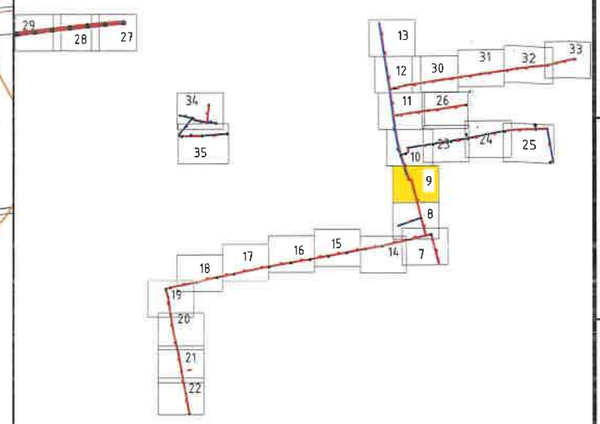

ТАНИХ ТЭМДЭГ:

- Төлөвлөж буй Барилга байгууламж
- Одоо байгуу барилга
- Авто зам талбай
- Явган хүний зам талбай
- Одоо байгаа дулааны шугам
- Одоо байгаа холбооны шугам
- Одоо байгаа цэвэр усны шугам
- Одоо байгаа бохир усны шугам
- Төлөвлөж буй 1-р хэлхээний дулааны шугам
- Төлөвлөж буй дулааны худаг
- Төлөвлөж буй суваг доторх үл хөдлөх тулгуур
- Төлөвлөж буй дулааны сувгийн эргэлтийн өнцөг
- Төлөвлөж буй дулааны шугамын онцлох цэгийн дугаар
- Төлөвлөж буй дулааны шугамын компенсатор

КРЕАТИВ ЭНЕРЖИ ИНЖЕНЕРИНГ ХХК

Өмнөговь аймгийн Цогтцэций сумын
Дулааны шугам сүлжээний өргөтгөлийн ажил

Дулааны шугамын байгуулалт (ОЦ 10-15)

Ye шат: А.3

Инженер		Д.Содхүү	ЕГ Шифр: CEE2305-DH	Масштаб: 1:500	Огноо: 2023.09
Гүйцэтгэсэн		Д.Содхүү			
Шалгасан		Н.Мөнхчулуун	ТГ Шифр:	Зургийн дугаар: ГД- 10	Бүх хуудас: 158

ДУЛААНЫ ШУГАМЫН БАЙГУУЛАЛТ М1:500

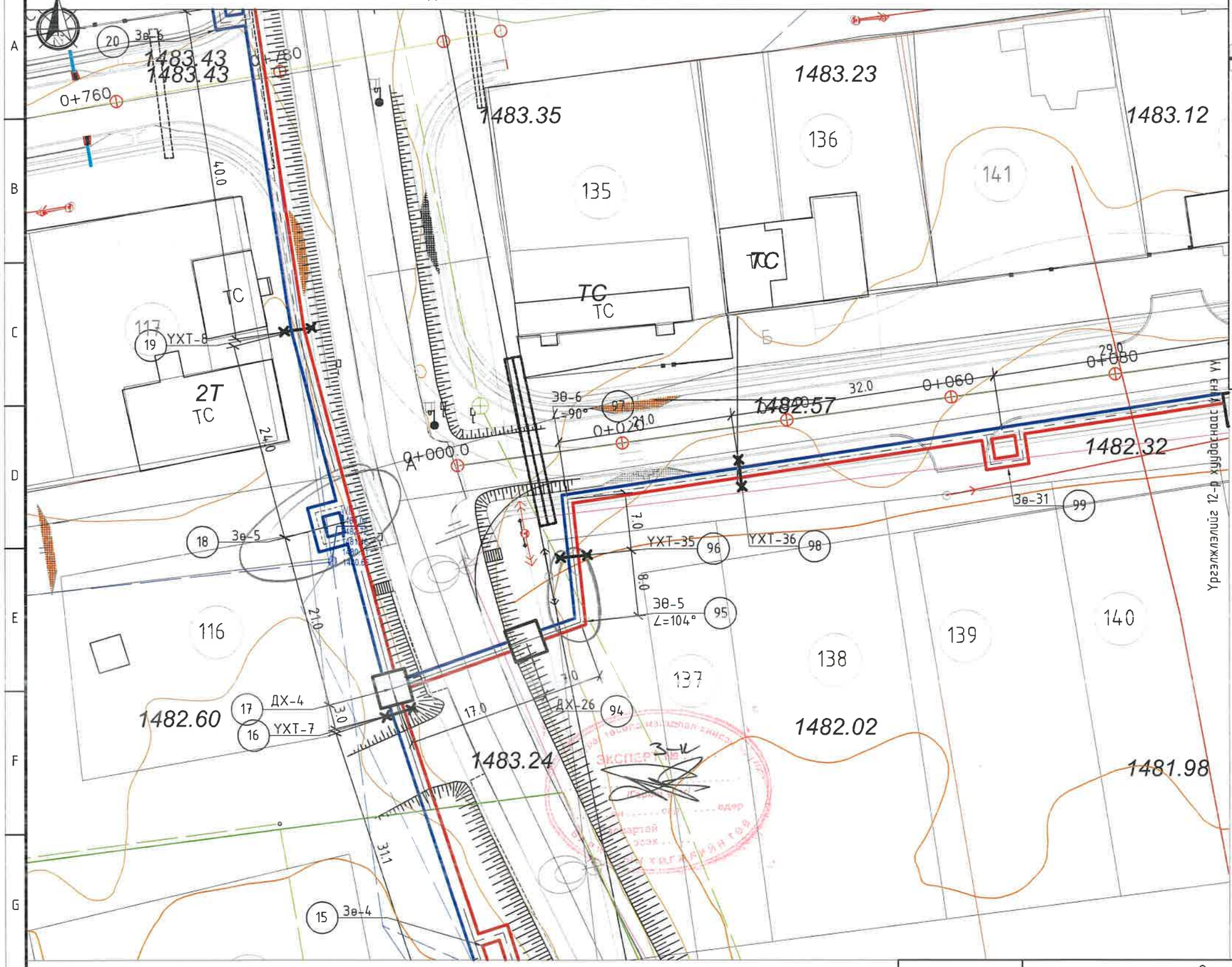

ТҮЛХҮҮР БАЙГУУЛАЛТ

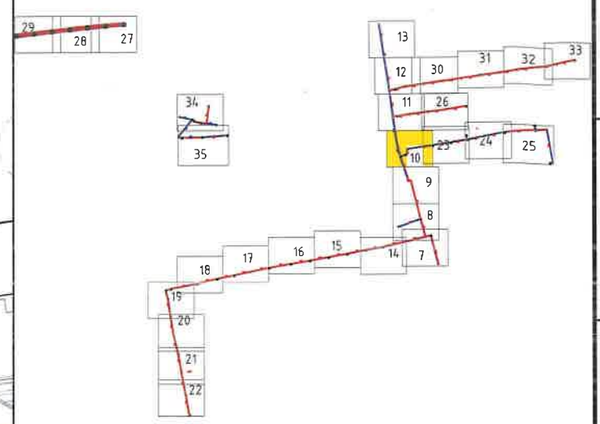

ТАНИХ ТЭМДЭГ:

- Төлөвлөж буй Барилга байгууламж
- Одоо байгуу барилга
- Авто зам талбай
- Явган хүний зам талбай
- Одоо байгаа дулааны шугам
- Одоо байгаа холбооны шугам
- Одоо байгаа цэвэр усны шугам
- Одоо байгаа бохир усны шугам
- Төлөвлөж буй 1-р хэлхээний дулааны шугам
- Төлөвлөж буй дулааны худаг
- Төлөвлөж буй суваг доторх үл хөдлөх тулгуур
- Төлөвлөж буй дулааны сувгийн эргэлтийн өнцөг
- Төлөвлөж буй дулааны шугамын онцлох цэгийн дугаар
- Төлөвлөж буй дулааны шугамын компенсатор

КРЕАТИВ ЭНЕРЖИ ИНЖЕНЕРИНГ ХХК

Өмнөговь аймгийн Цогтцэцийн сумын
Дулааны шугам сүлжээний өргөтгөлийн ажил

Дулааны шугамын байгуулалт (ОЦ 15-20, 94-99)					Ye шат: А.3
Инженер		Д.Содхүү	ЕГ Шифр: CEE2305-DH	Масштаб: 1:500	Огноо: 2023.09
Гүйцэтгэсэн		Д.Содхүү			
Шалгасан		Н.Мөнхчулуун	ТГ Шифр:	Зургийн дугаар: ГД- 11	Бүх хуудас: 158

ДУЛААНЫ ШУГАМЫН БАЙГУУЛАЛТ М1:500

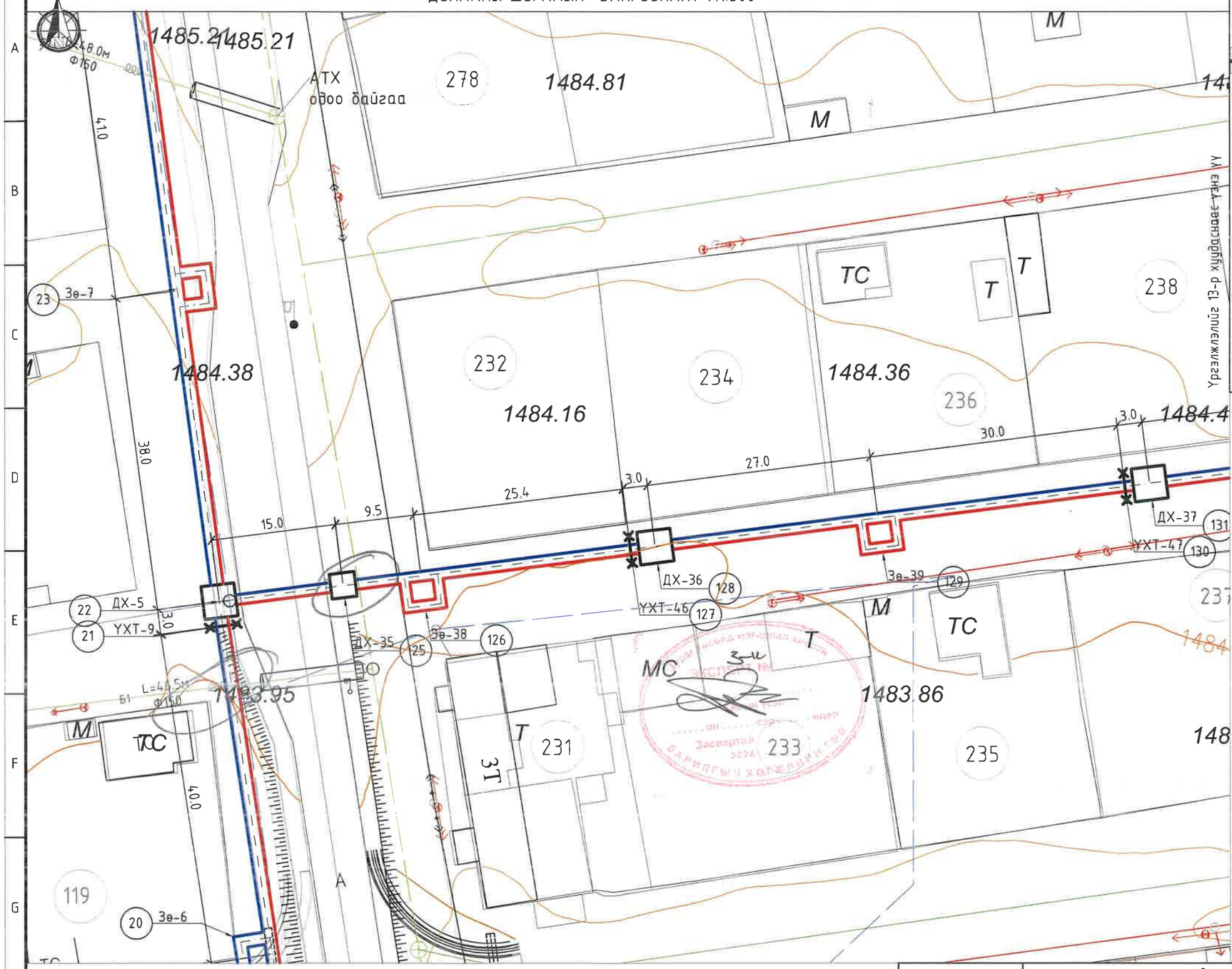

ТҮЛХҮҮР БАЙГУУЛАЛТ

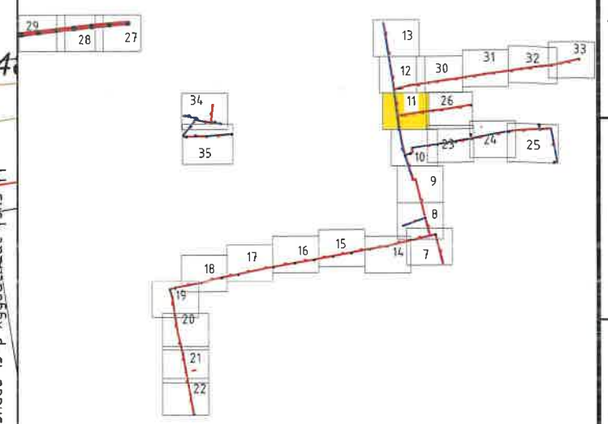

ТАНИХ ТЭМДЭГ:

- Төлөвлөж буй Барилга байгууламж
- Одоо байгуу барилга
- Авто зам талбай
- Явган хүний зам талбай
- Одоо байгаа дулааны шугам
- Одоо байгаа холбооны шугам
- Одоо байгаа цэвэр усны шугам
- Одоо байгаа бохир усны шугам
- Төлөвлөж буй 1-р хэлхээний дулааны шугам
- Төлөвлөж буй дулааны худаг
- Төлөвлөж буй суваг доторх үл хөдлөх тулгуур
- Төлөвлөж буй дулааны сувгийн эргэлтийн өнцөг
- Төлөвлөж буй дулааны шугамын онцлох цэгийн дугаар
- Төлөвлөж буй дулааны шугамын компенсатор

КРЕАТИВ ЭНЕРЖИ ИНЖЕНЕРИНГ ХХК

Өмнөговь аймгийн Цогтцэцийн сумын
Дулааны шугам сүлжээний өргөтгөлийн ажил

Дулааны шугамын байгуулалт (ОЦ 20-23, 125-129)					Ye шат: А.3
Инженер		Д.Содхүү	ЕГ Шифр: CEE2305-DH	Масштаб: 1:500	Огноо: 2023.09
Гүйцэтгэсэн		Д.Содхүү			
Шалгасан		Н.Мөнхчулуун	ТГ Шифр:	Зургийн дугаар: ГД- 12	Бүх хуудас: 158

ДУЛААНЫ ШУГАМЫН БАЙГУУЛАЛТ М1:500

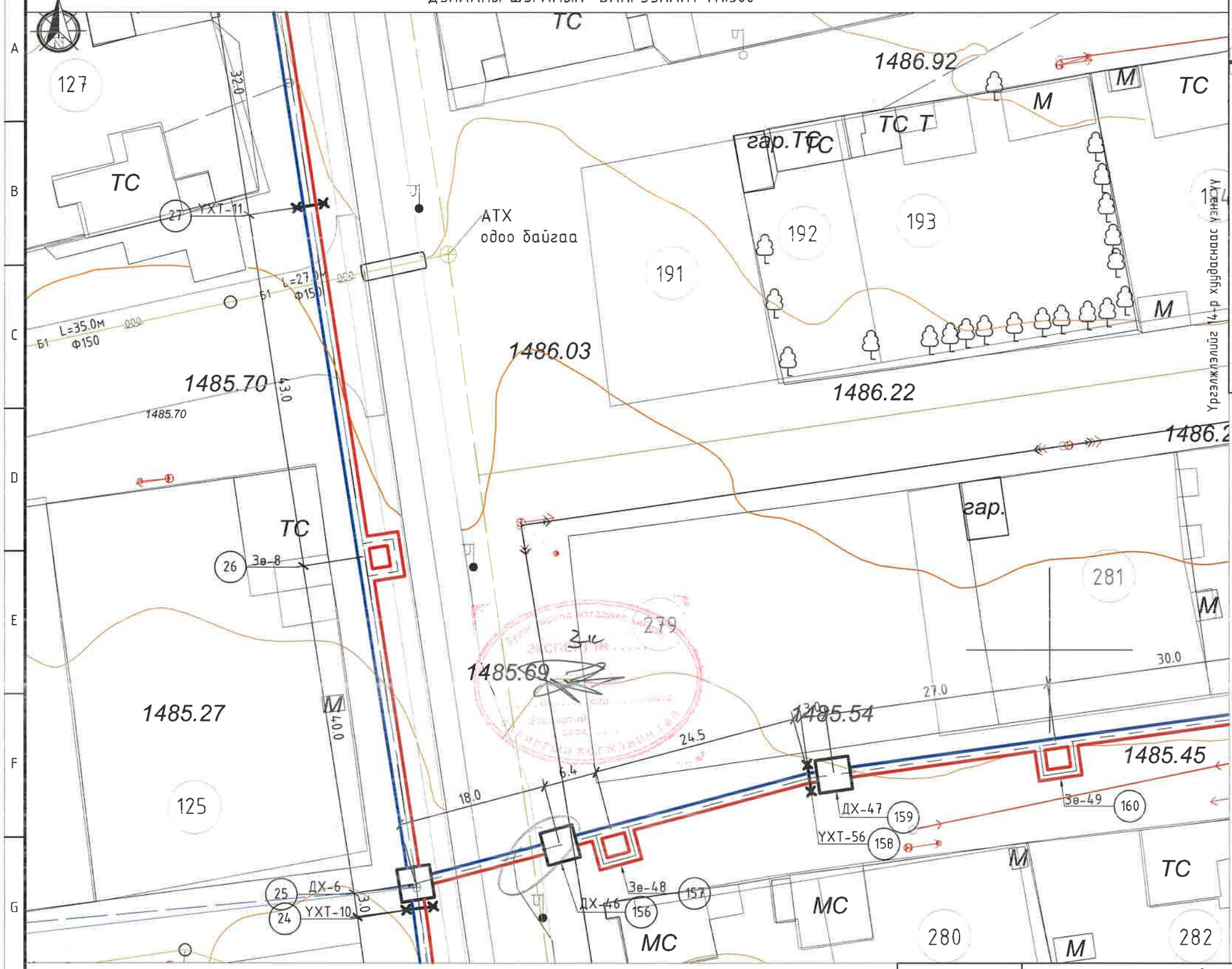

ТҮЛХҮҮР БАЙГУУЛАЛТ

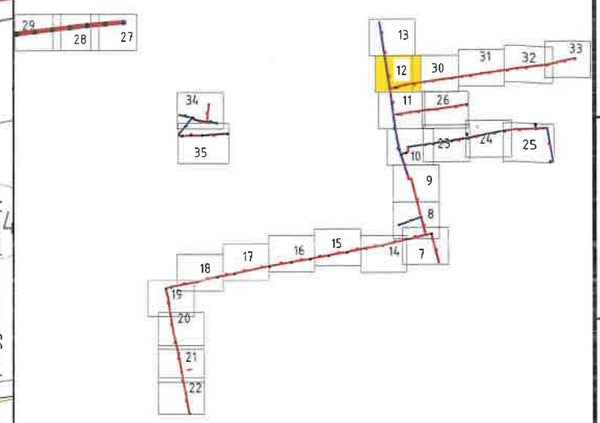

ТАНИХ ТЭМДЭГ:

- Төлөвлөж буй Барилга байгууламж
- Одоо байгуу барилга
- Авто зам талбай
- Явган хүний зам талбай
- Одоо байгаа дулааны шугам
- Одоо байгаа холбооны шугам
- Одоо байгаа цэвэр усны шугам
- Одоо байгаа бохир усны шугам
- Төлөвлөж буй 1-р хэлхээний дулааны шугам
- Төлөвлөж буй дулааны худаг
- Төлөвлөж буй суваг доторх үл хөдлөх тулгуур
- Төлөвлөж буй дулааны сувгийн эргэлтийн өнцөг
- Төлөвлөж буй дулааны шугамын онцлох цэгийн дугаар
- Төлөвлөж буй дулааны шугамын компенсатор

КРЕАТИВ ЭНЕРЖИ ИНЖЕНЕРИНГ ХХК

Өмнөговь аймгийн Цогтцэцийн сумын
Дулааны шугам сүлжээний өргөтгөлийн ажил

Дулааны шугамын байгуулалт (ОЦ 24-27, 156-160)

Уе шат: А.3

Инженер	Д.Содхүү	ЕГ Шифр: CEE2305-DH	Масштаб: 1:500	Огноо: 2023.09
Гүйцэтгэсэн	Д.Содхүү			
Шалгасан	Н.Мөнхчулуун	ТГ Шифр:	Зургийн дугаар: ГД- 13	Бүх хуудас: 158

ДУЛААНЫ ШУГАМЫН БАЙГУУЛАЛТ М1:500

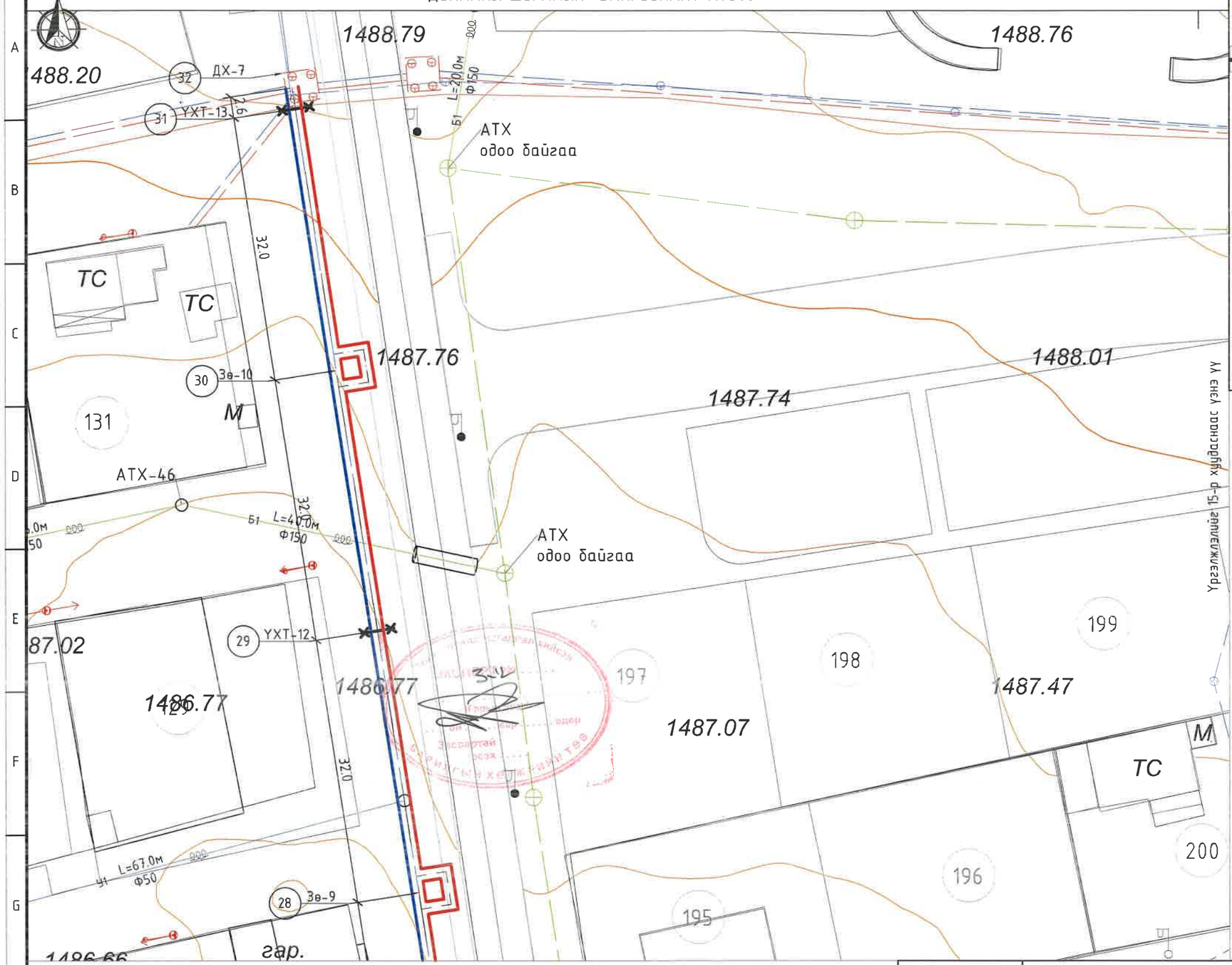

ТҮЛХҮҮР БАЙГУУЛАЛТ

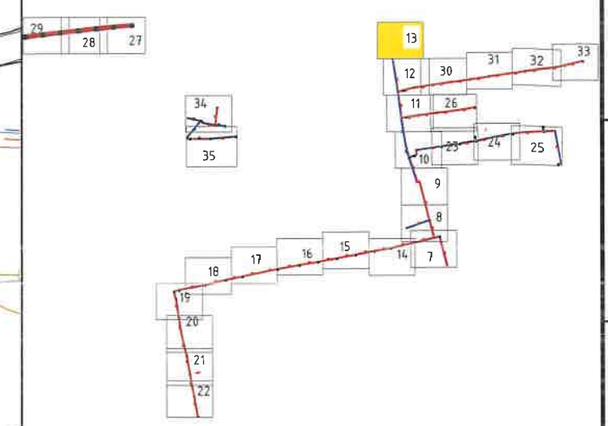

Үрэлжлэлийг 15-р хуудаснаас үзнэ үү

ТАНИХ ТЭМДЭГ:

- Төлөвлөж буй Барилга байгууламж
- Одоо байгуу барилга
- Авто зам талбай
- Явган хүний зам талбай
- Одоо байгаа дулааны шугам
- Одоо байгаа холбооны шугам
- Одоо байгаа цэвэр усны шугам
- Одоо байгаа бохир усны шугам
- Төлөвлөж буй 1-р хэлхээний дулааны шугам
- Төлөвлөж буй дулааны худаг
- Төлөвлөж буй суваг доторх үл хөдлөх тулгуур
- Төлөвлөж буй дулааны сувгийн эргэлтийн өнцөг
- Төлөвлөж буй дулааны шугамын онцлох цэгийн дугаар
- Төлөвлөж буй дулааны шугамын компенсатор

КРЕАТИВ ЭНЕРЖИ ИНЖЕНЕРИНГ ХХК

Өмнөговь аймгийн Цогтцэций сумын
Дулааны шугам сүлжээний өргөтгөлийн ажил

Дулааны шугамын байгуулалт (ОЦ 28-32)					Ye шат: А.3
Инженер		Д.Содхүү	ЕГ Шифр: CEE2305-DH	Масштаб: 1:500	Огноо: 2023.09
Гүйцэтгэсэн		Д.Содхүү			
Шалгасан		Н.Мөнхчулуун	ТГ Шифр:	Зургийн дугаар: ГД- 14	Бүх хуудас: 158

ДУЛААНЫ ШУГАМЫН БАЙГУУЛАЛТ М1:500

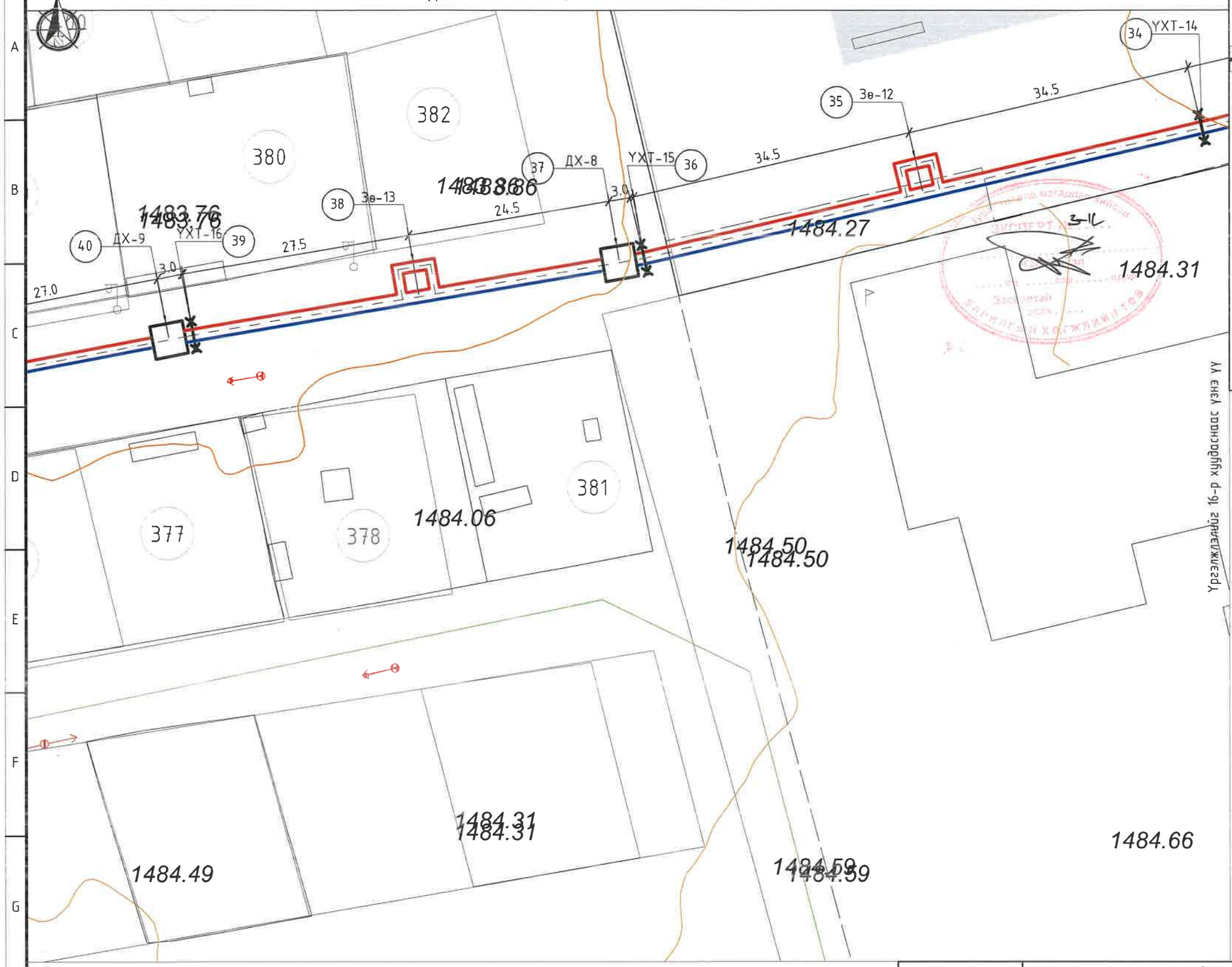

ТҮЛХҮҮР БАЙГУУЛАЛТ

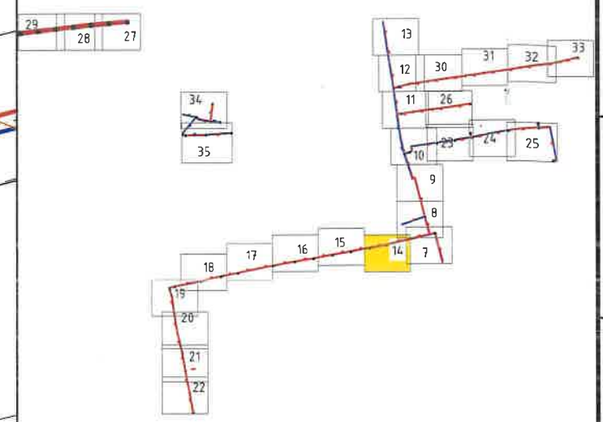

Үрэлжлэлийг 16-р хуудаснаас үзнэ үү

ТАНИХ ТЭМДЭГ:

- Төлөвлөж буй Барилга байгууламж
- Одоо байгуу барилга
- Авто зам талбай
- Явган хүний зам талбай
- Одоо байгаа дулааны шугам
- Одоо байгаа холбооны шугам
- Одоо байгаа цэвэр усны шугам
- Одоо байгаа бохир усны шугам
- Төлөвлөж буй 1-р хэлхээний дулааны шугам
- Төлөвлөж буй дулааны худаг
- Төлөвлөж буй суваг доторх үл хөдлөх тулгуур
- Төлөвлөж буй дулааны сувгийн эргэлтийн өнцөг
- Төлөвлөж буй дулааны шугамын онцлох цэгийн дугаар
- Төлөвлөж буй дулааны шугамын компенсатор

КРЕАТИВ ЭНЕРЖИ ИНЖЕНЕРИНГ ХХК

Өмнөговь аймгийн Цогтцэций сумын
Дулааны шугам сүлжээний өргөтгөлийн ажил

Дулааны шугамын байгуулалт (ОЦ 34-40)

Үе шат: А.3

Инженер	Д.Содхүү	ЕГ Шифр: CEE2305-DH	Масштаб: 1:500	Огноо: 2023.09
Гүйцэтгэсэн	Д.Содхүү			
Шалгасан	Н.Мөнхчулуун	ТГ Шифр:	Зургийн дугаар: ГД- 15	Бүх хуудас: 158

ДУЛААНЫ ШУГАМЫН БАЙГУУЛАЛТ М1:500

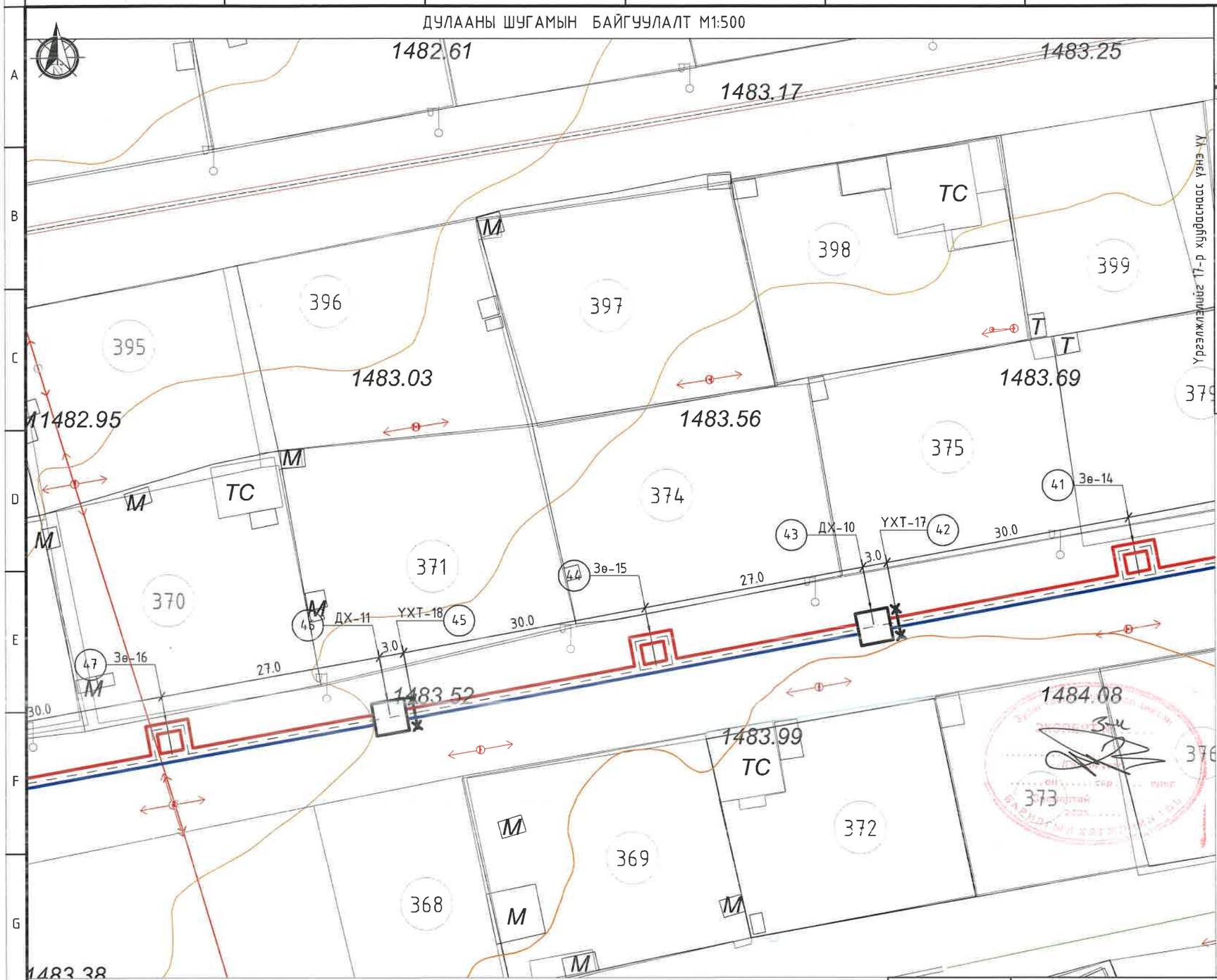

ТҮЛХҮҮР БАЙГУУЛАЛТ

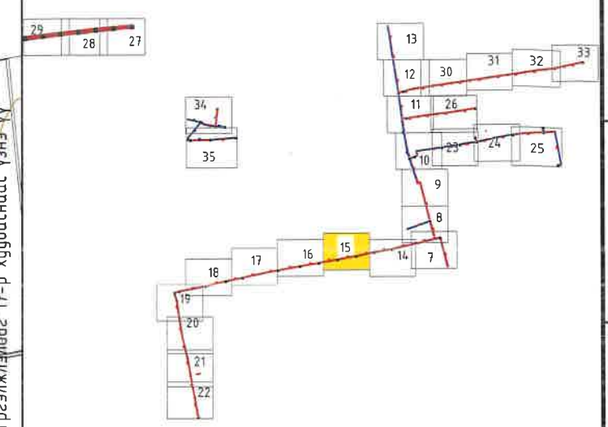

ТАНИХ ТЭМДЭГ:

- Төлөвлөж буй Барилга байгууламж
- Одоо байгуу барилга
- Авто зам талбай
- Явган хүний зам талбай
- Одоо байгаа дулааны шугам
- Одоо байгаа холбооны шугам
- Одоо байгаа цэвэр усны шугам
- Одоо байгаа бохир усны шугам
- Төлөвлөж буй 1-р хэлхээний дулааны шугам
- Төлөвлөж буй дулааны худаг
- Төлөвлөж буй суваг доторх үл хөдлөх тулгуур
- Төлөвлөж буй дулааны сувгийн эргэлтийн өнцөг
- Төлөвлөж буй дулааны шугамын онцлох цэгийн дугаар
- Төлөвлөж буй дулааны шугамын компенсатор

КРЕАТИВ ЭНЕРЖИ ИНЖЕНЕРИНГ ХХК

Өмнөговь аймгийн Цогтцэций сумын
Дулааны шугам сүлжээний өргөтгөлийн ажил

Дулааны шугамын байгуулалт (ОЦ 41-47)

Үе шат: А.3

Инженер	Д.Содхүү	ЕГ Шифр: CEE2305-DH	Масштаб: 1:500	Огноо: 2023.09
Гүйцэтгэсэн	Д.Содхүү			
Шалгасан	Н.Мөнхчулуун	ТГ Шифр:	Зургийн дугаар: ГД- 16	Бүх хуудас: 158

ДУЛААНЫ ШУГАМЫН БАЙГУУЛАЛТ М1:500

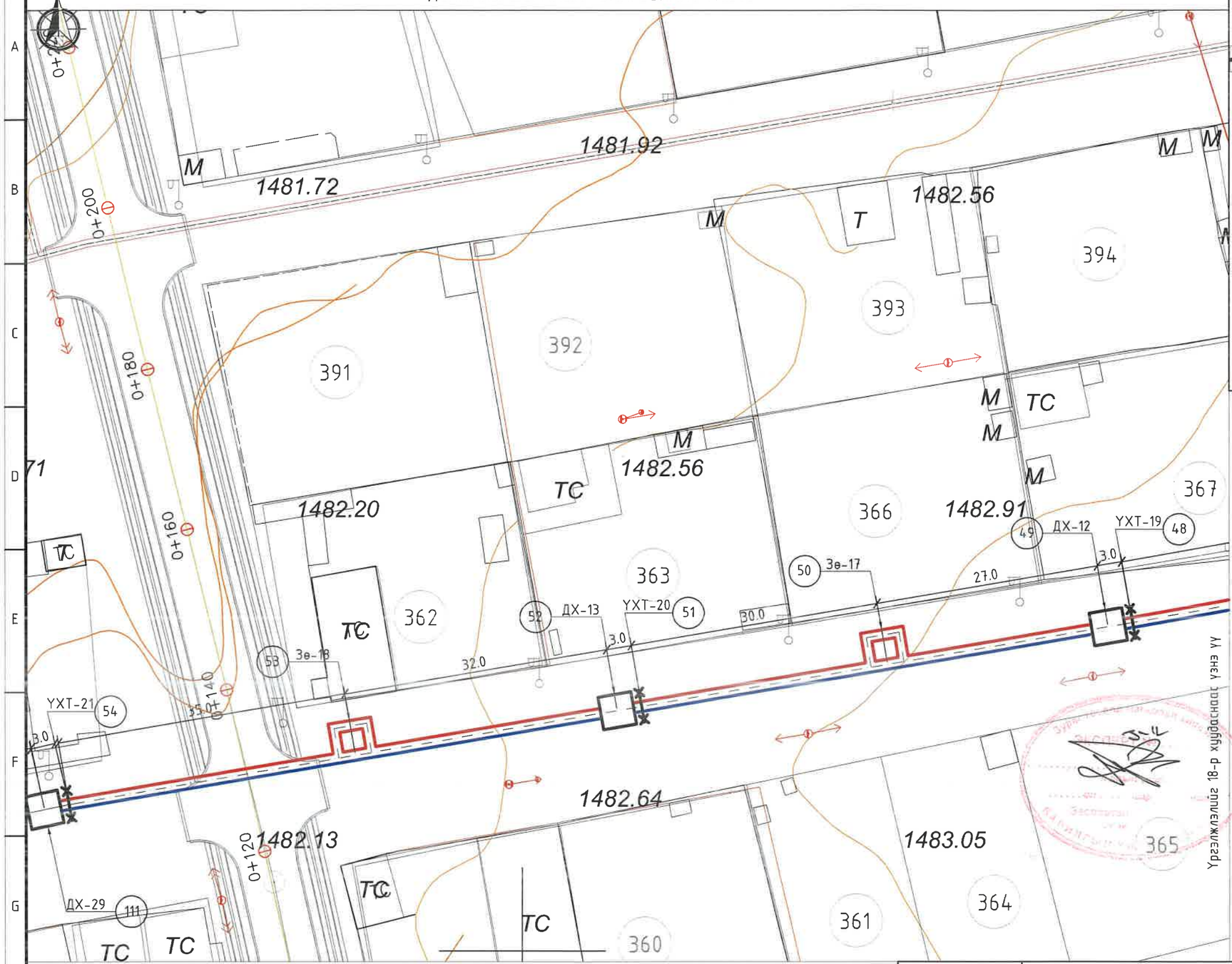

ТҮЛХҮҮР БАЙГУУЛАЛТ

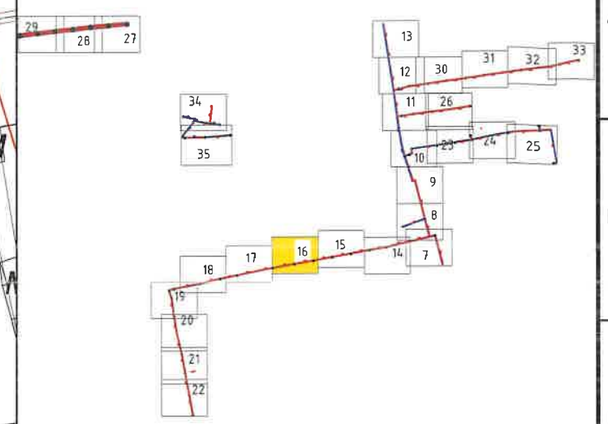

ТАНИХ ТЭМДЭГ:

- Төлөвлөж буй Барилга байгууламж
- Одоо байгуу барилга
- Авто зам талбай
- Явган хүний зам талбай
- Одоо байгаа дулааны шугам
- Одоо байгаа холбооны шугам
- Одоо байгаа цэвэр усны шугам
- Одоо байгаа бохир усны шугам
- Төлөвлөж буй 1-р хэлхээний дулааны шугам
- Төлөвлөж буй дулааны худаг
- Төлөвлөж буй суваг доторх үл хөдлөх тулгуур
- Төлөвлөж буй дулааны сувгийн эргэлтийн өнцөг
- Төлөвлөж буй дулааны шугамын онцлох цэгийн дугаар
- Төлөвлөж буй дулааны шугамын компенсатор

КРЕАТИВ ЭНЕРЖИ ИНЖЕНЕРИНГ ХХК

Өмнөговь аймгийн Цогтцэций сумын
Дулааны шугам сүлжээний өргөтгөлийн ажил

Дулааны шугамын байгуулалт (ОЦ 48-55)

Ye шат: А.3

Инженер	Д.Содхүү	ЕГ Шифр: CEE2305-DH	Масштаб: 1:500	Огноо: 2023.09
Гүйцэтгэсэн	Д.Содхүү			
Шалгасан	Н.Мөнхчулуун	ТГ Шифр:	Зургийн дугаар: ГД- 17	Бүх хуудас: 158

ДУЛААНЫ ШУГАМЫН БАЙГУУЛАЛТ М1:500

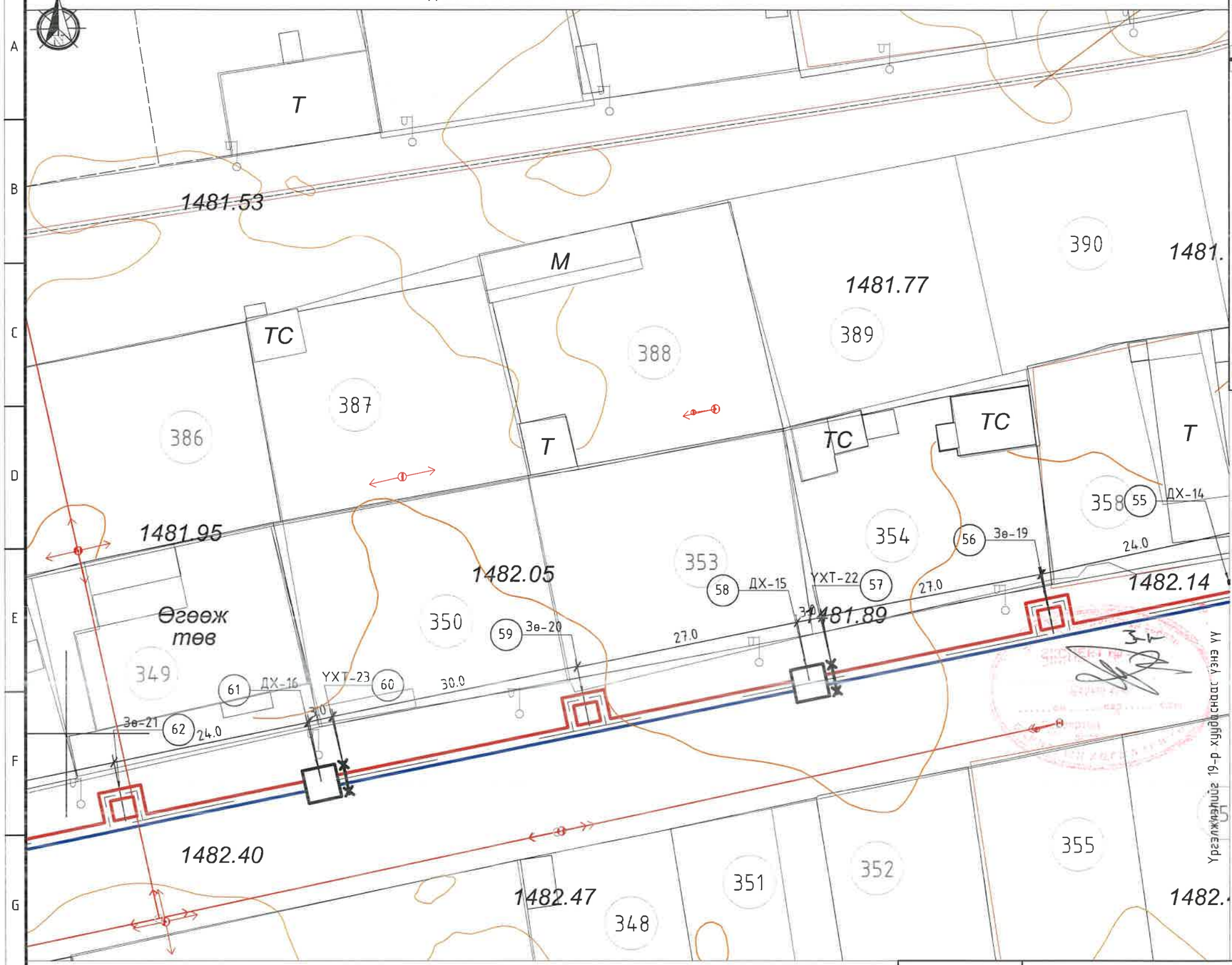

ТҮЛХҮҮР БАЙГУУЛАЛТ

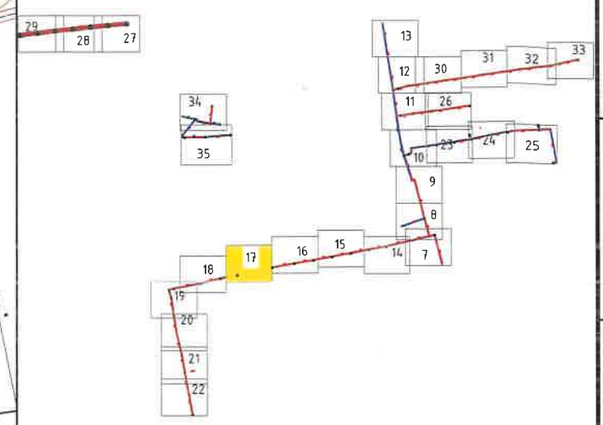

ТАНИХ ТЭМДЭГ:

- Төлөвлөж буй Барилга байгууламж
- Одоо байгуу барилга
- Авто зам талбай
- Явган хүний зам талбай
- Одоо байгаа дулааны шугам
- Одоо байгаа холбооны шугам
- Одоо байгаа цэвэр усны шугам
- Одоо байгаа бохир усны шугам
- Төлөвлөж буй 1-р хэлхээний дулааны шугам
- Төлөвлөж буй дулааны худаг
- Төлөвлөж буй суваг доторх үл хөдлөх тулгуур
- Төлөвлөж буй дулааны сувгийн эргэлтийн өнцөг
- Төлөвлөж буй дулааны шугамын онцлох цэгийн дугаар
- Төлөвлөж буй дулааны шугамын компенсатор

КРЕАТИВ ЭНЕРЖИ ИНЖЕНЕРИНГ ХХК

Өмнөговь аймгийн Цогтцэций сумын
Дулааны шугам сүлжээний өргөтгөлийн ажил

Дулааны шугамын байгуулалт (ОЦ 55-62)

Үе шат: А.3

Инженер	Д.Содхүү	ЕГ Шифр: CEE2305-DH	Масштаб: 1:500	Огноо: 2023.09
Гүйцэтгэсэн	Д.Содхүү			
Шалгасан	Н.Мөнхчулуун	ТГ Шифр:	Зургийн дугаар: ГД- 18	Бүх хуудас: 158

ДУЛААНЫ ШУГАМЫН БАЙГУУЛАЛТ М1:500

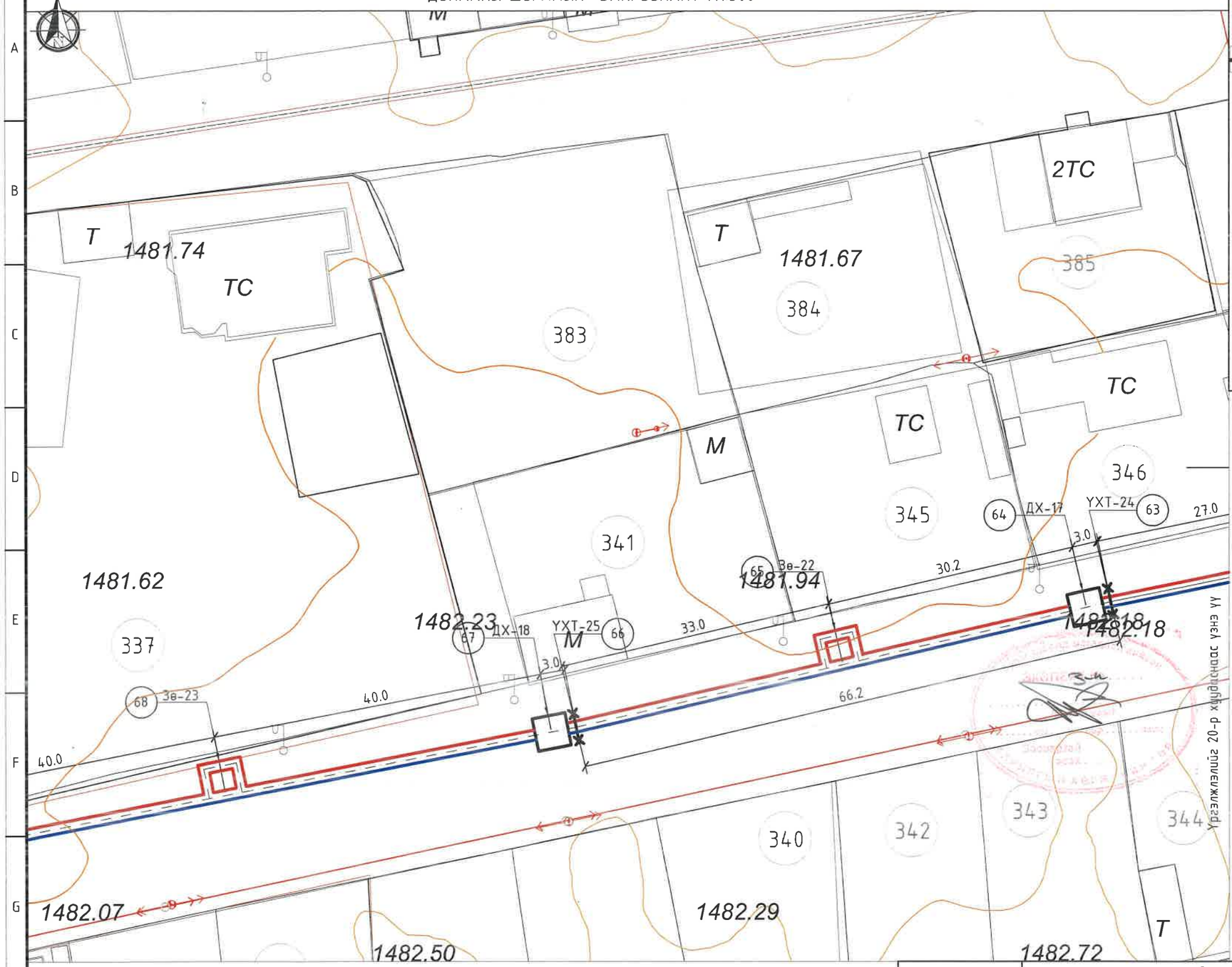

ТҮЛХҮҮР БАЙГУУЛАЛТ

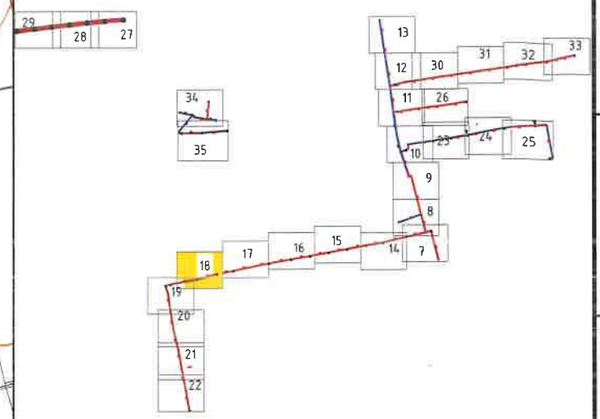

ТАНИХ ТЭМДЭГ:

- Төлөвлөж буй Барилга байгууламж
- Одоо байгуу барилга
- Авто зам талбай
- Явган хүний зам талбай
- Одоо байгаа дулааны шугам
- Одоо байгаа холбооны шугам
- Одоо байгаа цэвэр усны шугам
- Одоо байгаа бохир усны шугам
- Төлөвлөж буй 1-р хэлхээний дулааны шугам
- Төлөвлөж буй дулааны худаг
- Төлөвлөж буй суваг доторх үл хөдлөх тулгуур
- Төлөвлөж буй дулааны сувгийн эргэлтийн өнцөг
- Төлөвлөж буй дулааны шугамын онцлох цэгийн дугаар
- Төлөвлөж буй дулааны шугамын компенсатор

Урагшлуулсан 20-р хуудаснаас үргэлжлэл

КРЕАТИВ ЭНЕРЖИ ИНЖЕНЕРИНГ ХХК

Өмнөговь аймгийн Цогтцэций сумын
Дулааны шугам сүлжээний өргөтгөлийн ажил

Дулааны шугамын байгуулалт (ОЦ 63-68)					Үе шат: А.3
Инженер		Д.Содхүү	ЕГ Шифр: CEE2305-DH	Масштаб: 1:500	Огноо: 2023.09
Гүйцэтгэсэн		Д.Содхүү			
Шалгасан		Н.Мөнхчулуун	ТГ Шифр:	Зургийн дугаар: ГД- 19	Бүх хуудас: 158

ДУЛААНЫ ШУГАМЫН БАЙГУУЛАЛТ М1:500

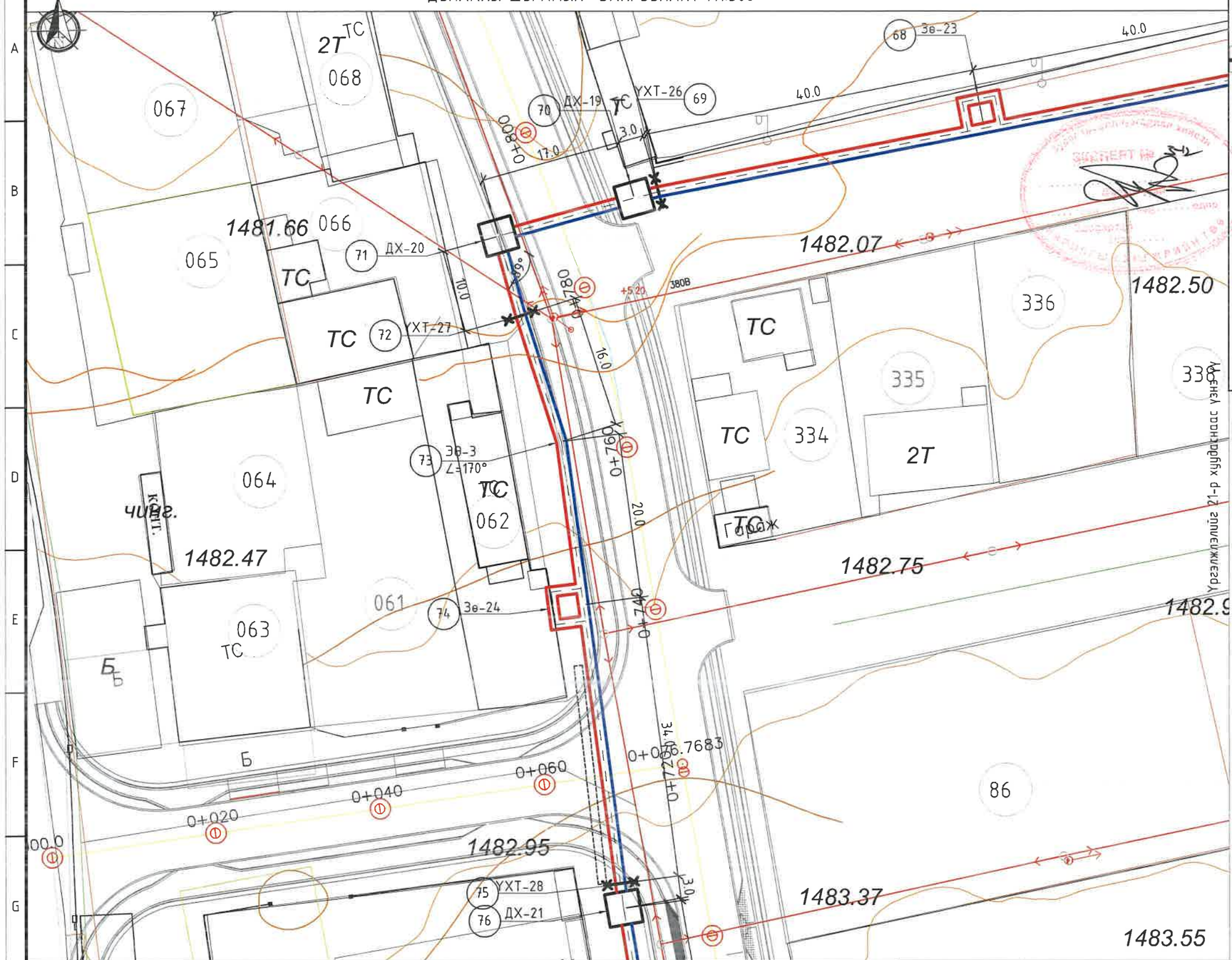

ТҮЛХҮҮР БАЙГУУЛАЛТ

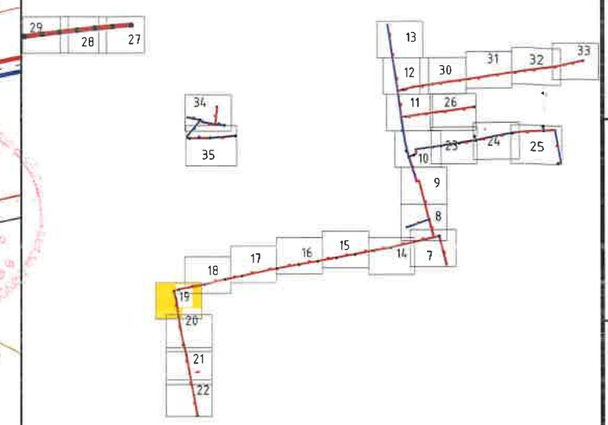

ТАНИХ ТЭМДЭГ:

- Төлөвлөж буй Барилга байгууламж
- Одоо байгуу барилга
- Авто зам талбай
- Явган хүний зам талбай
- Одоо байгаа дулааны шугам
- Одоо байгаа холбооны шугам
- Одоо байгаа цэвэр усны шугам
- Одоо байгаа бохир усны шугам
- Төлөвлөж буй 1-р хэлхээний дулааны шугам
- Төлөвлөж буй дулааны худаг
- Төлөвлөж буй суваг доторх үл хөдлөх тулгуур
- Төлөвлөж буй дулааны сувгийн эргэлтийн өнцөг
- Төлөвлөж буй дулааны шугамын онцлох цэгийн дугаар
- Төлөвлөж буй дулааны шугамын компенсатор

КРЕАТИВ ЭНЕРЖИ ИНЖЕНЕРИНГ ХХК

Өмнөговь аймгийн Цогтцэцийн сумын
Дулааны шугам сүлжээний өргөтгөлийн ажил

Дулааны шугамын байгуулалт (ОЦ 68-76)					Уе шат: А.3
Инженер		Д.Содхүү	ЕГ Шифр: CEE2305-DH	Масштаб: 1:500	Огноо: 2023.09
Гүйцэтгэсэн		Д.Содхүү			
Шалгасан		Н.Мөнхчулуун	ТГ Шифр:	Зургийн дугаар: ГД- 20	Бүх хуудас: 158

ДУЛААНЫ ШУГАМЫН БАЙГУУЛАЛТ М1:500

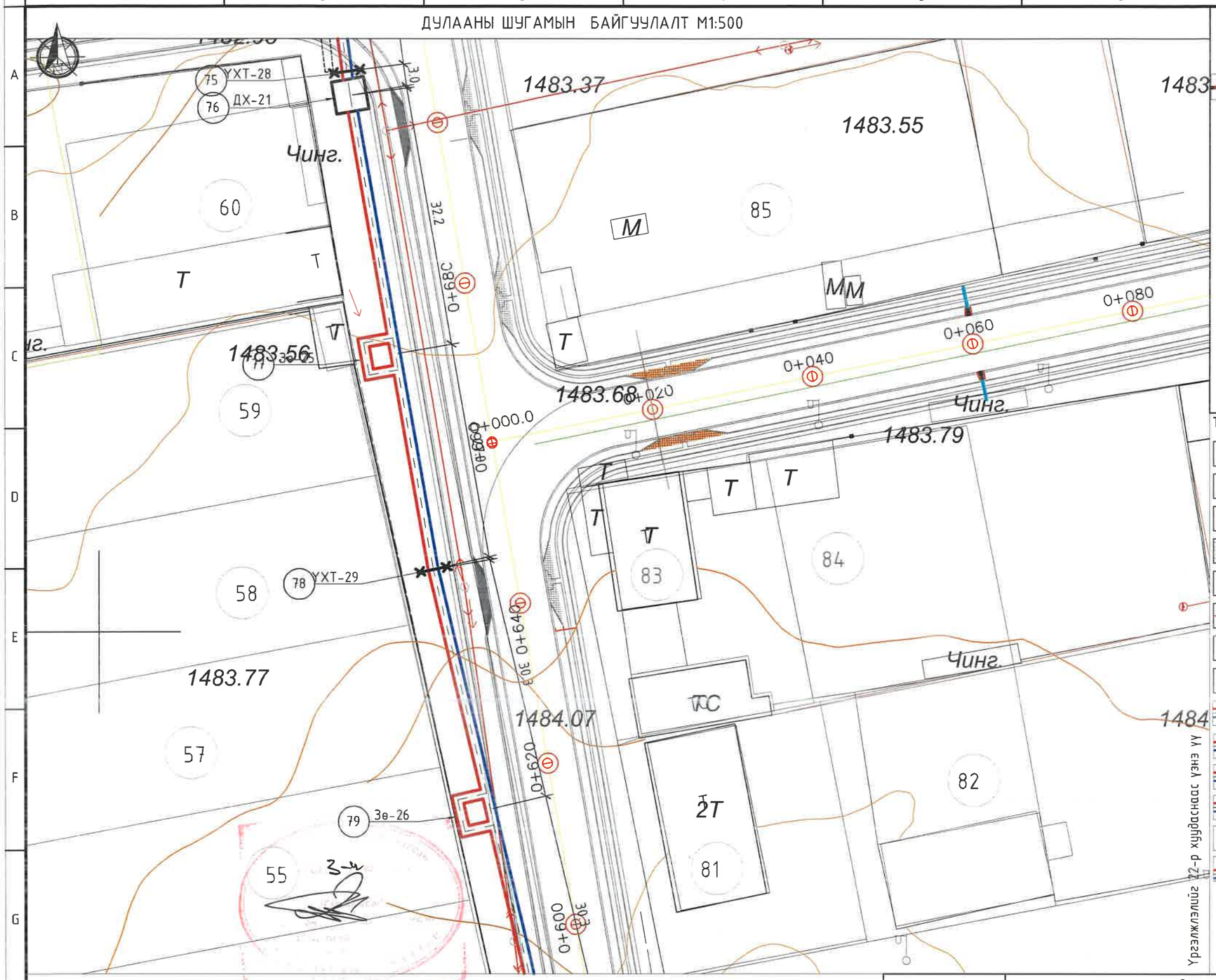

ТҮЛХҮҮР БАЙГУУЛАЛТ

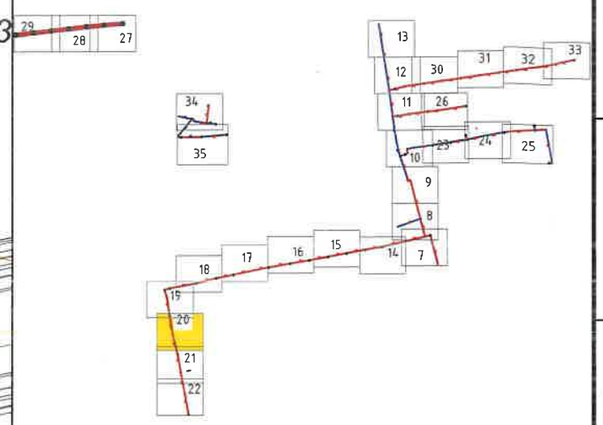

ТАНИХ ТЭМДЭГ:

- Төлөвлөж буй Барилга байгууламж
- Одоо байгуу барилга
- Авто зам талбай
- Явган хүний зам талбай
- Одоо байгаа дулааны шугам
- Одоо байгаа холбооны шугам
- Одоо байгаа цэвэр усны шугам
- Одоо байгаа бохир усны шугам
- Төлөвлөж буй 1-р хэлхээний дулааны шугам
- Төлөвлөж буй дулааны худаг
- Төлөвлөж буй суваг доторх үл хөдлөх тулгуур
- Төлөвлөж буй дулааны сувгийн эргэлтийн өнцөг
- Төлөвлөж буй дулааны шугамын онцлох цэгийн дугаар
- Төлөвлөж буй дулааны шугамын компенсатор

Урагжлуулсан 22-р хуудасныг үзнэ үү

КРЕАТИВ ЭНЕРЖИ ИНЖЕНЕРИНГ ХХК

Өмнөговь аймгийн Цогтцэцийн сумын
Дулааны шугам сүлжээний өргөтгөлийн ажил

Дулааны шугамын байгуулалт (ОЦ 75-79)					Ye шат: А.3
Инженер		Д.Содхүү	ЕГ Шифр: CEE2305-DH	Масштаб: 1:500	Огноо: 2023.09
Гүйцэтгэсэн		Д.Содхүү			
Шалгасан		Н.Мөнхчулуун	ТГ Шифр:	Зургийн дугаар: ГД- 21	Бүх хуудас: 158

ДУЛААНЫ ШУГАМЫН БАЙГУУЛАЛТ М1:500

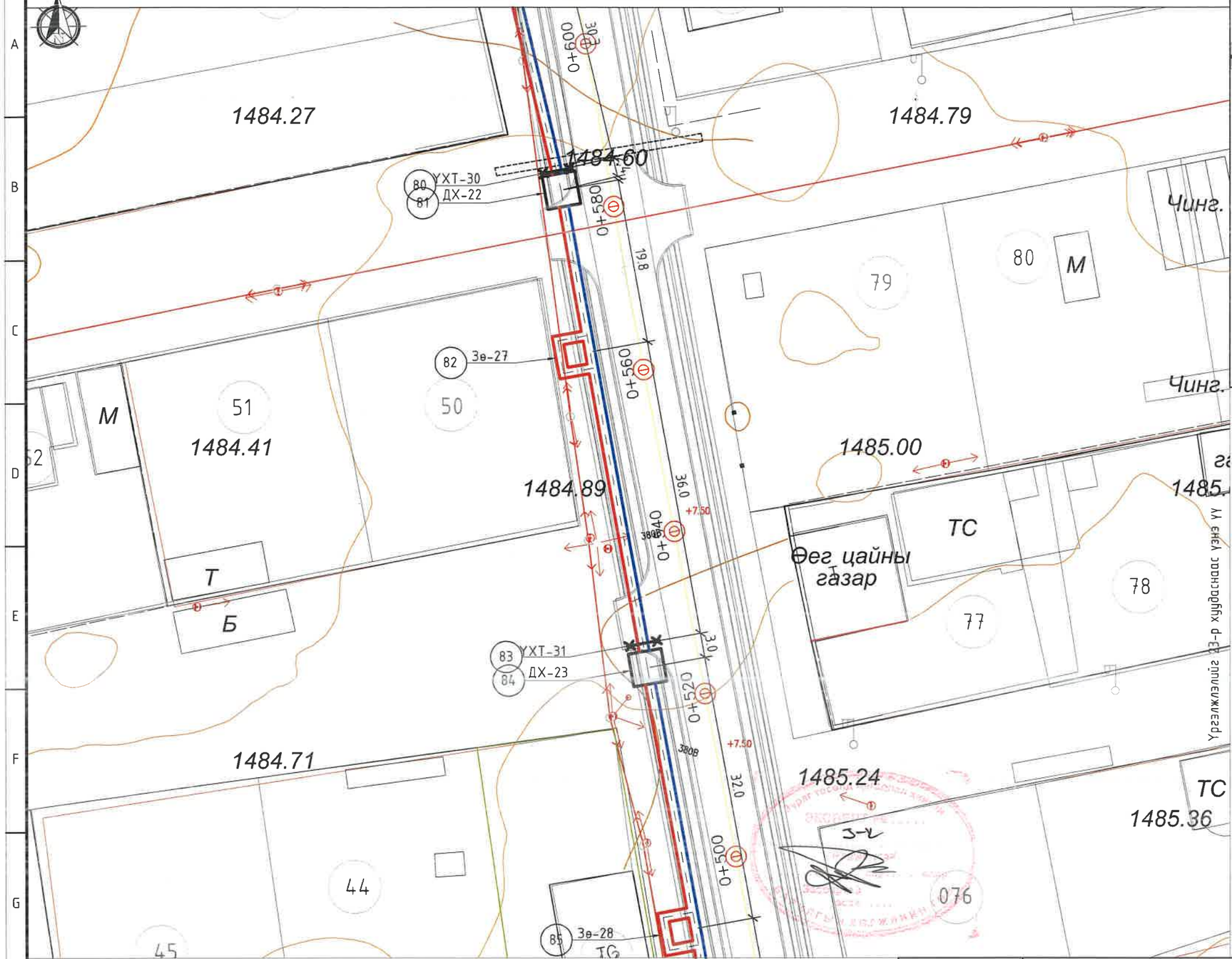

ТҮЛХҮҮР БАЙГУУЛАЛТ

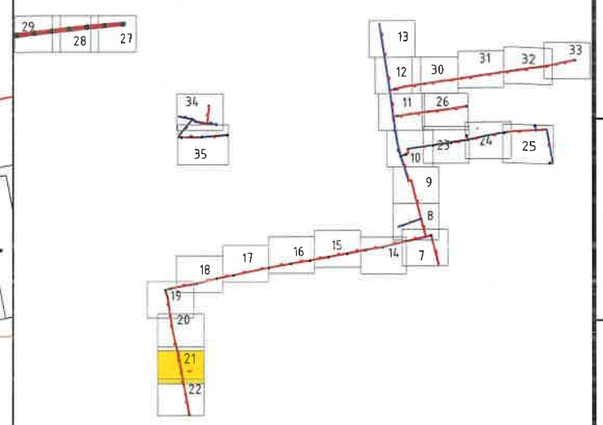

ТАНИХ ТЭМДЭГ:

- Төлөвлөж буй Барилга байгууламж
- Одоо байгуу барилга
- Авто зам талбай
- Явган хүний зам талбай
- Одоо байгаа дулааны шугам
- Одоо байгаа холбооны шугам
- Одоо байгаа цэвэр усны шугам
- Одоо байгаа бохир усны шугам
- Төлөвлөж буй 1-р хэлхээний дулааны шугам
- Төлөвлөж буй дулааны худаг
- Төлөвлөж буй суваг доторх үл хөдлөх тулгуур
- Төлөвлөж буй дулааны сувгийн эргэлтийн өнцөг
- Төлөвлөж буй дулааны шугамын онцлох цэгийн дугаар
- Төлөвлөж буй дулааны шугамын компенсатор

КРЕАТИВ ЭНЕРЖИ ИНЖЕНЕРИНГ ХХК

Өмнөговь аймгийн Цогтцэцийн сумын
Дулааны шугам сүлжээний өргөтгөлийн ажил

Дулааны шугамын байгуулалт (ОЦ 80-85)					Ye шат: А.3
Инженер		Д.Содхүү	ЕГ Шифр: CEE2305-DH	Масштаб: 1:500	Огноо: 2023.09
Гүйцэтгэсэн		Д.Содхүү			
Шалгасан		Н.Мөнхчулуун	ТГ Шифр:	Зургийн дугаар: ГД- 22	Бүх хуудас: 158

ДУЛААНЫ ШУГАМЫН БАЙГУУЛАЛТ М1:500

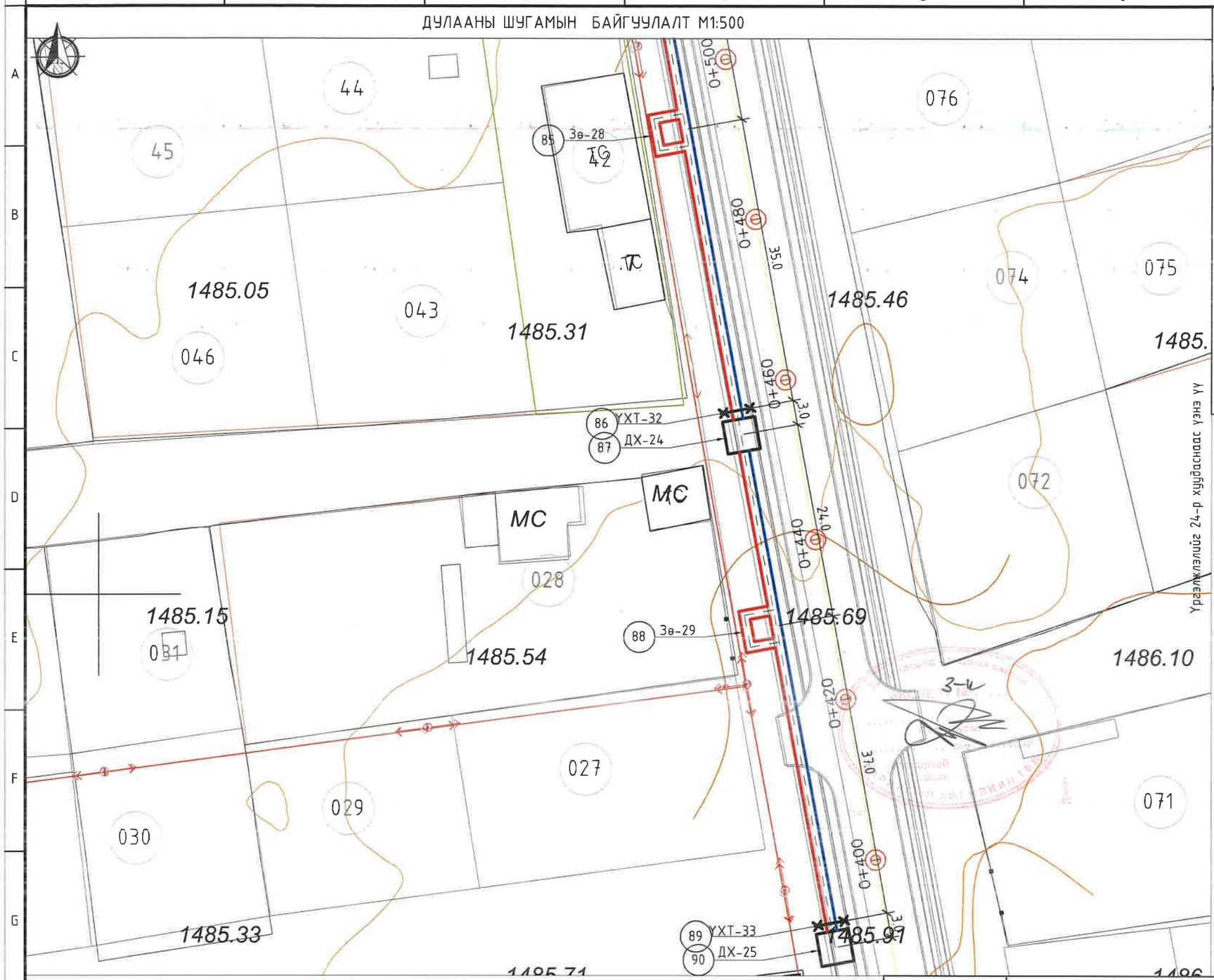

ТҮЛХҮҮР БАЙГУУЛАЛТ

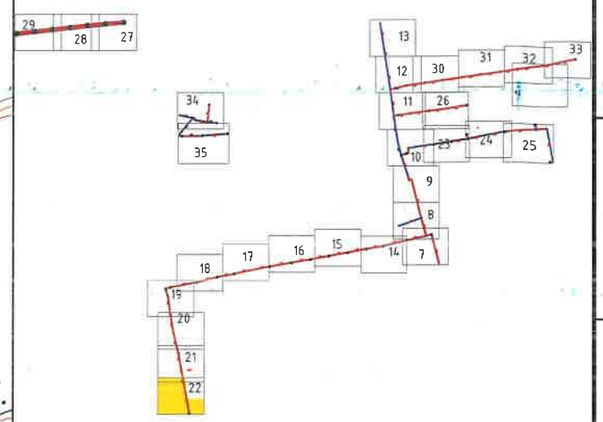

ТАНИХ ТЭМДЭГ:

- Төлөвлөж буй Барилга байгууламж
- Одоо байгуу барилга
- Авто зам талбай
- Явган хүний зам талбай
- Одоо байгаа дулааны шугам
- Одоо байгаа холбооны шугам
- Одоо байгаа цэвэр усны шугам
- Одоо байгаа бохир усны шугам
- Төлөвлөж буй 1-р хэлхээний дулааны шугам
- Төлөвлөж буй дулааны худаг
- Төлөвлөж буй суваг доторх үл хөдлөх тулгуур
- Төлөвлөж буй дулааны сувгийн эргэлтийн өнцөг
- Төлөвлөж буй дулааны шугамын онцлох цэгийн дугаар
- Төлөвлөж буй дулааны шугамын компенсатор

Уразжлэлийг 24-р хуудаснаас үзнэ үү

КРЕАТИВ ЭНЕРЖИ ИНЖЕНЕРИНГ ХХК

Өмнөговь аймгийн Цогтцэций сумын
Дулааны шугам сүлжээний өргөтгөлийн ажил

Дулааны шугамын байгуулалт (ОЦ 85-90)

Уе шат: А.3

Инженер	Д.Содхүү	ЕГ Шифр: CEE2305-DH	Масштаб: 1:500	Огноо: 2023.09
Гүйцэтгэсэн	Д.Содхүү			
Шалгасан	Н.Мөнхчулуун	ТГ Шифр:	Зургийн дугаар: ГД- 23	Бүх хуудас: 158

ДУЛААНЫ ШУГАМЫН БАЙГУУЛАЛТ М1:500

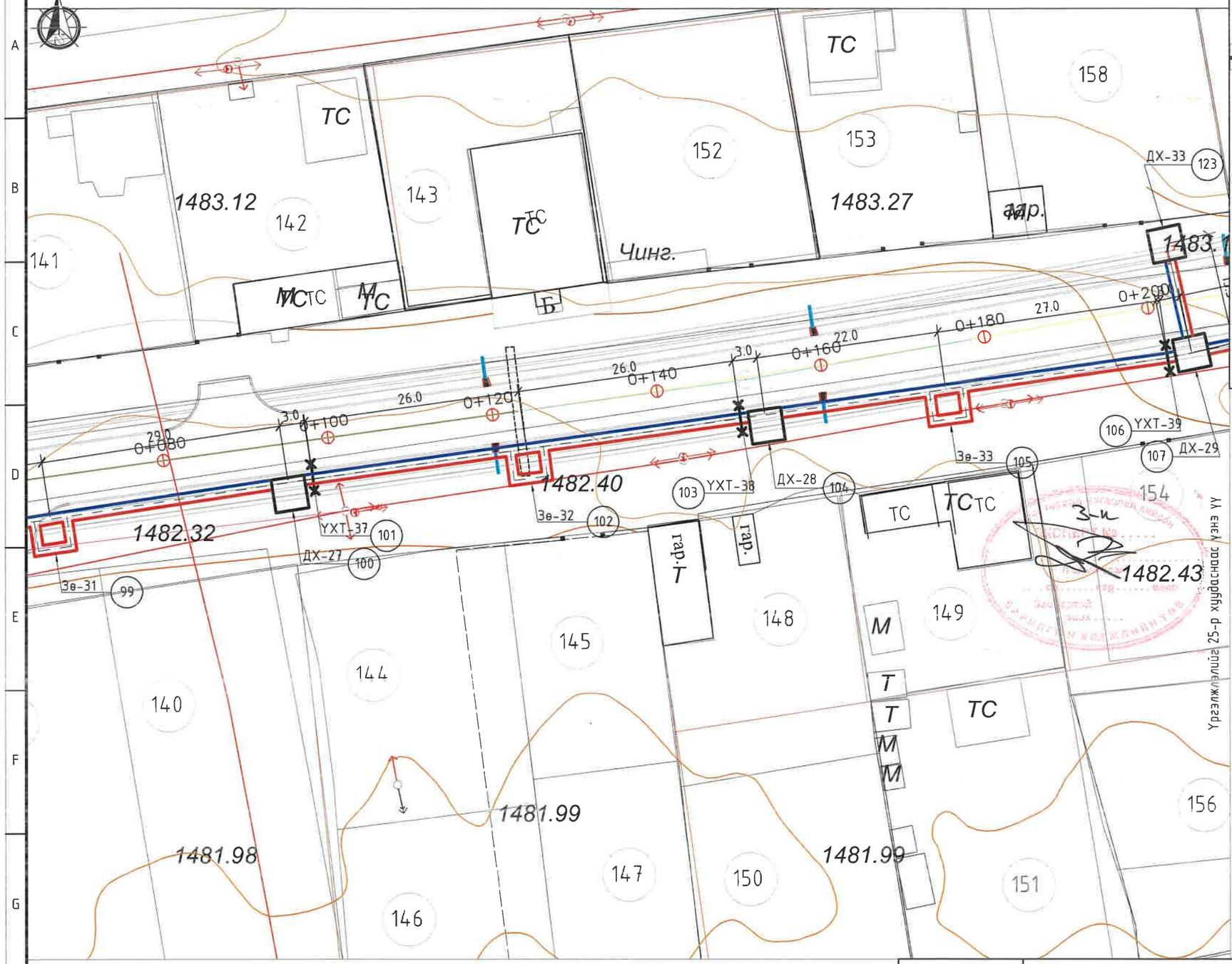

ТҮЛХҮҮР БАЙГУУЛАЛТ

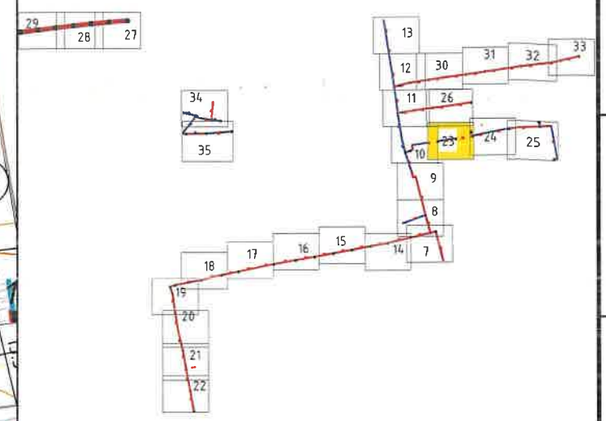

ТАНИХ ТЭМДЭГ:

- Төлөвлөж буй Барилга байгууламж
- Одоо байгуу барилга
- Авто зам талбай
- Явган хүний зам талбай
- Одоо байгаа дулааны шугам
- Одоо байгаа холбооны шугам
- Одоо байгаа цэвэр усны шугам
- Одоо байгаа бохир усны шугам
- Төлөвлөж буй 1-р хэлхээний дулааны шугам
- Төлөвлөж буй дулааны худаг
- Төлөвлөж буй суваг доторх үл хөдлөх тулгуур
- Төлөвлөж буй дулааны сувгийн эргэлтийн өнцөг
- Төлөвлөж буй дулааны шугамын онцлох цэгийн дугаар
- Төлөвлөж буй дулааны шугамын компенсатор

Үрэлжлэлийг 25-р хуудаснаас үзнэ үү

КРЕАТИВ ЭНЕРЖИ ИНЖЕНЕРИНГ ХХК

Өмнөговь аймгийн Цогтцэцийн сумын
Дулааны шугам сүлжээний өргөтгөлийн ажил

Дулааны шугамын байгуулалт (ОЦ 99-107, 123)					Ye шат: А.3
Инженер		Д.Содхүү	ЕГ Шифр: CEE2305-DH	Масштаб: 1:500	Огноо: 2023.09
Гүйцэтгэсэн		Д.Содхүү			
Шалгасан		Н.Мөнхчулуун	ТГ Шифр:	Зургийн дугаар: ГД- 24	Бүх хуудас: 158

ДУЛААНЫ ШУГАМЫН БАЙГУУЛАЛТ М1:500

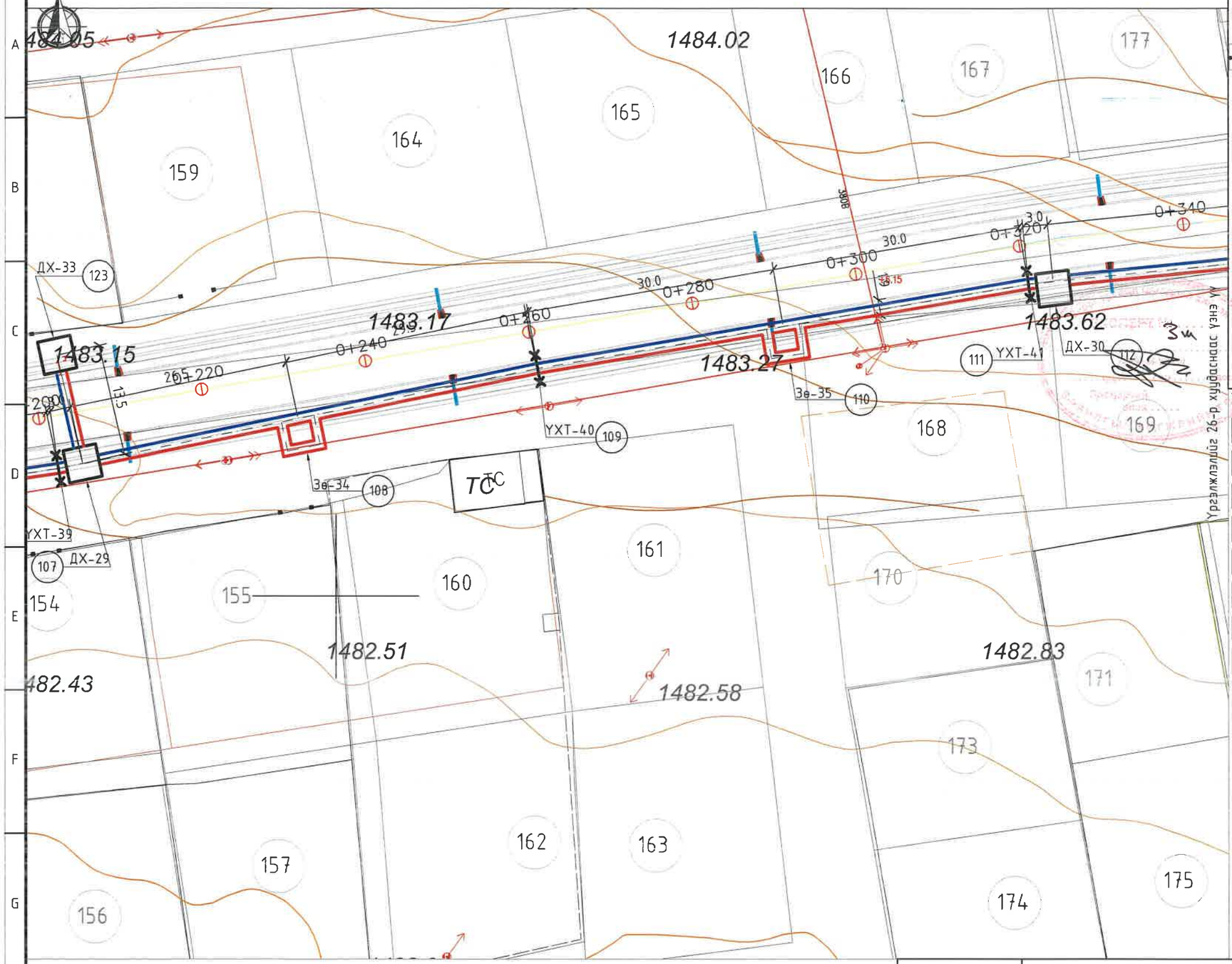

ТҮЛХҮҮР БАЙГУУЛАЛТ

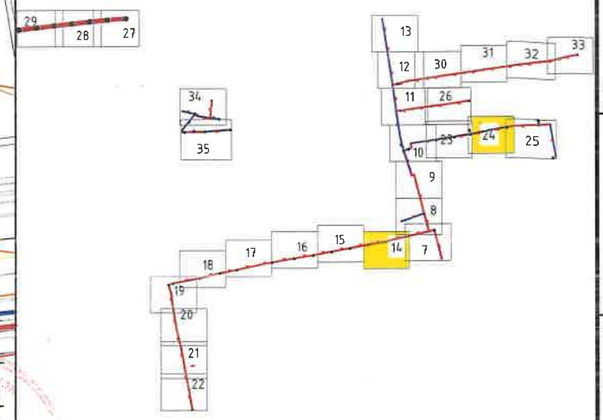

ТАНИХ ТЭМДЭГ:

- Төлөвлөж буй Барилга байгууламж
- Одоо байгуу барилга
- Авто зам талбай
- Явган хүний зам талбай
- Одоо байгаа дулааны шугам
- Одоо байгаа холбооны шугам
- Одоо байгаа цэвэр усны шугам
- Одоо байгаа бохир усны шугам
- Төлөвлөж буй 1-р хэлхээний дулааны шугам
- Төлөвлөж буй дулааны худаг
- Төлөвлөж буй суваг доторх үл хөдлөх тулгуур
- Төлөвлөж буй дулааны сувгийн эргэлтийн өнцөг
- Төлөвлөж буй дулааны шугамын онцлох цэгийн дугаар
- Төлөвлөж буй дулааны шугамын компенсатор

КРЕАТИВ ЭНЕРЖИ ИНЖЕНЕРИНГ ХХК

Өмнөговь аймгийн Цогтцэций сумын
Дулааны шугам сүлжээний өргөтгөлийн ажил

Дулааны шугамын байгуулалт (ОЦ 106-112, 123)					Үе шат: А.3
Инженер		Д.Содхүү	ЕГ Шифр: CEE2305-DH	Масштаб: 1:500	Огноо: 2023.09
Гүйцэтгэсэн		Д.Содхүү			
Шалгасан		Н.Мөнхчулуун	ТГ Шифр:	Зургийн дугаар: ГД- 25	Бүх хуудас: 158

ДУЛААНЫ ШУГАМЫН БАЙГУУЛАЛТ М1:500

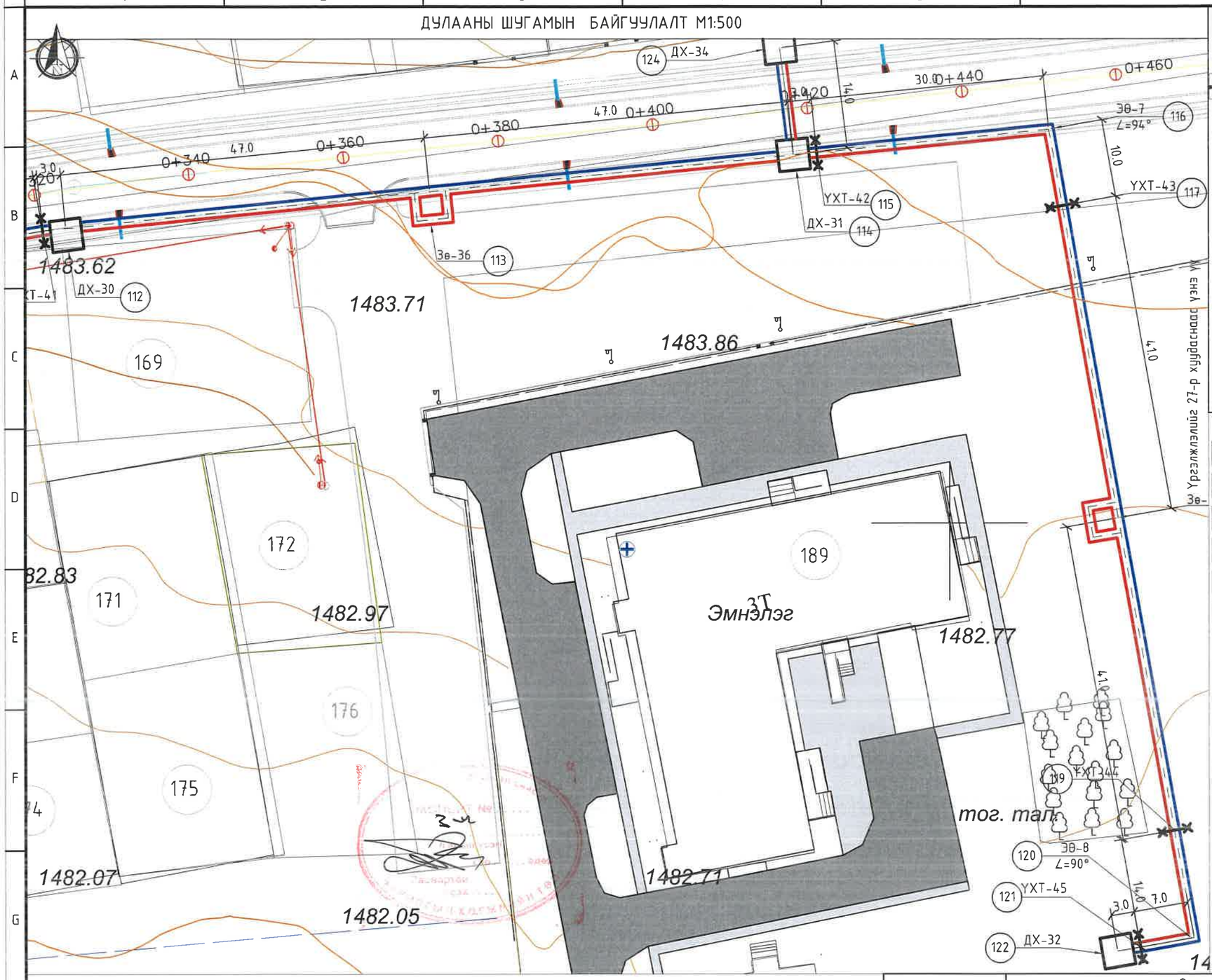

ТҮЛХҮҮР БАЙГУУЛАЛТ

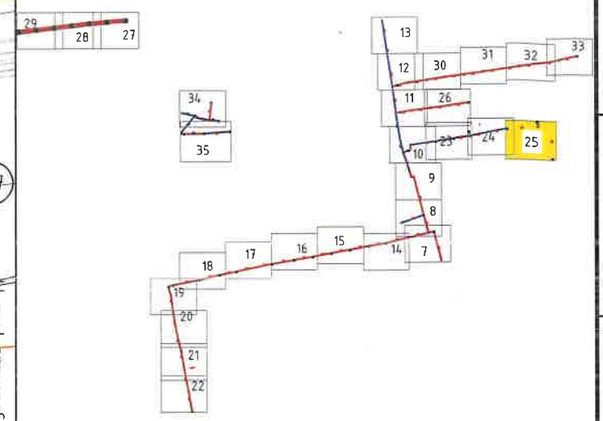

ТАНИХ ТЭМДЭГ:

- Төлөвлөж буй Барилга байгууламж
- Одоо байгуу барилга
- Авто зам талбай
- Явган хүний зам талбай
- Одоо байгаа дулааны шугам
- Одоо байгаа холбооны шугам
- Одоо байгаа цэвэр усны шугам
- Одоо байгаа бохир усны шугам
- Төлөвлөж буй 1-р хэлхээний дулааны шугам
- Төлөвлөж буй дулааны худаг
- Төлөвлөж буй суваг доторх үл хөдлөх тулгуур
- Төлөвлөж буй дулааны сувгийн эргэлтийн өнцөг
- Төлөвлөж буй дулааны шугамын онцлох цэгийн дугаар
- Төлөвлөж буй дулааны шугамын компенсатор

КРЕАТИВ ЭНЕРЖИ ИНЖЕНЕРИНГ ХХК

Өмнөговь аймгийн Цогтцэцийн сумын
Дулааны шугам сүлжээний өргөтгөлийн ажил

Дулааны шугамын байгуулалт (ОЦ 111-122, 124)					Ye шат: А.3
Инженер		Д.Содхүү	ЕГ Шифр: CEE2305-DH	Масштаб: 1:500	Огноо: 2023.09
Гүйцэтгэсэн		Д.Содхүү			
Шалгасан		Н.Мөнхчулуун	ТГ Шифр:	Зургийн дугаар: ГД- 26	Бүх хуудас: 158

ДУЛААНЫ ШУГАМЫН БАЙГУУЛАЛТ М1:500

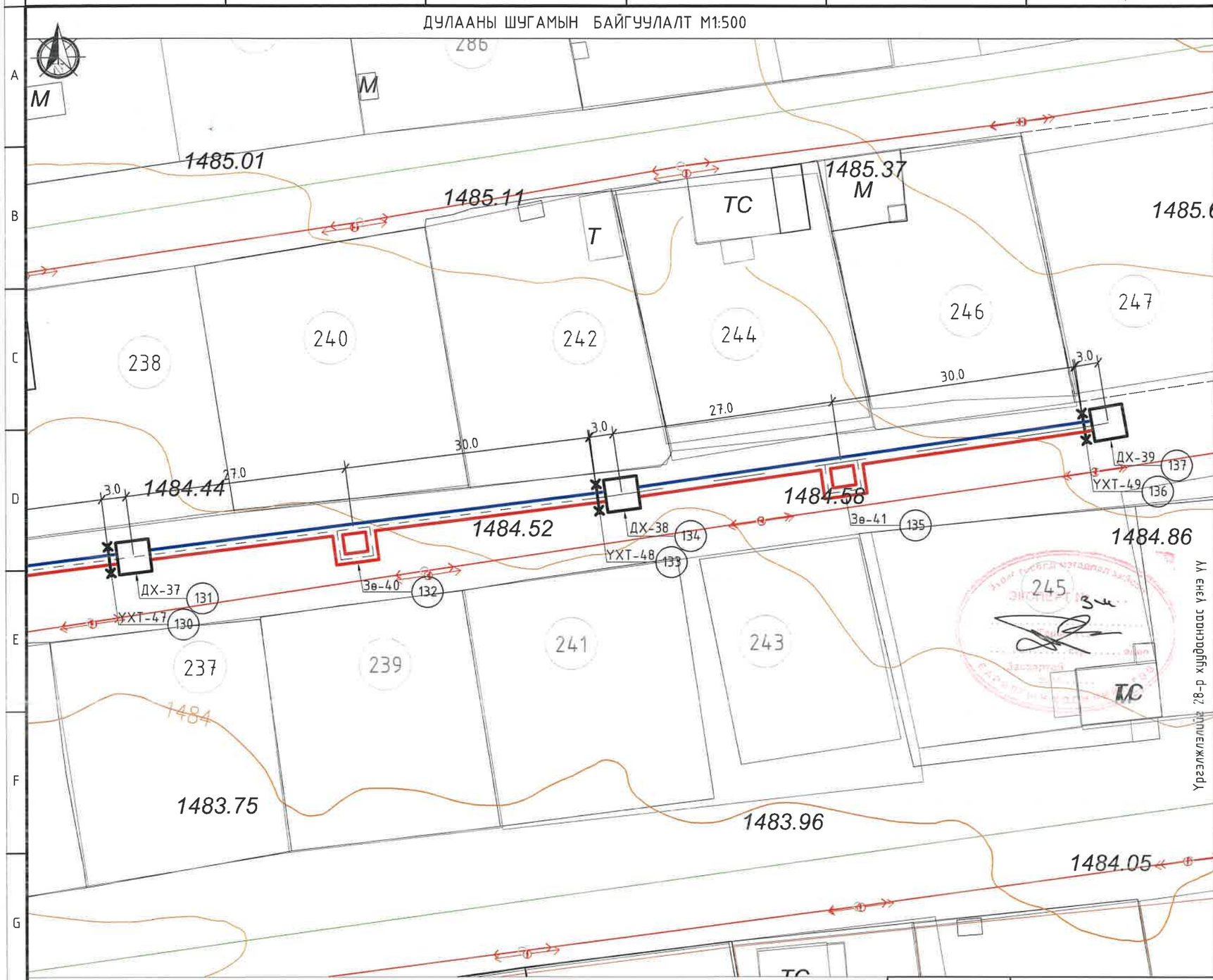

ТҮЛХҮҮР БАЙГУУЛАЛТ

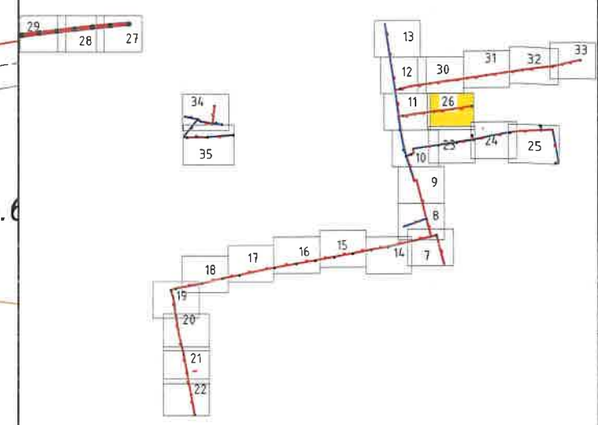

ТАНИХ ТЭМДЭГ:

- Төлөвлөж буй Барилга байгууламж
- Одоо байгуу барилга
- Авто зам талбай
- Явган хүний зам талбай
- Одоо байгаа дулааны шугам
- Одоо байгаа холбооны шугам
- Одоо байгаа цэвэр усны шугам
- Одоо байгаа бохир усны шугам
- Төлөвлөж буй 1-р хэлхээний дулааны шугам
- Төлөвлөж буй дулааны худаг
- Төлөвлөж буй суваг доторх үл хөдлөх тулгуур
- Төлөвлөж буй дулааны сувгийн эргэлтийн өнцөг
- Төлөвлөж буй дулааны шугамын онцлох цэгийн дугаар
- Төлөвлөж буй дулааны шугамын компенсатор

Үреэлжлэлийг 28-р хуудаснаас үз

КРЕАТИВ ЭНЕРЖИ ИНЖЕНЕРИНГ ХХК

Өмнөговь аймгийн Цогтцэцийн сумын
Дулааны шугам сүлжээний өргөтгөлийн ажил

Дулааны шугамын байгуулалт (ОЦ 129-135)					Ye шат: А.3
Инженер		Д.Содхүү	ЕГ Шифр: CEE2305-DH	Масштаб: 1:500	Огноо: 2023.09
Гүйцэтгэсэн		Д.Содхүү			
Шалгасан		Н.Мөнхчулуун	ТГ Шифр:	Зургийн дугаар: ГД- 27	Бүх хуудас: 158

ДУЛААНЫ ШУГАМЫН БАЙГУУЛАЛТ М1:500

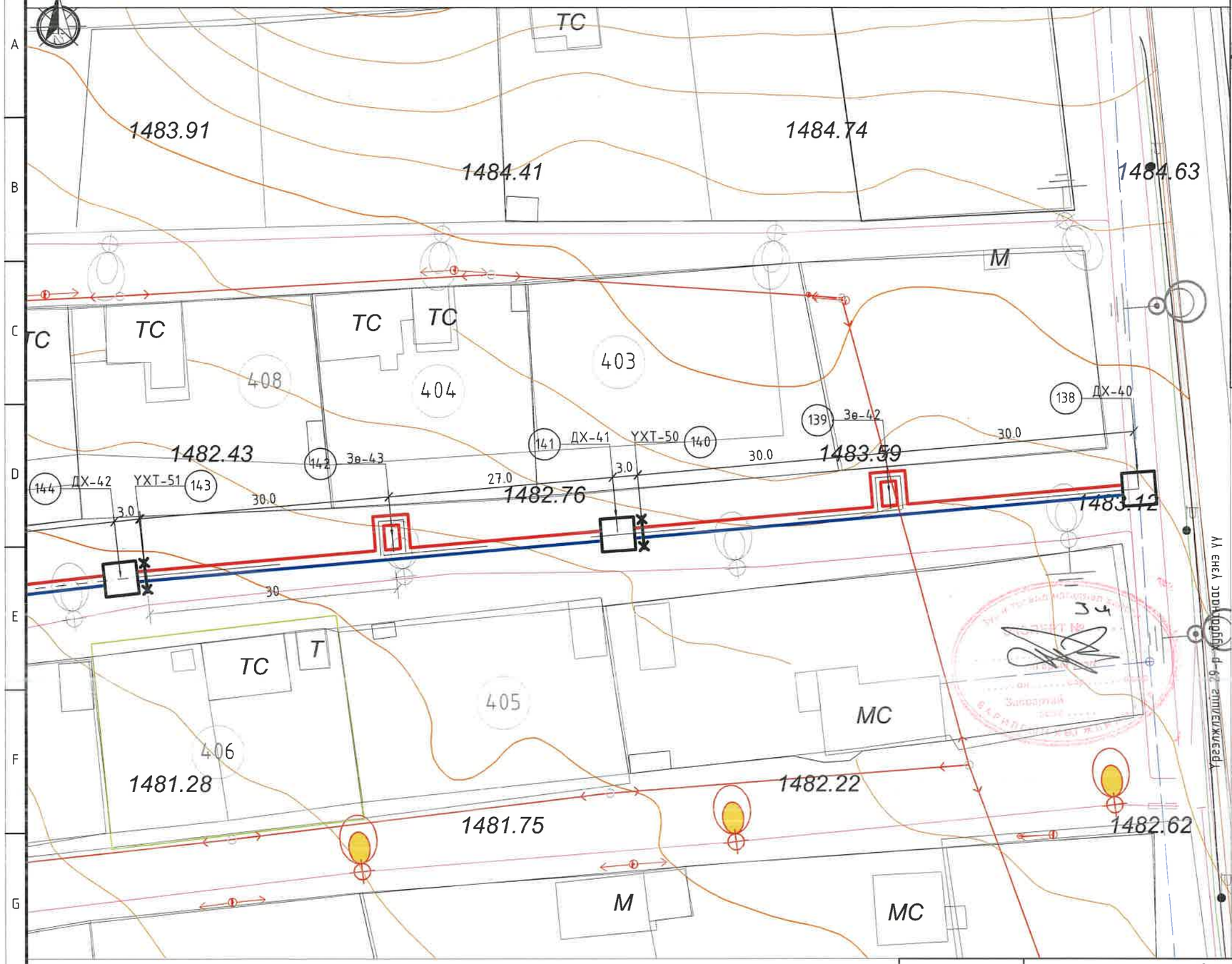

ТҮЛХҮҮР БАЙГУУЛАЛТ

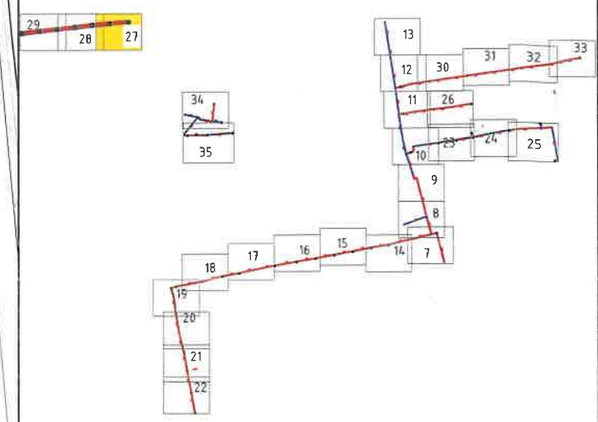

ТАНИХ ТЭМДЭГ:

- Төлөвлөж буй Барилга байгууламж
- Одоо байгуу барилга
- Авто зам талбай
- Явган хүний зам талбай
- Одоо байгаа дулааны шугам
- Одоо байгаа холбооны шугам
- Одоо байгаа цэвэр усны шугам
- Одоо байгаа бохир усны шугам
- Төлөвлөж буй 1-р хэлхээний дулааны шугам
- Төлөвлөж буй дулааны худаг
- Төлөвлөж буй суваг доторх үл хөдлөх тулгуур
- Төлөвлөж буй дулааны сувгийн эргэлтийн өнцөг
- Төлөвлөж буй дулааны шугамын онцлох цэгийн дугаар
- Төлөвлөж буй дулааны шугамын компенсатор

КРЕАТИВ ЭНЕРЖИ ИНЖЕНЕРИНГ ХХК

Өмнөговь аймгийн Цогтцэций сумын
Дулааны шугам сүлжээний өргөтгөлийн ажил

Дулааны шугамын байгуулалт (ОЦ 138-144)					Ye шат: А.3
Инженер		Д.Содхүү	ЕГ Шифр: CEE2305-DH	Масштаб: 1:500	Огноо: 2023.09
Гүйцэтгэсэн		Д.Содхүү			
Шалгасан		Н.Мөнхчулуун	ТГ Шифр:	Зургийн дугаар: ГД- 28	Бүх хуудас: 158

ДУЛААНЫ ШУГАМЫН БАЙГУУЛАЛТ М1:500

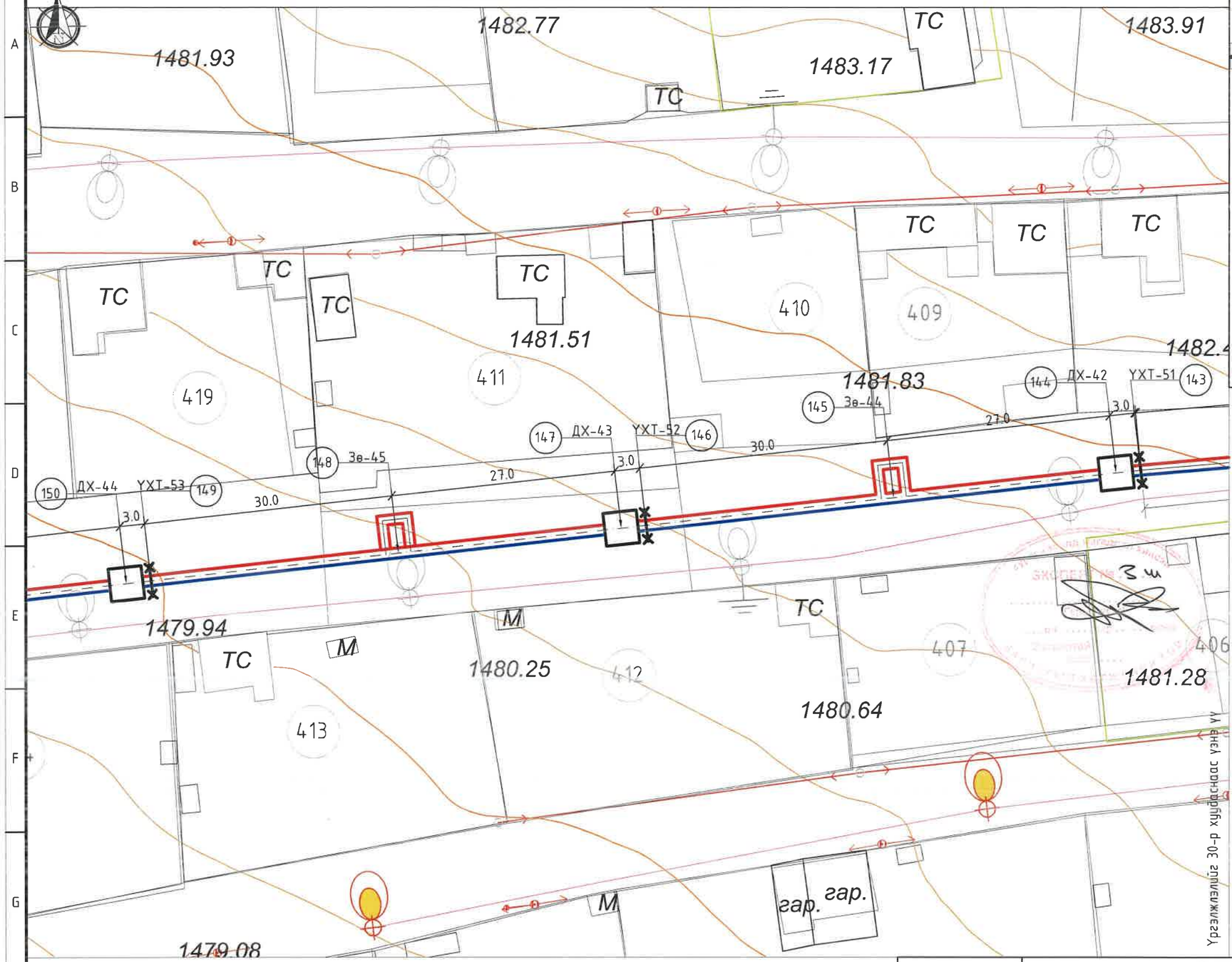

ТҮЛХҮҮР БАЙГУУЛАЛТ

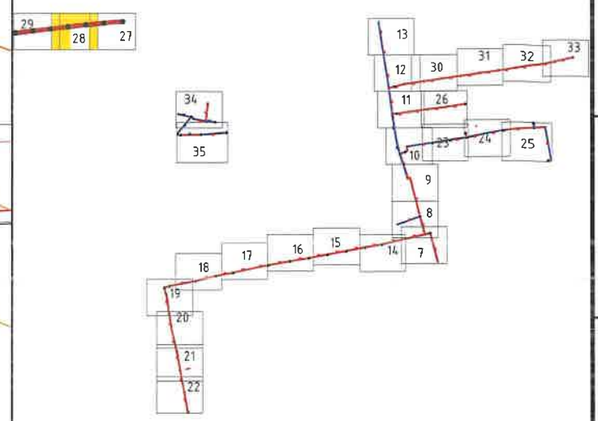

ТАНИХ ТЭМДЭГ:

- Төлөвлөж буй Барилга байгууламж
- Одоо байгуу барилга
- Авто зам талбай
- Явган хүний зам талбай
- Одоо байгаа дулааны шугам
- Одоо байгаа холбооны шугам
- Одоо байгаа цэвэр усны шугам
- Одоо байгаа бохир усны шугам
- Төлөвлөж буй 1-р хэлхээний дулааны шугам
- Төлөвлөж буй дулааны худаг
- Төлөвлөж буй суваг доторх үл хөдлөх тулгуур
- Төлөвлөж буй дулааны сувгийн эргэлтийн өнцөг
- Төлөвлөж буй дулааны шугамын онцлох цэгийн дугаар
- Төлөвлөж буй дулааны шугамын компенсатор

КРЕАТИВ ЭНЕРЖИ ИНЖЕНЕРИНГ ХХК

Өмнөговь аймгийн Цогтцэций сумын
Дулааны шугам сүлжээний өргөтгөлийн ажил

Дулааны шугамын байгуулалт (ОЦ 143-150)					Ye шат: А.3
Инженер		Д.Содхүү	ЕГ Шифр: CEE2305-DH	Масштаб: 1:500	Огноо: 2023.09
Гүйцэтгэсэн		Д.Содхүү			
Шалгасан		Н.Мөнхчулуун	ТГ Шифр:	Зургийн дугаар: ГД- 29	Бүх хуудас: 158

ДУЛААНЫ ШУГАМЫН БАЙГУУЛАЛТ М1:500

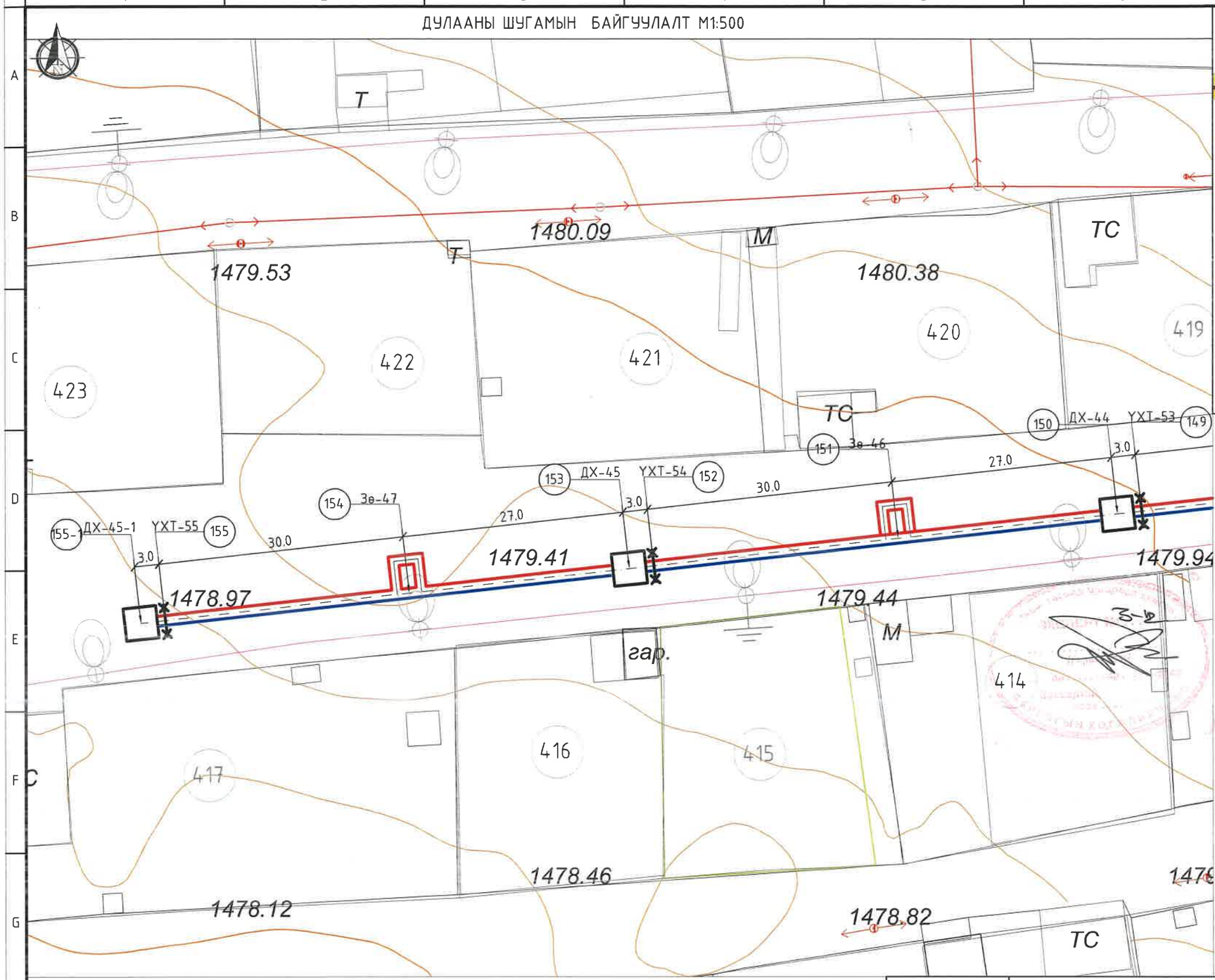

ТҮЛХҮҮР БАЙГУУЛАЛТ

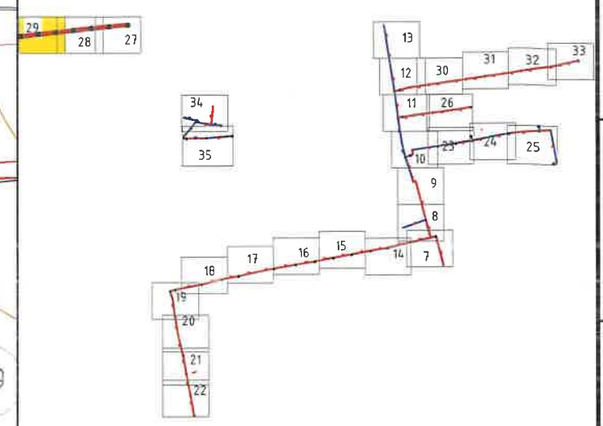

ТАНИХ ТЭМДЭГ:

- Төлөвлөж буй Барилга байгууламж
- Одоо байгуу барилга
- Авто зам талбай
- Явган хүний зам талбай
- Одоо байгаа дулааны шугам
- Одоо байгаа холбооны шугам
- Одоо байгаа цэвэр усны шугам
- Одоо байгаа бохир усны шугам
- Төлөвлөж буй 1-р хэлхээний дулааны шугам
- Төлөвлөж буй дулааны худаг
- Төлөвлөж буй суваг доторх үл хөдлөх тулгуур
- Төлөвлөж буй дулааны сувгийн эргэлтийн өнцөг
- Төлөвлөж буй дулааны шугамын онцлох цэгийн дугаар
- Төлөвлөж буй дулааны шугамын компенсатор

КРЕАТИВ ЭНЕРЖИ ИНЖЕНЕРИНГ ХХК

Өмнөговь аймгийн Цогтцэций сумын
Дулааны шугам сүлжээний өргөтгөлийн ажил

Дулааны шугамын байгуулалт (ОЦ 149-155-1)

Ye шат: А.3

Инженер	Д.Содхүү	ЕГ Шифр: CEE2305-DH	Масштаб: 1:500	Огноо: 2023.09
Гүйцэтгэсэн	Д.Содхүү			
Шалгасан	Н.Мөнхчулуун	ТГ Шифр:	Зургийн дугаар: ГД- 30	Бүх хуудас: 158

ДУЛААНЫ ШУГАМЫН БАЙГУУЛАЛТ М1:500

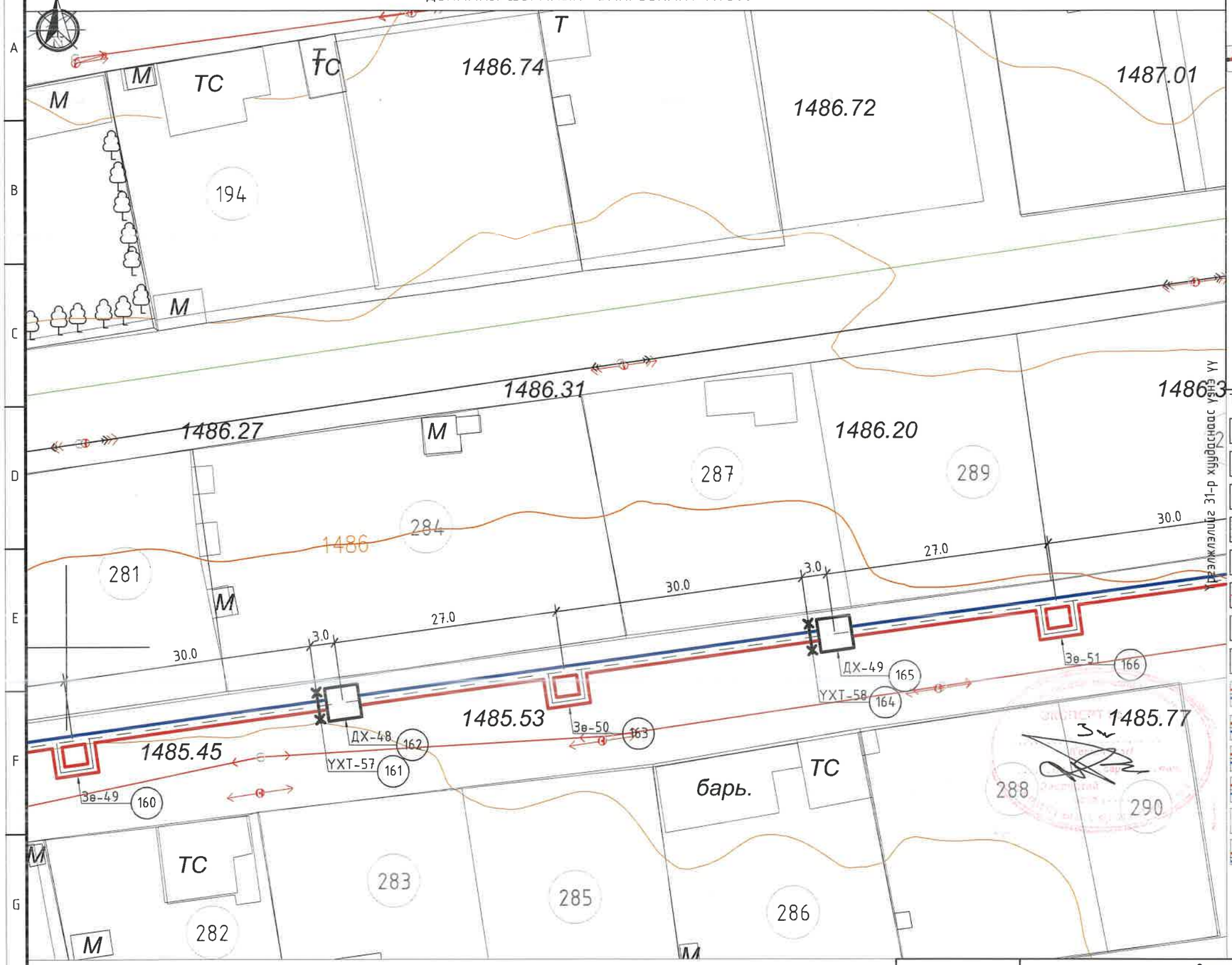

ТҮЛХҮҮР БАЙГУУЛАЛТ

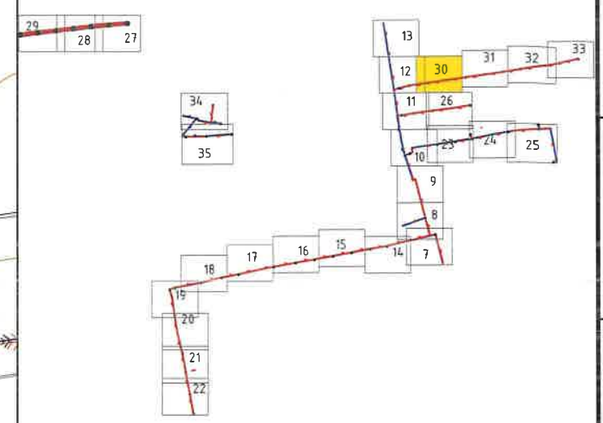

ТАНИХ ТЭМДЭГ:

- Төлөвлөж буй Барилга байгууламж
- Одоо байгуу барилга
- Авто зам талбай
- Явган хүний зам талбай
- Одоо байгаа дулааны шугам
- Одоо байгаа холбооны шугам
- Одоо байгаа цэвэр усны шугам
- Одоо байгаа бохир усны шугам
- Төлөвлөж буй 1-р хэлхээний дулааны шугам
- Төлөвлөж буй дулааны худаг
- Төлөвлөж буй суваг доторх үл хөдлөх тулгуур
- Төлөвлөж буй дулааны сувгийн эргэлтийн өнцөг
- Төлөвлөж буй дулааны шугамын онцлох цэгийн дугаар
- Төлөвлөж буй дулааны шугамын компенсатор

КРЕАТИВ ЭНЕРЖИ ИНЖЕНЕРИНГ ХХК

Өмнөговь аймгийн Цогтцэций сумын
Дулааны шугам сүлжээний өргөтгөлийн ажил

Дулааны шугамын байгуулалт (ОЦ 160-166)				Үе шат: А.3
Инженер	Д.Содхүү	ЕГ Шифр: CEE2305-DH	Масштаб: 1:500	Огноо: 2023.09
Гүйцэтгэсэн	Д.Содхүү			
Шалгасан	Н.Мөнхчулуун	ТГ Шифр:	Зургийн дугаар: ГД- 31	Бүх хуудас: 158

ДУЛААНЫ ШУГАМЫН БАЙГУУЛАЛТ М1:500

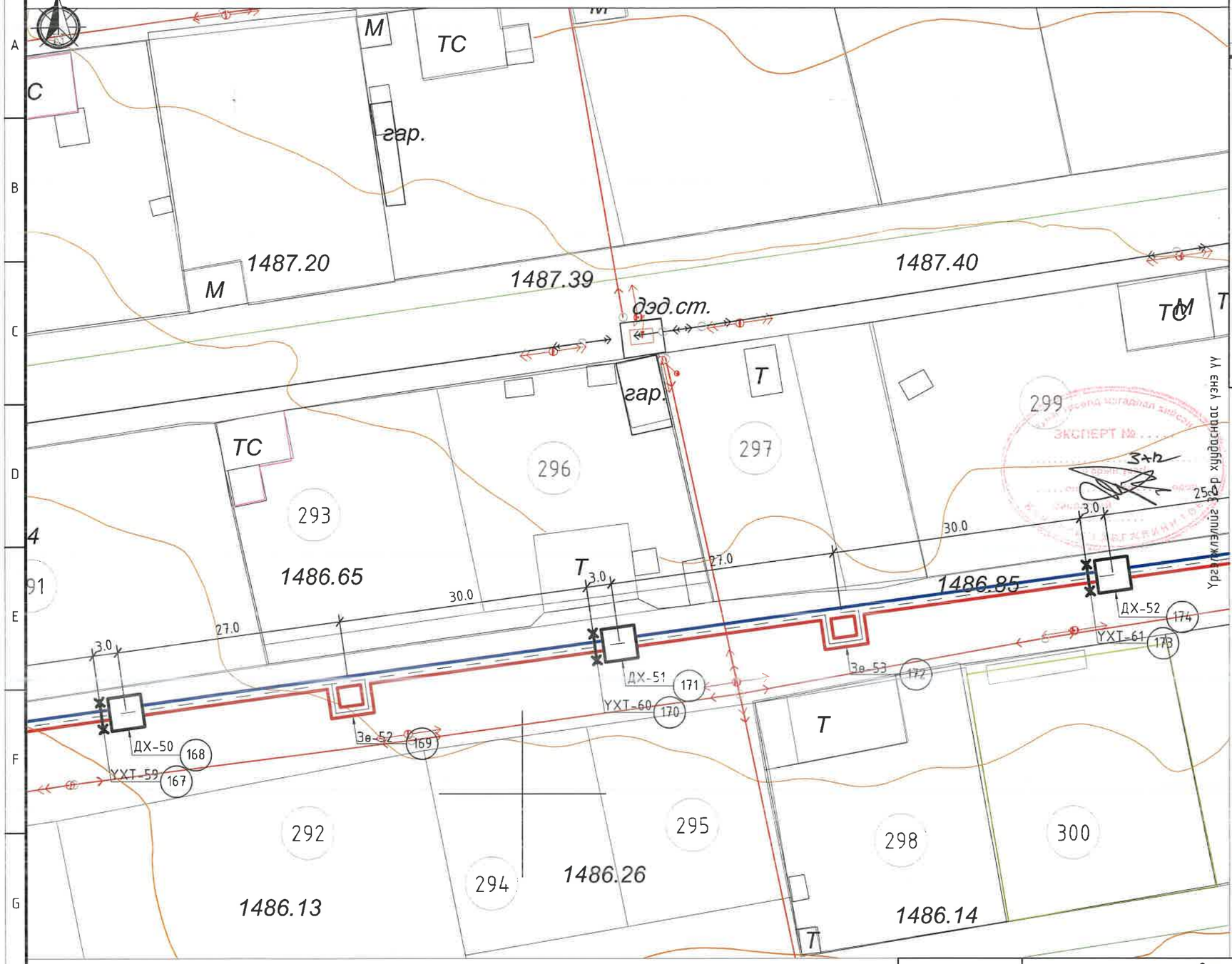

ТҮЛХҮҮР БАЙГУУЛАЛТ

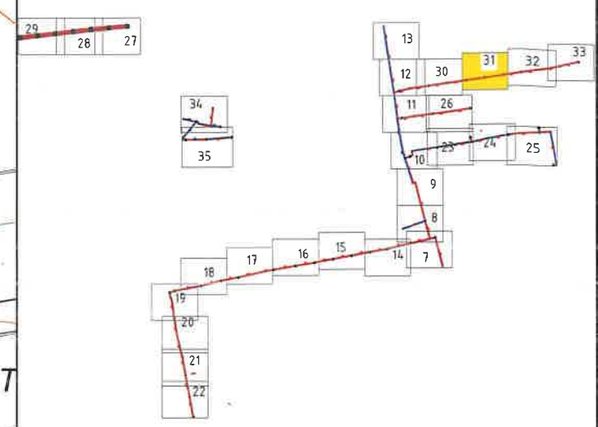

ТАНИХ ТЭМДЭГ:

- Төлөвлөж буй Барилга байгууламж
- Одоо байгуу барилга
- Авто зам талбай
- Явган хүний зам талбай
- Одоо байгаа дулааны шугам
- Одоо байгаа холбооны шугам
- Одоо байгаа цэвэр усны шугам
- Одоо байгаа бохир усны шугам
- Төлөвлөж буй 1-р хэлхээний дулааны шугам
- Төлөвлөж буй дулааны худаг
- Төлөвлөж буй суваг доторх үл хөдлөх тулгуур
- Төлөвлөж буй дулааны сувгийн эргэлтийн өнцөг
- Төлөвлөж буй дулааны шугамын онцлох цэгийн дугаар
- Төлөвлөж буй дулааны шугамын компенсатор

Өмнөговь аймгийн Цогтцэций сумын Дулааны шугам сүлжээний өргөтгөлийн ажил					
Дулааны шугамын байгуулалт (ОЦ 167-174)					Ye шат: А.3
Инженер		Д.Содхүү	ЕГ Шифр: CEE2305-DH	Масштаб: 1:500	Огноо: 2023.09
Гүйцэтгэсэн		Д.Содхүү			
Шалгасан		Н.Мөнхчулуун	ТГ Шифр:	Зургийн дугаар: ГД- 32	Бүх хуудас: 158

КРЕАТИВ ЭНЕРЖИ ИНЖЕНЕРИНГ ХХК

ДУЛААНЫ ШУГАМЫН БАЙГУУЛАЛТ М1:500

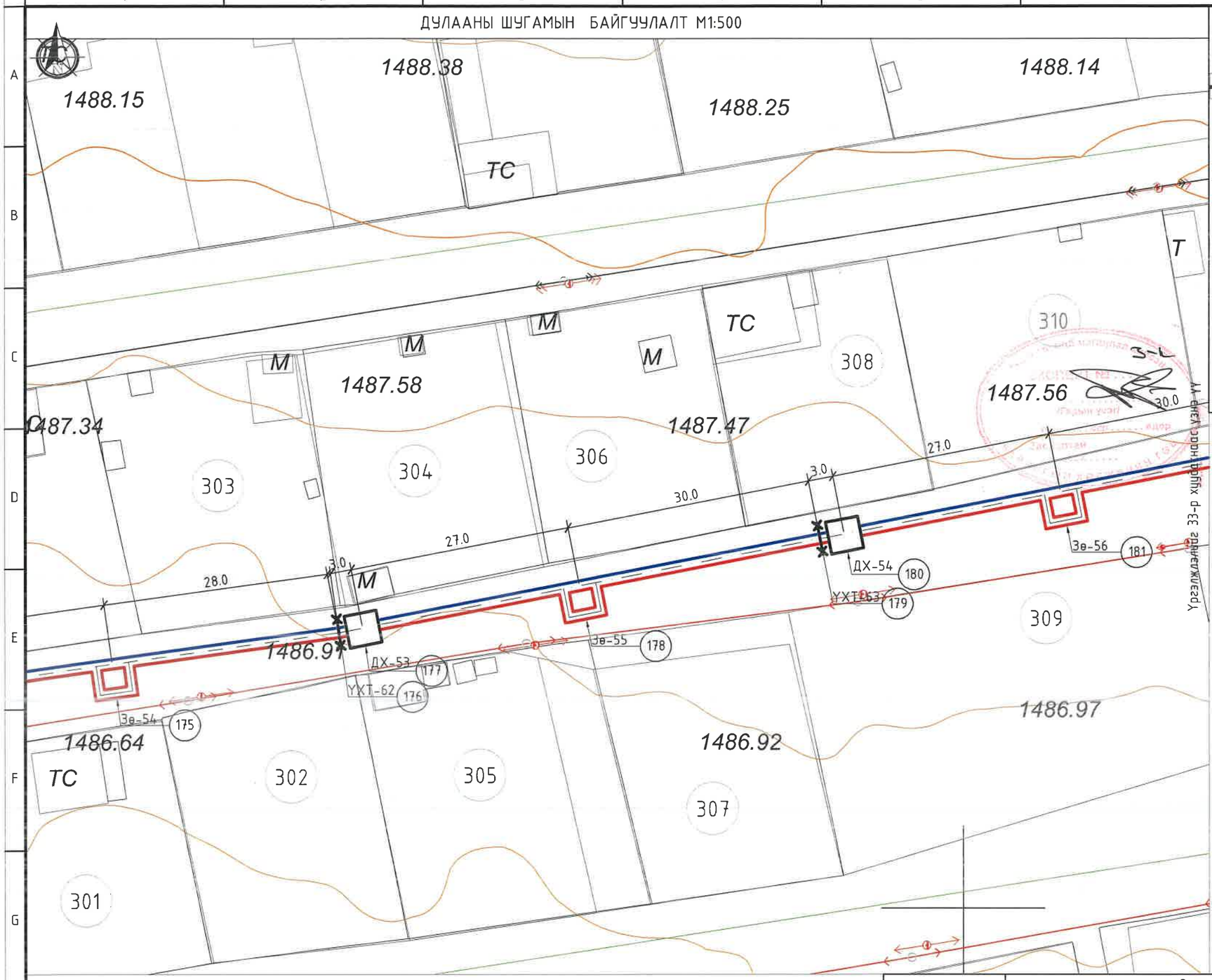

ТҮЛХҮҮР БАЙГУУЛАЛТ

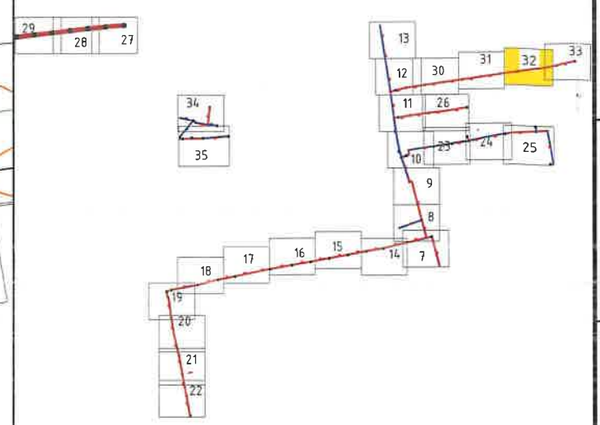

ТАНИХ ТЭМДЭГ:

- Төлөвлөж буй Барилга байгууламж
- Одоо байгуу барилга
- Авто зам талбай
- Явган хүний зам талбай
- Одоо байгаа дулааны шугам
- Одоо байгаа холбооны шугам
- Одоо байгаа цэвэр усны шугам
- Одоо байгаа бохир усны шугам
- Төлөвлөж буй 1-р хэлхээний дулааны шугам
- Төлөвлөж буй дулааны худаг
- Төлөвлөж буй суваг доторх үл хөдлөх тулгуур
- Төлөвлөж буй дулааны сувгийн эргэлтийн өнцөг
- Төлөвлөж буй дулааны шугамын онцлох цэгийн дугаар
- Төлөвлөж буй дулааны шугамын компенсатор

КРЕАТИВ ЭНЕРЖИ ИНЖЕНЕРИНГ ХХК

Өмнөговь аймгийн Цогтцэций сумын
Дулааны шугам сүлжээний өргөтгөлийн ажил

Дулааны шугамын байгуулалт (ОЦ 175-181)

Үе шат: А.3

Инженер	Д.Содхүү	ЕГ Шифр: CEE2305-DH	Масштаб: 1:500	Огноо: 2023.09
Гүйцэтгэсэн	Д.Содхүү			
Шалгасан	Н.Мөнхчулуун	ТГ Шифр:	Зургийн дугаар: ГД- 33	Бүх хуудас: 158

ДУЛААНЫ ШУГАМЫН БАЙГУУЛАЛТ М1:500

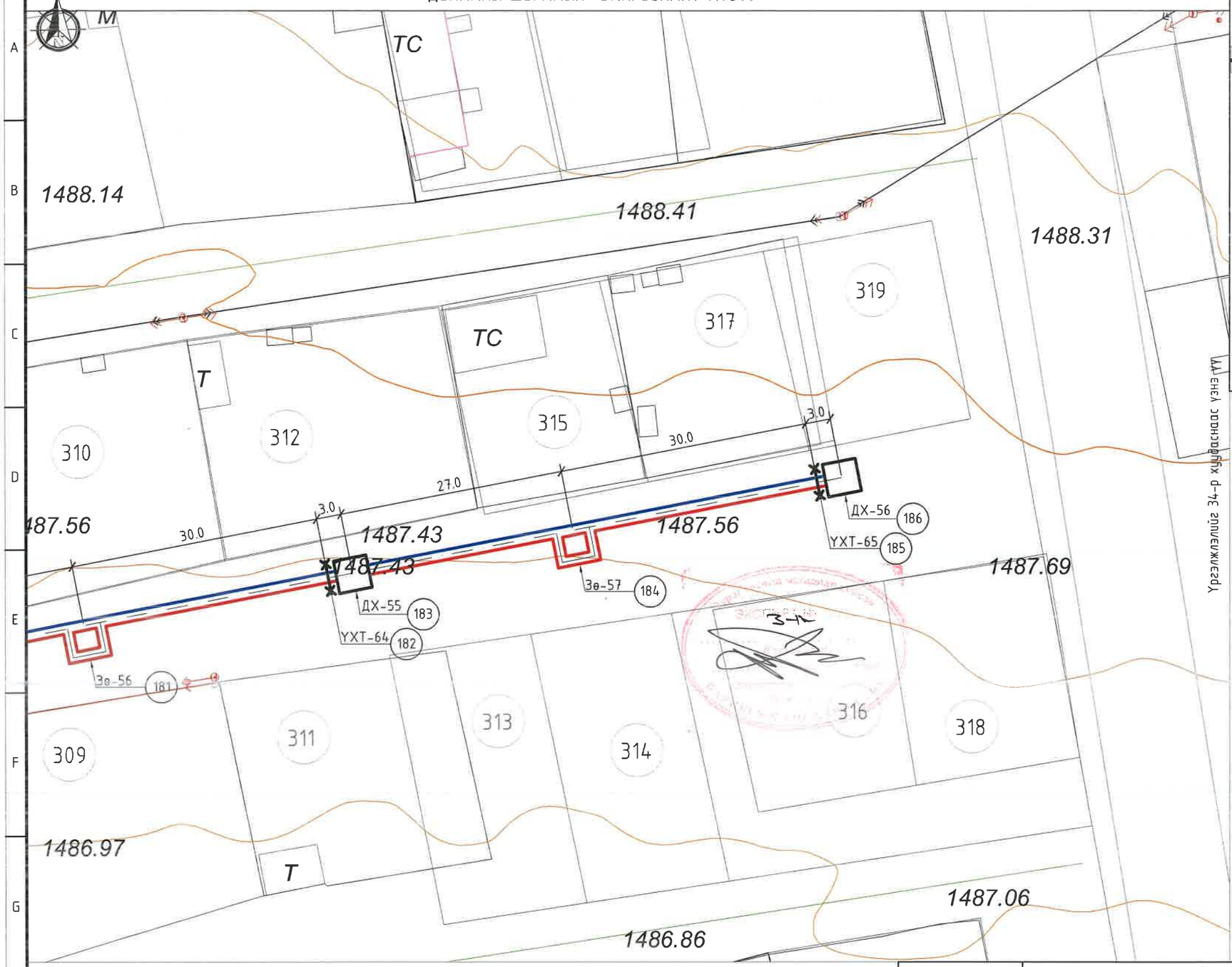

ТҮЛХҮҮР БАЙГУУЛАЛТ

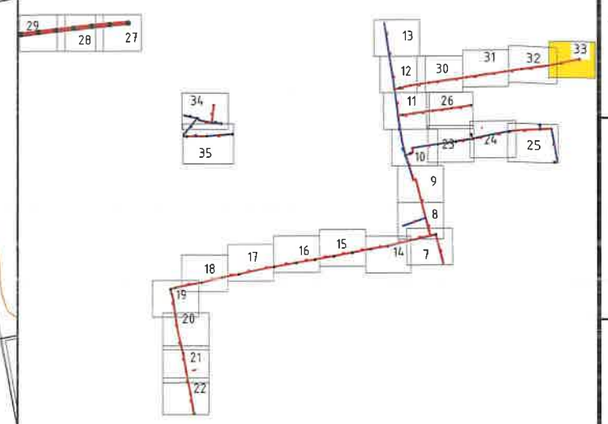

ТАНИХ ТЭМДЭГ:

- Төлөвлөж буй Барилга байгууламж
- Одоо байгуу барилга
- Авто зам талбай
- Явган хүний зам талбай
- Одоо байгаа дулааны шугам
- Одоо байгаа холбооны шугам
- Одоо байгаа цэвэр усны шугам
- Одоо байгаа бохир усны шугам
- Төлөвлөж буй 1-р хэлхээний дулааны шугам
- Төлөвлөж буй дулааны худаг
- Төлөвлөж буй суваг доторх үл хөдлөх тулгуур
- Төлөвлөж буй дулааны сувгийн эргэлтийн өнцөг
- Төлөвлөж буй дулааны шугамын онцлох цэгийн дугаар
- Төлөвлөж буй дулааны шугамын компенсатор

Үрэлжлэлийг 34-р хуудаснаас үзнэ (УУ)

КРЕАТИВ ЭНЕРЖИ ИНЖЕНЕРИНГ ХХК

Өмнөговь аймгийн Цогтцэцийн сумын
Дулааны шугам сүлжээний өргөтгөлийн ажил

Дулааны шугамын байгуулалт (ОЦ 181-186)

Үе шат: А.3

Инженер	Д.Содхүү	ЕГ Шифр: CEE2305-DH	Масштаб: 1:500	Огноо: 2023.09
Гүйцэтгэсэн	Д.Содхүү			
Шалгасан	Н.Мөнхчулуун	ТГ Шифр:	Зургийн дугаар: ГД- 34	Бүх хуудас: 158

ДУЛААНЫ ШУГАМЫН БАЙГУУЛАЛТ М1:500

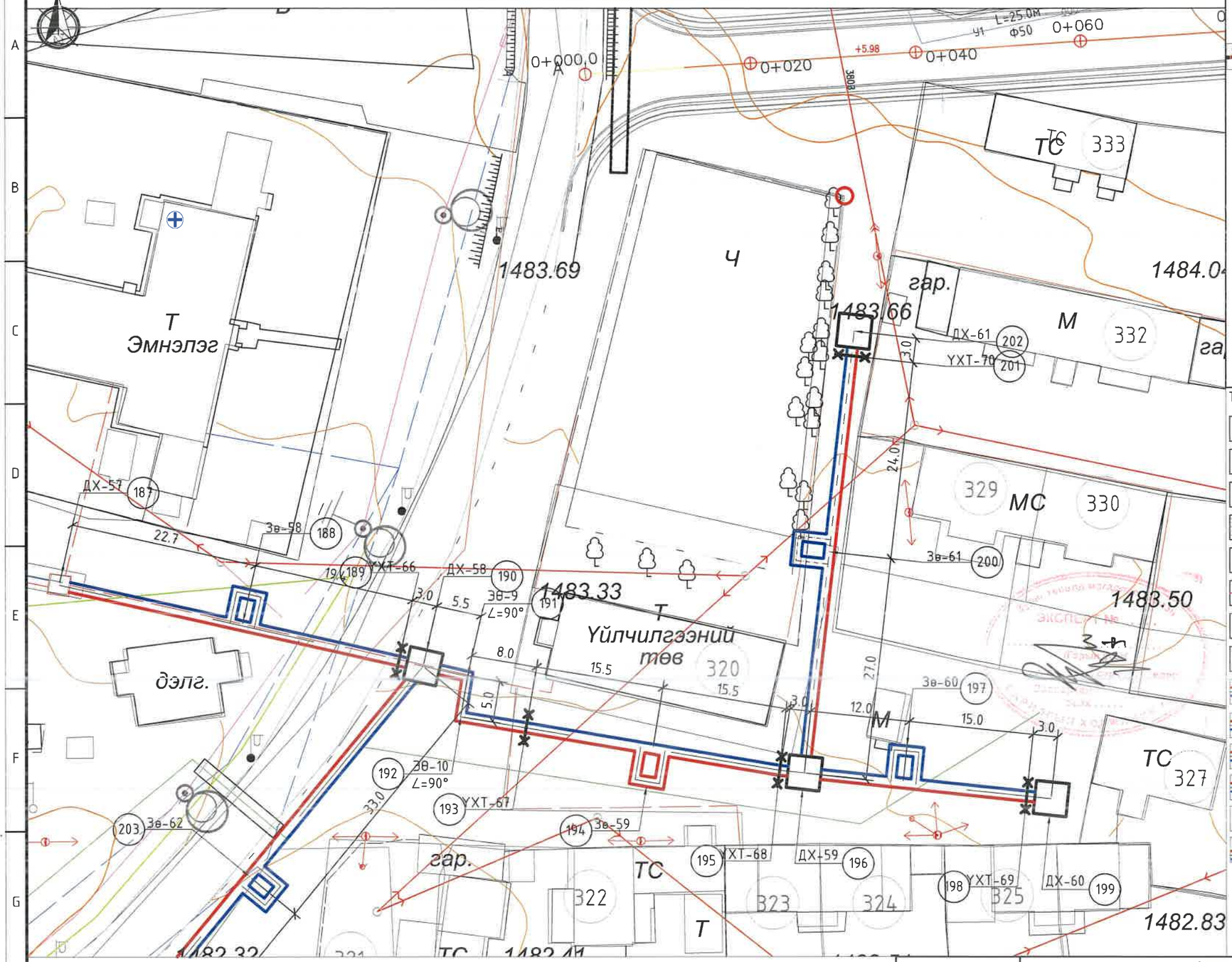

ТҮЛХҮҮР БАЙГУУЛАЛТ

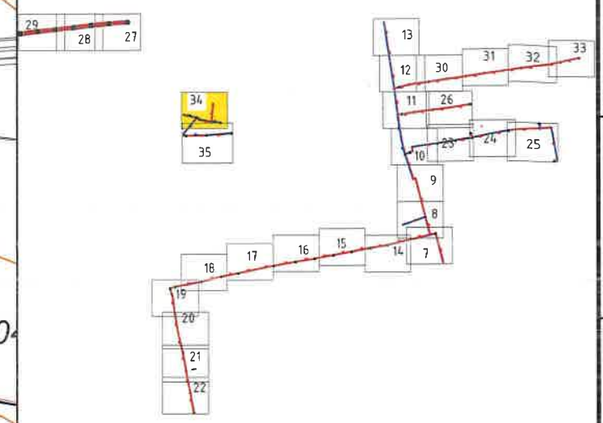

ТАНИХ ТЭМДЭГ:

- Төлөвлөж буй Барилга байгууламж
- Одоо байгуу барилга
- Авто зам талбай
- Явган хүний зам талбай
- Одоо байгаа дулааны шугам
- Одоо байгаа холбооны шугам
- Одоо байгаа цэвэр усны шугам
- Одоо байгаа бохир усны шугам
- Төлөвлөж буй 1-р хэлхээний дулааны шугам
- Төлөвлөж буй дулааны худаг
- Төлөвлөж буй суваг доторх үл хөдлөх тулгуур
- Төлөвлөж буй дулааны сувгийн эргэлтийн өнцөг
- Төлөвлөж буй дулааны шугамын онцлох цэгийн дугаар
- Төлөвлөж буй дулааны шугамын компенсатор

КРЕАТИВ ЭНЕРЖИ ИНЖЕНЕРИНГ ХХК

Өмнөговь аймгийн Цогцэцийн сумын
Дулааны шугам сүлжээний өргөтгөлийн ажил

Дулааны шугамын байгуулалт (ОЦ 187-202)

Ye шат: А.3

Инженер	Д.Содхүү	ЕГ Шифр: CEE2305-DH	Масштаб: 1:500	Огноо: 2023.09
Гүйцэтгэсэн	Д.Содхүү			
Шалгасан	Н.Мөнхчулуун	ТГ Шифр:	Зургийн дугаар: ГД- 35	Бүх хуудас: 158

ДУЛААНЫ ШУГАМЫН БАЙГУУЛАЛТ М1:500

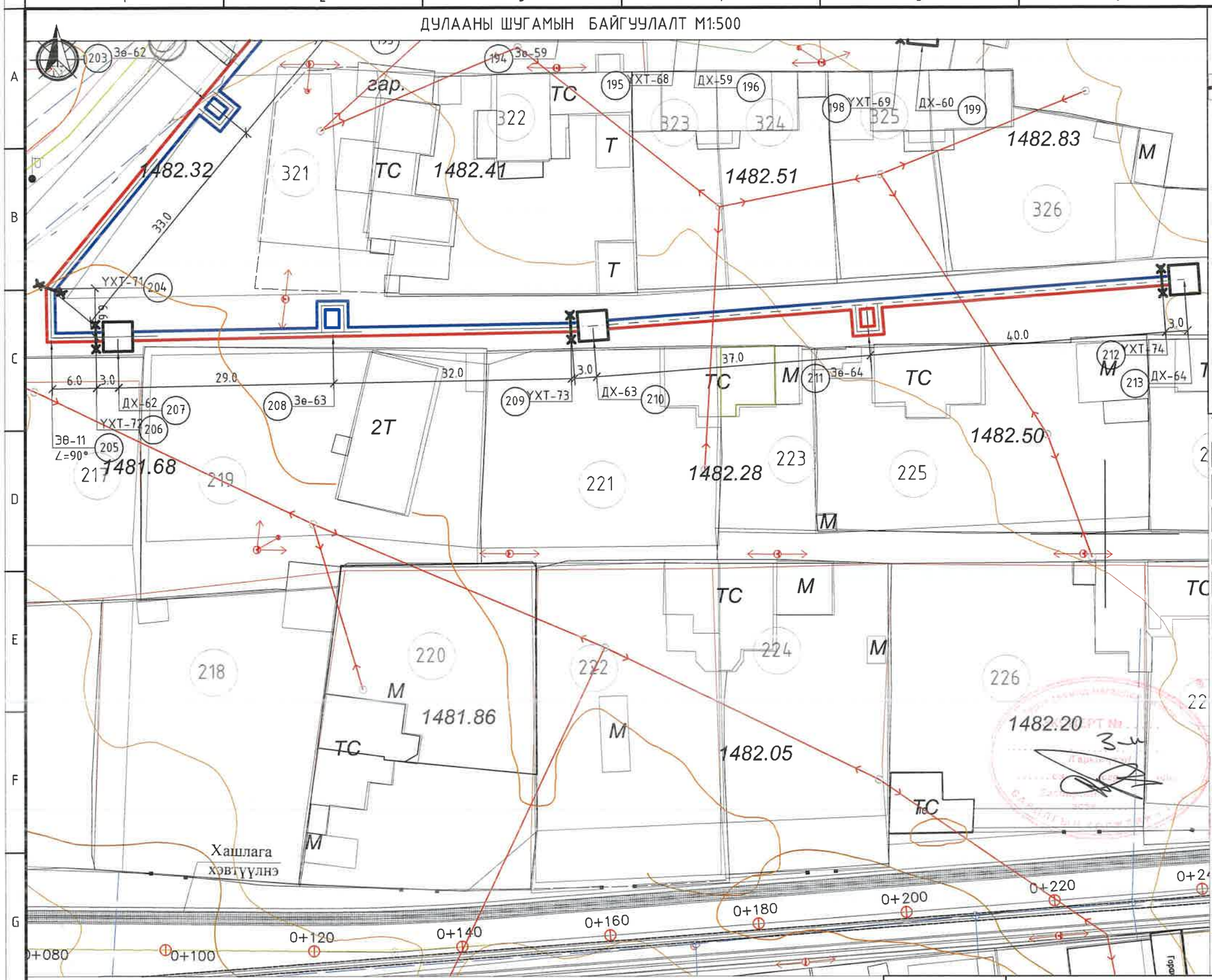

ТҮЛХҮҮР БАЙГУУЛАЛТ

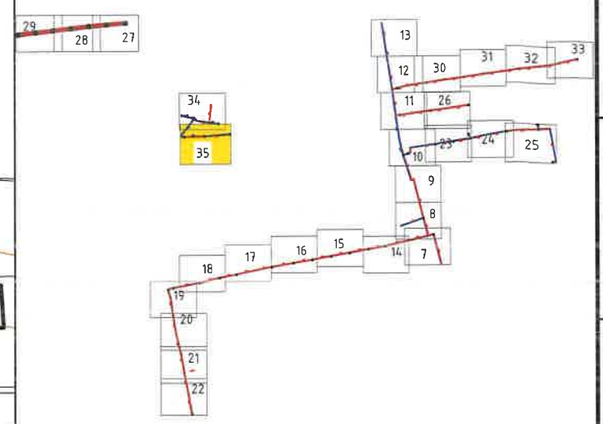

ТАНИХ ТЭМДЭГ:

- Төлөвлөж буй Барилга байгууламж
- Одоо байгуу барилга
- Авто зам талбай
- Явган хүний зам талбай
- Одоо байгаа дулааны шугам
- Одоо байгаа холбооны шугам
- Одоо байгаа цэвэр усны шугам
- Одоо байгаа бохир усны шугам
- Төлөвлөж буй 1-р хэлхээний дулааны шугам
- Төлөвлөж буй дулааны худаг
- Төлөвлөж буй суваг доторх үл хөдлөх тулгуур
- Төлөвлөж буй дулааны сувгийн эргэлтийн өнцөг
- Төлөвлөж буй дулааны шугамын онцлох цэгийн дугаар
- Төлөвлөж буй дулааны шугамын компенсатор

КРЕАТИВ ЭНЕРЖИ ИНЖЕНЕРИНГ ХХК

Өмнөговь аймгийн Цогтцэцийн сумын
Дулааны шугам сүлжээний өргөтгөлийн ажил

Дулааны шугамын байгуулалт (ОЦ 203-213)

Ye шат: А.3

Инженер	Д.Содхүү	ЕГ Шифр: CEE2305-DH	Масштаб: 1:500	Огноо: 2023.09
Гүйцэтгэсэн	Д.Содхүү	ТГ Шифр:	Зургийн дугаар: ГД- 36	Бүх хуудас: 158
Шалгасан	Н.Мөнхчулуун			

УГСРАЛТЫН ТОЙМ /ОЦ-1-10, 33-40/

таних тэмдэг

- шилжвэр
- Бөмбөлгөн хаалт
- Ус буулгагч
- Агаар гаргагч
- Булан
- Д1.1 — Дулааны өгөх шугам
- Д1.2 — Дулааны буцах шугам
- Д3 — Хэрэгцээний халуун усны өгөх шугам
- Д4 — Хэрэгцээний халуун усны өгөх шугам
- У1 — Хүйтэн усны шуга

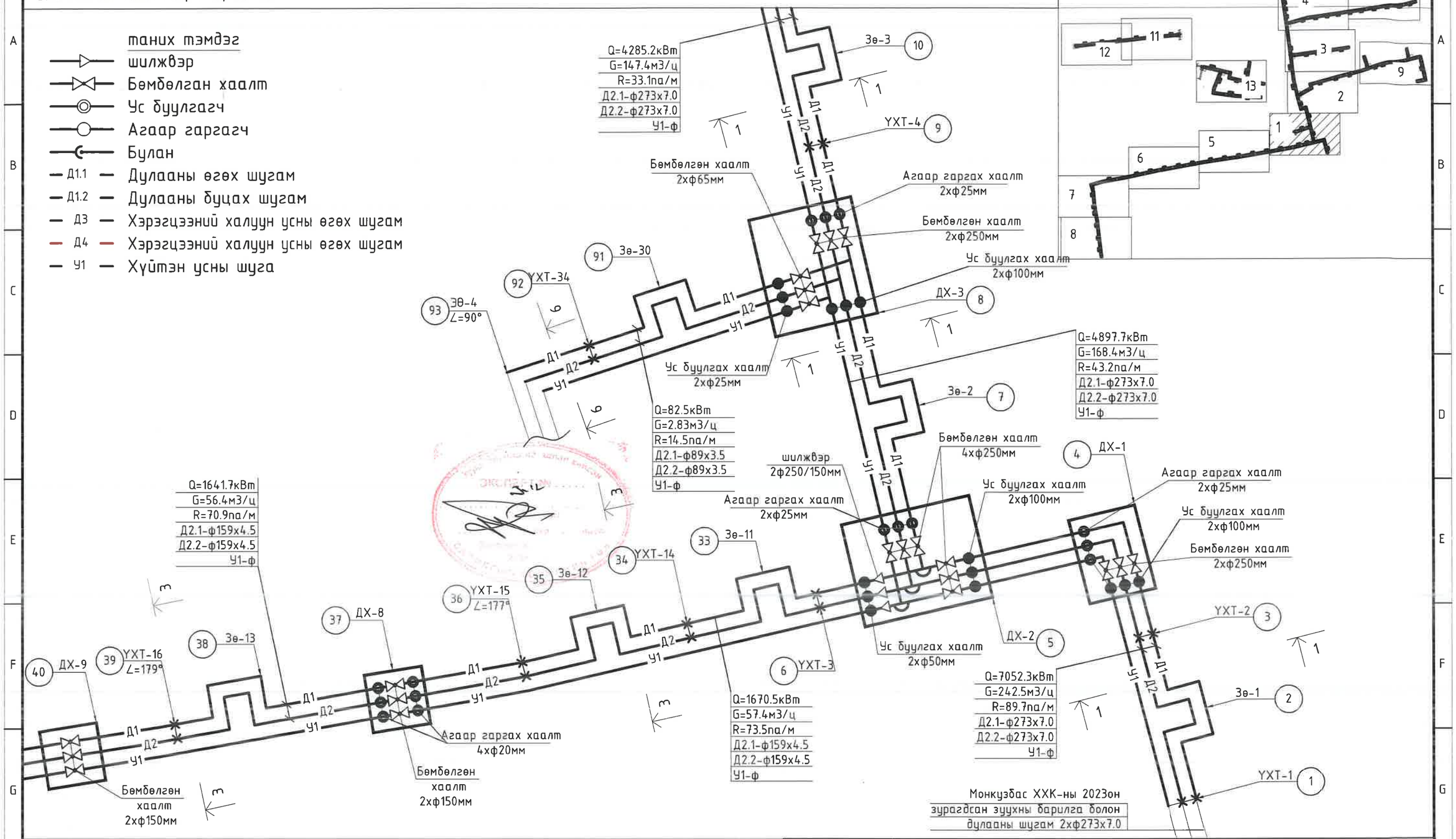

КРЕАТИВ ЭНЕРЖИ ИНЖЕНЕРИНГ ХХК

Өмнөговь аймгийн Цогтцэций сумын
Дулааны шугам сүлжээний өргөтгөлийн ажил

Дулааны шугамын байгуулалт (ОЦ 1-10, 33-40)				Ye шат: А.3
Инженер	Д.Содхүү	ЕГ Шифр: CEE2305-DH	Масштаб:	Огноо: 2023.09
Гүйцэтгэсэн	Г.Баянбаатар			
Шалгасан	Н.Мөнхчулуун	ТГ Шифр:	Зургийн дугаар: ГД-37	Бүх хуудас: 158

УГСРАЛТЫН ТОЙМ /ОЦ-11-19, 94-105/

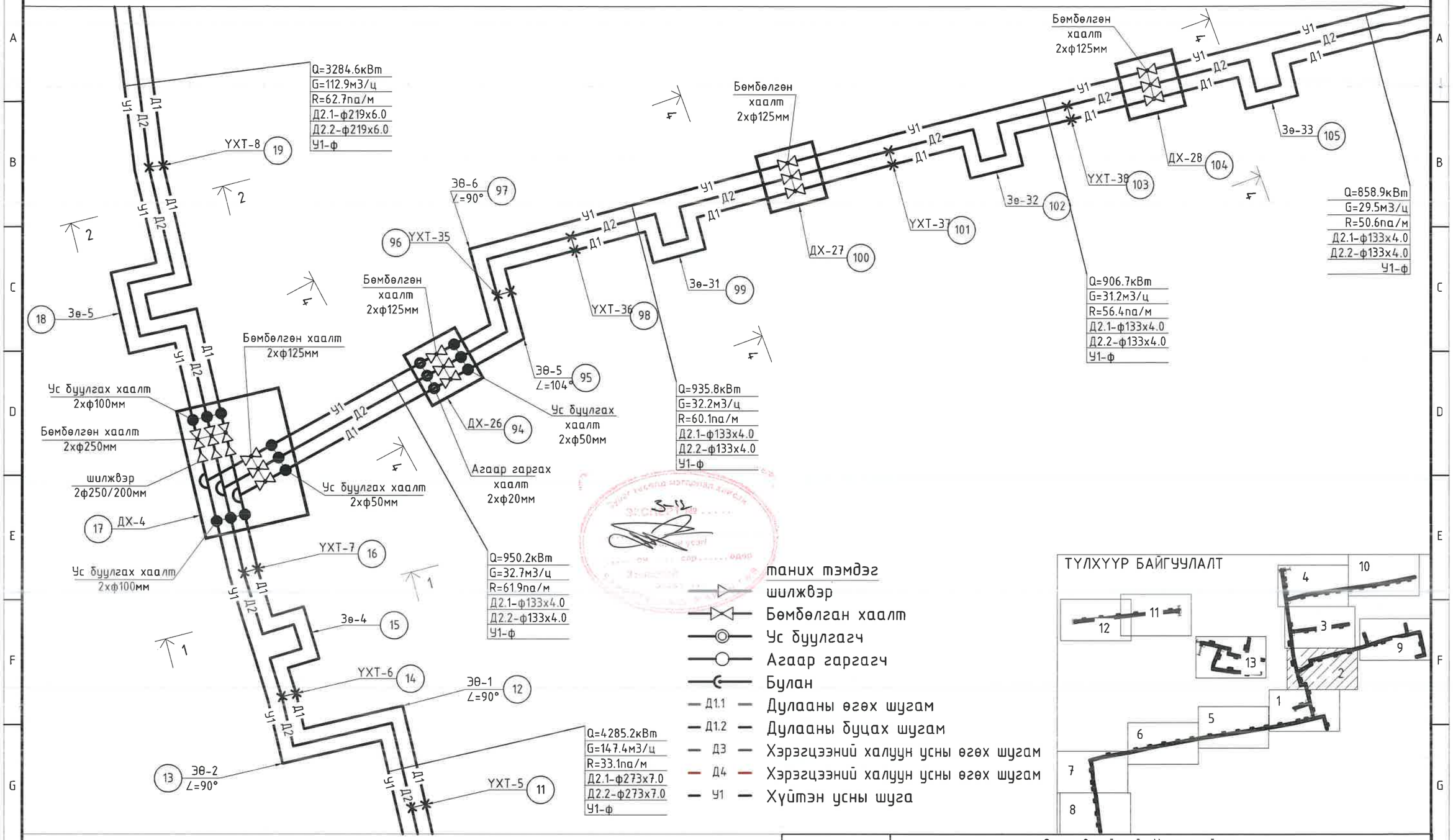

таних тэмдэг
шилжвэр
Бөмбөлган хаалт
Ус буулгагч
Агаар гаргагч
Булан
Д1.1 — Дулааны өгөх шугам
Д1.2 — Дулааны буцах шугам
Д3 — Хэрэгцээний халуун усны өгөх шугам
Д4 — Хэрэгцээний халуун усны өгөх шугам
У1 — Хүйтэн усны шуга

ТҮЛХҮҮР БАЙГУУЛАЛТ

КРЕАТИВ ЭНЕРЖИ ИНЖЕНЕРИНГ ХХК

Өмнөговь аймгийн Цогтцэций сумын Дулааны шугам сүлжээний өргөтгөлийн ажил				
Дулааны шугамын байгуулалт (ОЦ 11-19, 94-105)				Ye шат: А.3
Инженер	Д.Содхүү	ЕГ Шифр: CEE2305-DH	Масштаб:	Огноо: 2023.09
Гүйцэтгэсэн	Г.Баянбаатар			
Шалгасан	Н.Мөнхчулуун	ТГ Шифр:	Зургийн дугаар: ГД- 38	Бүх хуудас: 158

УГСРАЛТЫН ТОЙМ /ОЦ-20-24, 125-138/

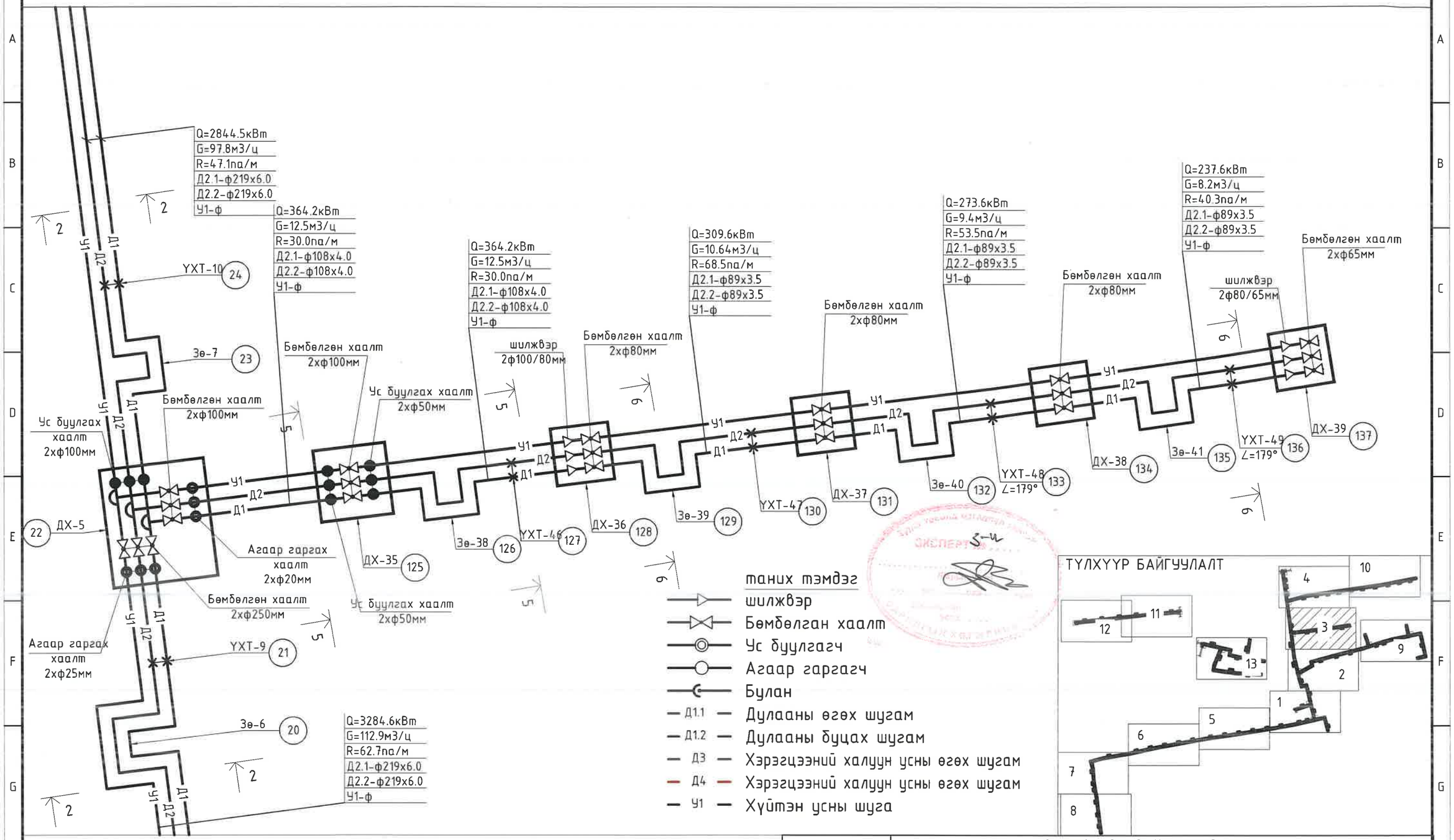

КРЕАТИВ ЭНЕРЖИ ИНЖЕНЕРИНГ ХХК	Өмнөговь аймгийн Цогтцэций сумын Дулааны шугам сүлжээний өргөтгөлийн ажил			
	Дулааны шугамын байгуулалт (ОЦ 20-24, 125-138)			Ye шат: А.3
Инженер	Д.Содхүү	ЕГ Шифр: CEE2305-DH	Масштаб:	Огноо: 2023.09
Гүйцэтгэсэн	Г.Баянбаатар			
Шалгасан	Н.Мөнхчулуун	ТГ Шифр:	Зургийн дугаар: ГД- 39	Бүх хуудас: 158

УГСРАЛТЫН ТОЙМ /ОЦ-25-32, 156-168/

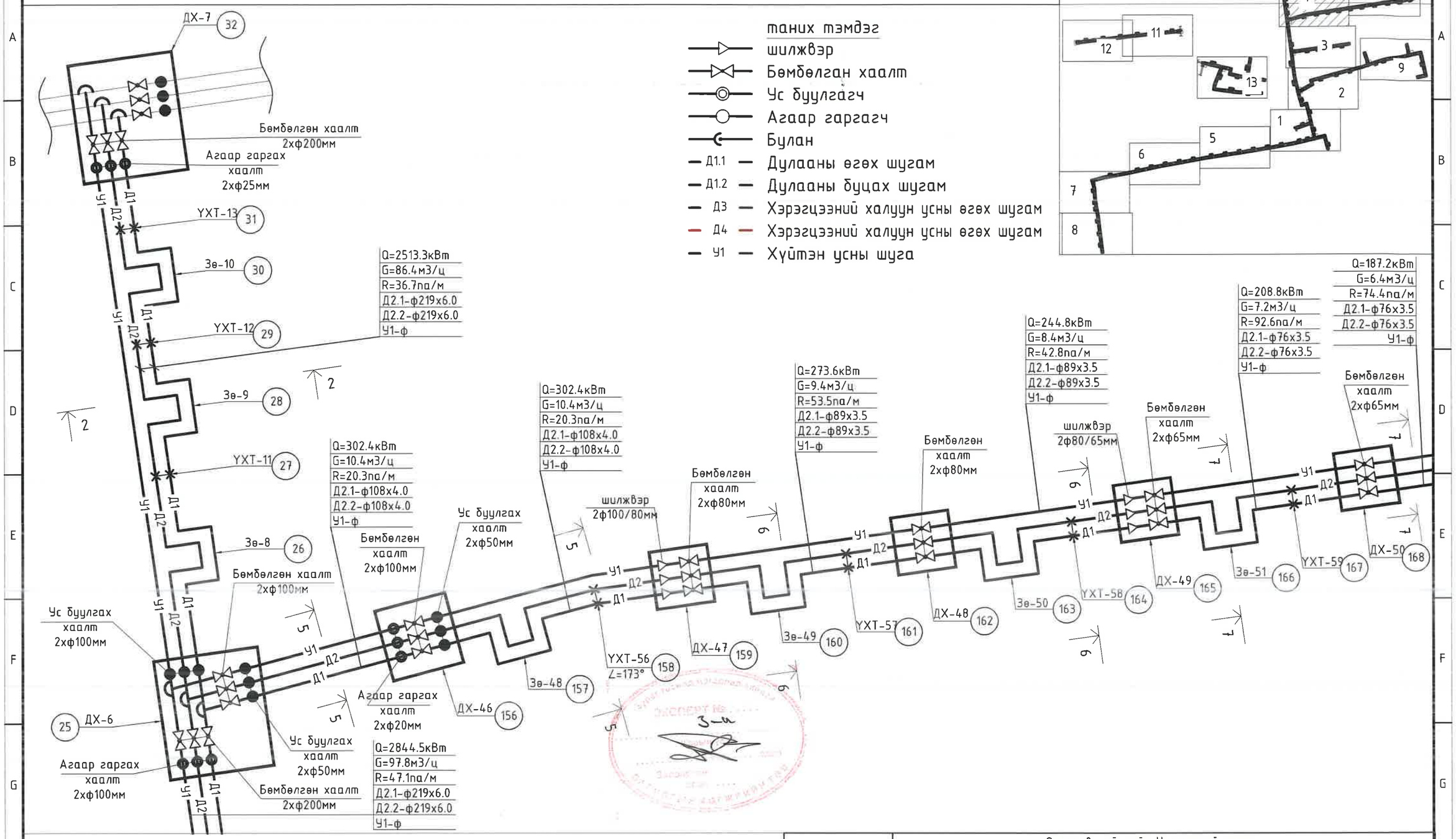

таних тэмдэг

- шилжвэр
- Бөмбөлгөн хаалт
- Ус буулгагч
- Агаар гаргагч
- Булан
- Д1.1 — Дулааны өгөх шугам
- Д1.2 — Дулааны буцах шугам
- Д3 — Хэрэгцээний халуун усны өгөх шугам
- Д4 — Хэрэгцээний халуун усны өгөх шугам
- У1 — Хүйтэн усны шуга

ТҮЛХҮҮР БАЙГУУЛАЛТ

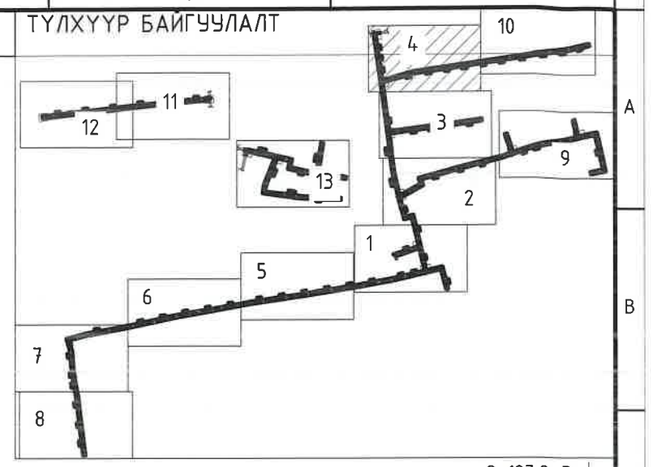

Өмнөговь аймгийн Цогтцэций сумын Дулааны шугам сүлжээний өргөтгөлийн ажил				
Дулааны шугамын байгуулалт (ОЦ 25-32, 156-168)				Ye шат: А.3
Инженер	Д.Содхүү	ЕГ Шифр: CEE2305-DH	Масштаб: 1:500	Огноо: 2023.09
Гүйцэтгэсэн	Г.Баянбаатар	ТГ Шифр:	Зургийн дугаар: ГД- 40	Бүх хуудас: 158
Шалгасан	Н.Мөнхчулуун			

КРЕАТИВ ЭНЕРЖИ ИНЖЕНЕРИНГ ХХК

УГСРАЛТЫН ТОЙМ /ОЦ-41-55/

таних тэмдэг

- шилжвэр
- Бөмбөлгөн хаалт
- Ус буулгагч
- Агаар гаргагч
- Булан
- Д1.1 — Дулааны өгөх шугам
- Д1.2 — Дулааны буцах шугам
- Д3 — Хэрэгцээний халуун усны өгөх шугам
- Д4 — Хэрэгцээний халуун усны өгөх шугам
- У1 — Хүйтэн усны шуга

ТҮЛХҮҮР БАЙГУУЛАЛТ

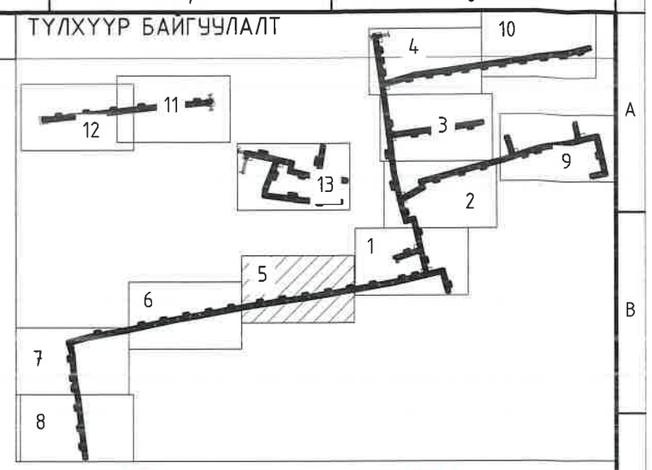

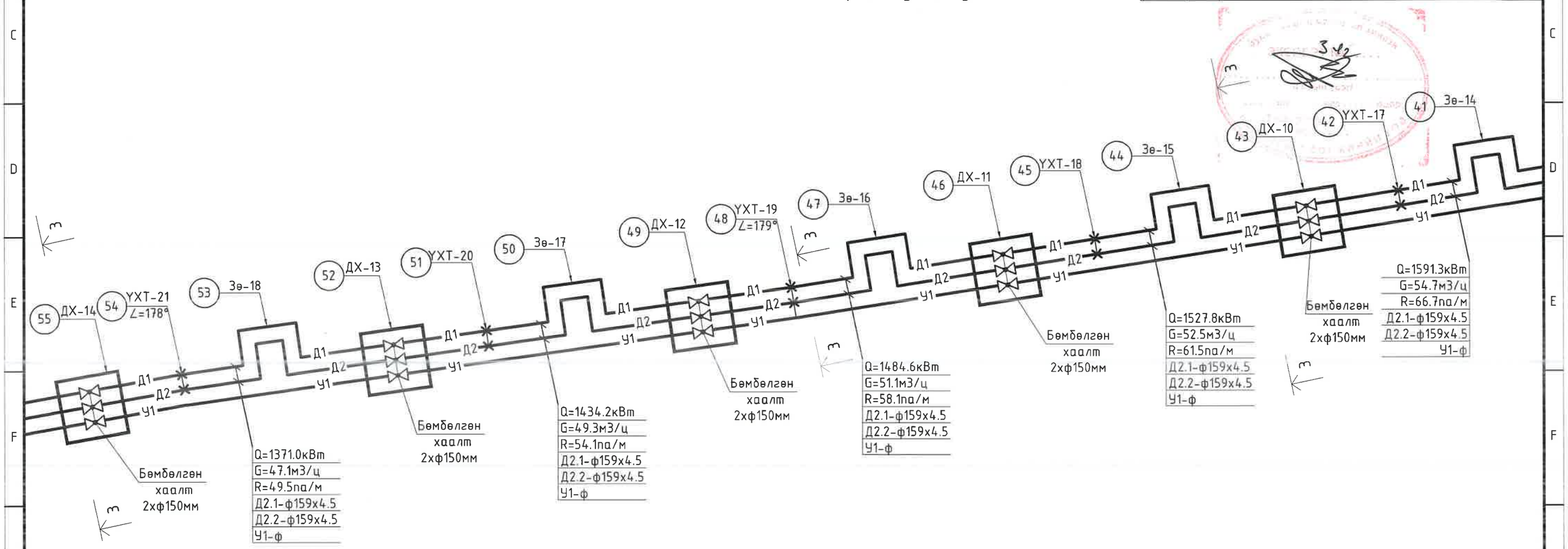

КРЕАТИВ ЭНЕРЖИ ИНЖЕНЕРИНГ ХХК

Өмнөговь аймгийн Цогтцэцийн сумын
Дулааны шугам сүлжээний өргөтгөлийн ажил

Дулааны шугамын байгуулалт (ОЦ 41-55)				Ye шат: А.3
Инженер	Д.Содхүү	ЕГ Шифр: CEE2305-DH	Масштаб: 1:500	Огноо: 2023.09
Гүйцэтгэсэн	Г.Баянбаатар			
Шалгасан	Н.Мөнхчулуун	ТГ Шифр:	Зургийн дугаар: ГД- 41	Бүх хуудас: 158

УГСРАЛТЫН ТОЙМ /ОЦ-56-68/

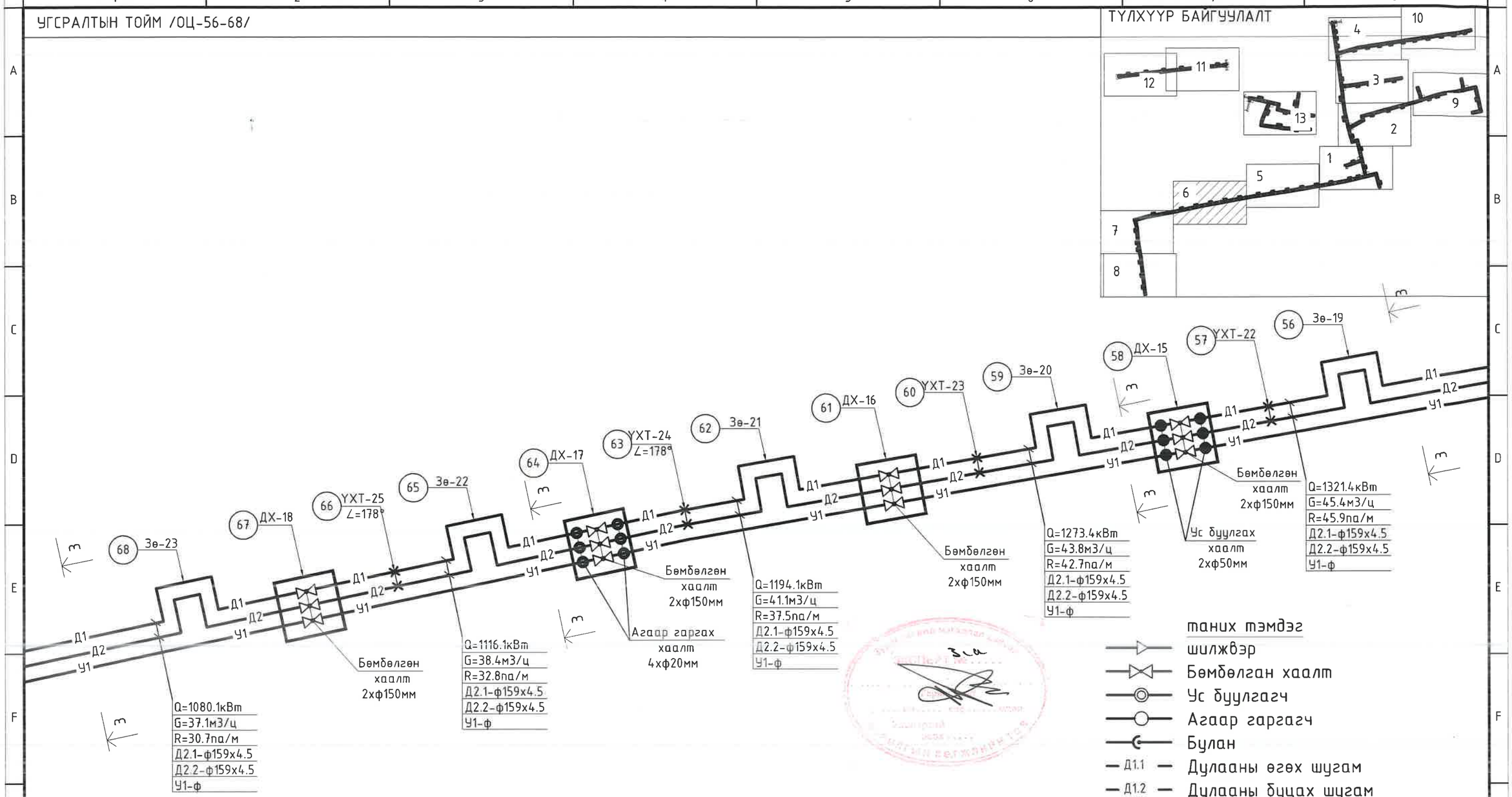

КРЕАТИВ ЭНЕРЖИ ИНЖЕНЕРИНГ ХХК	Өмнөговь аймгийн Цогтцэций сумын Дулааны шугам сүлжээний өргөтгөлийн ажил			
	Дулааны шугамын байгуулалт (ОЦ 56-68)			Ye шат: А.3
Инженер	Д.Содхүү	ЕГ Шифр: CEE2305-DH	Масштаб: 1:500	Огноо: 2023.09
Гүйцэтгэсэн	Г.Баянбаатар			
Шалгасан	Н.Мөнхчулуун	ТГ Шифр:	Зургийн дугаар: ГД- 42	Бүх хуудас: 158

УГСРАЛТЫН ТОЙМ /ОЦ-68-80/

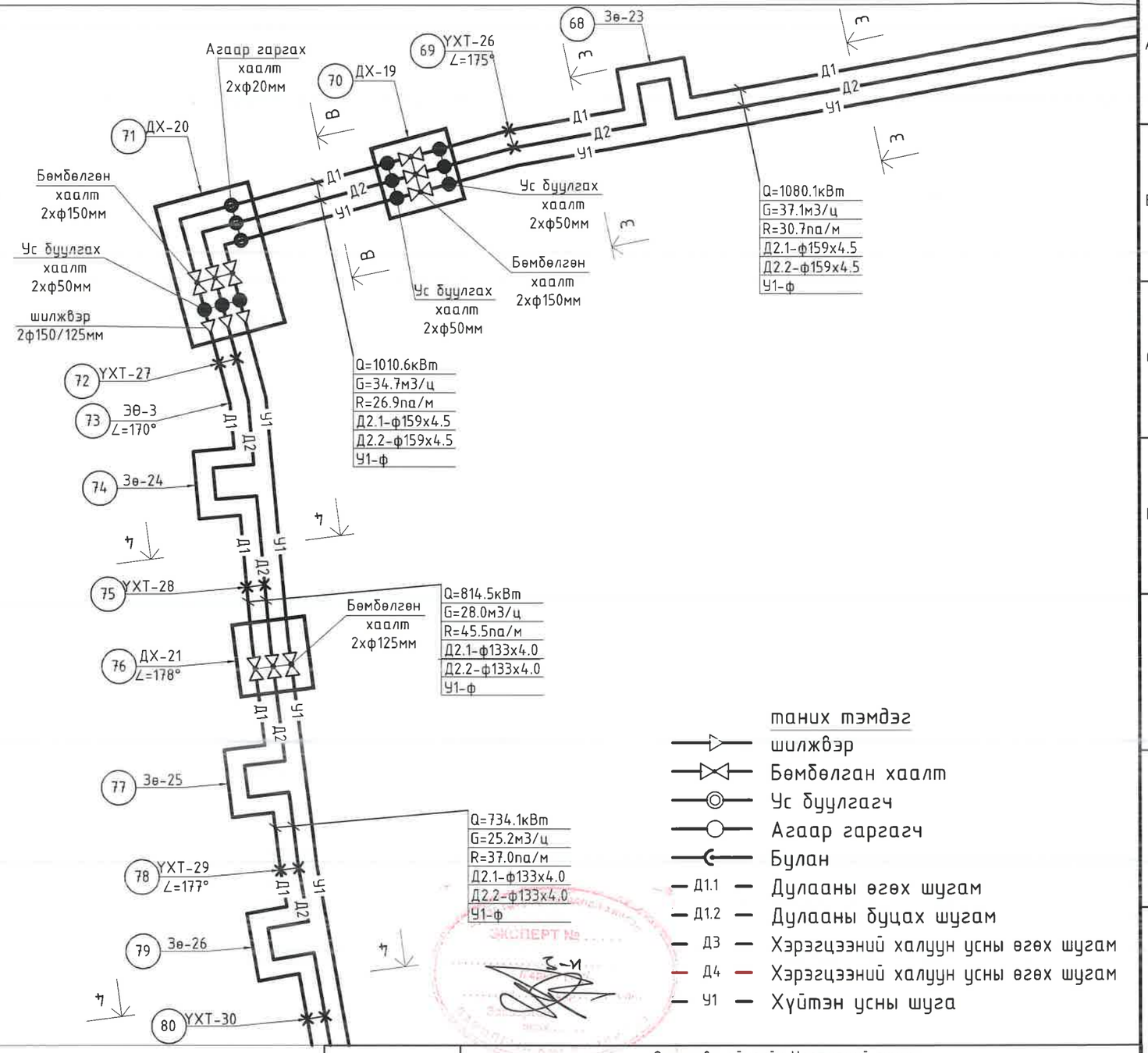

ТҮЛХҮҮР БАЙГУУЛАЛТ

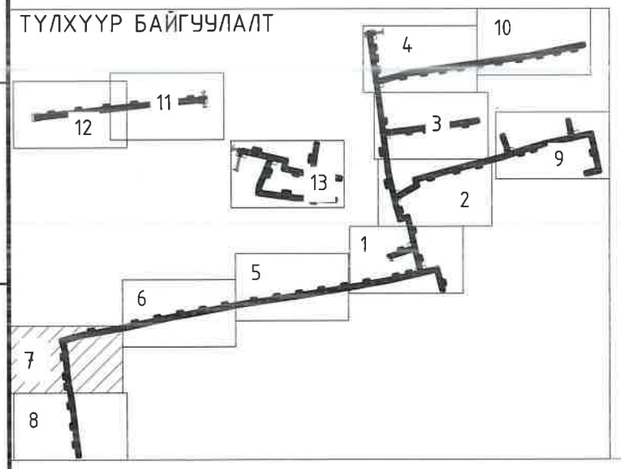

таних тэмдэг

- шилжвэр
- Бөмбөлган хаалт
- Ус буулгагч
- Агаар гаргагч
- Булан
- Д1.1 — Дулааны өгөх шугам
- Д1.2 — Дулааны буцах шугам
- Д3 — Хэрэгцээний халуун усны өгөх шугам
- Д4 — Хэрэгцээний халуун усны өгөх шугам
- У1 — Хүйтэн усны шуга

ЭКСПЕРТ №

КРЕАТИВ ЭНЕРЖИ ИНЖЕНЕРИНГ ХХК	Өмнөговь аймгийн Цогтцэций сумын Дулааны шугам сүлжээний өргөтгөлийн ажил			
	Дулааны шугамын байгуулалт (ОЦ 68-80)			Үе шат: А.3
Инженер	Д.Содхүү	ЕГ Шифр: CEE2305-DH	Масштаб: 1:500	Огноо: 2023.09
Гүйцэтгэсэн	Г.Баянбаатар			
Шалгасан	Н.Мөнхчулуун	ТГ Шифр:	Зургийн дугаар: ГД- 43	Бүх хуудас: 158

УГСРАЛТЫН ТОЙМ /ОЦ-81-90/

таних тэмдэг

- шилжвэр
- Бөмбөлгөн хаалт
- Ус буулгагч
- Агаар гаргагч
- Булан
- Д1.1 — Дулааны өгөх шугам
- Д1.2 — Дулааны буцах шугам
- Д3 — Хэрэгцээний халуун усны өгөх шугам
- Д4 — Хэрэгцээний халуун усны өгөх шугам
- У1 — Хүйтэн усны шуга

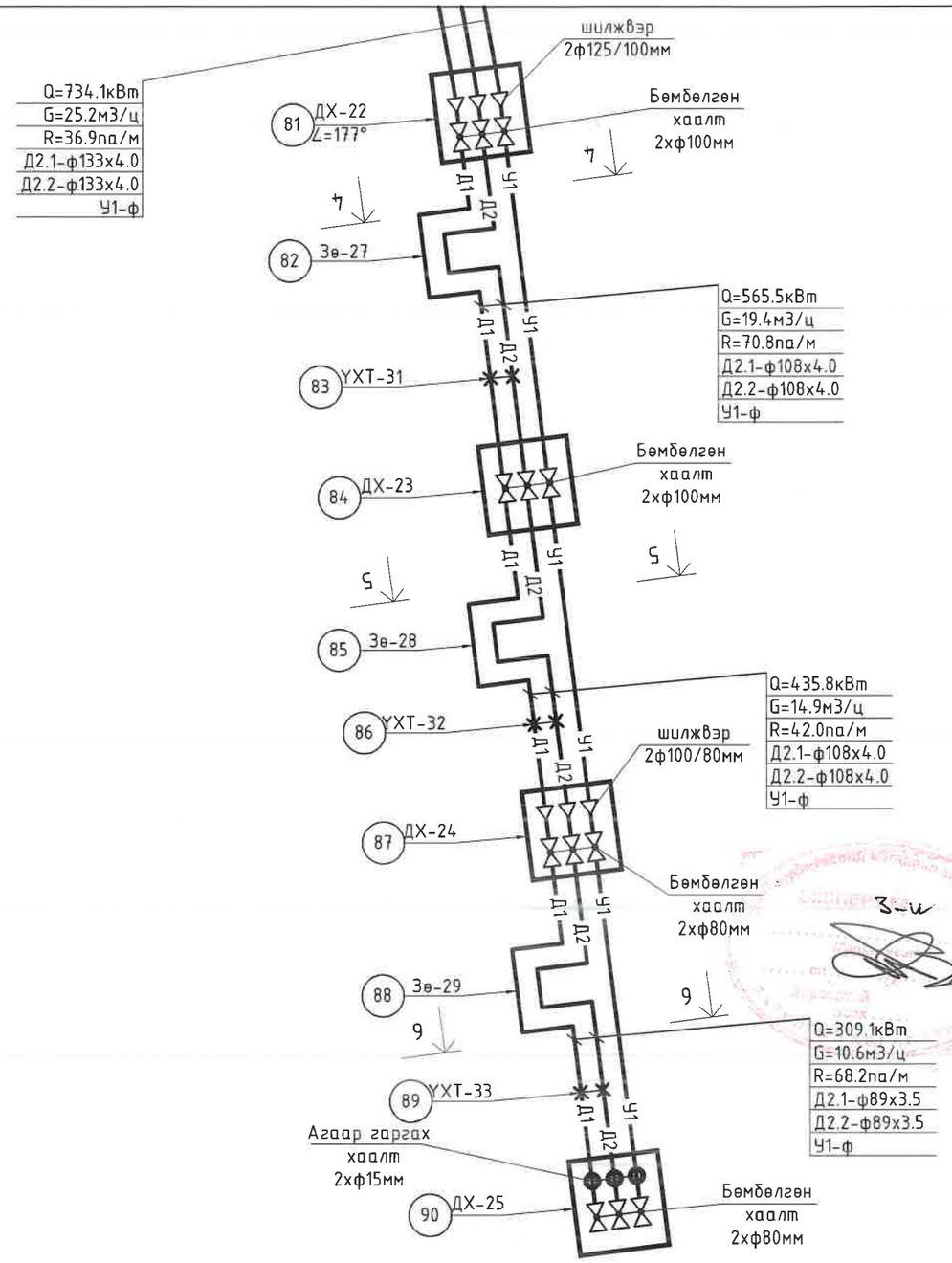

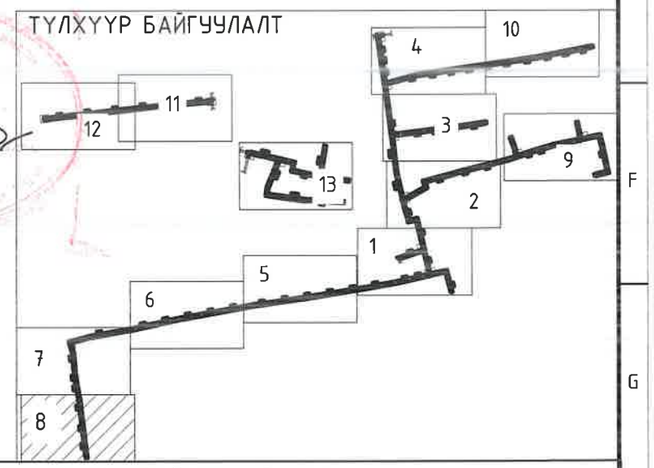

КРЕАТИВ ЭНЕРЖИ ИНЖЕНЕРИНГ ХХК	Өмнөговь аймгийн Цогтцэций сумын Дулааны шугам сүлжээний өргөтгөлийн ажил			
	Дулааны шугамын байгуулалт (ОЦ 81-90)			Ye шат: А.3
Инженер	Д.Содхүү	ЕГ Шифр: CEE2305-DH	Масштаб: 1:500	Огноо: 2023.09
Гүйцэтгэсэн	Г.Баянбаатар			
Шалгасан	Н.Мөнхчулуун	ТГ Шифр:	Зургийн дугаар: ГД- 44	Бүх хуудас: 158

УГСРАЛТЫН ТОЙМ /ОЦ-106-124/

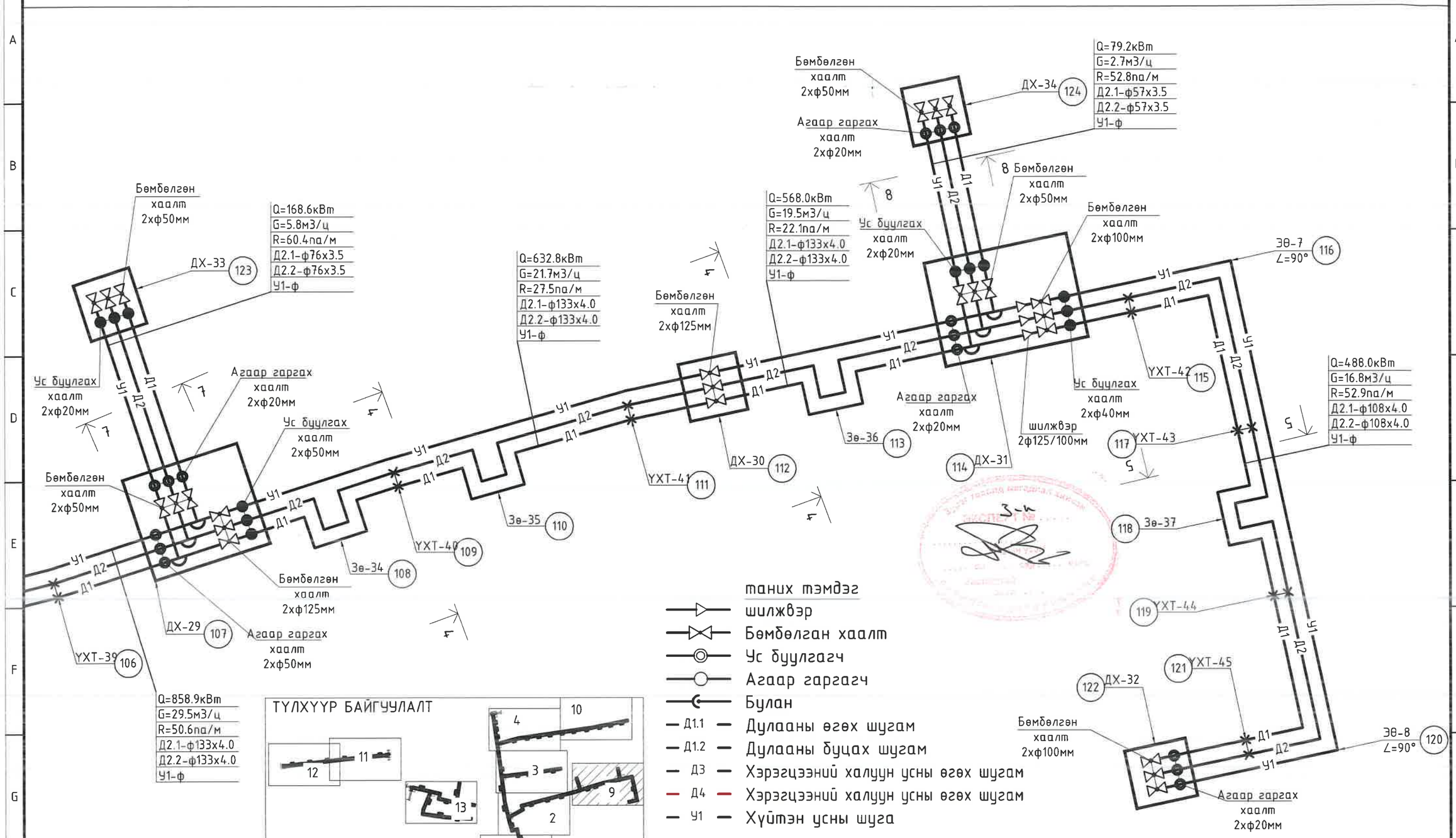

КРЕАТИВ ЭНЕРЖИ ИНЖЕНЕРИНГ ХХК	Өмнөговь аймгийн Цогтцэций сумын Дулааны шугам сүлжээний өргөтгөлийн ажил			
	Дулааны шугамын байгуулалт (ОЦ 106-124)			Ye шат: А.3
Инженер	Д.Содхүү	ЕГ Шифр: CEE2305-DH	Масштаб: 1:500	Огноо: 2023.09
Гүйцэтгэсэн	Г.Баянбаатар			
Шалгасан	Н.Мөнхчулуун	ТГ Шифр:	Зургийн дугаар: ГД- 45	Бүх хуудас: 158

УГСРАЛТЫН ТОЙМ /ОЦ-139-155/

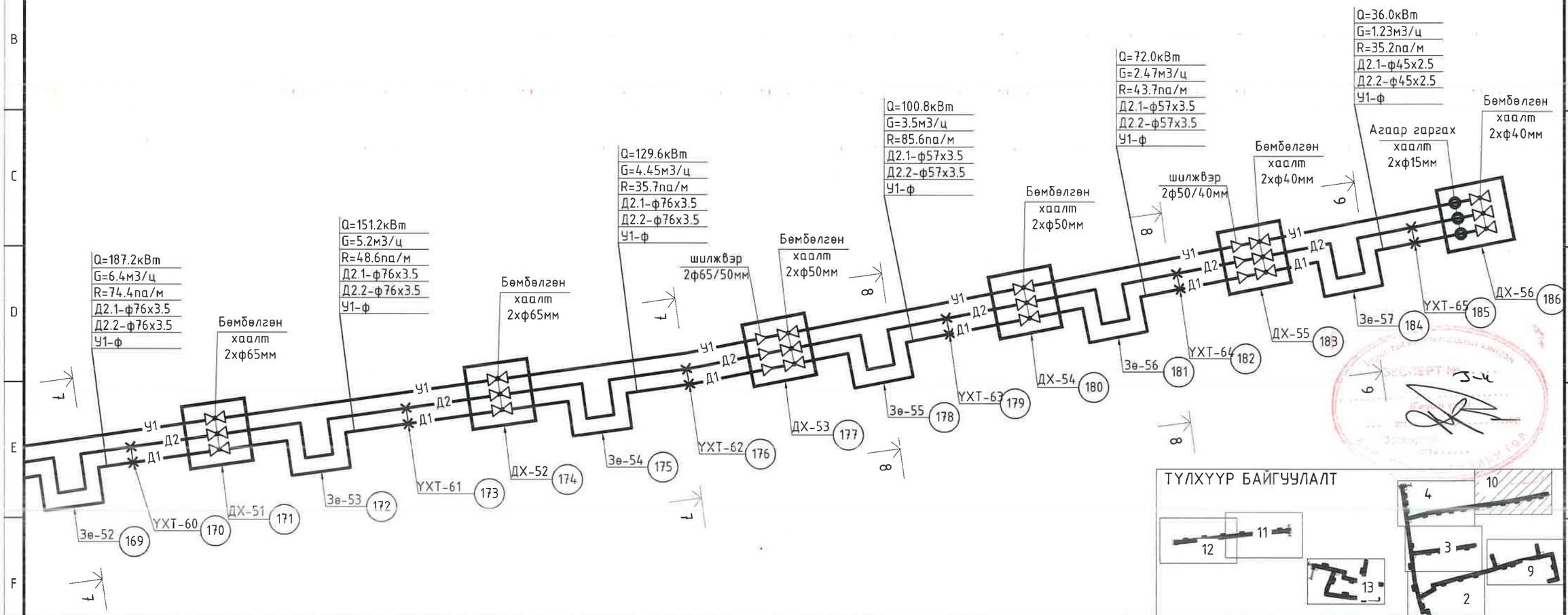

ТҮЛХҮҮР БАЙГУУЛАЛТ

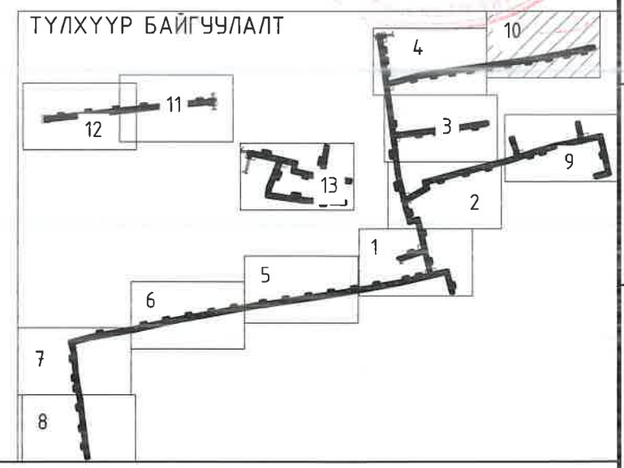

таних тэмдэг

- шилжвэр
- Бөмбөлган хаалт
- Ус буулгагч
- Агаар гаргагч
- Булан
- Д1.1 — Дулааны өгөх шугам
- Д1.2 — Дулааны буцах шугам
- Д3 — Хэрэгцээний халуун усны өгөх шугам
- Д4 — Хэрэгцээний халуун усны өгөх шугам
- У1 — Хүйтэн усны шуга

КРЕАТИВ ЭНЕРЖИ ИНЖЕНЕРИНГ ХХК

Өмнөговь аймгийн Цогтцэций сумын
Дулааны шугам сүлжээний өргөтгөлийн ажил

Дулааны шугамын байгуулалт (ОЦ 139-155)

Ye шат: А.3

Инженер	Д.Содхүү	ЕГ Шифр: CEE2305-DH	Масштаб: 1:500	Огноо: 2023.09
Гүйцэтгэсэн	Г.Баянбаатар			
Шалгасан	Н.Мөнхчулуун	ТГ Шифр:	Зургийн дугаар: ГД- 46	Бүх хуудас: 158

УГСРАЛТЫН ТОЙМ /ОЦ-169-186/

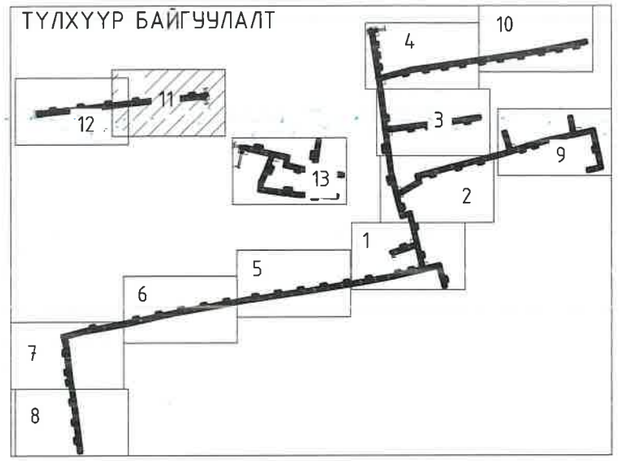

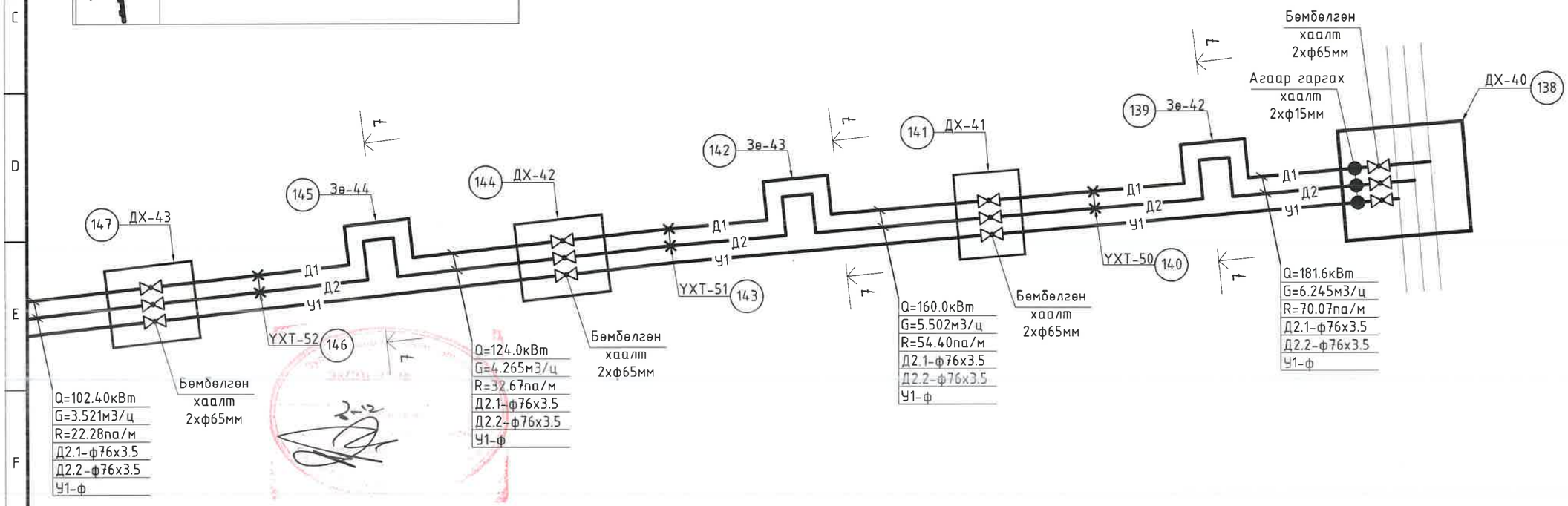

таних тэмдэг

- шилжвэр
- Бөмбөлгөн хаалт
- Ус буулгагч
- Агаар гаргагч
- Булан
- Д1.1 — Дулааны өгөх шугам
- Д1.2 — Дулааны буцах шугам
- Д3 — Хэрэгцээний халуун усны өгөх шугам
- Д4 — Хэрэгцээний халуун усны өгөх шугам
- У1 — Хүйтэн усны шуга

КРЕАТИВ ЭНЕРЖИ ИНЖЕНЕРИНГ ХХК

Өмнөговь аймгийн Цогтцэций сумын
Дулааны шугам сүлжээний өргөтгөлийн ажил

Дулааны шугамын байгуулалт (ОЦ 169-186)				Ye шат: А.3
Инженер	Д.Содхүү	ЕГ Шифр: CEE2305-DH	Масштаб: 1:500	Огноо: 2023.09
Гүйцэтгэсэн	Г.Баянбаатар			
Шалгасан	Н.Мөнхчулуун	ТГ Шифр:	Зургийн дугаар: ГД- 47	Бүх хуудас: 158

УГСРАЛТЫН ТОЙМ /ОЦ-169-186/

таних тэмдэг

- шилжвэр
- Бөмбөлгөн хаалт
- Ус буулгагч
- Агаар гаргагч
- Булан
- Д1.1 — Дулааны өгөх шугам
- Д1.2 — Дулааны буцах шугам
- Д3 — Хэрэгцээний халуун усны өгөх шугам
- Д4 — Хэрэгцээний халуун усны өгөх шугам
- У1 — Хүйтэн усны шуга

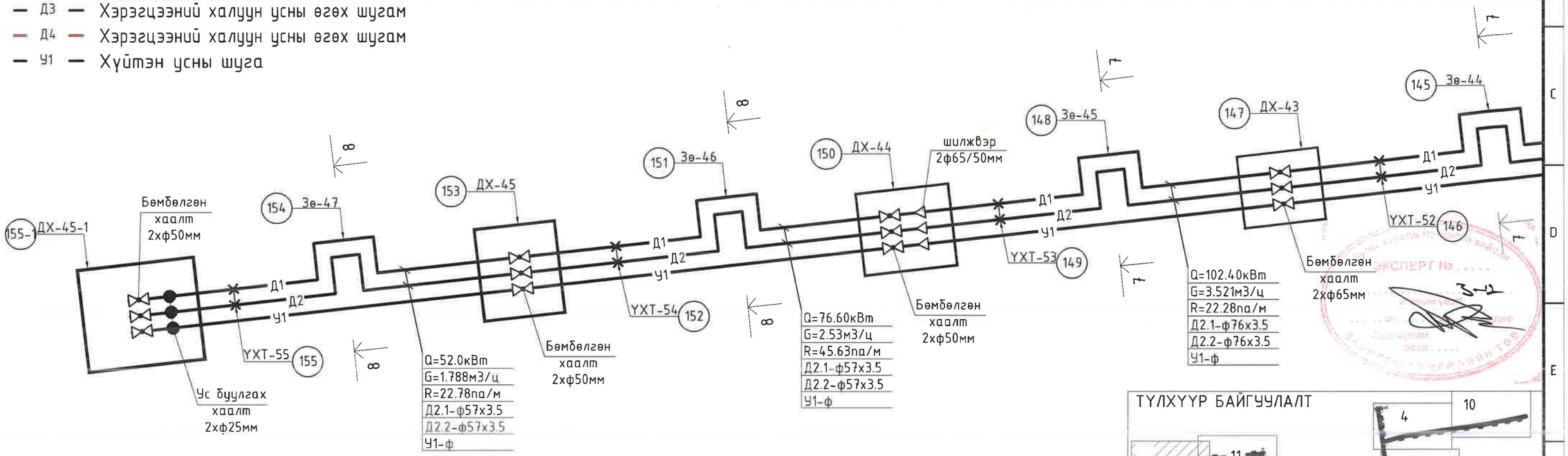

ТҮЛХҮҮР БАЙГУУЛАЛТ

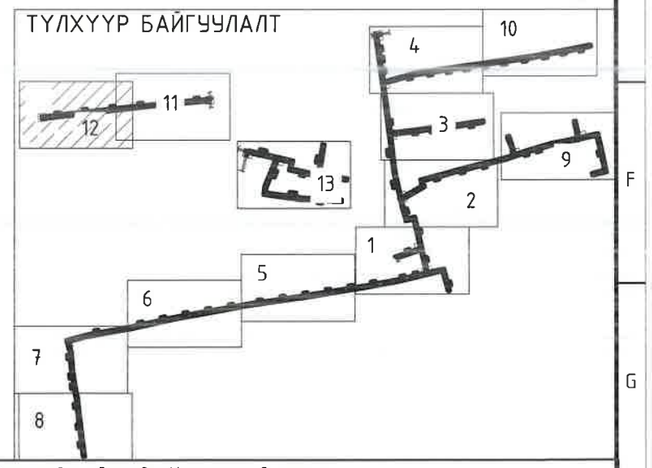

Өмнөговь аймгийн Цогтцэций сумын Дулааны шугам сүлжээний өргөтгөлийн ажил				
Дулааны шугамын байгуулалт (ОЦ 169-186)				Үе шат: А.З
Инженер	Д.Содхүү	ЕГ Шифр: CEE2305-DH	Масштаб: 1:500	Огноо: 2023.09
Гүйцэтгэсэн	Г.Баянбаатар			
Шалгасан	Н.Мөнхчулуун	ТГ Шифр:	Зургийн дугаар: ГД- 47	Бүх хуудас: 158

КРЕАТИВ ЭНЕРЖИ

УГСРАЛТЫН ТОЙМ /ОЦ-187-213/

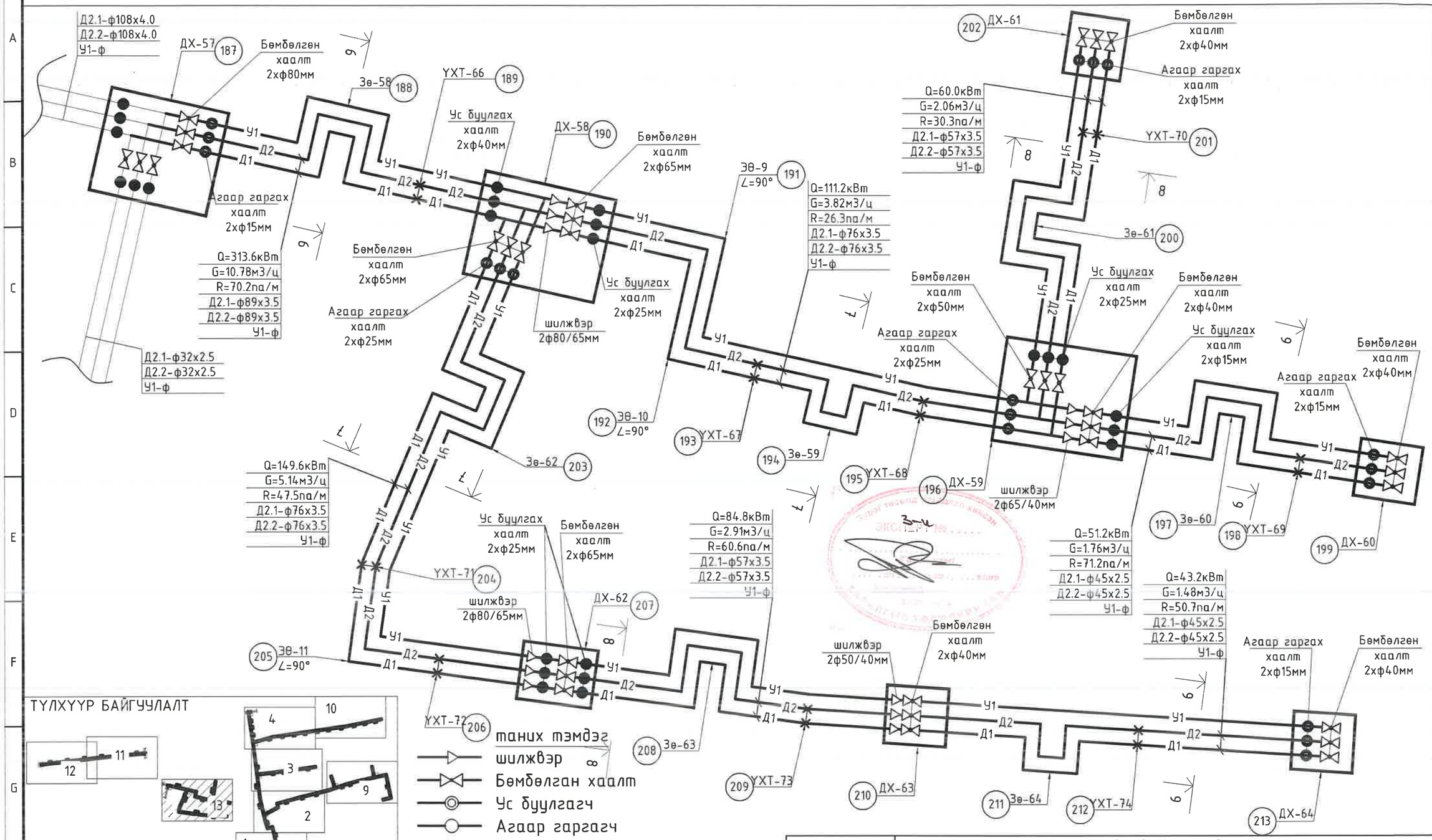

ТҮЛХҮҮР БАЙГУУЛАЛТ

- таних тэмдэг
- шилжвэр
- Бөмбөлган хаалт
- Ус буулгагч
- Агаар гаргагч
- Булан
- Д1.1 — Дулааны өгөх шугам
- Д1.2 — Дулааны буцах шугам
- Д3 — Хэрэгцээний халуун усны өгөх шугам
- Д4 — Хэрэгцээний халуун усны өгөх шугам
- У1 — Хүйтэн усны шуга

КРЕАТИВ ЭНЕРЖИ ИНЖЕНЕРИНГ ХХК

Өмнөговь аймгийн Цогтцэций сумын
Дулааны шугам сүлжээний өргөтгөлийн ажил

Дулааны шугамын байгуулалт (ОЦ 187-213)					Ye шат: А.3
Инженер		Д.Содхүү	ЕГ Шифр: CEE2305-DH	Масштаб: 1:500	Огноо: 2023.09
Гүйцэтгэсэн		Г.Баянбаатар			
Шалгасан		Н.Мөнхчулуун	ТГ Шифр:	Зургийн дугаар: ГД- 48	Бүх хуудас: 158

ДАГУУ ОГТЛОЛ: Онцлох цэг /1-11/

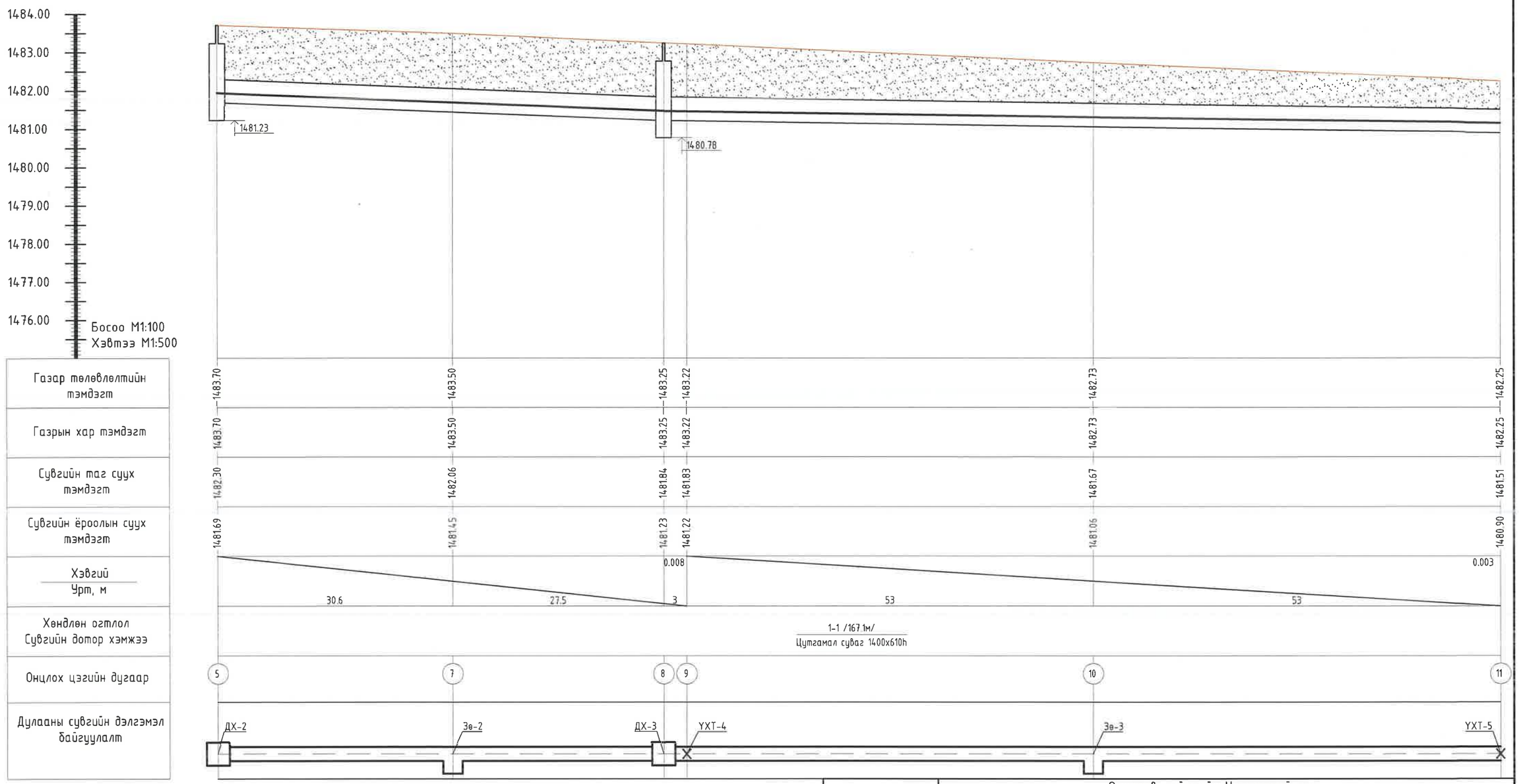

КРЕАТИВ ЭНЕРЖИ ИНЖЕНЕРИНГ ХХК	Өмнөговь аймгийн Цогтцэцийн сум Дулааны шугам сүлжээний өргөтгөлийн ажил			
	Дулааны шугамын дагуугийн зүсэлт (ОЦ-1-11)			Ye шат: А.3
Инженер	Д.Содхүү	ЕГ Шифр: CEE2305-DH	Масштаб: 1:100 1:500	Огноо: 2023.09
Гүйцэтгэсэн	Д.Содхүү	ТГ Шифр:	Зургийн дугаар: ГД- 49	Бүх хуудас: 158
Шалгасан	Н.Мөнхчулуун			

ДАГУУ ОГТЛОЛ: Онцлох цэг /11-19/

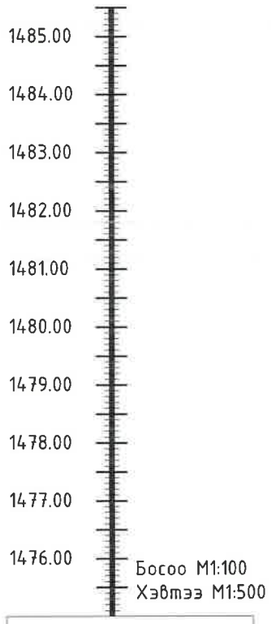

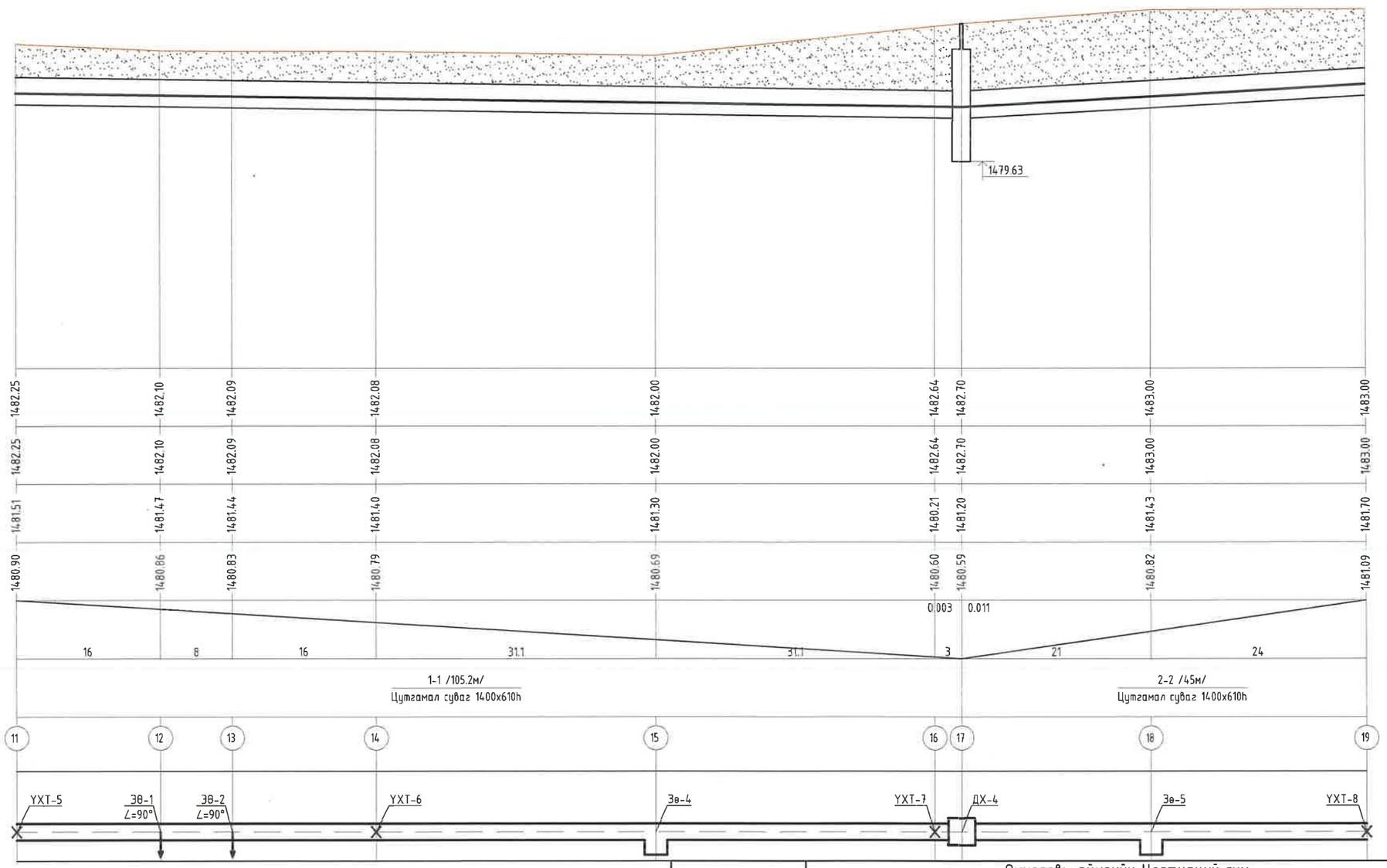

КРЕАТИВ ЭНЕРЖИ ИНЖЕНЕРИНГ ХХК

Өмнөговь аймгийн Цогтцэций сум
Дулааны шугам сүлжээний өргөтгөлийн ажил

Дулааны шугамын дагуугийн зүсэлт (ОЦ-11-19)				Ye шат: А.3
Инженер	Д.Содхүү	ЕГ Шифр: CEE2305-DH	Масштаб: 1:100 1:500	Огноо: 2023.09
Гүйцэтгэсэн	Д.Содхүү			
Шалгасан	И.Мөнхчулуун	ТГ Шифр:	Зургийн дугаар: ГД- 50	Бүх хуудас: 158

ДАГУУ ОГТЛОЛ: Онцлох цэг /19-25/

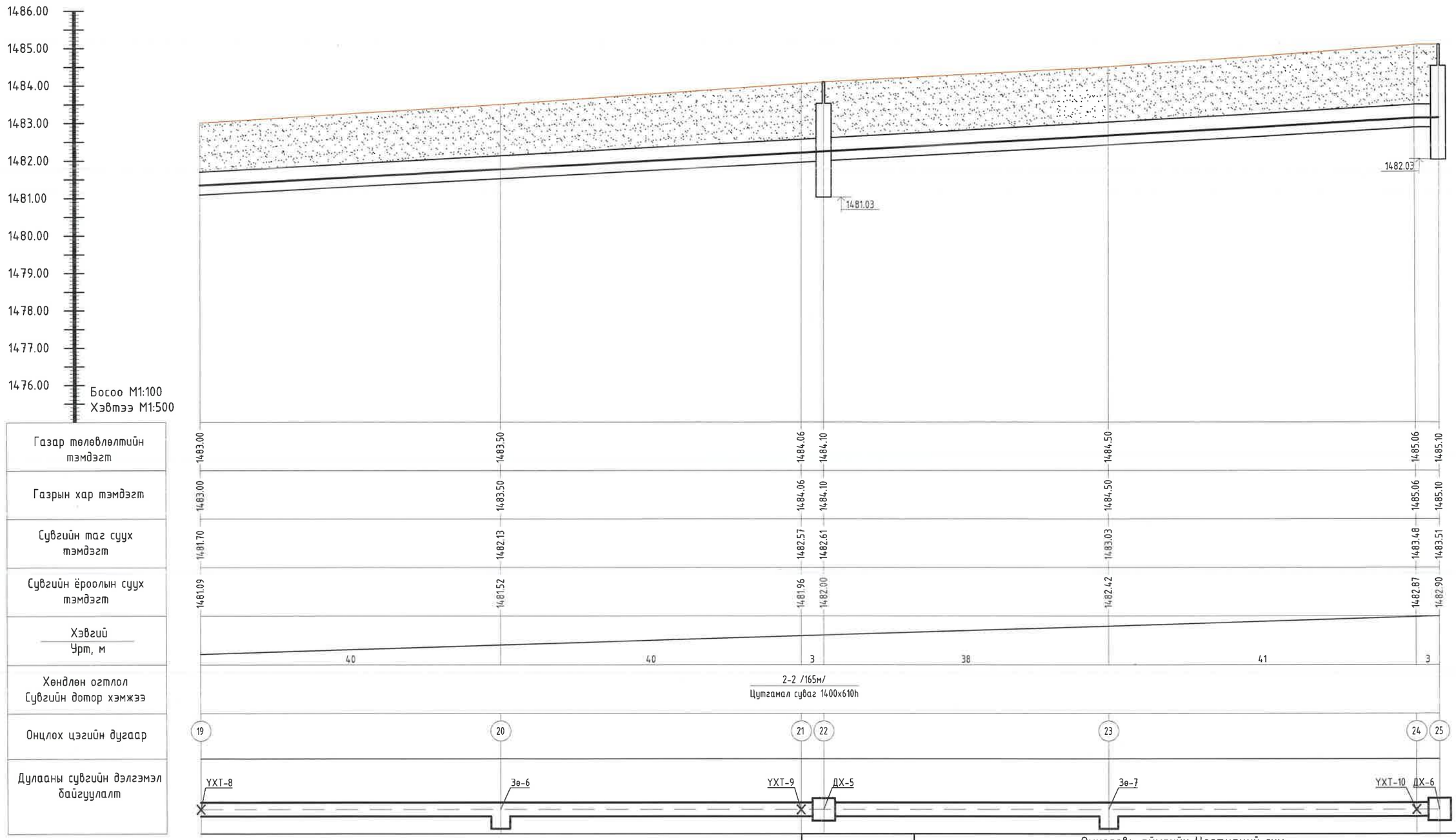

КРЕАТИВ ЭНЕРЖИ
ПРОЖЕКТИЙН ХХК

Өмнөговь аймгийн Цогтцэций сум
Дулааны шугам сүлжээний өргөтгөлийн ажил

Дулааны шугамын дагуугийн зүсэлт (ОЦ-19-25)

Үе шат: А.З

Инженер	Д.Содхүү	ЕГ Шифр: CEE2305-DH	Масштаб: 1:100 1:500	Огноо: 2023.09
Гүйцэтгэсэн	Д.Содхүү			
Шалгасан	Н.Мөнхчулуун	ТГ Шифр:	Зургийн дугаар: ГД- 51	Бүх хуудас: 158

ДАГУУ ОГТЛОЛ: Онцлох цэг /25-29/

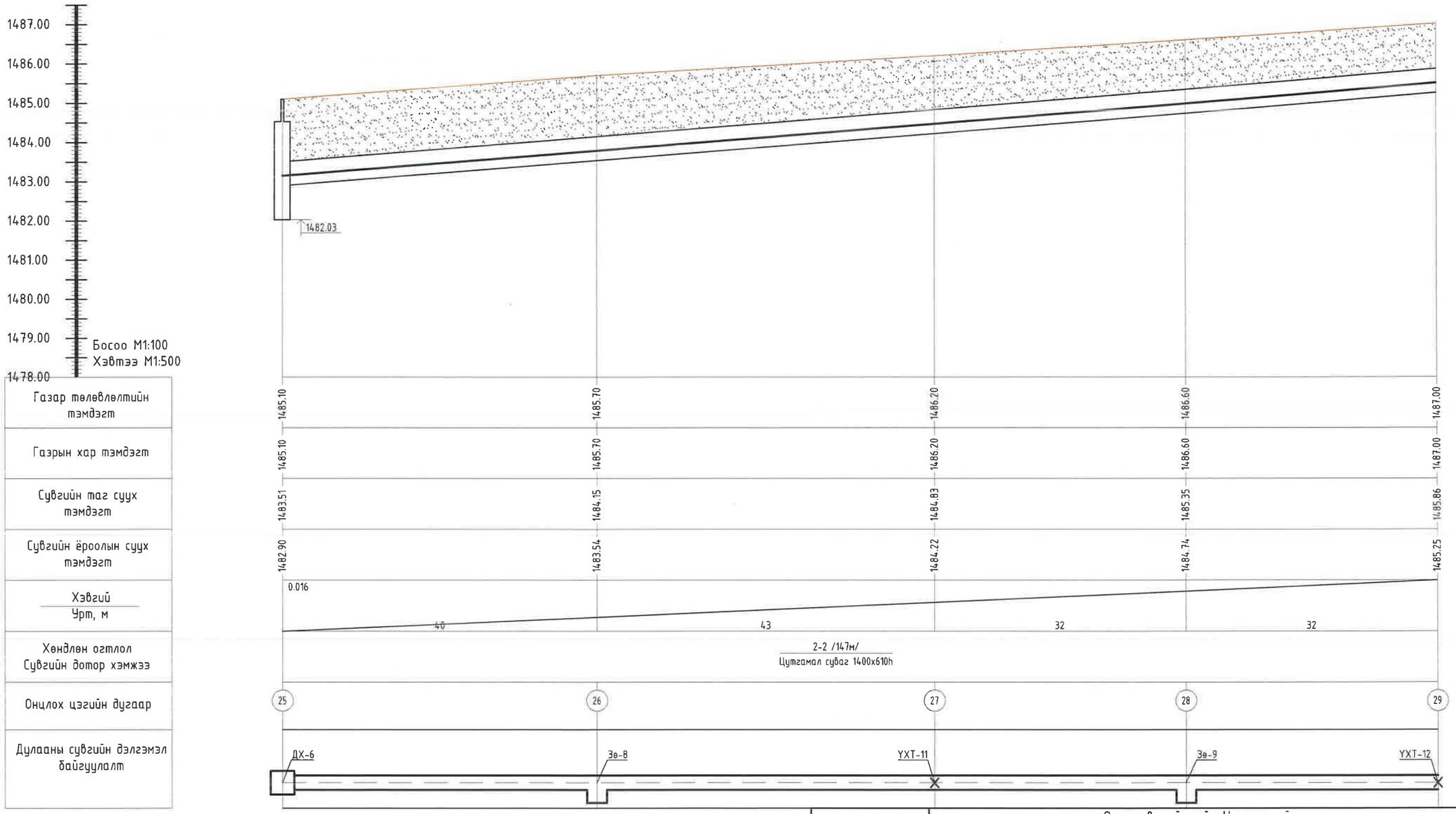

КРЕАТИВ ЭНЕРЖИ
ИНЖЕНЕРИНГ ХХК

Өмнөговь аймгийн Цогтцэций сум
Дулааны шугам сүлжээний өргөтгөлийн ажил

Дулааны шугамын дагуугийн зүсэлт (ОЦ-25-29)

Үе шат: А.З

Инженер	Д.Содхүү	ЕГ Шифр: CEE2305-DH	Масштаб: 1:100 1:500	Огноо: 2023.09
Гүйцэтгэсэн	Д.Содхүү	ТГ Шифр:	Зургийн дугаар: ГД- 52	Бүх хуудас: 158
Шалгасан	Н.Мөнхчулуун			

ДАГУУ ОГТЛОЛ: Онцлох цэг /29-32, 8,91-93/

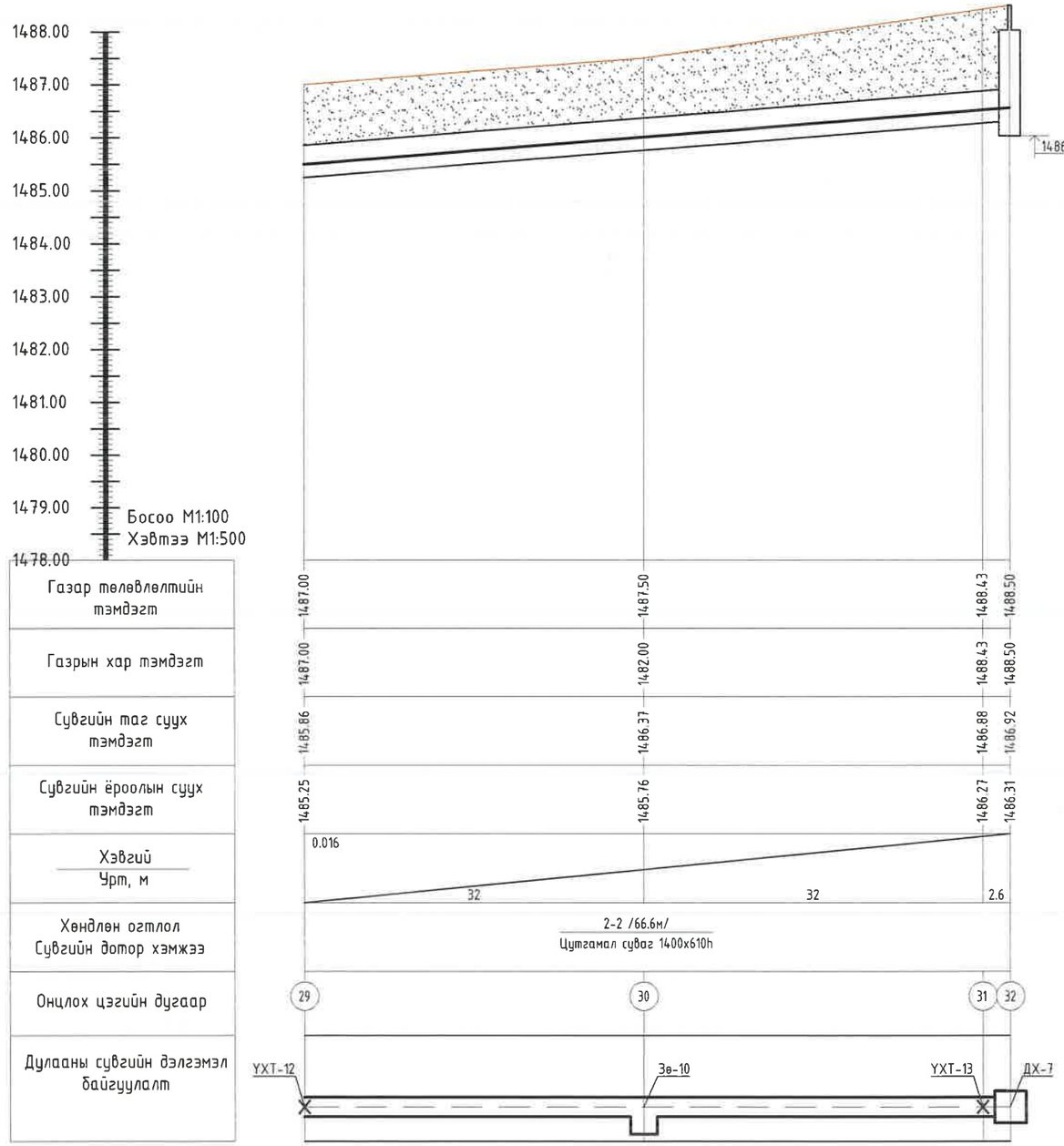

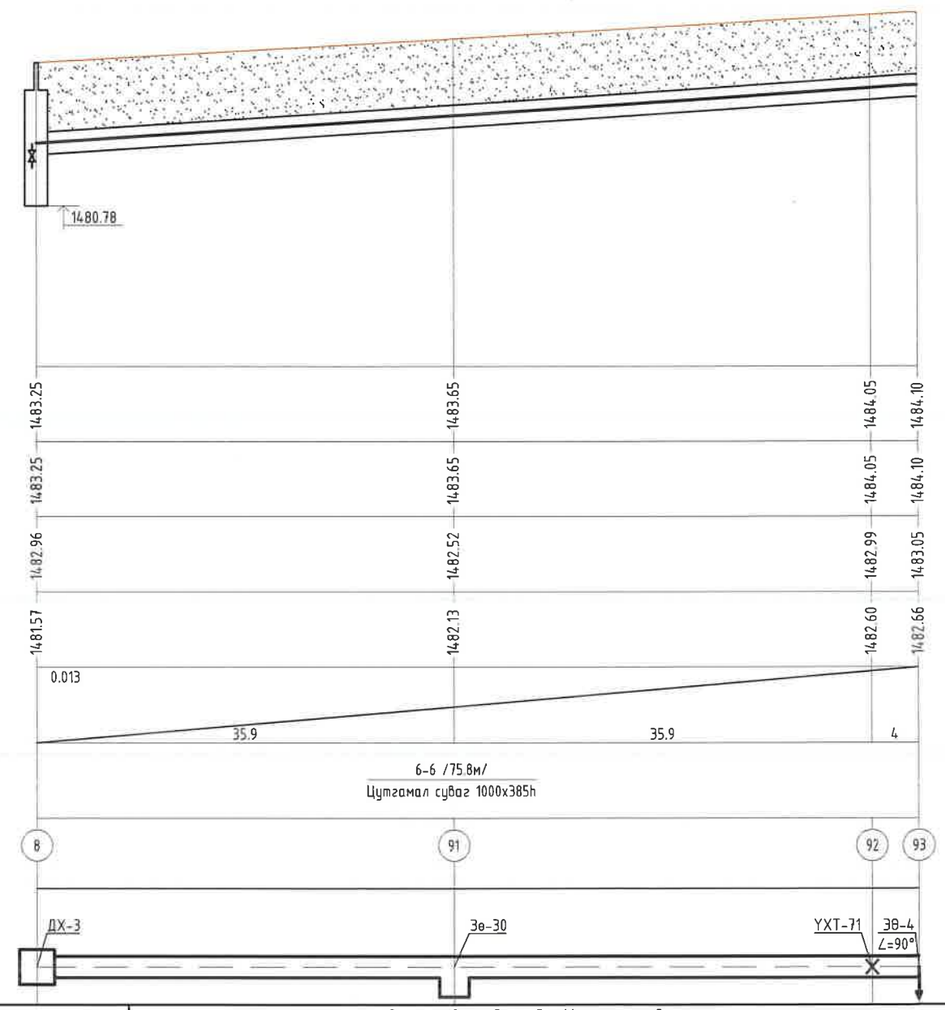

КРЕАТИВ ЭНЕРЖИ ИНЖЕНЕРИНГ ХХК

Өмнөговь аймгийн Цогтцэцийн сум Дулааны шугам сүлжээний өргөтгөлийн ажил				
Дулааны шугамын дагуугийн зүсэлт (ОЦ-29-32, 8,91-93)				Ye шат: А.3
Инженер	Д.Содхүү	ЕГ Шифр: CEE2305-DH	Масштаб: 1:100 1:500	Огноо: 2023.09
Гүйцэтгэсэн	Д.Содхүү			
Шалгасан	Н.Мөнхчулуун	ТГ Шифр:	Зургийн дугаар: ГД- 53	Бүх хуудас: 158

ДАГУУ ОГТЛОЛ: Онцлох цэг /1-6, 33/

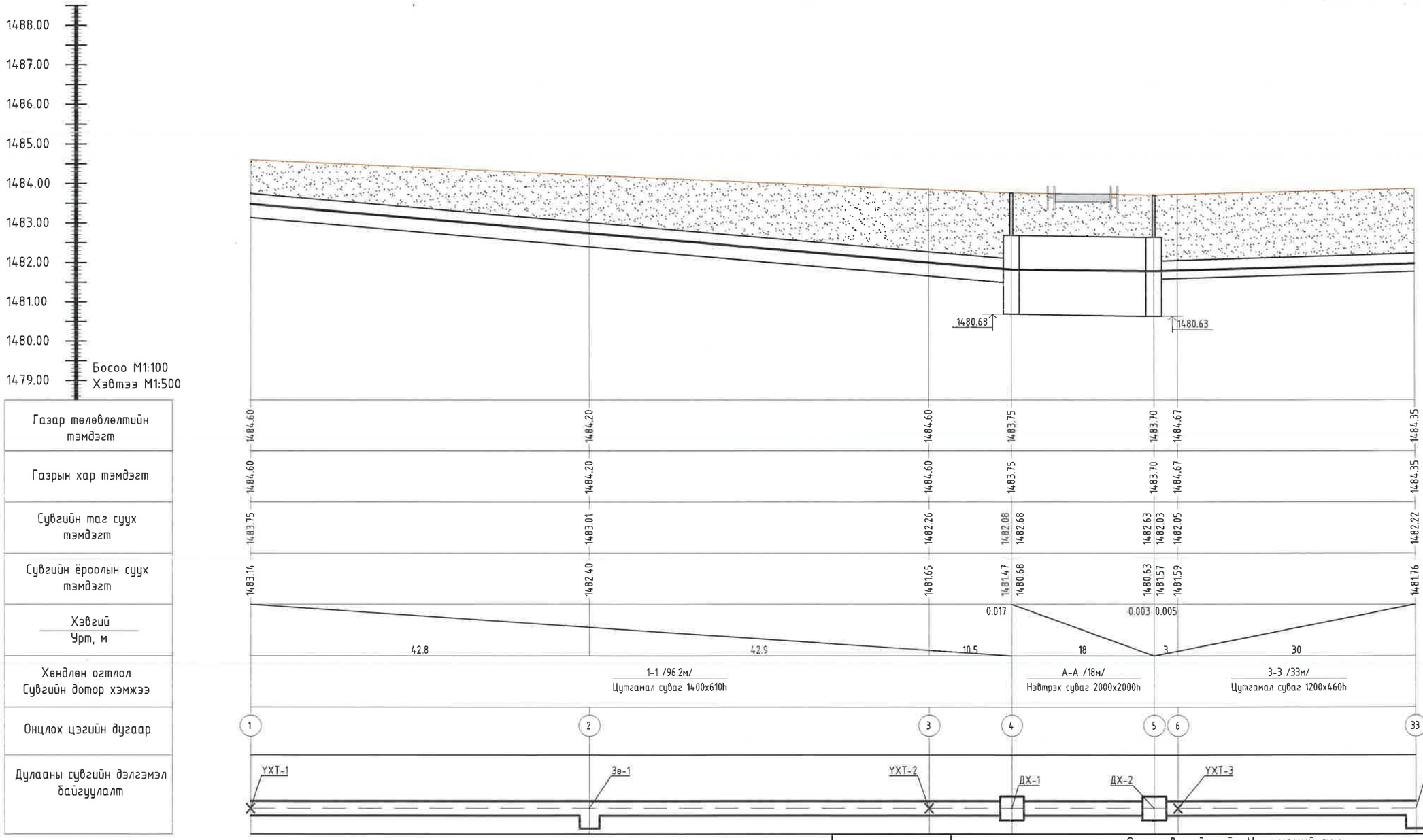

КРЕАТИВ ЭНЕРЖИ
ПРАЙВЕРИЙН ХХК

Өмнөговь аймгийн Цогтцэций сум
Дулааны шугам сүлжээний өргөтгөлийн ажил

Дулааны шугамын дагуугийн зүсэлт (ОЦ-1-6,33)

Ye шат: А.3

Инженер	Д.Содхүү	ЕГ Шифр: CEE2305-DH	Масштаб: 1:100 1:500	Огноо: 2023.09
Гүйцэтгэгч	Д.Содхүү			
Шалгасан	Н.Мөнхчулуун	ТГ Шифр:	Зургийн дугаар: ГД- 54	Бүх хуудас: 158

ДАГУУ ОГТЛОЛ: Онцлох цэг /33-40/

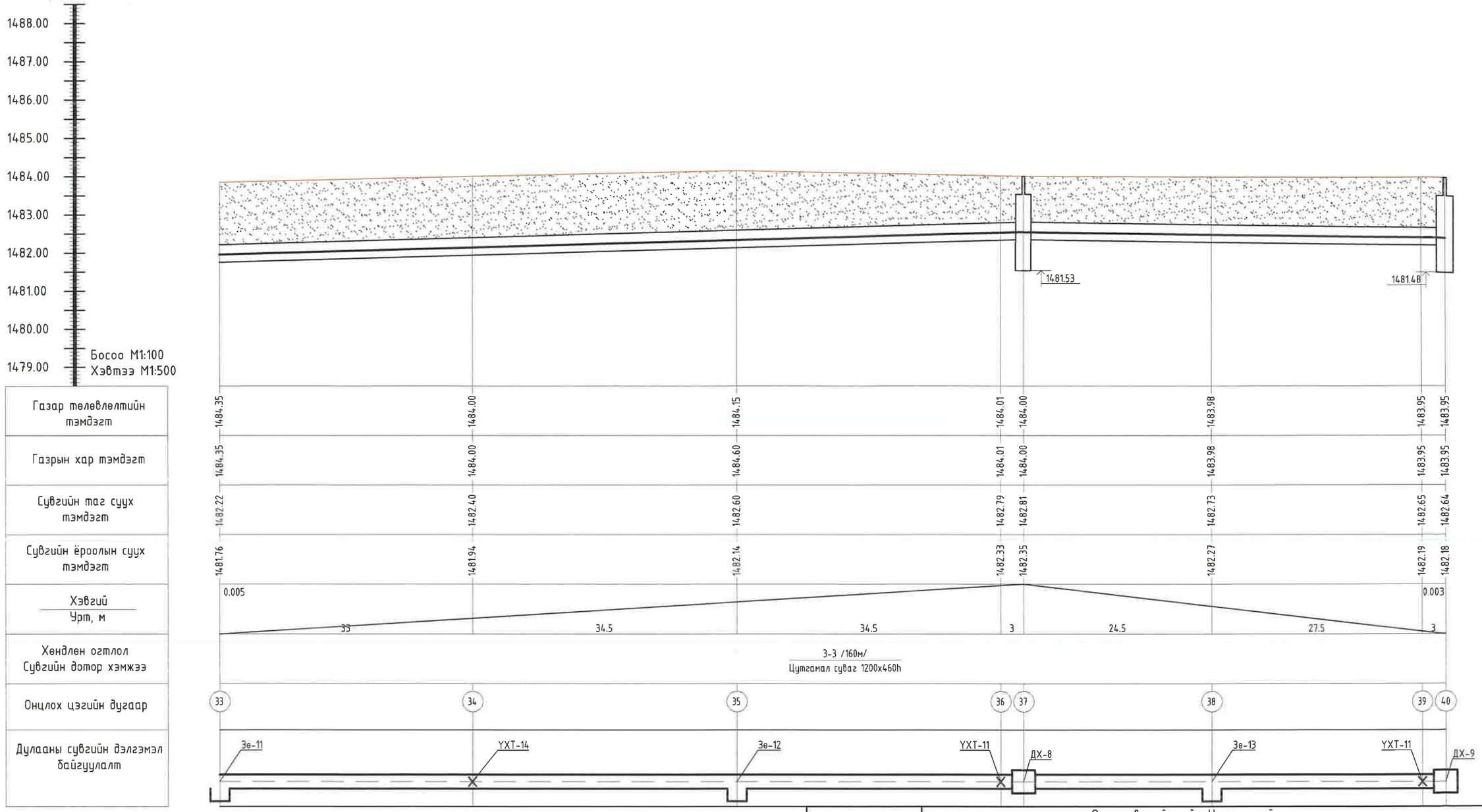

КРЕАТИВ ЭНЕРЖИ
ИНЖЕНЕРИНГ ХХК

Өмнөговь аймгийн Цогтцэций сум
Дулааны шугам сүлжээний өргөтгөлийн ажил

Дулааны шугамын дагуугийн зүсэлт (ОЦ-33-40)

Ye шат: А.3

Инженер	Д.Содхүү	ЕГ Шифр: CEE2305-DH	Масштаб: 1:100 1:500	Огноо: 2023.09
Гүйцэтгэсэн	Д.Содхүү	ТГ Шифр:	Зургийн дугаар: ГД- 55	Бүх хуудас: 158
Шалгасан	Н.Мөнхчулуун			

ДАГУУ ОГТЛОЛ: Онцлох цэг /40-47/

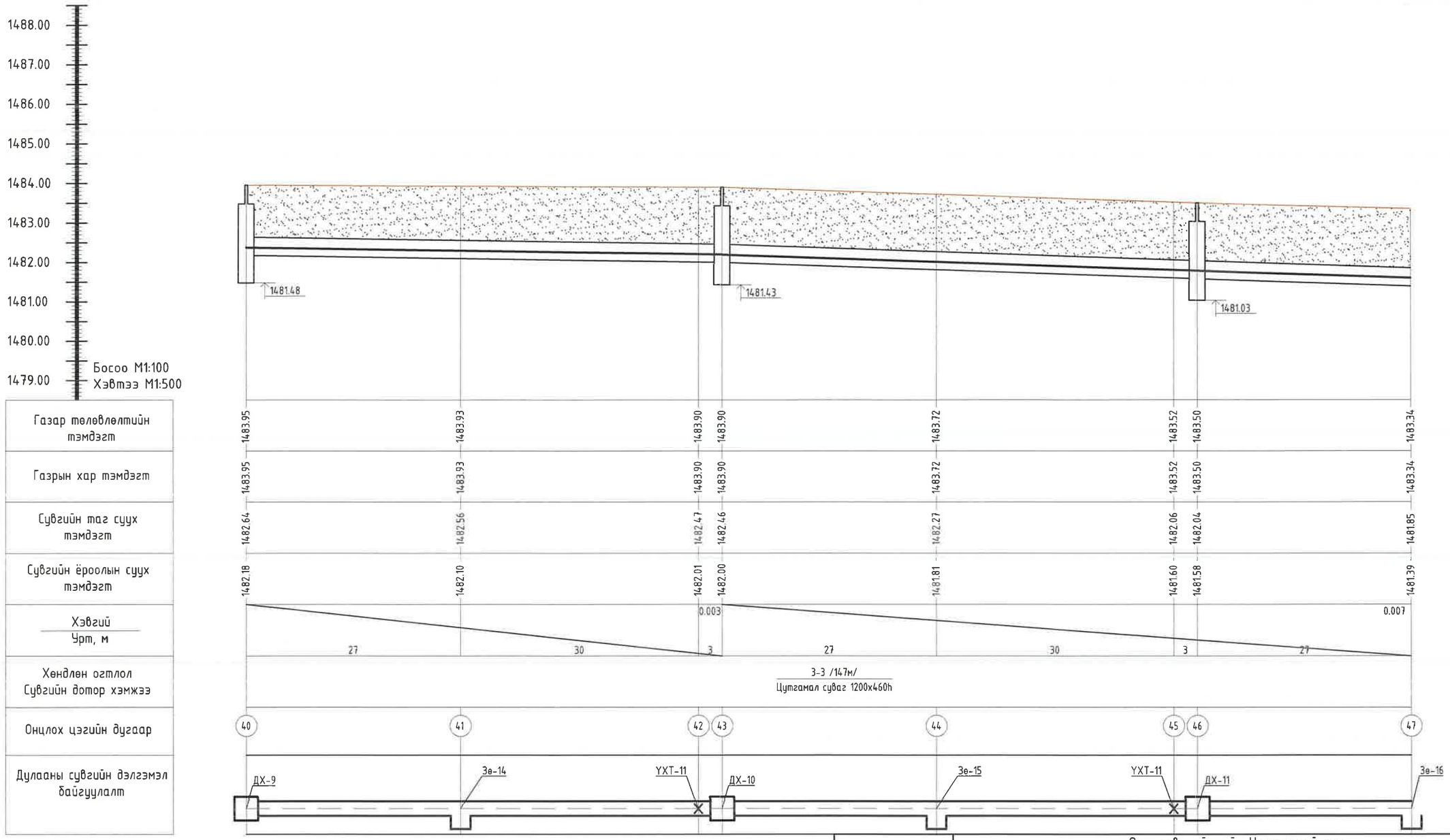

КРЕАТИВ ЭНЕРЖИ
ИНЖЕНЕРИНГ ХХК

Өмнөговь аймгийн Цогтцэций сум
Дулааны шугам сүлжээний өргөтгөлийн ажил

Дулааны шугамын дагуугийн зүсэлт (ОЦ-40-47)				Ye шат: А.3
Инженер	Д.Содхүү	ЕГ Шифр: CEE2305-DH	Масштаб: 1:100 1:500	Огноо: 2023.09
Гүйцэтгэгч	Д.Содхүү	ТГ Шифр:	Зургийн дугаар: ГД- 56	Бүх хуудас: 158
Шалгасан	Н.Мөнхчулуун			

ДАГУУ ОГТЛОЛ: Онцлох цэг /47-55/

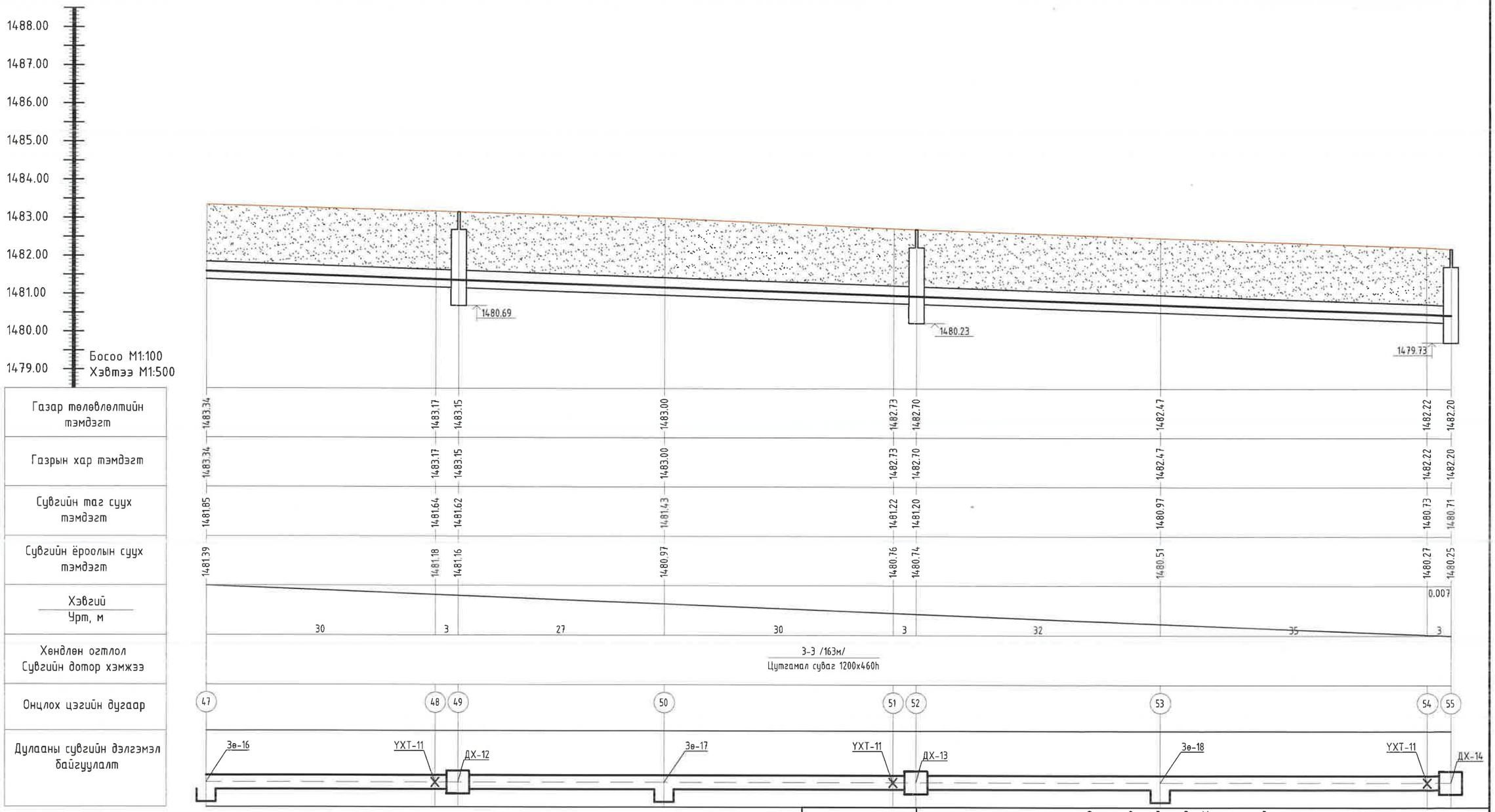

КРЕАТИВ ЭНЕРЖИ
ИНЖЕНЕРИНГ ХХК

Өмнөговь аймгийн Цогтцэций сум
Дулааны шугам сүлжээний өргөтгөлийн ажил

Дулааны шугамын дагуугийн зүсэлт (ОЦ-47-55)

Үе шат: А.3

Инженер	Д.Содхүү	ЕГ Шифр: CEE2305-DH	Масштаб: 1:100 1:500	Огноо: 2023.09
Гүйцэтгэсэн	Д.Содхүү			
Шалгасан	Н.Мөнхчулуун	ТГ Шифр:	Зургийн дугаар: ГД- 57	Бүх хуудас: 158

ДАГУУ ОГТЛОЛ: Онцлох цэг /55-64/

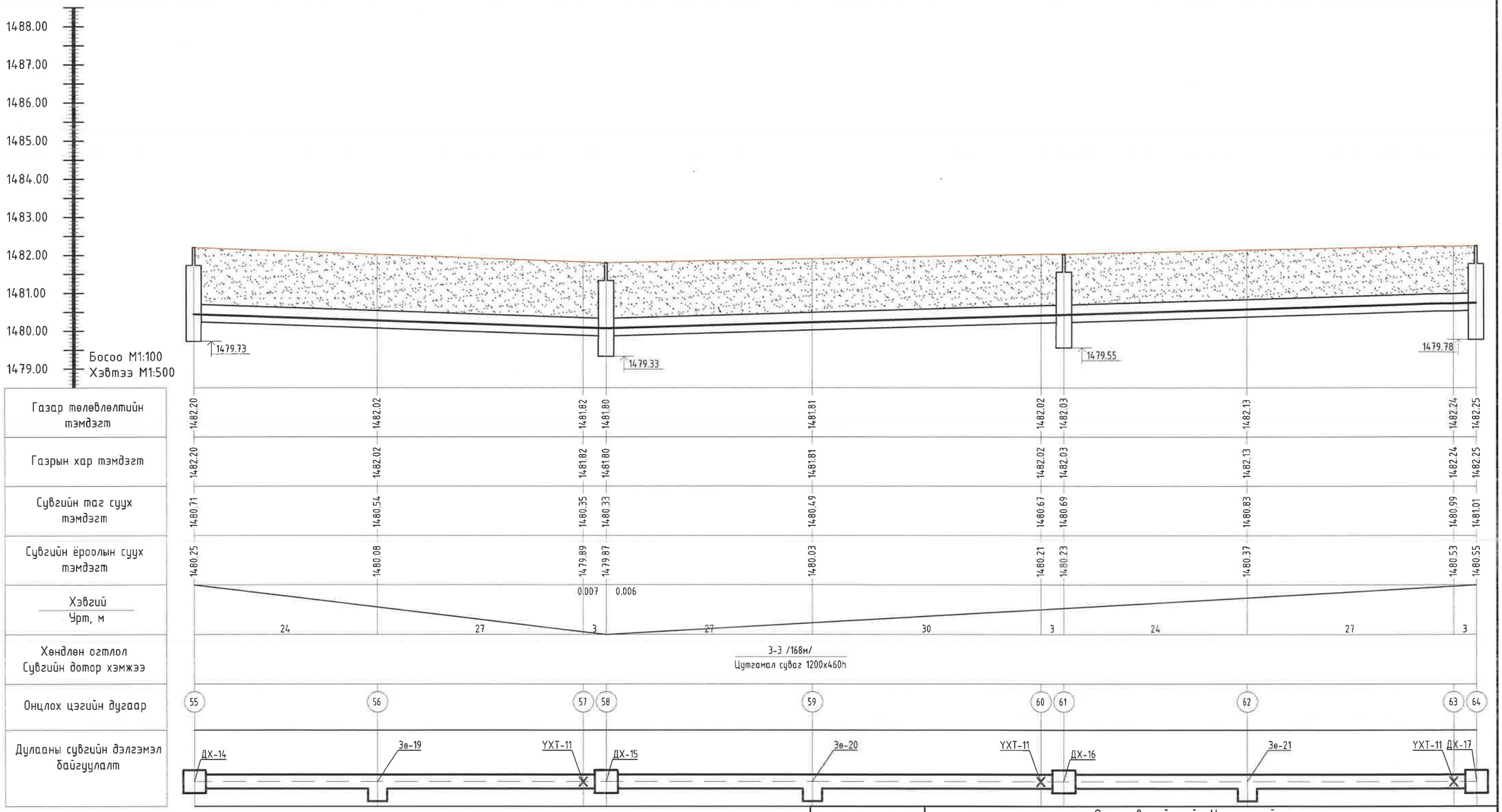

КРЕАТИВ ЭНЕРЖИ
ИНЖЕНЕРИНГ ХХК

Өмнөговь аймгийн Цогтцэций сум
Дулааны шугам сүлжээний өргөтгөлийн ажил

Дулааны шугамын дагуугийн зүсэлт (ОЦ-55-64)

Ye шат: А.3

Инженер	Д.Содхүү	ЕГ Шифр: CEE2305-DH	Масштаб: 1:100 1:500	Огноо: 2023.09
Гүйцэтгэсэн	Д.Содхүү			
Шалгасан	Н.Мөнхчулуун	ТГ Шифр:	Зургийн дугаар: ГД- 58	Бүх хуудас: 158

ДАГУУ ОГТЛОЛ: Онцлох цэг /64-71/

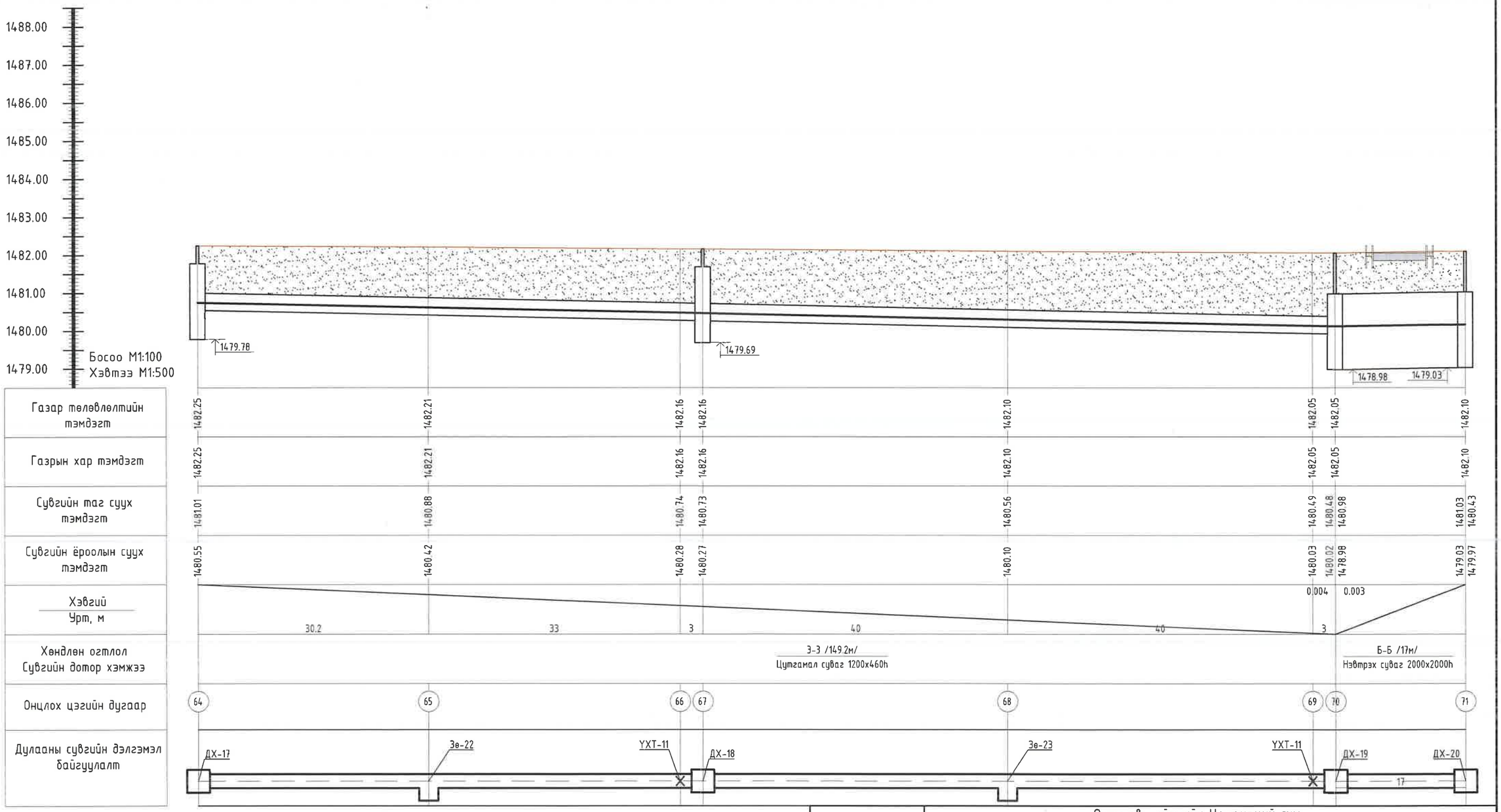

КРЕАТИВ ЭНЕРЖИ
ИНЖЕНЕРИНГ ХХК

Өмнөговь аймгийн Цогтцэций сум
Дулааны шугам сүлжээний өргөтгөлийн ажил

Дулааны шугамын дагуугийн зүсэлт (ОЦ-64-71)

Үе шат: А.З

Инженер	Д.Содхүү	ЕГ Шифр: CEE2305-DH	Масштаб: 1:100 1:500	Огноо: 2023.09
Гүйцэтгэсэн	Д.Содхүү			
Шалгасан	Н.Мөнхчулуун	ТГ Шифр:	Зургийн дугаар: ГД- 59	Бүх хуудас: 158

ДАГУУ ОГТЛОЛ: Онцлох цэг /71-79/

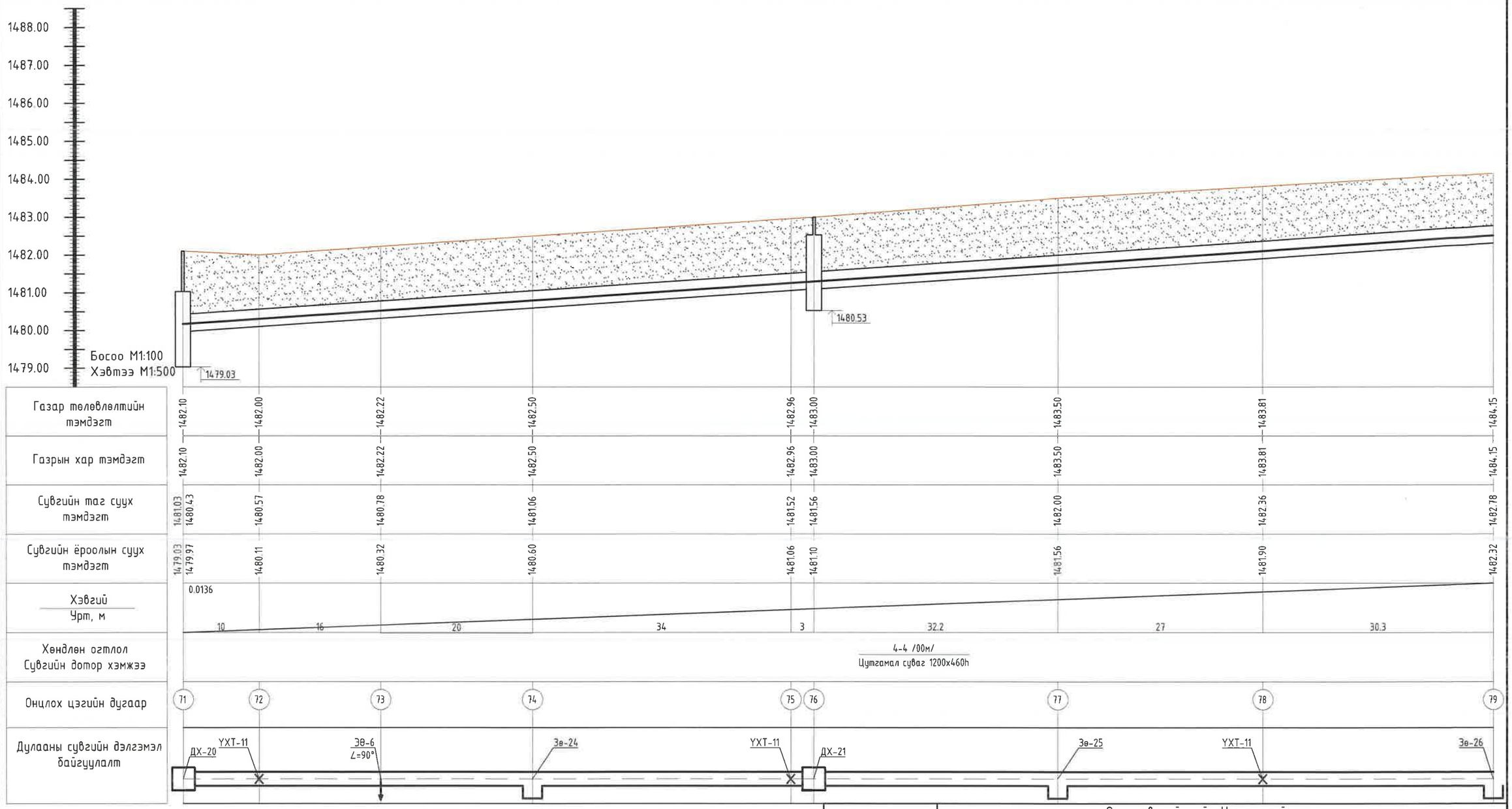

КРЕАТИВ ЭНЕРЖИ
ИНЖЕНЕРИНГ ХХК

Өмнөговь аймгийн Цогтцэций сум
Дулааны шугам сүлжээний өргөтгөлийн ажил

Дулааны шугамын дагуугийн зүсэлт (ОЦ-71-79)

Ye шат: А.3

Инженер	Д.Содхүү	ЕГ Шифр: CEE2305-DH	Масштаб: 1:100 1:500	Огноо: 2023.09
Гүйцэтгэсэн	Д.Содхүү			
Шалгасан	Н.Мөнхчулуун	ТГ Шифр:	Зургийн дугаар: ГД- 60	Бүх хуудас: 158

ДАГУУ ОГТЛОЛ: Онцлох цэг /79-87/

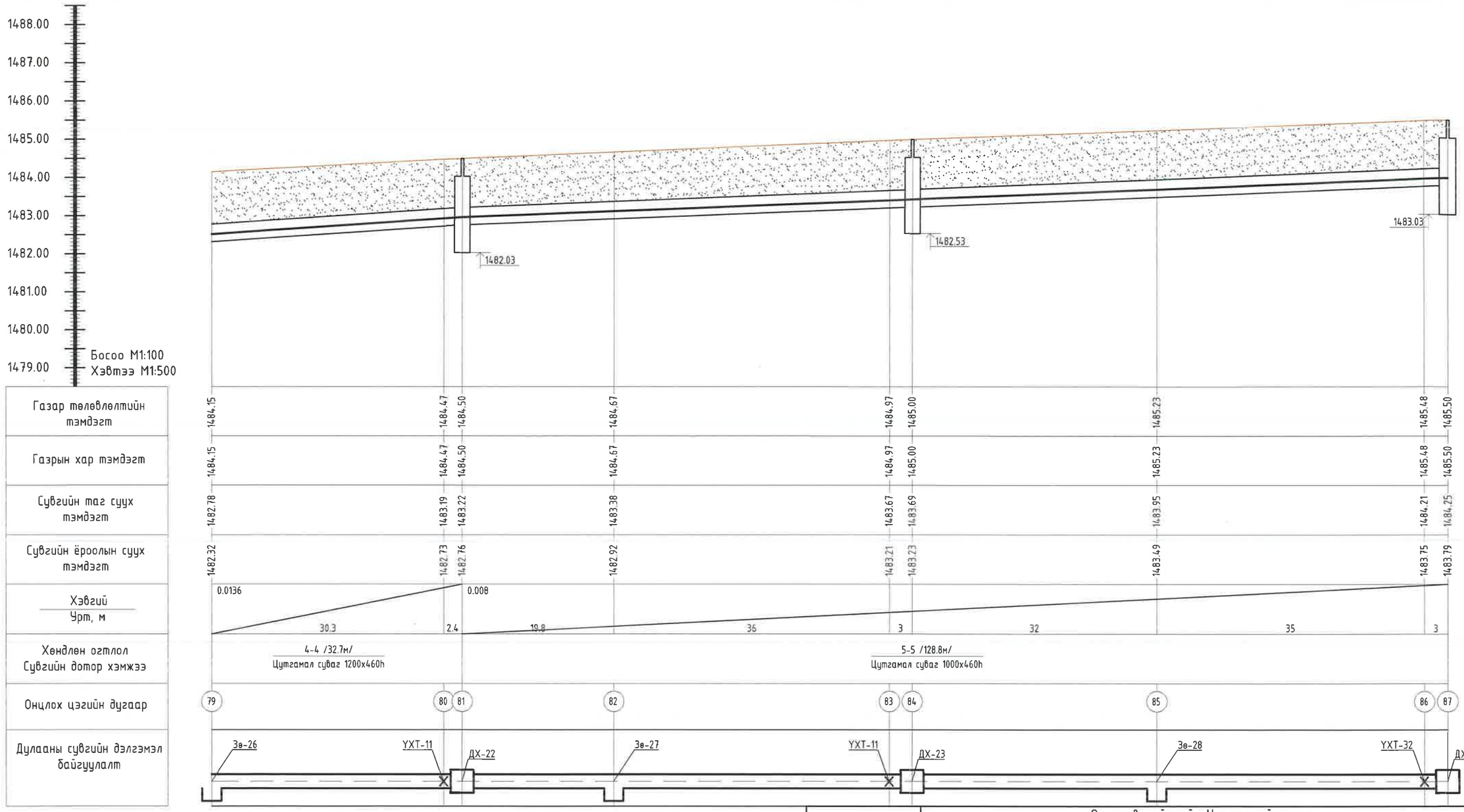

	Өмнөговь аймгийн Цогтцэций сум Дулааны шугам сүлжээний өргөтгөлийн ажил				
	Дулааны шугамын дагуугийн зүсэлт (ОЦ-79-87)				Ye шат: А.З
КРЕАТИВ ЭНЕРЖИ ИНЖЕНЕРИНГ ХХК	Инженер	Д.Содхүү	ЕГ Шифр: CEE2305-DH	Масштаб: 1:100 1:500	Огноо: 2023.09
	Гүйцэтгэсэн	Д.Содхүү	ТГ Шифр:	Зургийн дугаар: ГД- 61	Бүх хуудас: 158
	Шалгасан	Н.Мөнхчулуун			

ДАГУУ ОГТЛОЛ: Онцлох цэг /87-90/

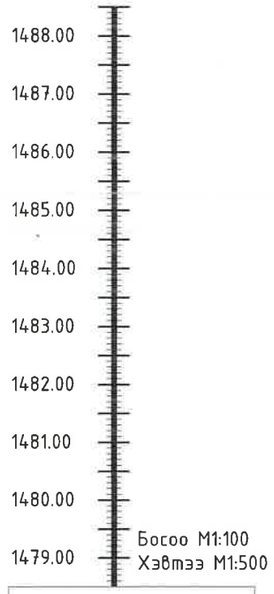

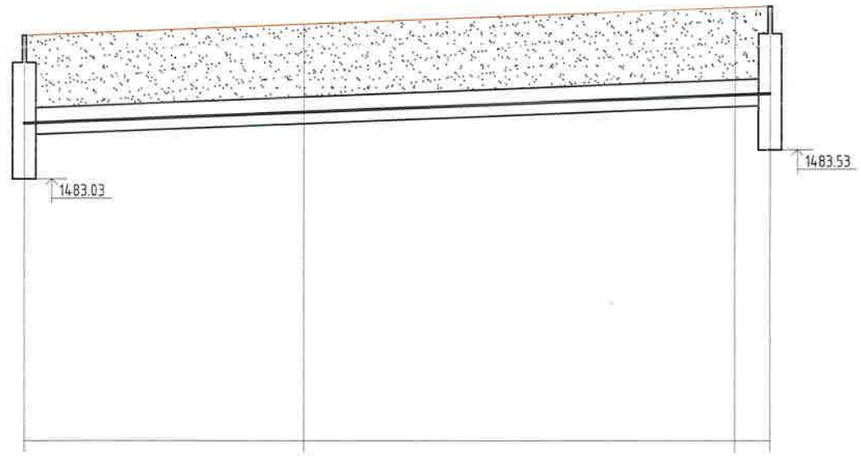

Газар төлөвлөлтийн тэмдэгт	14.85.50	14.85.69	14.85.98 / 14.86.00
Газрын хар тэмдэгт	14.85.50	14.85.69	14.85.98 / 14.86.00
Сувгийн таг суух тэмдэгт	14.84.25	14.84.44	14.84.74 / 14.84.76
Сувгийн ёроолын суух тэмдэгт	14.83.79	14.83.98	14.84.28 / 14.84.30
Хэвгий / Урт, м	0.008	24	37 / 3
Хөндлөн огтлол Сувгийн дотор хэмжээ	6-6 /64м/ Цутгамал суваг 1000x385h		
Онцлох цэгийн дугаар	87	88	89 / 90
Дулааны сувгийн дэлгэмэл байгуулалт	ДХ-24	Зө-29	УХТ-33 / ДХ-25

КРЕАТИВ ЭНЕРЖИ ИНЖЕНЕРИНГ ХХК

Өмнөговь аймгийн Цогтцэций сум
Дулааны шугам сүлжээний өргөтгөлийн ажил

Дулааны шугамын дагуугийн зүсэлт (ОЦ-87-90) | Ye шат: А.3

Инженер	Д.Содхүү	ЕГ Шифр: CEE2305-DH	Масштаб: 1:100 1:500	Огноо: 2023.09
Гүйцэтгэсэн	Д.Содхүү			
Шалгасан	Н.Мөнхчулуун	ТГ Шифр:	Зургийн дугаар: ГД- 62	Бүх хуудас: 158

ДАГУУ ОГТЛОЛ: Онцлох цэг /17,94-102/

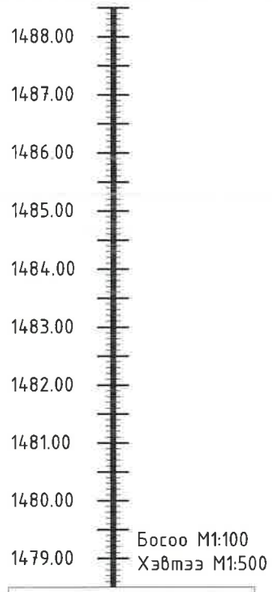

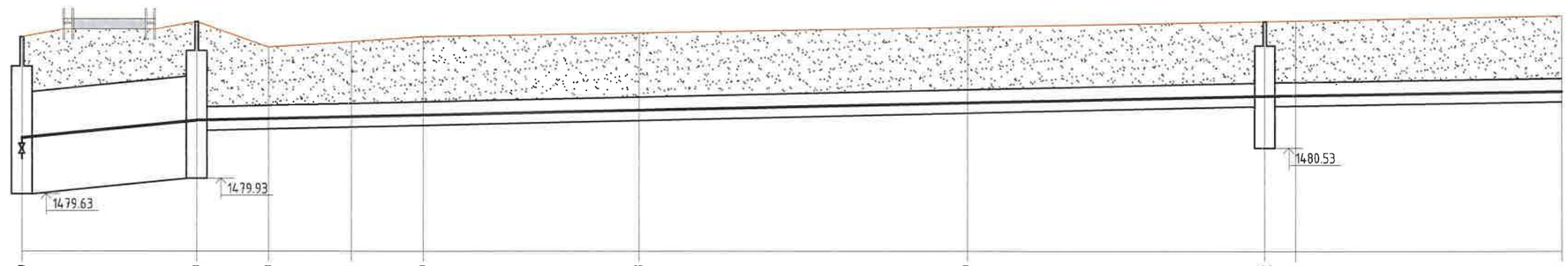

Газар төлөвлөлтийн тэмдэгт	14.82.70	14.83.00	14.82.50	14.82.61	14.82.70	14.82.78	14.82.89	14.83.00	14.83.01	14.83.10
Газрын хар тэмдэгт	14.82.70	14.83.00	14.82.50	14.82.61	14.82.70	14.82.78	14.82.89	14.83.00	14.83.01	14.83.10
Сувгийн таг суух тэмдэгт	14.81.63	14.81.93 14.81.33	14.81.36	14.81.40	14.81.43	14.81.52	14.81.67	14.81.80	14.81.81	14.81.89
Сувгийн ёроолын суух тэмдэгт	14.79.63	14.79.93 14.80.87	14.79.90	14.80.94	14.80.97	14.81.06	14.81.21	14.81.34	14.81.35	14.81.43
Хэвгий / Урт, м	0.017 / 17	0.0045 / 7	8	7	21	32	29	0.003 / 3		26
Хөндлөн огтлол Сувгийн дотор хэмжээ	В-В /17м/ Нэвтрэх суваг 2000х2000h					4-4 /133м/ Цутгамал суваг 1200х460h				
Онцлох цэгийн дугаар	17	94	95	96	97	98	99	100	101	102
Дулааны сувгийн дэлгэмэл байгуулалт	ДХ-4	ДХ-26	ЭӨ-5 Z=104°	УХТ-35	ЭӨ-6 Z=90°	УХТ-36	Эө-31	ДХ-27	УХТ-37	Эө-32

КРЕАТИВ ЭНЕРЖИ ИНЖЕНЕРИНГ ХХК

Өмнөговь аймгийн Цогтцэций сум
Дулааны шугам сүлжээний өргөтгөлийн ажил

Дулааны шугамын дагуугийн зүсэлт (ОЦ-17,94-102)

Ye шат: А.3

Инженер	Д.Содхүү	ЕГ Шифр: CEE2305-DH	Масштаб: 1:100 1:500	Огноо: 2023.09
Гүйцэтгэсэн	Д.Содхүү			
Шалгасан	Н.Мөнхчулуун	ТГ Шифр:	Зургийн дугаар: ГД- 63	Бүх хуудас: 158

ДАГУУ ОГТЛОЛ: Онцлох цэг /102-110/

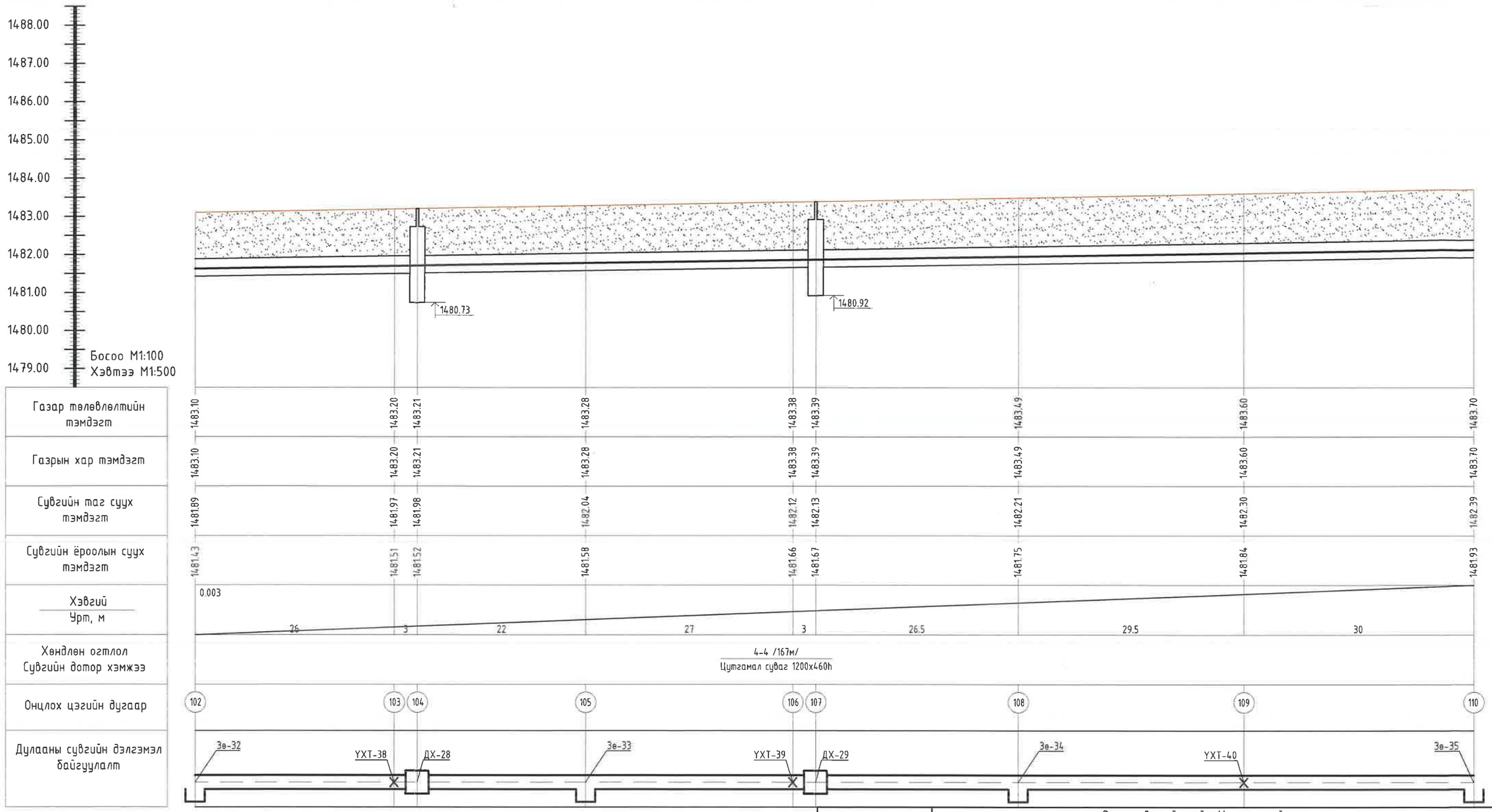

КРЕАТИВ ЭНЕРЖИ
ПРОЖЕКТИЙН ХХК

Өмнөговь аймгийн Цогтцэций сум
Дулааны шугам сүлжээний өргөтгөлийн ажил

Дулааны шугамын дагуугийн зүсэлт (ОЦ-102-110)

Ye шат: А.3

Инженер	Д.Содхүү	ЕГ Шифр: CEE2305-DH	Масштаб: 1:100 1:500	Огноо: 2023.09
Гүйцэтгэсэн	Д.Содхүү			
Шалгасан	Н.Мөнхчулуун	ТГ Шифр:	Зургийн дугаар: ГД- 64	Бүх хуудас: 158

ДАГУУ ОГТЛОЛ: Онцлох цэг /110-116/

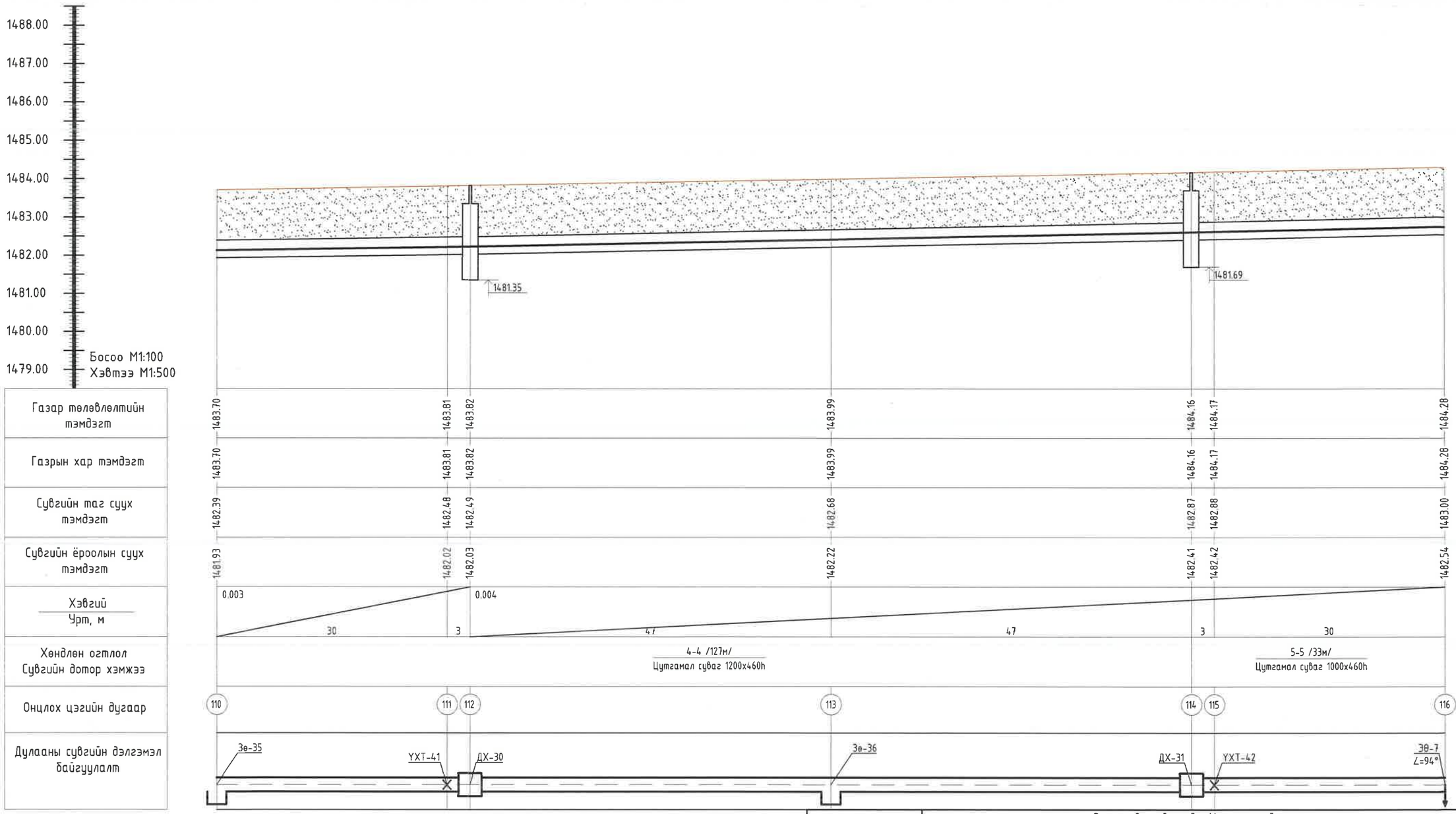

КРЕАТИВ ЭНЕРЖИ ПРОЖЕКТИНЖИНИРИНГ ХХК	Өмнөговь аймгийн Цогтцэцийн сум Дулааны шугам сүлжээний өргөтгөлийн ажил			
	Дулааны шугамын дагуугийн зүсэлт (ОЦ-110-116)			Ye шат: А.З
Инженер	Д.Содхүү	ЕГ Шифр: CEE2305-DH	Масштаб: 1:100 1:500	Огноо: 2023.09
Гүйцэтгэсэн	Д.Содхүү			
Шалгасан	Н.Мөнхчулуун	ТГ Шифр:	Зургийн дугаар: ГД- 65	Бүх хуудас: 158

ДАГУУ ОГТЛОЛ: Онцлох цэг /116-122/

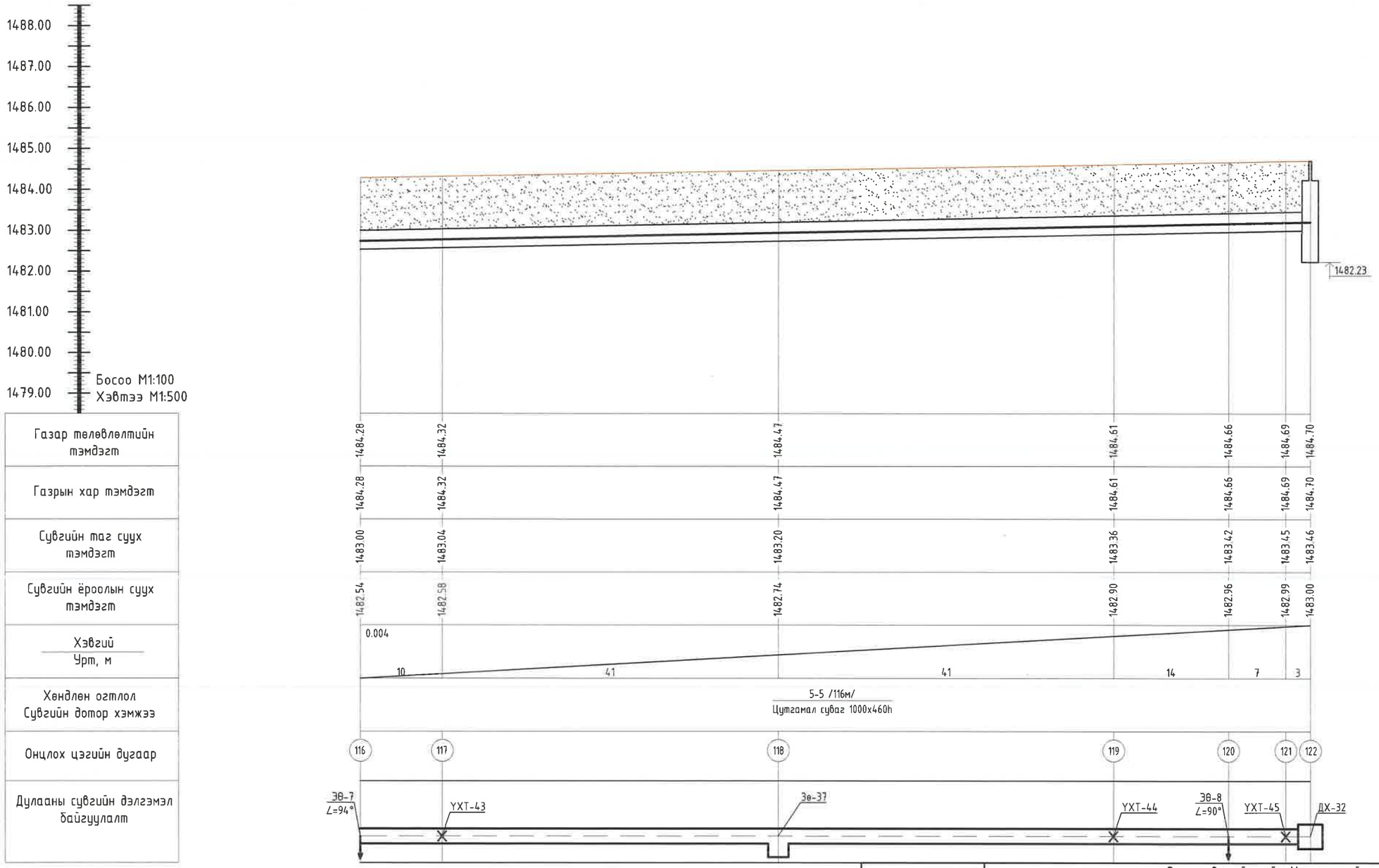

КРЕАТИВ ЭНЕРЖИ ИНЖЕНЕРИНГ ХХК	Өмнөговь аймгийн Цогтцэций сум Дулааны шугам сүлжээний өргөтгөлийн ажил			
	Дулааны шугамын дагуугийн зүсэлт (ОЦ-116-122)			Ye шат: А.3
Инженер	Д.Содхүү	ЕГ Шифр: CEE2305-DH	Масштаб: 1:100 1:500	Огноо: 2023.09
Гүйцэтгэсэн	Д.Содхүү			
Шалгасан	Н.Мөнхчулуун	ТГ Шифр:	Зургийн дугаар: ГД- 66	Бүх хуудас: 158

ДАГУУ ОГТЛОЛ: Онцлох цэг /22,125-133/

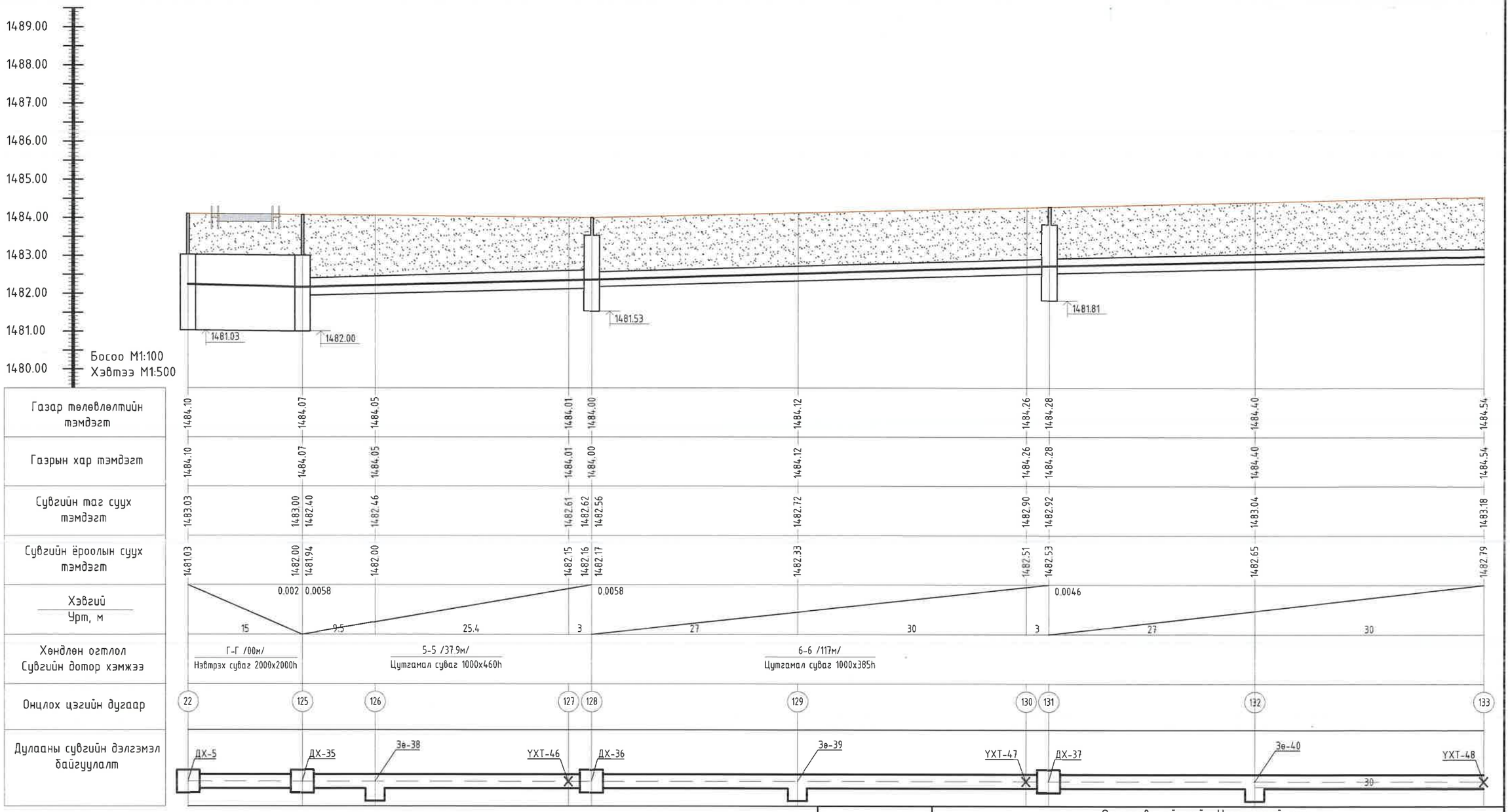

КРЕАТИВ ЭНЕРЖИ
ИНЖЕНЕРИНГ ХХК

Өмнөговь аймгийн Цогтцэций сум
Дулааны шугам сүлжээний өргөтгөлийн ажил

Дулааны шугамын дагуугийн зүсэлт (ОЦ-22,125-133)

Ye шат: А.3

Инженер	Д.Содхүү	ЕГ Шифр: CEE2305-DH	Масштаб: 1:100 1:500	Огноо: 2023.09
Гүйцэтгэсэн	Д.Содхүү			
Шалгасан	Н.Мөнхчулуун	ТГ Шифр:	Зургийн дугаар: ГД- 67	Бүх хуудас: 158

ДАГУУ ОГТЛОЛ: Онцлох цэг /133-141/

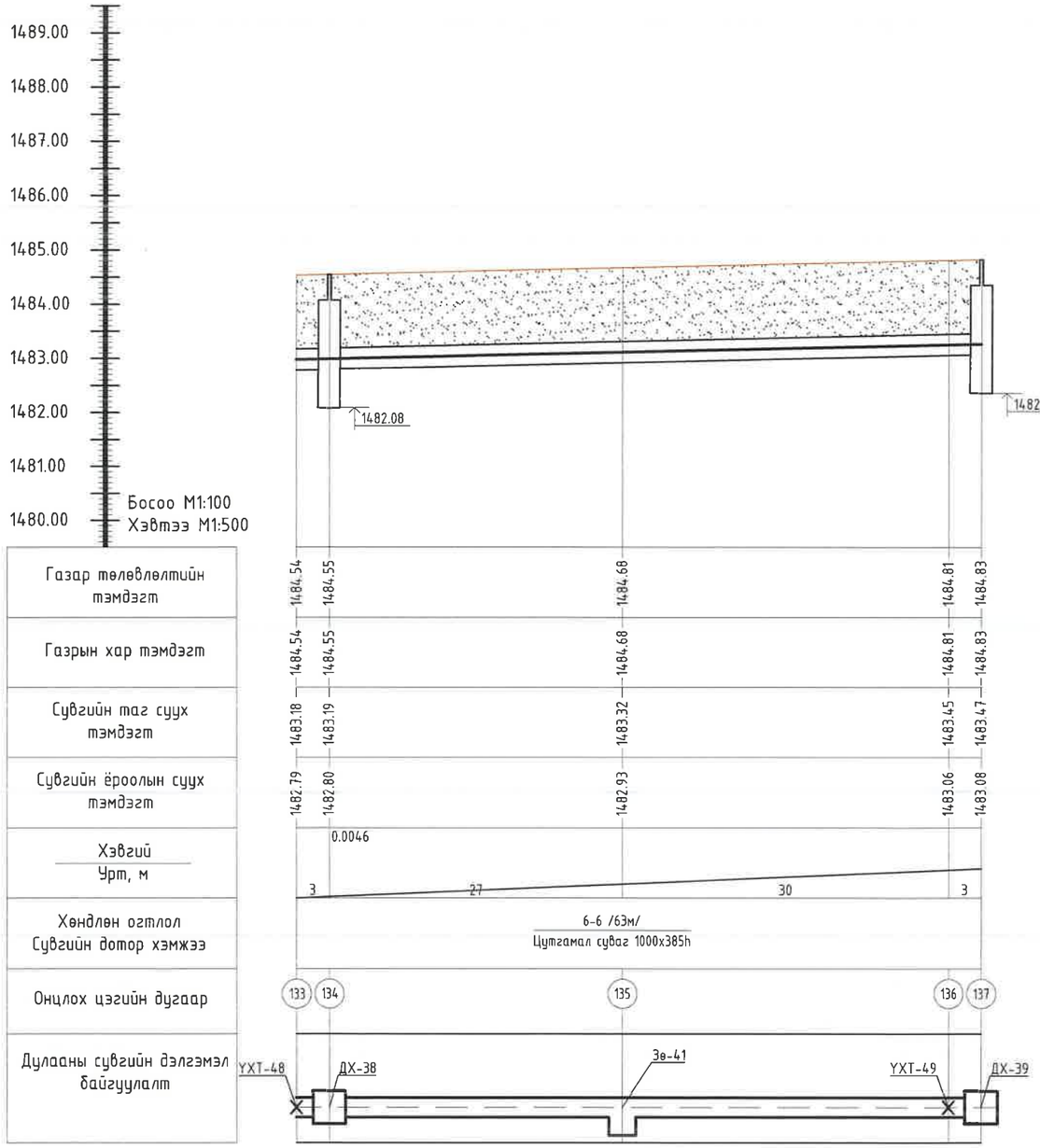

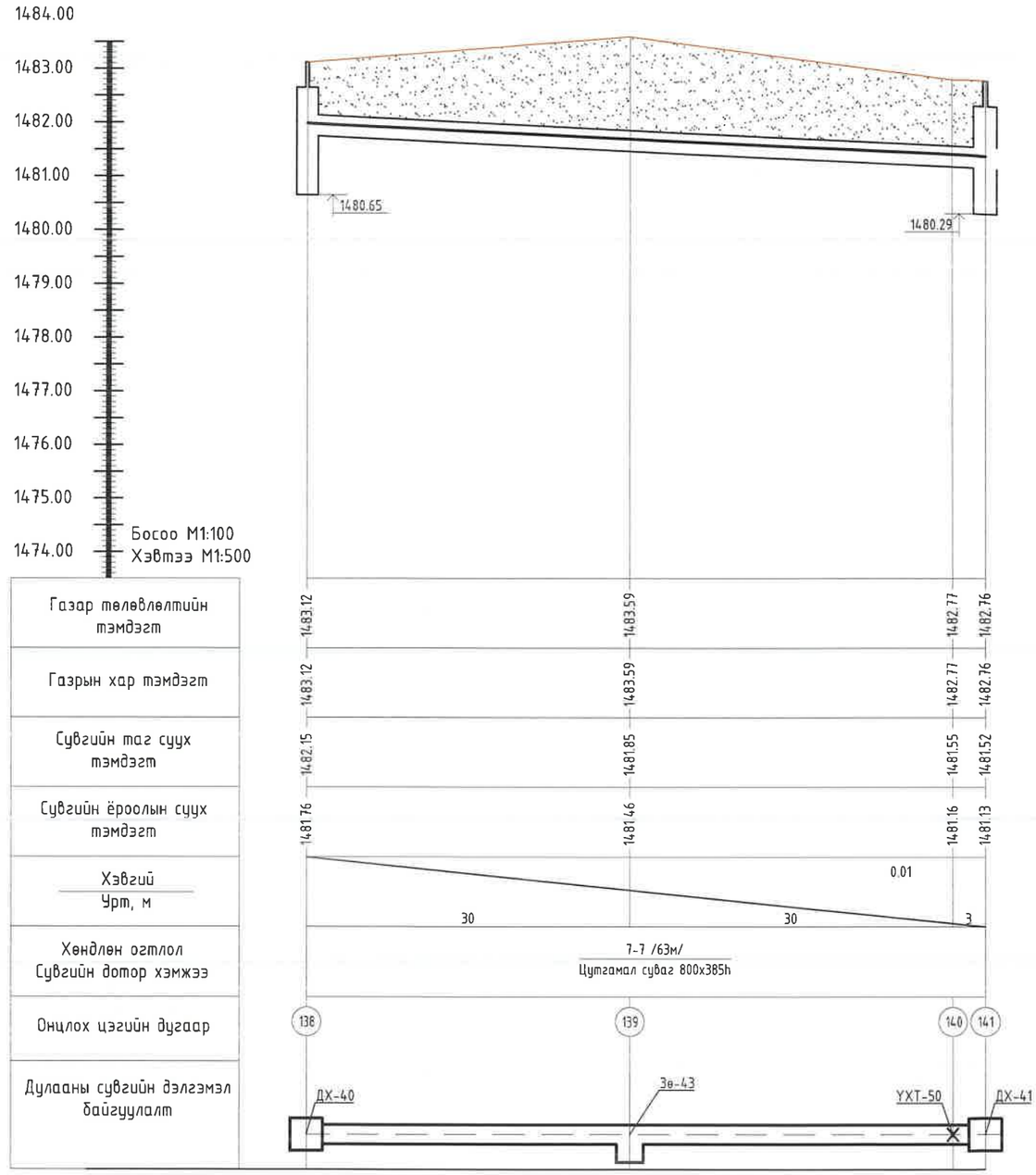

КРЕАТИВ ЭНЕРЖИ
ИНЖЕНЕРИНГ ХХК

Өмнөговь аймгийн Цогтцэций сум Дулааны шугам сүлжээний өргөтгөлийн ажил				
Дулааны шугамын дагуугийн зүсэлт (ОЦ-133-141)				Ye шат: А.3
Инженер	Д.Содхүү	ЕГ. Шифр: CEE2305-DH	Масштаб: 1:100 1:500	Огноо: 2023.09
Гүйцэтгэсэн	Д.Содхүү			
Шалгасан	Н.Мөнхчулуун	ТГ Шифр:	Зургийн дугаар: ГД- 68	Бүх хуудас: 158

ДАГУУ ОГТЛОЛ: Онцлох цэг /141-149/

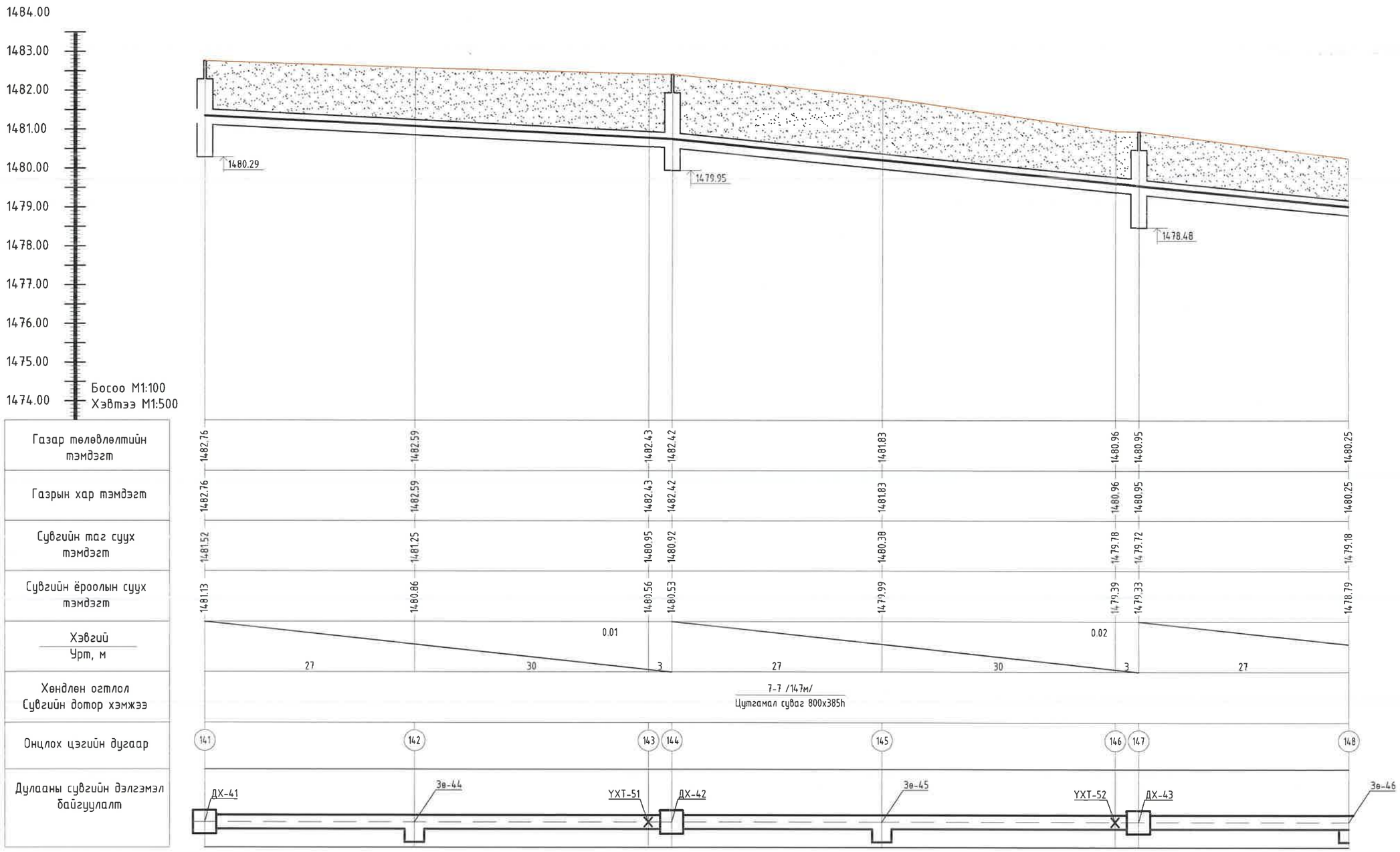

КРЕАТИВ ЭНЕРЖИ ИНЖИНЕРИНГ ХХК	Өмнөговь аймгийн Цогтцэцийн сум Дулааны шугам сүлжээний өргөтгөлийн ажил			
	Дулааны шугамын дагуугийн зүсэлт (ОЦ-141-148)			Ye шат: А.3
Инженер	Д.Содхүү	ЕГ Шифр: CEE2305-DH	Масштаб: 1:100 1:500	Огноо: 2023.09
Гүйцэтгэсэн	Д.Содхүү	ТГ Шифр:	Зургийн дугаар: ГД- 69	Бүх хуудас: 158
Шалгасан	Н.Мөнхчулуун			

ДАГУУ ОГТЛОЛ: Онцлох цэг /149-155/

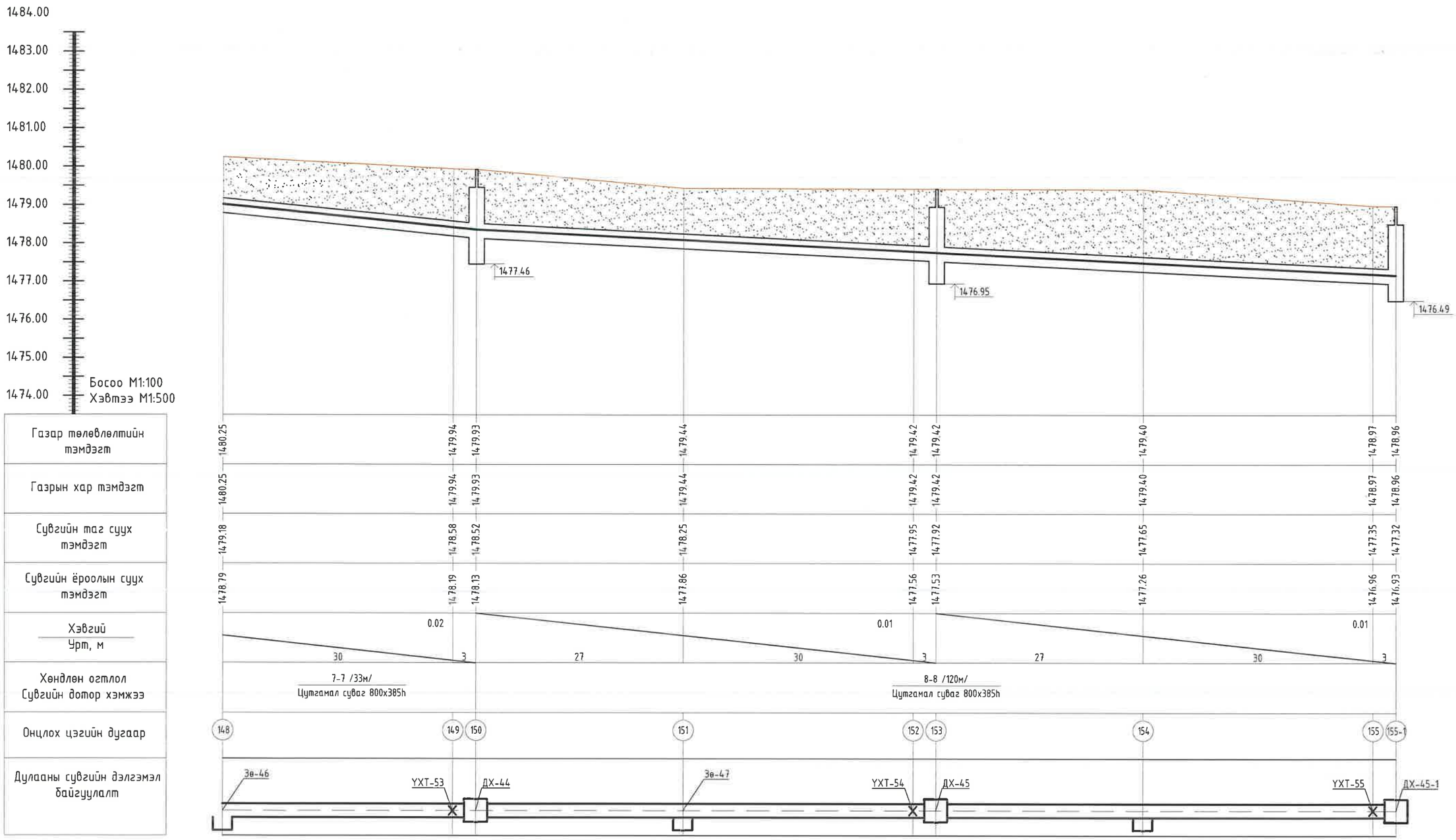

КРЕАТИВ ЭНЕРЖИ
ИНЖЕНЕРИНГ ХХК

Өмнөговь аймгийн Цогтцэций сум
Дулааны шугам сүлжээний өргөтгөлийн ажил

Дулааны шугамын дагуугийн зүсэлт (ОЦ-148-155-1)

Ye шат: А.3

Инженер	Д.Содхүү	ЕГ Шифр: CEE2305-DH	Масштаб: 1:100 1:500	Огноо: 2023.09
Гүйцэтгэсэн	Д.Содхүү	ТГ Шифр:	Зургийн дугаар: ГД- 70	Бүх хуудас: 158
Шалгасан	Н.Мөнхчулуун			

ДАГУУ ОГТЛОЛ: Онцлох цэг /25,156-164/

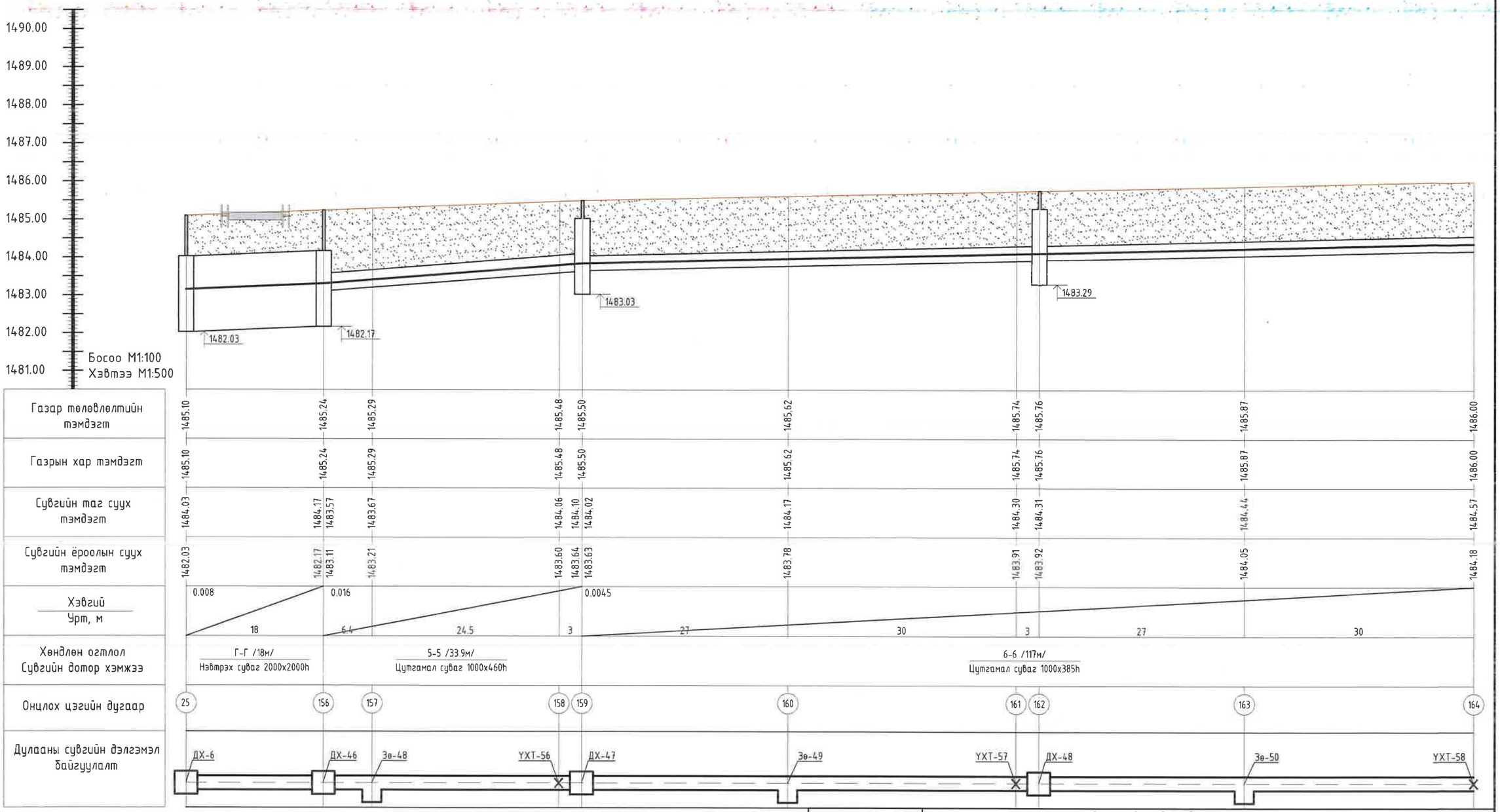

КРЕАТИВ ЭНЕРЖИ
ИНЖЕНЕРИНГ ХХК

Өмнөговь аймгийн Цогтцэций сум Дулааны шугам сүлжээний өргөтгөлийн ажил				
Дулааны шугамын дагуугийн зүсэлт (ОЦ-25,156-164)				Ye шат: А.3
Инженер	Д.Содхүү	ЕГ Шифр: CEE2305-DH	Масштаб: 1:100 1:500	Огноо: 2023.09
Гүйцэтгэсэн	Д.Содхүү			
Шалгасан	Н.Мөнхчулуун	ТГ Шифр:	Зургийн дугаар: ГД- 71	Бүх хуудас: 158

ДАГУУ ОГТЛОЛ: Онцлох цэг /164-172/

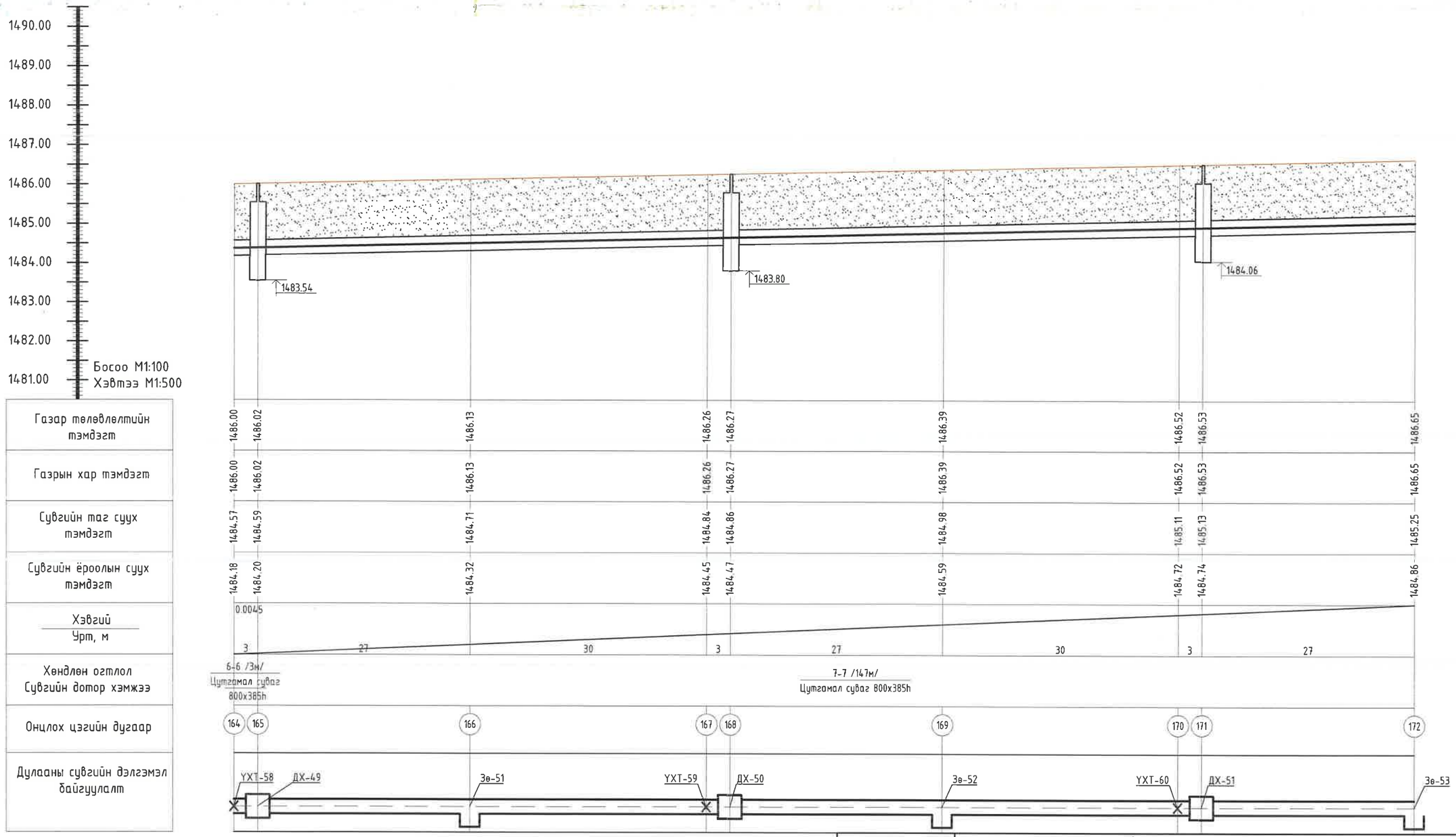

КРЕАТИВ ЭНЕРЖИ
ИНЖЕНЕРИНГ ХХК

Өмнөговь аймгийн Цогтцэций сум
Дулааны шугам сүлжээний өргөтгөлийн ажил

Дулааны шугамын дагуугийн зүсэлт (ОЦ-164-172)				Ye шат: А.3
Инженер	Д.Содхүү	ЕГ Шифр: CEE2305-DH	Масштаб: 1:100 1:500	Огноо: 2023.09
Гүйцэтгэсэн	Д.Содхүү			
Шалгасан	Н.Мөнхчулуун	ТГ Шифр:	Зургийн дугаар: ГД- 72	Бүх хуудас: 158

ДАГУУ ОГТЛОЛ: Онцлох цэг /172-180/

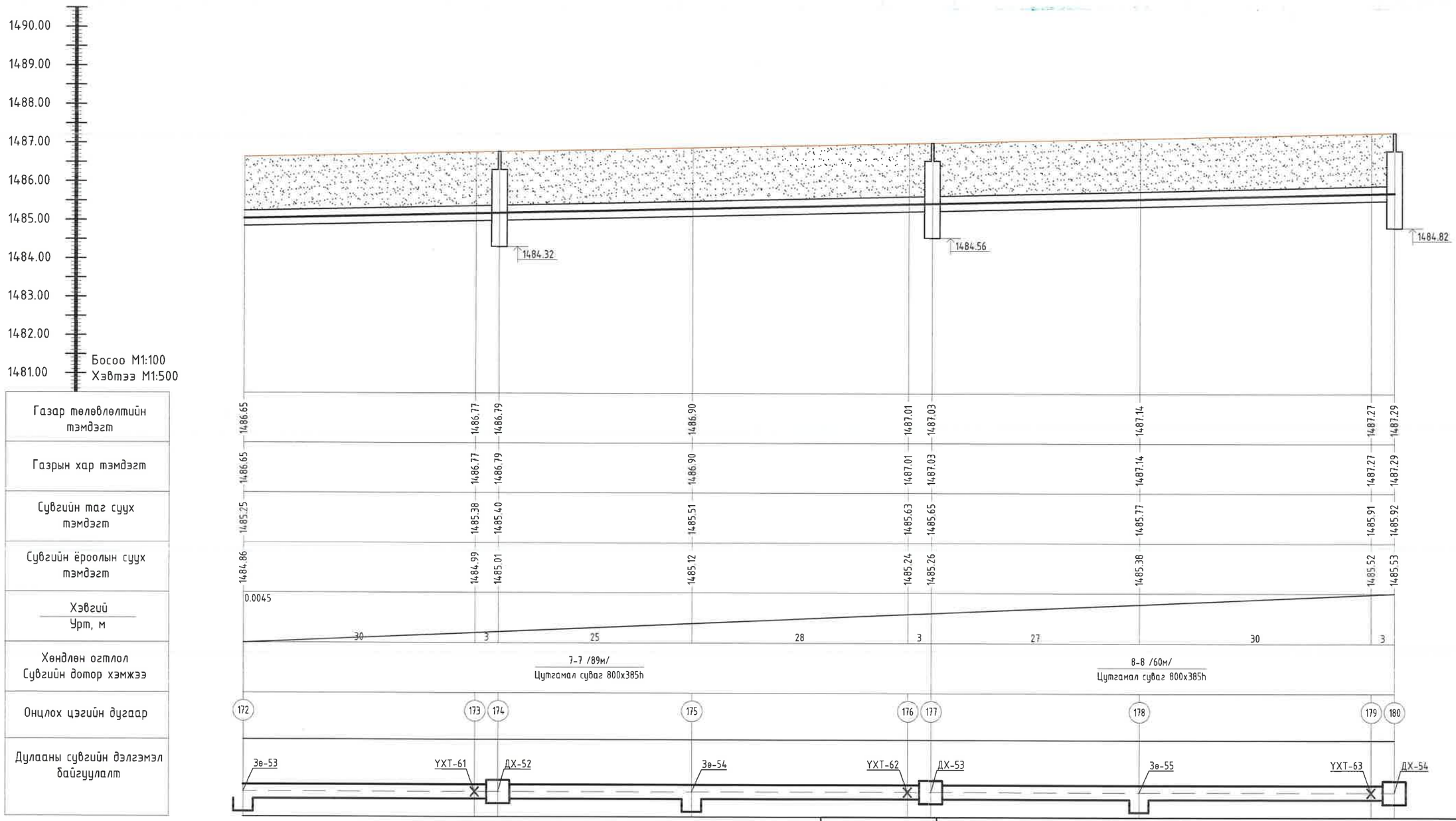

КРЕАТИВ ЭНЕРЖИ
ИНЖЕНЕРИНГ ХХК

Өмнөговь аймгийн Цогтцэций сум
Дулааны шугам сүлжээний өргөтгөлийн ажил

Дулааны шугамын дагуугийн зүсэлт (ОЦ-172-180)

Ye шат: А.3

Инженер	Д.Содхүү	ЕГ Шифр: CEE2305-DH	Масштаб: 1:100 1:500	Огноо: 2023.09
Гүйцэтгэсэн	Д.Содхүү			
Шалгасан	Н.Мөнхчулуун	ТГ Шифр:	Зургийн дугаар: ГД- 73	Бүх хуудас: 158

ДАГУУ ОГТЛОЛ: Онцлох цэг /180-186/

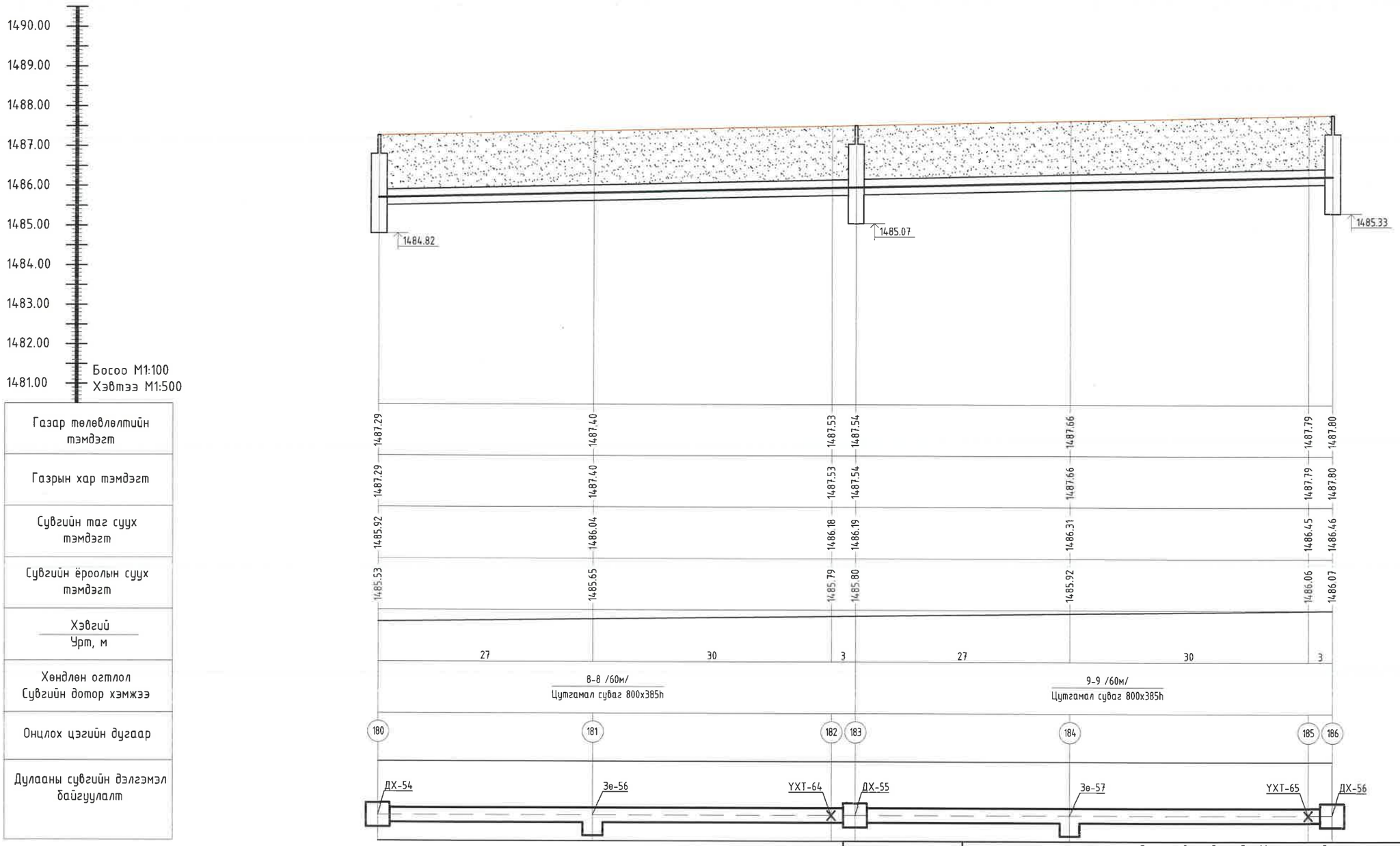

КРЕАТИВ ЭНЕРЖИ
ПРОПЕНЕРЕЙТ ХХК

Өмнөговь аймгийн Цогтцэций сум
Дулааны шугам сүлжээний өргөтгөлийн ажил

Дулааны шугамын дагуугийн зүсэлт (ОЦ-180-186)

Ye шат: А.3

Инженер	Д.Содхүү	ЕГ Шифр: CEE2305-DH	Масштаб: 1:100 1:500	Огноо: 2023.09
Гүйцэтгэсэн	Д.Содхүү			
Шалгасан	Н.Мөнхчулуун	ТГ Шифр:	Зургийн дугаар: ГД- 74	Бүх хуудас: 158

ДАГУУ ОГТЛОЛ: Онцлох цэг /187-199/

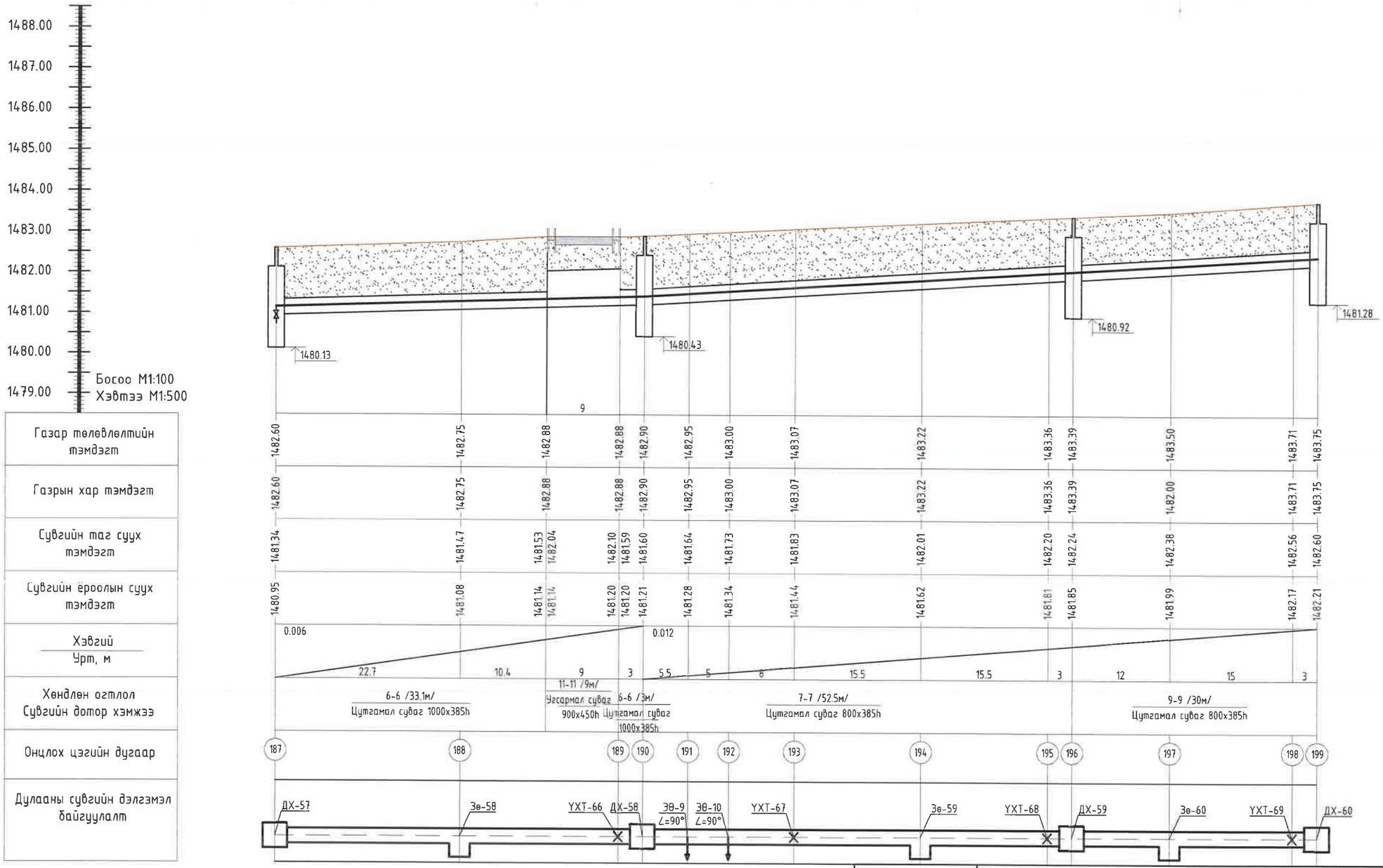

КРЕАТИВ ЭНЕРЖИ
ИНЖИНЕРИНГ ХХК

Өмнөговь аймгийн Цогтцэций сум
Дулааны шугам сүлжээний өргөтгөлийн ажил

Дулааны шугамын дагуугийн зүсэлт (ОЦ-187-199)

Ye шат: А.3

Инженер	Д.Содхүү	ЕГ Шифр: CEE2305-DH	Масштаб: 1:100 1:500	Огноо: 2023.09
Гүйцэтгэсэн	Д.Содхүү			
Шалгасан	Н.Мөнхчулуун	ТГ Шифр:	Зургийн дугаар: ГД- 75	Бүх хуудас: 158

ДАГУУ ОГТЛОЛ: Онцлох цэг /196,200-202, 210-213/

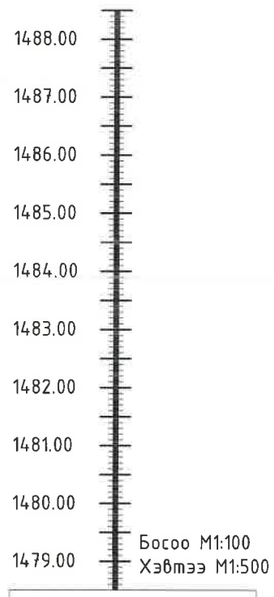

Газар төлөвлөлтийн тэмдэгт
Газрын хар тэмдэгт
Сувгийн таг суух тэмдэгт
Сувгийн ёроолын суух тэмдэгт
Хэвгий / Урт, м
Хөндлөн огтлол Сувгийн дотор хэмжээ
Онцлох цэгийн дугаар
Дулааны сувгийн дэлгэмэл байгуулалт

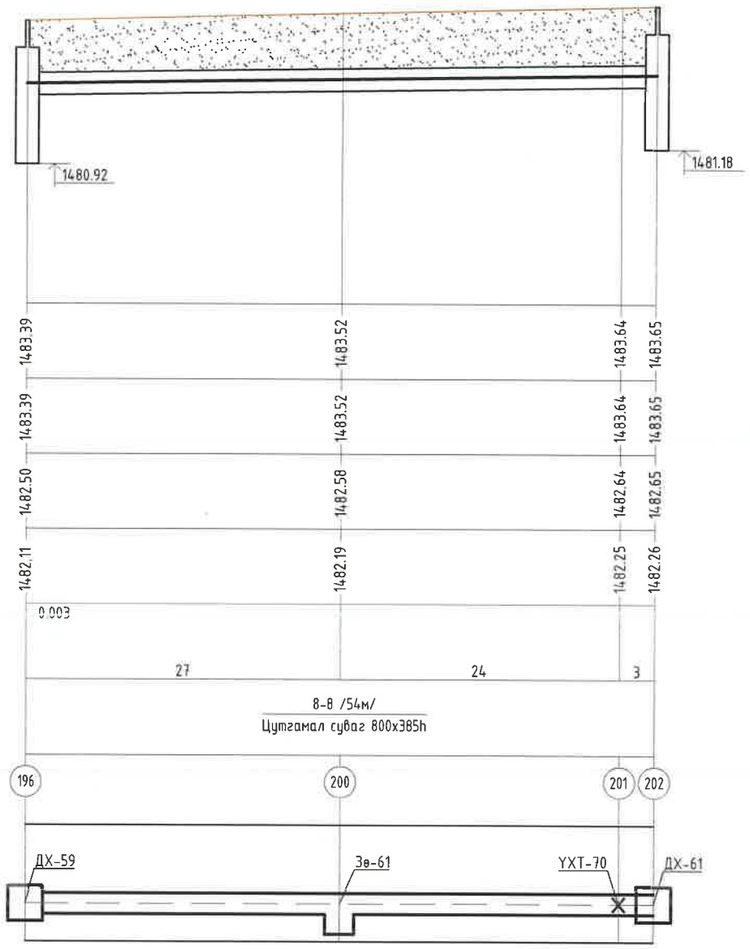

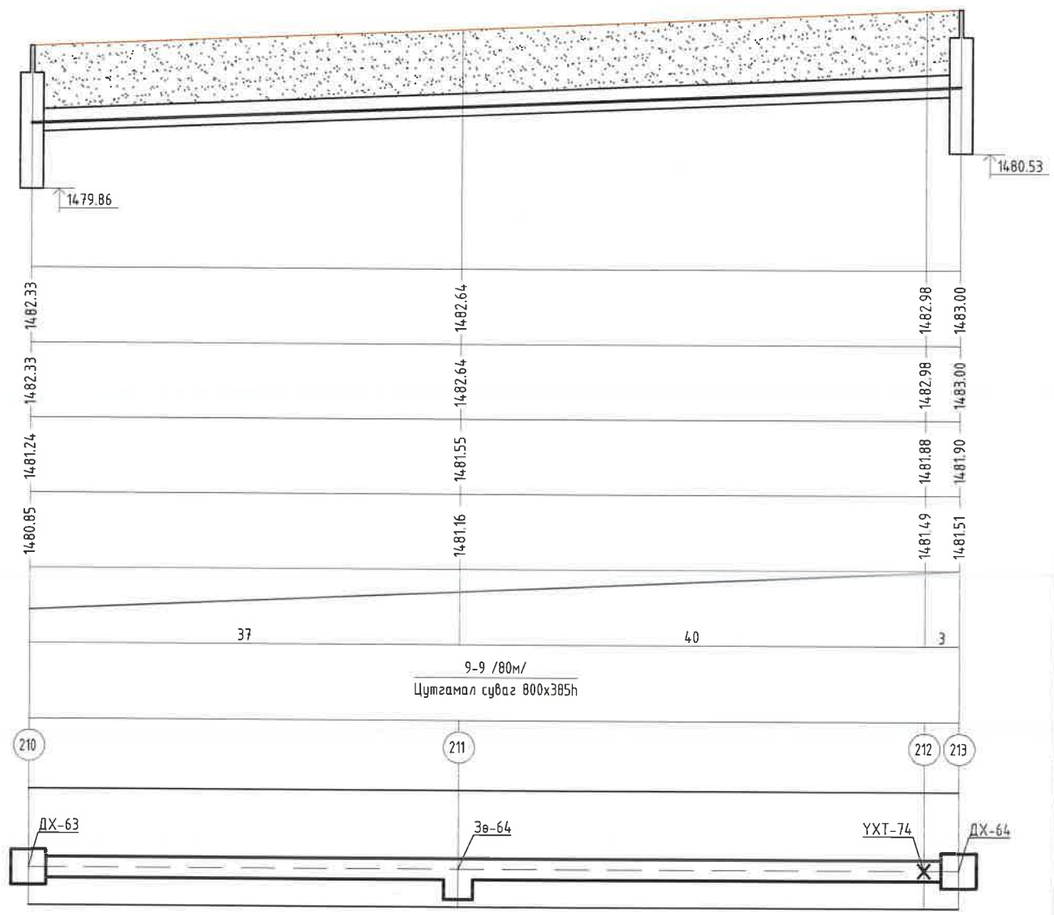

КРЕАТИВ ЭНЕРЖИ ИНЖЕНЕРИНГ ХХК

Өмнөговь аймгийн Цогтцэций сум Дулааны шугам сүлжээний өргөтгөлийн ажил				
Дулааны шугамын дагуугийн зүсэлт (ОЦ-196-202, 210-213)				Ye шат: А.3
Инженер	Д.Содхүү	ЕГ Шифр: CEE2305-DH	Масштаб: 1:100 1:500	Огноо: 2023.09
Гүйцэтгэгч	Д.Содхүү			
Шалгасан	Н.Мөнхчулуун	ТГ Шифр:	Зургийн дугаар: ГД- 76	Бүх хуудас: 158

ДАГУУ ОГТЛОЛ: Онцлох цэг /190,203-210/

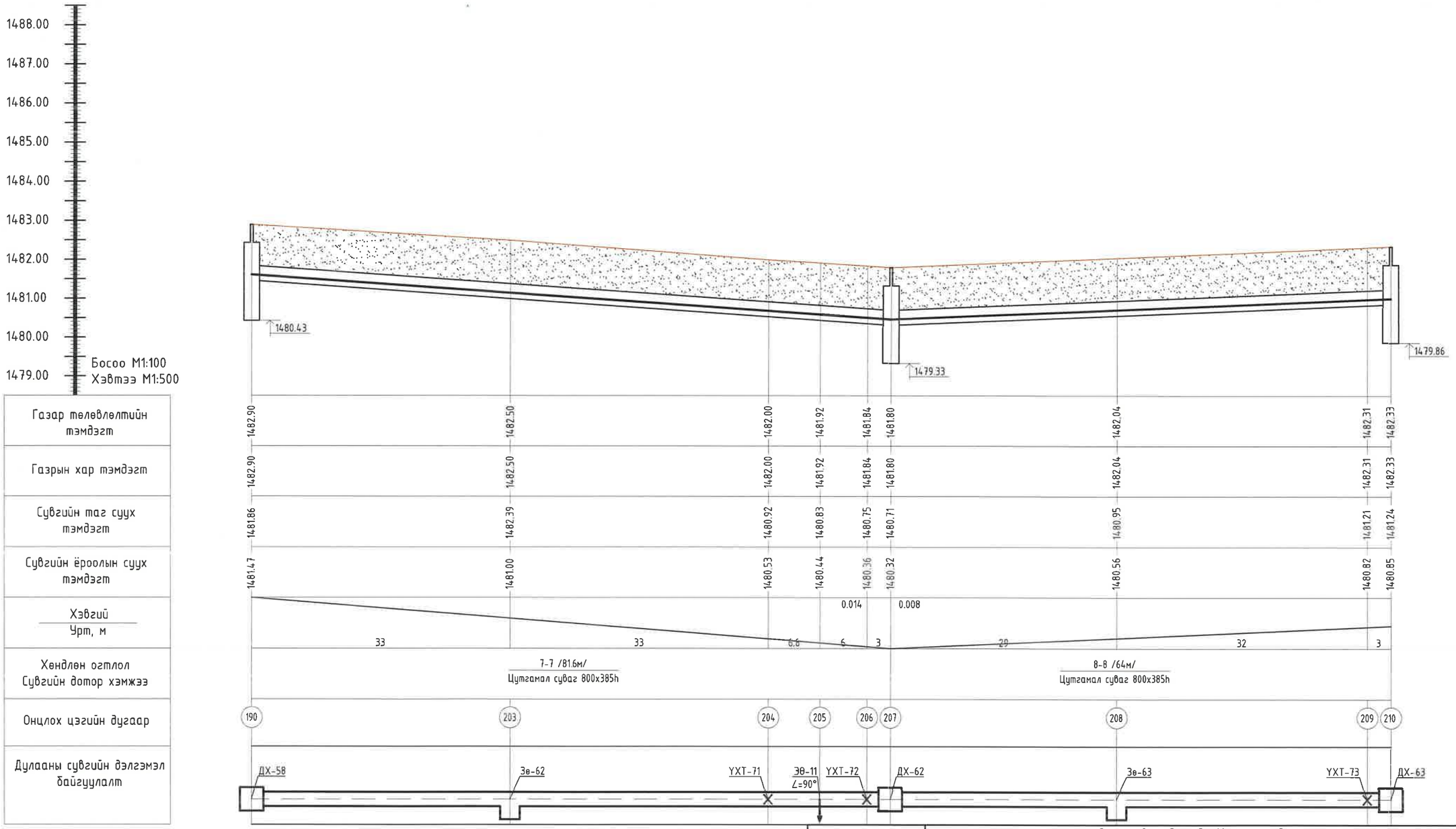

КРЕАТИВ ЭНЕРЖИ
ИНЖЕНЕРИНГ ХХК

Өмнөговь аймгийн Цогтцэций сум
Дулааны шугам сүлжээний өргөтгөлийн ажил

Дулааны шугамын дагуугийн зүсэлт (ОЦ-190,203-210)

Ye шат: А.3

Инженер	Д.Содхүү	ЕГ Шифр: CEE2305-DH	Масштаб: 1:100 1:500	Огноо: 2023.09
Гүйцэтгэгч	Д.Содхүү			
Шалгасан	Н.Мөнхчулуун	ТГ Шифр:	Зургийн дугаар: ГД- 77	Бүх хуудас: 158

ДАГУУ ОГТЛОЛ: Онцлох цэг /114,124, 107,123/

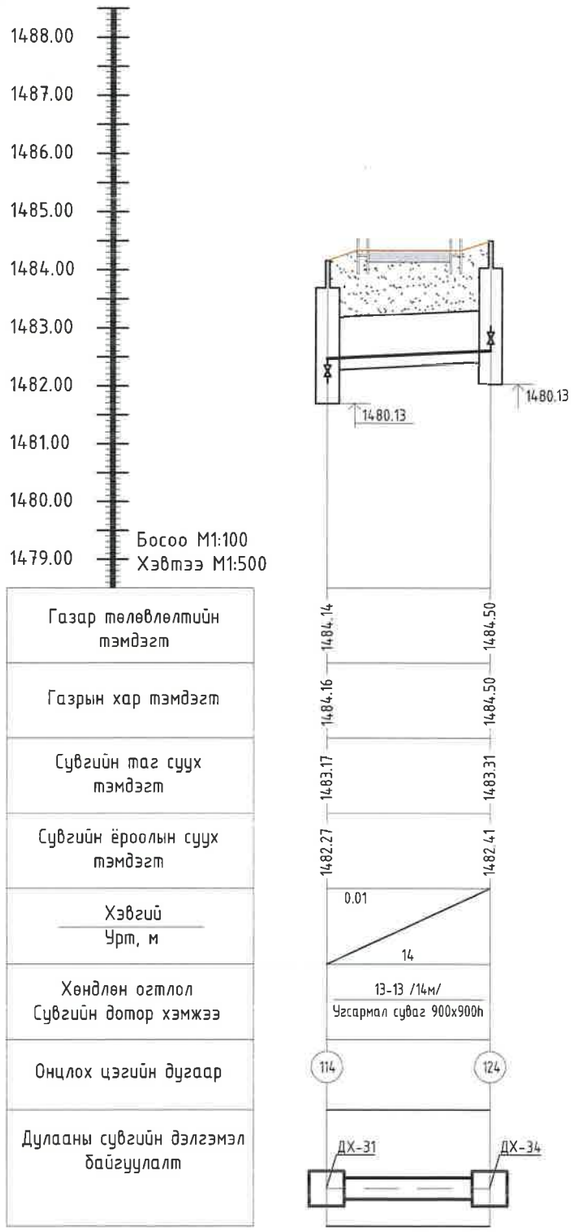

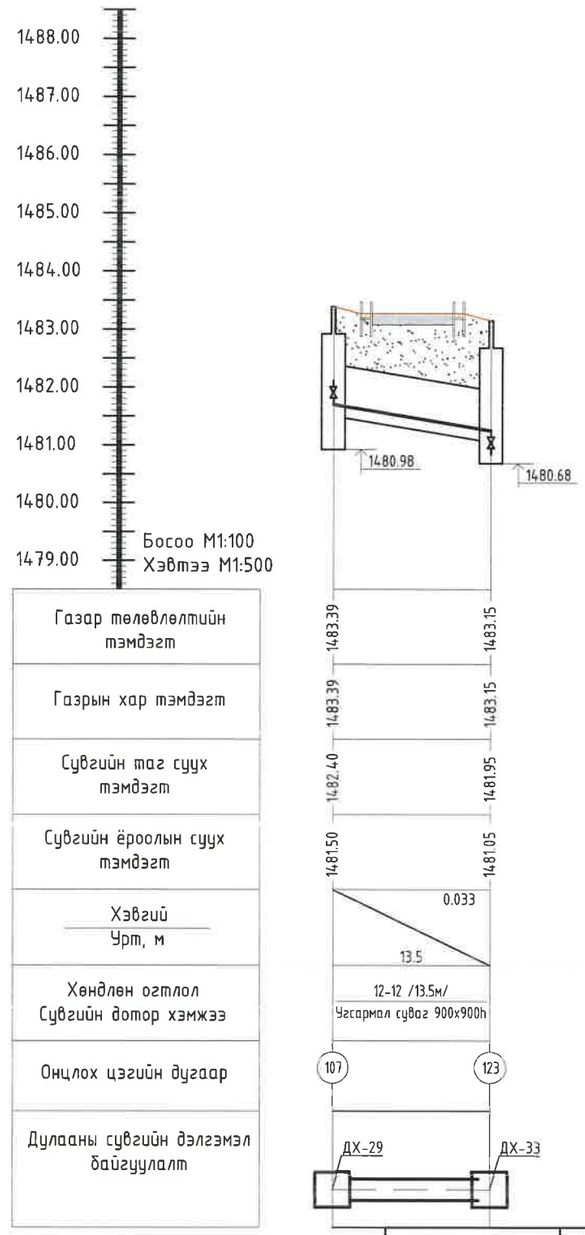

КРЕАТИВ ЭНЕРЖИ
ИНЖЕНЕРИНГ ХХК

Өмнөговь аймгийн Цогтцэций сум Дулааны шугам сүлжээний өргөтгөлийн ажил				
Дулааны шугамын дагуугийн зүсэлт (ОЦ-114,124,107,123)				Ye шат: А.З
Инженер	Д.Содхүү	ЕГ Шифр: CEE2305-DH	Масштаб: 1:100 1:500	Огноо: 2023.09
Гүйцэтгэсэн	Д.Содхүү			
Шалгасан	Н.Мөнхчулуун	ТГ Шифр:	Зургийн дугаар: ГД- 78	Бүх хуудас: 158

ДХ-1 ДУЛААНЫ ХУДГИЙН БАЙГУУЛАЛТ ТК-8 /М1:50/
/3000x3000x2000h/
/ОНЦЛОХ ЦЭГ 4/

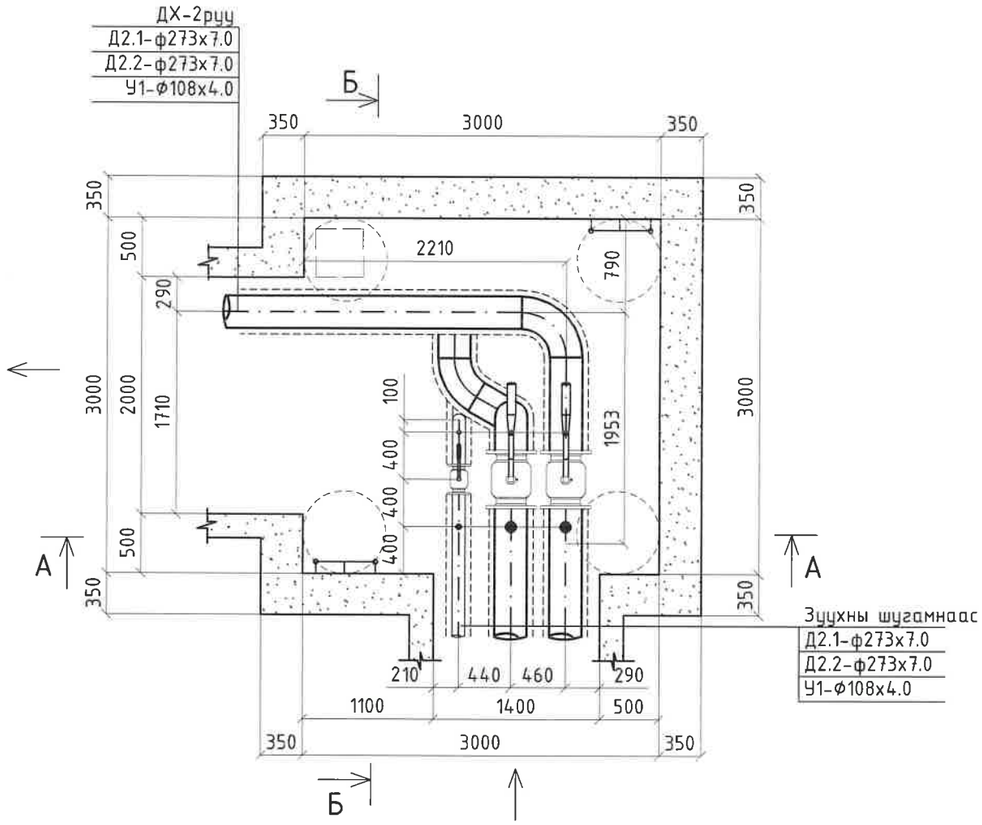

А-А ДУЛААНЫ ХУДГИЙН ОГТЛОЛ /М1:50/
/3000x3000x2000h/
/ОНЦЛОХ ЦЭГ 4/

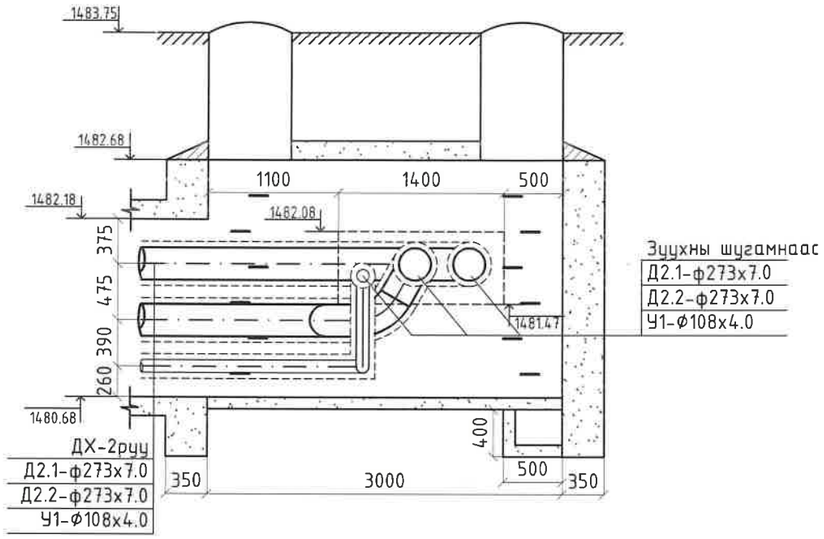

Б-Б ДУЛААНЫ ХУДГИЙН ОГТЛОЛ /М1:50/
/3000x3000x2000h/
/ОНЦЛОХ ЦЭГ 4/

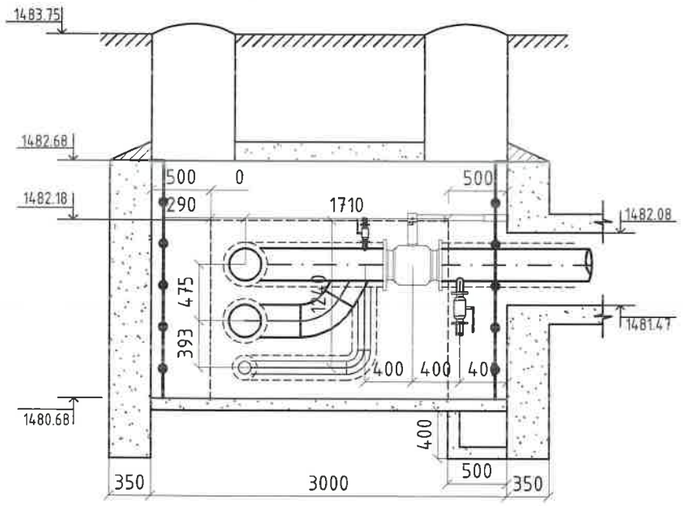

№	Тэмдэглэгээ	Материалын нэрс		Тоо	Нэгж	Тайлбар
1	2	3		5	6	7
1	BROEN 61.102.200	Бөмбөлгөн хаалт ф250мм		2	115	Шир
2	Гост 17375-2001	Дулаалгатай ган отвод ф250мм ∠=90°		4	27	Шир
3	BROEN 61.102.080	Ус буулгагч ф80мм	Бөмбөлгөн хаалт ф80мм	2	6.5	Шир
	Гост 10704-91		Ган хоолой ф89x3.5мм	1	7.38	У/м
	Гост 17375-2001		Дулаалгатай ган отвод ф80мм	2	1.4	У/м
4	BROEN 61.102.080	Ус буулгагч ф25мм	Бөмбөлгөн хаалт ф25мм	2	1.1	Шир
	Гост 10704-91		Ган хоолой ф32x3.0мм	1	2.15	У/м
	Гост 17375-2001		Дулаалгатай ган отвод ф25мм	2	0.2	У/м

КРЕАТИВ ЭНЕРЖИ
ИНЖЕНЕРИНГ ХХК

Өмнеговь аймгийн Цогтцэций сум
Дулааны шугам сүлжээний өргөтгөлийн ажил

ДХ-1 Дулааны худгийн байгуулалт, огтлол

Үе шат: А.3

Инженер	Д.Содхүү	ЕГ Шифр: CEE2305-DH	Масштаб: 1:50	Огноо: 2023.09
Гүйцэтгэсэн	Г.Баянбаатар	ТГ Шифр:	Зургийн дугаар: ГД- 79	Бүх хуудас: 158
Шалгасан	Н.Мөнхчулуун			

А3

ДХ-2 ДУЛААНЫ ХУДГИЙН БАЙГУУЛАЛТ ТК-10 /М1:50/
/4000x3500x2000h/
/ОНЦЛОХ ЦЭГ 6/

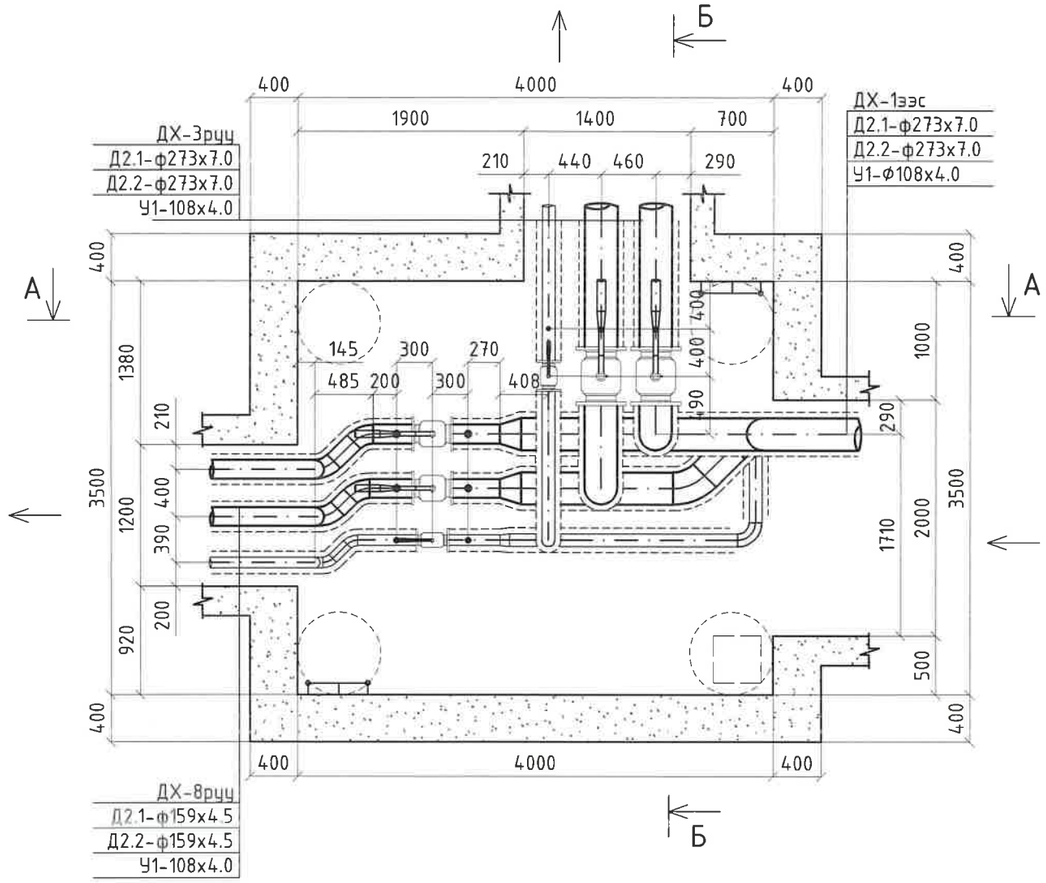

А-А ДУЛААНЫ ХУДГИЙН ОГТЛОЛ /М1:50/
/4000x3500x2000h/
/ОНЦЛОХ ЦЭГ 6/

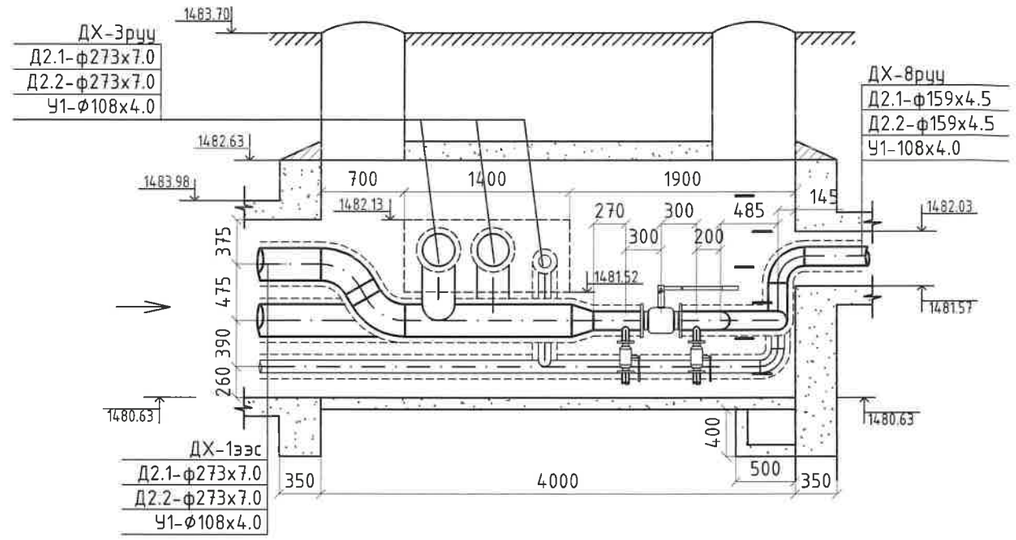

№	Тэмдэглэгээ	Материалын нэрс		Тоо	Нэгж	Тайлбар
1	2	3		5	6	7
1	BROEN 61.102.200	Бөмбөлгөн хаалт ф250мм		2	115	Шир
2	BROEN 61.102.200	Бөмбөлгөн хаалт ф150мм		2	26	Шир
3	Гост 17375-2001	Дулаалгатай ган отвод ф250мм ∠=90°		6	27	Шир
4	Гост 17375-2001	Дулаалгатай ган отвод ф150мм ∠=90°		8	6.1	Шир
5	Гост 17378-2001	Дулаалгатай ган шилжвэр ф250/150мм		2	8.3	Шир
6	BROEN 61.102.080	Ус буулгагч ф50мм	Бөмбөлгөн хаалт ф50мм	4	2.7	Шир
	Гост 10704-91		Ган хоолой ф57x3.5мм	2	4.62	У/м
	Гост 17375-2001		Дулаалгатай ган отвод ф50мм	4	0.6	У/м
7	BROEN 61.102.080	Агаар гаргагч ф25мм	Бөмбөлгөн хаалт ф25мм	2	1.1	Шир
	Гост 10704-91		Ган хоолой ф32x3.0мм	1	2.15	У/м
	Гост 17375-2001		Дулаалгатай ган отвод ф25мм	2	0.2	У/м

КРЕАТИВ ЭНЕРЖИ ИНЖЕНЕРИНГ ХХК

Өмнөговь аймгийн Цогтцэций сум
Дулааны шугам сүлжээний өргөтгөлийн ажил
ДХ-2 Дулааны хүдгийн байгуулалт, огтлол
Үе шат: А.З

Инженер	Д.Содхүү	ЕГ Шифр: CEE2305-DH	Масштаб: 1:50	Огноо: 2023.09
Гүйцэтгэсэн	Г.Баянбаатар			
Шалгасан	Н.Мөнхчулуун	ТГ Шифр:	Зургийн дугаар: ГД-80	Бүх хуудас: 158

А3

ДХ-3 ДУЛААНЫ ХУДГИЙН БАЙГУУЛАЛТ ТК-5 /М1:50/
/3000x2500x2000h/
/ОНЦЛОХ ЦЭГ 8/

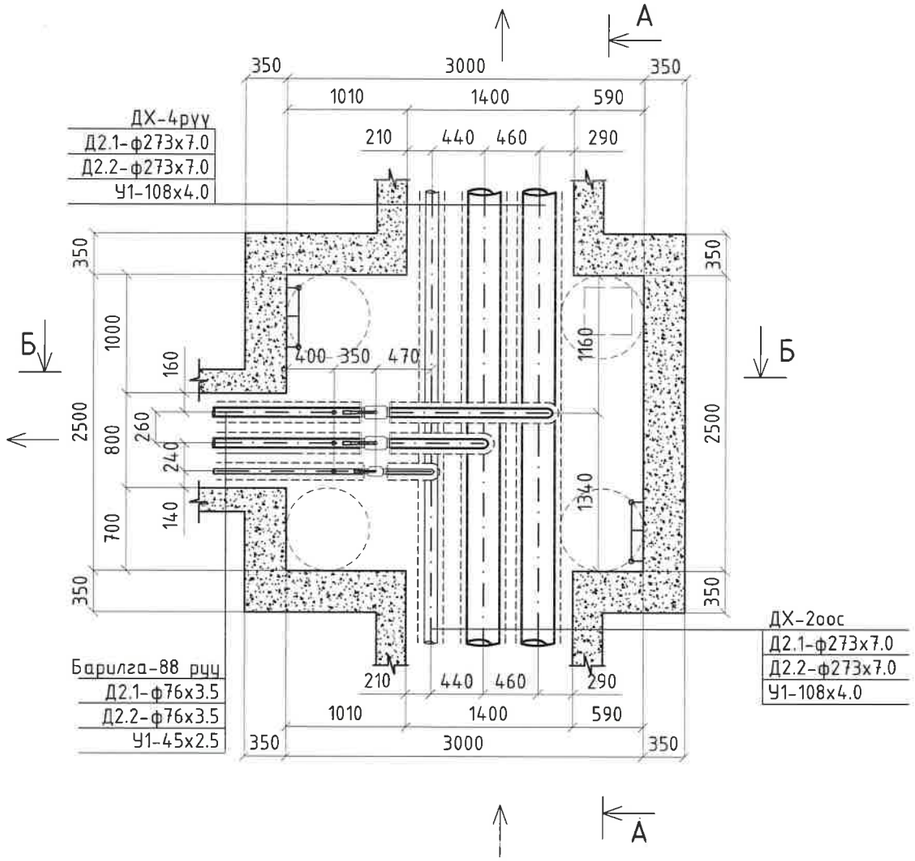

А-А ДУЛААНЫ ХУДГИЙН ОГТЛОЛ /М1:50/
/3000x2500x2000h/
/ОНЦЛОХ ЦЭГ 8/

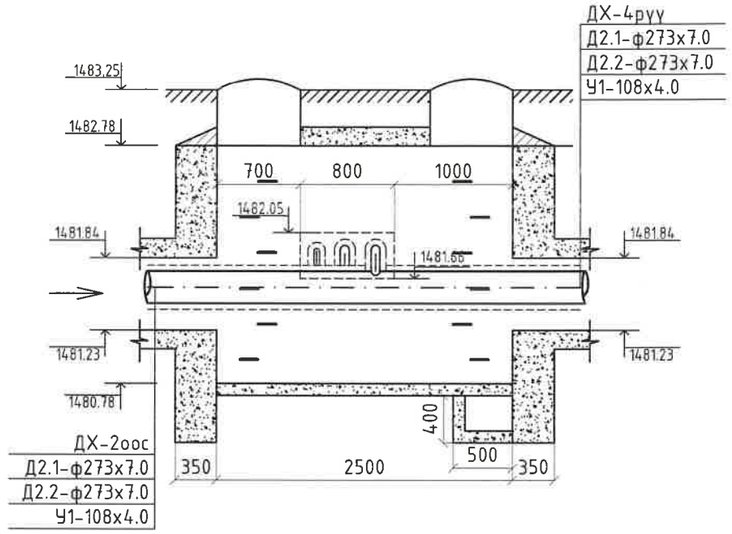

Б-Б ДУЛААНЫ ХУДГИЙН ОГТЛОЛ /М1:50/
/3000x2500x2000h/
/ОНЦЛОХ ЦЭГ 8/

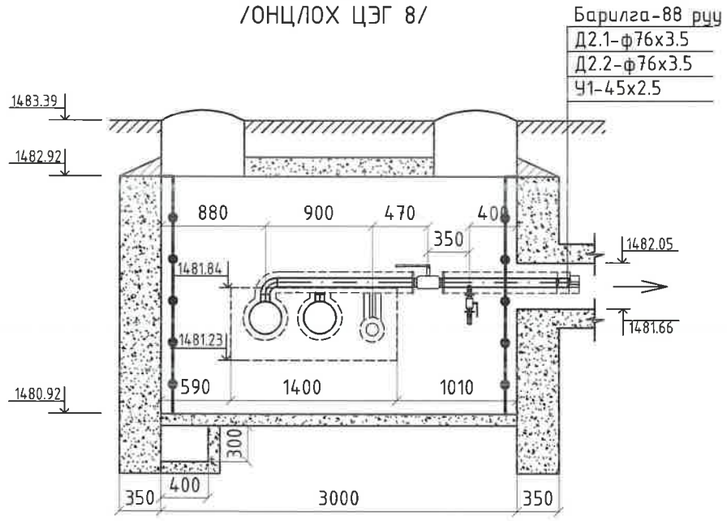

№	Тэмдэглэгээ	Материалын нэрс		Тоо	Нэгж	Тайлбар
1	2	3		5	6	7
1	BROEN 61.102.200	Бөмбөлгөн хаалт ф65мм		2	5	Шир
2	Гост 17375-2001	Дулаалгатай ган отвод ф65мм ∠=90°		2	1.0	Шир
3	BROEN 61.102.080	Ус буулгагч ф25мм	Бөмбөлгөн хаалт ф25мм	2	1.1	Шир
	Гост 10704-91		Ган хоолой ф32x3.0мм	1	2.15	У/м
	Гост 17375-2001		Дулаалгатай ган отвод ф25мм	2	0.2	У/м

КРЕАТИВ ЭНЕРЖИ
ХХК

Өмнөговь аймгийн Цогтцэций сум
Дулааны шугам сүлжээний өргөтгөлийн ажил

ДХ-3 Дулааны хүдгийн байгуулалт, огтлол

Ye шат: А.3

Инженер		Д.Содхүү	ЕГ Шифр: CEE2305-DH	Масштаб: 1:50	Огноо: 2023.09
Гүйцэтгэсэн		Г.Баянбаатар			
Шалгасан		Н.Менхчулуун	ТГ Шифр:	Зургийн дугаар: ГД- 81	Бүх хуудас: 158

А3

ДХ-4 ДУЛААНЫ ХУДГИЙН БАЙГУУЛАЛТ ТК-5 /М1:50/
/3000x2500x2500h/
/ОНЦЛОХ ЦЭГ 17/

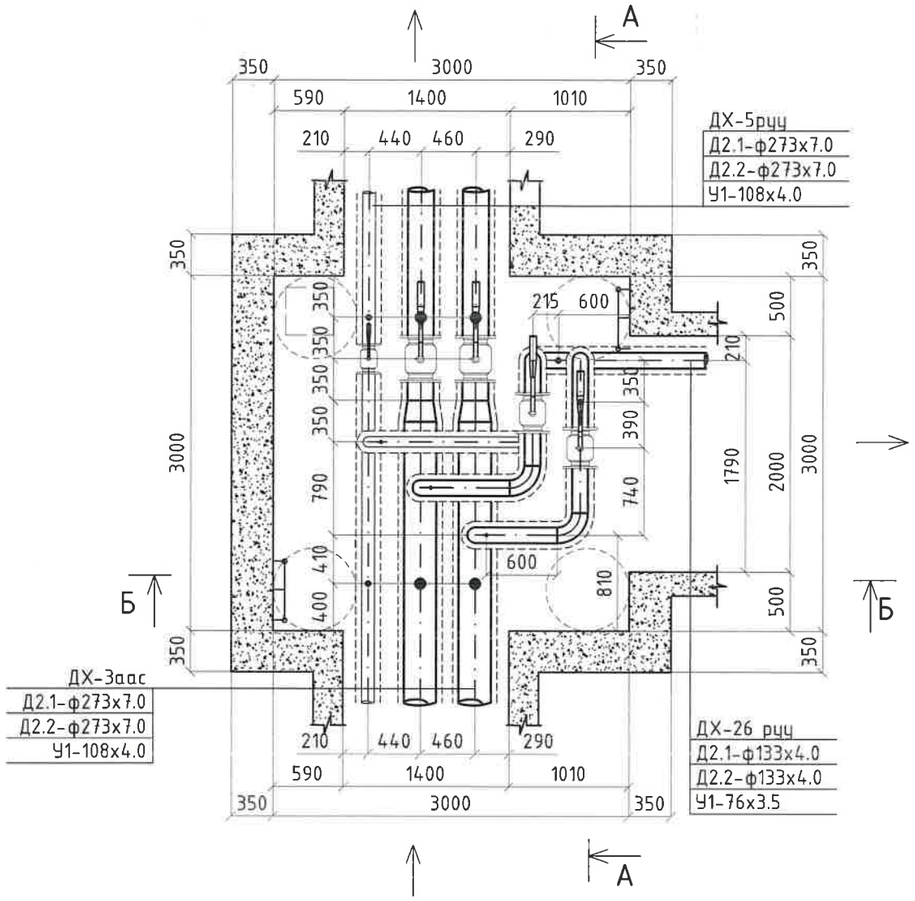

А-А ДУЛААНЫ ХУДГИЙН ОГТЛОЛ /М1:50/
/3000x2500x2500h/
/ОНЦЛОХ ЦЭГ 17/

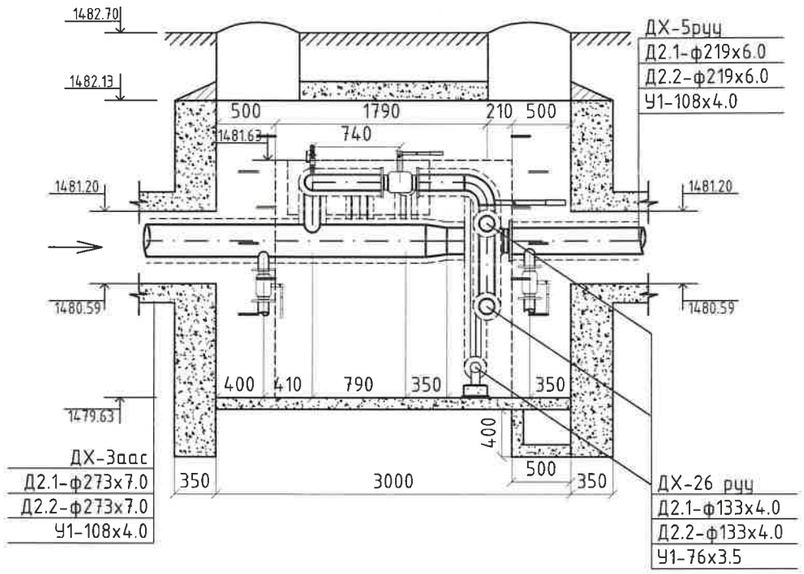

Б-Б ДУЛААНЫ ХУДГИЙН ОГТЛОЛ /М1:50/
/3000x2500x2500h/
/ОНЦЛОХ ЦЭГ 17/

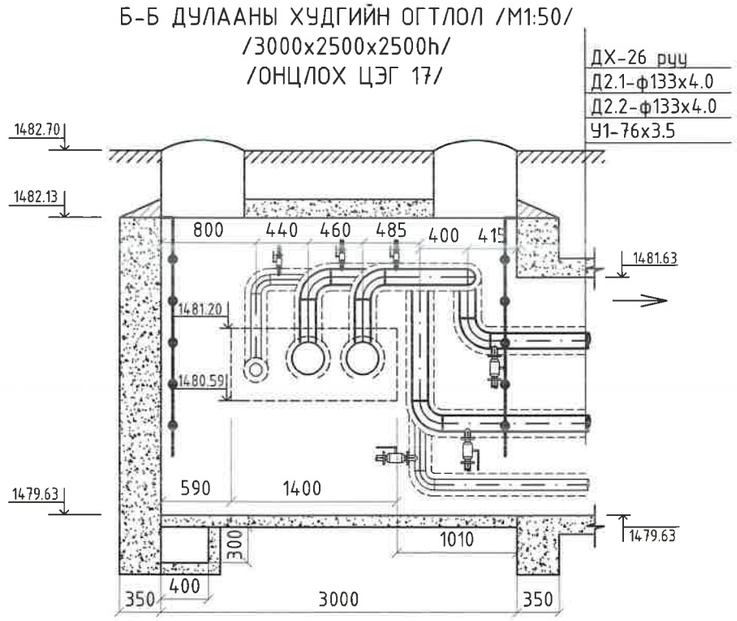

№	Тэмдэглэгээ	Материалын нэрс		Тоо	Нэгж	Тайлбар
1	2	3		5	6	7
1	BROEN 61.102.200	Бөмбөлгөн хаалт ф200мм		2	43.4	Шир
2	BROEN 61.102.200	Бөмбөлгөн хаалт ф125мм		2	14.3	Шир
3	Гост 17375-2001	Дулаалгатай ган отвод ф125мм ∠=90°		8	3.8	Шир
4	Гост 17378-2001	Дулаалгатай ган шилжвэр ф250/200мм		2	8.3	Шир
5	BROEN 61.102.080	Ус буулгагч ф80мм	Бөмбөлгөн хаалт ф80мм	4	6.5	Шир
	Гост 10704-91		Ган хоолой ф89x3.5мм	2	7.38	У/м
	Гост 17375-2001		Дулаалгатай ган отвод ф80мм	4	1.4	У/м
6	BROEN 61.102.080	Ус буулгагч ф40мм	Бөмбөлгөн хаалт ф40мм	2	2.1	Шир
	Гост 10704-91		Ган хоолой ф45x3.0мм	1	3.11	У/м
	Гост 17375-2001		Дулаалгатай ган отвод ф40мм	2	0.4	У/м
7	BROEN 61.102.080	Агаар гаргагч ф20мм	Бөмбөлгөн хаалт ф20мм	2	0.9	Шир
	Гост 10704-91		Ган хоолой ф25x2.5мм	1	1.39	У/м
	Гост 17375-2001		Дулаалгатай ган отвод ф20мм	2	0.08	У/м

КРЕАТИВ ЭНЕРЖИ ИНЖЕНЕРИНГ ХХК

Өмнөговь аймгийн Цогтцэций сум
Дулааны шугам сүлжээний өргөтгөлийн ажил

ДХ-4 Дулааны хүдгийн байгуулалт, огтлол

Ye шат: А.3

Инженер	Д.Содхүү	ЕГ Шифр: CEE2305-DH	Масштаб: 1:50	Огноо: 2023.09
Гүйцэтгэсэн	Г.Баянбаатар	ТГ Шифр:	Зургийн дугаар: ГД-82	Бүх хуудас: 158
Шалгасан	Н.Мөнхчулуун			

А3

ДХ-5 ДУЛААНЫ ХУДГИЙН БАЙГУУЛАЛТ ТК-5 /М1:50/
/3000x2500x2500h/
/ОНЦЛОХ ЦЭГ 22/

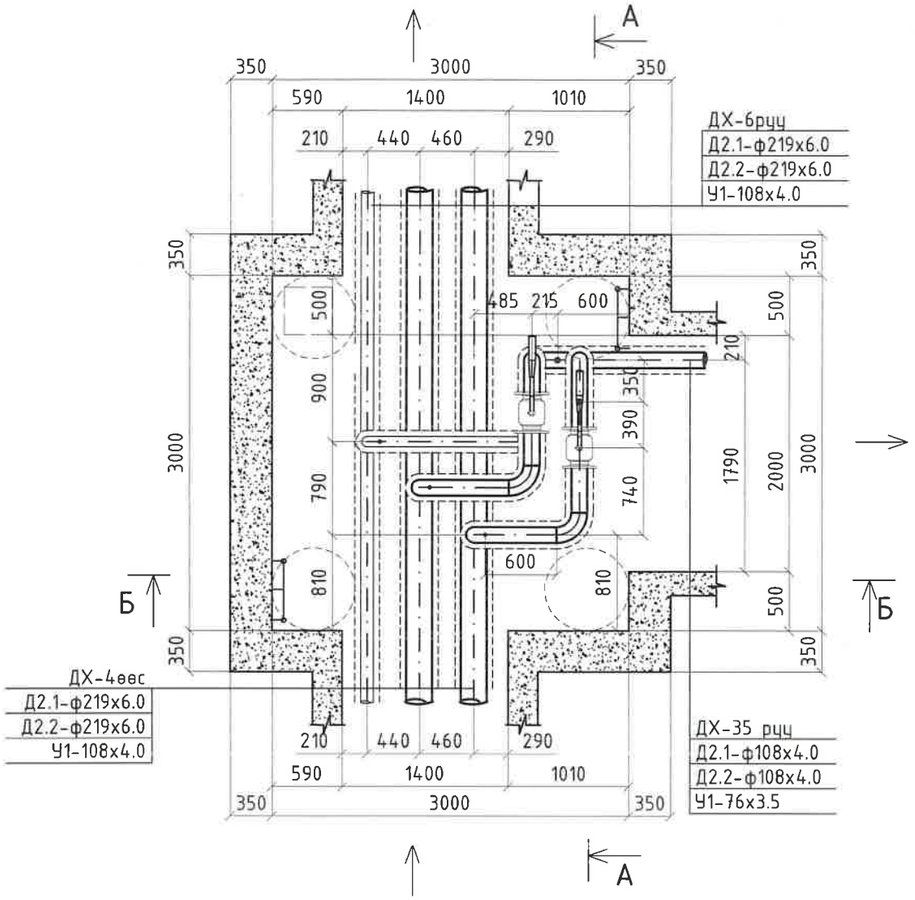

А-А ДУЛААНЫ ХУДГИЙН ОГТЛОЛ /М1:50/
/3000x2500x2500h/
/ОНЦЛОХ ЦЭГ 22/

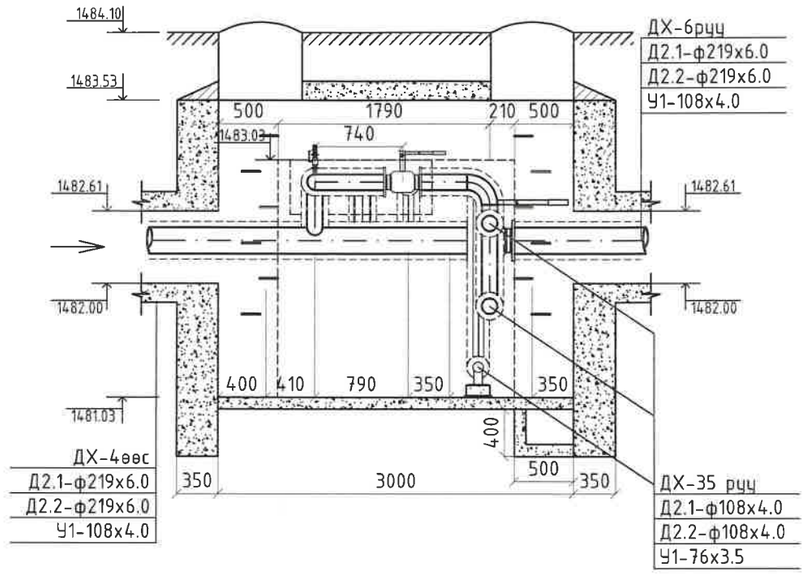

Б-Б ДУЛААНЫ ХУДГИЙН ОГТЛОЛ /М1:50/
/3000x2500x2500h/
/ОНЦЛОХ ЦЭГ 22/

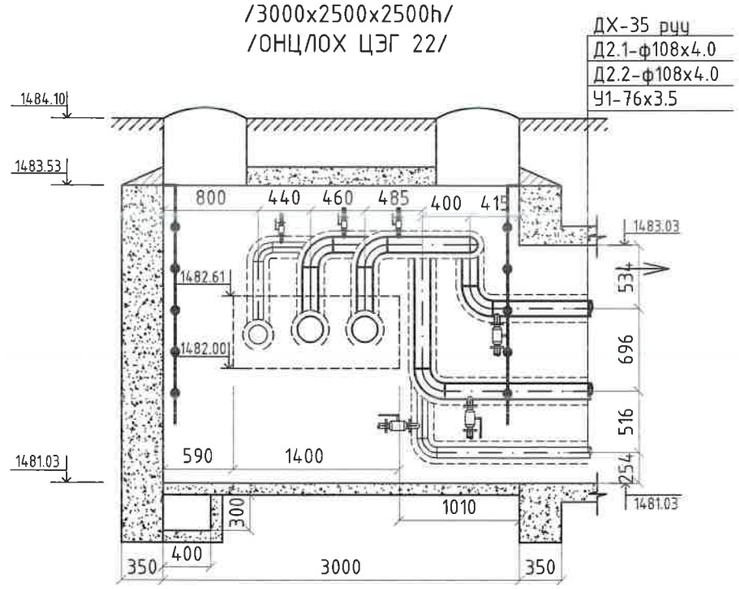

№	Тэмдэглэгээ	Материалын нэрс		Тоо	Нэгж	Тайлбар
1	2	3		5	6	7
1	BROEN 61.102.200	Бөмбөлгөн хаалт ф100мм		2	9.8	Шир
2	Гост 17375-2001	Дулаалгатай ган отвод ф100мм ∠=90°		8	2.5	Шир
3	BROEN 61.102.080	Ус буулгагч ф40мм	Бөмбөлгөн хаалт ф40мм	2	2.1	Шир
	Гост 10704-91		Ган хоолой ф45x3.0мм	1	3.11	У/м
	Гост 17375-2001		Дулаалгатай ган отвод ф40мм	2	0.4	У/м
4	BROEN 61.102.080	Агаар гаргагч ф20мм	Бөмбөлгөн хаалт ф20мм	2	0.9	Шир
	Гост 10704-91		Ган хоолой ф25x2.5мм	1	1.39	У/м
	Гост 17375-2001		Дулаалгатай ган отвод ф20мм	2	0.08	У/м

КРЕАТИВ ЭНЕРЖИ ИНЖЕНЕРИНГ ХХК

Өмнөговь аймгийн Цогтцэций сум
Дулааны шугам сүлжээний өргөтгөлийн ажил

ДХ-5 Дулааны худгийн байгуулалт, огтлол

Ye шат: А.3

Инженер	Д.Содхүү	ЕГ Шифр: CEE2305-DH	Масштаб: 1:50	Огноо: 2023.09
Гүйцэтгэсэн	Г.Баянбаатар			
Шалгасан	Н.Мөнхчулуун	ТГ Шифр:	Зургийн дугаар: ГД-83	Бүх хуудас: 158

А3

ДХ-6 ДУЛААНЫ ХУДГИЙН БАЙГУУЛАЛТ ТК-5 /М1:50/
/3000x2500x2500h/
/ОНЦЛОХ ЦЭГ 25/

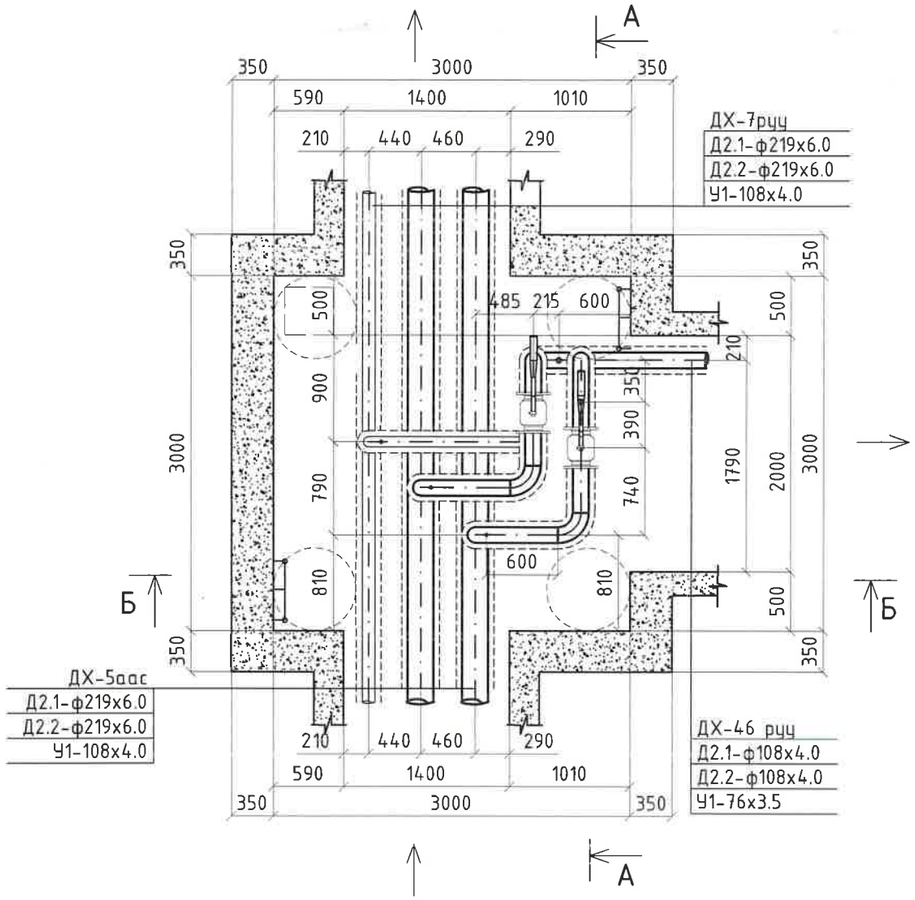

А-А ДУЛААНЫ ХУДГИЙН ОГТЛОЛ /М1:50/
/3000x2500x2500h/
/ОНЦЛОХ ЦЭГ 25/

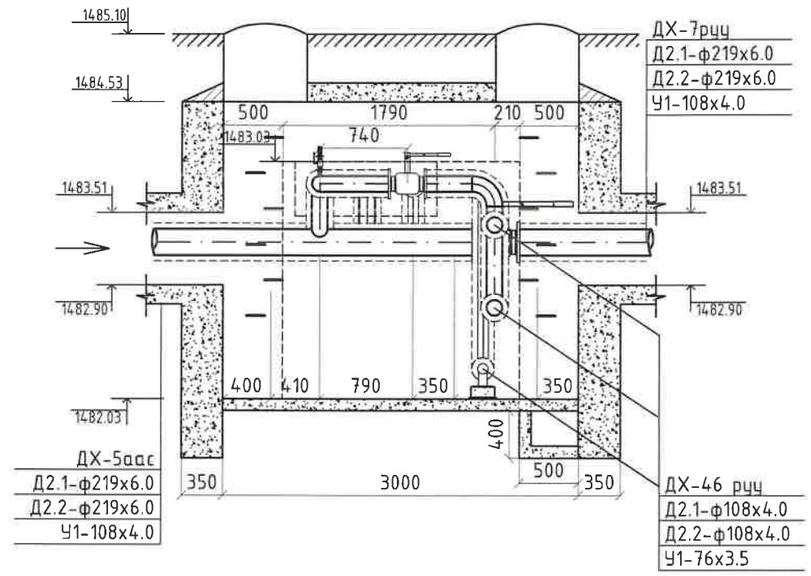

Б-Б ДУЛААНЫ ХУДГИЙН ОГТЛОЛ /М1:50/
/3000x2500x2500h/
/ОНЦЛОХ ЦЭГ 25/

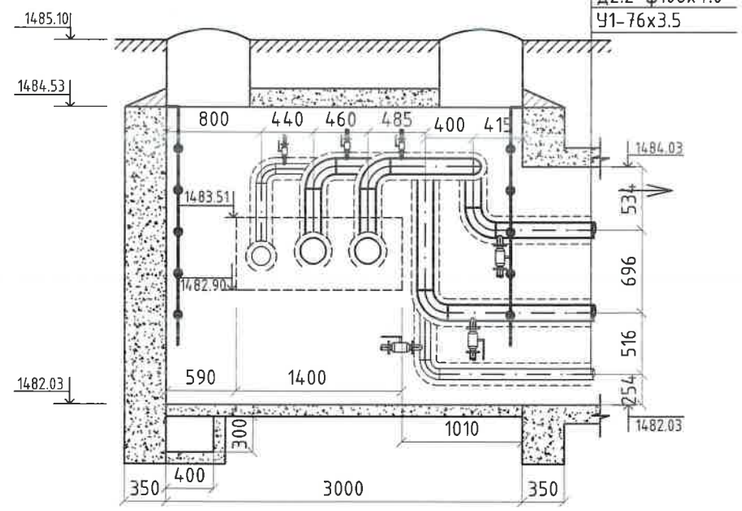

№	Тэмдэглэгээ	Материалын нэрс		Тоо	Нэгж	Тайлбар
1	2	3		5	6	7
1	BROEN 61.102.200	Бөмбөлгөн хаалт ф100мм		2	9.8	Шир
2	Гост 17375-2001	Дулаалгатай ган отвод ф100мм ∠=90°		8	2.5	Шир
3	BROEN 61.102.080	Ус буулгагч ф40мм	Бөмбөлгөн хаалт ф40мм	2	2.1	Шир
	Гост 10704-91		Ган хоолой ф45x3.0мм	1	3.11	У/м
	Гост 17375-2001		Дулаалгатай ган отвод ф40мм	2	0.4	У/м
4	BROEN 61.102.080	Агаар гаргагч ф20мм	Бөмбөлгөн хаалт ф20мм	2	0.9	Шир
	Гост 10704-91		Ган хоолой ф25x2.5мм	1	1.39	У/м
	Гост 17375-2001		Дулаалгатай ган отвод ф20мм	2	0.08	У/м

КРЕАТИВ ЭНЕРЖИ ИНЖЕНЕРИНГ ХХК

Өмнөговь аймгийн Цогтцэций сум
Дулааны шугам сүлжээний өргөтгөлийн ажил

ДХ-6 Дулааны хүдгийн байгуулалт, огтлол

Үе шат: А.3

Инженер	Д.Содхүү	ЕГ Шифр: CEE2305-DH	Масштаб: 1:50	Огноо: 2023.09
Гүйцэтгэсэн	Г.Баянбаатар	ТГ Шифр:	Зургийн дугаар: ГД- 84	Бүх хуудас: 158
Шалгасан	Н.Мөнхчулуун			

А3

ДХ-8 ДУЛААНЫ ХУДГИЙН БАЙГУУЛАЛТ ТК-5 /М1:50/
/3000x2500x2000h/
/ОНЦЛОХ ЦЭГ 37/

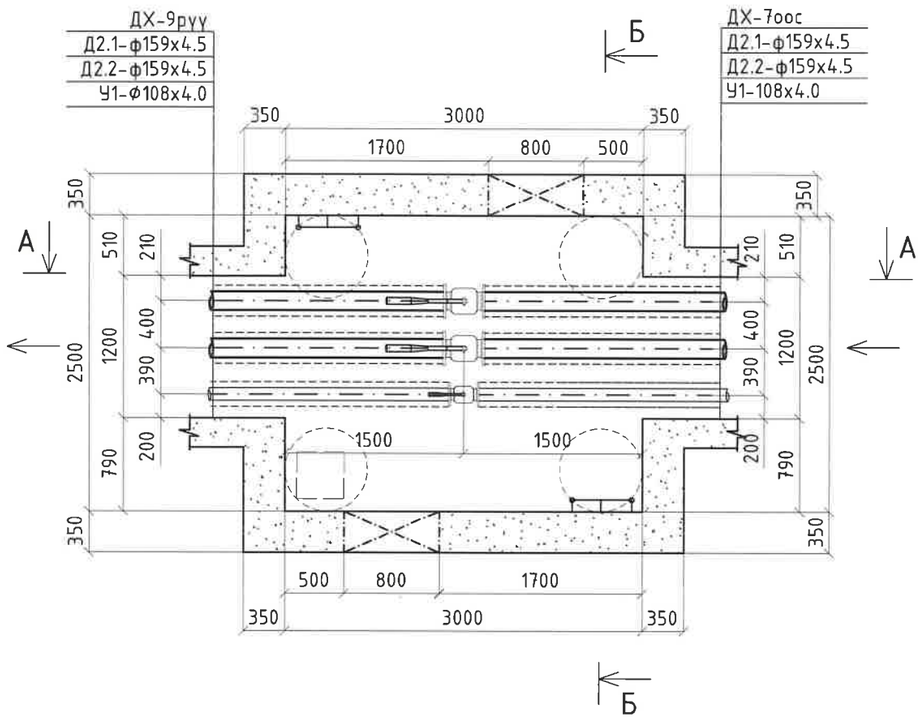

А-А ДУЛААНЫ ХУДГИЙН ОГТЛОЛ /М1:50/
/3000x2500x2000h/
/ОНЦЛОХ ЦЭГ 37/

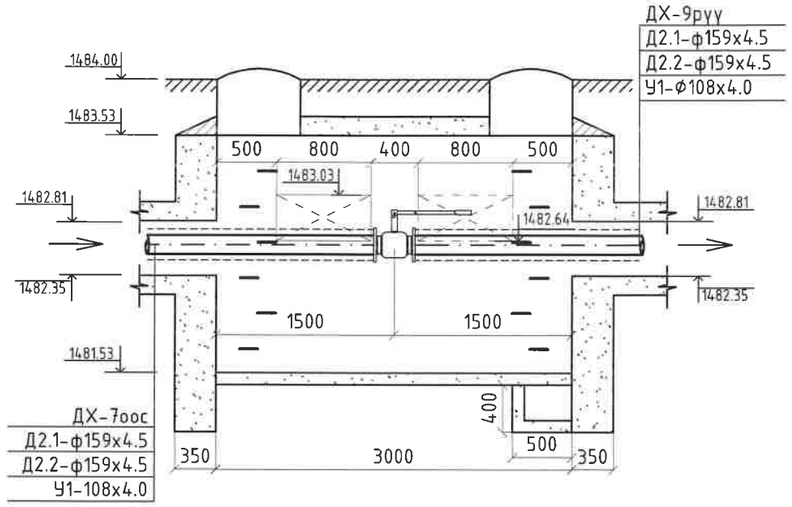

Б-Б ДУЛААНЫ ХУДГИЙН ОГТЛОЛ /М1:50/
/3000x2500x2000h/
/ОНЦЛОХ ЦЭГ 37/

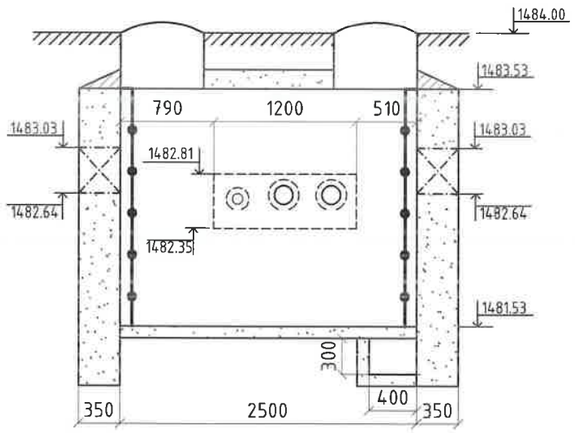

№	Тэмдэглэгээ	Материалын нэрс	Тоо	Нэгж	Тайлбар
1	2	3	5	6	7
1	BROEN 61.102.200	Бөмбөлгөн хаалт ф150мм	2	26	Шир
2	BROEN 61.102.200	Бөмбөлгөн хаалт ф100мм	1	9.8	Шир

КРЕАТИВ ЭНЕРЖИ
ПРОЕКТЕРИНГ ХХК

Өмнөговь аймгийн Цогтцэций сум
Дулааны шугам сүлжээний өргөтгөлийн ажил

ДХ-8 Дулааны худгийн байгуулалт, огтлол

Ye шат: А.3

Инженер		Д.Содхүү	ЕГ Шифр: CEE2305-DH	Масштаб: 1:50	Огноо: 2023.09
Гүйцэтгэсэн		Г.Баянбаатар			
Шалгасан		Н.Мөнхчулуун	ТГ Шифр:	Зургийн дугаар: ГД- 86	Бүх хуудас: 158

A3

ДХ-9 ДУЛААНЫ ХУДГИЙН БАЙГУУЛАЛТ ТК-5 /М1:50/
/3000x2500x2000h/
/ОНЦЛОХ ЦЭГ 40/

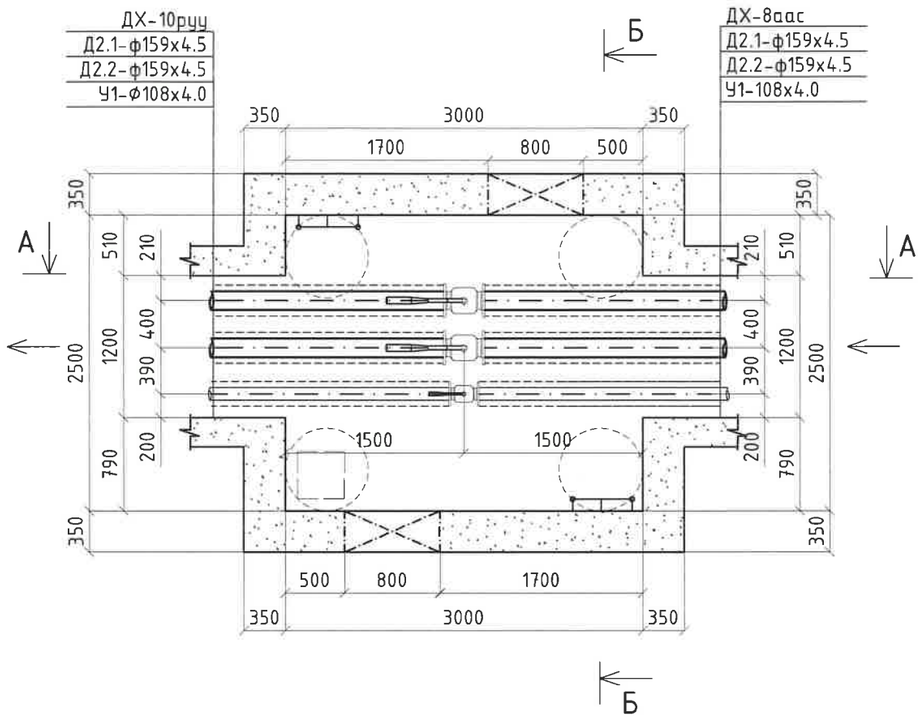

А-А ДУЛААНЫ ХУДГИЙН ОГТЛОЛ /М1:50/
/3000x2500x2000h/
/ОНЦЛОХ ЦЭГ 40/

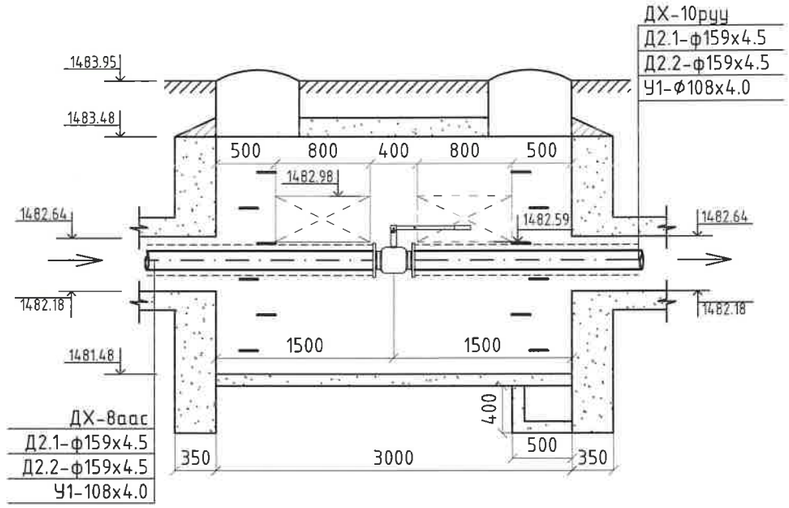

Б-Б ДУЛААНЫ ХУДГИЙН ОГТЛОЛ /М1:50/
/3000x2500x2000h/
/ОНЦЛОХ ЦЭГ 40/

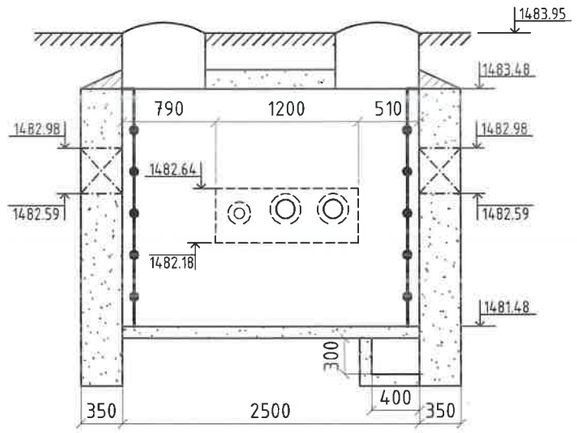

№	Тэмдэглэгээ	Материалын нэрс	Тоо	Нэгж	Тайлбар
1	2	3	5	6	7
1	BROEN 61.102.200	Бөмбөлгөн хаалт ф150мм	2	26	Шир
2	BROEN 61.102.200	Бөмбөлгөн хаалт ф100мм	1	9.8	Шир

КРЕАТИВ ЭНЕРЖИ
ИНЖЕНЕРИНГ ХХК

Өмнөговь аймгийн Цогтцэций сум
Дулааны шугам сүлжээний өргөтгөлийн ажил

ДХ-9 Дулааны хүдгийн байгуулалт, огтлол

Ye шат: А.З

Инженер		Д.Содхүү	ЕГ Шифр: CEE2305-DH	Масштаб: 1:50	Огноо: 2023.09
Гүйцэтгэсэн		Г.Баянбаатар			
Шалгасан		Н.Мөнхчулуун	ТГ Шифр:	Зургийн дугаар: ГД- 87	Бүх хуудас: 158

А3

ДХ-10 ДУЛААНЫ ХУДГИЙН БАЙГУУЛАЛТ ТК-5 /М1:50/
/3000x2500x2000h/
/ОНЦЛОХ ЦЭГ 43/

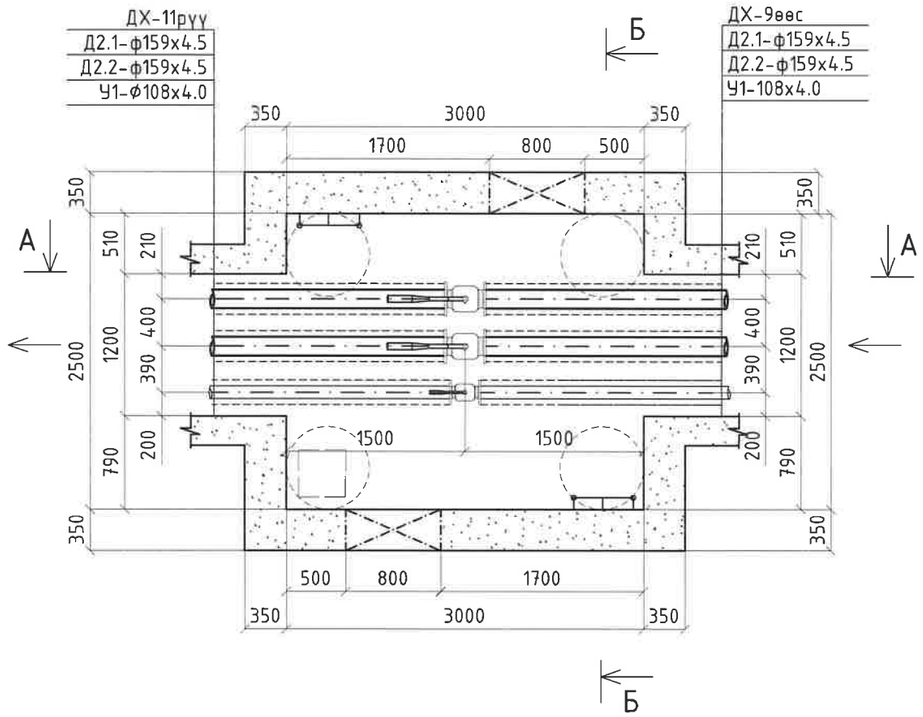

А-А ДУЛААНЫ ХУДГИЙН ОГТЛОЛ /М1:50/
/3000x2500x2000h/
/ОНЦЛОХ ЦЭГ 43/

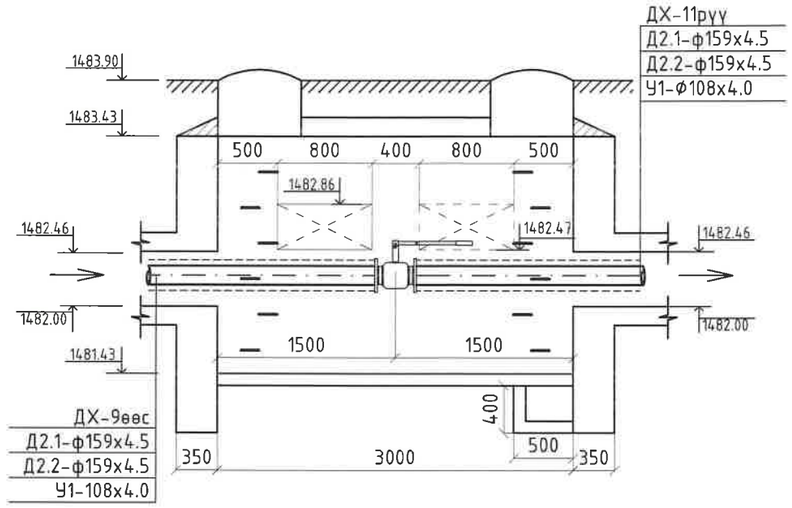

Б-Б ДУЛААНЫ ХУДГИЙН ОГТЛОЛ /М1:50/
/3000x2500x2000h/
/ОНЦЛОХ ЦЭГ 43/

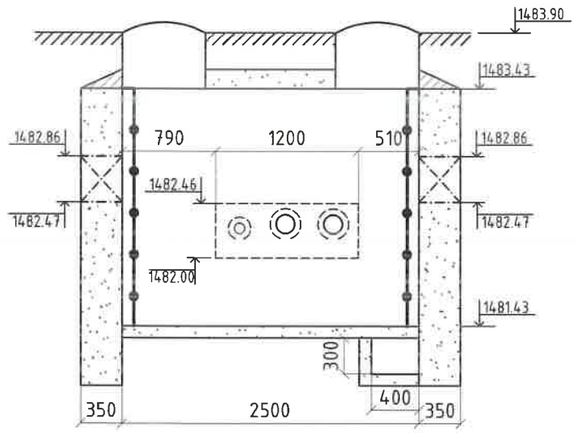

№	Тэмдэглэгээ	Материалын нэрс	Тоо	Нэгж	Тайлбар
1	2	3	5	6	7
1	BROEN 61.102.200	Бөмбөлгөн хаалт ф150мм	2	26	Шир
2	BROEN 61.102.200	Бөмбөлгөн хаалт ф100мм	1	9.8	Шир

КРЕАТИВ ЭНЕРЖИ
ИНЖЕНЕРИНГ ХХК

Өмнөговь аймгийн Цогтцэций сум
Дулааны шугам сүлжээний өргөтгөлийн ажил

ДХ-10 Дулааны худгийн байгуулалт, огтлол

Ye шат: А.3

Инженер		Д.Содхүү	ЕГ Шифр: CEE2305-DH	Масштаб: 1:50	Огноо: 2023.09
Гүйцэтгэсэн		Г.Баянбаатар			
Шалгасан		Н.Мөнхчулуун	ТГ Шифр:	Зургийн дугаар: ГД- 88	Бүх хуудас: 158

А3

ДХ-11 ДУЛААНЫ ХУДГИЙН БАЙГУУЛАЛТ ТК-5 /М1:50/
/3000x2500x2000h/
/ОНЦЛОХ ЦЭГ 46/

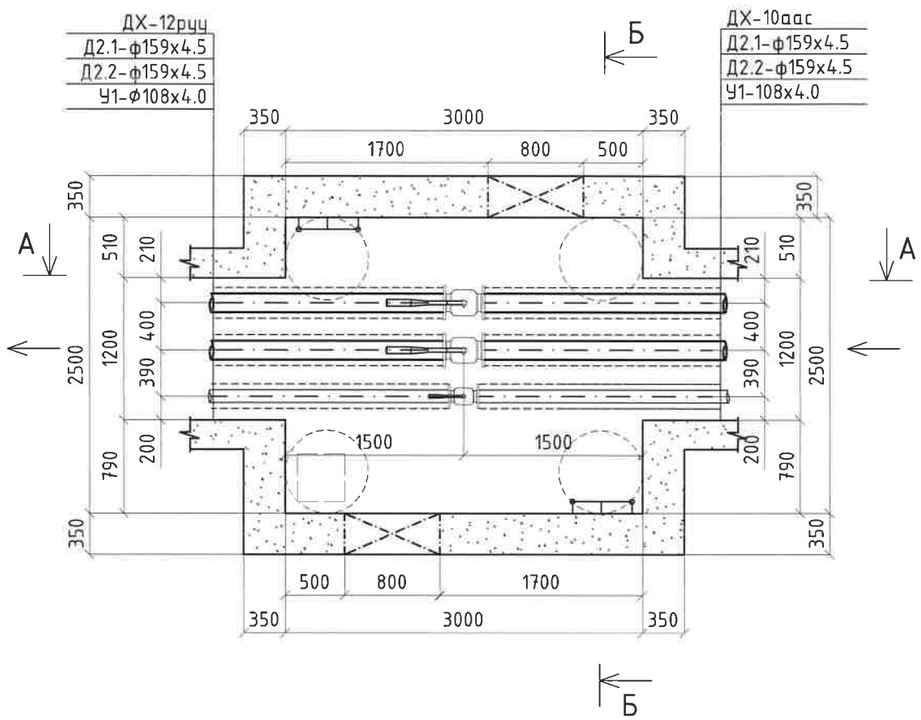

А-А ДУЛААНЫ ХУДГИЙН ОГТЛОЛ /М1:50/
/3000x2500x2000h/
/ОНЦЛОХ ЦЭГ 46/

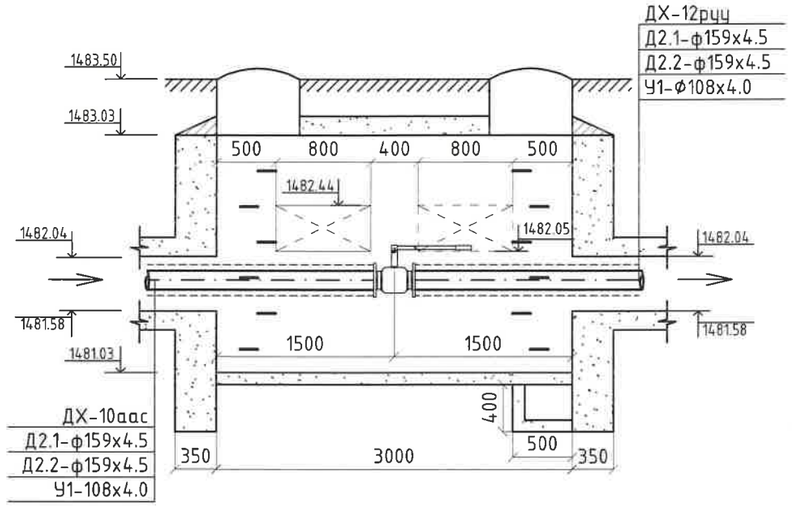

Б-Б ДУЛААНЫ ХУДГИЙН ОГТЛОЛ /М1:50/
/3000x2500x2000h/
/ОНЦЛОХ ЦЭГ 46/

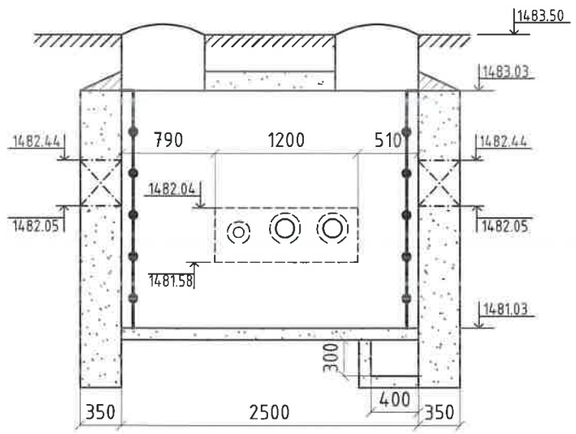

№	Тэмдэглэгээ	Материалын нэрс	Тоо	Нэгж	Тайлбар
1	2	3	5	6	7
1	BROEN 61.102.200	Бөмбөлгөн хаалт ф150мм	2	26	Шир
2	BROEN 61.102.200	Бөмбөлгөн хаалт ф100мм	1	9.8	Шир

КРЕАТИВ ЭНЕРЖИ
ИНЖЕНЕРИНГ ХХК

Өмнөговь аймгийн Цогтцэций сум
Дулааны шугам сүлжээний өргөтгөлийн ажил

ДХ-11 Дулааны худгийн байгуулалт, огтлол

Ye шат: А.3

Инженер	Д.Содхүү	ЕГ Шифр: CEE2305-DH	Масштаб: 1:50	Огноо: 2023.09
Гүйцэтгэсэн	Г.Баянбаатар			
Шалгасан	Н.Мөнхчулуун	ТГ Шифр:	Зургийн дугаар: ГД- 89	Бүх хуудас: 158

А3

ДХ-12 ДУЛААНЫ ХУДГИЙН БАЙГУУЛАЛТ ТК-5 /М1:50/
/3000x2500x2000h/
/ОНЦЛОХ ЦЭГ 49/

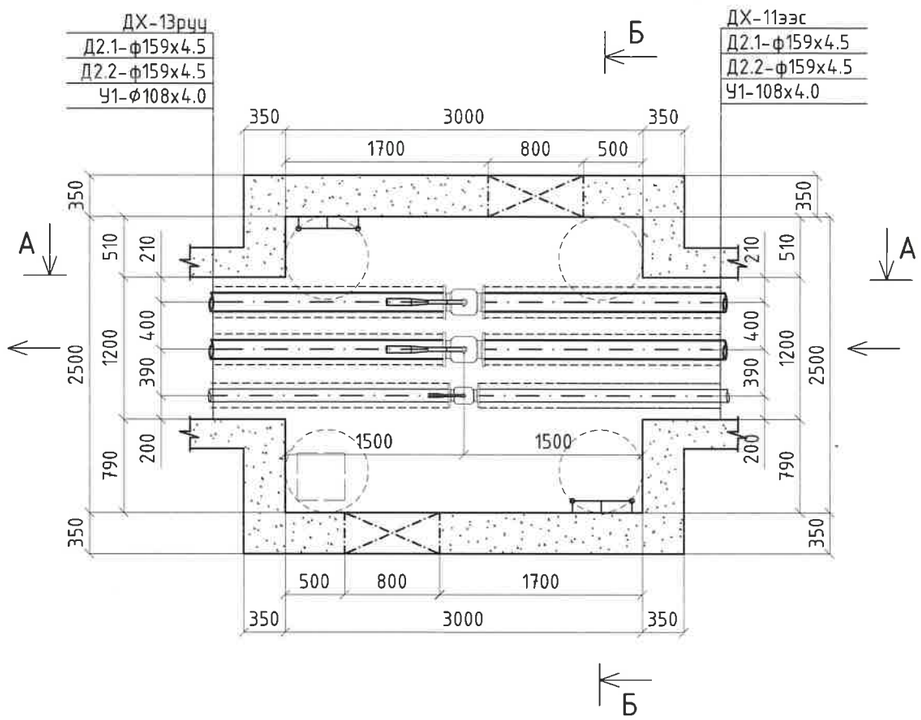

А-А ДУЛААНЫ ХУДГИЙН ОГТЛОЛ /М1:50/
/3000x2500x2000h/
/ОНЦЛОХ ЦЭГ 49/

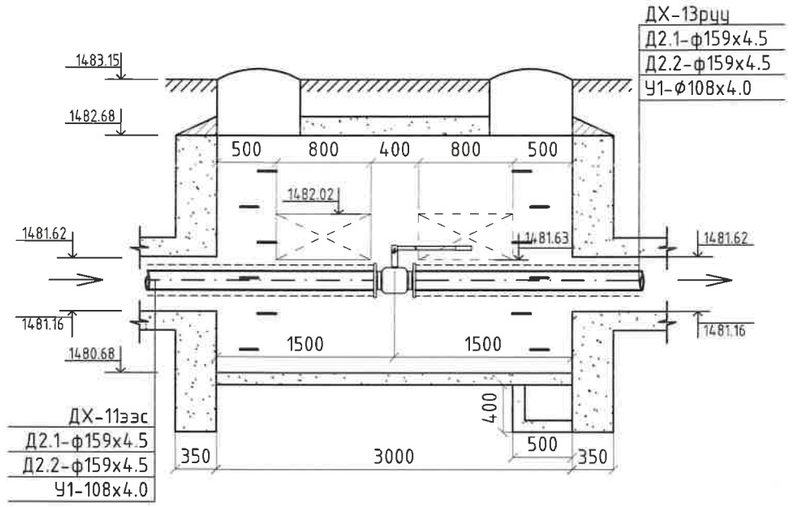

Б-Б ДУЛААНЫ ХУДГИЙН ОГТЛОЛ /М1:50/
/3000x2500x2000h/
/ОНЦЛОХ ЦЭГ 49/

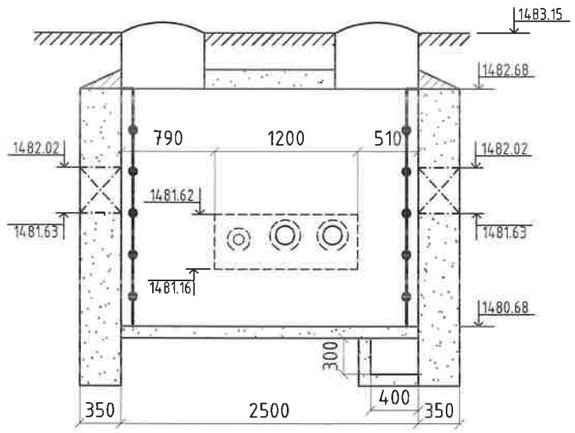

№	Тэмдэглэгээ	Материалын нэрс	Тоо	Нэгж	Тайлбар
1	2	3	5	6	7
1	BROEN 61.102.200	Бөмбөлгөн хаалт ф150мм	2	26	Шир
2	BROEN 61.102.200	Бөмбөлгөн хаалт ф100мм	1	9.8	Шир

КРЕАТИВ ЭНЕРЖИ
ИНЖЕНЕРИНГ ХХК

Өмнөговь аймгийн Цогтцэций сум
Дулааны шугам сүлжээний өргөтгөлийн ажил

ДХ-12 Дулааны худгийн байгуулалт, огтлол					Ye шат: А.3
Инженер		Д.Содхүү	ЕГ Шифр: CEE2305-DH	Масштаб: 1:50	Огноо: 2023.09
Гүйцэтгэсэн		Г.Баянбаатар			
Шалгасан		Н.Мөнхчулуун	ТГ Шифр:	Зургийн дугаар: ГД- 90	Бүх хуудас: 158

А3

ДХ-13 ДУЛААНЫ ХУДГИЙН БАЙГУУЛАЛТ ТК-5 /М1:50/
/3000x2500x2000h/
/ОНЦЛОХ ЦЭГ 52/

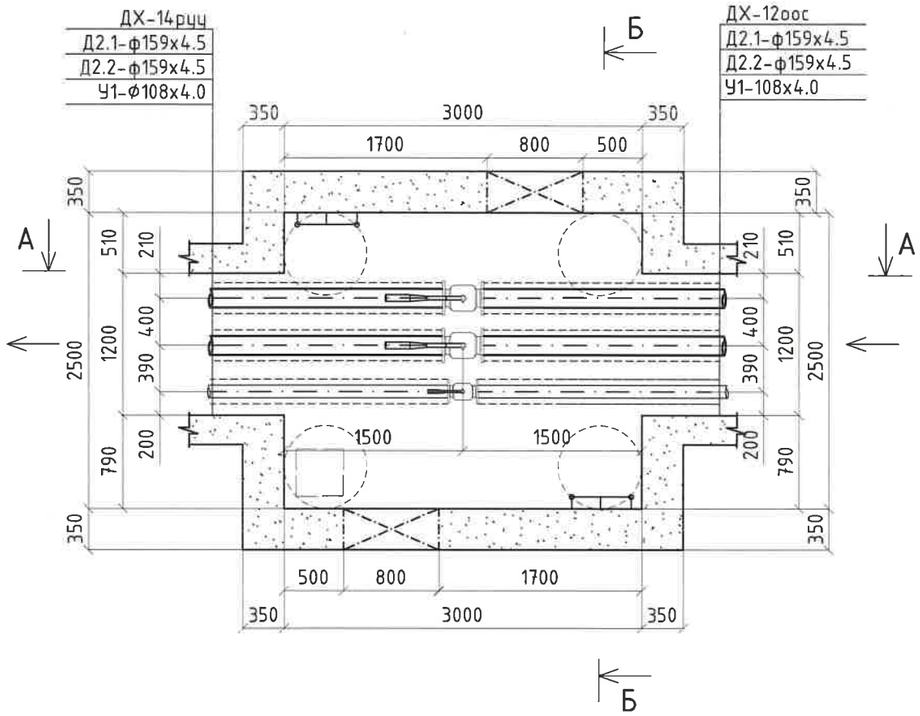

А-А ДУЛААНЫ ХУДГИЙН ОГТЛОЛ /М1:50/
/3000x2500x2000h/
/ОНЦЛОХ ЦЭГ 52/

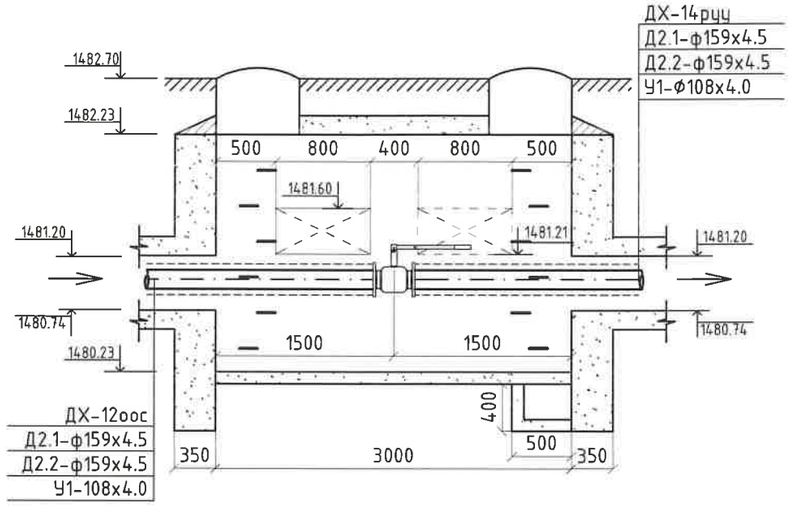

Б-Б ДУЛААНЫ ХУДГИЙН ОГТЛОЛ /М1:50/
/3000x2500x2000h/
/ОНЦЛОХ ЦЭГ 52/

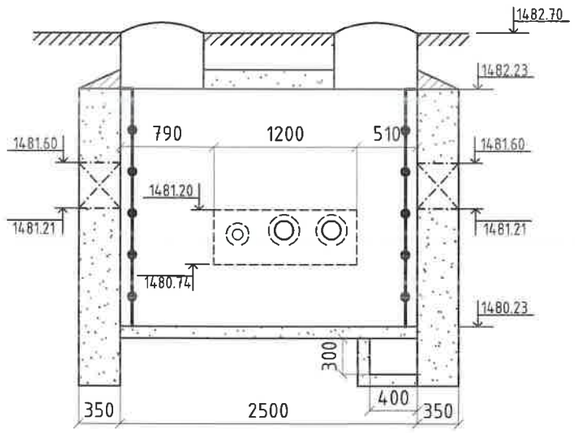

№	Тэмдэглэгээ	Материалын нэрс	Тоо	Нэгж	Тайлбар
1	2	3	5	6	7
1	BROEN 61.102.200	Бөмбөлгөн хаалт ф150мм	2	26	Шир
2	BROEN 61.102.200	Бөмбөлгөн хаалт ф100мм	1	9.8	Шир

КРЕАТИВ ЭНЕРЖИ
ИНЖЕНЕРИНГ ХХК

Өмнөговь аймгийн Цогтцэций сум
Дулааны шугам сүлжээний өргөтгөлийн ажил

ДХ-13 Дулааны худгийн байгуулалт, огтлол

Үе шат: А.3

Инженер	Д.Содхүү	ЕГ Шифр: CEE2305-DH	Масштаб: 1:50	Огноо: 2023.09
Гүйцэтгэсэн	Г.Баянбаатар			
Шалгасан	Н.Мөнхчулуун	ТГ Шифр:	Зургийн дугаар: ГД- 91	Бүх хуудас: 158

А3

ДХ-14 ДУЛААНЫ ХУДГИЙН БАЙГУУЛАЛТ ТК-5 /М1:50/
/3000x2500x2000h/
/ОНЦЛОХ ЦЭГ 55/

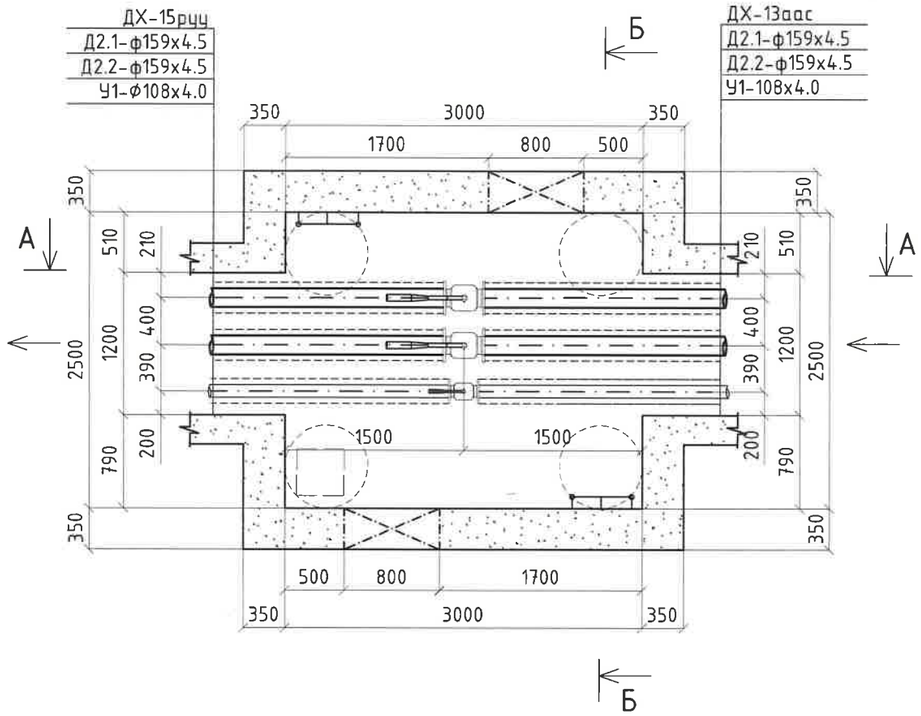

А-А ДУЛААНЫ ХУДГИЙН ОГТЛОЛ /М1:50/
/3000x2500x2000h/
/ОНЦЛОХ ЦЭГ 55/

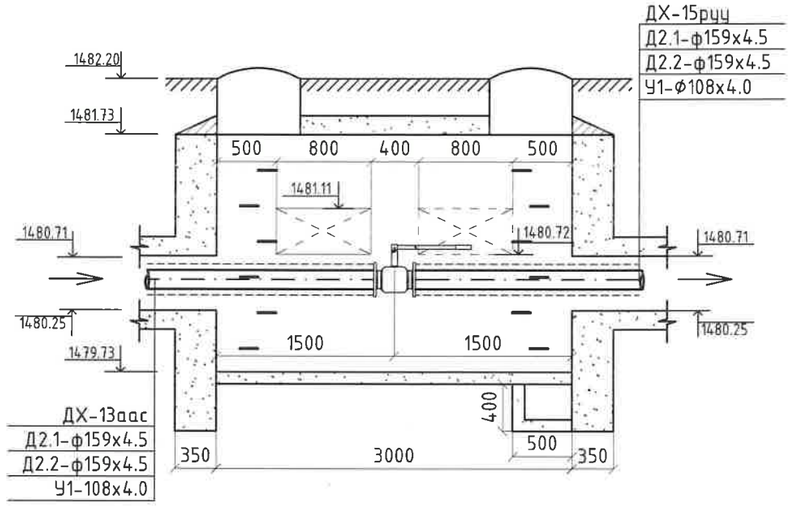

Б-Б ДУЛААНЫ ХУДГИЙН ОГТЛОЛ /М1:50/
/3000x2500x2000h/
/ОНЦЛОХ ЦЭГ 55/

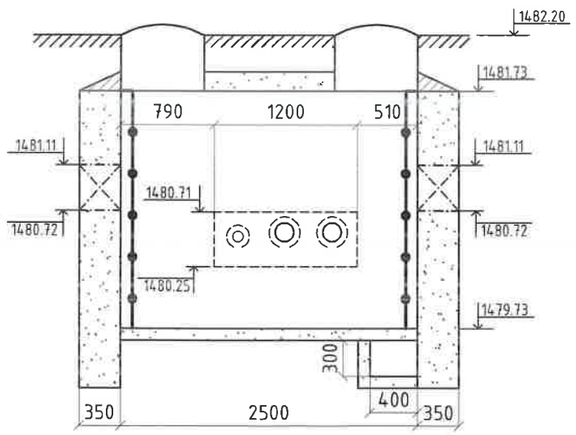

№	Тэмдэглэгээ	Материалын нэрс	Тоо	Нэгж	Тайлбар
1	2	3	5	6	7
1	BROEN 61.102.200	Бөмбөлгөн хаалт ф150мм	2	26	Шир
2	BROEN 61.102.200	Бөмбөлгөн хаалт ф100мм	1	9.8	Шир

КРЕАТИВ ЭНЕРЖИ
ИНЖЕНЕРИНГ ХХК

Өмнөговь аймгийн Цогтцэций сум
Дулааны шугам сүлжээний өргөтгөлийн ажил

ДХ-14 Дулааны худгийн байгуулалт, огтлол

Ye шат: А.3

Инженер	Д.Содхүү	ЕГ Шифр: CEE2305-DH	Масштаб: 1:50	Огноо: 2023.09
Гүйцэтгэсэн	Г.Баянбаатар			
Шалгасан	Н.Мөнхчулуун	ТГ Шифр:	Зургийн дугаар: ГД- 92	Бүх хуудас: 158

А3

ДХ-15 ДУЛААНЫ ХУДГИЙН БАЙГУУЛАЛТ ТК-5 /М1:50/
/3000x2500x2000h/
/ОНЦЛОХ ЦЭГ 58/

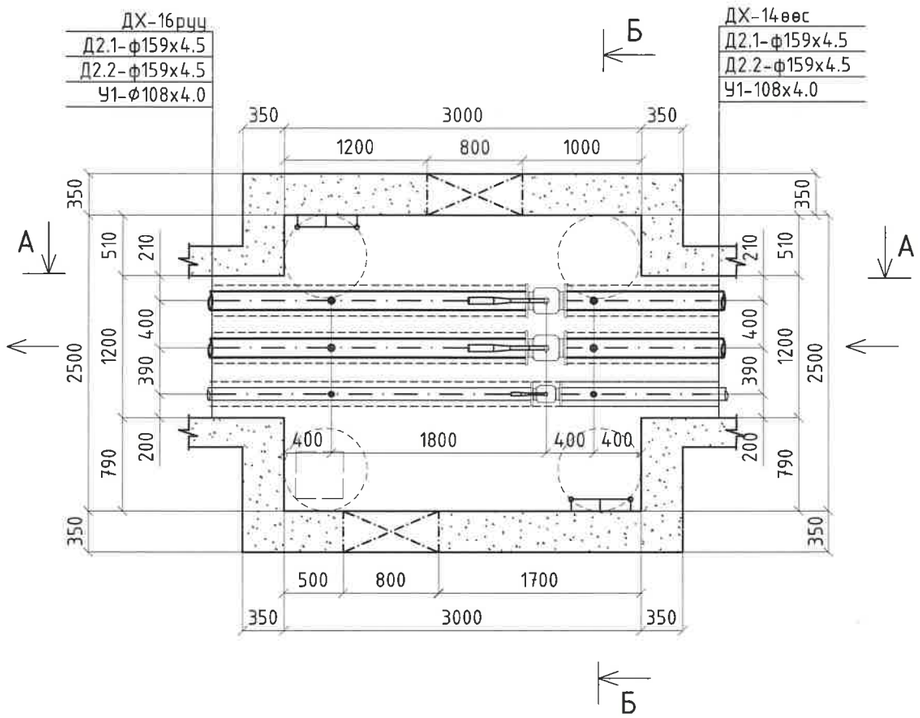

А-А ДУЛААНЫ ХУДГИЙН ОГТЛОЛ /М1:50/
/3000x2500x2000h/
/ОНЦЛОХ ЦЭГ 58/

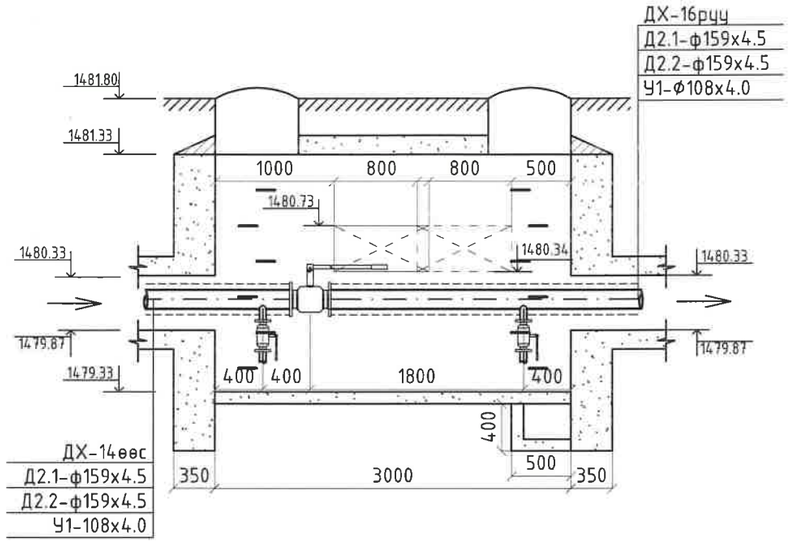

Б-Б ДУЛААНЫ ХУДГИЙН ОГТЛОЛ /М1:50/
/3000x2500x2000h/
/ОНЦЛОХ ЦЭГ 58/

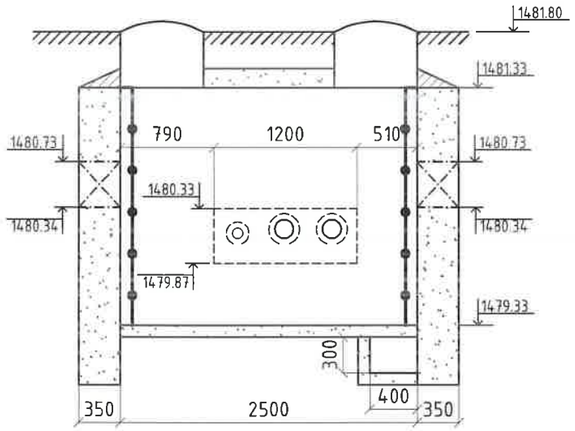

№	Тэмдэглэгээ	Материалын нэрс		Тоо	Нэгж	Тайлбар
1	2	3		5	6	7
1	BROEN 61.102.200	Бөмбөлгөн хаалт ф150мм		2	26	Шир
2	BROEN 61.102.200	Бөмбөлгөн хаалт ф100мм		1	9.8	Шир
3	BROEN 61.102.080	Ус буулгагч ф50мм	Бөмбөлгөн хаалт ф50мм	4	2.7	Шир
	Гост 10704-91		Ган хоолой ф57x3.5мм	2	4.62	У/м
	Гост 17375-2001		Дулаалгатай ган отвод ф50мм	4	0.6	У/м
4	BROEN 61.102.080	Ус буулгагч ф40мм	Бөмбөлгөн хаалт ф40мм	2	2.1	Шир
	Гост 10704-91		Ган хоолой ф45x3.0мм	1	3.11	У/м
	Гост 17375-2001		Дулаалгатай ган отвод ф40мм	2	0.4	У/м

КРЕАТИВ ЭНЕРЖИ ИНЖЕНЕРИНГ ХХК

Өмнөговь аймгийн Цогтцэций сум
Дулааны шугам сүлжээний өргөтгөлийн ажил

ДХ-15 Дулааны худгийн байгуулалт, огтлол

Ye шат: А.3

Инженер	Д.Содхүү	ЕГ Шифр: CEE2305-DH	Масштаб: 1:50	Огноо: 2023.09
Гүйцэтгэсэн	Г.Баянбаатар			
Шалгасан	Н.Мөнхчулуун	ТГ Шифр:	Зургийн дугаар: ГД- 93	Бүх хуудас: 158

А3

ДХ-16 ДУЛААНЫ ХУДГИЙН БАЙГУУЛАЛТ ТК-5 /М1:50/
/3000x2500x2000h/
/ОНЦЛОХ ЦЭГ 61/

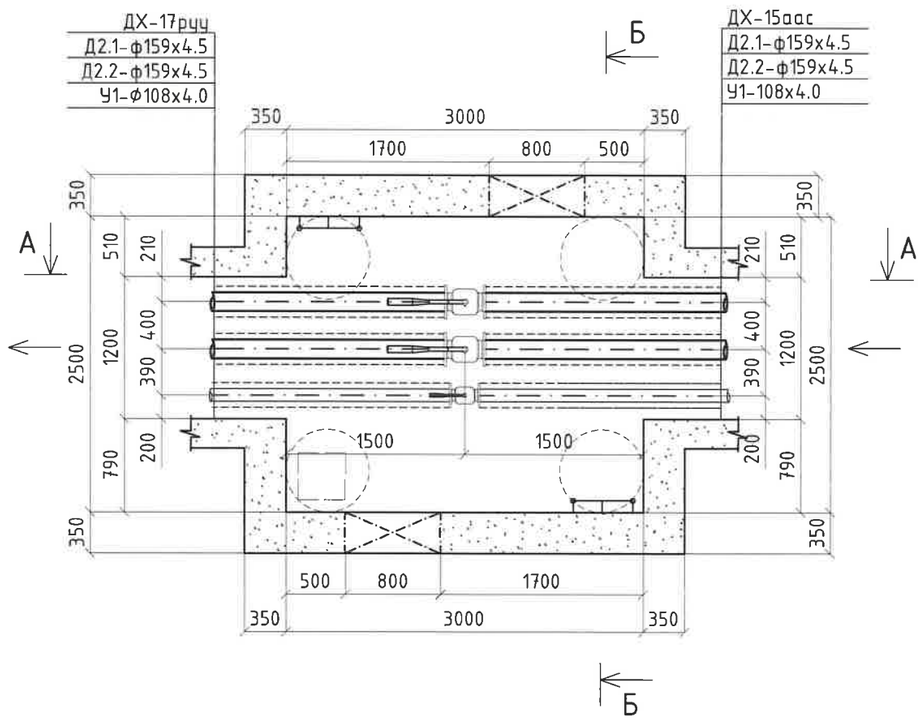

А-А ДУЛААНЫ ХУДГИЙН ОГТЛОЛ /М1:50/
/3000x2500x2000h/
/ОНЦЛОХ ЦЭГ 61/

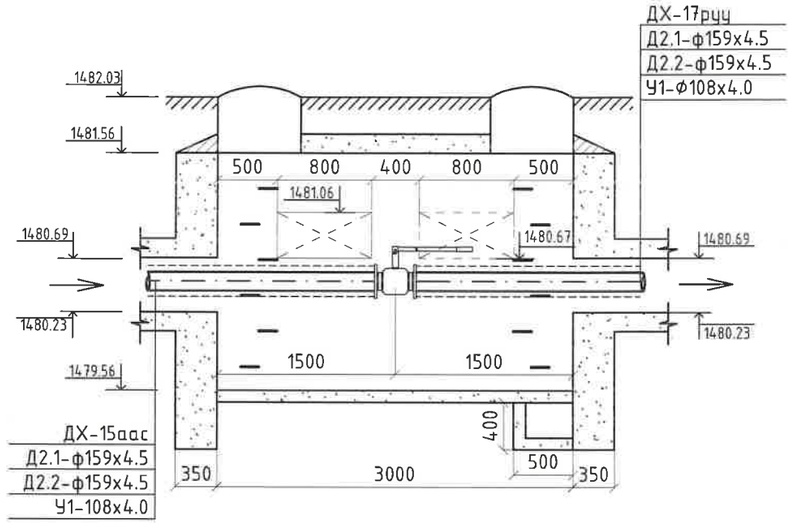

Б-Б ДУЛААНЫ ХУДГИЙН ОГТЛОЛ /М1:50/
/3000x2500x2000h/
/ОНЦЛОХ ЦЭГ 61/

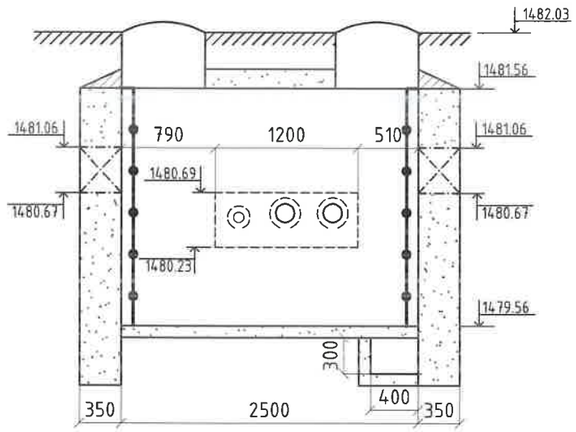

№	Тэмдэглэгээ	Материалын нэрс	Тоо	Нэгж	Тайлбар
1	2	3	5	6	7
1	BROEN 61.102.200	Бөмбөлгөн хаалт ф150мм	2	26	Шир
2	BROEN 61.102.200	Бөмбөлгөн хаалт ф100мм	1	9.8	Шир

КРЕАТИВ ЭНЕРЖИ
ИНЖЕНЕРИНГ ХХК

Өмнөговь аймгийн Цогтцэций сум
Дулааны шугам сүлжээний өргөтгөлийн ажил

ДХ-16 Дулааны худгийн байгуулалт, огтлол

Ye шат: А.3

Инженер		Д.Содхүү	ЕГ Шифр: CEE2305-DH	Масштаб: 1:50	Огноо: 2023.09
Гүйцэтгэсэн		Г.Баянбаатар			
Шалгасан		Н.Мөнхчулуун	ТГ Шифр:	Зургийн дугаар: ГД- 94	Бүх хуудас: 158

А3

ДХ-17 ДУЛААНЫ ХУДГИЙН БАЙГУУЛАЛТ ТК-5 /М1:50/
/3000x2500x2000h/
/ОНЦЛОХ ЦЭГ 64/

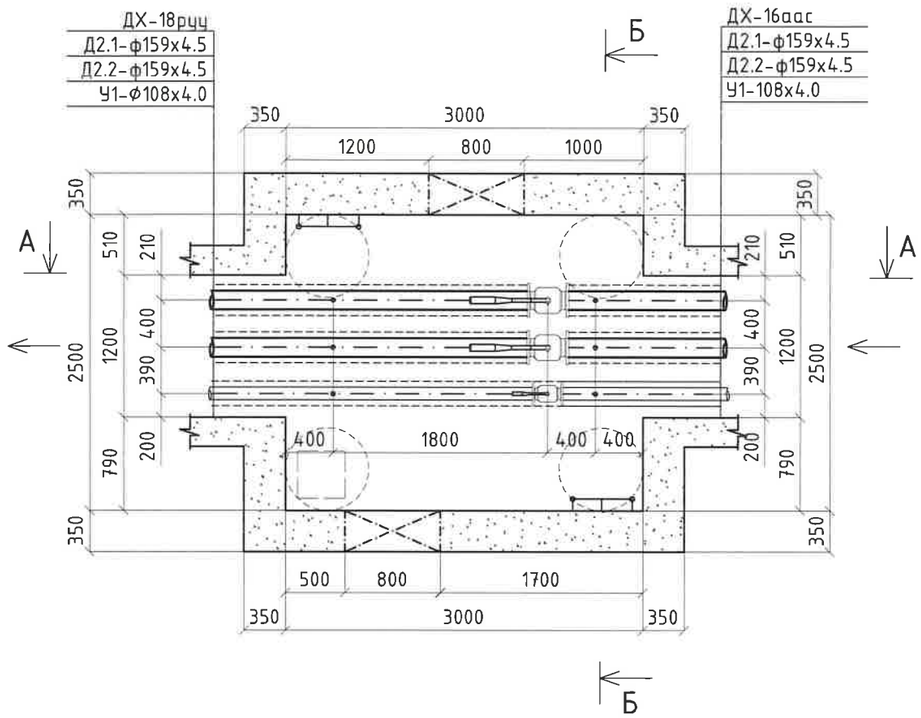

А-А ДУЛААНЫ ХУДГИЙН ОГТЛОЛ /М1:50/
/3000x2500x2000h/
/ОНЦЛОХ ЦЭГ 64/

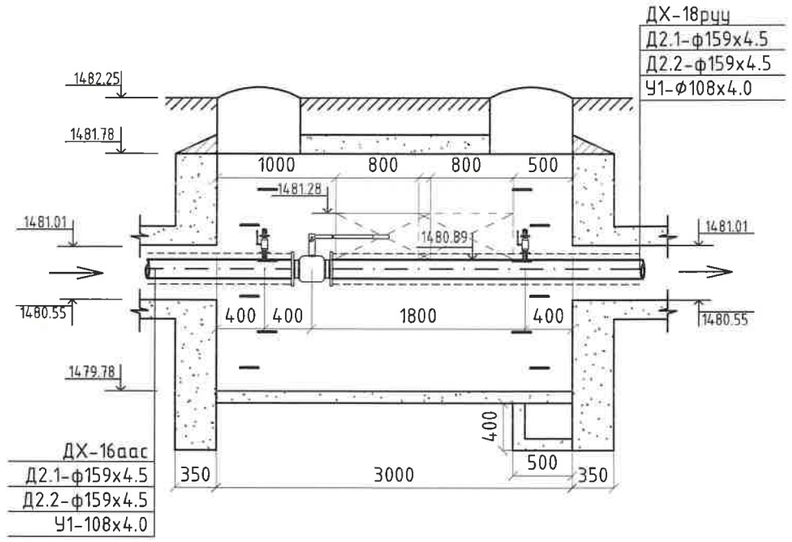

Б-Б ДУЛААНЫ ХУДГИЙН ОГТЛОЛ /М1:50/
/3000x2500x2000h/
/ОНЦЛОХ ЦЭГ 64/

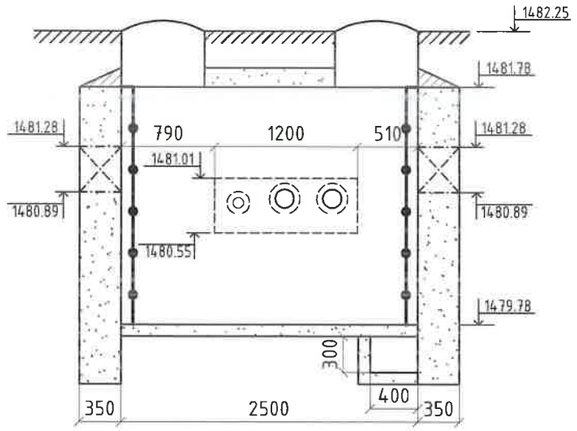

№	Тэмдэглэгээ	Материалын нэрс		Тоо	Нэгж	Тайлбар
1	2	3		5	6	7
1	BROEN 61.102.200	Бөмбөлгөн хаалт ф150мм		2	26	Шир
2	BROEN 61.102.200	Бөмбөлгөн хаалт ф100мм		1	9.8	Шир
3	BROEN 61.102.080	Агаар гаргагч ф20мм	Бөмбөлгөн хаалт ф20мм	3	0.9	Шир
	Гост 10704-91		Ган хоолой ф25x2.5мм	1.5	1.39	У/м
	Гост 17375-2001		Дулаалгатай ган отвод ф20мм	3	0.08	У/м

КРЕАТИВ ЭНЕРЖИ
ИНЖЕНЕРИНГ ХХК

Өмнөговь аймгийн Цогтцэций сум
Дулааны шугам сүлжээний өргөтгөлийн ажил

ДХ-17 Дулааны худгийн байгуулалт, огтлол

Ye шат: А.3

Инженер		Д.Содхүү	ЕГ Шифр: CEE2305-DH	Масштаб: 1:50	Огноо: 2023.09
Гүйцэтгэсэн		Г.Баянбаатар			
Шалгасан		Н.Мөнхчулуун	ТГ Шифр:	Зургийн дугаар: ГД- 95	Бүх хуудас: 158

A3

ДХ-18 ДУЛААНЫ ХУДГИЙН БАЙГУУЛАЛТ ТК-5 /М1:50/
/3000x2500x2000h/
/ОНЦЛОХ ЦЭГ 67/

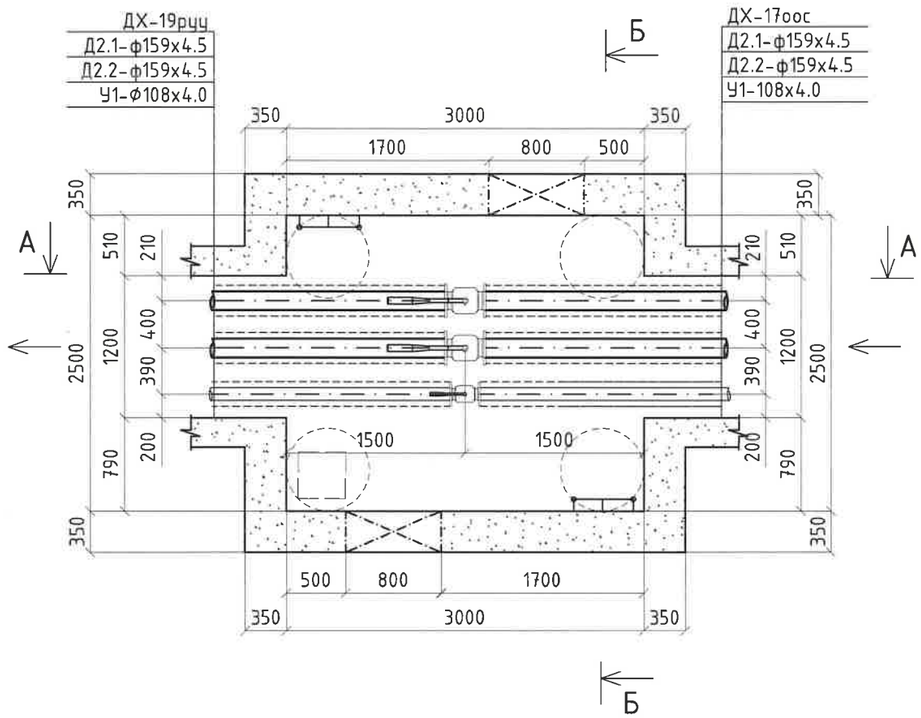

А-А ДУЛААНЫ ХУДГИЙН ОГТЛОЛ /М1:50/
/3000x2500x2000h/
/ОНЦЛОХ ЦЭГ 67/

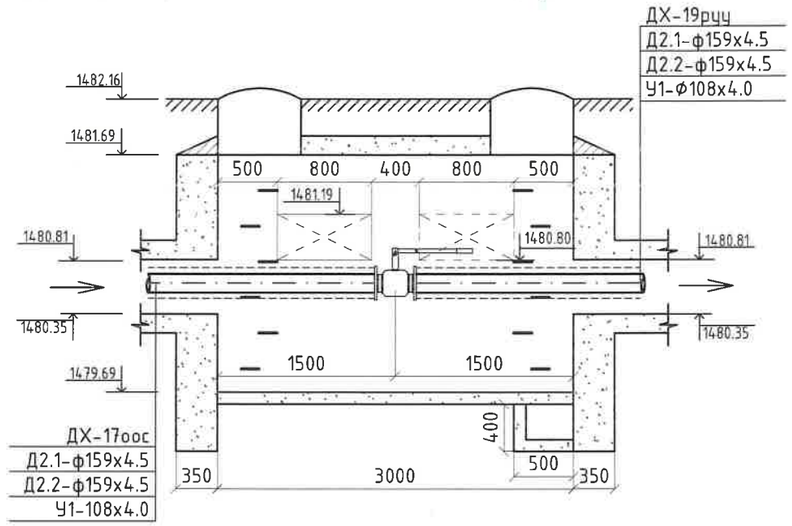

Б-Б ДУЛААНЫ ХУДГИЙН ОГТЛОЛ /М1:50/
/3000x2500x2000h/
/ОНЦЛОХ ЦЭГ 67/

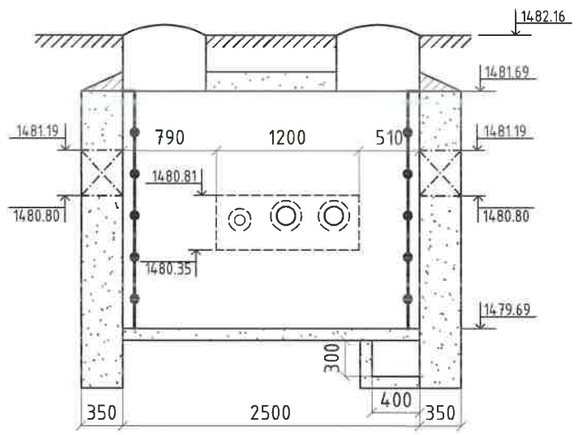

№	Тэмдэглэгээ	Материалын нэрс	Тоо	Нэгж	Тайлбар
1	2	3	5	6	7
1	BROEN 61.102.200	Бөмбөлгөн хаалт ф150мм	2	26	Шир
2	BROEN 61.102.200	Бөмбөлгөн хаалт ф100мм	1	9.8	Шир

КРЕАТИВ ЭНЕРЖИ ИНЖЕНЕРИНГ ХХК

Өмнөговь аймгийн Цогтцэций сум
Дулааны шугам сүлжээний өргөтгөлийн ажил

ДХ-18 Дулааны худгийн байгуулалт, огтлол

Ye шат: А.3

Инженер	Д.Lодхүү	ГГ Шифр: CEE2305-DH	Масштаб: 1:50	Огноо: 2023.09
Гүйцэтгэсэн	Г.Баянбаатар			
Шалгасан	Н.Мөнхчулуун	ТГ Шифр:	Зургийн дугаар: ГД- 96	Бүх хуудас: 158

А3

ДХ-19 ДУЛААНЫ ХУДГИЙН БАЙГУУЛАЛТ ТК-4 /М1:50/
/2500x2500x2000h/
/ОНЦЛОХ ЦЭГ 70/

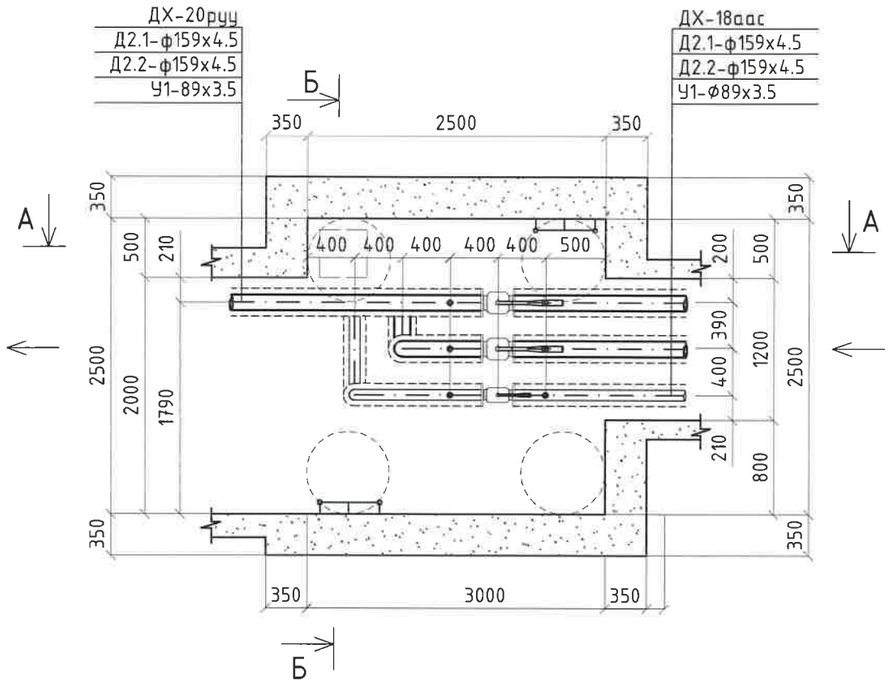

А-А ДУЛААНЫ ХУДГИЙН ОГТЛОЛ /М1:50/
/2500x2500x2000h/
/ОНЦЛОХ ЦЭГ 70/

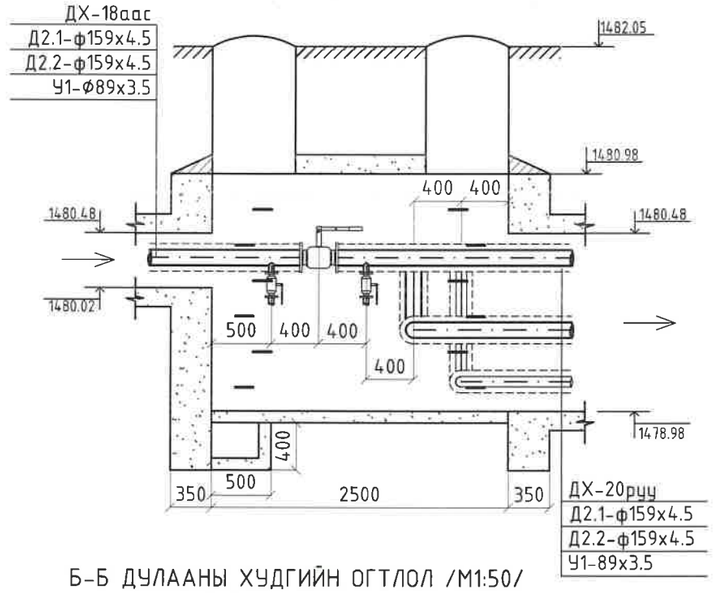

Б-Б ДУЛААНЫ ХУДГИЙН ОГТЛОЛ /М1:50/
/2500x2500x2000h/
/ОНЦЛОХ ЦЭГ 70/

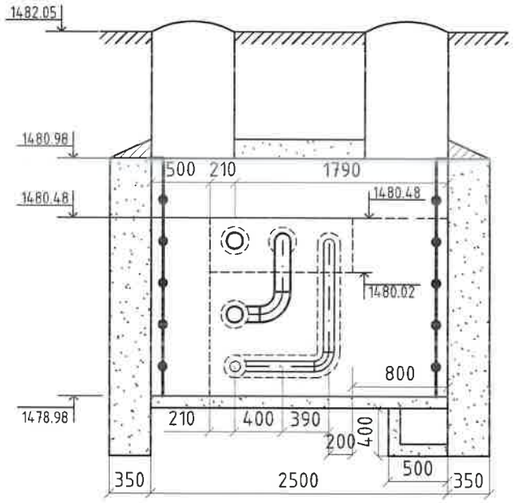

№	Тэмдэглэгээ	Материалын нэрс		Тоо	Нэгж	Тайлбар
1	2	3		5	6	7
1	BROEN 61.102.200	Бөмбөлгөн хаалт ф150мм		2	26	Шир
2	Гост 17375-2001	Дулаалгатай ган отвод ф150мм ∠=90°		3	6.1	Шир
3	BROEN 61.102.080	Ус буулгагч ф50мм	Бөмбөлгөн хаалт ф50мм	4	2.7	Шир
	Гост 10704-91		Ган хоолой ф57x3.5мм	2	4.62	У/м
	Гост 17375-2001		Дулаалгатай ган отвод ф50мм	4	0.6	У/м

КРЕАТИВ ЭНЕРЖИ
ИНЖЕНЕРИНГ ХХК

Өмнөговь аймгийн Цогтцэций сум
Дулааны шугам сүлжээний өргөтгөлийн ажил

ДХ-19 Дулааны худгийн байгуулалт, огтлол

Үе шат: А.3

Инженер	Д.Содхүү	ЕГ Шифр: CEE2305-DH	Масштаб: 1:50	Огноо: 2023.09
Гүйцэтгэсэн	Г.Баянбаатар			
Шалгасан	Н.Мөнхчулуун	ТГ Шифр:	Зургийн дугаар: ГД-97	Бүх хуудас: 158

А3

ДХ-20 ДУЛААНЫ ХУДГИЙН БАЙГУУЛАЛТ ТК-4 /М1:50/
/2500x2500x2000h/
/ОНЦЛОХ ЦЭГ 71/

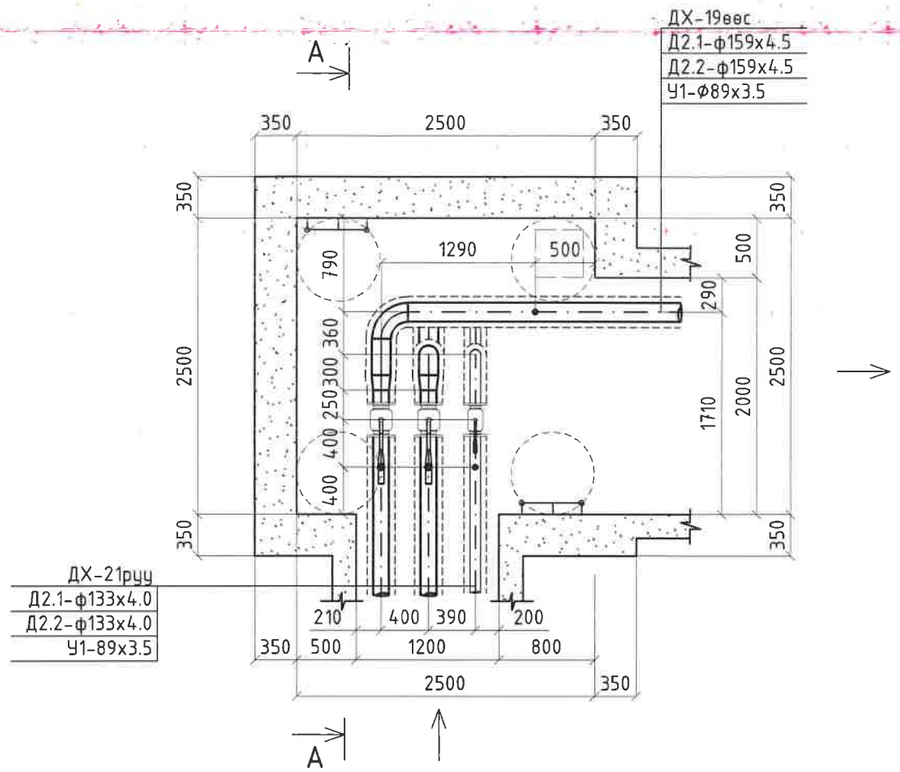

А-А ДУЛААНЫ ХУДГИЙН ОГТЛОЛ /М1:50/
/2500x2500x2000h/
/ОНЦЛОХ ЦЭГ 71/

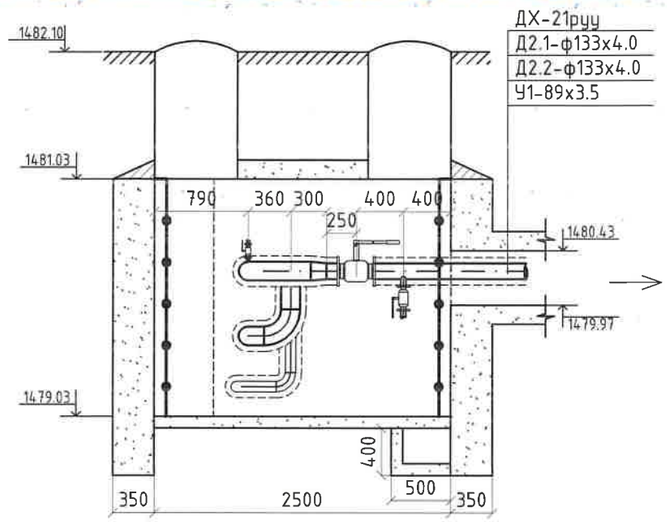

№	Тэмдэглэгээ	Материалын нэрс		Тоо	Нэгж	Тайлбар
1	2	3		5	6	7
1	BROEN 61.102.200	Бөмбөлгөн хаалт ф125мм		2	14.3	Шир
2	Гост 17375-2001	Дулаалгатай ган отвод ф125мм ∠=90°		4	3.8	Шир
3	Гост 17378-2001	Дулаалгатай ган шилжвэр ф150/125мм		2	2.3	Шир
4	BROEN 61.102.080	Ус буулгагч ф40мм	Бөмбөлгөн хаалт ф40мм	2	2.1	Шир
	Гост 10704-91		Ган хоолой ф45x3.0мм	1	3.11	У/м
	Гост 17375-2001		Дулаалгатай ган отвод ф40мм	2	0.4	У/м
5	BROEN 61.102.080	Агаар гаргагч ф20мм	Бөмбөлгөн хаалт ф20мм	2	0.9	Шир
	Гост 10704-91		Ган хоолой ф25x2.5мм	1	1.39	У/м
	Гост 17375-2001		Дулаалгатай ган отвод ф20мм	2	0.08	У/м

КРЕАТИВ ЭНЕРЖИ ИНЖЕНЕРИНГ ХХК

Өмнөговь аймгийн Цогтцэций сум
Дулааны шугам сүлжээний өргөтгөлийн ажил

ДХ-20 Дулааны худгийн байгуулалт, огтлол

Үе шат: А.3

Инженер	Д.Содхүү	ЕГ Шифр: CEE2305-DH	Масштаб: 1:50	Огноо: 2023.09
Гүйцэтгэсэн	Г.Баянбаатар	ТГ Шифр:	Зургийн дугаар: ГД-98	Бүх хуудас: 158
Шалгасан	Н.Мөнхчулуун			

А3

ДХ-21 ДУЛААНЫ ХУДГИЙН БАЙГУУЛАЛТ ТК-5 /М1:50/
/3000x2500x2000h/
/ОНЦЛОХ ЦЭГ 76/

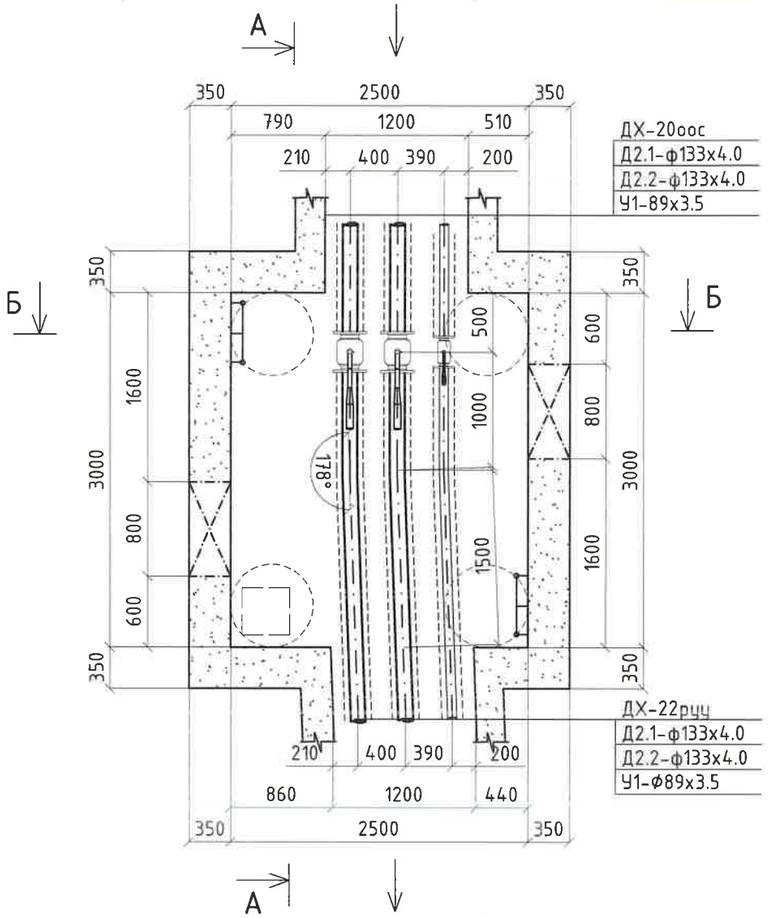

А-А ДУЛААНЫ ХУДГИЙН ОГТЛОЛ /М1:50/
/3000x2500x2000h/
/ОНЦЛОХ ЦЭГ 76/

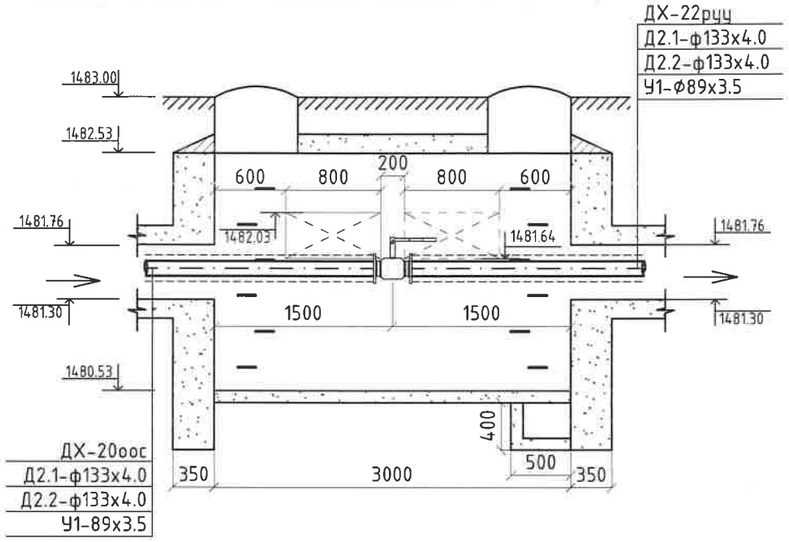

Б-Б ДУЛААНЫ ХУДГИЙН ОГТЛОЛ /М1:50/
/3000x2500x2000h/
/ОНЦЛОХ ЦЭГ 76/

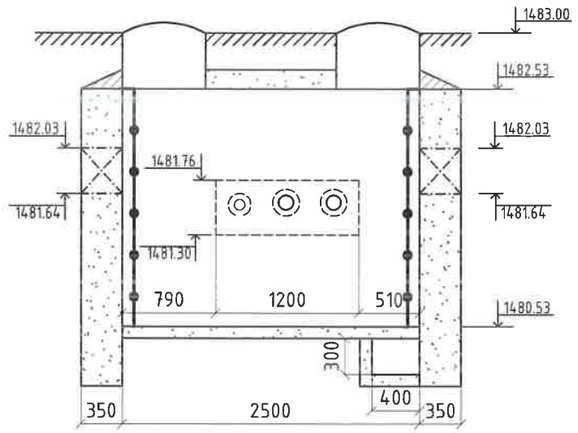

№	Тэмдэглэгээ	Материалын нэрс	Тоо	Нэгж	Тайлбар
1	2	3	5	6	7
1	BROEN 61.102.200	Бөмбөлгөн хаалт ф125мм	2	14.3	Шир
2	BROEN 61.102.200	Бөмбөлгөн хаалт ф80мм	1	6.5	Шир

КРЕАТИВ ЭНЕРЖИ ИНЖЕНЕРИНГ ХХК

Өмнөговь аймгийн Цогтцэций сум
Дулааны шугам сүлжээний өргөтгөлийн ажил

ДХ-21 Дулааны хүдгийн байгуулалт, огтлол

Ye шат: А.3

Инженер	Д.Содхүү	ЕГ Шифр: CEE2305-DH	Масштаб: 1:50	Огноо: 2023.09
Гүйцэтгэсэн	Г.Баянбаатар			
Шалгасан	Н.Мөнхчулуун	ТГ Шифр:	Зургийн дугаар: ГД-99	Бүх хуудас: 158

А3

ДХ-22 ДУЛААНЫ ХУДГИЙН БАЙГУУЛАЛТ ТК-6 /М1:50/
/3000x3000x2000h/
/ОНЦЛОХ ЦЭГ 81/

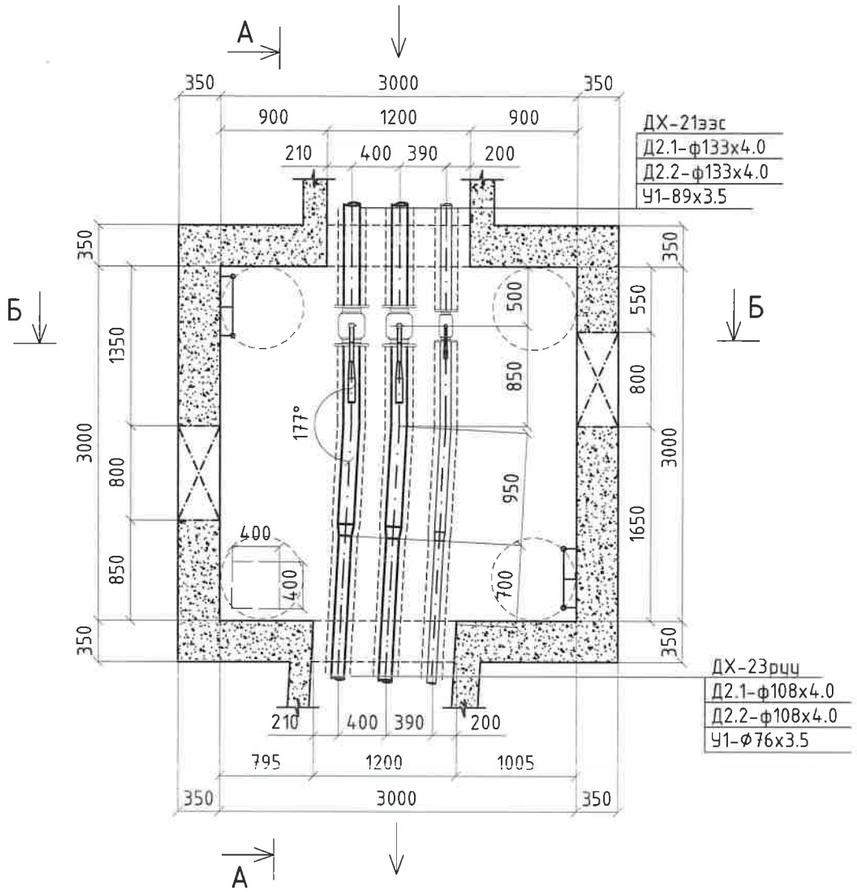

А-А ДУЛААНЫ ХУДГИЙН ОГТЛОЛ /М1:50/
/3000x3000x2000h/
/ОНЦЛОХ ЦЭГ 81/

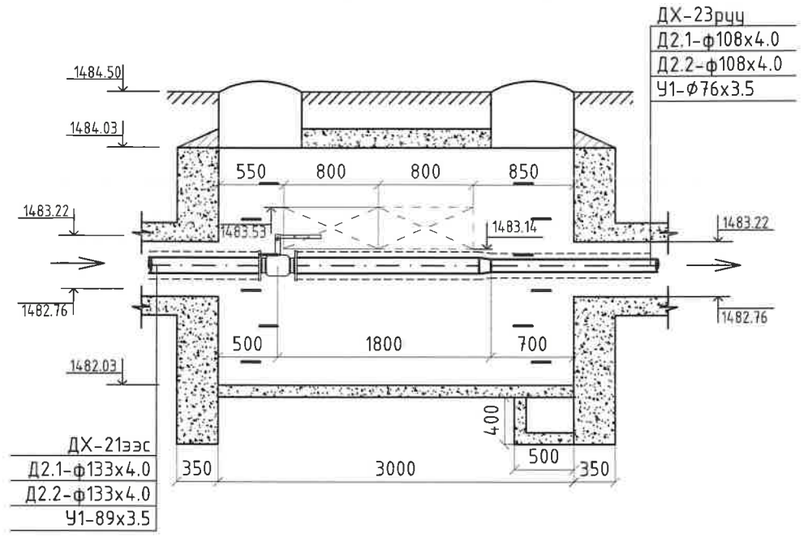

Б-Б ДУЛААНЫ ХУДГИЙН ОГТЛОЛ /М1:50/
/3000x3000x2000h/
/ОНЦЛОХ ЦЭГ 81/

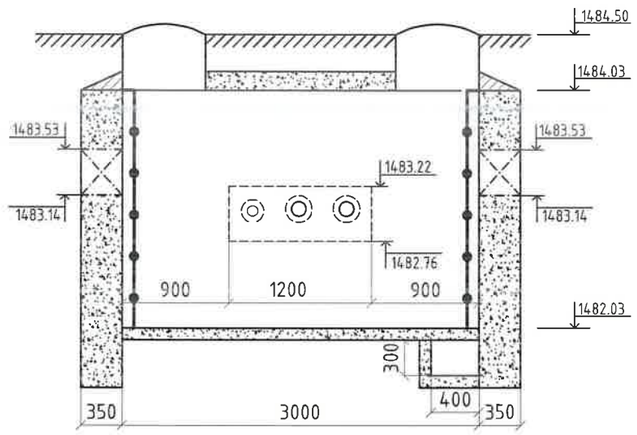

№	Тэмдэглэгээ	Материалын нэрс	Тоо	Нэгж	Тайлбар
1	2	3	5	6	7
1	BROEN 61.102.200	Бөмбөлгөн хаалт ф125мм	2	14.3	Шир
2	BROEN 61.102.200	Бөмбөлгөн хаалт ф80мм	1	6.5	Шир
3	Гост 17378-2001	Дулаалгатай ган шилжвэр ф125/100мм	2	1.6	Шир
4	Гост 17378-2001	Дулаалгатай ган шилжвэр ф80/65мм	1	0.6	Шир

КРЕАТИВ ЭНЕРЖИ
ИНЖЕНЕРИНГ ХХК

Өмнөговь аймгийн Цогцэцийн сум
Дулааны шугам сүлжээний өргөтгөлийн ажил

ДХ-22 Дулааны хүдгийн байгуулалт, огтлол

Ye шат: А.3

Инженер		Д.Содхүү	ЕГ Шифр: CEE2305-DH	Масштаб: 1:50	Огноо: 2023.09
Гүйцэтгэсэн		Г.Баянбаатар			
Шалгасан		Н.Мөнхчулуун	ТГ Шифр:	Зургийн дугаар: ГД- 100	Бүх хуудас: 158

А3

ДХ-23 ДУЛААНЫ ХУДГИЙН БАЙГУУЛАЛТ ТК-5 /М1:50/
/3000x2500x2000h/
/ОНЦЛОХ ЦЭГ 84/

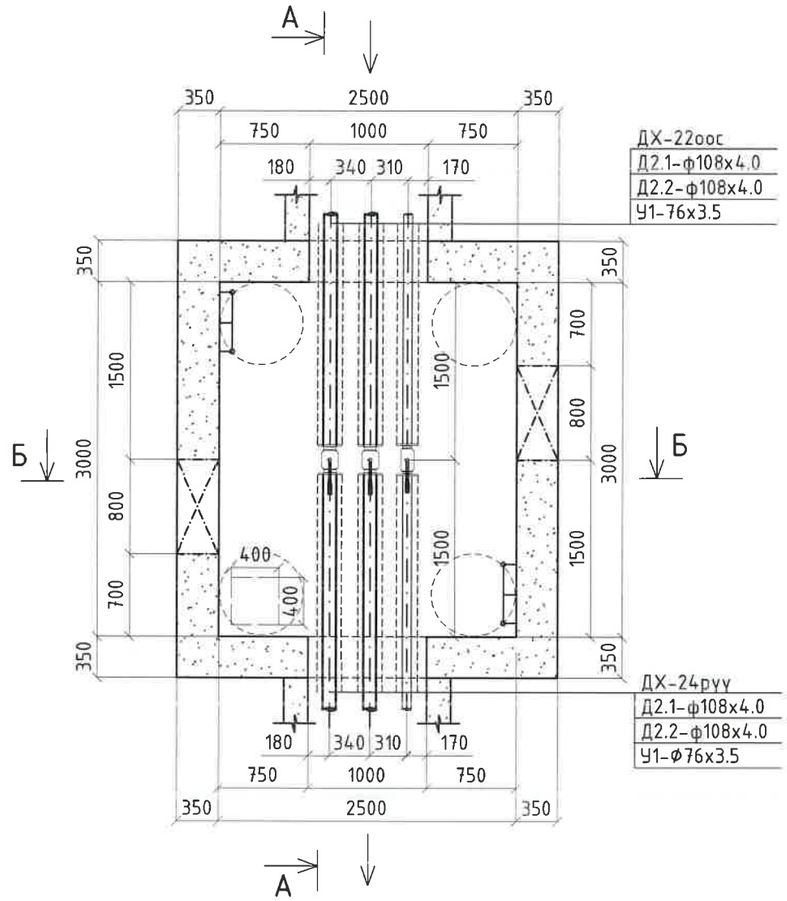

А-А ДУЛААНЫ ХУДГИЙН ОГТЛОЛ /М1:50/
/3000x2500x2000h/
/ОНЦЛОХ ЦЭГ 84/

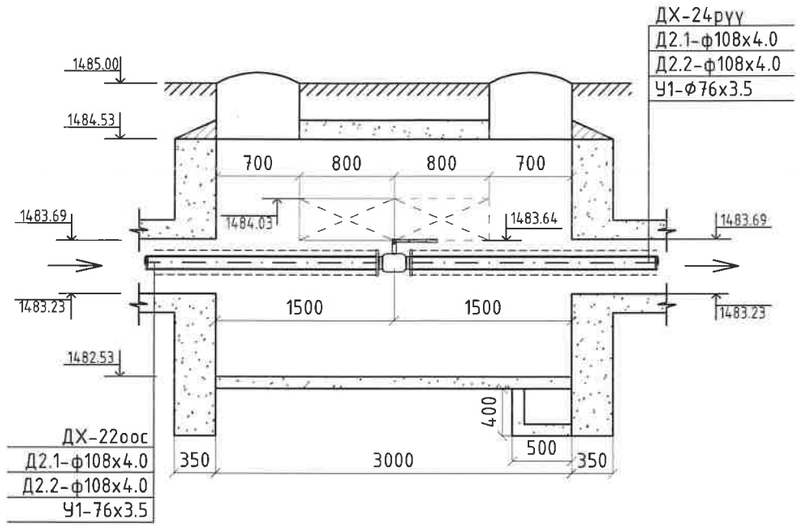

Б-Б ДУЛААНЫ ХУДГИЙН ОГТЛОЛ /М1:50/
/3000x2500x2000h/
/ОНЦЛОХ ЦЭГ 84/

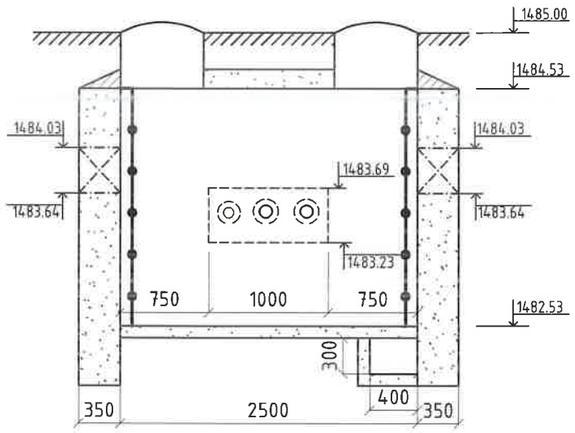

№	Тэмдэглэгээ	Материалын нэрс	Тоо	Нэгж	Тайлбар
1	2	3	5	6	7
1	BROEN 61.102.200	Бөмбөлгөн хаалт ф100мм	2	9.8	Шир
2	BROEN 61.102.200	Бөмбөлгөн хаалт ф65мм	1	5	Шир

КРЕАТИВ ЭНЕРЖИ
ИНЖЕНЕРИНГ ХХК

Өмнөговь аймгийн Цогтцэций сум
Дулааны шугам сүлжээний өргөтгөлийн ажил

ДХ-23 Дулааны худгийн байгуулалт, огтлол

Ye шат: А.3

Инженер		Д.Содхүү	ЕГ Шифр: CEE2305-DH	Масштаб: 1:50	Огноо: 2023.09
Гүйцэтгэсэн		Г.Баянбаатар			
Шалгасан		Н.Мөнхчулуун	ТГ Шифр:	Зургийн дугаар: ГД-101	Бүх хуудас: 158

А3

ДХ-24 ДУЛААНЫ ХУДГИЙН БАЙГУУЛАЛТ ТК-5 /М1:50/
/3000x2500x2000h/
/ОНЦЛОХ ЦЭГ 87/

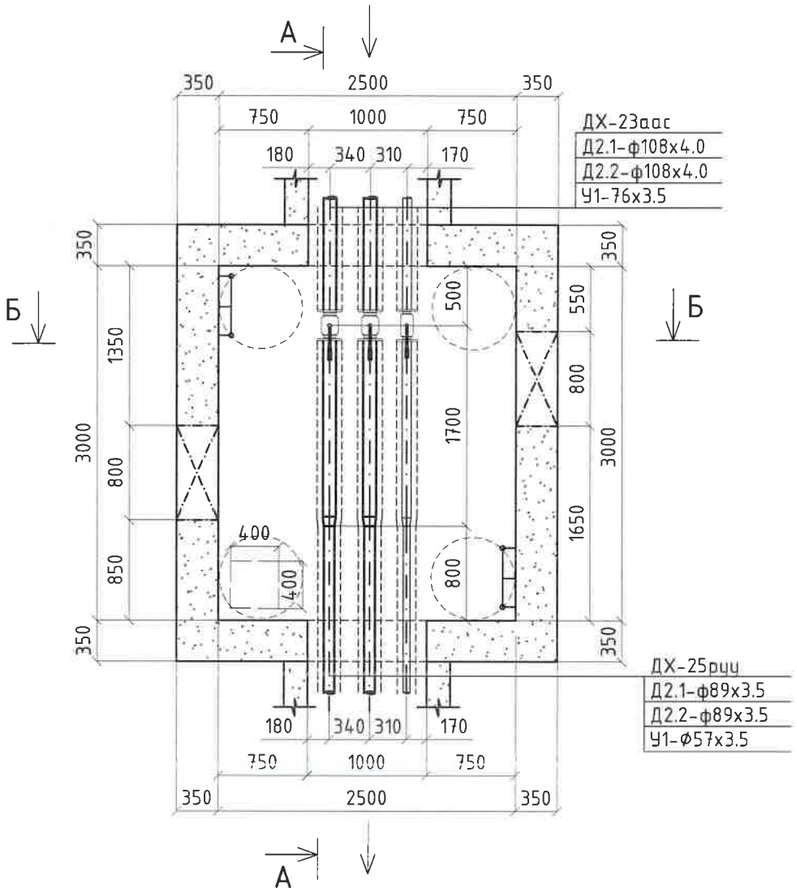

А-А ДУЛААНЫ ХУДГИЙН ОГТЛОЛ /М1:50/
/3000x2500x2000h/
/ОНЦЛОХ ЦЭГ 87/

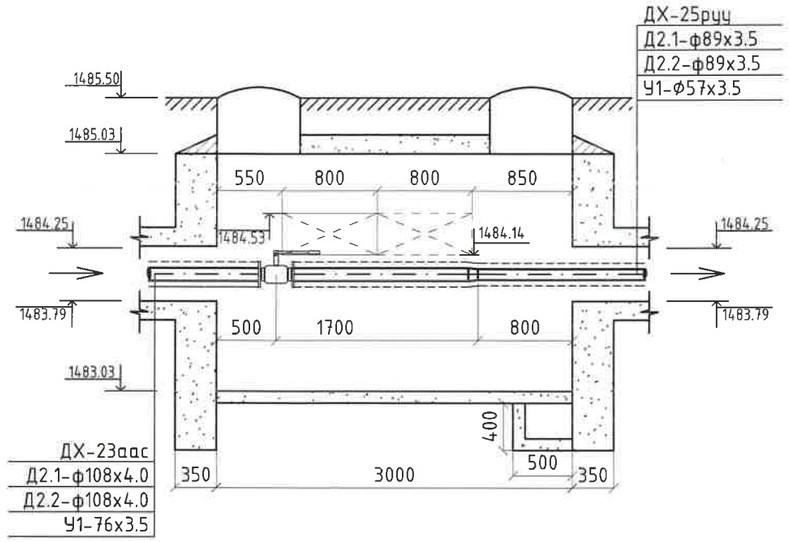

Б-Б ДУЛААНЫ ХУДГИЙН ОГТЛОЛ /М1:50/
/3000x2500x2000h/
/ОНЦЛОХ ЦЭГ 87/

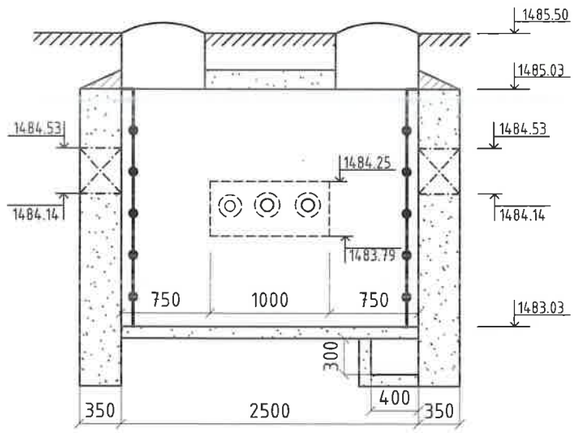

№	Тэмдэглэгээ	Материалын нэрс	Тоо	Нэгж	Тайлбар
1	2	3	5	6	7
1	BROEN 61.102.200	Бөмбөлгөн хаалт ф100мм	2	9.8	Шир
2	BROEN 61.102.200	Бөмбөлгөн хаалт ф65мм	1	5	Шир
3	Гост 17378-2001	Дулаалгатай ган шилжвэр ф100/80мм	2	1.0	Шир
4	Гост 17378-2001	Дулаалгатай ган шилжвэр ф65/50мм	1	0.3	Шир

КРЕАТИВ ЭНЕРЖИ
ИНЖЕНЕРИНГ ХХК

Өмнөговь аймгийн Цогтцэций сум
Дулааны шугам сүлжээний өргөтгөлийн ажил

ДХ-24 Дулааны худгийн байгуулалт, огтлол

Ye шат: А.3

Инженер		Д.Содхүү	ЕГ Шифр: CEE2305-DH	Масштаб: 1:50	Огноо: 2023.09
Гүйцэтгэсэн		Г.Баянбаатар			
Шалгасан		Н.Мөнхчулуун	ТГ Шифр:	Зургийн дугаар: ГД- 102	Бүх хуудас: 158

A3

ДХ-25 ДУЛААНЫ ХУДГИЙН БАЙГУУЛАЛТ ТК-5 /М1:50/
/3000x2500x2000h/
/ОНЦЛОХ ЦЭГ 90/

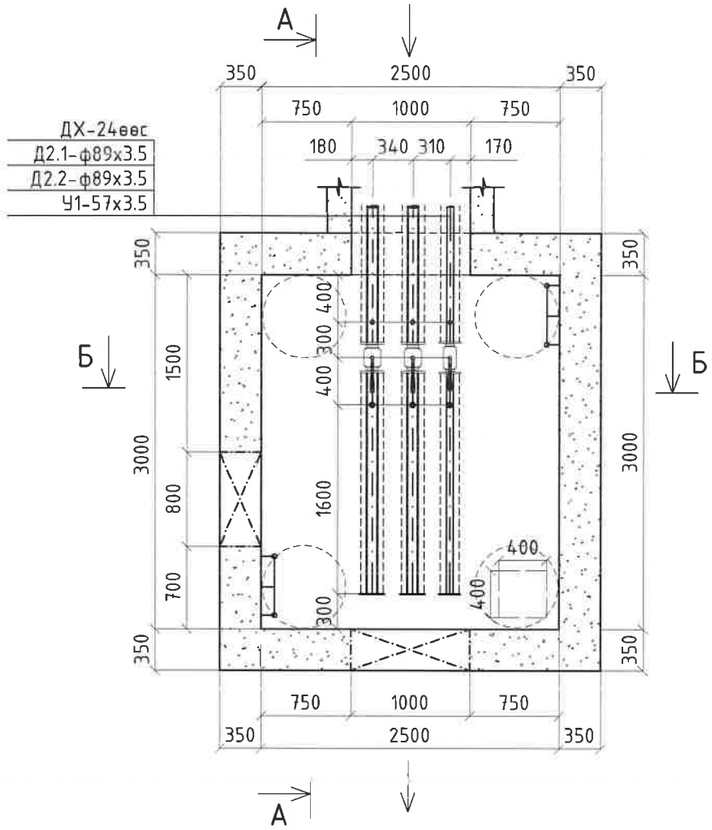

А-А ДУЛААНЫ ХУДГИЙН ОГТЛОЛ /М1:50/
/3000x2500x2000h/
/ОНЦЛОХ ЦЭГ 90/

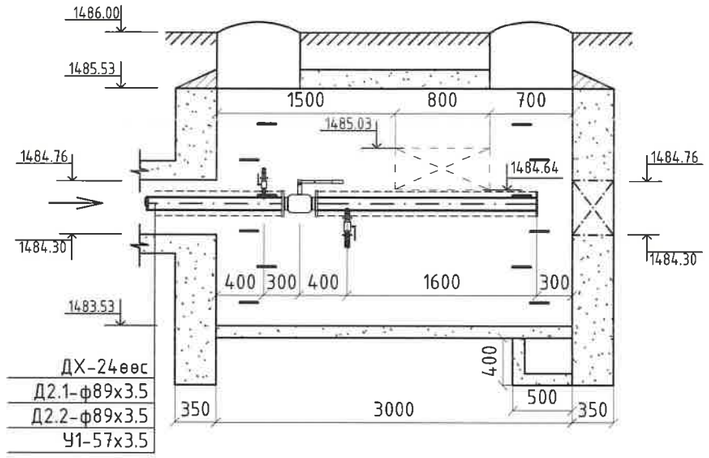

Б-Б ДУЛААНЫ ХУДГИЙН ОГТЛОЛ /М1:50/
/3000x2500x2000h/
/ОНЦЛОХ ЦЭГ 90/

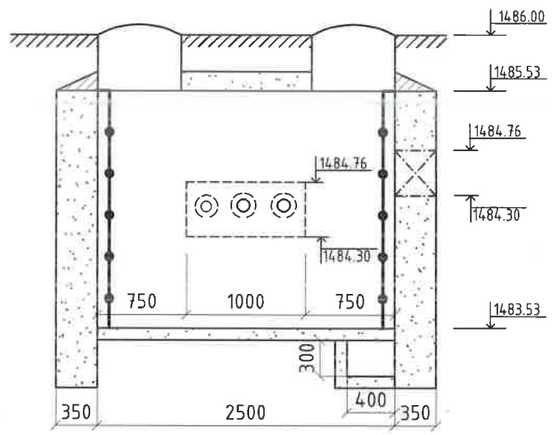

№	Тэмдэглэгээ	Материалын нэрс		Тоо	Нэгж	Тайлбар
1	2	3		5	6	7
1	BROEN 61.102.200	Бөмбөлгөн хаалт ф80мм		2	6.5	Шир
2	BROEN 61.102.200	Бөмбөлгөн хаалт ф50мм		1	2.7	Шир
3	BROEN 61.102.080	Ус буулгагч ф40мм	Бөмбөлгөн хаалт ф40мм	2	2.1	Шир
	Гост 10704-91		Ган хоолой ф45х3.0мм	1	3.11	У/м
	Гост 17375-2001		Дулаалгатай ган отвод ф40мм	2	0.4	У/м
4	BROEN 61.102.080	Ус буулгагч ф25мм	Бөмбөлгөн хаалт ф25мм	1	1.1	Шир
	Гост 10704-91		Ган хоолой ф32х3.0мм	0.5	2.15	У/м
	Гост 17375-2001		Дулаалгатай ган отвод ф25мм	1	0.2	У/м
5	BROEN 61.102.080	Агаар гаргагч ф15мм	Бөмбөлгөн хаалт ф15мм	3	0.8	Шир
	Гост 10704-91		Ган хоолой ф20х2.0мм	1.5	0.88	У/м
	Гост 17375-2001		Дулаалгатай ган отвод ф15мм	3	0.06	У/м

КРЕАТИВ ЭНЕРЖИ
ИНЖЕНЕРИНГ ХХК

Өмнөговь аймгийн Цогтцэций сум
Дулааны шугам сүлжээний өргөтгөлийн ажил

ДХ-25 Дулааны худгийн байгуулалт, огтлол

Ye шат: А.3

Инженер		Д.Содхүү	ЕГ Шифр: CEE2305-DH	Масштаб: 1:50	Огноо: 2023.09
Гүйцэтгэсэн		Г.Баянбаатар			
Шалгасан		Н.Мөнхчулуун	ТГ Шифр:	Зургийн дугаар: ГД- 103	Бүх хуудас: 158

А3

ДХ-26 ДУЛААНЫ ХУДГИЙН БАЙГУУЛАЛТ ТК-5 /М1:50/
/3000x2500x2000h/
/ОНЦЛОХ ЦЭГ 94/

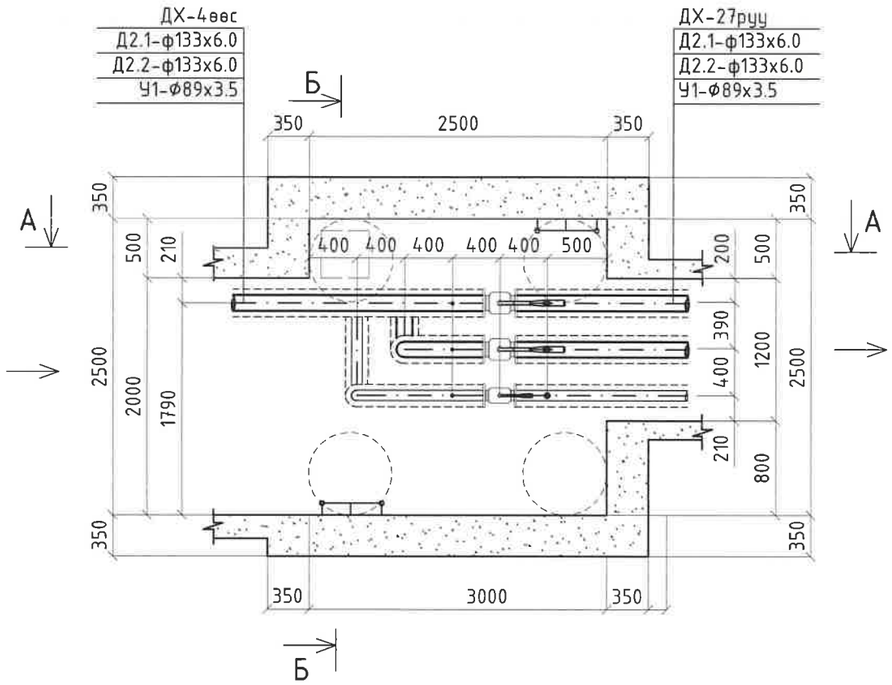

А-А ДУЛААНЫ ХУДГИЙН ОГТЛОЛ /М1:50/
/3000x2500x2000h/
/ОНЦЛОХ ЦЭГ 94/

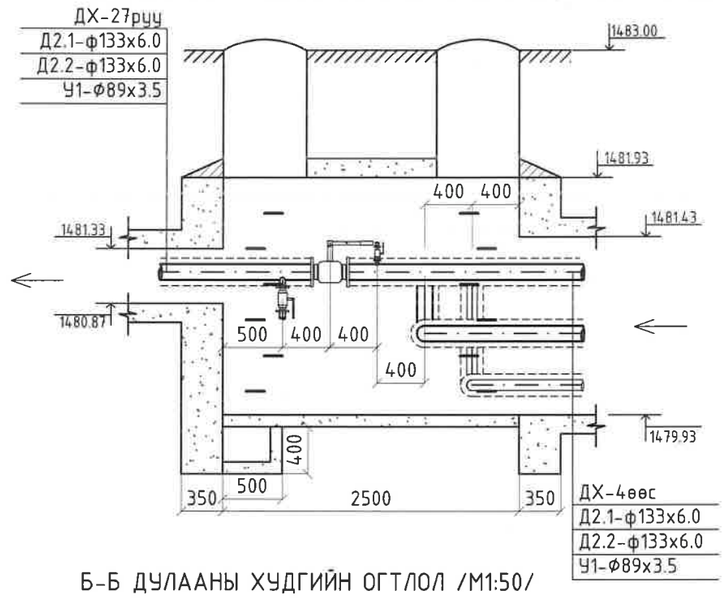

Б-Б ДУЛААНЫ ХУДГИЙН ОГТЛОЛ /М1:50/
/3000x3000x2000h/
/ОНЦЛОХ ЦЭГ 4/

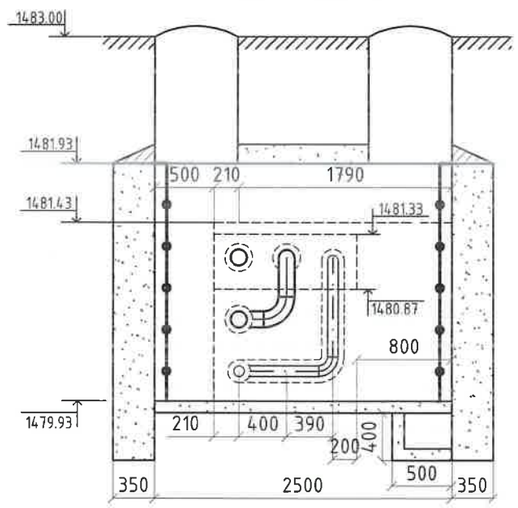

№	Тэмдэглэгээ	Материалын нэрс		Тоо	Нэгж	Тайлбар
1	2	3		5	6	7
1	BROEN 61.102.200	Бөмбөлгөн хаалт ф125мм		2	14.3	Шир
2	Гост 17375-2001	Дулаалгатай ган отвод ф125мм ∠=90°		3	3.8	Шир
3	BROEN 61.102.080	Ус буулгагч ф40мм	Бөмбөлгөн хаалт ф40мм	2	2.1	Шир
	Гост 10704-91		Ган хоолой ф45х3.0мм	1	3.11	У/м
	Гост 17375-2001		Дулаалгатай ган отвод ф40мм	2	0.4	У/м
4	BROEN 61.102.080	Агаар гаргагч ф15мм	Бөмбөлгөн хаалт ф15мм	2	0.8	Шир
	Гост 10704-91		Ган хоолой ф20х2.0мм	1	0.88	У/м
	Гост 17375-2001		Дулаалгатай ган отвод ф15мм	2	0.06	У/м

КРЕАТИВ ЭНЕРЖИ
ИНЖЕНЕРИНГ ХХК

Өмнөговь аймгийн Цогтцэций сум
Дулааны шугам сүлжээний өргөтгөлийн ажил

ДХ-26 Дулааны хүдгийн байгуулалт, огтлол

Уе шат: А.3

Инженер		Д.Содхүү	ЕГ Шифр: CEE2305-DH	Масштаб: 1:50	Огноо: 2023.09
Гүйцэтгэсэн		Г.Баянбаатар			
Шалгасан		Н.Мөнхчулуун	ТГ Шифр:	Зургийн дугаар: ГД- 104	Бүх хуудас: 158

А3

ДХ-27 ДУЛААНЫ ХУДГИЙН БАЙГУУЛАЛТ ТК-5 /М1:50/
/3000x2500x2000h/
/ОНЦЛОХ ЦЭГ 100/

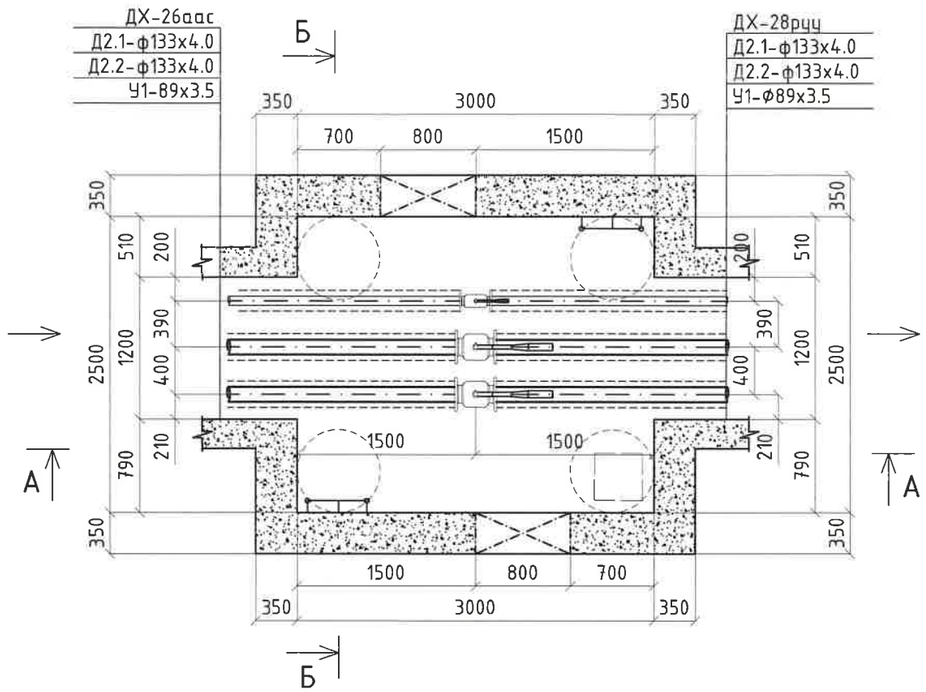

А-А ДУЛААНЫ ХУДГИЙН ОГТЛОЛ /М1:50/
/3000x2500x2000h/
/ОНЦЛОХ ЦЭГ 100/

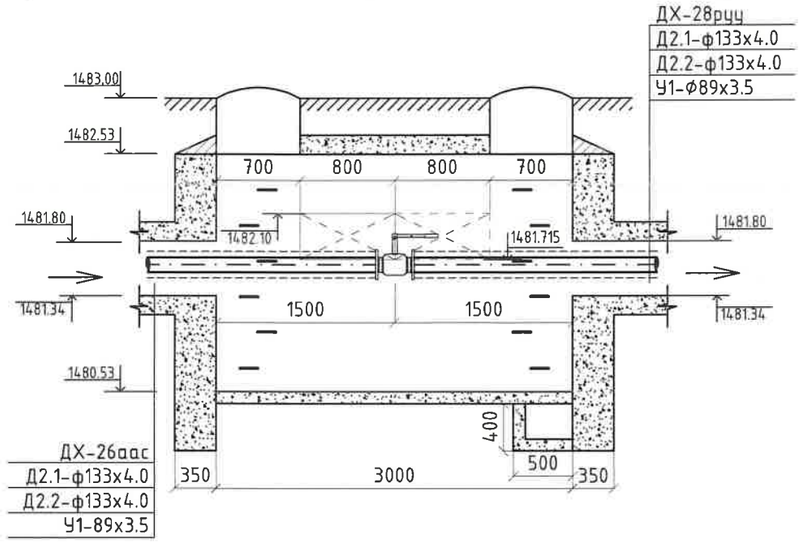

Б-Б ДУЛААНЫ ХУДГИЙН ОГТЛОЛ /М1:50/
/3000x2500x2000h/
/ОНЦЛОХ ЦЭГ 100/

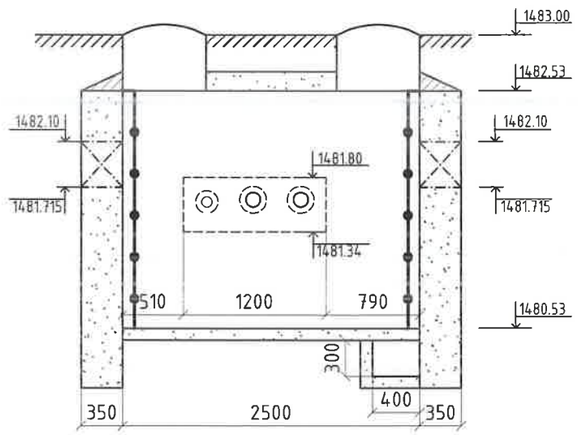

№	Тэмдэглэгээ	Материалын нэрс	Тоо	Нэгж	Тайлбар
1	2	3	5	6	7
1	BROEN 61.102.200	Бөмбөлгөн хаалт ф125мм	2	14.3	Шир
2	BROEN 61.102.200	Бөмбөлгөн хаалт ф80мм	1	6.5	Шир

КРЕАТИВ ЭНЕРЖИ ИНЖЕНЕРИНГ ХХК

Өмнөговь аймгийн Цогтцэций сум
Дулааны шугам сүлжээний өргөтгөлийн ажил

ДХ-27 Дулааны худгийн байгуулалт, огтлол

Үе шат: А.3

Инженер		Д.Содхүү	ЕГ Шифр: CEE2305-DH	Масштаб: 1:50	Огноо: 2023.09
Гүйцэтгэсэн		Г.Баянбаатар			
Шалгасан		Н.Мөнхчулуун	ТГ Шифр:	Зургийн дугаар: ГД- 105	Бүх хуудас: 158

А3

ДХ-28 ДУЛААНЫ ХУДГИЙН БАЙГУУЛАЛТ ТК-5 /М1:50/
/3000x2500x2000h/
/ОНЦЛОХ ЦЭГ 104/

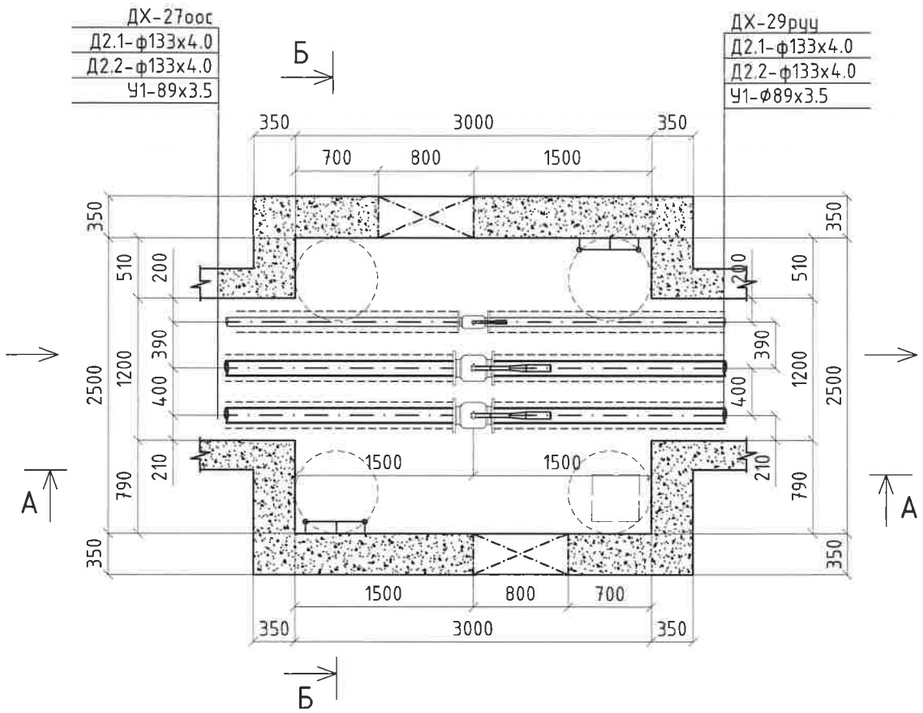

А-А ДУЛААНЫ ХУДГИЙН ОГТЛОЛ /М1:50/
/3000x2500x2000h/
/ОНЦЛОХ ЦЭГ 104/

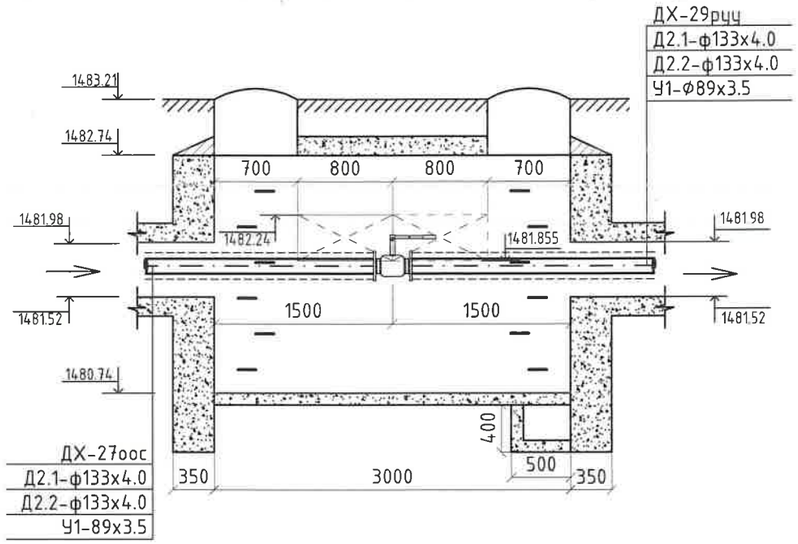

Б-Б ДУЛААНЫ ХУДГИЙН ОГТЛОЛ /М1:50/
/3000x2500x2000h/
/ОНЦЛОХ ЦЭГ 104/

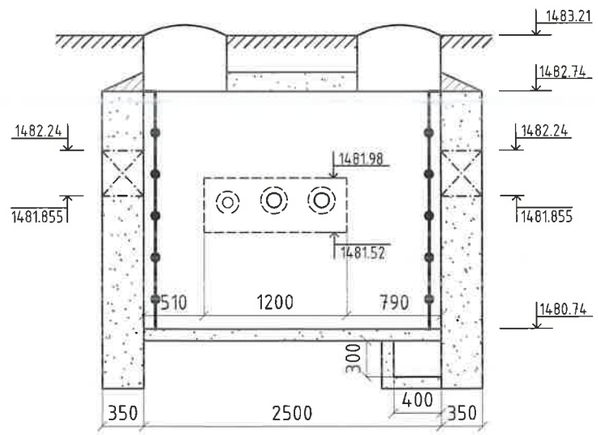

№	Тэмдэглэгээ	Материалын нэрс	Тоо	Нэгж	Тайлбар
1	2	3	5	6	7
1	BROEN 61.102.200	Бөмбөлгөн хаалт ф125мм	2	14.3	Шир
2	BROEN 61.102.200	Бөмбөлгөн хаалт ф80мм	1	6.5	Шир

КРЕАТИВ ЭНЕРЖИ
ИНЖЕНЕРИНГ ХХК

Өмнөговь аймгийн Цогтцэций сум
Дулааны шугам сүлжээний ергөтгөлийн ажил

ДХ-28 Дулааны худгийн байгуулалт, огтлол

Уе шат: А.З

Инженер		Д.Содхүү	ЕГ Шифр: CEE2305-DH	Масштаб: 1:50	Огноо: 2023.09
Гүйцэтгэсэн		Г.Баянбаатар			
Шалгасан		Н.Мөнхчулуун	ТГ Шифр:	Зургийн дугаар: ГД- 106	Бүх хуудас: 158

А3

ДХ-29 ДУЛААНЫ ХУДГИЙН БАЙГУУЛАЛТ ТК-5 /М1:50/
/3000x2500x2000h/
/ОНЦЛОХ ЦЭГ 107/

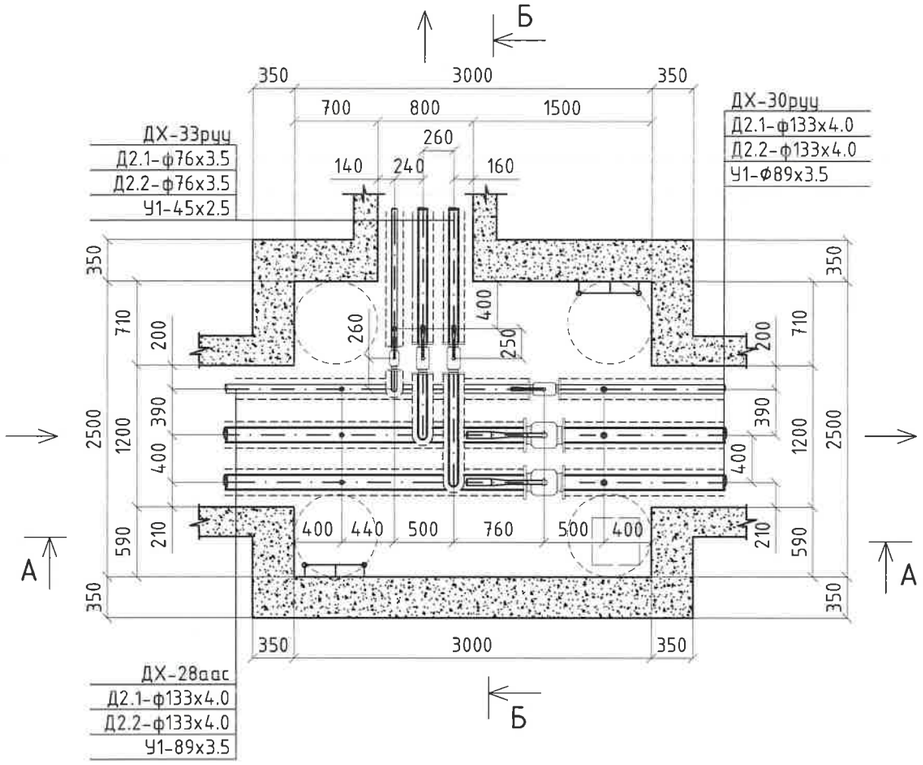

А-А ДУЛААНЫ ХУДГИЙН ОГТЛОЛ /М1:50/
/3000x2500x2000h/
/ОНЦЛОХ ЦЭГ 107/

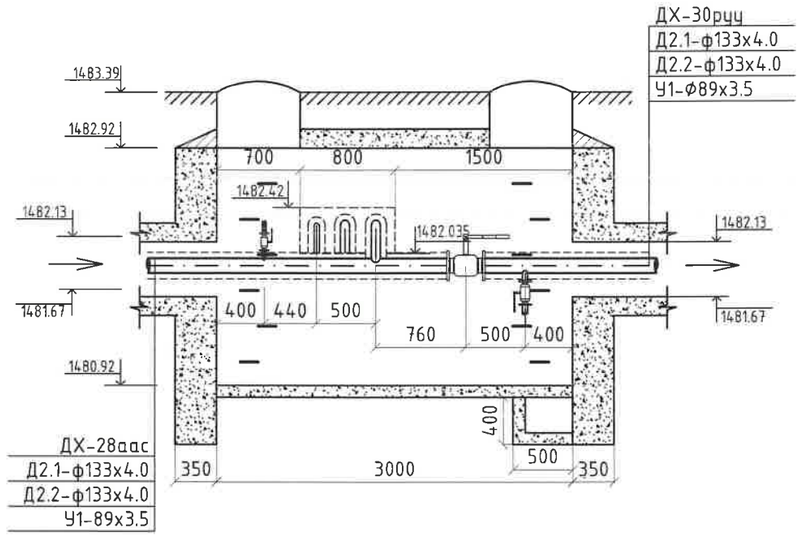

Б-Б ДУЛААНЫ ХУДГИЙН ОГТЛОЛ /М1:50/
/3000x2500x2000h/
/ОНЦЛОХ ЦЭГ 107/

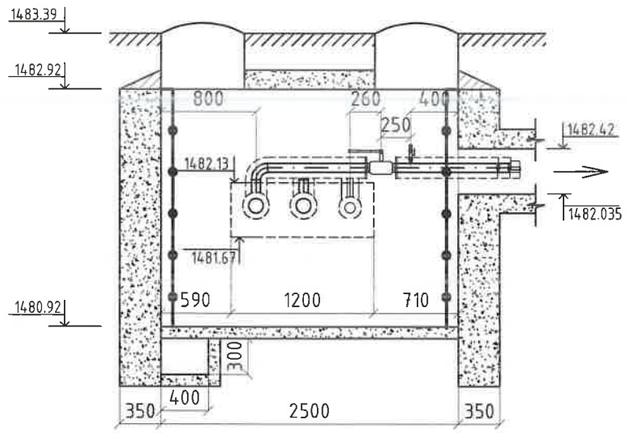

№	Тэмдэглэгээ	Материалын нэрс		Тоо	Нэгж	Тайлбар
1	2	3		5	6	7
1	BROEN 61.102.200	Бөмбөлгөн хаалт ф125мм		2	14.3	Шир
2	BROEN 61.102.200	Бөмбөлгөн хаалт ф80мм		1	6.5	Шир
3	BROEN 61.102.200	Бөмбөлгөн хаалт ф65мм		2	5	Шир
4	BROEN 61.102.200	Бөмбөлгөн хаалт ф40мм		1	2.1	Шир
5	Гост 17375-2001	Дулаалгатай ган отвод ф65мм ∠=90°		2	1.0	Шир
6	Гост 17375-2001	Дулаалгатай ган отвод ф40мм ∠=90°		1	0.4	Шир
7	BROEN 61.102.080	Ус буулгагч ф40мм	Бөмбөлгөн хаалт ф40мм	3	2.1	Шир
	Гост 10704-91		Ган хоолой ф45x3.0мм	1.5	3.11	У/м
	Гост 17375-2001		Дулаалгатай ган отвод ф40мм	3	0.4	У/м
8	BROEN 61.102.080	Агаар гаргагч ф20мм	Бөмбөлгөн хаалт ф20мм	2	0.9	Шир
	Гост 10704-91		Ган хоолой ф25x2.5мм	1	1.39	У/м
	Гост 17375-2001		Дулаалгатай ган отвод ф20мм	2	0.08	У/м
9	BROEN 61.102.080	Агаар гаргагч ф15мм	Бөмбөлгөн хаалт ф15мм	4	0.8	Шир
	Гост 10704-91		Ган хоолой ф20x2.0мм	2	0.88	У/м
	Гост 17375-2001		Дулаалгатай ган отвод ф15мм	4	0.06	У/м

КРЕАТИВ ЭНЕРЖИ
ИНЖЕНЕРИНГ ХХК

Өмнөговь аймгийн Цогтцэций сум
Дулааны шугам сүлжээний өргөтгөлийн ажил

ДХ-29 Дулааны худгийн байгуулалт, огтлол

Ye шат: А.З

Инженер		Д.Содхүү	ЕГ Шифр: CEE2305-DH	Масштаб: 1:50	Огноо: 2023.09
Гүйцэтгэсэн		Г.Баянбаатар			
Шалгасан		Н.Менхчулуун	ТГ Шифр:	Зургийн дугаар: ГД- 107	Бүх хуудас: 158

А3

ДХ-30 ДУЛААНЫ ХУДГИЙН БАЙГУУЛАЛТ ТК-5 /М1:50/
/3000x2500x2000h/
/ОНЦЛОХ ЦЭГ 112/

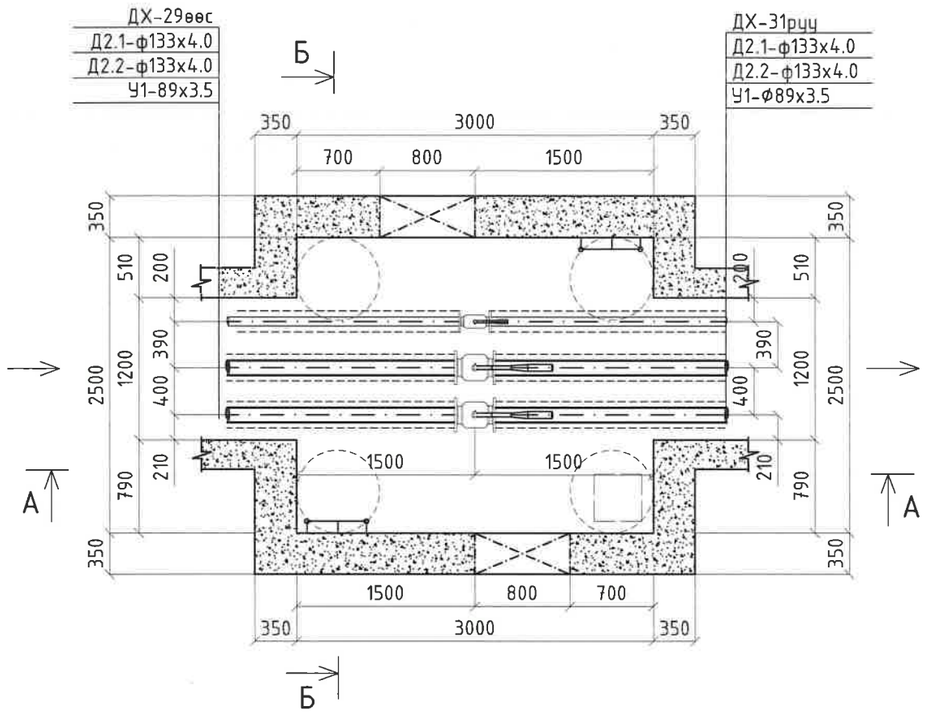

А-А ДУЛААНЫ ХУДГИЙН ОГТЛОЛ /М1:50/
/3000x2500x2000h/
/ОНЦЛОХ ЦЭГ 112/

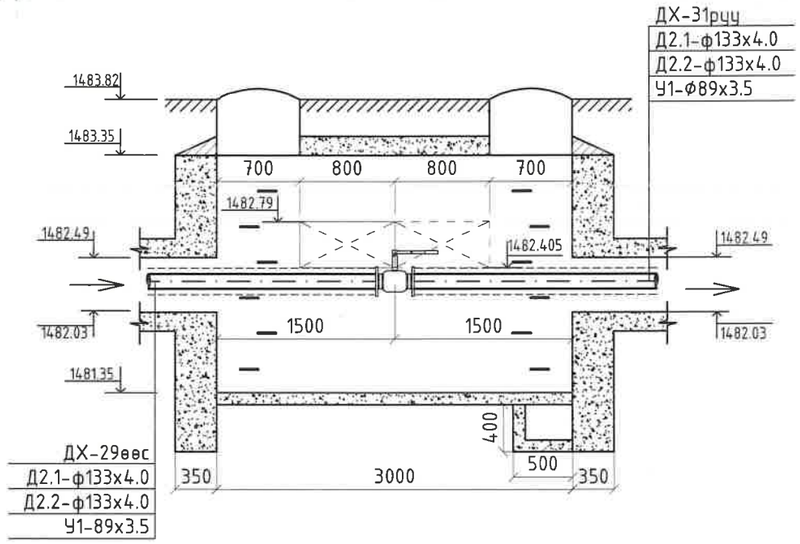

Б-Б ДУЛААНЫ ХУДГИЙН ОГТЛОЛ /М1:50/
/3000x2500x2000h/
/ОНЦЛОХ ЦЭГ 112/

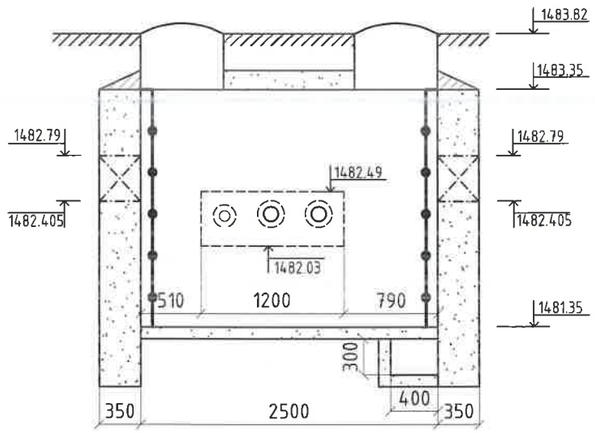

№	Тэмдэглэгээ	Материалын нэрс	Тоо	Нэгж	Тайлбар
1	2	3	5	6	7
1	BROEN 61.102.200	Бөмбөлгөн хаалт ф125мм	2	14.3	Шир
2	BROEN 61.102.200	Бөмбөлгөн хаалт ф80мм	1	6.5	Шир

КРЕАТИВ ЭНЕРЖИ ИНЖЕНЕРИНГ ХХК

Өмнөговь аймгийн Цогтцэций сум
Дулааны шугам сүлжээний ергөтгөлийн ажил

ДХ-30 Дулааны хүдгийн байгуулалт, огтлол

Ye шат: А.3

Инженер	Д.Lодхүү	ЕГ Шифр: CEE2305-DH	Масштаб: 1:50	Огноо: 2023.09
Гүйцэтгэсэн	Г.Баянбаатар			
Шалгасан	Н.Мөнхчулуун	ТГ Шифр:	Зургийн дугаар: ГД- 108	Бүх хуудас: 158

А3

ДХ-31 ДУЛААНЫ ХУДГИЙН БАЙГУУЛАЛТ ТК-4 /М1:50/
/2500x2500x2000h/
/ОНЦЛОХ ЦЭГ 114/

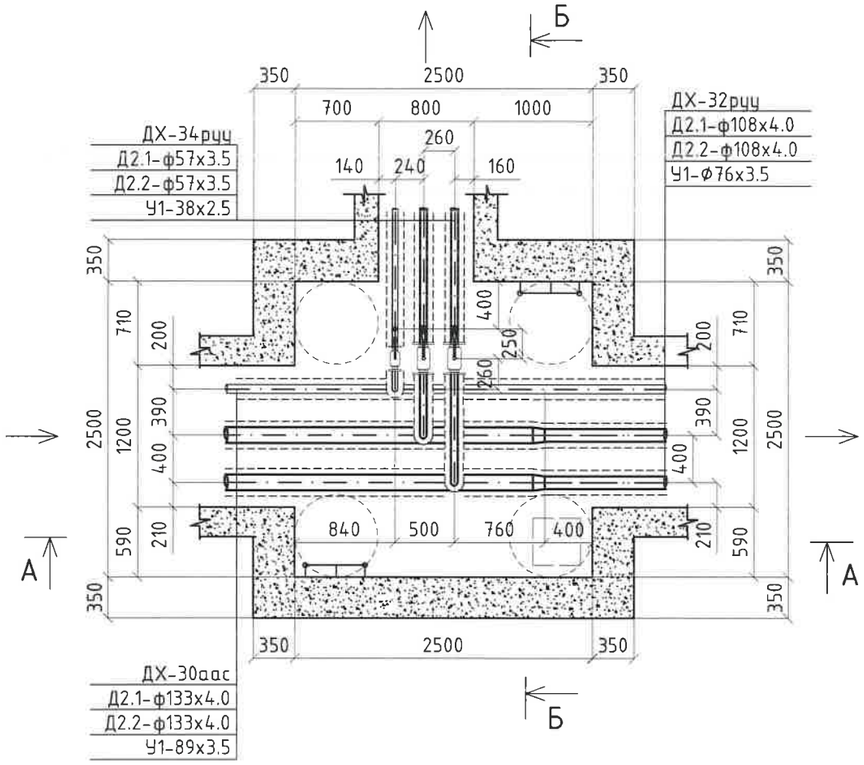

А-А ДУЛААНЫ ХУДГИЙН ОГТЛОЛ /М1:50/
/2500x2500x2000h/
/ОНЦЛОХ ЦЭГ 114/

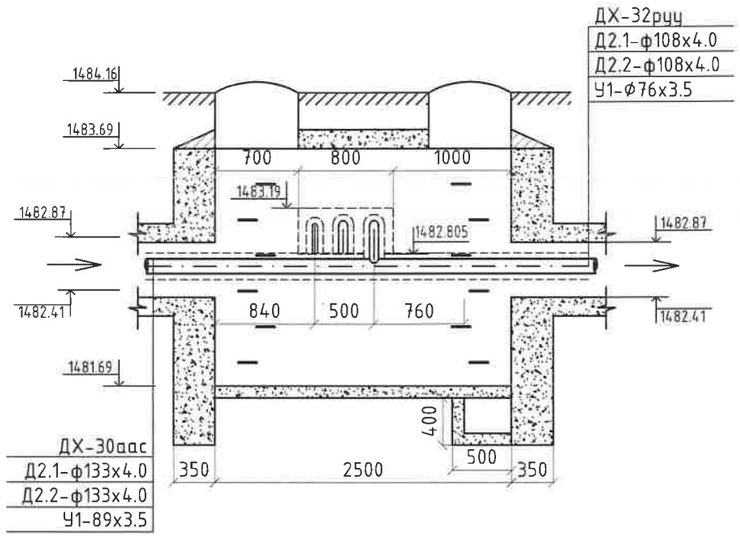

Б-Б ДУЛААНЫ ХУДГИЙН ОГТЛОЛ /М1:50/
/2500x2500x2000h/
/ОНЦЛОХ ЦЭГ 114/

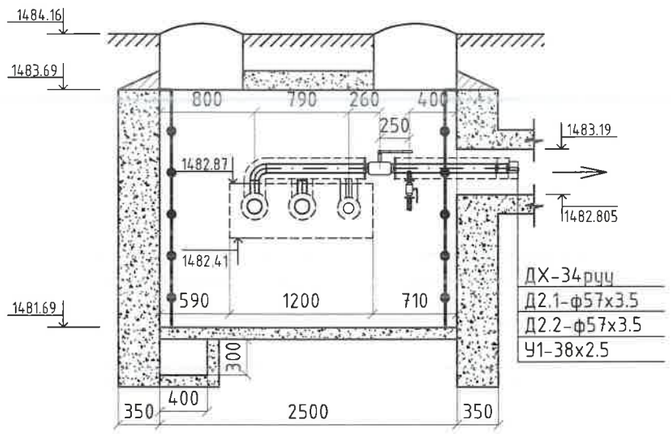

№	Тэмдэглэгээ	Материалын нэрс		Тоо	Нэгж	Тайлбар
1	2	3		5	6	7
3	BROEN 61.102.200	Бөмбөлгөн хаалт ф50мм		2	2.7	Шир
4	BROEN 61.102.200	Бөмбөлгөн хаалт ф40мм		1	2.1	Шир
5	Гост 17375-2001	Дулаалгатай ган отвод ф50мм ∠=90°		2	0.6	Шир
6	Гост 17375-2001	Дулаалгатай ган отвод ф40мм ∠=90°		1	0.4	Шир
7	Гост 17378-2001	Дулаалгатай ган шилжвэр ф125/100мм		2	1.6	Шир
8	Гост 17378-2001	Дулаалгатай ган шилжвэр ф80/65мм		1	0.6	Шир
9	BROEN 61.102.080	Ус буулгагч ф15мм	Бөмбөлгөн хаалт ф15мм	2	0.8	Шир
	Гост 10704-91		Ган хоолой ф20x2.0мм	1	0.88	У/м
	Гост 17375-2001		Дулаалгатай ган отвод ф15мм	2	0.06	У/м

КРЕАТИВ ЭНЕРЖИ
ИНЖЕНЕРИНГ ХХК

Өмнөговь аймгийн Цогцэцийн сум
Дулааны шугам сүлжээний өргөтгөлийн ажил

ДХ-31 Дулааны худгийн байгуулалт, огтлол

Уе шат: А.З

Инженер		Д.Содхүү	ЕГ Шифр: CEE2305-DH	Масштаб: 1:50	Огноо: 2023.09
Гүйцэтгэсэн		Г.Баянбаатар			
Шалгасан		Н.Мөнхчулуун	ТГ Шифр:	Зургийн дугаар: ГД- 109	Бүх хуудас: 158

А3

ДХ-32 ДУЛААНЫ ХУДГИЙН БАЙГУУЛАЛТ ТК-5 /М1:50/
/3000x2500x2000h/
/ОНЦЛОХ ЦЭГ 122/

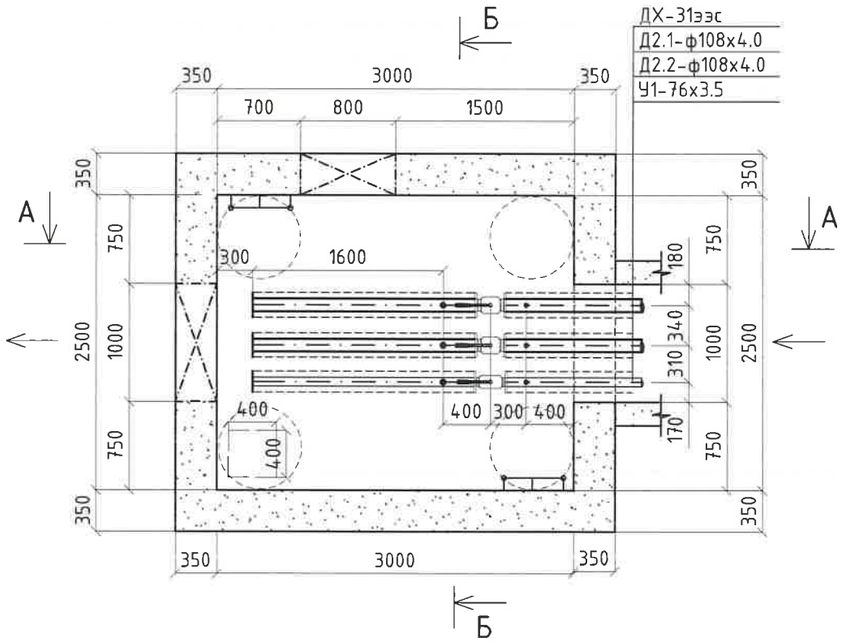

А-А ДУЛААНЫ ХУДГИЙН ОГТЛОЛ /М1:50/
/3000x2500x2000h/
/ОНЦЛОХ ЦЭГ 122/

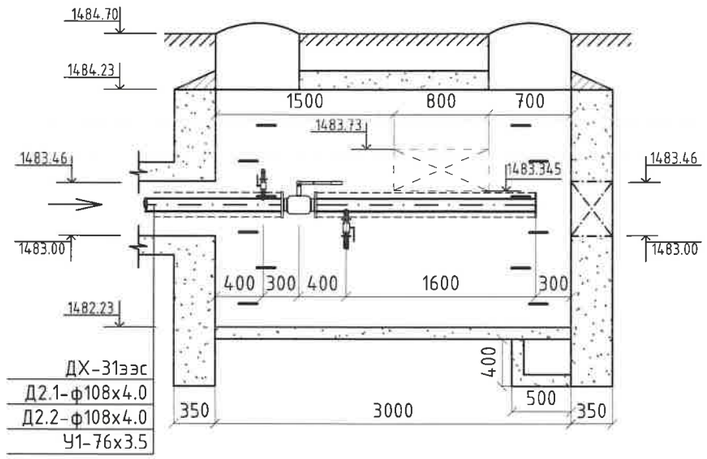

Б-Б ДУЛААНЫ ХУДГИЙН ОГТЛОЛ /М1:50/
/3000x2500x2000h/
/ОНЦЛОХ ЦЭГ 122/

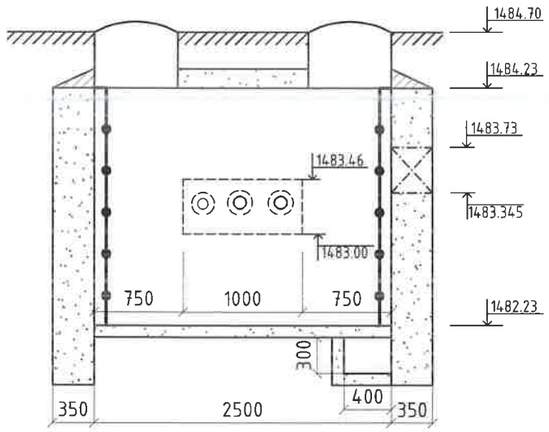

№	Тэмдэглэгээ	Материалын нэрс		Тоо	Нэгж	Тайлбар
1	2	3		5	6	7
1	BROEN 61.102.200	Бөмбөлгөн хаалт ф100мм		2	9.8	Шир
2	BROEN 61.102.200	Бөмбөлгөн хаалт ф65мм		1	5	Шир
3	BROEN 61.102.080	Ус буулгагч ф40мм	Бөмбөлгөн хаалт ф40мм	2	2.1	Шир
	Гост 10704-91		Ган хоолой ф45x3.0мм	1	3.11	У/м
	Гост 17375-2001		Дулаалгатай ган отвод ф40мм	2	0.4	У/м
4	BROEN 61.102.080	Ус буулгагч ф25мм	Бөмбөлгөн хаалт ф25мм	1	1.1	Шир
	Гост 10704-91		Ган хоолой ф32x3.0мм	0.5	2.15	У/м
	Гост 17375-2001		Дулаалгатай ган отвод ф25мм	1	0.2	У/м
5	BROEN 61.102.080	Агаар гаргагч ф20мм	Бөмбөлгөн хаалт ф20мм	2	0.9	Шир
	Гост 10704-91		Ган хоолой ф25x2.5мм	1	1.39	У/м
	Гост 17375-2001		Дулаалгатай ган отвод ф20мм	2	0.08	У/м
6	BROEN 61.102.080	Агаар гаргагч ф15мм	Бөмбөлгөн хаалт ф15мм	1	0.8	Шир
	Гост 10704-91		Ган хоолой ф20x2.0мм	0.5	0.88	У/м
	Гост 17375-2001		Дулаалгатай ган отвод ф15мм	1	0.06	У/м

КРЕАТИВ ЭНЕРЖИ ИНЖЕНЕРИНГ ХХК

Өмнөговь аймгийн Цогтцэций сум
Дулааны шугам сүлжээний өргөтгөлийн ажил

ДХ-32 Дулааны худгийн байгуулалт, огтлол — Үе шат: А.З

Инженер		Д.Содхүү	ЕГ Шифр: CEE2305-DH	Масштаб: 1:50	Огноо: 2023.09
Гүйцэтгэсэн		Г.Баянбаатар			
Шалгасан		Н.Мөнхчулуун	ТГ Шифр:	Зургийн дугаар: ГД- 110	Бүх хуудас: 158

A3

ДХ-33 ДУЛААНЫ ХУДГИЙН БАЙГУУЛАЛТ ТК-5 /М1:50/
/3000x2500x2000h/
/ОНЦЛОХ ЦЭГ 123/

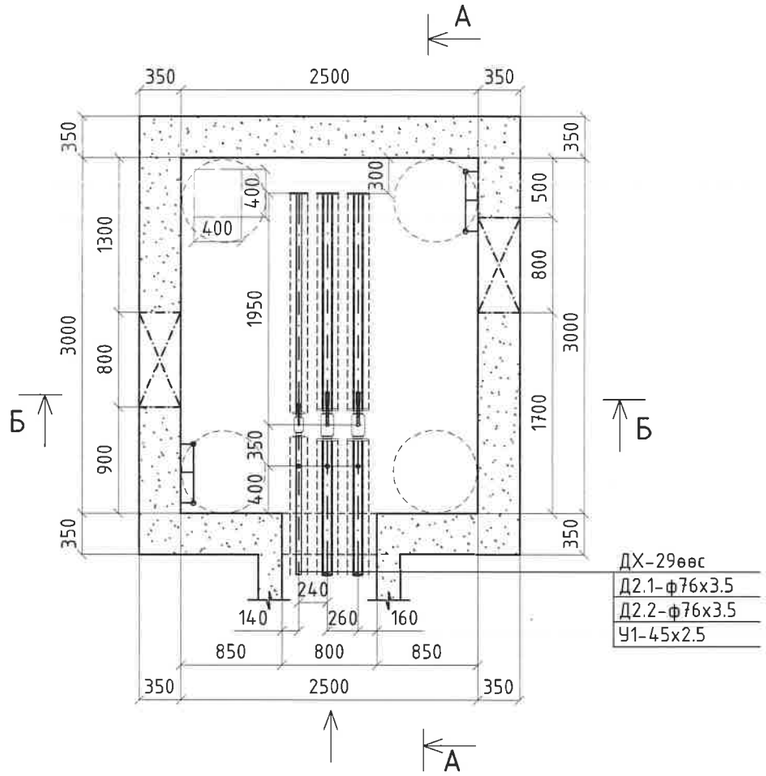

А-А ДУЛААНЫ ХУДГИЙН ОГТЛОЛ /М1:50/
/3000x2500x2000h/
/ОНЦЛОХ ЦЭГ 123/

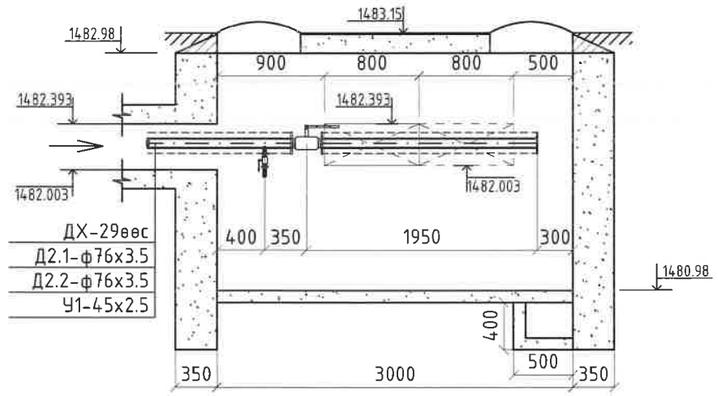

Б-Б ДУЛААНЫ ХУДГИЙН ОГТЛОЛ /М1:50/
/3000x2500x2000h/
/ОНЦЛОХ ЦЭГ 123/

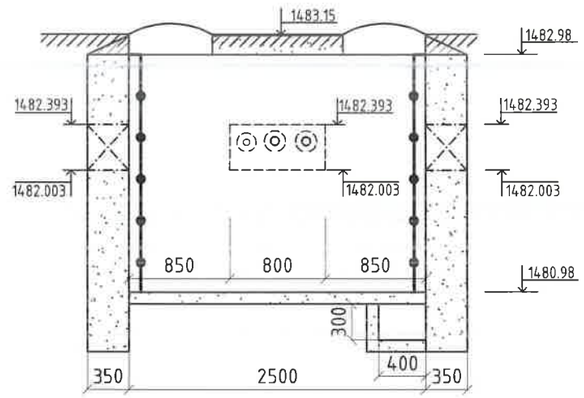

№	Тэмдэглэгээ	Материалын нэрс		Тоо	Нэгж	Тайлбар
1	2	3		5	6	7
1	BROEN 61.102.200	Бөмбөлгөн хаалт ф65мм		2	5	Шир
2	BROEN 61.102.200	Бөмбөлгөн хаалт ф40мм		1	2.1	Шир
3	BROEN 61.102.080	Ус буулгагч ф25мм	Бөмбөлгөн хаалт ф25мм	2	1.1	Шир
	Гост 10704-91		Ган хоолой ф32x3.0мм	1	2.15	У/м
	Гост 17375-2001		Дулаалгатай ган отвод ф25мм	2	0.2	У/м
4	BROEN 61.102.080	Ус буулгагч ф15мм	Бөмбөлгөн хаалт ф15мм	1	0.8	Шир
	Гост 10704-91		Ган хоолой ф20x2.0мм	0.5	0.88	У/м
	Гост 17375-2001		Дулаалгатай ган отвод ф15мм	1	0.06	У/м

КРЕАТИВ ЭНЕРЖИ
ИНЖЕНЕРИНГ ХХК

Өмнөговь аймгийн Цогтцэций сум
Дулааны шугам сүлжээний өргөтгөлийн ажил

ДХ-33 Дулааны худгийн байгуулалт, огтлол

Ye шат: А.З

Инженер		Д.Содхүү	ЕГ Шифр: CEE2305-DH	Масштаб: 1:50	Огноо: 2023.09
Гүйцэтгэсэн		Г.Баянбаатар			
Шалгасан		Н.Мөнхчулуун	ТГ Шифр:	Зургийн дугаар: ГД- 111	Бүх хуудас: 158

А3

ДХ-34 ДУЛААНЫ ХУДГИЙН БАЙГУУЛАЛТ ТК-5 /М1:50/
/3000x2500x2000h/
/ОНЦЛОХ ЦЭГ 124/

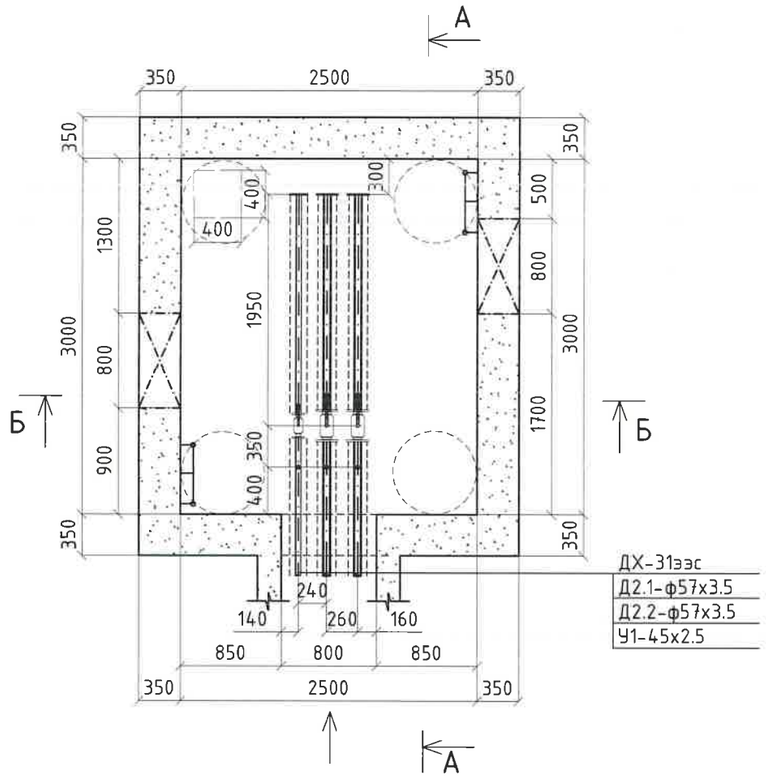

А-А ДУЛААНЫ ХУДГИЙН ОГТЛОЛ /М1:50/
/3000x2500x2000h/
/ОНЦЛОХ ЦЭГ 124/

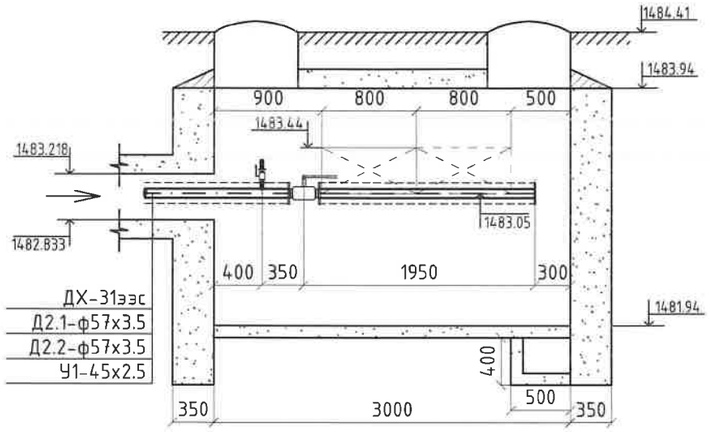

Б-Б ДУЛААНЫ ХУДГИЙН ОГТЛОЛ /М1:50/
/3000x2500x2000h/
/ОНЦЛОХ ЦЭГ 124/

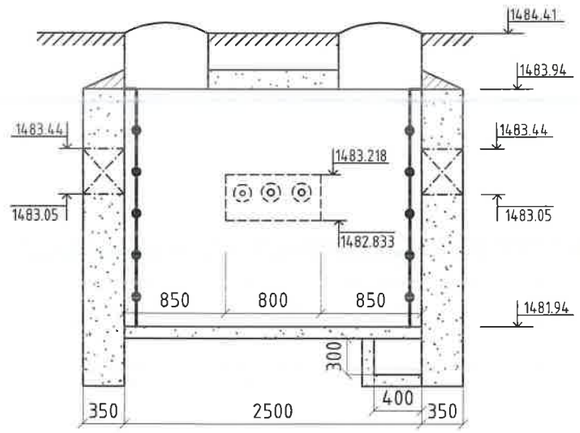

№	Тэмдэглэгээ	Материалын нэрс		Тоо	Нэгж	Тайлбар
1	2	3		5	6	7
1	BROEN 61.102.200	Бөмбөлгөн хаалт ф65мм		2	5	Шир
2	BROEN 61.102.200	Бөмбөлгөн хаалт ф40мм		1	2.1	Шир
3	BROEN 61.102.080	Агаар гаргагч ф15мм	Бөмбөлгөн хаалт ф15мм	3	0.8	Шир
	Гост 10704-91		Ган хоолой ф20х2.0мм	1.5	0.88	У/м
	Гост 17375-2001		Дулаалгатай ган отвод ф15мм	3	0.06	У/м

КРЕАТИВ ЭНЕРЖИ
ИНЖЕНЕРИНГ ХХК

Өмнөговь аймгийн Цогтцэций сум
Дулааны шугам сүлжээний өргөтгөлийн ажил

ДХ-34 Дулааны худгийн байгуулалт, огтлол | Ye шат: А.3

Инженер		Д.Содхүү	ЕГ Шифр: CEE2305-DH	Масштаб: 1:50	Огноо: 2023.09
Гүйцэтгэсэн		Г.Баянбаатар			
Шалгасан		Н.Мөнхчулуун	ТГ Шифр:	Зургийн дугаар: ГД- 112	Бүх хуудас: 158

A3

ДХ-35 ДУЛААНЫ ХУДГИЙН БАЙГУУЛАЛТ ТК-5 /М1:50/
/3000x2500x2000h/
/ОНЦЛОХ ЦЭГ 125/

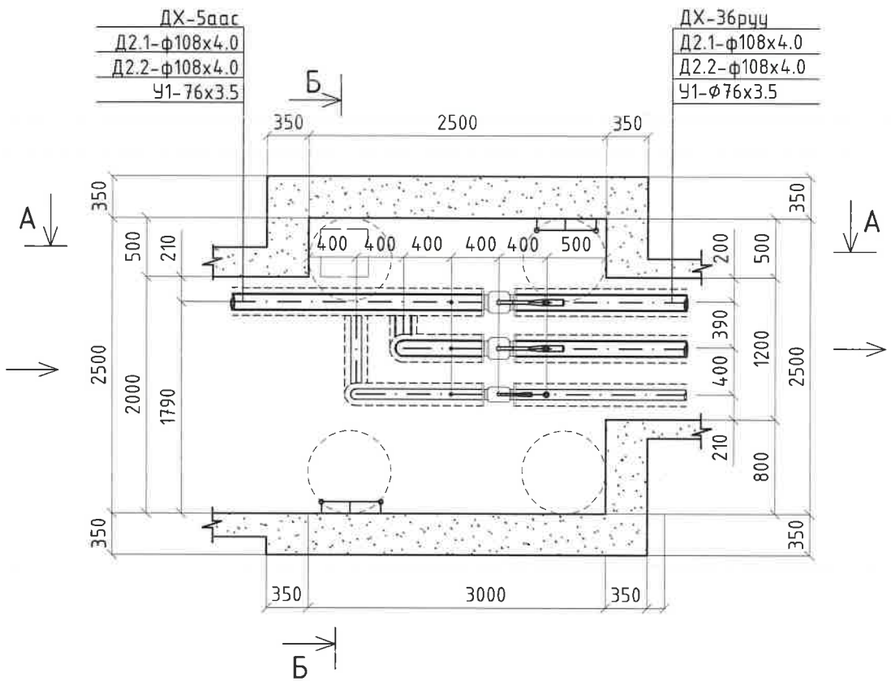

А-А ДУЛААНЫ ХУДГИЙН ОГТЛОЛ /М1:50/
/3000x2500x2000h/
/ОНЦЛОХ ЦЭГ 125/

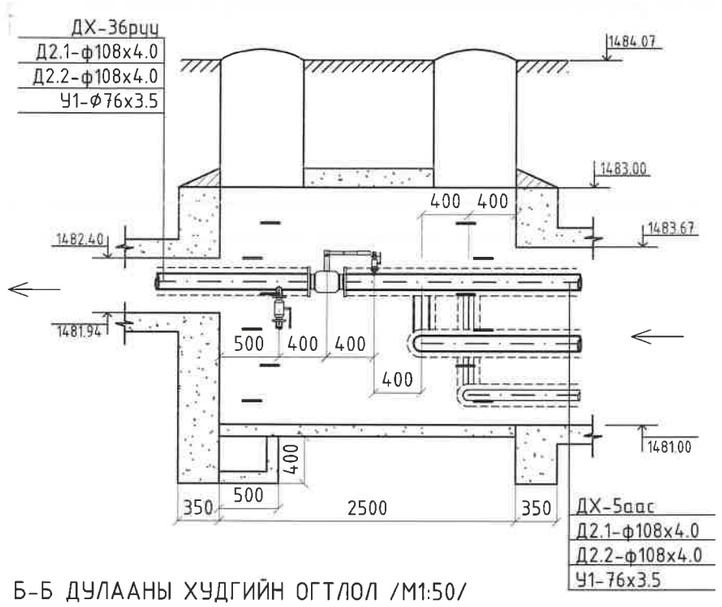

Б-Б ДУЛААНЫ ХУДГИЙН ОГТЛОЛ /М1:50/
/3000x2500x2000h/
/ОНЦЛОХ ЦЭГ 125/

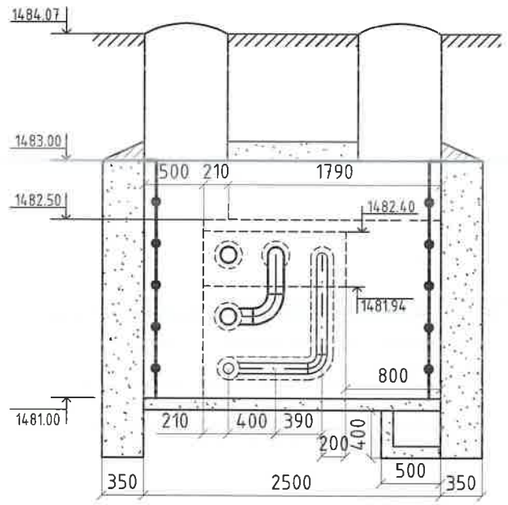

№	Тэмдэглэгээ	Материалын нэрс		Тоо	Нэгж	Тайлбар
1	2	3		5	6	7
1	BROEN 61.102.200	Бөмбөлгөн хаалт ф100мм		2	9.8	Шир
2	Гост 17375-2001	Дулаалгатай ган отвод ф100мм ∠=90°		3	2.5	Шир
3	BROEN 61.102.080	Ус буулгагч ф40мм	Бөмбөлгөн хаалт ф40мм	2	2.1	Шир
	Гост 10704-91		Ган хоолой ф45х3.0мм	1	3.11	У/м
	Гост 17375-2001		Дулаалгатай ган отвод ф40мм	2	0.4	У/м
4	BROEN 61.102.080	Агаар гаргагч ф15мм	Бөмбөлгөн хаалт ф15мм	2	0.8	Шир
	Гост 10704-91		Ган хоолой ф20х2.0мм	1	0.88	У/м
	Гост 17375-2001		Дулаалгатай ган отвод ф15мм	2	0.06	У/м

КРЕАТИВ ЭНЕРЖИ
ИНЖЕНЕРИНГ ХХК

Өмнөговь аймгийн Цогтцэцийн сум
Дулааны шугам сүлжээний өргөтгөлийн ажил

ДХ-35 Дулааны худгийн байгуулалт, огтлол

Уе шат: А.3

Инженер		Д.Содхүү	ЕГ Шифр: CEE2305-DH	Масштаб: 1:50	Огноо: 2023.09
Гүйцэтгэсэн		Г.Баянбаатар			
Шалгасан		Н.Мөнхчулуун	ТГ Шифр:	Зургийн дугаар: ГД- 113	Бүх хуудас: 158

A3

ДХ-36 ДУЛААНЫ ХУДГИЙН БАЙГУУЛАЛТ ТК-5 /М1:50/
/3000x2500x2000h/
/ОНЦЛОХ ЦЭГ 128/

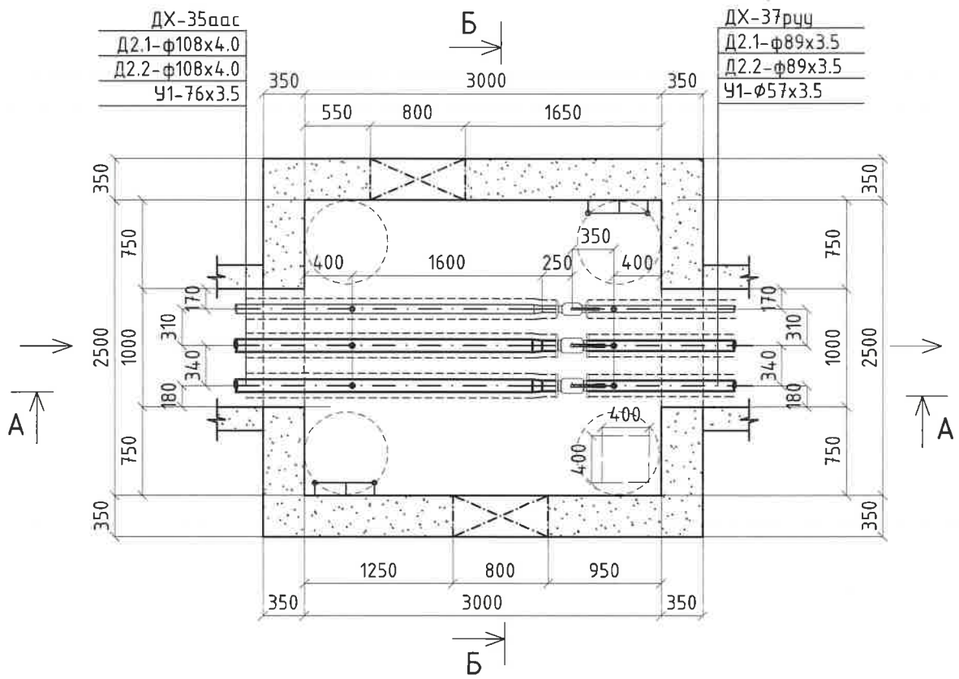

А-А ДУЛААНЫ ХУДГИЙН ОГТЛОЛ /М1:50/
/3000x2500x2000h/
/ОНЦЛОХ ЦЭГ 128/

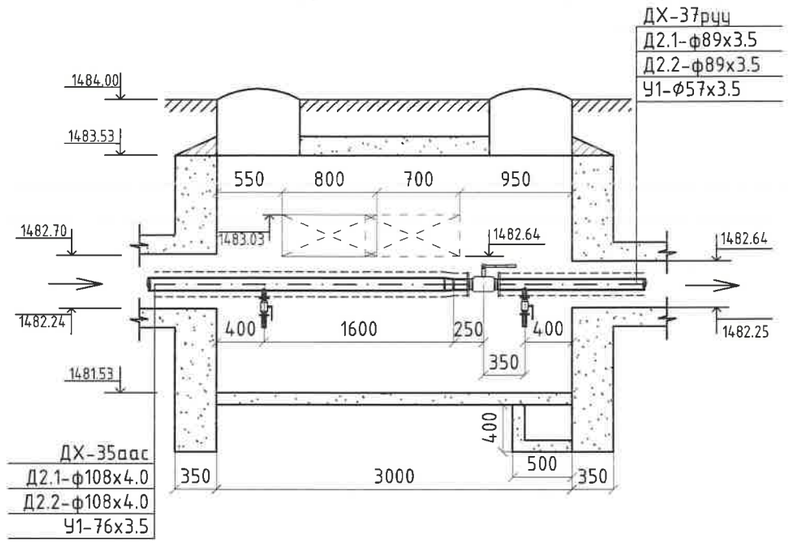

Б-Б ДУЛААНЫ ХУДГИЙН ОГТЛОЛ /М1:50/
/3000x2500x2000h/
/ОНЦЛОХ ЦЭГ 128/

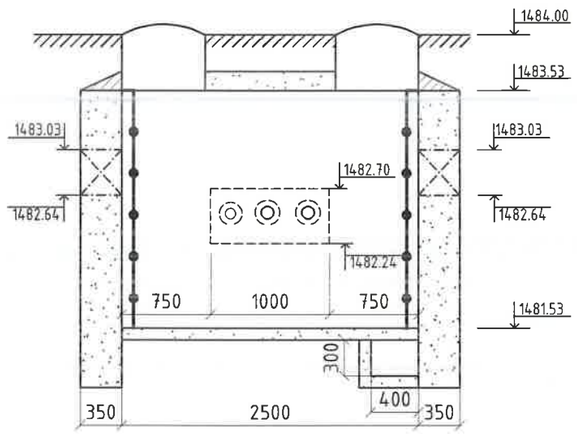

№	Тэмдэглэгээ	Материалын нэрс		Тоо	Нэгж	Тайлбар
1	2	3		5	6	7
1	BROEN 61.102.200	Бөмбөлгөн хаалт ф80мм		2	6.5	Шир
2	BROEN 61.102.200	Бөмбөлгөн хаалт ф50мм		1	2.7	Шир
3	Гост 17378-2001	Дулаалгатай ган шилжвэр ф100/80мм		2	1.0	Шир
4	Гост 17378-2001	Дулаалгатай ган шилжвэр ф65/50мм		1	0.3	Шир
5	BROEN 61.102.080	Ус буулгагч ф40мм	Бөмбөлгөн хаалт ф40мм	4	2.1	Шир
	Гост 10704-91		Ган хоолой ф45x3.0мм	2	3.11	У/м
	Гост 17375-2001		Дулаалгатай ган отвод ф40мм	4	0.4	У/м
6	BROEN 61.102.080	Ус буулгагч ф25мм	Бөмбөлгөн хаалт ф25мм	2	1.1	Шир
	Гост 10704-91		Ган хоолой ф32x3.0мм	1	2.15	У/м
	Гост 17375-2001		Дулаалгатай ган отвод ф25мм	2	0.2	У/м

КРЕАТИВ ЭНЕРЖИ ПРОЖЕКТИНГ ХХК

Өмнөговь аймгийн Цогцэцийн сум
Дулааны шугам сүлжээний өргөтгөлийн ажил

ДХ-36 Дулааны худгийн байгуулалт, огтлол

Ye шат: А.3

Инженер		Д.Содхүү	ЕГ Шифр: CEE2305-DH	Масштаб: 1:50	Огноо: 2023.09
Гүйцэтгэсэн		Г.Баянбаатар			
Шалгасан		Н.Мөнхчулуун	ТГ Шифр:	Зургийн дугаар: ГД- 114	Бүх хуудас: 158

A3

ДХ-37 ДУЛААНЫ ХУДГИЙН БАЙГУУЛАЛТ ТК-5 /М1:50/
/3000x2500x2000h/
/ОНЦЛОХ ЦЭГ 131/

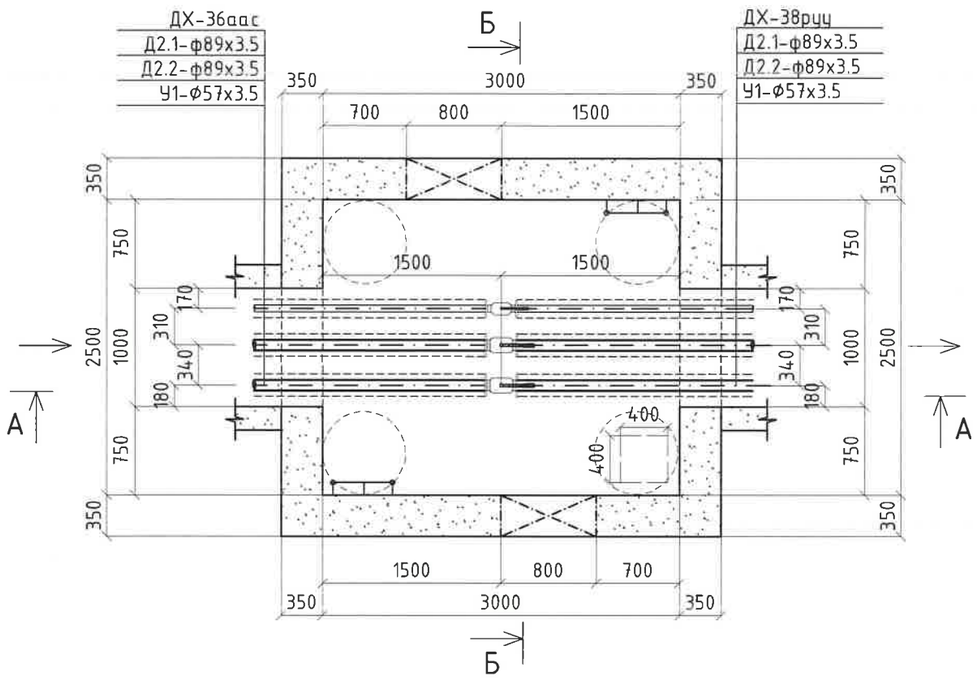

А-А ДУЛААНЫ ХУДГИЙН ОГТЛОЛ /М1:50/
/3000x2500x2000h/
/ОНЦЛОХ ЦЭГ 131/

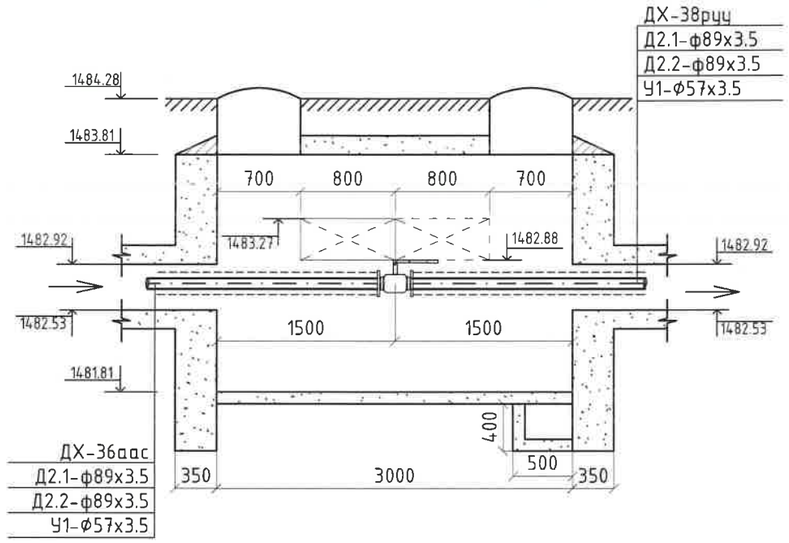

Б-Б ДУЛААНЫ ХУДГИЙН ОГТЛОЛ /М1:50/
/3000x2500x2000h/
/ОНЦЛОХ ЦЭГ 131/

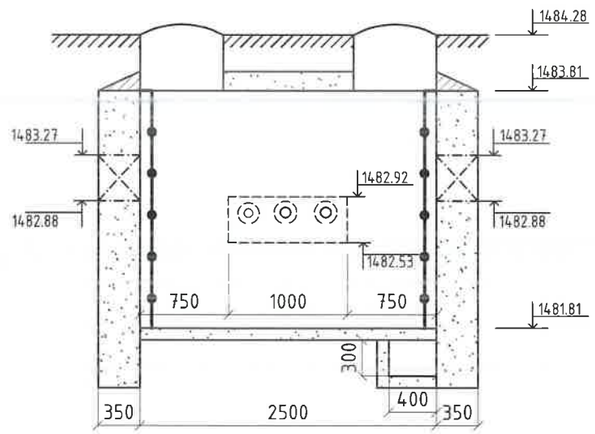

№	Тэмдэглэгээ	Материалын нэрс	Тоо	Нэгж	Тайлбар
1	2	3	5	6	7
1	BROEN 61.102.200	Бөмбөлгөн хаалт ф80мм	2	6.5	Шир
2	BROEN 61.102.200	Бөмбөлгөн хаалт ф50мм	1	2.7	Шир

КРЕАТИВ ЭНЕРЖИ
ИНЖЕНЕРИНГ ХХК

Өмнөговь аймгийн Цогтцэций сум
Дулааны шугам сүлжээний өргөтгөлийн ажил

ДХ-37 Дулааны хүдгийн байгуулалт, огтлол

Ye шат: А.3

Инженер		Д.Содхүү	ЕГ Шифр: CEE2305-DH	Масштаб: 1:50	Огноо: 2023.09
Гүйцэтгэсэн		Г.Баянбаатар			
Шалгасан		Н.Мөнхчулуун	ТГ Шифр:	Зургийн дугаар: ГД- 115	Бүх хуудас: 158

A3

ДХ-38 ДУЛААНЫ ХУДГИЙН БАЙГУУЛАЛТ ТК-5 /М1:50/
/3000x2500x2000h/
/ОНЦЛОХ ЦЭГ 134/

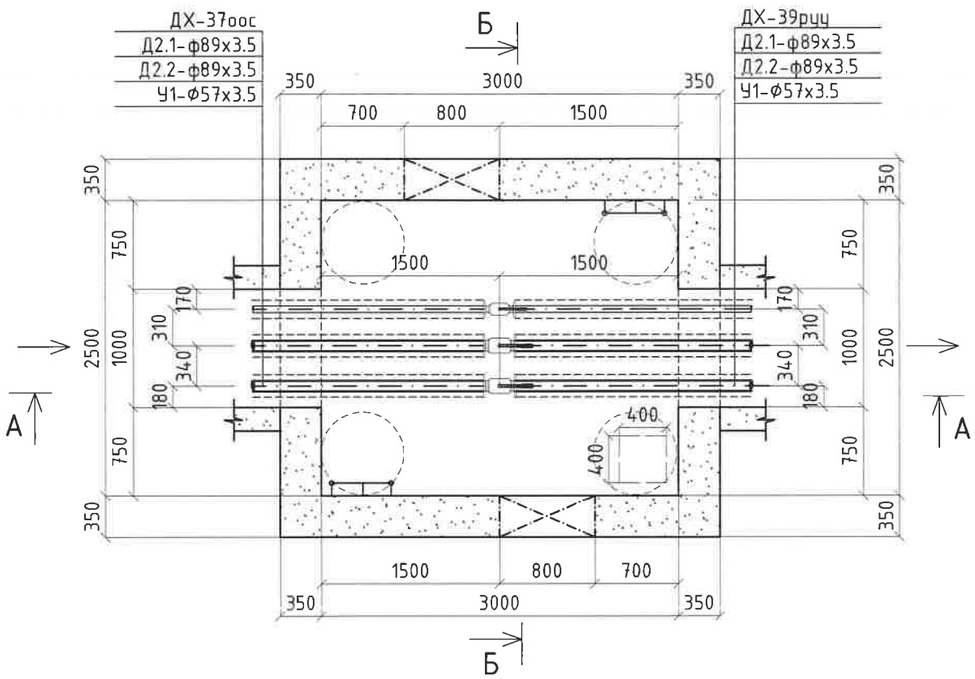

А-А ДУЛААНЫ ХУДГИЙН ОГТЛОЛ /М1:50/
/3000x2500x2000h/
/ОНЦЛОХ ЦЭГ 134/

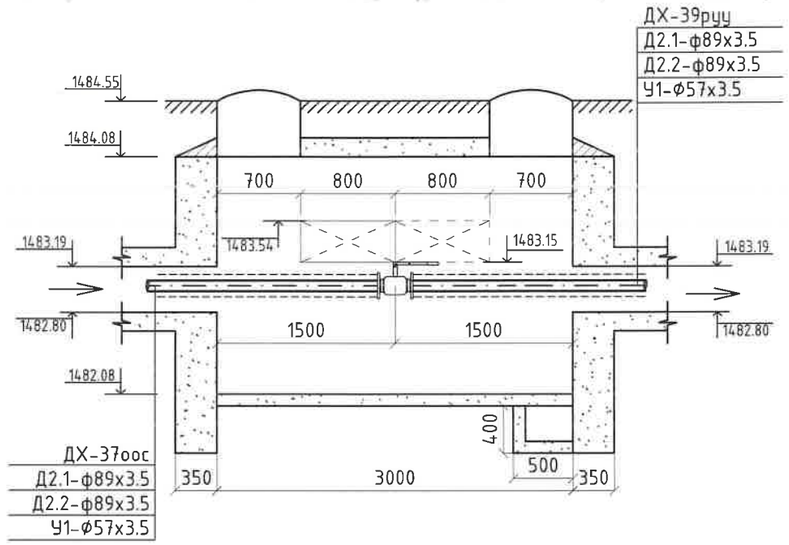

Б-Б ДУЛААНЫ ХУДГИЙН ОГТЛОЛ /М1:50/
/3000x2500x2000h/
/ОНЦЛОХ ЦЭГ 134/

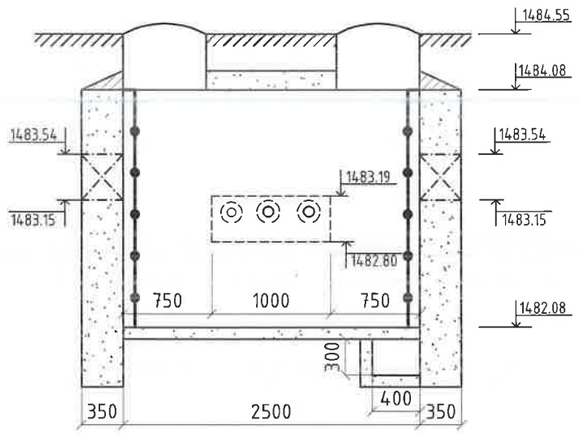

№	Тэмдэглэгээ	Материалын нэрс	Тоо	Нэгж	Тайлбар
1	2	3	5	6	7
1	BROEN 61.102.200	Бөмбөлгөн хаалт ф80мм	2	6.5	Шир
2	BROEN 61.102.200	Бөмбөлгөн хаалт ф50мм	1	2.7	Шир

КРЕАТИВ ЭНЕРЖИ ИНЖЕНЕРИНГ ХХК

Өмнөговь аймгийн Цогтцэций сум
Дулааны шугам сүлжээний өргөтгөлийн ажил

ДХ-38 Дулааны худгийн байгуулалт, огтлол

Ye шат: А.3

Инженер	Д.Содхүү	ЕГ Шифр: CEE2305-DH	Масштаб: 1:50	Огноо: 2023.09
Гүйцэтгэсэн	Г.Баянбаатар			
Шалгасан	Н.Мөнхчулуун	ТГ Шифр:	Зургийн дугаар: ГД- 116	Бүх хуудас: 158

А3

ДХ-39 ДУЛААНЫ ХУДГИЙН БАЙГУУЛАЛТ ТК-5 /М1:50/
/3000x2500x2000h/
/ОНЦЛОХ ЦЭГ 137/

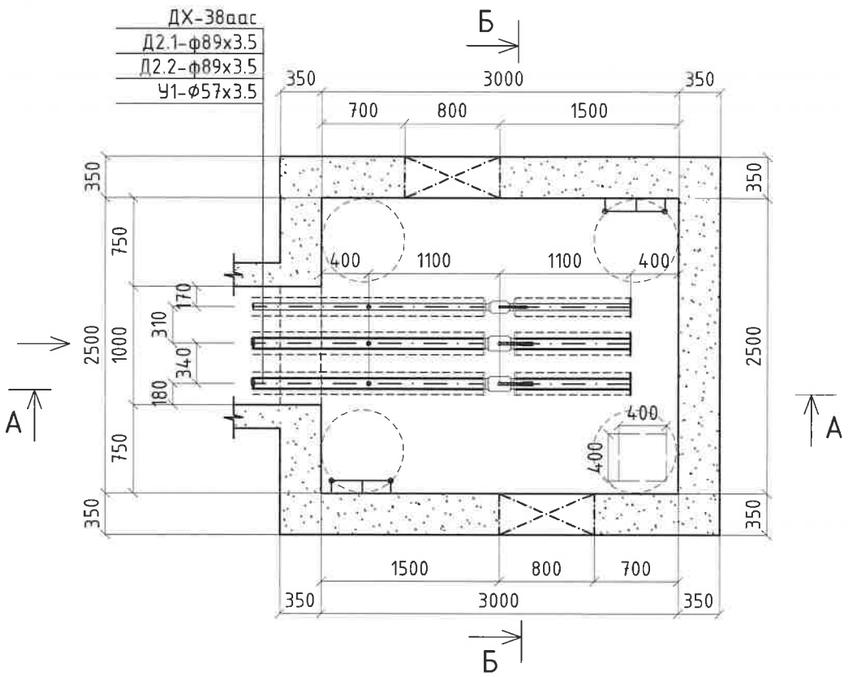

А-А ДУЛААНЫ ХУДГИЙН ОГТЛОЛ /М1:50/
/3000x2500x2000h/
/ОНЦЛОХ ЦЭГ 137/

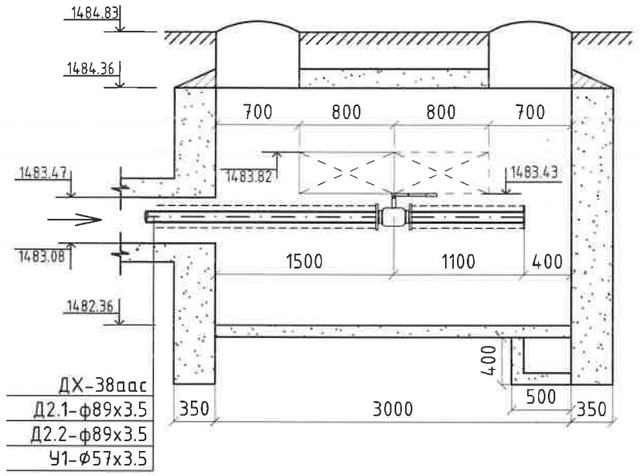

Б-Б ДУЛААНЫ ХУДГИЙН ОГТЛОЛ /М1:50/
/3000x2500x2000h/
/ОНЦЛОХ ЦЭГ 137/

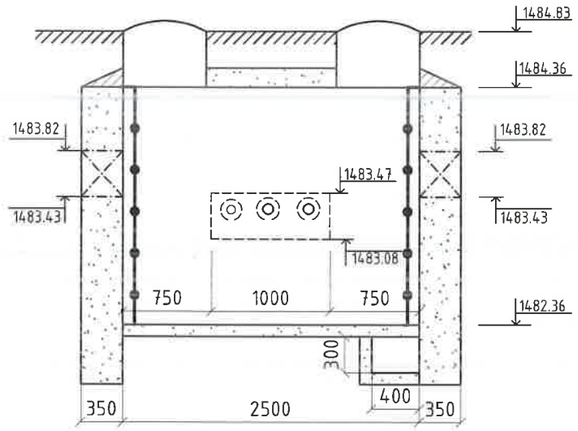

№	Тэмдэглэгээ	Материалын нэрс		Тоо	Нэгж	Тайлбар
1	2	3		5	6	7
1	BROEN 61.102.200	Бөмбөлгөн хаалт ф80мм		2	6.5	Шир
2	BROEN 61.102.080	Агаар гаргагч ф15мм	Бөмбөлгөн хаалт ф15мм	2	0.8	Шир
	Гост 10704-91		Ган хоолой ф20х2.0мм	1	0.88	У/м
	Гост 17375-2001		Дулаалгатай ган отвод ф15мм	2	0.06	У/м

КРЕАТИВ ЭНЕРЖИ
ИНЖЕНЕРИНГ ХХК

Өмнөговь аймгийн Цогтцэций сум
Дулааны шугам сүлжээний өргөтгөлийн ажил

ДХ-39 Дулааны худгийн байгуулалт, огтлол

Ye шат: А.3

Инженер		Д.Содхүү	ЕГ Шифр: CEE2305-DH	Масштаб: 1:50	Огноо: 2023.09
Гүйцэтгэсэн		Г.Баяндаатар			
Шалгасан		Н.Мөнхчулуун	ТГ Шифр:	Зургийн дугаар: ГД- 117	Бүх хуудас: 158

A3

ДХ-40 ДУЛААНЫ ХУДГИЙН БАЙГУУЛАЛТ ТК-5 /М1:50/
/3000x2500x2000h/
/ОНЦЛОХ ЦЭГ 138/

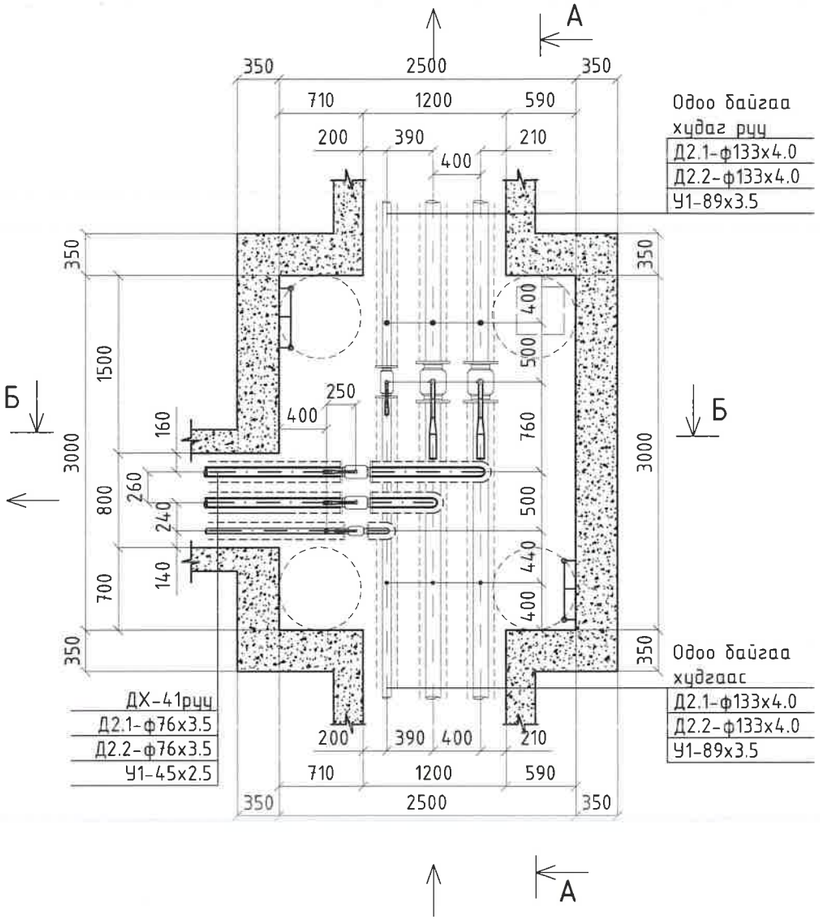

А-А ДУЛААНЫ ХУДГИЙН ОГТЛОЛ /М1:50/
/3000x2500x2000h/
/ОНЦЛОХ ЦЭГ 138/

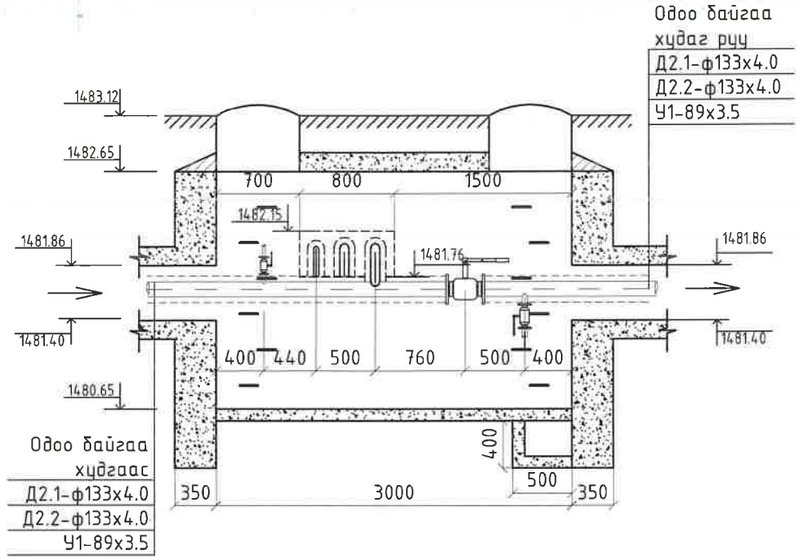

Б-Б ДУЛААНЫ ХУДГИЙН ОГТЛОЛ /М1:50/
/3000x2500x2000h/
/ОНЦЛОХ ЦЭГ 138/

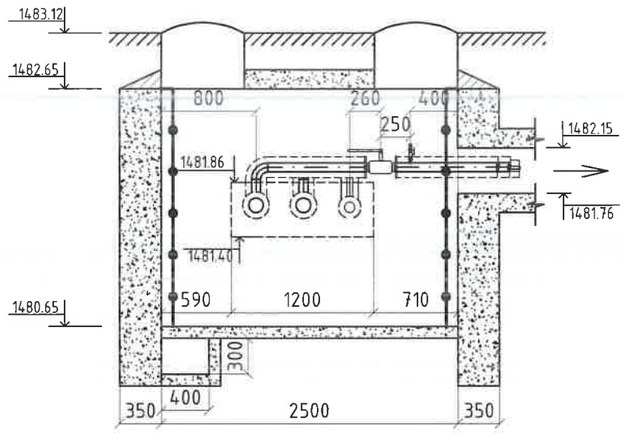

№	Тэмдэглэгээ	Материалын нэрс		Тоо	Нэгж	Тайлбар
1	2	3		5	6	7
1	BROEN 61.102.200	Бөмбөлгөн хаалт ф65мм		2	5	Шир
2	Гост 17375-2001	Дулаалгатай ган отвод ф65мм ∠=90°		2	1.0	Шир
3	BROEN 61.102.080	Агаар гаргагч ф15мм	Бөмбөлгөн хаалт ф15мм	2	0.8	Шир
	Гост 10704-91		Ган хоолой ф20х2.0мм	1	0.88	У/м
	Гост 17375-2001		Дулаалгатай ган отвод ф15мм	2	0.06	У/м

КРЕАТИВ ЭНЕРЖИ
ИНЖЕНЕРИНГ ХХК

Өмнөговь аймгийн Цогтцэций сум
Дулааны шугам сүлжээний өргөтгөлийн ажил

ДХ-40 Дулааны худгийн байгуулалт, огтлол

Ye шат: А.З

Инженер		Д.Содхүү	ЕГ Шифр: CEE2305-DH	Масштаб: 1:50	Огноо: 2023.09
Гүйцэтгэсэн		Г.Баянбаатар			
Шалгасан		Н.Мөнхчулуун	ТГ Шифр:	Зургийн дугаар: ГД- 118	Бүх хуудас: 158

А3

ДХ-41 ДУЛААНЫ ХУДГИЙН БАЙГУУЛАЛТ ТК-5 /М1:50/
/3000x2500x2000h/
/ОНЦЛОХ ЦЭГ 141/

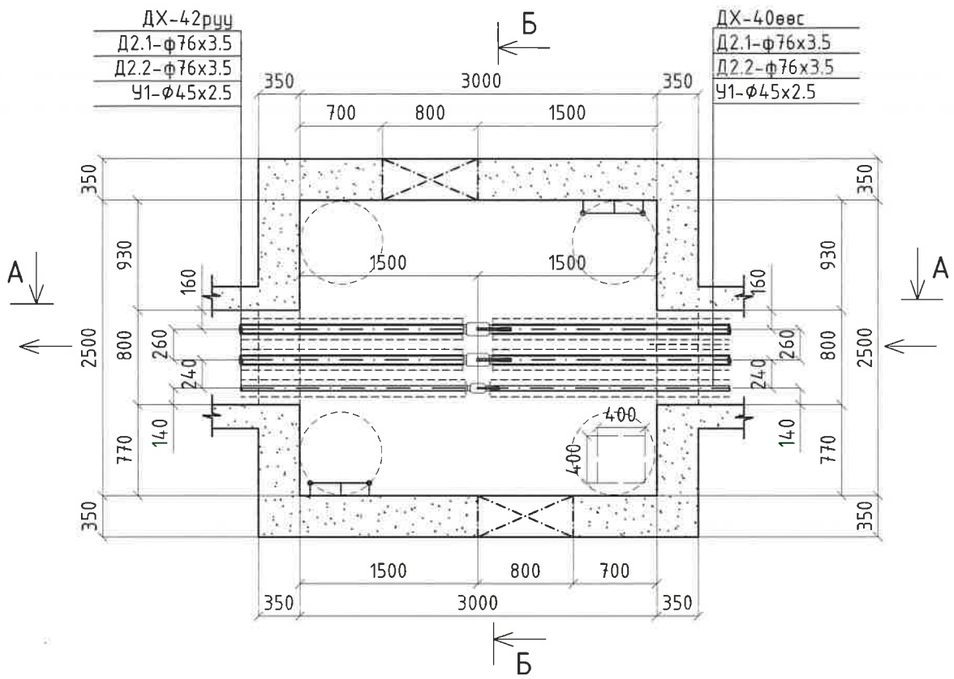

А-А ДУЛААНЫ ХУДГИЙН ОГТЛОЛ /М1:50/
/3000x2500x2000h/
/ОНЦЛОХ ЦЭГ 141/

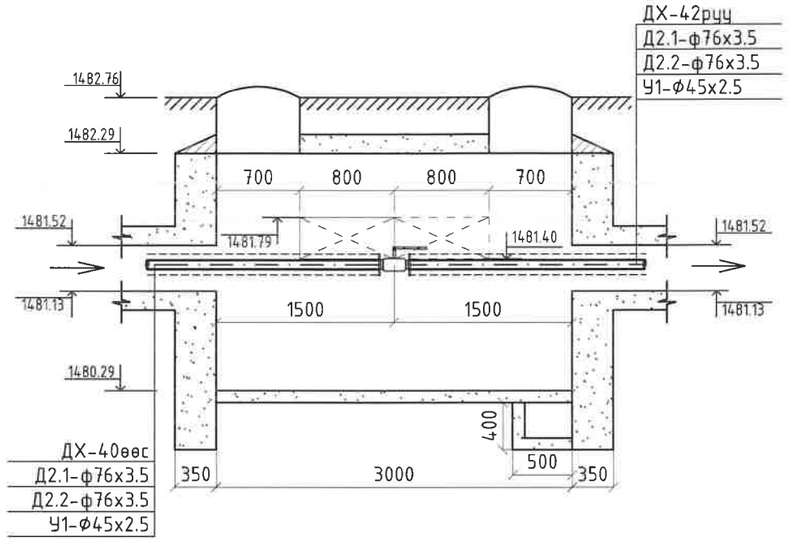

Б-Б ДУЛААНЫ ХУДГИЙН ОГТЛОЛ /М1:50/
/3000x2500x2000h/
/ОНЦЛОХ ЦЭГ 141/

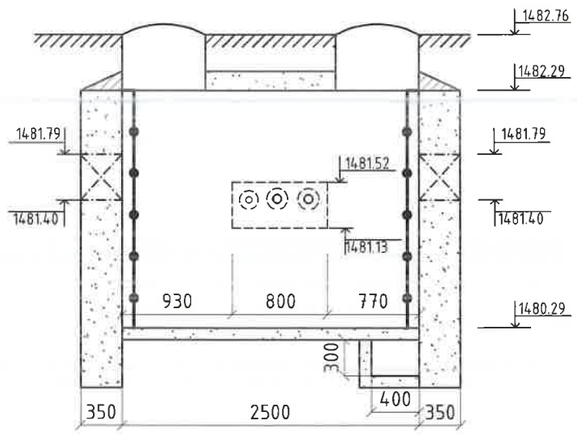

№	Тэмдэглэгээ	Материалын нэрс	Тоо	Нэгж	Тайлбар
1	2	3	5	6	7
1	BROEN 61.102.200	Бөмбөлгөн хаалт ф65мм	2	5	Шир

КРЕАТИВ ЭНЕРЖИ
ИНЖЕНЕРИНГ ХХК

Өмнөговь аймгийн Цогтцэций сум
Дулааны шугам сүлжээний өргөтгөлийн ажил

ДХ-41 Дулааны худгийн байгуулалт, огтлол

Ye шат: А.3

Инженер		Д.Содхүү	ЕГ Шифр: CEE2305-DH	Масштаб: 1:50	Огноо: 2023.09
Гүйцэтгэсэн		Г.Баянбаатар			
Шалгасан		Н.Мөнхчулуун	ТГ Шифр:	Зургийн дугаар: ГД- 119	Бүх хуудас: 158

А3

ДХ-42 ДУЛААНЫ ХУДГИЙН БАЙГУУЛАЛТ ТК-5 /М1:50/
/3000x2500x2000h/
/ОНЦЛОХ ЦЭГ 144/

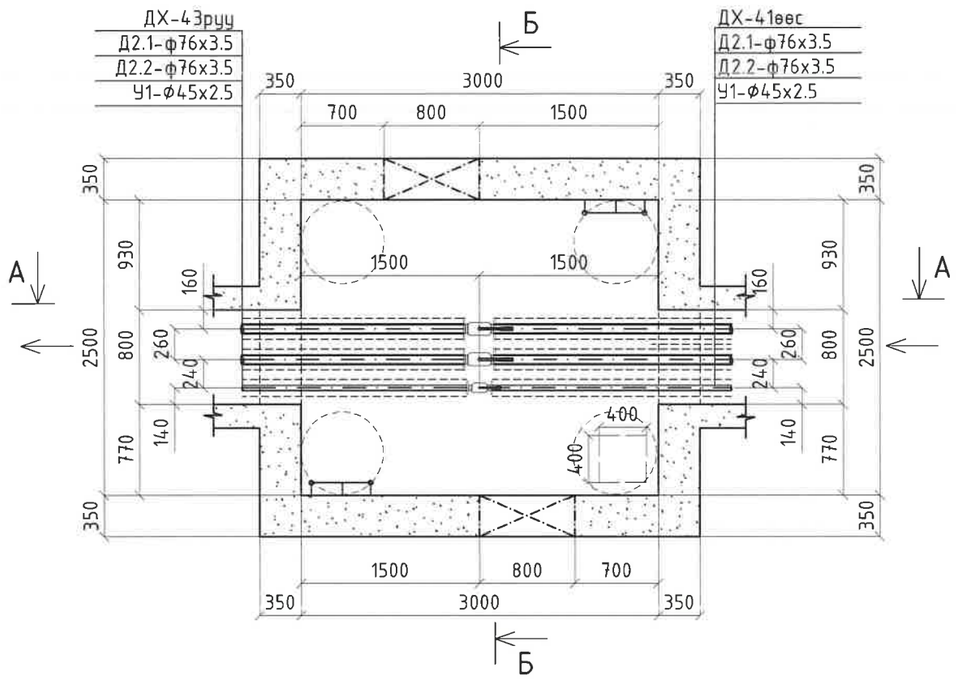

А-А ДУЛААНЫ ХУДГИЙН ОГТЛОЛ /М1:50/
/3000x2500x2000h/
/ОНЦЛОХ ЦЭГ 144/

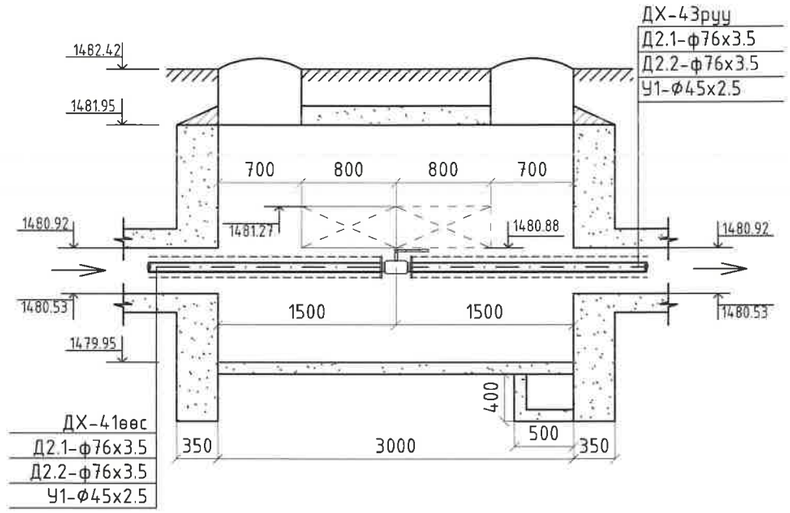

Б-Б ДУЛААНЫ ХУДГИЙН ОГТЛОЛ /М1:50/
/3000x2500x2000h/
/ОНЦЛОХ ЦЭГ 144/

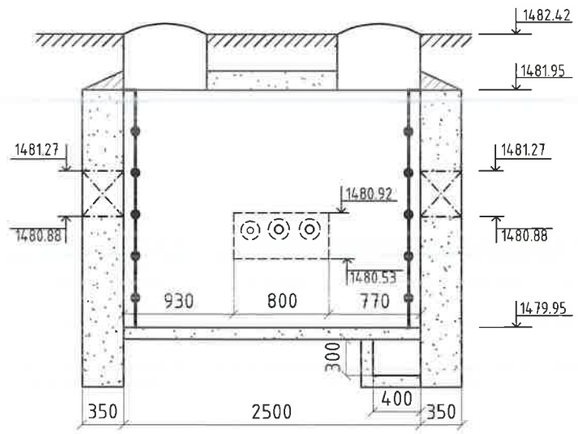

№	Тэмдэглэгээ	Материалын нэрс	Тоо	Нэгж	Тайлбар
1	2	3	5	6	7
1	BROEN 61.102.200	Бөмбөлгөн хаалт ф65мм	2	5	Шир

КРЕАТИВ ЭНЕРЖИ ИНЖЕНЕРИНГ ХХК

Өмнөговь аймгийн Цогтцэций сум
Дулааны шугам сүлжээний өргөтгөлийн ажил

ДХ-42 Дулааны худгийн байгуулалт, огтлол

Үе шат: А.3

Инженер		Д.Содхүү	ЕГ Шифр: CEE2305-DH	Масштаб: 1:50	Огноо: 2023.09
Гүйцэтгэсэн		Г.Баянбаатар			
Шалгасан		Н.Мөнхчулуун	ТГ Шифр:	Зургийн дугаар: ГД- 120	Бүх хуудас: 158

A3

ДХ-43 ДУЛААНЫ ХУДГИЙН БАЙГУУЛАЛТ ТК-5 /М1:50/
/3000x2500x2000h/
/ОНЦЛОХ ЦЭГ 147/

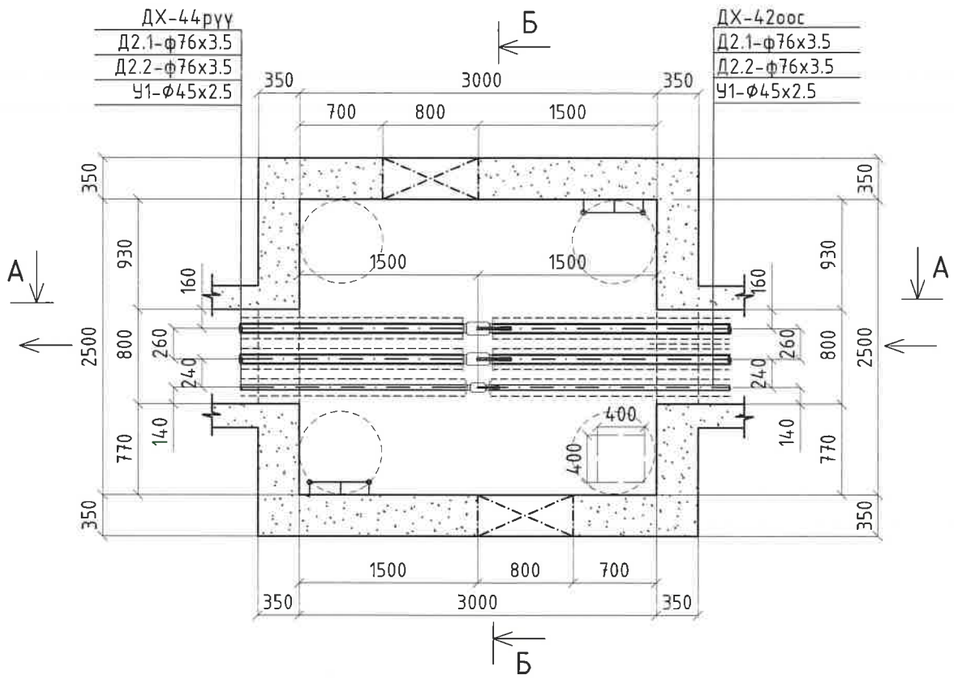

А-А ДУЛААНЫ ХУДГИЙН ОГТЛОЛ /М1:50/
/3000x2500x2000h/
/ОНЦЛОХ ЦЭГ 147/

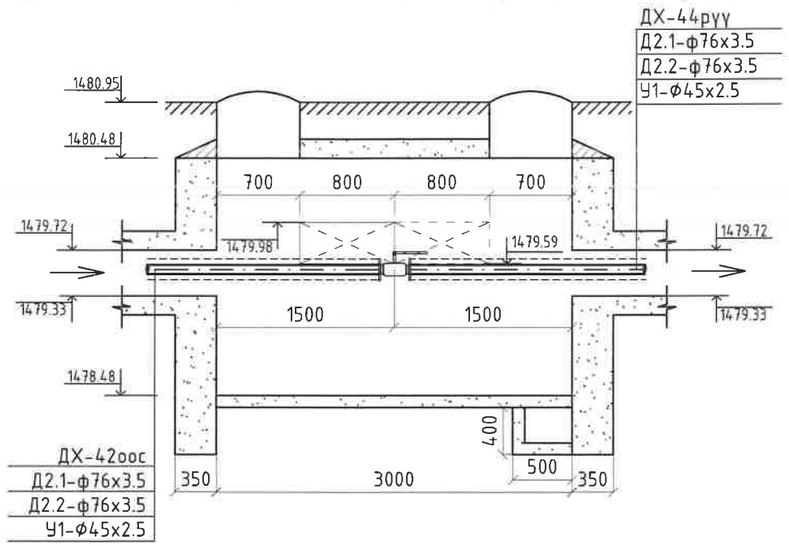

Б-Б ДУЛААНЫ ХУДГИЙН ОГТЛОЛ /М1:50/
/3000x2500x2000h/
/ОНЦЛОХ ЦЭГ 147/

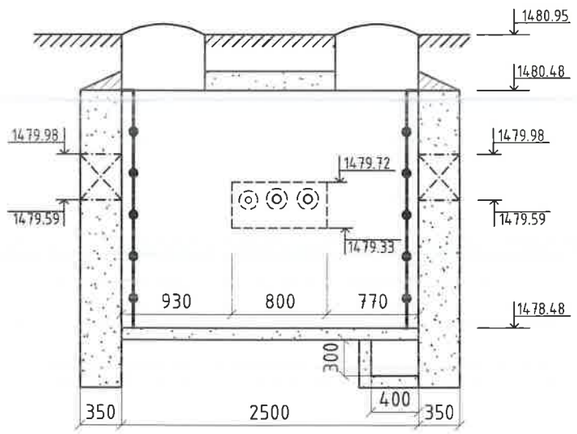

№	Тэмдэглэгээ	Материалын нэрс	Тоо	Нэгж	Тайлбар
1	2	3	5	6	7
1	BROEN 61.102.200	Бөмбөлгөн хаалт ф65мм	2	5	Шир

КРЕАТИВ ЭНЕРЖИ
ИНЖЕНЕРИНГ ХХК

Өмнөговь аймгийн Цогтцэций сум
Дулааны шугам сүлжээний өргөтгөлийн ажил

ДХ-43 Дулааны худгийн байгуулалт, огтлол

Ye шат: А.3

Инженер		Д.Содхүү	ЕГ Шифр: CEE2305-DH	Масштаб: 1:50	Огноо: 2023.09
Гүйцэтгэсэн		Г.Баянбаатар			
Шалгасан		Н.Мөнхчулуун	ТГ Шифр:	Зургийн дугаар: ГД- 121	Бүх хуудас: 158

A3

ДХ-44 ДУЛААНЫ ХУДГИЙН БАЙГУУЛАЛТ ТК-5 /М1:50/
/3000x2500x2000h/
/ОНЦЛОХ ЦЭГ 150/

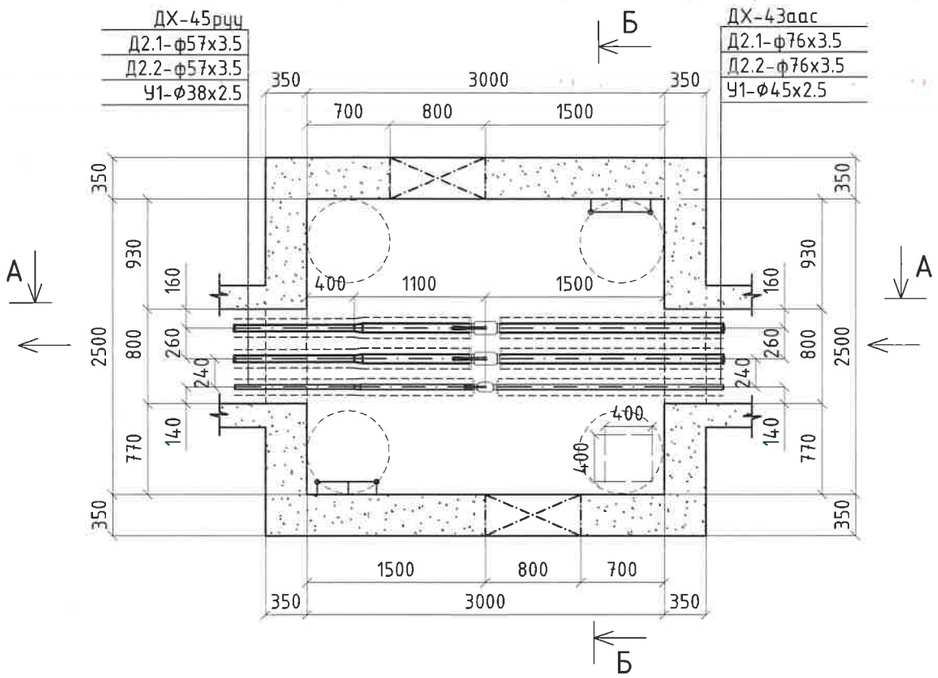

А-А ДУЛААНЫ ХУДГИЙН ОГТЛОЛ /М1:50/
/3000x2500x2000h/
/ОНЦЛОХ ЦЭГ 150/

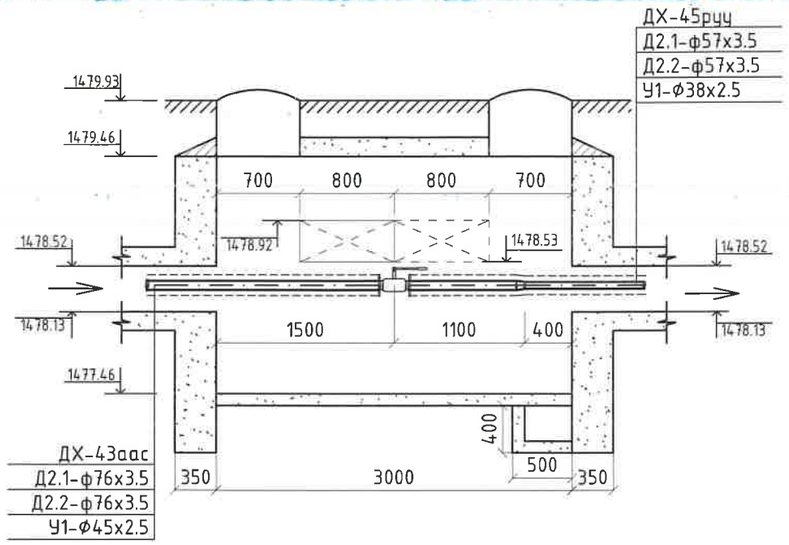

Б-Б ДУЛААНЫ ХУДГИЙН ОГТЛОЛ /М1:50/
/3000x2500x2000h/
/ОНЦЛОХ ЦЭГ 150/

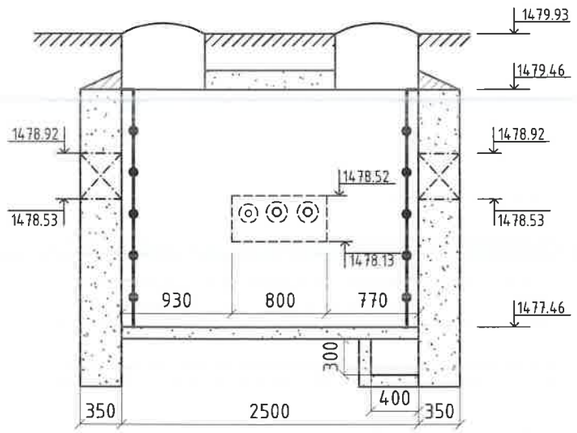

№	Тэмдэглэгээ	Материалын нэрс	Тоо	Нэгж	Тайлбар
1	2	3	5	6	7
1	BROEN 61.102.200	Бөмбөлгөн хаалт ф65мм	2	5	Шир
2	Гост 17378-2001	Дулаалгатай ган шилжвэр ф65/50мм	2	0.3	Шир

КРЕАТИВ ЭНЕРЖИ ИНЖЕНЕРИНГ ХХК

Өмнөговь аймгийн Цогтцэций сум
Дулааны шугам сүлжээний өргөтгөлийн ажил

ДХ-43 Дулааны хүдгийн байгуулалт, огтлол

Ye шат: А.3

Инженер	Д.Содхүү	ЕГ Шифр: CEE2305-DH	Масштаб: 1:50	Огноо: 2023.09
Гүйцэтгэсэн	Г.Баянбаатар			
Шалгасан	Н.Мөнхчулуун	ТГ Шифр:	Зургийн дугаар: ГД- 122	Бүх хуудас: 158

А3

ДХ-45 ДУЛААНЫ ХУДГИЙН БАЙГУУЛАЛТ ТК-5 /М1:50/
/3000x2500x2000h/
/ОНЦЛОХ ЦЭГ 153/

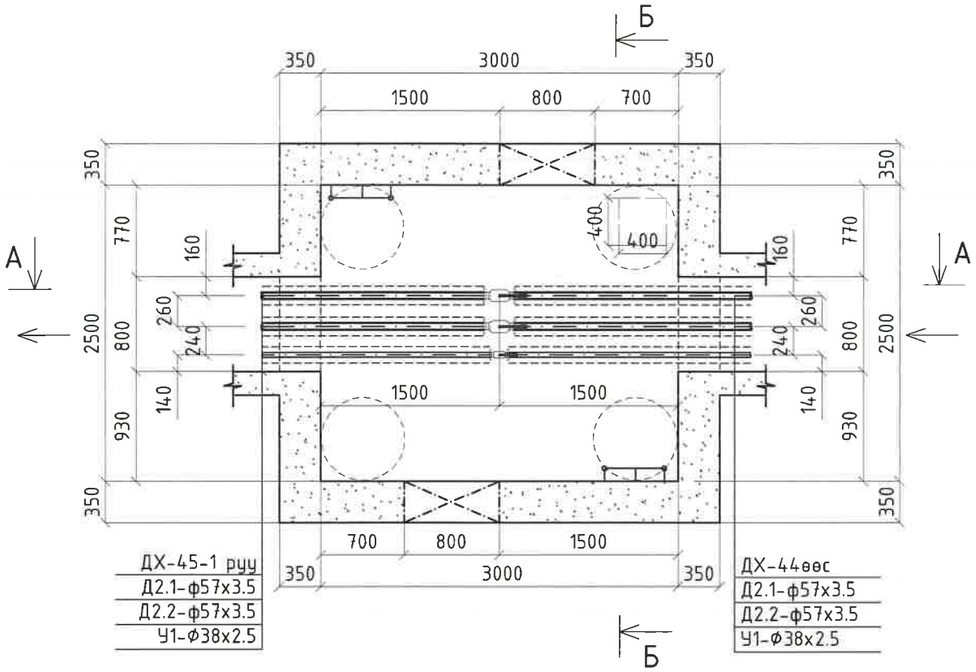

А-А ДУЛААНЫ ХУДГИЙН ОГТЛОЛ /М1:50/
/3000x2500x2000h/
/ОНЦЛОХ ЦЭГ 153/

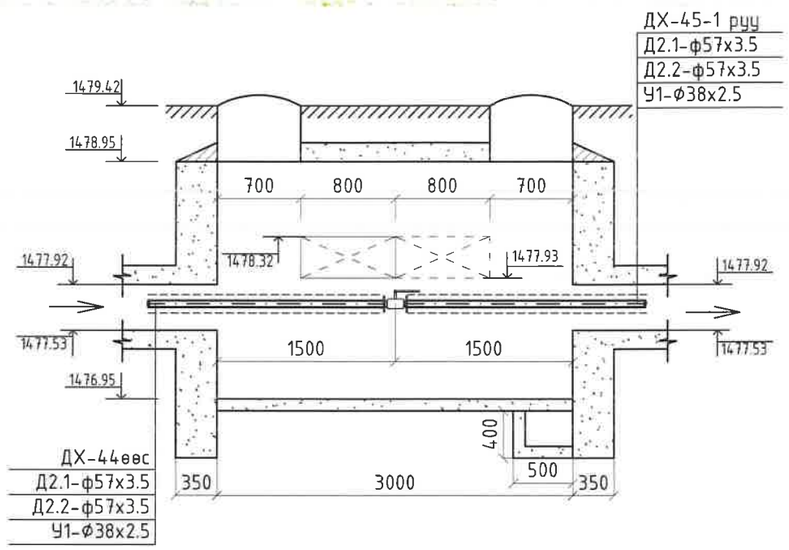

Б-Б ДУЛААНЫ ХУДГИЙН ОГТЛОЛ /М1:50/
/3000x2500x2000h/
/ОНЦЛОХ ЦЭГ 153/

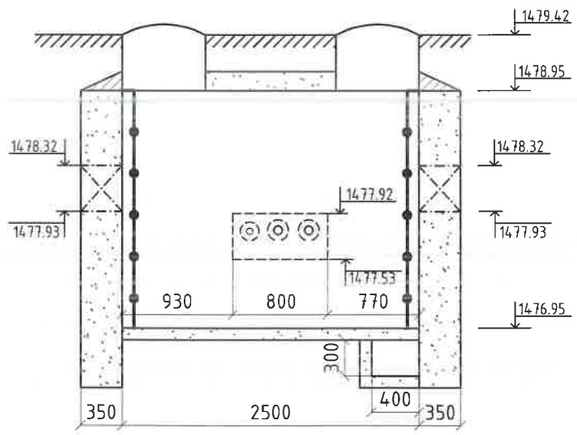

№	Тэмдэглэгээ	Материалын нэрс	Тоо	Нэгж	Тайлбар
1	2	3	5	6	7
1	BROEN 61.102.200	Бөмбөлгөн хаалт ф50мм	2	2.7	Шир
2	BROEN 61.102.200	Бөмбөлгөн хаалт ф32мм	1	1.4	Шир

КРЕАТИВ ЭНЕРЖИ ИНЖЕНЕРИНГ ХХК

Өмнөговь аймгийн Цогтцэций сум
Дулааны шугам сүлжээний ергөтгөлийн ажил

ДХ-45 Дулааны хүдгийн байгуулалт, огтлол

Ye шат: А.3

Инженер		Д.Содхүү	ЕГ Шифр: CEE2305-DH	Масштаб: 1:50	Огноо: 2023.09
Гүйцэтгэсэн		Г.Баянбаатар			
Шалгасан		Н.Мөнхчулуун	ТГ Шифр:	Зургийн дугаар: ГД- 123	Бүх хуудас: 158

А3

ДХ-45-1 ДУЛААНЫ ХУДГИЙН БАЙГУУЛАЛТ ТК-5 /М1:50/
/3000x2500x2000h/
/ОНЦЛОХ ЦЭГ 155-1/

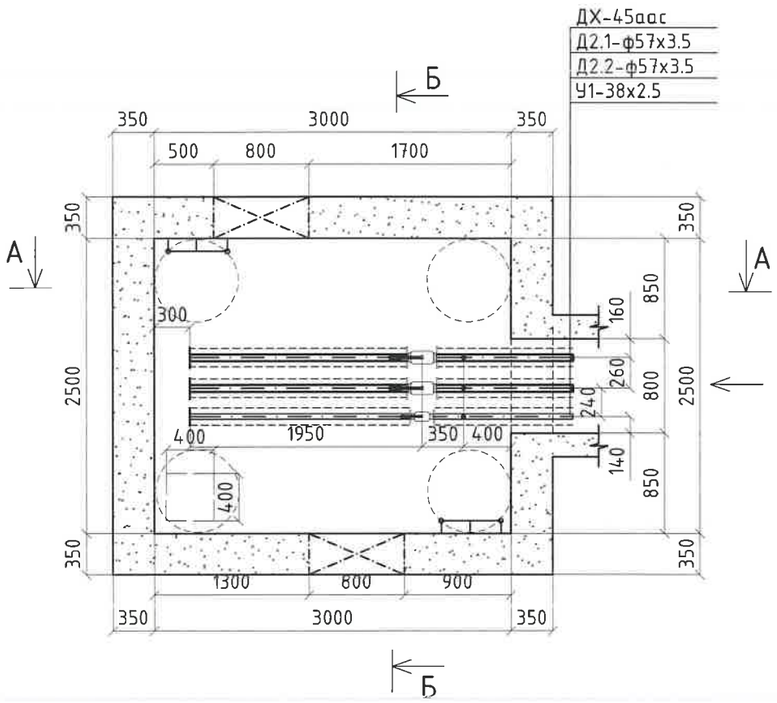

А-А ДУЛААНЫ ХУДГИЙН ОГТЛОЛ /М1:50/
/3000x2500x2000h/
/ОНЦЛОХ ЦЭГ 155-1/

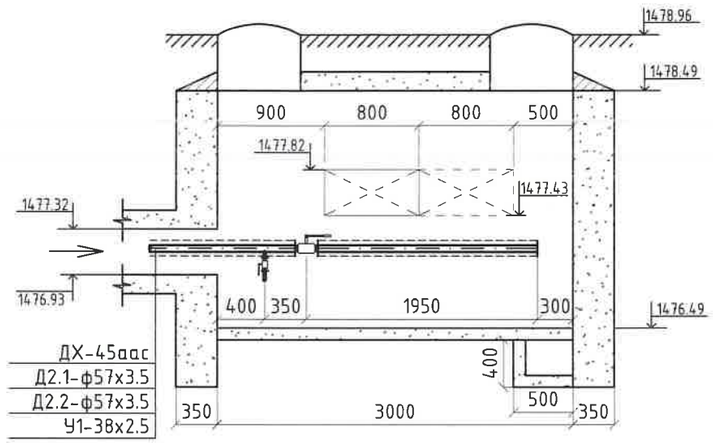

Б-Б ДУЛААНЫ ХУДГИЙН ОГТЛОЛ /М1:50/
/3000x2500x2000h/
/ОНЦЛОХ ЦЭГ 155-1/

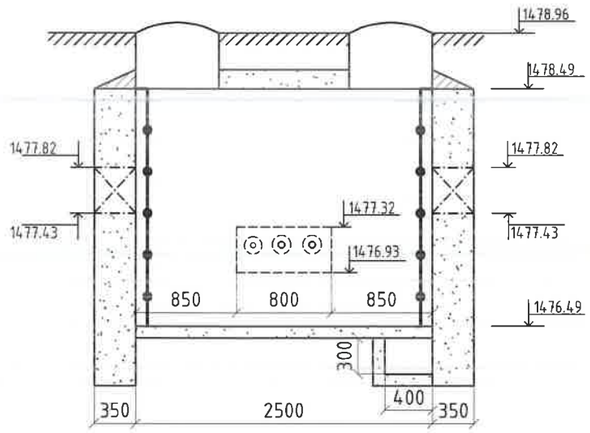

№	Тэмдэглэгээ	Материалын нэрс		Тоо	Нэгж	Тайлбар
1	2	3		5	6	7
1	BROEN 61.102.200	Бөмбөлгөн хаалт ф50мм		2	2.7	Шир
2	BROEN 61.102.080	Ус буулгагч ф25мм	Бөмбөлгөн хаалт ф25мм	2	1.1	Шир
	Гост 10704-91		Ган хоолой ф32х3.0мм	1	2.15	У/м
	Гост 17375-2001		Дулаалгатай ган отвод ф25мм	2	0.2	У/м

КРЕАТИВ ЭНЕРЖИ ИНЖЕНЕРИНГ ХХК

Өмнөговь аймгийн Цогтцэций сум
Дулааны шугам сүлжээний өргөтгөлийн ажил

ДХ-45-1 Дулааны хүдгийн байгуулалт, огтлол

Уе шат: А.3

Инженер		Д.Содхүү	ЕГ Шифр: CEE2305-DH	Масштаб: 1:50	Огноо: 2023.09
Гүйцэтгэсэн		Г.Баянбаатар			
Шалгасан		Н.Мөнхчулуун	ТГ Шифр:	Зургийн дугаар: ГД- 123-1	Бүх хуудас: 158

A3

ДХ-46 ДУЛААНЫ ХУДГИЙН БАЙГУУЛАЛТ ТК-5 /М1:50/
/3000x2500x2000h/
/ОНЦЛОХ ЦЭГ 156/

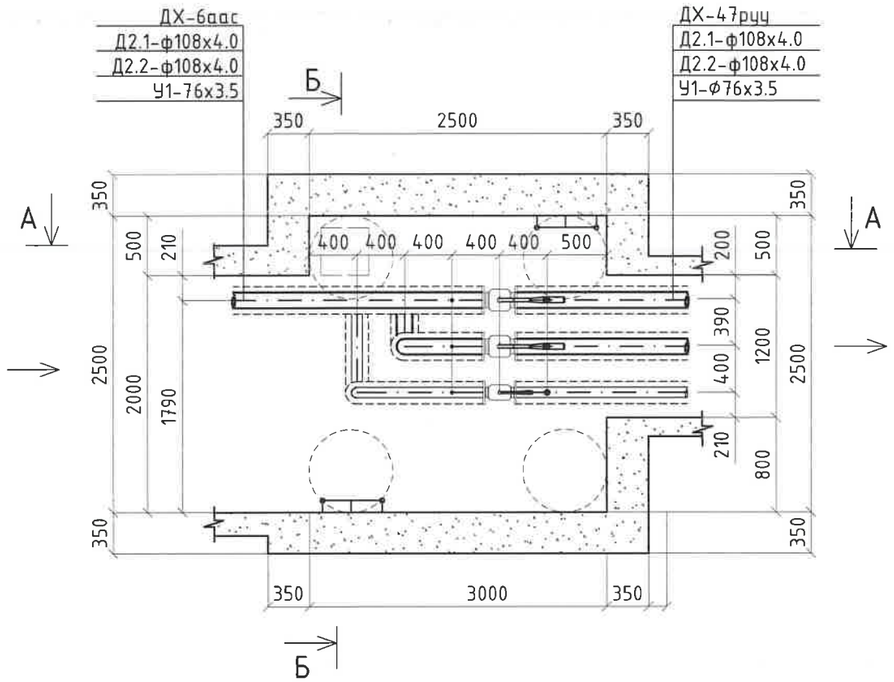

А-А ДУЛААНЫ ХУДГИЙН ОГТЛОЛ /М1:50/
/3000x2500x2000h/
/ОНЦЛОХ ЦЭГ 156/

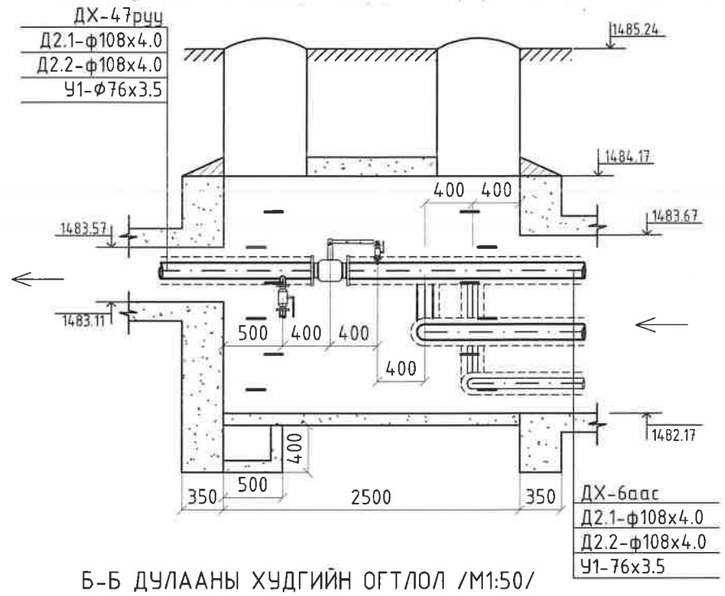

Б-Б ДУЛААНЫ ХУДГИЙН ОГТЛОЛ /М1:50/
/3000x3000x2000h/
/ОНЦЛОХ ЦЭГ 4/

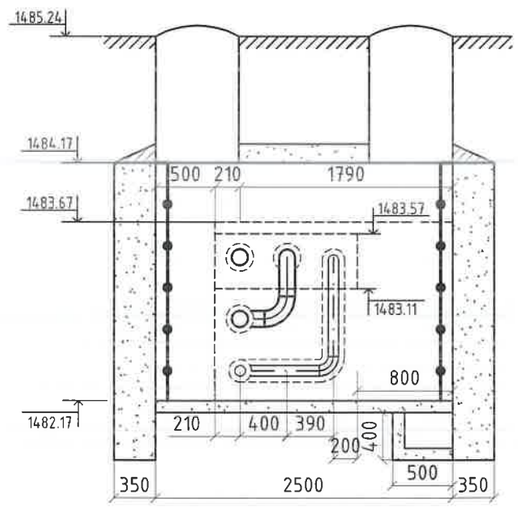

№	Тэмдэглэгээ	Материалын нэрс		Тоо	Нэгж	Тайлбар
1	2	3		5	6	7
1	BROEN 61.102.200	Бөмбөлгөн хаалт ф100мм		2	9.8	Шир
2	Гост 17375-2001	Дулаалгатай ган отвод ф100мм ∠=90°		3	2.5	Шир
3	BROEN 61.102.080	Ус буулгагч ф40мм	Бөмбөлгөн хаалт ф40мм	2	2.1	Шир
	Гост 10704-91		Ган хоолой ф45x3.0мм	1	3.11	У/м
	Гост 17375-2001		Дулаалгатай ган отвод ф40мм	2	0.4	У/м
4	BROEN 61.102.080	Агаар гаргагч ф15мм	Бөмбөлгөн хаалт ф15мм	2	0.8	Шир
	Гост 10704-91		Ган хоолой ф20x2.0мм	1	0.88	У/м
	Гост 17375-2001		Дулаалгатай ган отвод ф15мм	2	0.06	У/м

КРЕАТИВ ЭНЕРЖИ
ИНЖЕНЕРИНГ ХХК

Өмнөговь аймгийн Цогтцэций сум
Дулааны шугам сүлжээний өргөтгөлийн ажил

ДХ-46 Дулааны хүдгийн байгуулалт, огтлол

Уе шат: А.3

Инженер		Д.Содхүү	ЕГ Шифр: CEE2305-DH	Масштаб: 1:50	Огноо: 2023.09
Гүйцэтгэсэн		Г.Баянбаатар			
Шалгасан		Н.Мөнхчулуун	ТГ Шифр:	Зургийн дугаар: ГД- 124	Бүх хуудас: 158

A3

ДХ-47 ДУЛААНЫ ХУДГИЙН БАЙГУУЛАЛТ ТК-5 /М1:50/
/3000x2500x2000h/
/ОНЦЛОХ ЦЭГ 159/

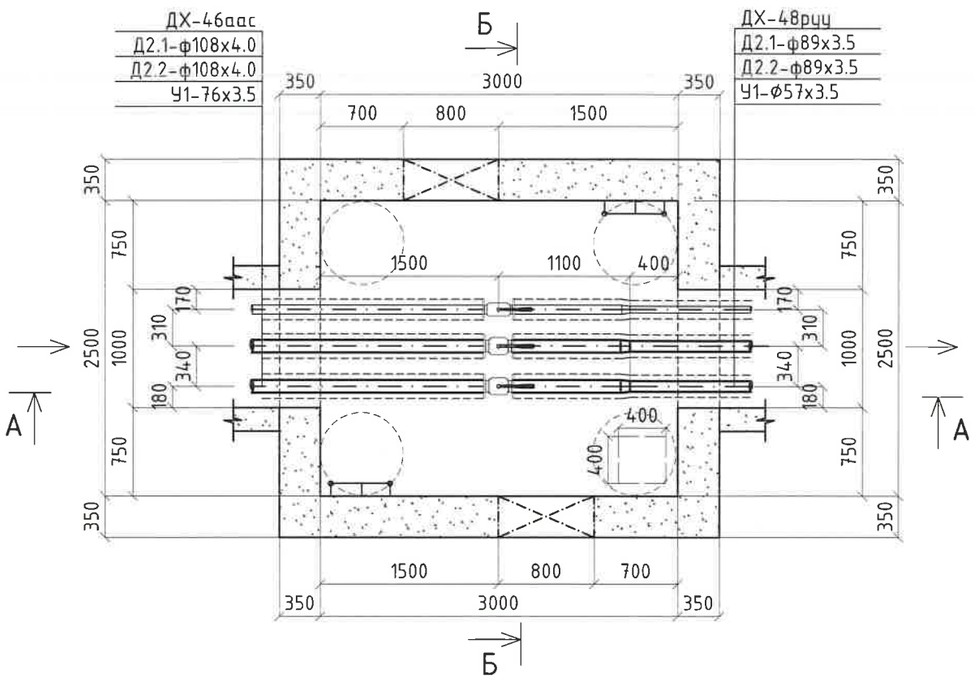

А-А ДУЛААНЫ ХУДГИЙН ОГТЛОЛ /М1:50/
/3000x2500x2000h/
/ОНЦЛОХ ЦЭГ 159/

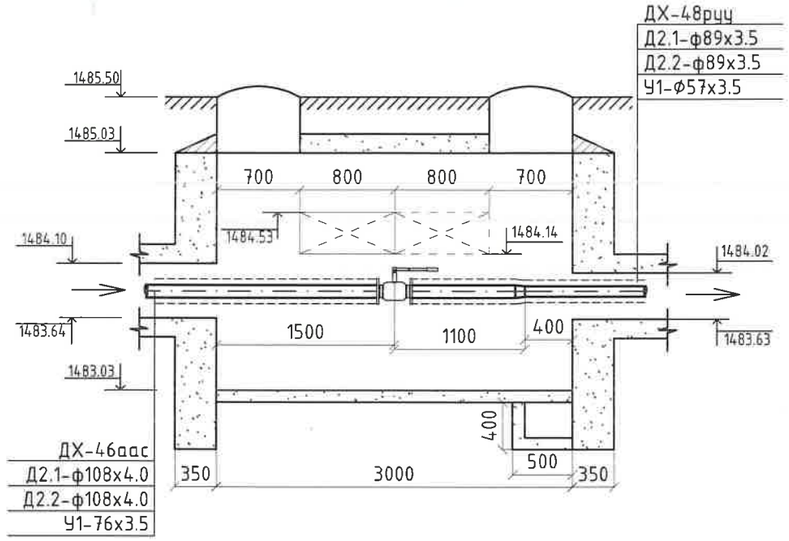

Б-Б ДУЛААНЫ ХУДГИЙН ОГТЛОЛ /М1:50/
/3000x2500x2000h/
/ОНЦЛОХ ЦЭГ 159/

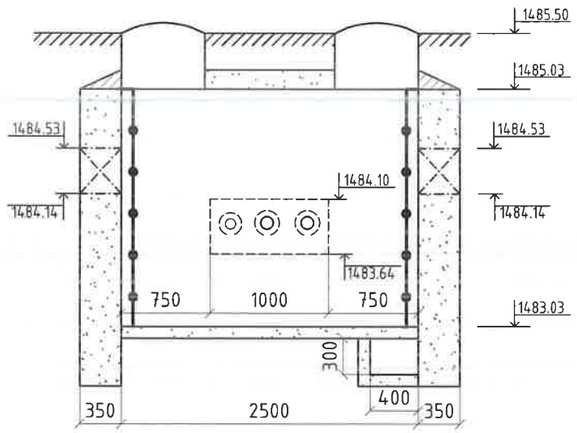

№	Тэмдэглэгээ	Материалын нэрс	Тоо	Нэгж	Тайлбар
1	2	3	5	6	7
1	BROEN 61.102.200	Бөмбөлгөн хаалт ф80мм	2	6.5	Шир
2	BROEN 61.102.200	Бөмбөлгөн хаалт ф50мм	1	2.7	Шир
3	Гост 17378-2001	Дулаалгатай ган шилжвэр ф100/80мм	2	1.0	Шир
4	Гост 17378-2001	Дулаалгатай ган шилжвэр ф65/50мм	1	0.3	Шир

КРЕАТИВ ЭНЕРЖИ
ИНЖЕНЕРИНГ ХХК

Өмнөговь аймгийн Цогтцэций сум
Дулааны шугам сүлжээний өргөтгөлийн ажил

ДХ-47 Дулааны худгийн байгуулалт, огтлол

Ye шат: А.3

Инженер		Д.Содхүү	ЕГ Шифр: CEE2305-DH	Масштаб: 1:50	Огноо: 2023.09
Гүйцэтгэсэн		Г.Баянбаатар			
Шалгасан		Н.Мөнхчулуун	ТГ Шифр:	Зургийн дугаар: ГД- 125	Бүх хуудас: 158

А3

ДХ-48 ДУЛААНЫ ХУДГИЙН БАЙГУУЛАЛТ ТК-5 /М1:50/
/3000x2500x2000h/
/ОНЦЛОХ ЦЭГ 162/

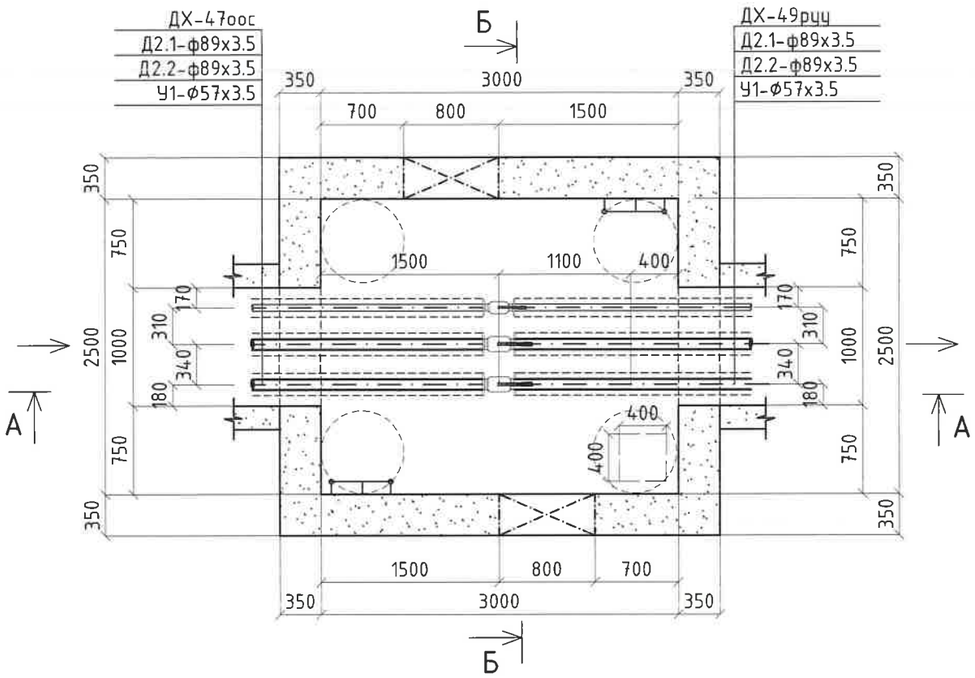

А-А ДУЛААНЫ ХУДГИЙН ОГТЛОЛ /М1:50/
/3000x2500x2000h/
/ОНЦЛОХ ЦЭГ 162/

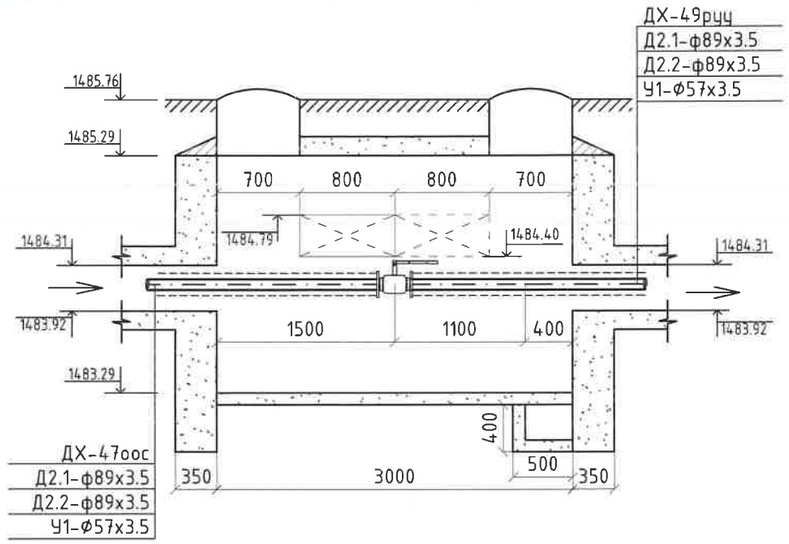

Б-Б ДУЛААНЫ ХУДГИЙН ОГТЛОЛ /М1:50/
/3000x2500x2000h/
/ОНЦЛОХ ЦЭГ 162/

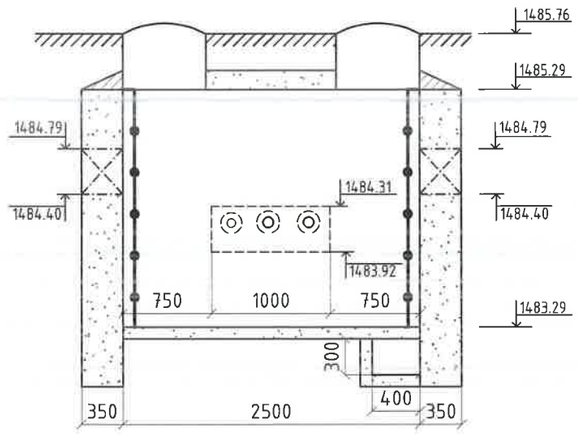

№	Тэмдэглэгээ	Материалын нэрс	Тоо	Нэгж	Тайлбар
1	2	3	5	6	7
1	BROEN 61.102.200	Бөмбөлгөн хаалт ф80мм	2	6.5	Шир
2	BROEN 61.102.200	Бөмбөлгөн хаалт ф50мм	1	2.7	Шир

КРЕАТИВ ЭНЕРЖИ
ИНЖЕНЕРИНГ ХХК

Өмнөговь аймгийн Цогтцэций сум
Дулааны шугам сүлжээний өргөтгөлийн ажил

ДХ-48 Дулааны худгийн байгуулалт, огтлол

Үе шат: А.З

Инженер	Д.Содхүү	ЕГ Шифр: CEE2305-DH	Масштаб: 1:50	Огноо: 2023.09
Гүйцэтгэсэн	Г.Баянбаатар			
Шалгасан	Н.Мөнхчулуун	ТГ Шифр:	Зургийн дугаар: ГД- 126	Бүх хуудас: 158

А3

ДХ-49 ДУЛААНЫ ХУДГИЙН БАЙГУУЛАЛТ ТК-5 /М1:50/
/3000x2500x2000h/
/ОНЦЛОХ ЦЭГ 165/

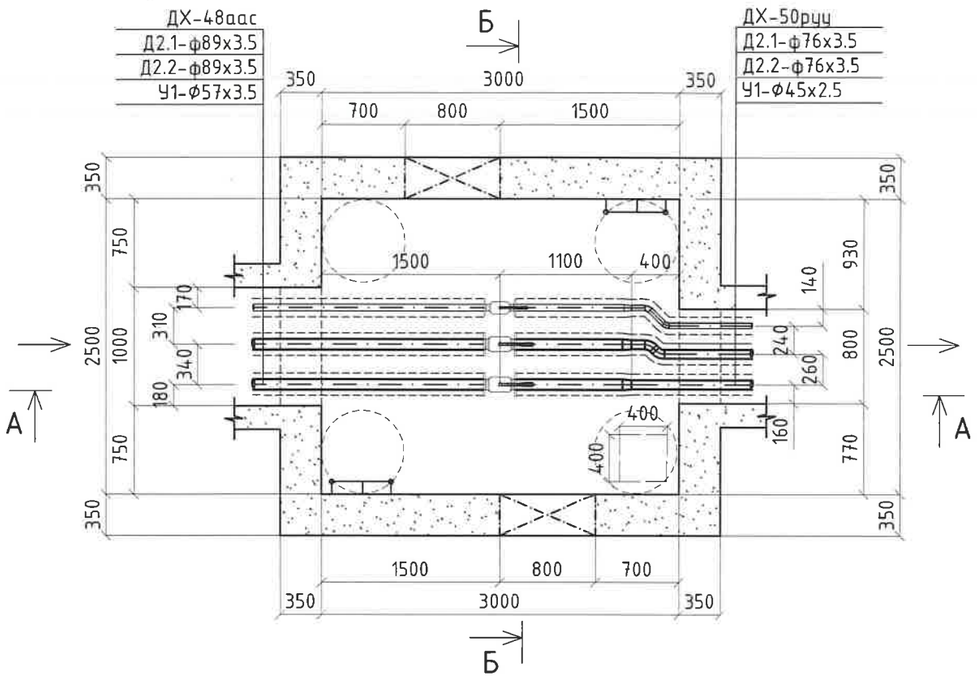

А-А ДУЛААНЫ ХУДГИЙН ОГТЛОЛ /М1:50/
/3000x2500x2000h/
/ОНЦЛОХ ЦЭГ 165/

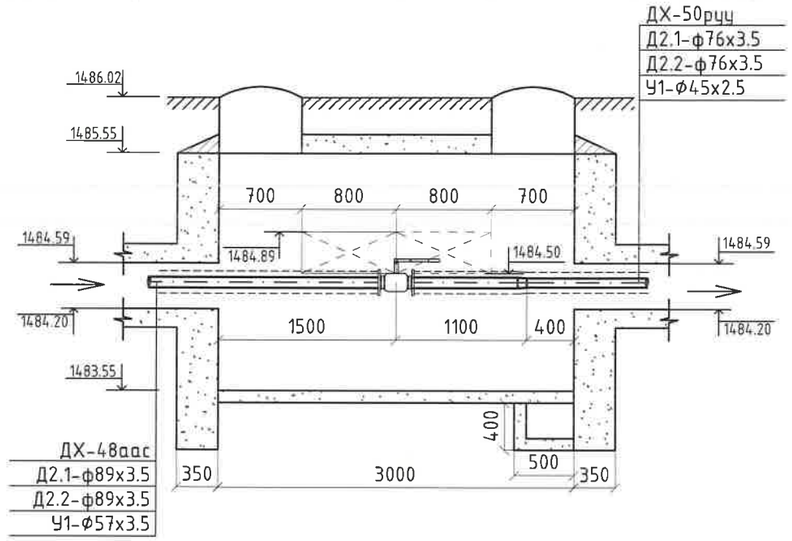

Б-Б ДУЛААНЫ ХУДГИЙН ОГТЛОЛ /М1:50/
/3000x2500x2000h/
/ОНЦЛОХ ЦЭГ 162/

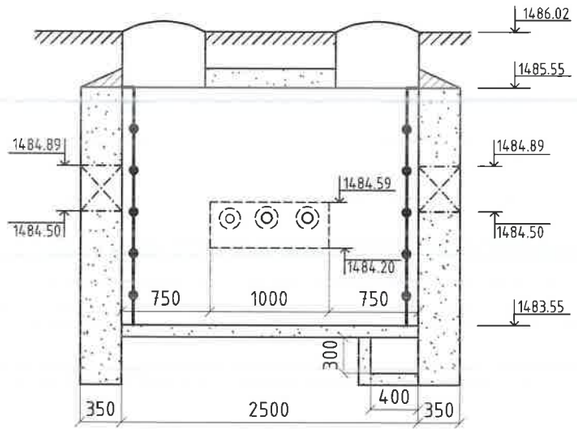

№	Тэмдэглэгээ	Материалын нэрс	Тоо	Нэгж	Тайлбар
1	2	3	5	6	7
1	BROEN 61.102.200	Бөмбөлгөн хаалт ф80мм	2	6.5	Шир
2	BROEN 61.102.200	Бөмбөлгөн хаалт ф50мм	1	2.7	Шир

КРЕАТИВ ЭНЕРЖИ ИНЖЕНЕРИНГ ХХК

Өмнөговь аймгийн Цогтцэций сум
Дулааны шугам сүлжээний өргөтгөлийн ажил

ДХ-49 Дулааны худгийн байгуулалт, огтлол					Ye шат: А.3
Инженер		Д.Содхүү	ЕГ Шифр: CEE2305-DH	Масштаб: 1:50	Огноо: 2023.09
Гүйцэтгэсэн		Г.Баянбаатар			
Шалгасан		Н.Мөнхчулуун	ТГ Шифр:	Зургийн дугаар: ГД- 127	Бүх хуудас: 158

А3

ДХ-50 ДУЛААНЫ ХУДГИЙН БАЙГУУЛАЛТ ТК-5 /М1:50/
/3000x2500x2000h/
/ОНЦЛОХ ЦЭГ 168/

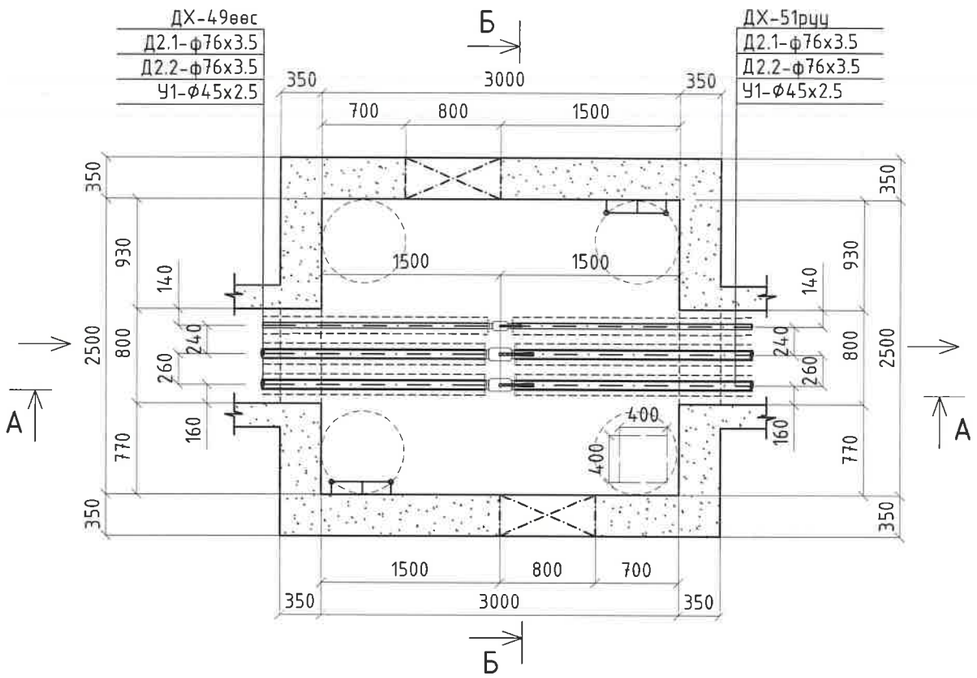

А-А ДУЛААНЫ ХУДГИЙН ОГТЛОЛ /М1:50/
/3000x2500x2000h/
/ОНЦЛОХ ЦЭГ 168/

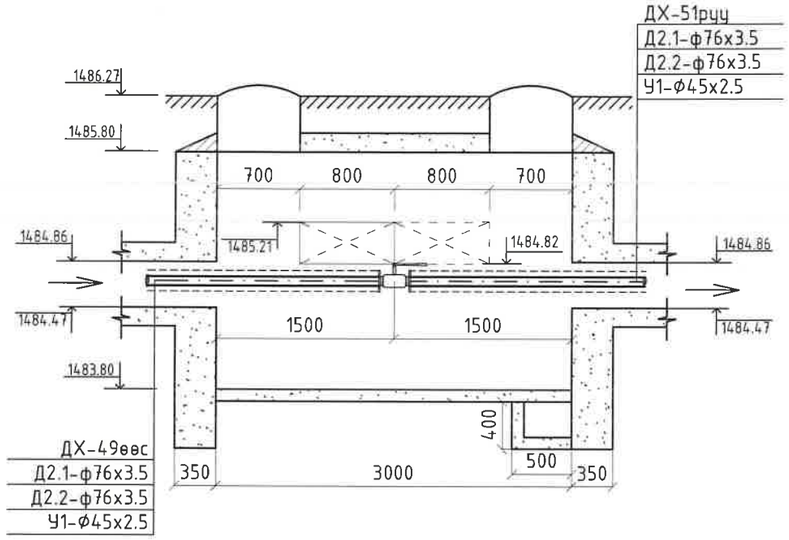

Б-Б ДУЛААНЫ ХУДГИЙН ОГТЛОЛ /М1:50/
/3000x2500x2000h/
/ОНЦЛОХ ЦЭГ 168/

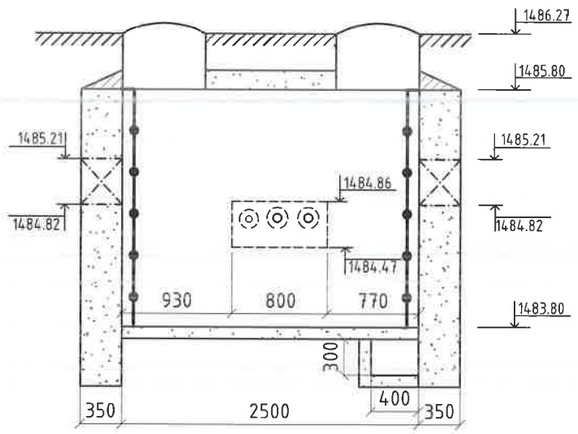

№	Тэмдэглэгээ	Материалын нэрс	Тоо	Нэгж	Тайлбар
1	2	3	5	6	7
1	BROEN 61.102.200	Бөмбөлгөн хаалт ф65мм	2	5	Шир
2	BROEN 61.102.200	Бөмбөлгөн хаалт ф40мм	1	2.1	Шир

КРЕАТИВ ЭНЕРЖИ ИНЖЕНЕРИНГ ХХК

Өмнөговь аймгийн Цогтцэций сум
Дулааны шугам сүлжээний өргөтгөлийн ажил

ДХ-50 Дулааны худгийн байгуулалт, огтлол

Үе шат: А.З

Инженер	Д.Содхүү	ЕГ Шифр: CEE2305-DH	Масштаб: 1:50	Огноо: 2023.09
Гүйцэтгэсэн	Г.Баянбаатар			
Шалгасан	Н.Менхчулуун	ТГ Шифр:	Зургийн дугаар: ГД- 128	Бүх хуудас: 158

А3

ДХ-51 ДУЛААНЫ ХУДГИЙН БАЙГУУЛАЛТ ТК-5 /М1:50/
/3000x2500x2000h/
/ОНЦЛОХ ЦЭГ 171/

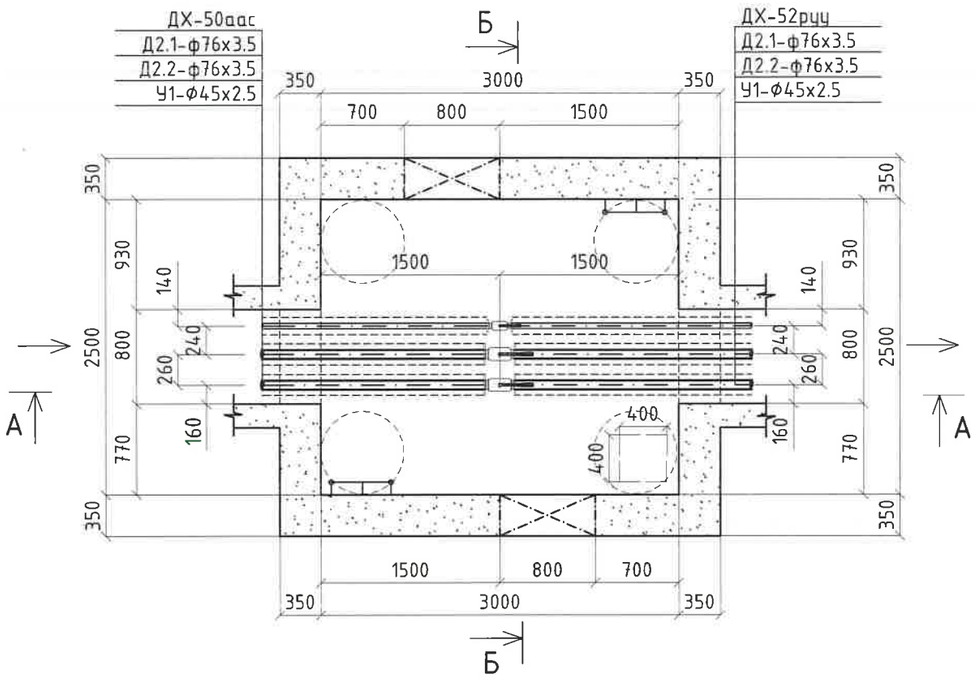

А-А ДУЛААНЫ ХУДГИЙН ОГТЛОЛ /М1:50/
/3000x2500x2000h/
/ОНЦЛОХ ЦЭГ 171/

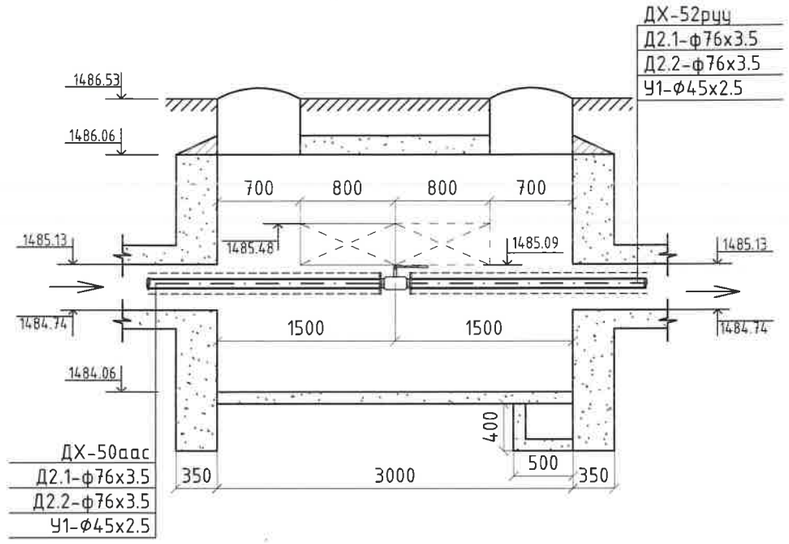

Б-Б ДУЛААНЫ ХУДГИЙН ОГТЛОЛ /М1:50/
/3000x2500x2000h/
/ОНЦЛОХ ЦЭГ 171/

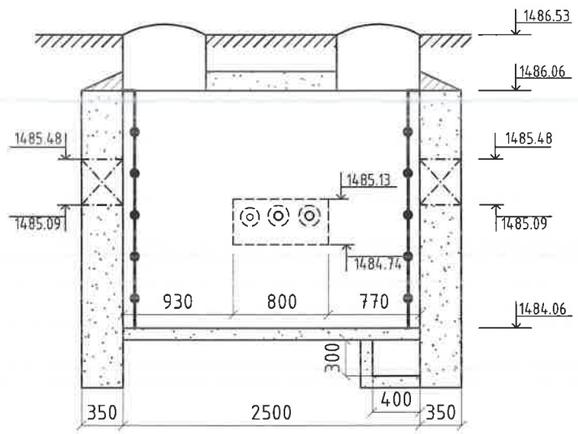

№	Тэмдэглэгээ	Материалын нэрс	Тоо	Нэгж	Тайлбар
1	2	3	5	6	7
1	BROEN 61.102.200	Бөмбөлгөн хаалт ф65мм	2	5	Шир
2	BROEN 61.102.200	Бөмбөлгөн хаалт ф40мм	1	2.1	Шир

КРЕАТИВ ЭНЕРЖИ ИНЖЕНЕРИНГ ХХК

Өмнөговь аймгийн Цогтцэций сум
Дулааны шугам сүлжээний ерөнхөлөгчийн ажил

ДХ-51 Дулааны хүдгийн байгуулалт, огтлол

Ye шат: А.3

Инженер		Д.Содхүү	ЕГ Шифр: CEE2305-DH	Масштаб: 1:50	Огноо: 2023.09
Гүйцэтгэсэн		Г.Баянбаатар			
Шалгасан		Н.Мөнхчулуун	ТГ Шифр:	Зургийн дугаар: ГД- 129	Бүх хуудас: 158

A3

ДХ-52 ДУЛААНЫ ХУДГИЙН БАЙГУУЛАЛТ ТК-5 /М1:50/
/3000x2500x2000h/
/ОНЦЛОХ ЦЭГ 174/

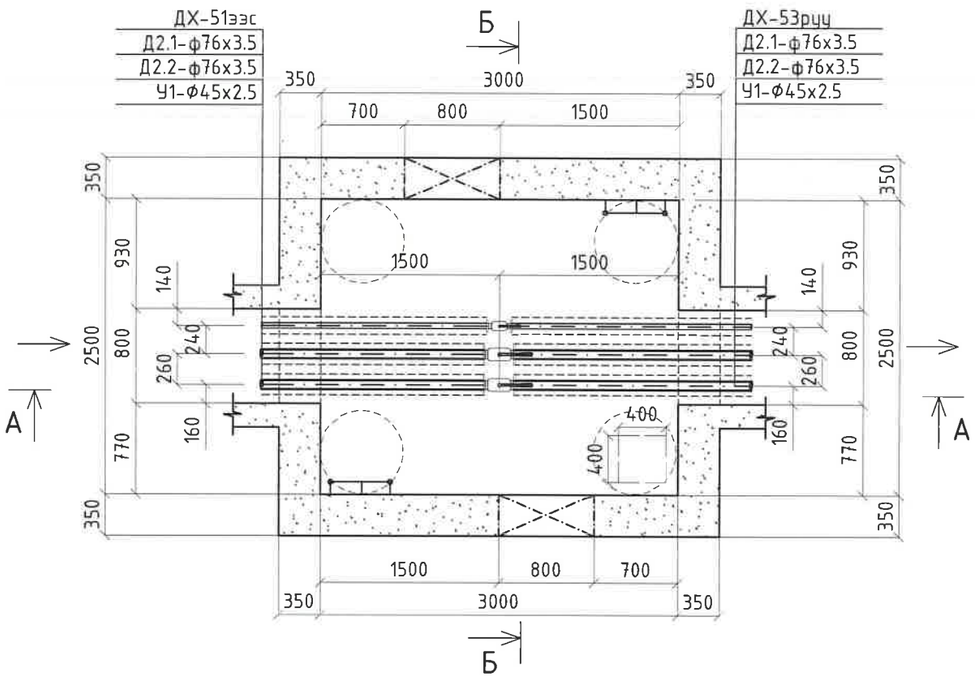

А-А ДУЛААНЫ ХУДГИЙН ОГТЛОЛ /М1:50/
/3000x2500x2000h/
/ОНЦЛОХ ЦЭГ 174/

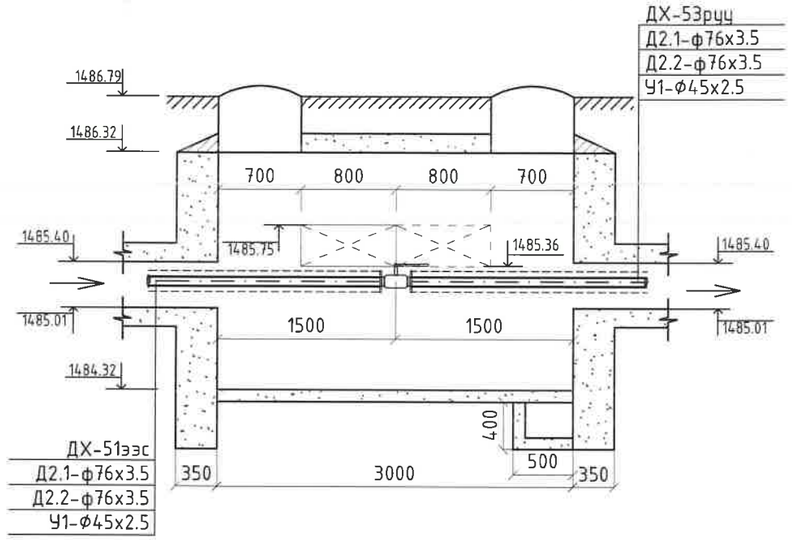

Б-Б ДУЛААНЫ ХУДГИЙН ОГТЛОЛ /М1:50/
/3000x2500x2000h/
/ОНЦЛОХ ЦЭГ 174/

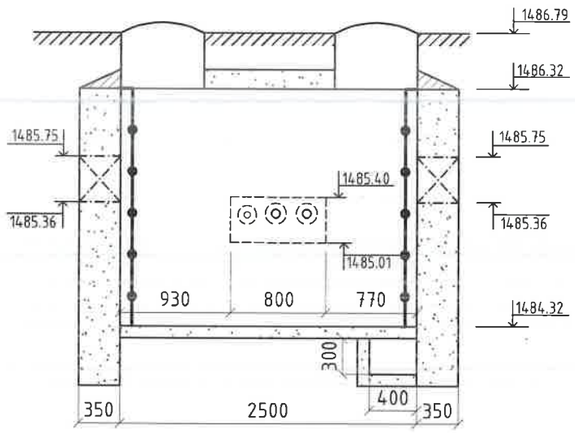

№	Тэмдэглэгээ	Материалын нэрс	Тоо	Нэгж	Тайлбар
1	2	3	5	6	7
1	BROEN 61.102.200	Бөмбөлгөн хаалт ф65мм	2	5	Шир
2	BROEN 61.102.200	Бөмбөлгөн хаалт ф40мм	1	2.1	Шир

КРЕАТИВ ЭНЕРЖИ ИНЖЕНЕРИНГ ХХК

Өмнөговь аймгийн Цогтцэций сум
Дулааны шугам сүлжээний өргөтгөлийн ажил

ДХ-52 Дулааны худгийн байгуулалт, огтлол

Үе шат: А.3

Инженер		Д.Содхүү	ЕГ Шифр: CEE2305-DH	Масштаб: 1:50	Огноо: 2023.09
Гүйцэтгэсэн		Г.Баянбаатар			
Шалгасан		Н.Мөнхчулуун	ТГ Шифр:	Зургийн дугаар: ГД- 130	Бүх хуудас: 158

А3

ДХ-53 ДУЛААНЫ ХУДГИЙН БАЙГУУЛАЛТ ТК-5 /М1:50/
/3000x2500x2000h/
/ОНЦЛОХ ЦЭГ 177/

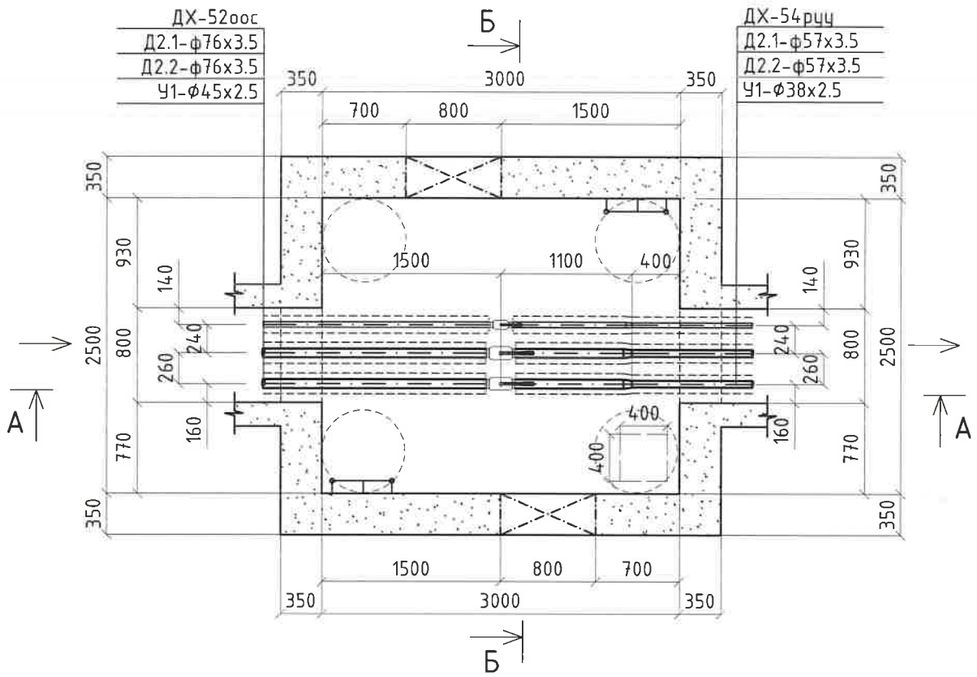

А-А ДУЛААНЫ ХУДГИЙН ОГТЛОЛ /М1:50/
/3000x2500x2000h/
/ОНЦЛОХ ЦЭГ 177/

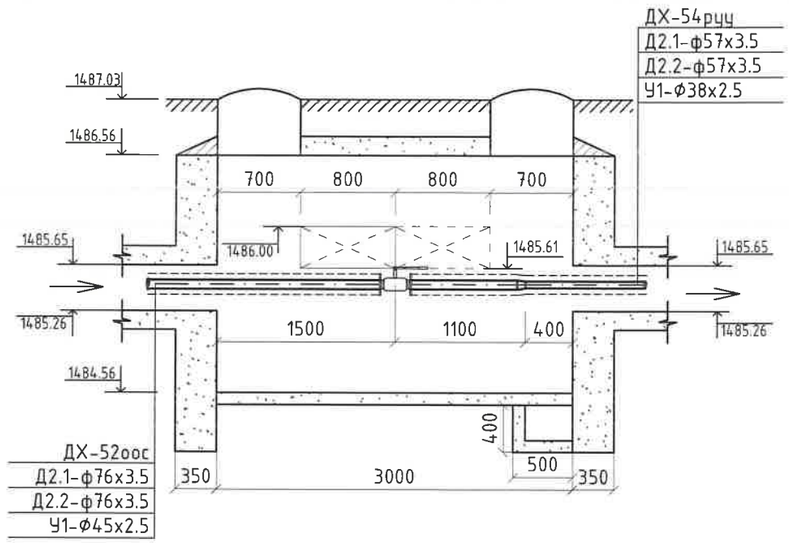

Б-Б ДУЛААНЫ ХУДГИЙН ОГТЛОЛ /М1:50/
/3000x2500x2000h/
/ОНЦЛОХ ЦЭГ 177/

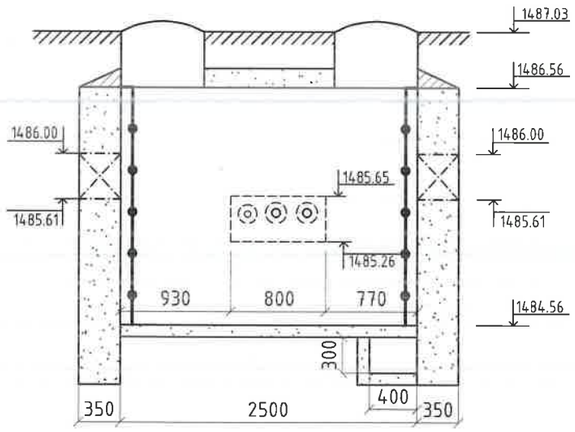

№	Тэмдэглэгээ	Материалын нэрс	Тоо	Нэгж	Тайлбар
1	2	3	5	6	7
1	BROEN 61.102.200	Бөмбөлгөн хаалт ф65мм	2	5	Шир
2	BROEN 61.102.200	Бөмбөлгөн хаалт ф40мм	1	2.1	Шир
3	Гост 17378-2001	Дулаалгатай ган шилжвэр ф65/50мм	2	0.3	Шир
4	Гост 17378-2001	Дулаалгатай ган шилжвэр ф40/32мм	1	0.2	Шир

КРЕАТИВ ЭНЕРЖИ ИНЖЕНЕРИНГ ХХК

Өмнөговь аймгийн Цогтцэций сум
Дулааны шугам сүлжээний өргөтгөлийн ажил

ДХ-53 Дулааны худгийн байгуулалт, огтлол

Үе шат: А.3

Инженер		Д.Содхүү	ЕГ Шифр: CEE2305-DH	Масштаб: 1:50	Огноо: 2023.09
Гүйцэтгэсэн		Г.Баянбаатар			
Шалгасан		Н.Мөнхчулуун	ТГ Шифр:	Зургийн дугаар: ГД- 131	Бүх хуудас: 158

A3

ДХ-54 ДУЛААНЫ ХУДГИЙН БАЙГУУЛАЛТ ТК-5 /М1:50/
/3000x2500x2000h/
/ОНЦЛОХ ЦЭГ 180/

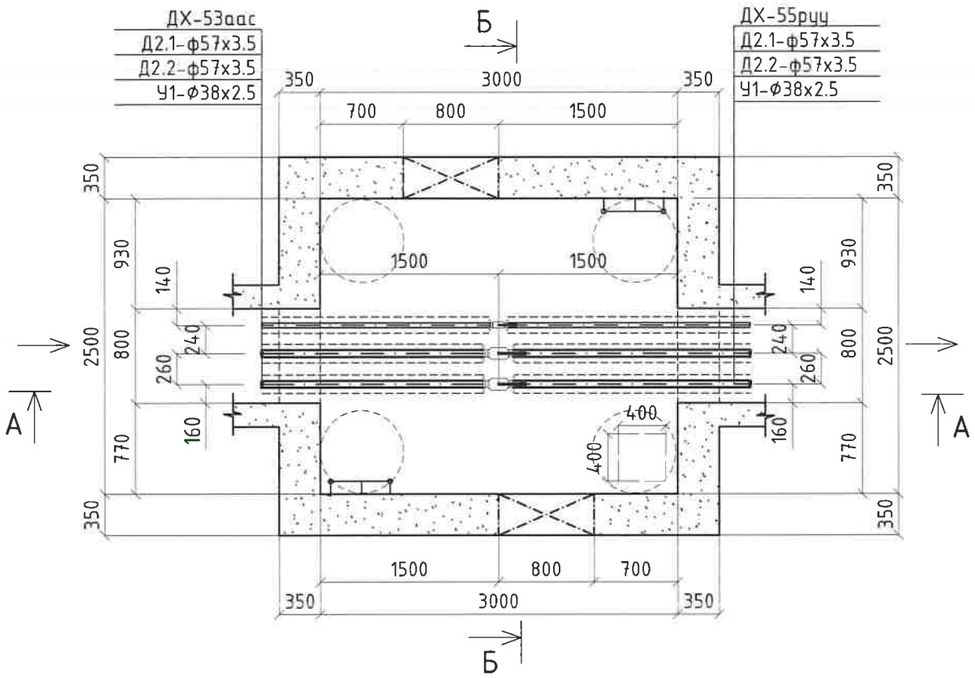

А-А ДУЛААНЫ ХУДГИЙН ОГТЛОЛ /М1:50/
/3000x2500x2000h/
/ОНЦЛОХ ЦЭГ 180/

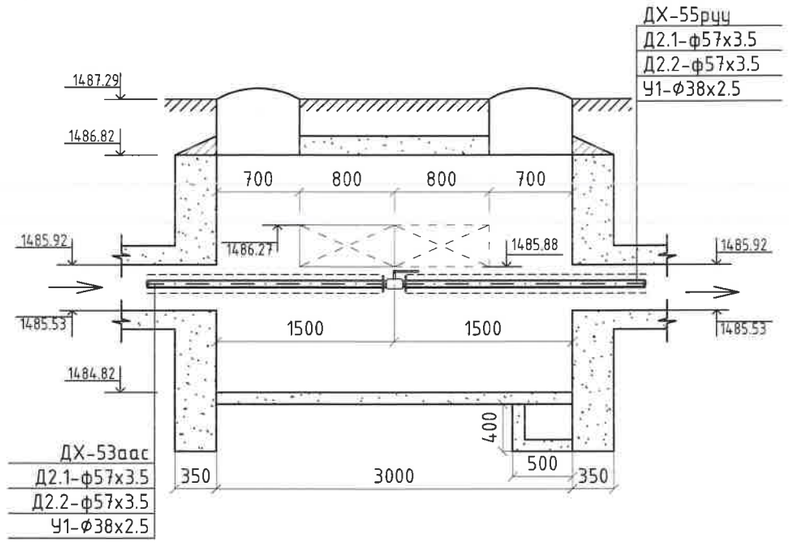

Б-Б ДУЛААНЫ ХУДГИЙН ОГТЛОЛ /М1:50/
/3000x2500x2000h/
/ОНЦЛОХ ЦЭГ 180/

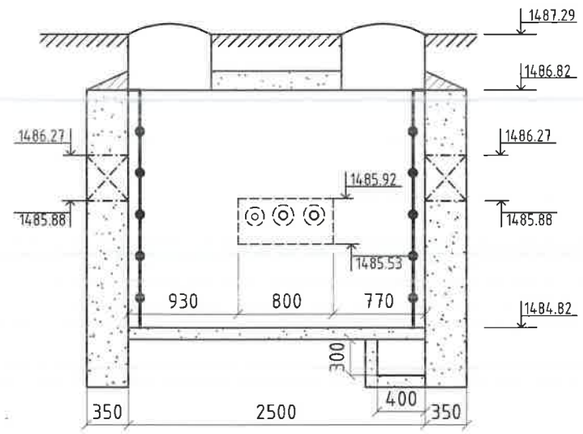

№	Тэмдэглэгээ	Материалын нэрс	Тоо	Нэгж	Тайлбар
1	2	3	5	6	7
1	BROEN 61.102.200	Бөмбөлгөн хаалт ф50мм	2	2.7	Шир
2	BROEN 61.102.200	Бөмбөлгөн хаалт ф32мм	1	1.4	Шир

КРЕАТИВ ЭНЕРЖИ
ИНЖЕНЕРИНГ ХХК

Өмнөговь аймгийн Цогтцэций сум
Дулааны шугам сүлжээний өргөтгөлийн ажил

ДХ-54 Дулааны хүдгийн байгуулалт, огтлол

Уе шат: А.З

Инженер		Д.Содхүү	ЕГ Шифр: CEE2305-DH	Масштаб: 1:50	Огноо: 2023.09
Гүйцэтгэсэн		Г.Баянбаатар			
Шалгасан		Н.Мөнхчулуун	ТГ Шифр:	Зургийн дугаар: ГД- 132	Бүх хуудас: 158

А3

ДХ-55 ДУЛААНЫ ХУДГИЙН БАЙГУУЛАЛТ ТК-5 /М1:50/
/3000x2500x2000h/
/ОНЦЛОХ ЦЭГ 183/

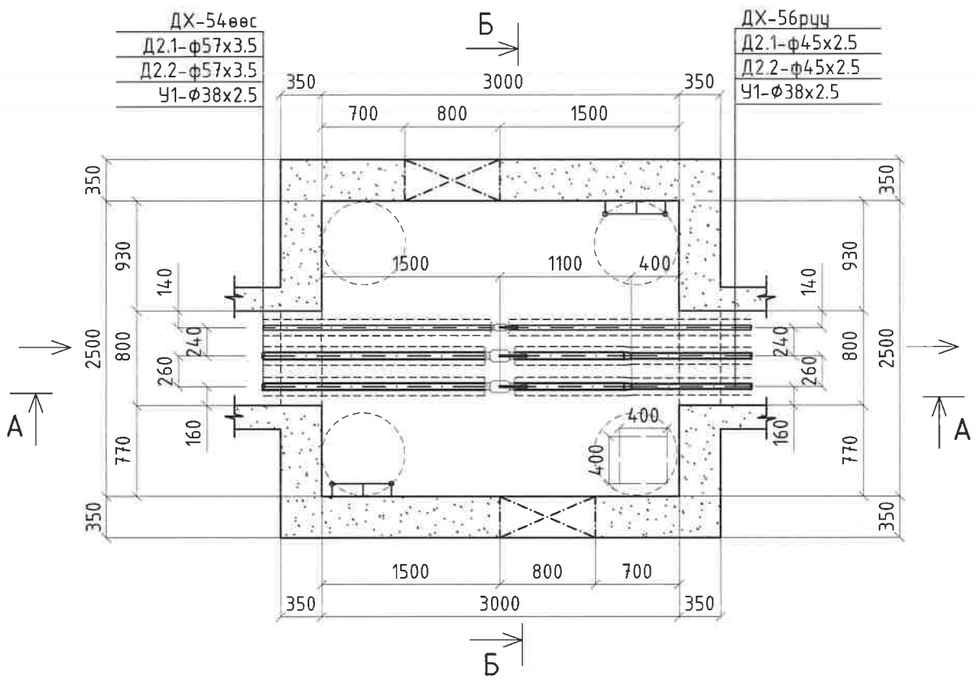

А-А ДУЛААНЫ ХУДГИЙН ОГТЛОЛ /М1:50/
/3000x2500x2000h/
/ОНЦЛОХ ЦЭГ 183/

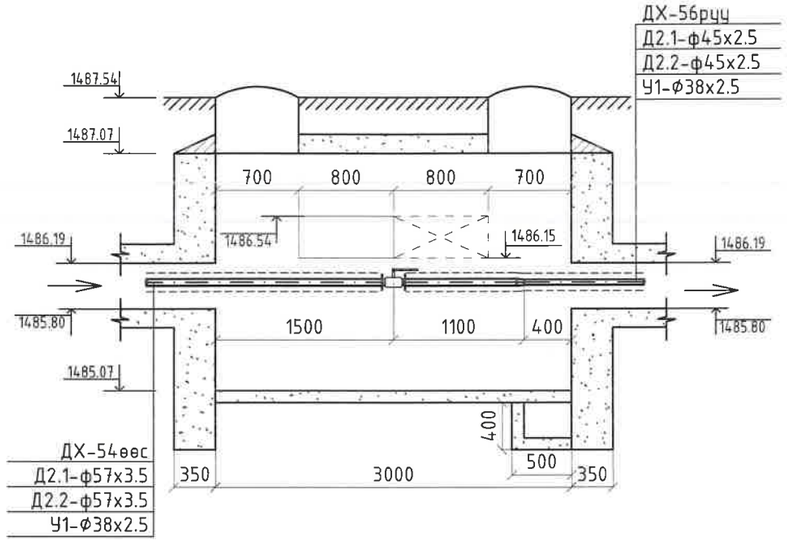

Б-Б ДУЛААНЫ ХУДГИЙН ОГТЛОЛ /М1:50/
/3000x2500x2000h/
/ОНЦЛОХ ЦЭГ 183/

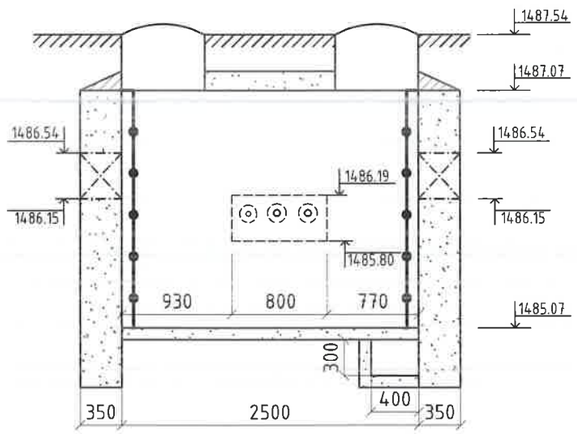

№	Тэмдэглэгээ	Материалын нэрс	Тоо	Нэгж	Тайлбар
1	2	3	5	6	7
1	BROEN 61.102.200	Бөмбөлгөн хаалт ф50мм	2	2.7	Шир
2	Гост 17378-2001	Дулаалгатай ган шилжвэр ф50/40мм	2	0.3	Шир

КРЕАТИВ ЭНЕРЖИ ИНЖЕНЕРИНГ ХХК

Өмнөговь аймгийн Цогтцэций сум
Дулааны шугам сүлжээний өргөтгөлийн ажил

ДХ-55 Дулааны хүдгийн байгуулалт, огтлол

Үе шат: А.З

Инженер		Д.Содхүү	ЕГ Шифр: CEE2305-DH	Масштаб: 1:50	Огноо: 2023.09
Гүйцэтгэсэн		Г.Баянбаатар			
Шалгасан		Н.Мөнхчулуун	ТГ Шифр:	Зургийн дугаар: ГД- 133	Бүх хуудас: 158

А3

ДХ-56 ДУЛААНЫ ХУДГИЙН БАЙГУУЛАЛТ ТК-4 /М1:50/
/2500x2500x2000h/
/ОНЦЛОХ ЦЭГ 186/

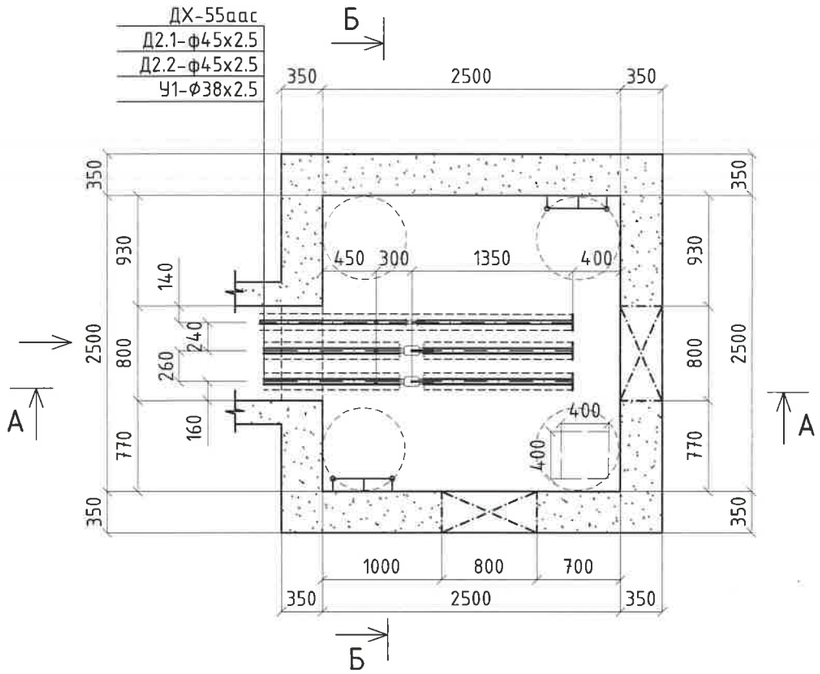

А-А ДУЛААНЫ ХУДГИЙН ОГТЛОЛ /М1:50/
/2500x2500x2000h/
/ОНЦЛОХ ЦЭГ 186/

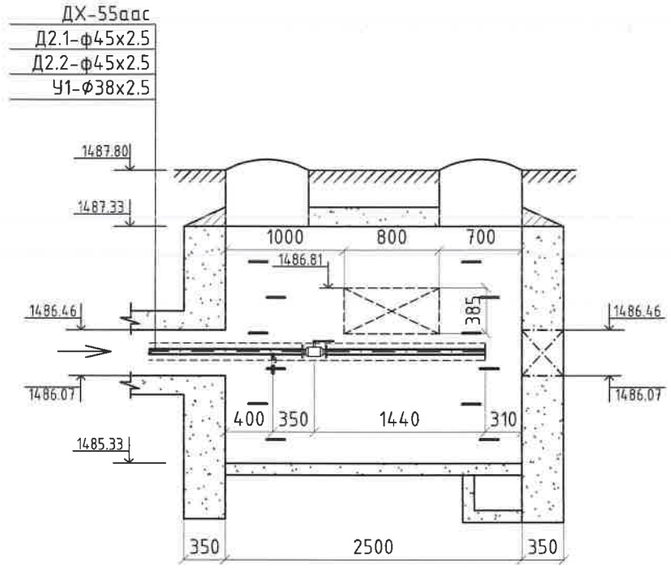

Б-Б ДУЛААНЫ ХУДГИЙН ОГТЛОЛ /М1:50/
/2500x2500x2000h/
/ОНЦЛОХ ЦЭГ 186/

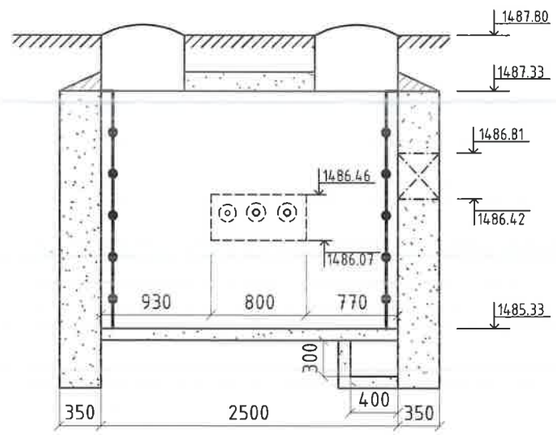

№	Тэмдэглэгээ	Материалын нэрс		Тоо	Нэгж	Тайлбар
1	2	3		5	6	7
1	BROEN 61.102.200	Бөмбөлгөн хаалт ф40мм		2	2.1	Шир
2	BROEN 61.102.200	Бөмбөлгөн хаалт ф32мм		1	1.4	Шир
3	BROEN 61.102.080	Ус буулгагч ф15мм	Бөмбөлгөн хаалт ф15мм	3	0.8	Шир
	Гост 10704-91		Ган хоолой ф20х2.0мм	1.5	0.88	У/м
	Гост 17375-2001		Дулаалгатай ган отвод ф15мм	3	0.06	У/м

КРЕАТИВ ЭНЕРЖИ
ИНЖЕНЕРИНГ ХХК

Өмнөговь аймгийн Цогтцэций сум
Дулааны шугам сүлжээний өргөтгөлийн ажил

ДХ-56 Дулааны худгийн байгуулалт, огтлол				Ye шат: А.3
Инженер	Д.Содхүү	ЕГ Шифр: CEE2305-DH	Масштаб: 1:50	Огноо: 2023.09
Гүйцэтгэсэн	Г.Баянбаатар			
Шалгасан	Н.Мөнхчулуун	ТГ Шифр:	Зургийн дугаар: ГД- 134	Бүх хуудас: 158

А3

ДХ-57 ДУЛААНЫ ХУДГИЙН БАЙГУУЛАЛТ ТК-5 /М1:50/
/3000x2500x2000h/
/ОНЦЛОХ ЦЭГ 187/

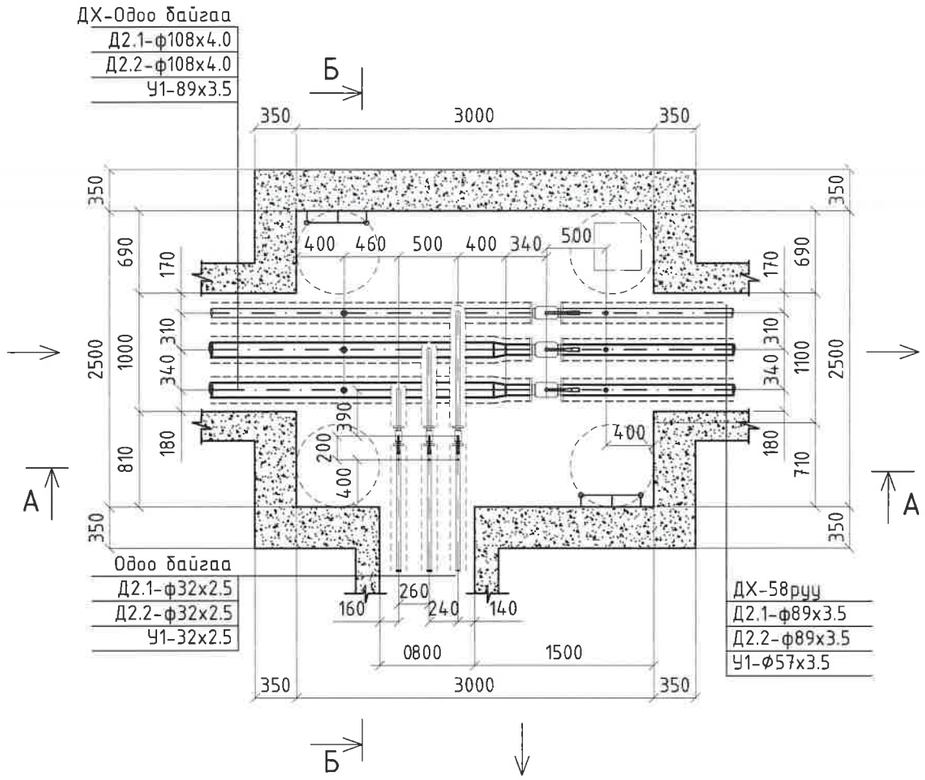

А-А ДУЛААНЫ ХУДГИЙН ОГТЛОЛ /М1:50/
/3000x2500x2000h/
/ОНЦЛОХ ЦЭГ 187/

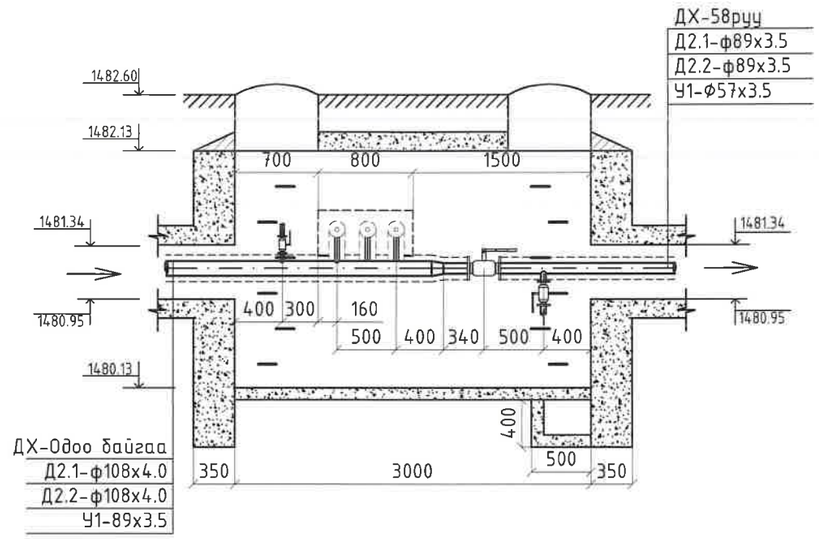

№	Тэмдэглэгээ	Материалын нэрс		Тоо	Нэгж	Тайлбар
1	2	3		5	6	7
1	BROEN 61.102.200	Бөмбөлгөн хаалт ф80мм		2	6.5	Шир
2	Гост 17378-2001	Дулаалгатай ган шилжвэр ф100/80мм		2	1.0	Шир
3	BROEN 61.102.080	Ус буулгагч ф40мм	Бөмбөлгөн хаалт ф40мм	2	2.1	Шир
	Гост 10704-91		Ган хоолой ф45х3.0мм	1	3.11	У/м
	Гост 17375-2001		Дулаалгатай ган отвод ф40мм	2	0.4	У/м
4	BROEN 61.102.080	Агаар гаргагч ф20мм	Бөмбөлгөн хаалт ф20мм	2	0.9	Шир
	Гост 10704-91		Ган хоолой ф25х2.5мм	1	1.39	У/м
	Гост 17375-2001		Дулаалгатай ган отвод ф20мм	2	0.08	У/м

КРЕАТИВ ЭНЕРЖИ
ИНЖЕНЕРИНГ ХХК

Өмнөговь аймгийн Цогтцэций сум
Дулааны шугам сүлжээний өргөтгөлийн ажил

ДХ-57 Дулааны худгийн байгуулалт, огтлол

Ye шат: А.3

Инженер		Д.Содхүү	ЕГ Шифр: CEE2305-DH	Масштаб: 1:50	Огноо: 2023.09
Гүйцэтгэсэн		Г.Баянбаатар			
Шалгасан		Н.Мөнхчулуун	ТГ Шифр:	Зургийн дугаар: ГД- 135	Бүх хуудас: 158

A3

ДХ-58 ДУЛААНЫ ХУДГИЙН БАЙГУУЛАЛТ ТК-4 /М1:50/
/2500x2500x2000h/
/ОНЦЛОХ ЦЭГ 190/

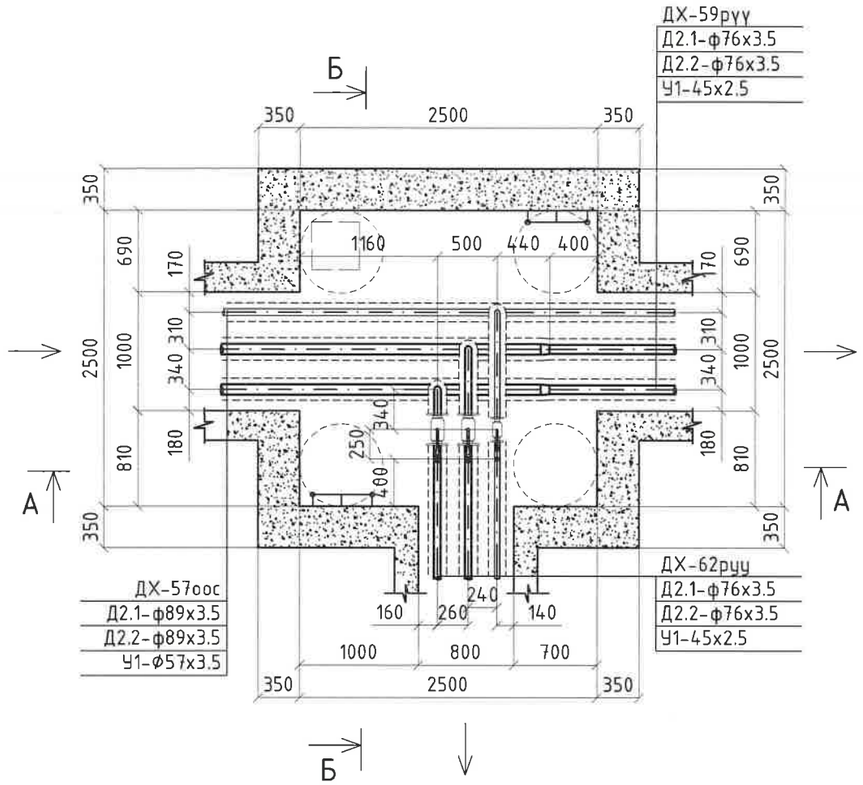

А-А ДУЛААНЫ ХУДГИЙН ОГТЛОЛ /М1:50/
/2500x2500x2000h/
/ОНЦЛОХ ЦЭГ 190/

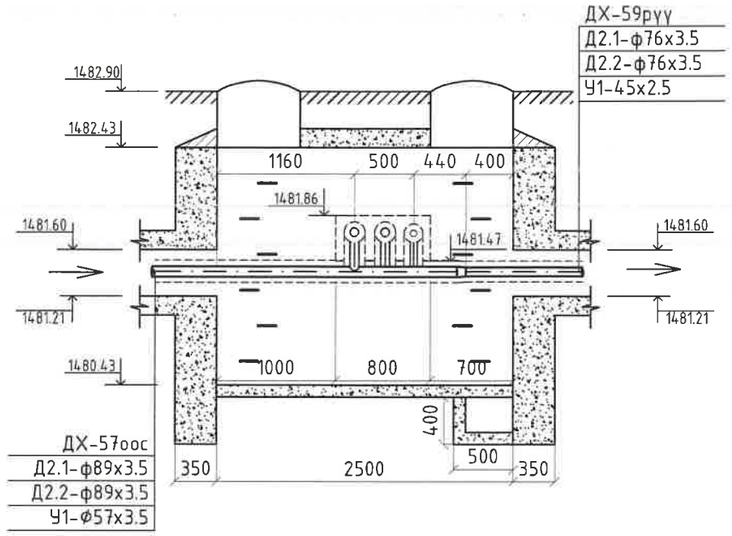

Б-Б ДУЛААНЫ ХУДГИЙН ОГТЛОЛ /М1:50/
/2500x2500x2000h/
/ОНЦЛОХ ЦЭГ 190/

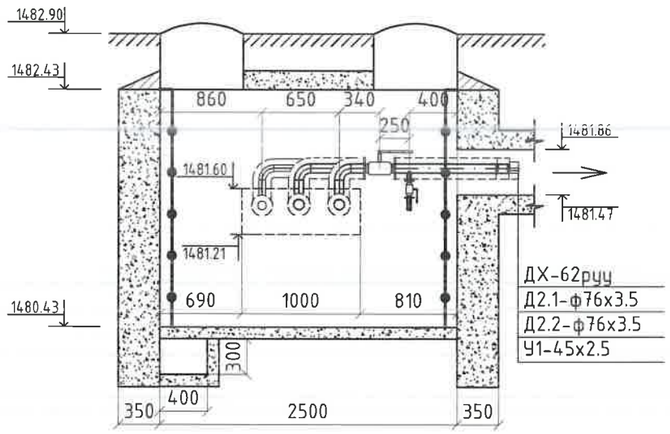

№	Тэмдэглэгээ	Материалын нэрс		Тоо	Нэгж	Тайлбар
1	2	3		5	6	7
1	Гост 17375-2001	Дулаалгатай ган отвод ф65мм ∠=90°		2	1.0	Шир
2	Гост 17378-2001	Дулаалгатай ган шилжвэр ф80/65мм		2	0.6	Шир
3	BROEN 61.102.080	Агаар гаргагч ф15мм	Бөмбөлгөн хаалт ф15мм	2	0.8	Шир
	Гост 10704-91		Ган хоолой ф20x2.0мм	1	0.88	У/м
	Гост 17375-2001		Дулаалгатай ган отвод ф15мм	2	0.06	У/м

КРЕАТИВ ЭНЕРЖИ ИНЖЕНЕРИНГ ХХК

Өмнөговь аймгийн Цогтцэций сум
Дулааны шугам сүлжээний өргөтгөлийн ажил

ДХ-58 Дулааны хүдгийн байгуулалт, огтлол

Ye шат: А.3

Инженер		Д.Содхүү	ЕГ Шифр: CEE2305-DH	Масштаб: 1:50	Огноо: 2023.09
Гүйцэтгэсэн		Г.Баянбаатар			
Шалгасан		Н.Мөнхчулуун	ТГ Шифр:	Зургийн дугаар: ГД- 136	Бүх хуудас: 158

А3

ДХ-59 ДУЛААНЫ ХУДГИЙН БАЙГУУЛАЛТ ТК-3 /М1:50/
/2500x2000x2000h/
/ОНЦЛОХ ЦЭГ 196/

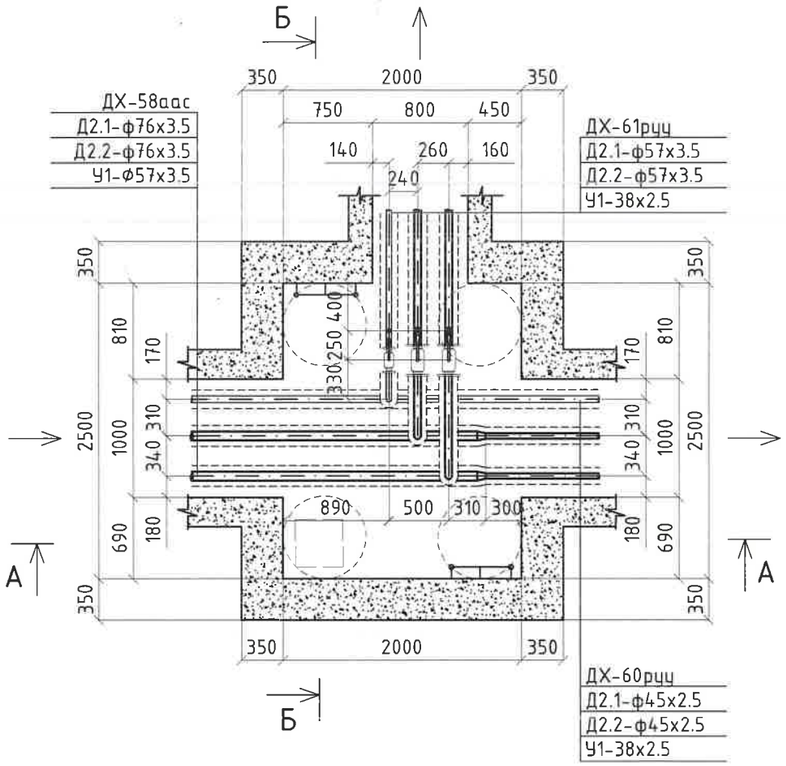

А-А ДУЛААНЫ ХУДГИЙН ОГТЛОЛ /М1:50/
/2500x2000x2000h/
/ОНЦЛОХ ЦЭГ 196/

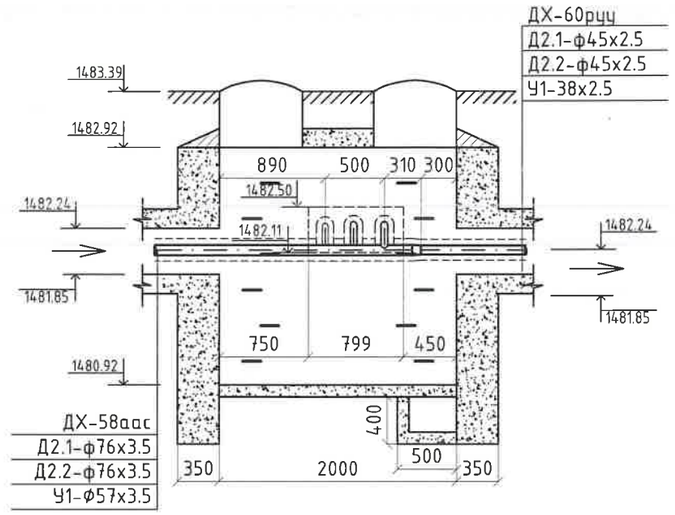

Б-Б ДУЛААНЫ ХУДГИЙН ОГТЛОЛ /М1:50/
/2500x2000x2000h/
/ОНЦЛОХ ЦЭГ 196/

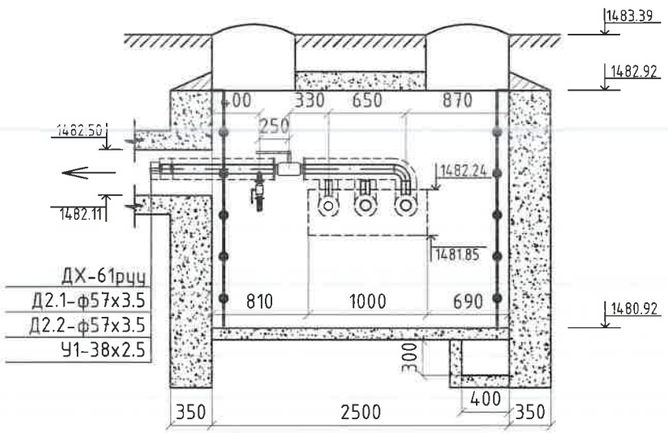

№	Тэмдэглэгээ	Материалын нэрс		Тоо	Нэгж	Тайлбар
1	2	3		5	6	7
1	BROEN 61.102.200	Бөмбөлгөн хаалт ф50мм		2	2.7	Шир
2	Гост 17375-2001	Дулаалгатай ган отвод ф50мм ∠=90°		2	0.6	Шир
3	Гост 17378-2001	Дулаалгатай ган шилжвэр ф65/50мм		2	0.3	Шир
4	BROEN 61.102.080	Ус буулгагч ф25мм	Бөмбөлгөн хаалт ф25мм	2	1.1	Шир
	Гост 10704-91		Ган хоолой ф32x3.0мм	1	2.15	У/м
	Гост 17375-2001		Дулаалгатай ган отвод ф25мм	2	0.2	У/м

КРЕАТИВ ЭНЕРЖИ
ИНЖЕНЕРИНГ ХХК

Өмнөговь аймгийн Цогтцэций сум
Дулааны шугам сүлжээний өргөтгөлийн ажил

ДХ-59 Дулааны худгийн байгуулалт, огтлол					Ye шат: А.3
Инженер		Д.Содхүү	ЕГ Шифр: CEE2305-DH	Масштаб: 1:50	Огноо: 2023.09
Гүйцэтгэсэн		Г.Баянбаатар			
Шалгасан		Н.Мөнхчулуун	ТГ Шифр:	Зургийн дугаар: ГД- 137	Бүх хуудас: 158

А3

ДХ-60 ДУЛААНЫ ХУДГИЙН БАЙГУУЛАЛТ ТК-4 /М1:50/
/2500x2500x2000h/
/ОНЦЛОХ ЦЭГ 199/

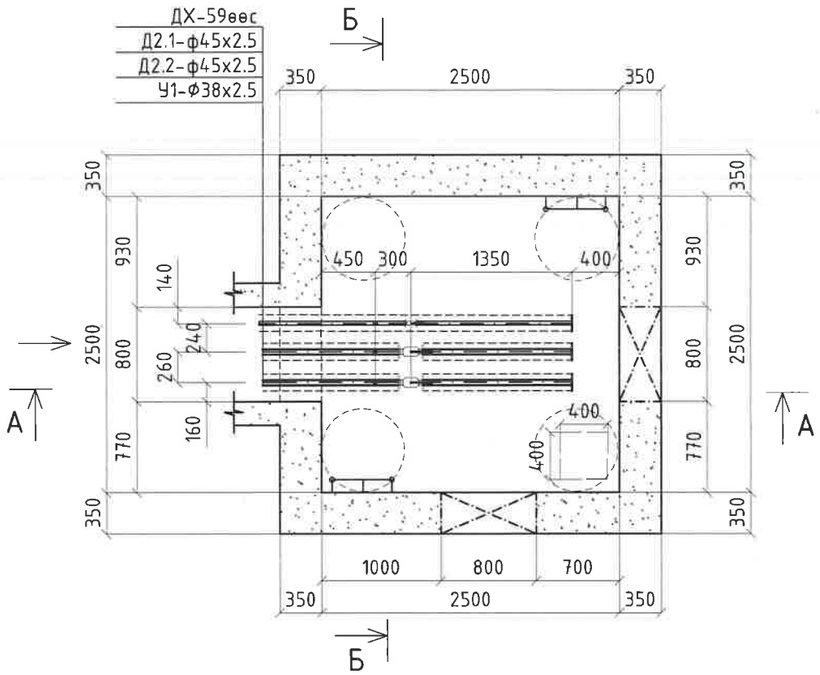

А-А ДУЛААНЫ ХУДГИЙН ОГТЛОЛ /М1:50/
/2500x2500x2000h/
/ОНЦЛОХ ЦЭГ 199/

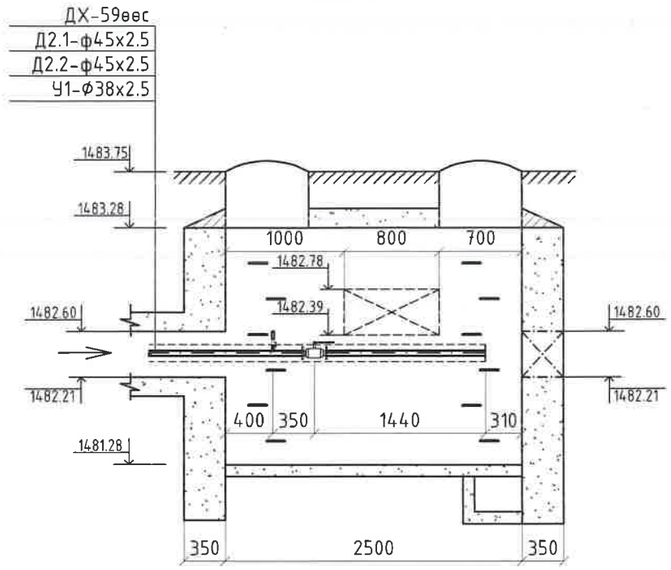

Б-Б ДУЛААНЫ ХУДГИЙН ОГТЛОЛ /М1:50/
/2500x2500x2000h/
/ОНЦЛОХ ЦЭГ 199/

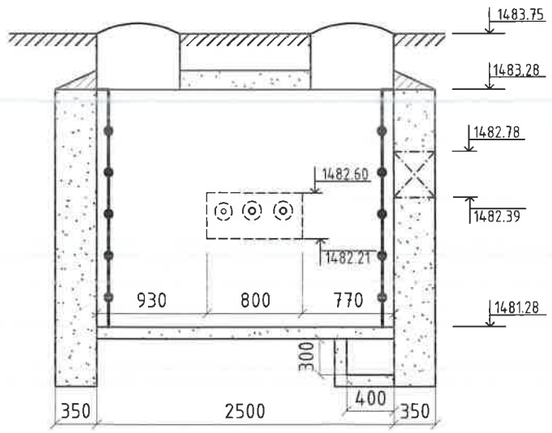

№	Тэмдэглэгээ	Материалын нэрс		Тоо	Нэгж	Тайлбар
1	2	3		5	6	7
1	BROEN 61.102.200	Бөмбөлгөн хаалт ф40мм		2	2.1	Шир
2	BROEN 61.102.080	Агаар гаргагч ф15мм	Бөмбөлгөн хаалт ф15мм	2	0.8	Шир
	Гост 10704-91		Ган хоолой ф20x2.0мм	1	0.88	У/м
	Гост 17375-2001		Дулаалгатай ган отвод ф15мм	2	0.06	У/м

КРЕАТИВ ЭНЕРЖИ
ИНЖЕНЕРИНГ ХХК

Өмнөговь аймгийн Цогтцэций сум
Дулааны шугам сүлжээний өргөтгөлийн ажил

ДХ-60 Дулааны худгийн байгуулалт, огтлол					Ye шат: А.З
Инженер		Д.Содхүү	ЕГ Шифр: CEE2305-DH	Масштаб: 1:50	Огноо: 2023.09
Гүйцэтгэсэн		Г.Баянбаатар			
Шалгасан		Н.Мөнхчулуун	ТГ Шифр:	Зургийн дугаар: ГД- 138	Бүх хуудас: 158

А3

ДХ-61 ДУЛААНЫ ХУДГИЙН БАЙГУУЛАЛТ ТК-5 /М1:50/
/3000x2500x2000h/
/ОНЦЛОХ ЦЭГ 202/

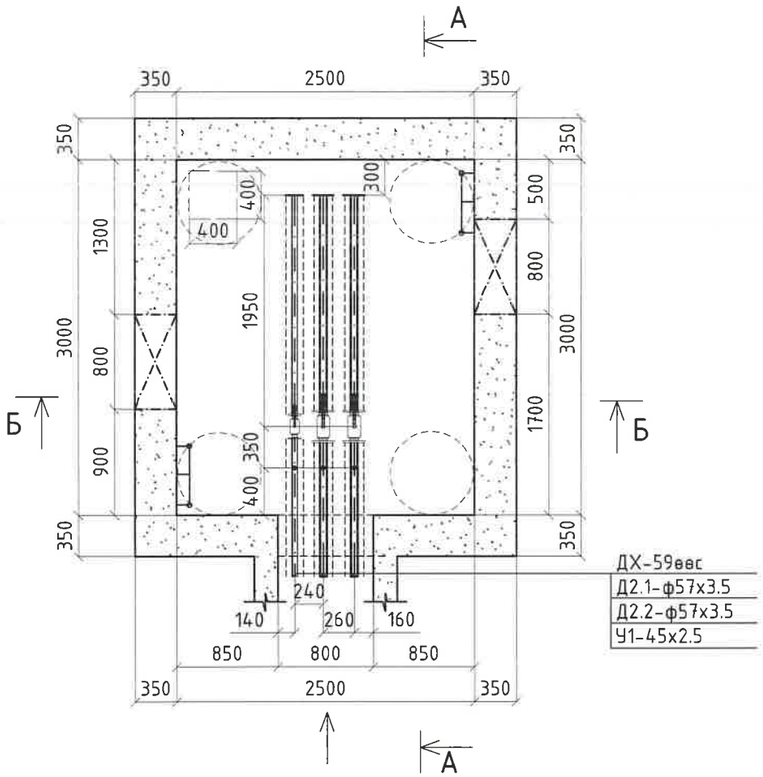

А-А ДУЛААНЫ ХУДГИЙН ОГТЛОЛ /М1:50/
/3000x2500x2000h/
/ОНЦЛОХ ЦЭГ 202/

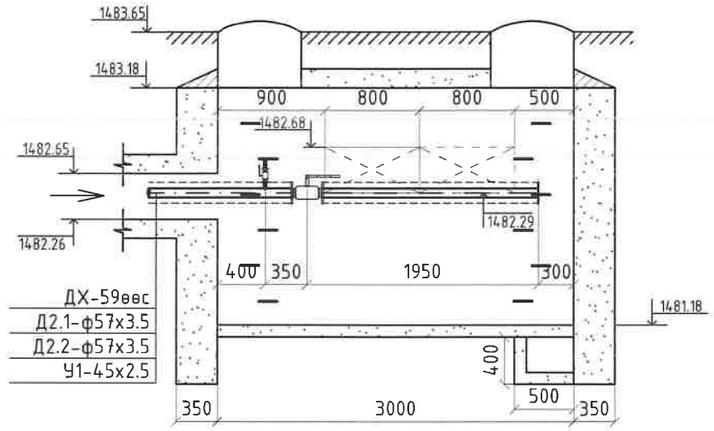

Б-Б ДУЛААНЫ ХУДГИЙН ОГТЛОЛ /М1:50/
/3000x2500x2000h/
/ОНЦЛОХ ЦЭГ 202/

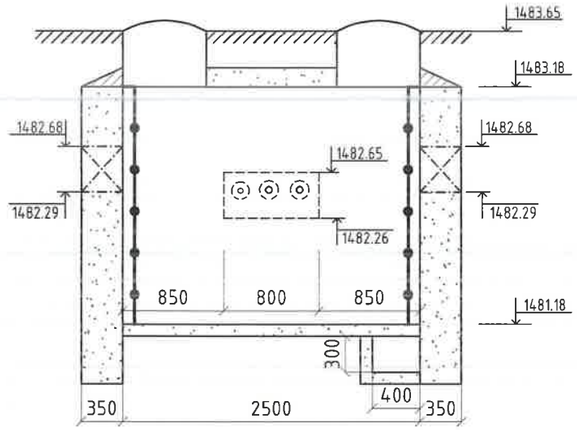

№	Тэмдэглэгээ	Материалын нэрс		Тоо	Нэгж	Тайлбар
1	2	3		5	6	7
1	BROEN 61.102.200	Бөмбөлгөн хаалт ф50мм		2	2.7	Шир
2	BROEN 61.102.080	Агаар гаргагч ф15мм	Бөмбөлгөн хаалт ф15мм	2	0.8	Шир
	Гост 10704-91		Ган хоолой ф20х2.0мм	1	0.88	У/м
	Гост 17375-2001		Дулаалгатай ган отвод ф15мм	2	0.06	У/м

КРЕАТИВ ЭНЕРЖИ
ИНЖЕНЕРИНГ ХХК

Өмнөговь аймгийн Цогтцэций сум
Дулааны шугам сүлжээний өргөтгөлийн ажил

ДХ-61 Дулааны худгийн байгуулалт, огтлол

Уе шат: А.З

Инженер		Д.Содхүү	ЕГ Шифр: CEE2305-DH	Масштаб: 1:50	Огноо: 2023.09
Гүйцэтгэсэн		Г.Баянбаатар			
Шалгасан		Н.Мөнхчулуун	ТГ Шифр:	Зургийн дугаар: ГД- 139	Бүх хуудас: 158

А3

ДХ-62 ДУЛААНЫ ХУДГИЙН БАЙГУУЛАЛТ ТК-5 /М1:50/
/3000x2500x2000h/
/ОНЦЛОХ ЦЭГ 207/

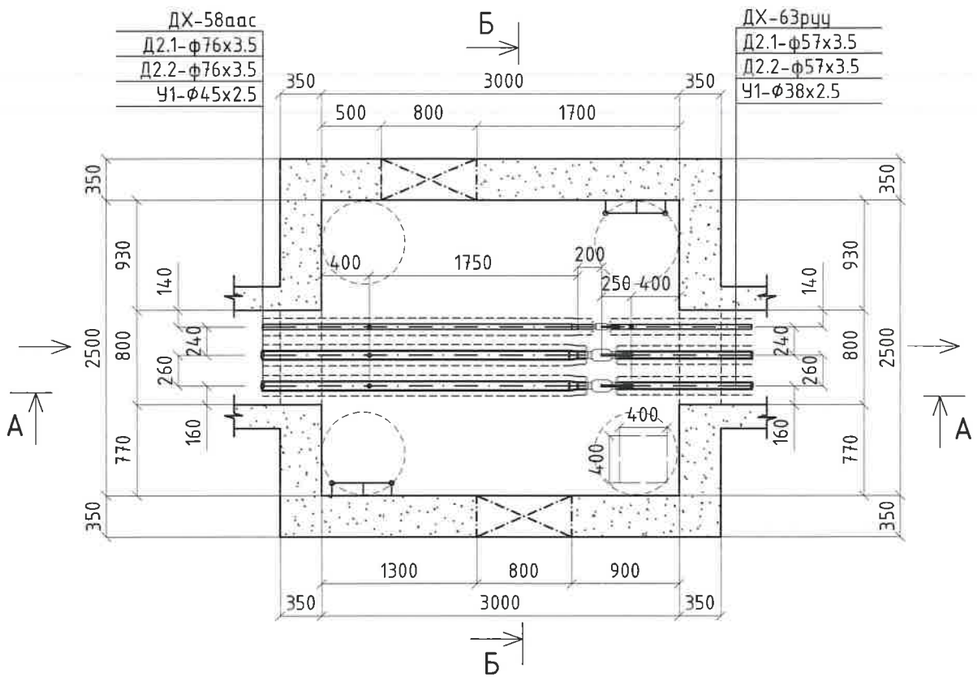

А-А ДУЛААНЫ ХУДГИЙН ОГТЛОЛ /М1:50/
/3000x2500x2000h/
/ОНЦЛОХ ЦЭГ 207/

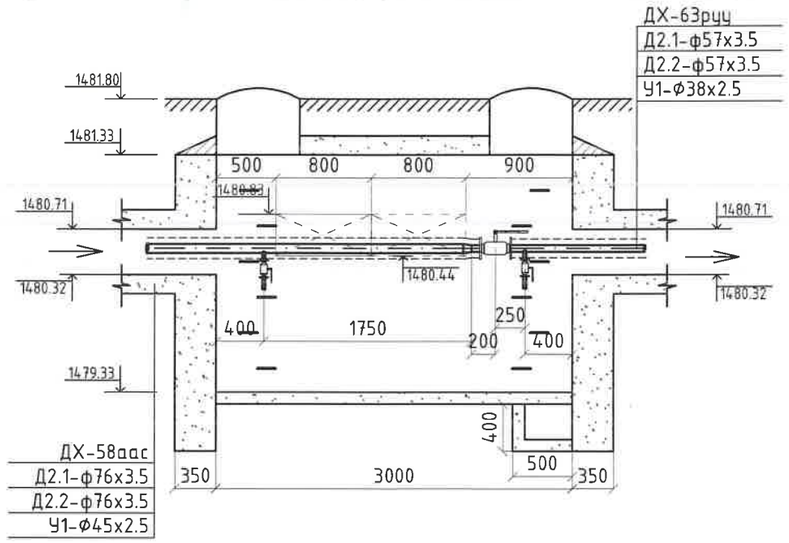

Б-Б ДУЛААНЫ ХУДГИЙН ОГТЛОЛ /М1:50/
/3000x2500x2000h/
/ОНЦЛОХ ЦЭГ 207/

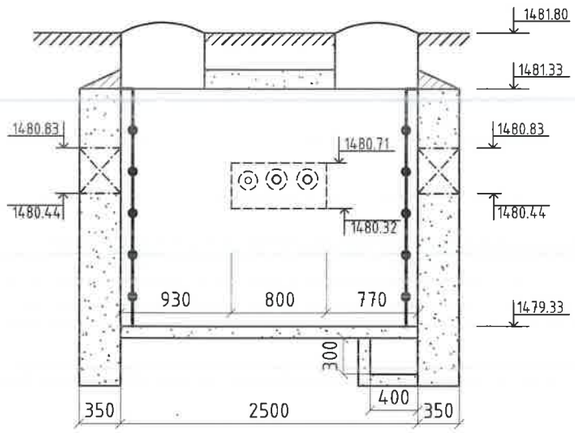

№	Тэмдэглэгээ	Материалын нэрс	Тоо	Нэгж	Тайлбар
1	2	3	5	6	7
1	BROEN 61.102.200	Бөмбөлгөн хаалт ф65мм	2	5	Шир
2	BROEN 61.102.200	Бөмбөлгөн хаалт ф40мм	1	2.1	Шир
3	Гост 17378-2001	Дулаалгатай ган шилжвэр ф65/50мм	2	0.3	Шир
4	Гост 17378-2001	Дулаалгатай ган шилжвэр ф40/32мм	1	0.2	Шир

КРЕАТИВ ЭНЕРЖИ
ИНЖЕНЕРИНГ ХХК

Өмнөговь аймгийн Цогтцэций сум
Дулааны шугам сүлжээний өргөтгөлийн ажил

ДХ-62 Дулааны худгийн байгуулалт, огтлол

Ye шат: А.3

Инженер		Д.Содхүү	ЕГ Шифр: CEE2305-DH	Масштаб: 1:50	Огноо: 2023.09
Гүйцэтгэсэн		Г.Баянбаатар			
Шалгасан		Н.Мөнхчулуун	ТГ Шифр:	Зургийн дугаар: ГД-140	Бүх хуудас: 158

A3

ДХ-63 ДУЛААНЫ ХУДГИЙН БАЙГУУЛАЛТ ТК-5 /М1:50/
/3000x2500x2000h/
/ОНЦЛОХ ЦЭГ 210/

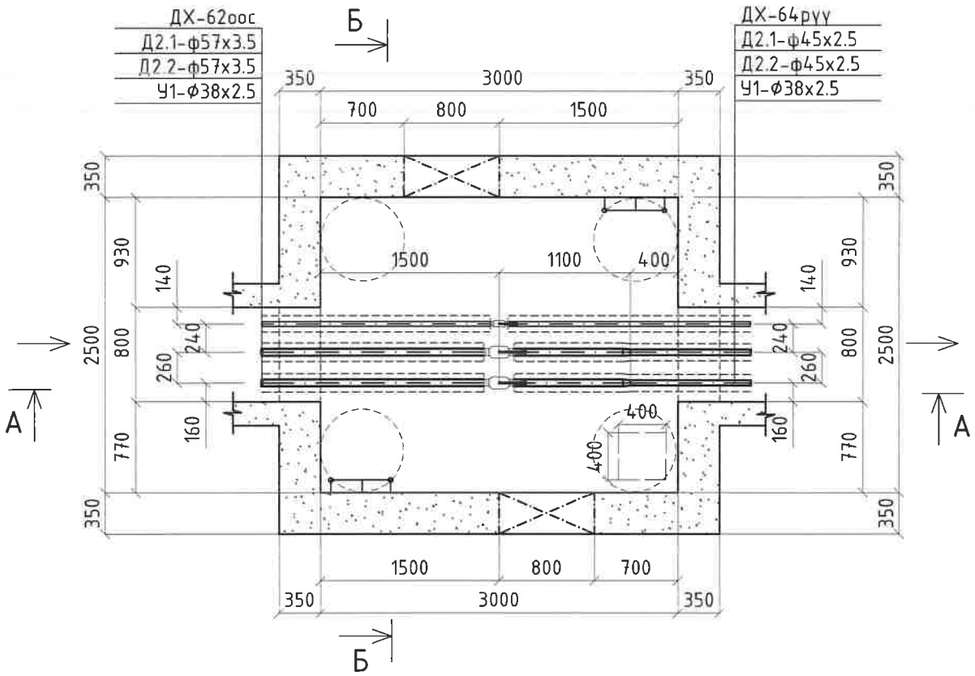

А-А ДУЛААНЫ ХУДГИЙН ОГТЛОЛ /М1:50/
/3000x2500x2000h/
/ОНЦЛОХ ЦЭГ 210/

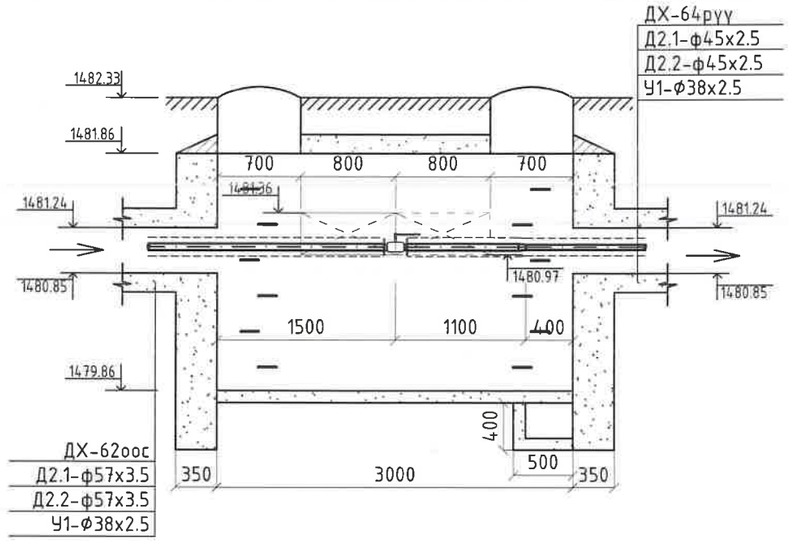

Б-Б ДУЛААНЫ ХУДГИЙН ОГТЛОЛ /М1:50/
/3000x2500x2000h/
/ОНЦЛОХ ЦЭГ 210/

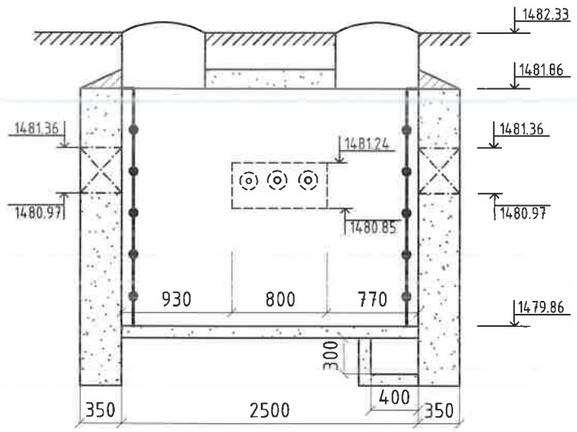

№	Тэмдэглэгээ	Материалын нэрс	Тоо	Нэгж	Тайлбар
1	2	3	5	6	7
1	BROEN 61.102.200	Бөмбөлгөн хаалт ф50мм	2	2.7	Шир
2	Гост 17378-2001	Дулаалгатай ган шилжбэр ф50/40мм	2	0.3	Шир

КРЕАТИВ ЭНЕРЖИ ИНЖЕНЕРИНГ ХХК

Өмнөговь аймгийн Цогтцэций сум
Дулааны шугам сүлжээний өргөтгөлийн ажил

ДХ-63 Дулааны хүдгийн байгуулалт, огтлол

Ye шат: А.3

Инженер		Д.Содхүү	ГГ Шифр: CEE2305-DH	Масштаб: 1:50	Огноо: 2023.09
Гүйцэтгэсэн		Г.Баянбаатар			
Шалгасан		Н.Мөнхчулуун	ТГ Шифр:	Зургийн дугаар: ГД- 141	Бүх хуудас: 158

А3

ДХ-64 ДУЛААНЫ ХУДГИЙН БАЙГУУЛАЛТ ТК-4 /М1:50/
/2500x2500x2000h/
/ОНЦЛОХ ЦЭГ 213/

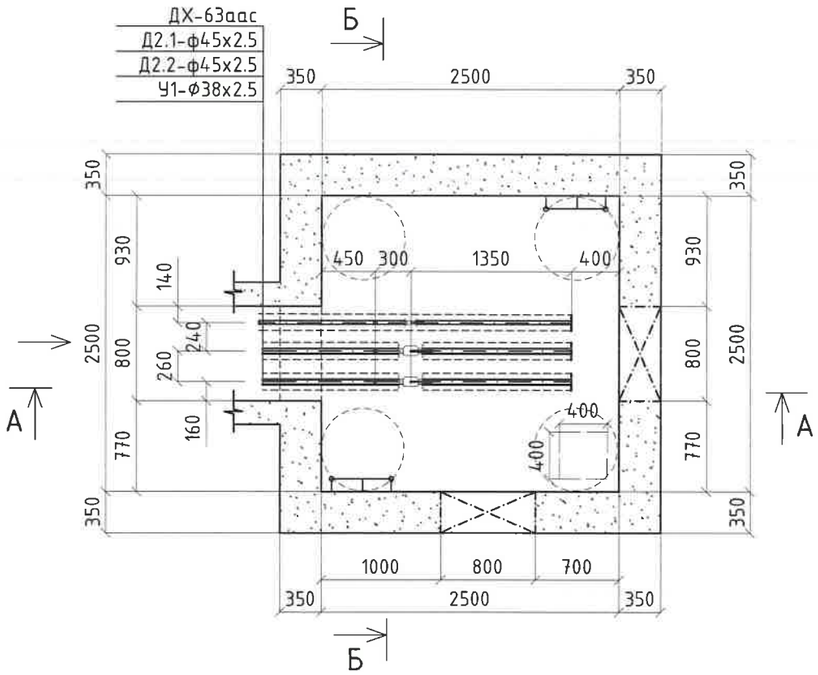

А-А ДУЛААНЫ ХУДГИЙН ОГТЛОЛ /М1:50/
/2500x2500x2000h/
/ОНЦЛОХ ЦЭГ 213/

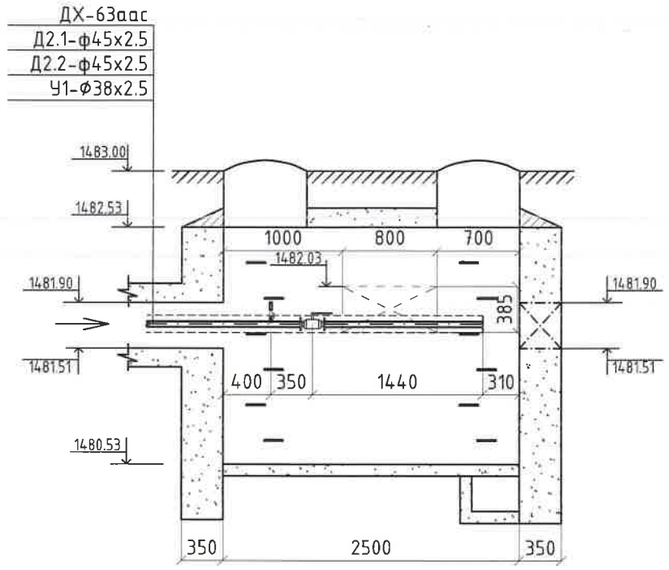

Б-Б ДУЛААНЫ ХУДГИЙН ОГТЛОЛ /М1:50/
/2500x2500x2000h/
/ОНЦЛОХ ЦЭГ 213/

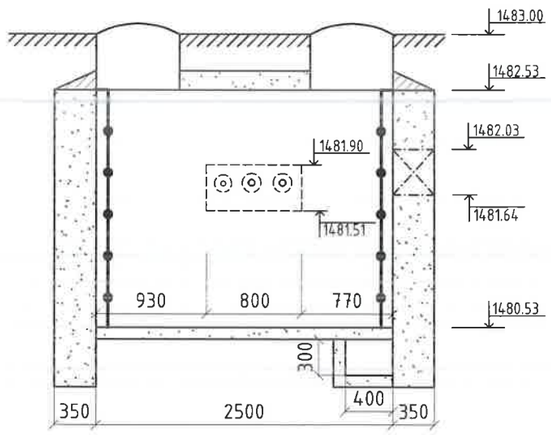

№	Тэмдэглэгээ	Материалын нэрс		Тоо	Нэгж	Тайлбар
1	2	3		5	6	7
1	BROEN 61.102.200	Бөмбөлгөн хаалт ф40мм		2	2.1	Шир
2	BROEN 61.102.080	Агаар гаргагч ф15мм	Бөмбөлгөн хаалт ф15мм	2	0.8	Шир
	Гост 10704-91		Ган хоолой ф20x2.0мм	1	0.88	У/м
	Гост 17375-2001		Дулаалгатай ган отвод ф15мм	2	0.06	У/м

КРЕАТИВ ЭНЕРЖИ ИНЖЕНЕРИНГ ХХК

Өмнөговь аймгийн Цогтцэций сум
Дулааны шугам сүлжээний өргөтгөлийн ажил

ДХ-64 Дулааны худгийн байгуулалт, огтлол					Ye шат: А.3
Инженер		Д.Содхүү	ЕГ Шифр: CEE2305-DH	Масштаб: 1:50	Огноо: 2023.09
Гүйцэтгэсэн		Г.Баянбаатар			
Шалгасан		Н.Мөнхчулуун	ТГ Шифр:	Зургийн дугаар: ГД- 142	Бүх хуудас: 158

А3

ХӨНДЛӨН ОГТЛОЛ 1-1 М1:20

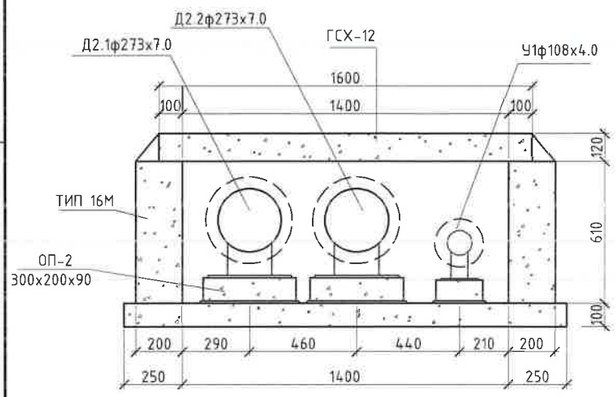

ХӨНДЛӨН ОГТЛОЛ 2-2 М1:20

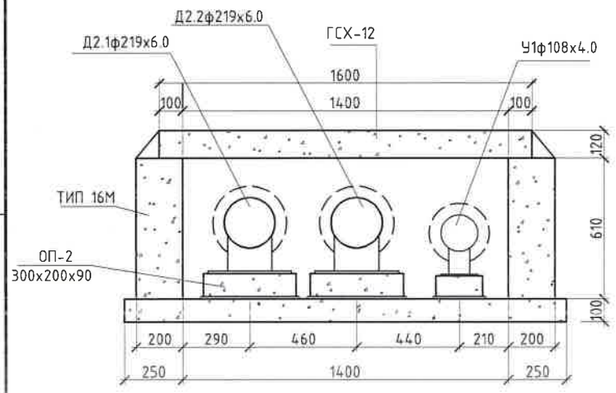

ХӨНДЛӨН ОГТЛОЛ 3-3 М1:20

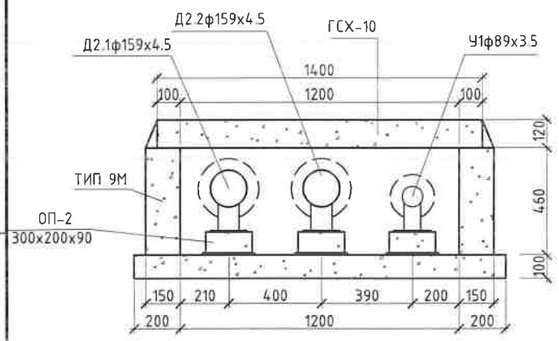

ХӨНДЛӨН ОГТЛОЛ 4-4 М1:20

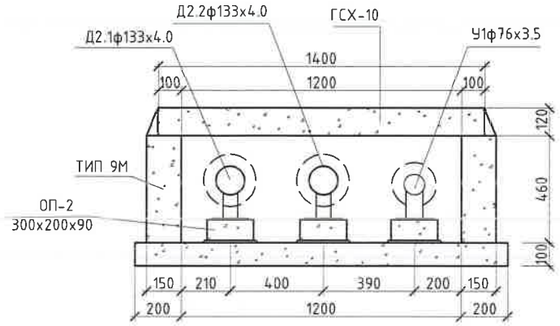

ХӨНДЛӨН ОГТЛОЛ 5-5 М1:20

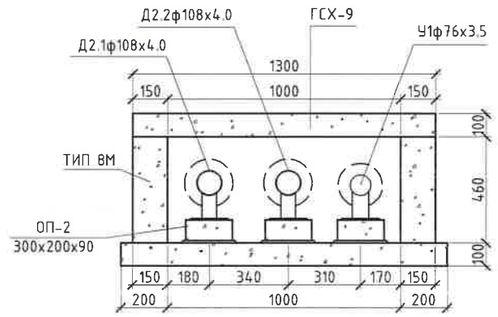

ХӨНДЛӨН ОГТЛОЛ 6-6 М1:20

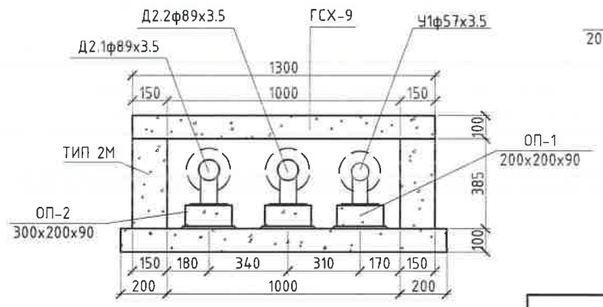

ХӨНДЛӨН ОГТЛОЛ 7-7 М1:20

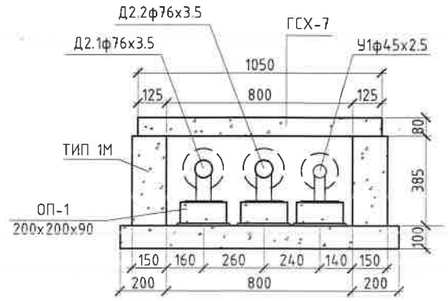

ХӨНДЛӨН ОГТЛОЛ 8-8 М1:20

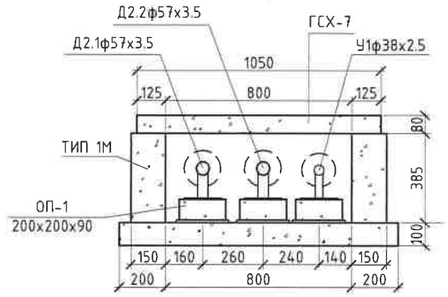

ХӨНДЛӨН ОГТЛОЛ 9-9 М1:20

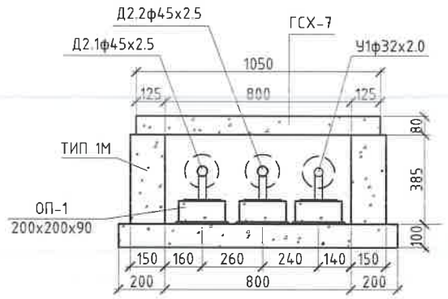

ХӨНДЛӨН ОГТЛОЛ 10-10 М1:20

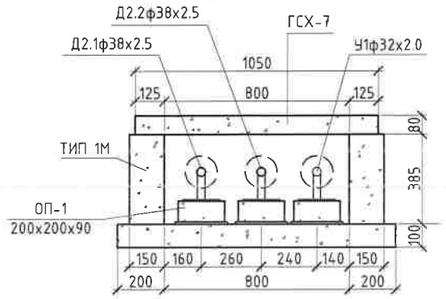

ХӨНДЛӨН ОГТЛОЛ 11-11 М1:20
УГСАРМАЛ СУВАГ-Л4

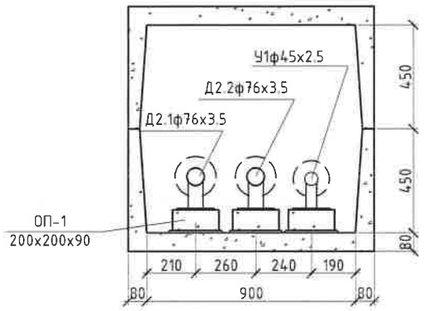

ХӨНДЛӨН ОГТЛОЛ 12-12 М1:20
УГСАРМАЛ СУВАГ-Л4

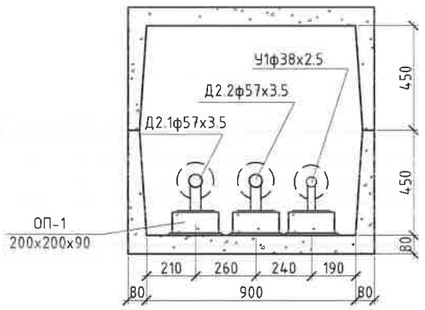

КРЕАТИВ ЭНЕРЖИ ПРОЕКТЛЭХ ХХК	Өмнөговь аймгийн Цогтцэций сум Дулааны шугам сүлжээний өргөтгөлийн ажил				
	Сувгийн огтлол				Ye шат: А.3
	Инженер	Д.Содхүү	ЕГ Шифр: CEE2305-DH	Масштаб: 1:25	Огноо: 2023.09
	Гүйцэтгэсэн	Г.Баянбаатар			
	Шалгасан	Н.Мөнхчулуун	ТГ Шифр:	Зургийн дугаар: ГД- 143	Бүх хуудас: 158

А3

НЭВТРЭХ СУВАГ-1

Онцлох цэг 4-5 /2000x2000x1000-18ш/

СЕРИЯ 3.501.1-177.93 ЗП10-100

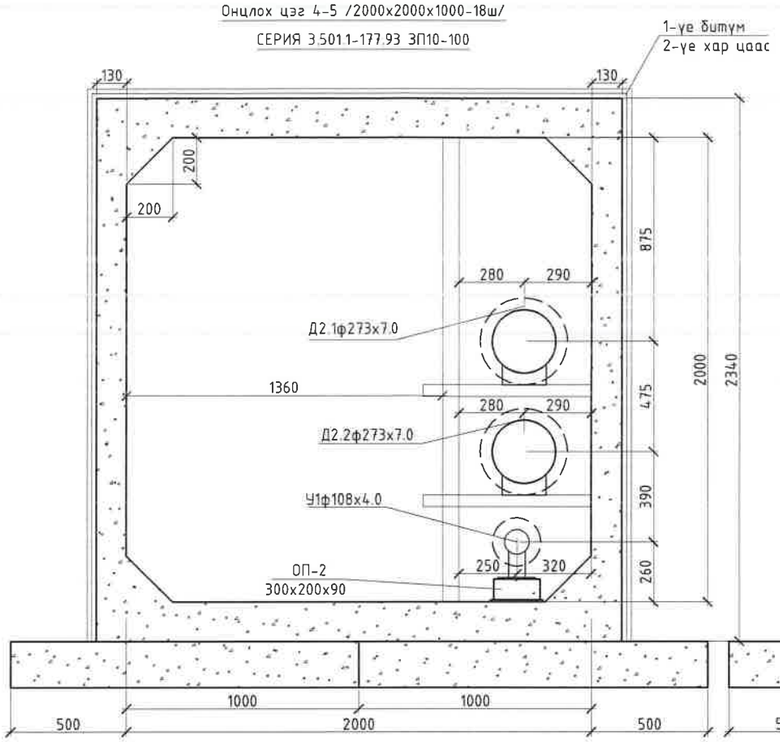

НЭВТРЭХ СУВАГ-2

Онцлох цэг 70-71 /2000x2000x1000м-17ш/

СЕРИЯ 3.501.1-177.93 ЗП10-100

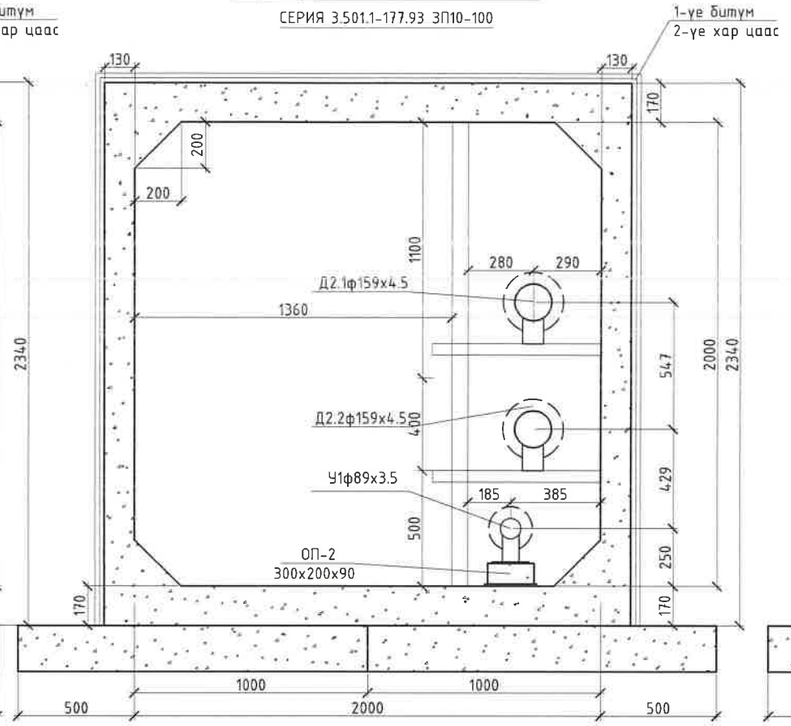

НЭВТРЭХ СУВАГ-3

Онцлох цэг 17-94 /2000x2000x1000м-17ш/

СЕРИЯ 3.501.1-177.93 ЗП10-100

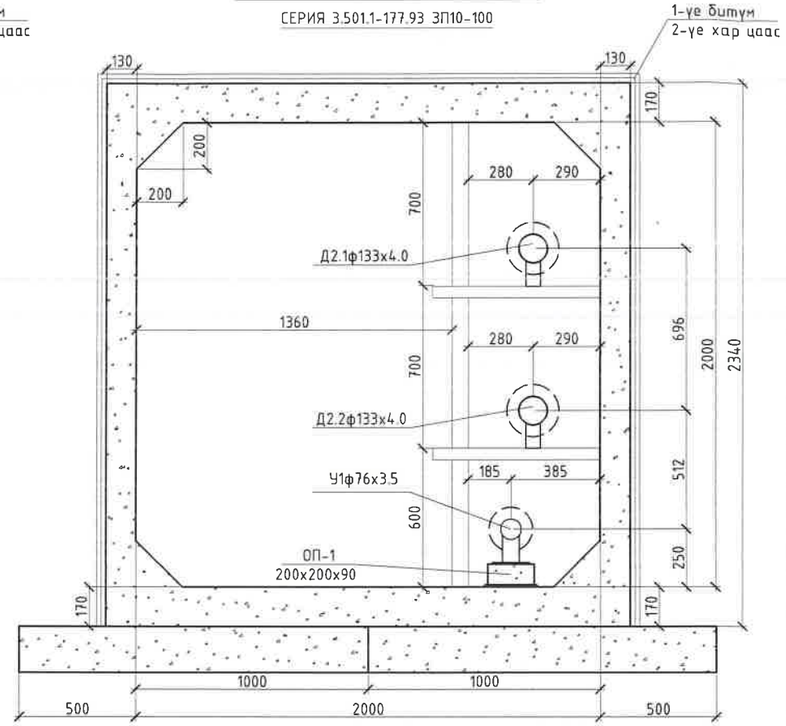

НЭВТРЭХ СУВАГ-4

Онцлох цэг 22-125; 25-156 /2000x2000x1000м-33ш/

СЕРИЯ 3.501.1-177.93 ЗП10-100

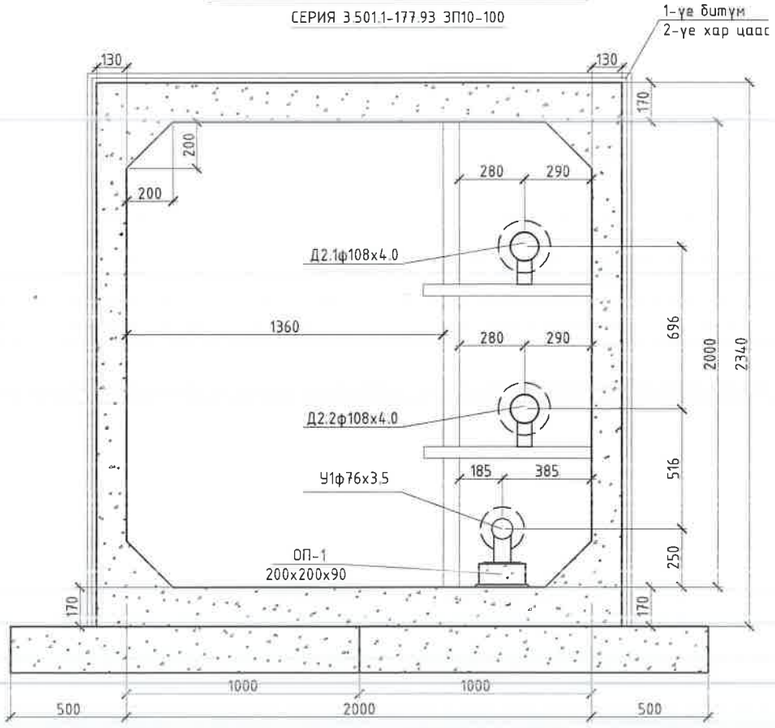

КРЕАТИВ ЭНЕРЖИ ИНЖЕНЕРИНГ ХХК	Өмнеговь аймгийн Цогтцэцийн сум Дулааны шугам сүлжээний өргөтгөлийн ажил				
	Сувгийн огтлол				Ye шат: А.3
	Инженер	Д.Содхүү	ЕГ Шифр: CEE2305-DH	Масштаб: 1:25	Огноо: 2023.09
	Гүйцэтгэсэн	Г.Баянбаатар			
	Шалгасан	Н.Менхчулуун	ТГ Шифр:	Зургийн дугаар: ГД- 144	Бүх хуудас: 158

А3

Сувгийн булан Ф273х7.0

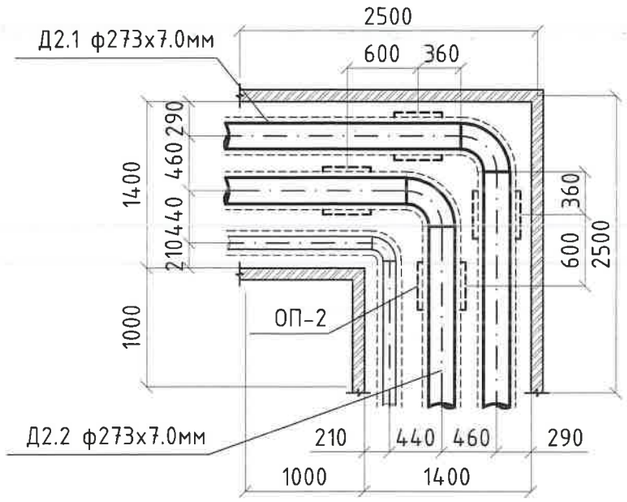

Сувгийн булан Ф219х6.0

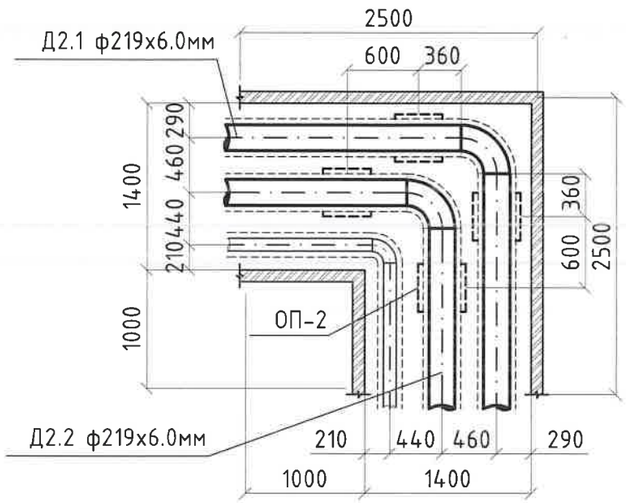

Сувгийн булан Ф133х4.0

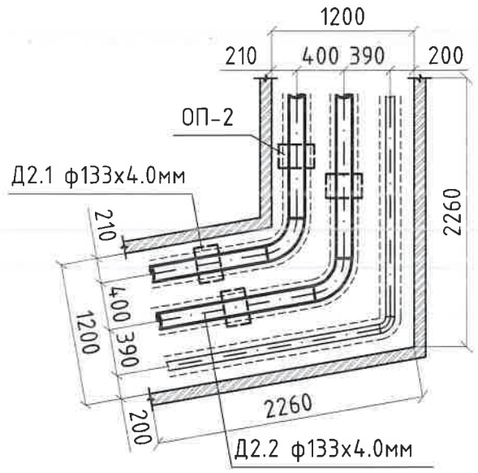

Сувгийн булан Ф133х4.0

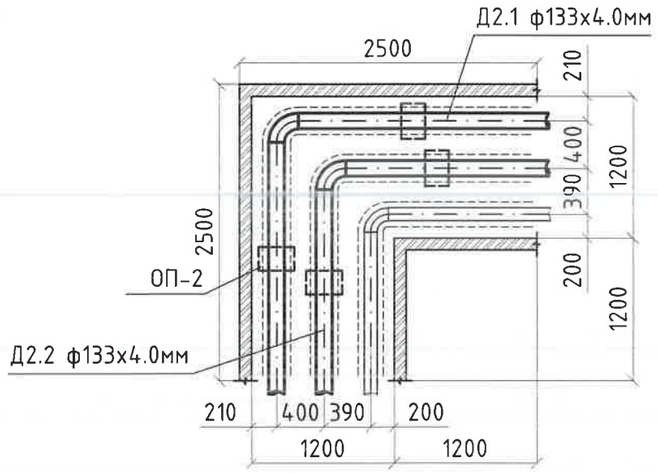

Сувгийн булан Ф108х4.0

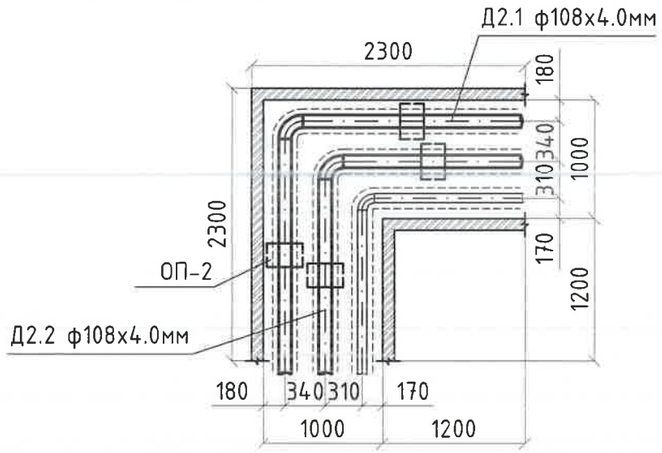

Сувгийн булан ф76х3.5мм ∠=90°

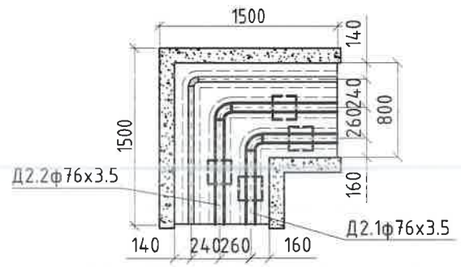

КРЕАТИВ ЭНЕРЖИ ИНЖЕНЕРИНГ ХХК	Өмнөговь аймгийн Цогтцэций сум Дулааны шугам сүлжээний өргөтгөлийн ажил				
	Сувгийн булангийн эргэлтийн байгуулалт				Ye шат: А.3
	Инженер	Д.Содхүү	ЕГ Шифр: CEE2305-DH	Масштаб:	Огноо: 2023.09
	Гүйцэтгэсэн	Г.Баянбаатар			
	Шалгасан	Н.Мөнхчулуун	ТГ Шифр:	Зургийн дугаар: ГД- 145	Бүх хуудас: 158

А3

КОМПЕНСАТОРЫН НИШ-ф250 мм

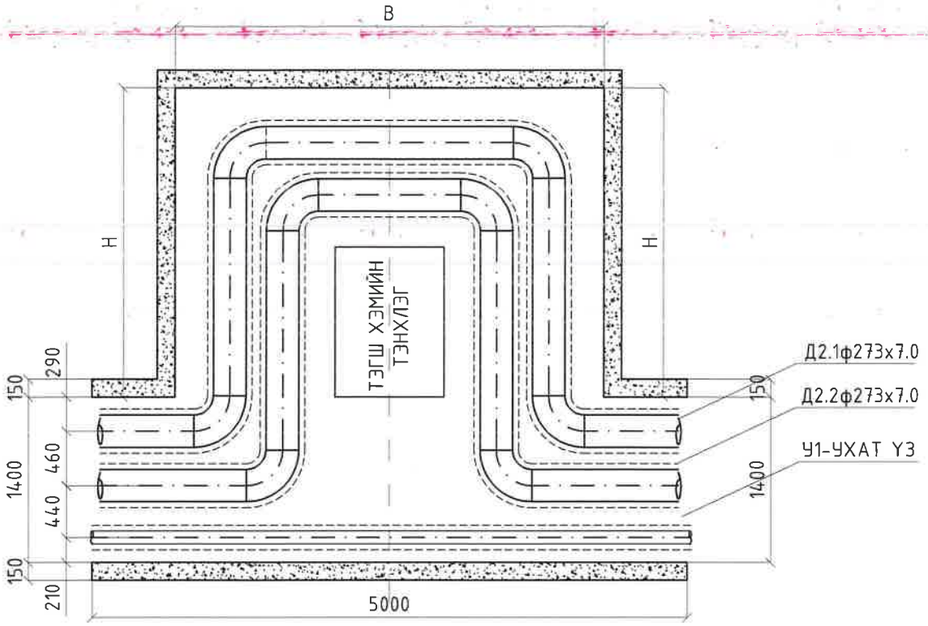

КОМПЕНСАТОРЫН НИШ-ф200мм

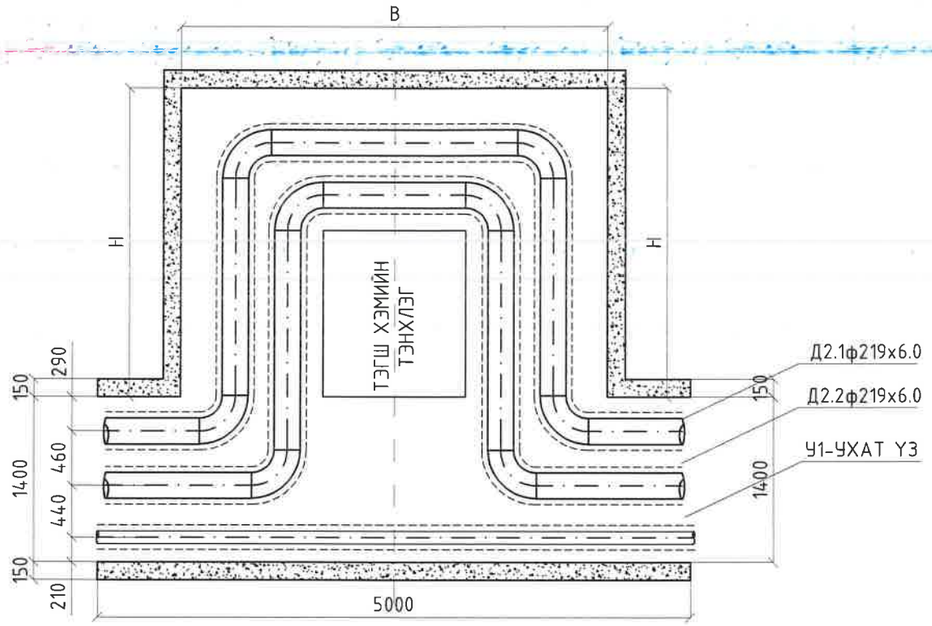

П-хэлбэрийн компенсаторын тооцоо

№	Хэсгийн урт	DнXS	d	$t^{0}_{дз}$	t_{o}	L	DL	0.5XDL	H /м/	B /м/
Зө-1	42.9	273x7.0	Ф250мм	95	22.9	85.80	121.3898	60.69492	3.2	4.6
	42.9			70	22.9		99.63525	49.81763		
Зө-2	30.6	273x7.0	Ф250мм	95	22.9	61.20	86.58576	43.29288	3.2	4.6
	30.6			70	22.9		71.0685	35.53425		
Зө-3	53	273x7.0	Ф250мм	95	22.9	106.00	149.9688	74.9844	3.2	4.6
	53			70	22.9		123.0925	61.54625		
Зө-4	31.1	273x7.0	Ф250мм	95	22.9	62.20	88.00056	44.00028	3.2	4.6
	31.1			70	22.9		72.22975	36.11488		

П-хэлбэрийн компенсаторын тооцоо

№	Хэсгийн урт	DнXS	d	$t^{0}_{дз}$	t_{o}	L	DL	0.5XDL	H /м/	B /м/
Зө-5	24	219x4.0	Ф200мм	95	22.9	48.00	67.9104	33.9552	3.2	4.6
	24			70	22.9		53.5104	26.7552		
Зө-6	40	219x4.0	Ф200мм	95	22.9	80.00	113.184	56.592	3.2	4.6
	40			70	22.9		89.184	44.592		
Зө-7	41	219x4.0	Ф200мм	95	22.9	82.00	116.0136	58.0068	3.2	4.6
	41			70	22.9		91.4136	45.7068		
Зө-8	43	219x4.0	Ф200мм	95	22.9	86.00	121.6728	60.8364	3.2	4.6
	43			70	22.9		95.8728	47.9364		
Зө-9	32	219x4.0	Ф200мм	95	22.9	64.00	90.5472	45.2736	3.2	4.6
	32			70	22.9		71.3472	35.6736		
Зө-10	32	219x4.1	Ф200мм	95	22.9	64.00	90.5472	45.2736	3.2	4.6
	32			70	22.9		71.3472	35.6736		

КРЕАТИВ ЭНЕРЖИ
ИНЖЕНЕРИНГ ХХК

Өмнөговь аймгийн Цогтцэций сум
Дулааны шугам сүлжээний өргөтгөлийн ажил

Компенсаторын ниш байгуулалт

Ye шат: А.З

Инженер		Д.Содхүү	ЕГ Шифр: CEE2305-DH	Масштаб:	Огноо: 2023.09
Гүйцэтгэсэн		Г.Баянбаатар			
Шалгасан		Н.Мөнхчулуун	ТГ Шифр:	Зургийн дугаар: ГД- 146	Бүх хуудас: 158

А3

КОМПЕНСАТОРЫН НИШ-ф150мм

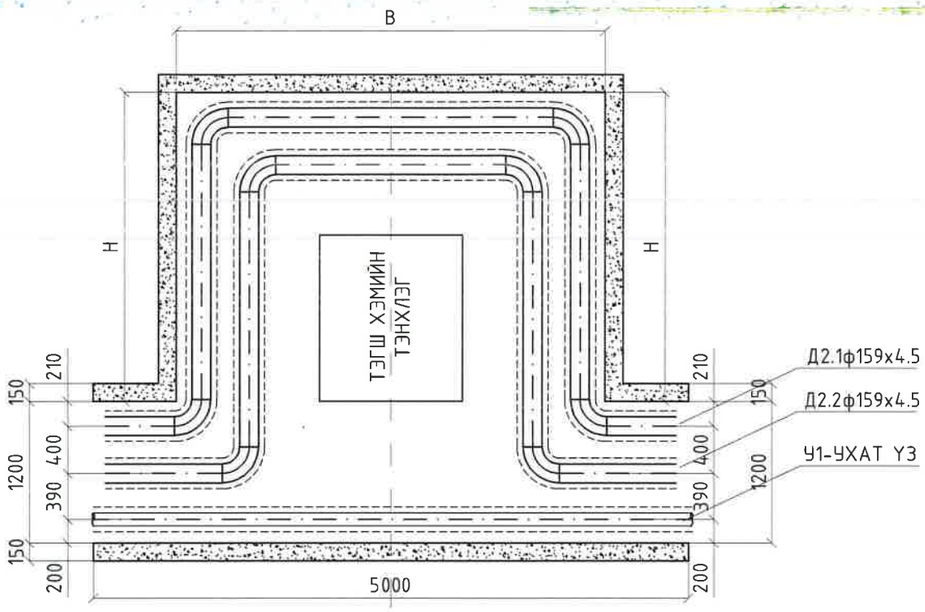

П-хэлбэрийн компенсаторын тооцоо

№	Хэсгийн урт	DнXS	d	t^0_{03}	t_O	L	DL	0.5XDL	H /м/	B /м/
Зө-11	30	159x4.5	Ф125мм	95	22.9	63.00	89.1324	44.5662	2.5	2.97
	33			70	22.9		70.2324	35.1162		
Зө-12	34.5	159x4.5	Ф125мм	95	22.9	69.00	97.6212	48.8106	2.5	2.97
	34.5			70	22.9		76.9212	38.4606		
Зө-13	27.5	159x4.5	Ф40мм	95	22.9	55.00	77.814	38.907	2.5	2.97
	27.5			70	22.9		61.314	30.657		
Зө-14	30	159x4.5	Ф100мм	95	22.9	60.00	84.888	42.444	2.5	2.97
	30			70	22.9		66.888	33.444		
Зө-15	30	159x4.5	Ф100мм	95	22.9	60.00	84.888	42.444	2.5	2.97
	30			70	22.9		66.888	33.444		
Зө-16	30	159x4.5	Ф100мм	95	22.9	60.00	84.888	42.444	2.5	2.97
	30			70	22.9		66.888	33.444		
Зө-17	30	159x4.5	Ф100мм	95	22.9	60.00	84.888	42.444	2.5	2.97
	30			70	22.9		66.888	33.444		
Зө-18	35	159x4.5	Ф100мм	95	22.9	70.00	99.036	49.518	2.5	2.97
	35			70	22.9		78.036	39.018		
Зө-19	27	159x4.5	Ф100мм	95	22.9	54.00	76.3992	38.1996	2.5	2.97
	27			70	22.9		60.1992	30.0996		
Зө-20	30	159x4.5	Ф100мм	95	22.9	60.00	84.888	42.444	2.5	2.97
	30			70	22.9		66.888	33.444		
Зө-21	27	159x4.5	Ф100мм	95	22.9	54.00	76.3992	38.1996	2.5	2.97
	27			70	22.9		60.1992	30.0996		
Зө-22	33	159x4.5	Ф100мм	95	22.9	66.00	93.3768	46.6884	2.5	2.97
	33			70	22.9		73.5768	36.7884		
Зө-23	40	159x4.5	Ф100мм	95	22.9	80.00	113.184	56.592	2.5	2.97
	40			70	22.9		89.184	44.592		

КРЕАТИВ ЭНЕРЖИ
ИНЖЕНЕРИНГ ХХК

Өмнөговь аймгийн Цогтцэций сум
Дулааны шугам сүлжээний өргөтгөлийн ажил

Компенсаторын ниш байгуулалт					Ye шат: А.3
Инженер		Д.Содхүү	ЕГ Шифр: CEE2305-DH	Масштаб:	Огноо: 2023.09
Гүйцэтгэсэн		Г.Баянбаатар			
Шалгасан		Н.Мөнхчулуун	ТГ Шифр:	Зургийн дугаар: ГД- 147	Бүх хуудас: 158

A3

КОМПЕНСАТОРЫН НИШ-ф125мм

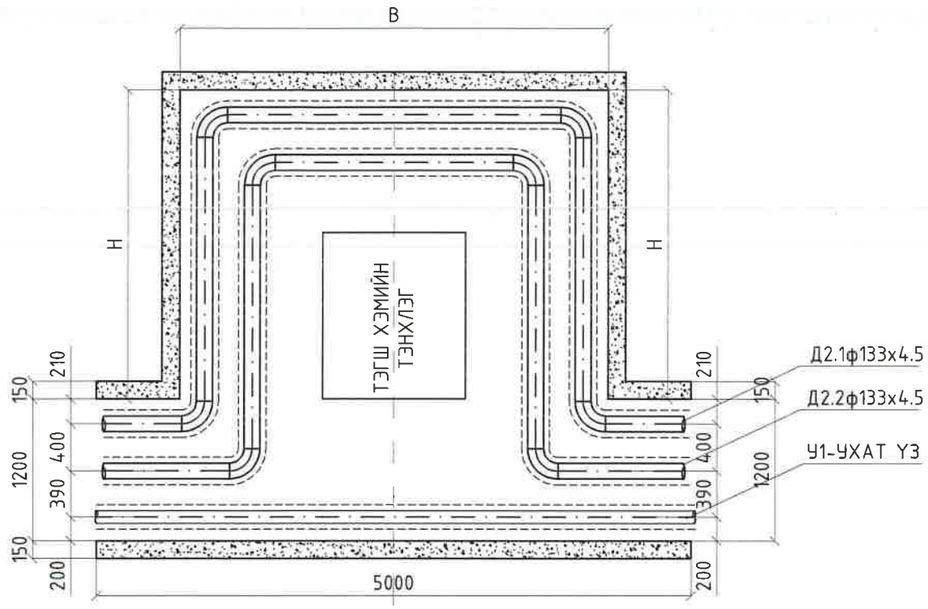

КОМПЕНСАТОРЫН НИШ-ф100мм

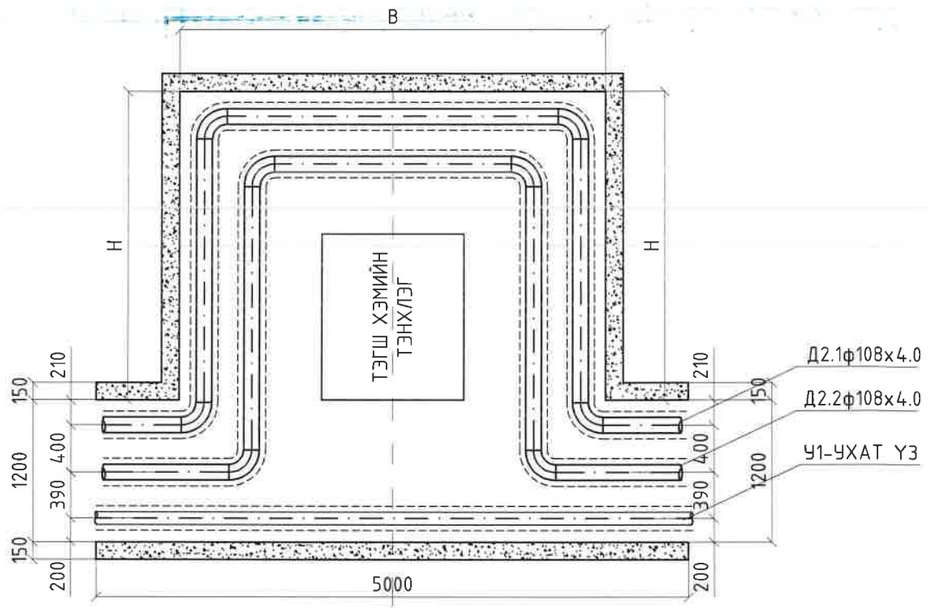

П-хэлбэрийн компенсаторын тооцоо

№	Хэсгийн урт	DнXS	d	$t^0_{аз}$	t_o	L	DL	0.5XDL	H /м/	B /м/
Зе-24	36	133x4.0	Ф125мм	95	22.9	70.00	99.036	49.518	2.5	2.97
	34			70	22.9		78.036	39.018		
Зе-25	35.2	133x4.0	Ф125мм	95	22.9	62.20	88.0006	44.0003	2.5	2.97
	27			70	22.9		69.3406	34.6703		
Зе-26	30.3	133x4.0	Ф125мм	95	22.9	60.60	85.7369	42.8684	2.5	2.97
	30.3			70	22.9		67.5569	33.7784		
Зе-31	32	133x4.0	Ф125мм	95	22.9	64.00	90.5472	45.2736	2.5	2.97
	32			70	22.9		71.3472	35.6736		
Зе-32	26	133x4.0	Ф125мм	95	22.9	52.00	73.5696	36.7848	2.5	2.97
	26			70	22.9		57.9696	28.9848		
Зе-33	25	133x4.0	Ф125мм	95	22.9	52.00	73.5696	36.7848	2.5	2.97
	27			70	22.9		57.9696	28.9848		
Зе-34	29.5	133x4.0	Ф125мм	95	22.9	59.00	83.4732	41.7366	2.5	2.97
	29.5			70	22.9		65.7732	32.8866		
Зе-35	30	133x4.0	Ф125мм	95	22.9	60.00	84.888	42.444	2.5	2.97
	30			70	22.9		66.888	33.444		
Зе-36	50	133x4.0	Ф125мм	95	22.9	100.00	141.48	70.74	2.5	2.97
	50			70	22.9		111.48	55.74		

П-хэлбэрийн компенсаторын тооцоо

№	Хэсгийн урт	DнXS	d	$t^0_{аз}$	t_o	L	DL	0.5XDL	H /м/	B /м/
Зе-27	22.2	108x4.0	Ф100мм	95	22.9	58.20	82.3414	41.1707	2	2.6
	36			70	22.9		64.8814	32.4407		
Зе-28	35	108x4.1	Ф100мм	95	22.9	70.00	99.036	49.518	2	2.6
	35			70	22.9		78.036	39.018		
Зе-37	41	108x4.2	Ф100мм	95	22.9	82.00	116.014	58.0068	2	2.6
	41			70	22.9		91.4136	45.7068		
Зе-38	24.5	108x4.3	Ф100мм	95	22.9	49.90	70.5985	35.2993	2	2.6
	25.4			70	22.9		55.6285	27.8143		
Зе-48	24.4	108x4.4	Ф100мм	95	22.9	48.90	69.1837	34.5919	2	2.6
	24.5			70	22.9		54.5137	27.2569		

КРЕАТИВ ЭНЕРЖИ ИНЖЕНЕРИНГ ХХК

Өмнөговь аймгийн Цогтцэций сум
Дулааны шугам сүлжээний өргөтгөлийн ажил

Компенсаторын ниш байгуулалт

Ye шат: А.3

Инженер	Д.Содхүү	ЕГ Шифр: CEE2305-DH	Масштаб:	Огноо: 2023.09
Гүйцэтгэсэн	Г.Баянбаатар			
Шалгасан	Н.Мөнхчулуун	ТГ Шифр:	Зургийн дугаар: ГД- 148	Бүх хуудас: 158

А3

КОМПЕНСАТОРЫН НИШ-ф80мм

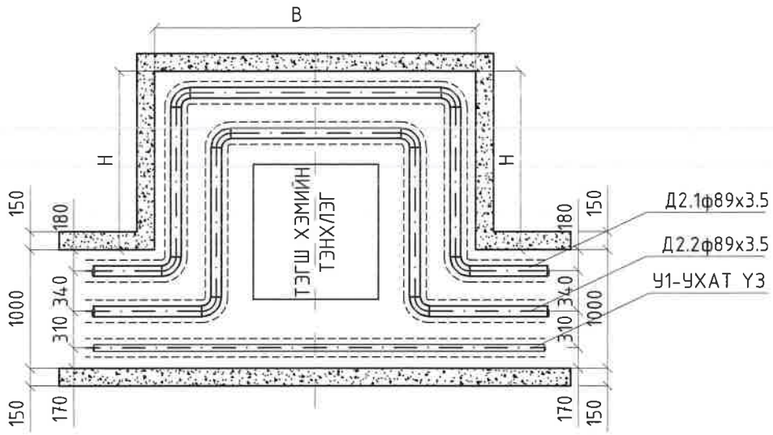

П-хэлбэрийн компенсаторын тооцоо

№	Хэсгийн урт	DнXS	d	$t^{0}_{аз}$	$t_{о}$	L	DL	0.5XDL	H /м/	B /м/
Зө-29	27	89х3.5	Ф80мм	95	22.9	64.00	90.5472	45.2736	2	2.6
	37			70	22.9		71.3472	35.6736		
Зө-30	35.9	89х3.5	Ф80мм	95	22.9	71.80	101.583	50.7913	2	2.6
	35.9			70	22.9		80.0426	40.0213		
Зө-39	30	89х3.5	Ф80мм	95	22.9	60.00	84.888	42.444	2	2.6
	30			70	22.9		66.888	33.444		
Зө-40	30	89х3.5	Ф80мм	95	22.9	60.00	84.888	42.444	2	2.6
	30			70	22.9		66.888	33.444		
Зө-41	30	89х3.5	Ф80мм	95	22.9	60.00	84.888	42.444	2	2.6
	30			70	22.9		66.888	33.444		
Зө-49	30	89х3.5	Ф80мм	95	22.9	60.00	84.888	42.444	2	2.6
	30			70	22.9		66.888	33.444		
Зө-50	30	89х3.5	Ф80мм	95	22.9	60.00	84.888	42.444	2	2.6
	30			70	22.9		66.888	33.444		
Зө-58	22.7	89х3.5	Ф80мм	95	22.9	45.10	63.8075	31.9037	2	2.6
	22.4			70	22.9		50.2775	25.1387		

КОМПЕНСАТОРЫН НИШ-ф65мм

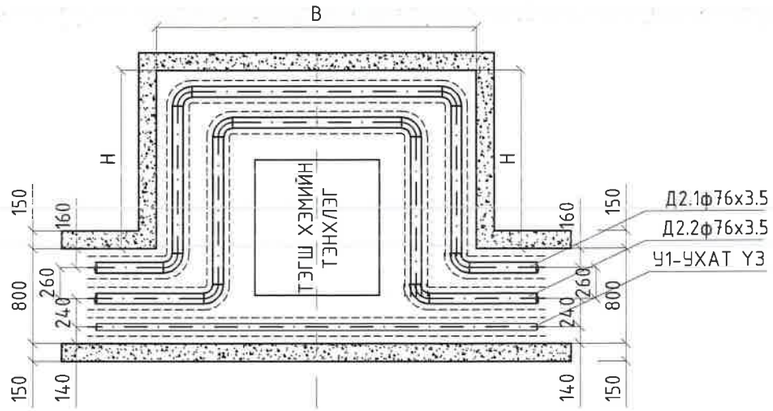

П-хэлбэрийн компенсаторын тооцоо

№	Хэсгийн урт	DнXS	d	$t^{0}_{аз}$	$t_{о}$	L	DL	0.5XDL
Зө-51	30	76х3.5	Ф65мм	95	22.9	60.00	84.888	42.444
	30			70	22.9		66.888	33.444
Зө-52	30	76х3.5	Ф65мм	95	22.9	60.00	84.888	42.444
	30			70	22.9		66.888	33.444
Зө-53	30	76х3.5	Ф65мм	95	22.9	60.00	84.888	42.444
	30			70	22.9		66.888	33.444
Зө-54	28	76х3.5	Ф65мм	95	22.9	56.00	79.2288	39.6144
	28			70	22.9		62.4288	31.2144
Зө-59	15.5	76х3.5	Ф65мм	95	22.9	31.00	43.8588	21.9294
	15.5			70	22.9		34.5588	17.2794
Зө-62	15.5	76х3.5	Ф65мм	95	22.9	31.00	43.8588	21.9294
	15.5			70	22.9		34.5588	17.2794
Зө-42	30	76х3.5	Ф65мм	95	22.9	60.00	84.888	42.444
	30			70	22.9		66.888	33.444
Зө-43	30	76х3.5	Ф65мм	95	22.9	60.00	84.888	42.444
	30			70	22.9		66.888	33.444
Зө-44	30	76х3.5	Ф65мм	95	22.9	60.00	84.888	42.444
	30			70	22.9		66.888	33.444
Зө-45	30	76х3.5	Ф65мм	95	22.9	60.00	84.888	42.444
	30			70	22.9		66.888	33.444

КРЕАТИВ ЭНЕРЖИ
ИНЖЕНЕРИНГ ХХК

Өмнөговь аймгийн Цогтцэций сум
Дулааны шугам сүлжээний өргөтгөлийн ажил

Компенсаторын ниш байгуулалт

Ye шат: А.3

Инженер	Д.Содхүү	ЕГ Шифр: CEE2305-DH	Масштаб:	Огноо: 2023.09
Гүйцэтгэсэн	Г.Баянбаатар			
Шалгасан	Н.Мөнхчулуун	ТГ Шифр:	Зургийн дугаар: ГД- 149	Бүх хуудас: 158

А3

КОМПЕНСАТОРЫН НИШ-ф50мм

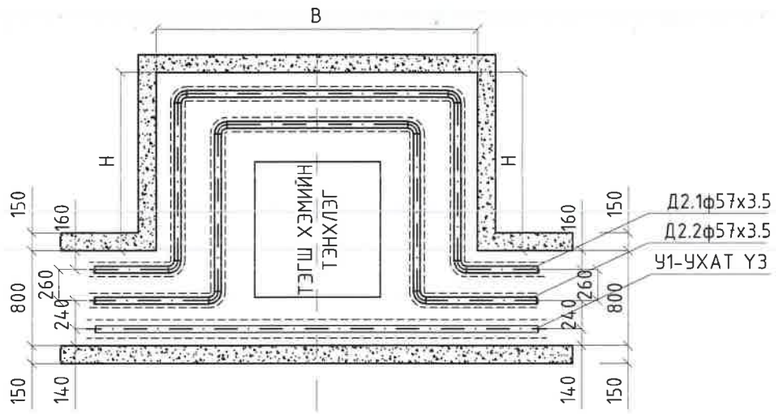

П-хэлбэрийн компенсаторын тооцоо

№	Хэсгийн урт	DнXS	d	$t^0_{аз}$	t_o	L	DL	0.5XDL
Зе-55	30	57х3.5	Ф50мм	95	22.9	60.00	84.888	42.444
	30			70	22.9		66.888	33.444
Зе-56	30	57х3.5	Ф50мм	95	22.9	60.00	84.888	42.444
	30			70	22.9		66.888	33.444
Зе-46	30	57х3.5	Ф50мм	95	22.9	60.00	84.888	42.444
	30			70	22.9		66.888	33.444
Зе-47	30	57х3.5	Ф50мм	95	22.9	60.00	84.888	42.444
	30			70	22.9		66.888	33.444
Зе-61	27	57х3.5	Ф50мм	95	22.9	54.00	76.3992	38.1996
	27			70	22.9		60.1992	30.0996
Зе-63	32	57х3.5	Ф50мм	95	22.9	64.00	90.5472	45.2736
	32			70	22.9		71.3472	35.6736
Зе-55	30	57х3.5	Ф50мм	95	22.9	60.00	84.888	42.444
	30			70	22.9		66.888	33.444

КОМПЕНСАТОРЫН НИШ-ф40мм

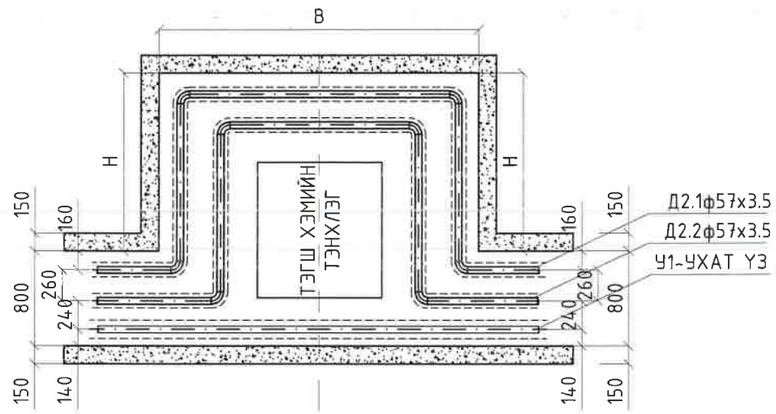

П-хэлбэрийн компенсаторын тооцоо

№	Хэсгийн урт	DнXS	d	$t^0_{аз}$	t_o	L	DL	0.5XDL
Зе-57	30	45х2.5	Ф40мм	95	22.9	60.00	84.888	42.444
	30			70	22.9		66.888	33.444
Зе-60	15	45х2.5	Ф40мм	95	22.9	30.00	42.444	21.222
	15			70	22.9		33.444	16.722
Зе-64	40	45х2.5	Ф40мм	95	22.9	80.00	113.184	56.592
	40			70	22.9		89.184	44.592

КРЕАТИВ ЭНЕРЖИ ИНЖЕНЕРИНГ ХХК

Өмнөговь аймгийн Цогтцэций сум
Дулааны шугам сүлжээний өргөтгөлийн ажил

Компенсаторын ниш байгуулалт

Ye шат: А.3

Инженер		Д.Соёхүү	ЕГ Шифр: CEE2305-DH	Масштаб:	Огноо: 2023.09
Гүйцэтгэсэн		Г.Баянбаатар			
Шалгасан		Н.Мөнхчулуун	ТГ Шифр:	Зургийн дугаар: ГД- 150	Бүх хуудас: 158

А3

Үл хөдлөх тулгуур /Ф273х7.0мм/

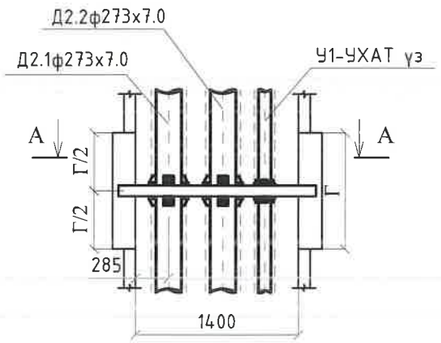

/ОГТЛОЛ А-А/

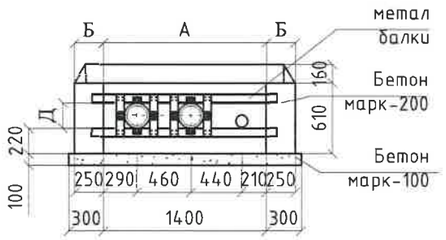

Үл хөдлөх тулгуур /Ф159х4.5мм/

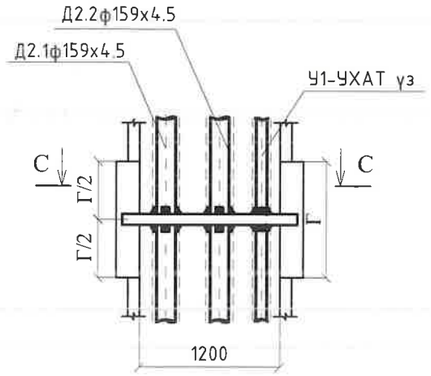

/ОГТЛОЛ С-С/

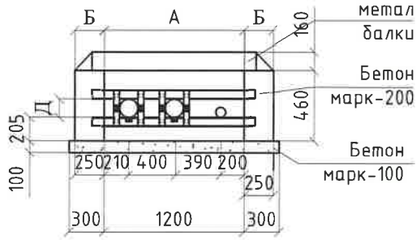

Үл хөдлөх тулгуур /Ф108х4.0мм/

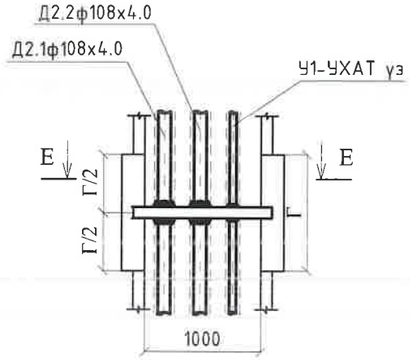

/ОГТЛОЛ Е-Е/

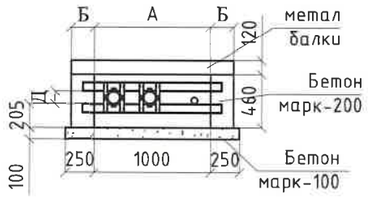

Үл хөдлөх тулгуур /Ф89х3.5мм/

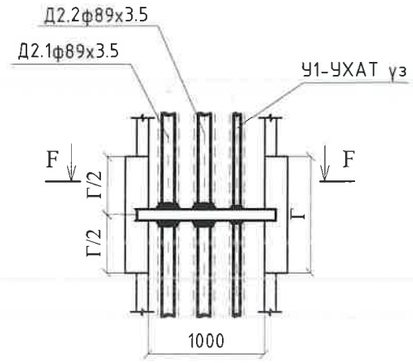

/ОГТЛОЛ F-F/

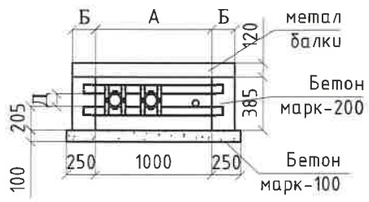

Үл хөдлөх тулгуур /Ф219х6.0мм/

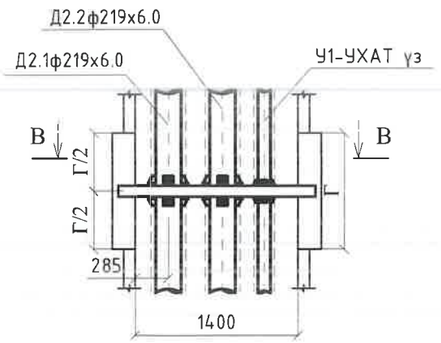

/ОГТЛОЛ В-В/

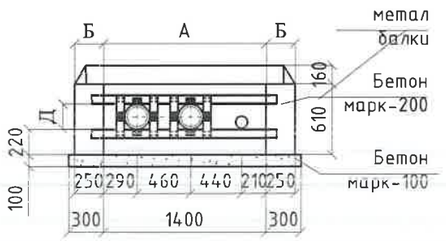

Үл хөдлөх тулгуур /Ф133х4.0мм/

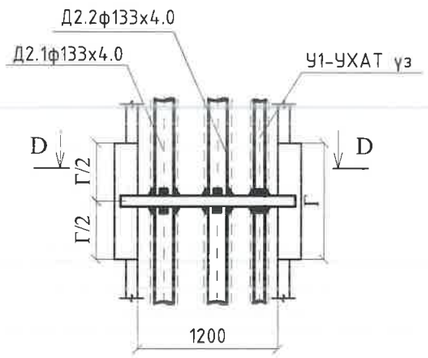

/ОГТЛОЛ D-D/

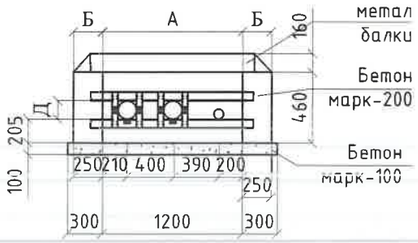

КРЕАТИВ ЭНЕРЖИ ПРОЕКТИРИНГ ХХК	Өмнөговь аймгийн Цогтцэций сум Дулааны шугам сүлжээний өргөтгөлийн ажил				
	Үл хөдлөх тулгуурын байгуулалт, огтлол				Ує шат: А.3
	Инженер	Д.Содхүү	ЕГ Шифр: CEE2305-DH	Масштаб:	Огноо: 2023.09
	Гүйцэтгэсэн	Г.Баянбаатар			
	Шалгасан	Н.Мөнхчулуун	ТГ Шифр:	Зургийн дугаар: ГД- 151	Бүх хуудас: 158

A3

Үл хөдлөх тулгуур /Ф76х3.5мм/

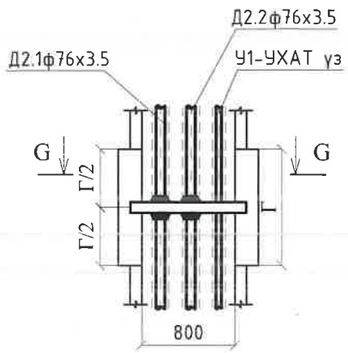

Үл хөдлөх тулгуур /Ф57х3.5мм/

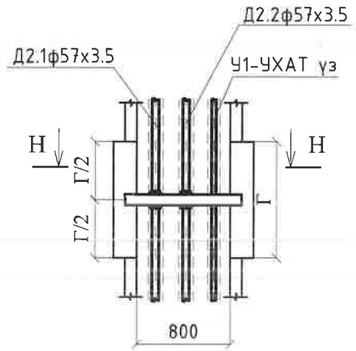

Үл хөдлөх тулгуур /Ф45х2.5мм/

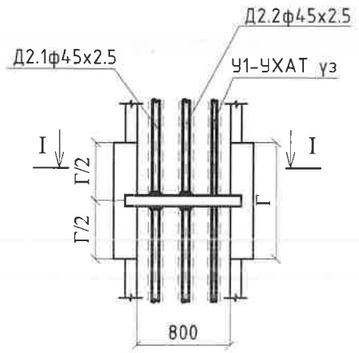

Үл хөдлөх тулгуур /Ф38х2.5мм/

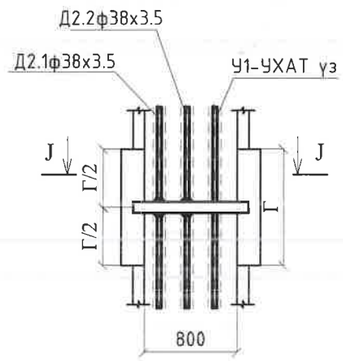

/ОГТЛОЛ G-G/

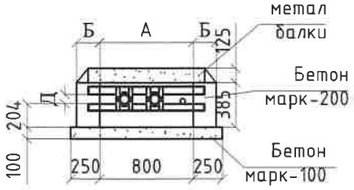

/ОГТЛОЛ H-H/

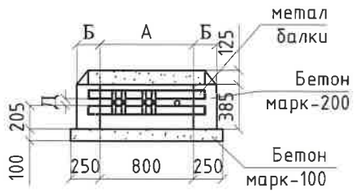

/ОГТЛОЛ I-I/

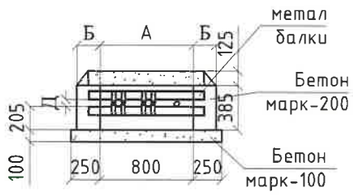

/ОГТЛОЛ J-J/

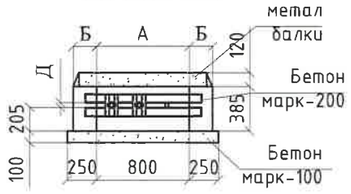

1 ширхэг үл хөдлөх тулгуурт орох материалын түүвэр

Хөндлөн огтлол	Сувгийн хэмжээсүүд /мм/					Металл швеллер			швеллер босоо	Бэхэлж гагнах чих төмөр /мм/					Бетон м3	Тайлбар
	A	h	Б	Г	Д	N	L, метр	жин.м. кг	F	B	H	j	Dп	жин. кг		
Огтол A-A	1400	610	200	1000	D+30	C 10	1800	13.3	100хД	120	476	162	250	12.1		
Огтол B-B	1400	610	200	1000	D+30	C 10	1800	13.3	100хД	120	476	162	200	12.1		
Огтол C-C	1200	460	150	1000	D+30	C 10	1600	13.3	100хД	100	340	130	150	7.6		
Огтол D-D	1200	460	150	1000	D+30	C 10	1400	12.3					125			
Огтол E-E	1000	460	150	1000	D+30	C 10	1400	12.3	100хД	80	230	110	100	7.6		
Огтол F-F	1000	385	150	1000	D+30	C 10	1400	12.3	140хД	70	230	98	80	2.42	0.154	
Огтол G-G	800	385	150	1000	D+30	C 10	1200	8.59	140хД	70	216	98	65	2.4		
Огтол H-H	800	385	150	1000	D+30	C 10	1200	8.59	100хД	60	200		50	2.26		
Огтол I-I	800	385	150	1000	D+30	C 10	1200	8.59	100хД	50	166	86	40	1.24	0.154	
Огтол J-J	800	385	150	1000	D+30	C 10	1200	8.59	100хД	40	154		32;25	1.12	0.1232	

КРЕАТИВ ЭНЕРЖИ ИНЖЕНЕРИНГ ХХК

Өмнөговь аймгийн Цогтцэций сум
Дулааны шугам сүлжээний өргөтгөлийн ажил

Үл хөдлөх тулгуурын байгуулалт, огтлол

Үе шат: А.З

Инженер	Д.Содхүү	ЕГ Шифр: CEE2305-DH	Масштаб:	Огноо: 2023.09
Гүйцэтгэсэн	Г.Баянбаатар			
Шалгасан	Н.Мөнхчулуун	ТГ Шифр:	Зургийн дугаар: ГД- 152	Бүх хуудас: 158

А3

№	Материалын жагсаалт	Таних тэмдэг	Нэгж	Тоо хэмжээ	Жин /кг/	Тайлбар
	Дулааны шугамын түүвэр-0 (Трассын урт-0.249км)					
1	Ган хоолой Ф273х7.0мм	ГОСТ 8732-78 ст20	м	345	43.4	
2	Ган хоолой Ф89х3.5мм	ГОСТ 8732-78 ст20	м	152	6.5	
3	Пенополиуритан дулаалга ф250мм	δ=50мм ρ=60kg/м3, λ=0.04 Вт/м°С	м	345		
4	Пенополиуритан дулаалга ф80мм	δ=50мм ρ=60kg/м3, λ=0.04 Вт/м°С	м	152		
5	Зэврэлтээс хамгаалах түрхлэг	битумэн бт 577	м2	1579.5		
6	Ороох материал		м2	5160.8		
7	Гулсах тулгуур Т-17.21-Ф273х7.0мм		шир	49	6.52	
8	Гулсах тулгуур Т-17.21-Ф89х3.5мм		шир	44		
9	ОП-2 бетон дэр 300х200х90мм		шир	93	40	
10	Үл хөдлөх ф250мм	Г-991-1 Альб-2 /лист-71/	шир	3		
11	Үл хөдлөх ф80мм	Г-991-1 Альб-2 /лист-71/	шир	1		
12	Цутгамал суваг 1400х610х1000мм	Г-991-1 Альб-2 /11Б/	шир	155		
13	Цутгамал суваг 1000х385х1000мм	Г-991-1 Альб-2 /2Б/	шир	76		
14	Цутгамал сувгийн хавтан ГСХ-12 1600х120х1000мм	Г-991-1 Альб-2	шир	155		
15	Цутгамал сувгийн хавтан ГСХ-9 1300х100х1000мм	Г-991-1 Альб-2	шир	76		
16	ф250 компенсаторын ниш-3600х4800х610h	Г-991-1 Альб-2 /Нк-17ам/	шир	2		
17	ф80 компенсаторын ниш-2600х3600х385h	Г-991-1 Альб-2 /Нк-5м-У/	шир	1		
18	ДХ-1 3000х3000х2000мм ТК-8	Г-991-1 Альб-2 /лист-7/	ком	1		
19	ДХ-2 4000х3500х2000мм ТК-10	Г-991-1 Альб-2 /лист-8/	ком	1		
20	ДХ-3 3000х2500х2000мм ТК-5	Г-991-1 Альб-2 /лист-3/	ком	1		
21	Нэвтрэх суваг-2000х2000х1000 ЗП10-100	Серия 3.501.1-177.93	шир	18		

КРЕАТИВ ЭНЕРЖИ
ИНЖЕНЕРИНГ ХХК

Өмнөговь аймгийн Цогтцэций сум
Дулааны шугам сүлжээний өргөтгөлийн ажил

Материалын түүвэр-0

Үе шат: А.З

Инженер	Д.Содхүү	ЕГ Шифр: CEE2305-DH	Масштаб:	Огноо: 2023.09
Гүйцэтгэсэн	Г.Баянбаатар			
Шалгасан	Н.Мөнхчулуун	ТГ Шифр:	Зургийн дугаар: ГД- 153	Бүх хуудас: 158

А3

№	Материалын жагсаалт	Таних тэмдэг	Нэгж	Тоо хэмжээ	Жин /кг/	Тайлбар
	Дулааны шугамын түүвэр-1 (Трассын урт-1.235км)					
1	Ган хоолой Ф159х4.5мм	ГОСТ 8732-78 ст20	м	1675	26	
2	Ган хоолой Ф133х4.0мм	ГОСТ 8732-78 ст20	м	410.3	14.3	
3	Ган хоолой Ф108х4.0мм	ГОСТ 8732-78 ст20	м	256	9.8	
4	Ган хоолой Ф89х3.5мм	ГОСТ 8732-78 ст20	м	128	6.5	
5	Пенополиуритан дулаалга ф150мм	δ=50мм ρ=60kg/м3, λ=0.04 Вт/м°С	м	1675		
6	Пенополиуритан дулаалга ф125мм	δ=50мм ρ=60kg/м3, λ=0.04 Вт/м°С	м	410.3		
7	Пенополиуритан дулаалга ф100мм	δ=50мм ρ=60kg/м3, λ=0.04 Вт/м°С	м	256		
8	Пенополиуритан дулаалга ф80мм	δ=50мм ρ=60kg/м3, λ=0.04 Вт/м°С	м	128		
9	Зэврэлтээс хамгаалах түрхлэг	битумэн бт 577	м2	1579.5		
10	Ороох материал		м2	5160.8		
11	Гулсах тулгуур Т-17.21-Ф159х4.5мм		шир	335	3.25	
12	Гулсах тулгуур Т-17.21-Ф133х4.0мм		шир	92	3.71	
13	Гулсах тулгуур Т-17.21-Ф108х4.0мм		шир	64	1.33	
14	Гулсах тулгуур Т-17.21-Ф89х3.5мм		шир	37		
15	ОП-1 бетон дэр 200х200х90мм		шир	37	12.5	
16	ОП-2 бетон дэр 300х200х90мм		шир	524	40	
17	Үл хөдлөх ф150мм	Г-991-1 Альб-2 /лист-71/	шир	14		
18	Үл хөдлөх ф125мм	Г-991-1 Альб-2 /лист-71/	шир	4		
19	Үл хөдлөх ф100мм	Г-991-1 Альб-2 /лист-71/	шир	2		
20	Үл хөдлөх ф80мм	Г-991-1 Альб-2 /лист-71/	шир	1		
21	Цутгамал суваг 1200х460х1000мм	Г-991-1 Альб-2 /4Б/	шир	1009		
22	Цутгамал суваг 1000х460х1000мм	Г-991-1 Альб-2 /3Б/	шир	128		
23	Цутгамал суваг 1000х385х1000мм	Г-991-1 Альб-2 /2Б/	шир	64		
24	Цутгамал сувгийн хавтан ГСХ-10 1400х120х1000мм	Г-991-1 Альб-2	шир	1043		
25	Цутгамал сувгийн хавтан ГСХ-10 1400х100х1000мм	Г-991-1 Альб-2	шир	128		
26	Цутгамал сувгийн хавтан ГСХ-9 1300х100х1000мм	Г-991-1 Альб-2	шир	64		
27	ф150 компенсаторын ниш-3600х4800х460h	Г-991-1 Альб-2 /Нк-17ам/	шир	13		
28	ф125 компенсаторын ниш-2600х3600х460h	Г-991-1 Альб-2 /Нк-11м/	шир	3		
29	ф100 компенсаторын ниш-2600х3600х460h	Г-991-1 Альб-2 /Нк-5м-у/	шир	2		
30	ф80 компенсаторын ниш-2600х3600х385h	Г-991-1 Альб-2 /Нк-5м-У/	шир	1		
31	ДХ-8 3000х2500х2000мм ТК-5	Г-991-1 Альб-2 /лист-3/	ком	1		
32	ДХ-9 3000х2500х2000мм ТК-5	Г-991-1 Альб-2 /лист-3/	ком	1		
33	ДХ-10 3000х2500х2000мм ТК-5	Г-991-1 Альб-2 /лист-3/	ком	1		
34	ДХ-11 3000х2500х2000мм ТК-5	Г-991-1 Альб-2 /лист-3/	ком	1		
35	ДХ-12 3000х2500х2000мм ТК-5	Г-991-1 Альб-2 /лист-3/	ком	1		
36	ДХ-13 3000х2500х2000мм ТК-5	Г-991-1 Альб-2 /лист-3/	ком	1		
37	ДХ-14 3000х2500х2000мм ТК-5	Г-991-1 Альб-2 /лист-3/	ком	1		
38	ДХ-15 3000х2500х2000мм ТК-5	Г-991-1 Альб-2 /лист-3/	ком	1		
39	ДХ-16 3000х2500х2000мм ТК-5	Г-991-1 Альб-2 /лист-3/	ком	1		
40	ДХ-17 3000х2500х2000мм ТК-5	Г-991-1 Альб-2 /лист-3/	ком	1		
41	ДХ-18 3000х2500х2000мм ТК-5	Г-991-1 Альб-2 /лист-3/	ком	1		
42	ДХ-19 2500х2500х2000мм ТК-4	Г-991-1 Альб-2 /лист-7/	ком	1		
43	ДХ-20 2500х2500х2000мм ТК-4	Г-991-1 Альб-2 /лист-7/	ком	1		
44	ДХ-21 3000х2500х2000мм ТК-5	Г-991-1 Альб-2 /лист-3/	ком	1		
45	ДХ-22 3000х3000х2000мм ТК-6	Г-991-1 Альб-2 /лист-4/	ком	1		
46	ДХ-23 3000х2500х2000мм ТК-5	Г-991-1 Альб-2 /лист-5/	ком	1		
47	ДХ-24 3000х2500х2000мм ТК-5	Г-991-1 Альб-2 /лист-6/	ком	1		
48	ДХ-25 3000х2500х2000мм ТК-5	Г-991-1 Альб-2 /лист-6/	ком	1		
49	Нэвтрэх суваг-2000х2000х1000 ЗП10-100	Серия 3.501.1-177.93	шир	17		

КРЕАТИВ ЭНЕРЖИ
ИНЖЕНЕРИЙН ХХК

Өмнөговь аймгийн Цогтцэций сум
Дулааны шугам сүлжээний өргөтгөлийн ажил

Материалын түүвэр-1

Үе шат: А.З

Инженер	Д.Сөвхүү	ЕГ Шифр: CEE2305-DH	Масштаб:	Огноо: 2023.09
Гүйцэтгэсэн	Г.Баянбаатар			
Шалгасан	Н.Мөнхчулуун	ТГ Шифр:	Зургийн дугаар: ГД- 154	Бүх хуудас: 158

A3

№	Материалын жагсаалт	Таних тэмдэг	Нэгж	Тоо хэмжээ	Жин /кг/	Тайлбар
	Дулааны шугамын түүвэр-2 (Трассын урт-1.32км)					
1	Ган хоолой Ф273х7.0мм	ГОСТ 8732-78 ст20	м	428	43.4	
2	Ган хоолой Ф219х6.0мм	ГОСТ 8732-78 ст20	м	848	43.4	
3	Ган хоолой Ф133х4.0мм	ГОСТ 8732-78 ст20	м	888	14.3	
4	Ган хоолой Ф108х4.0мм	ГОСТ 8732-78 ст20	м	298	9.8	
5	Ган хоолой Ф76х3.5мм	ГОСТ 8732-78 ст20	м	28	5	
6	Ган хоолой Ф57х3.5мм	ГОСТ 8732-78 ст20	м	28	2.7	
7	Пенополиуритан дулаалга ф250мм	δ=50мм ρ=60kg/м3, λ=0.04 Вт/м°С	м	428		
8	Пенополиуритан дулаалга ф200мм	δ=50мм ρ=60kg/м3, λ=0.04 Вт/м°С	м	848		
9	Пенополиуритан дулаалга ф125мм	δ=50мм ρ=60kg/м3, λ=0.04 Вт/м°С	м	888		
10	Пенополиуритан дулаалга ф100мм	δ=50мм ρ=60kg/м3, λ=0.04 Вт/м°С	м	298		
11	Пенополиуритан дулаалга ф65мм	δ=50мм ρ=60kg/м3, λ=0.04 Вт/м°С	м	28		
12	Пенополиуритан дулаалга ф50мм	δ=50мм ρ=60kg/м3, λ=0.04 Вт/м°С	м	28		
13	Зэврэлтээс хамгаалах түрхлэг	битумэн бт 577	м2	1579.5		
14	Ороох материал		м2	5160.8		
15	Гулсах тулгуур Т-17.21-Ф273х7.0мм		шир	61	6.52	
16	Гулсах тулгуур Т-17.21-Ф219х6.0мм		шир	141	6.52	
17	Гулсах тулгуур Т-17.21-Ф133х4.0мм		шир	197	3.71	
18	Гулсах тулгуур Т-17.21-Ф108х4.0мм		шир	75	1.33	
19	Гулсах тулгуур Т-17.21-Ф76х3.5мм		шир	9		
20	Гулсах тулгуур Т-17.21-Ф57х3.5мм		шир	9		
21	ОП-1 бетон дэр 200х200х90мм		шир	18	12.5	
22	ОП-2 бетон дэр 300х200х90мм		шир	430	40	
23	Ган отвод дулаалгын хамт ∠=90° Ф273х7.0мм	ГОСТ 17375-2001	шир	4	1.4	
24	Ган отвод дулаалгын хамт ∠=104° Ф133х4.0мм	ГОСТ 17375-2001	шир	2	3.8	
25	Ган отвод дулаалгын хамт ∠=90° Ф133х4.0мм	ГОСТ 17375-2001	шир	2	3.8	
26	Ган отвод дулаалгын хамт ∠=94° Ф108х4.0мм	ГОСТ 17375-2001	шир	2	3.8	
27	Ган отвод дулаалгын хамт ∠=90° Ф108х4.0мм	ГОСТ 17375-2001	шир	2	3.8	
28	Үл хөдлөх ф250мм	Г-991-1 Альб-2 /лист-71/	шир	3		
29	Үл хөдлөх ф200мм	Г-991-1 Альб-2 /лист-71/	шир	6		
30	Үл хөдлөх ф125мм	Г-991-1 Альб-2 /лист-71/	шир	7		
31	Үл хөдлөх ф100мм	Г-991-1 Альб-2 /лист-71/	шир	4		
32	Цутгамал суваг 1400х610х1000мм	Г-991-1 Альб-2 /11Б/	шир	638		
33	Цутгамал суваг 1200х460х1000мм	Г-991-1 Альб-2 /4Б/	шир	427		
34	Цутгамал суваг 1000х460х1000мм	Г-991-1 Альб-2 /3Б/	шир	149		
35	Угсармал суваг Л-4 900х450х2970мм	Г-991-1 Альб-2 /2Б/	шир	20	1.05	
36	Цутгамал сувгийн хавтан ГСХ-12 1600х120х1000мм	Г-991-1 Альб-2	шир	638		
37	Цутгамал сувгийн хавтан ГСХ-10 1400х120х1000мм	Г-991-1 Альб-2	шир	427		
38	Цутгамал сувгийн хавтан ГСХ-10 1400х100х1000мм	Г-991-1 Альб-2	шир	149		
39	Угсрамал сувгийн хавтан Л-4х 1150х100х2970мм	Г-991-1 Альб-2	шир	20		
40	ф250 компенсаторын ниш-3600х4800х610h	Г-991-1 Альб-2 /Нк-17ам/	шир	2		
41	ф125 компенсаторын ниш-2600х3600х460h	Г-991-1 Альб-2 /Нк-11м/	шир	6		
42	ф125 компенсаторын ниш-2600х3600х460h	Г-991-1 Альб-2 /Нк-11м/	шир	6		
43	ф100 компенсаторын ниш-2600х3600х460h	Г-991-1 Альб-2 /Нк-5м-у/	шир	1		
44	ф250 ∠=90° Булангийн ниш-3000х3000х610h	Г-991-1 Альб-2 /17аБ/	шир	2		
45	ф125 ∠=104° Булангийн ниш-3000х3000х460h	Г-991-1 Альб-2 /17аБ/	шир	1		
46	ф125 ∠=90° Булангийн ниш-2000х2000х460h	Г-991-1 Альб-2 /17аБ/	шир	1		
47	ф100 ∠=94° Булангийн ниш-3000х3000х460h	Г-991-1 Альб-2 /17аБ/	шир	1		
48	ф100 ∠=90° Булангийн ниш-2000х2000х460h	Г-991-1 Альб-2 /17аБ/	шир	1		
49	ДХ-4 3000х2500х2000мм ТК-5	Г-991-1 Альб-2 /лист-3/	ком	1		
50	ДХ-5 3000х2500х2000мм ТК-5	Г-991-1 Альб-2 /лист-3/	ком	1		
51	ДХ-6 3000х3000х2500мм ТК-6	Г-991-1 Альб-2 /лист-3/	ком	1		

№	Материалын жагсаалт	Таних тэмдэг	Нэгж	Тоо хэмжээ	Жин /кг/	Тайлбар
	Дулааны шугамын түүвэр					
52	ДХ-26 2500х2500х2000мм ТК-4	Г-991-1 Альб-2 /лист-3/	ком	1		
53	ДХ-27 3000х2500х2000мм ТК-5	Г-991-1 Альб-2 /лист-3/	ком	1		
54	ДХ-28 3000х2500х2000мм ТК-5	Г-991-1 Альб-2 /лист-3/	ком	1		
55	ДХ-29 3000х2500х2000мм ТК-5	Г-991-1 Альб-2 /лист-3/	ком	1		
56	ДХ-30 3000х2500х2000мм ТК-5	Г-991-1 Альб-2 /лист-3/	ком	1		
57	ДХ-31 2500х2500х2000мм ТК-4	Г-991-1 Альб-2 /лист-3/	ком	1		
58	ДХ-32 3000х2500х2000мм ТК-5	Г-991-1 Альб-2 /лист-3/	ком	1		
59	ДХ-33 3000х2500х2000мм ТК-5	Г-991-1 Альб-2 /лист-3/	ком	1		
60	ДХ-34 3000х2500х2000мм ТК-5	Г-991-1 Альб-2 /лист-3/	ком	1		
61	ДХ-46 2500х2500х2000мм ТК-4	Г-991-1 Альб-2 /лист-3/	ком	1		
62	ДХ-47 3000х2500х2000мм ТК-5	Г-991-1 Альб-2 /лист-4/	ком	1		
63	ДХ-48 3000х2500х2000мм ТК-5	Г-991-1 Альб-2 /лист-4/	ком	1		
64	ДХ-49 3000х2500х2000мм ТК-5	Г-991-1 Альб-2 /лист-5/	ком	1		
65	ДХ-50 3000х2500х2000мм ТК-5	Г-991-1 Альб-2 /лист-3/	ком	1		
66	ДХ-51 3000х2500х2000мм ТК-5	Г-991-1 Альб-2 /лист-3/	ком	1		
67	ДХ-52 3000х2500х2000мм ТК-5	Г-991-1 Альб-2 /лист-5/	ком	1		
68	ДХ-53 3000х2500х2000мм ТК-5	Г-991-1 Альб-2 /лист-3/	ком	1		
69	ДХ-54 3000х2500х2000мм ТК-5	Г-991-1 Альб-2 /лист-3/	ком	1		
70	ДХ-55 3000х2500х2000мм ТК-5	Г-991-1 Альб-2 /лист-5/	ком	1		
71	ДХ-56 2500х2500х2000мм ТК-4	Г-991-1 Альб-2 /лист-3/	ком	1		
72	Нэвтрэх суваг-2000х2000х1000 ЗП10-100	Серия 3.501.1-177.93	шир	17		

КРЕАТИВ ЭНЕРЖИ
ИНЖЕНЕРИЙН ХХК

Өмнөговь аймгийн Цогтцэций сум
Дулааны шугам сүлжээний өргөтгөлийн ажил

Материалын түүвэр-2

Үе шат: А.З

Инженер	Д.Содхүү	ЕГ Шифр: CEE2305-DH	Масштаб:	Огноо: 2023.09
Гүйцэтгэсэн	Г.Баянбаатар			
Шалгасан	Н.Мөнхчулуун	ТГ Шифр:	Зургийн дугаар: ГД- 155	Бүх хуудас: 158

А3

№	Материалын жагсаалт	Таних тэмдэг	Нэгж	Тоо хэмжээ	Жин /кг/	Тайлбар
	Дулааны шугамын түүвэр-3 (Трассын урт-0.483км)					
1	Ган хоолой Ф89х3.5мм	ГОСТ 8732-78 ст20	м	90	6.5	
2	Ган хоолой Ф76х3.5мм	ГОСТ 8732-78 ст20	м	268	5	
3	Ган хоолой Ф57х3.5мм	ГОСТ 8732-78 ст20	м	236	2.7	
4	Ган хоолой Ф45х2.5мм	ГОСТ 8732-78 ст20	м	220	2.7	
5	Пенополиуритан дулаалга ф80мм	δ=50мм ρ=60kg/м3, λ=0.04 Вт/м°С	м	90		
6	Пенополиуритан дулаалга ф65мм	δ=50мм ρ=60kg/м3, λ=0.04 Вт/м°С	м	268		
7	Пенополиуритан дулаалга ф50мм	δ=50мм ρ=60kg/м3, λ=0.04 Вт/м°С	м	236		
8	Пенополиуритан дулаалга ф40мм	δ=50мм ρ=60kg/м3, λ=0.04 Вт/м°С	м	220		
9	Зэврэлтээс хамгаалах түрхлэг	битумэн бт 577	м2	1579.5		
10	Ороох материал		м2	5160.8		
11	Гулсах тулгуур Т-17.21-Ф89х3.5мм		шир	26		
12	Гулсах тулгуур Т-17.21-Ф76х3.5мм		шир	89		
13	Гулсах тулгуур Т-17.21-Ф57х3.5мм		шир	79		
14	Гулсах тулгуур Т-17.21-Ф45х2.5мм		шир	88		
15	ОП-1 бетон дэр 200х200х90мм		шир	325	12.5	
16	Ган отвод дулаалгын хамт ∠=90° Ф76х3.5мм	ГОСТ 17375-2001	шир	3	1	
17	Үл хөдлөх ф80мм	Г-991-1 Альб-2 /лист-71/	шир	1		
18	Үл хөдлөх ф65мм	Г-991-1 Альб-2 /лист-71/	шир	4		
19	Үл хөдлөх ф50мм	Г-991-1 Альб-2 /лист-71/	шир	2		
20	Үл хөдлөх ф40мм	Г-991-1 Альб-2 /лист-71/	шир	2		
21	Цутгамал суваг 1000х385х1000мм	Г-991-1 Альб-2 /2Б/	шир	45		
22	Цутгамал суваг 800х385х1000мм	Г-991-1 Альб-2 /2Б/	шир	362		
23	Цутгамал сувгийн хавтан ГСХ-9 1300х100х1000мм	Г-991-1 Альб-2	шир	45		
24	Цутгамал сувгийн хавтан ГСХ-7 1050х80х1000мм	Г-991-1 Альб-2	шир	362		
25	ф65 ∠=90° Булангийн ниш-3000х3000х385h	Г-991-1 Альб-2 /УП-4/	шир	3		
26	ф80 компенсаторын ниш-2600х3600х385h	Г-991-1 Альб-2 /Нк-5м-У/	шир	1		
27	ф65 компенсаторын ниш-2600х3600х385h	Г-991-1 Альб-2 /Нк-5м-У/	шир	2		
28	ф50 компенсаторын ниш-1500х2400х385h	Г-991-1 Альб-2 /Нк-5м-У/	шир	2		
29	ф40 компенсаторын ниш-1500х2400х385h	Г-991-1 Альб-2 /Нк-5м-У/	шир	2		
30	ДХ-57 3000х2500х2000мм ТК-5	Г-991-1 Альб-2 /лист-4/	ком	1		
31	ДХ-58 2500х2500х2000мм ТК-4	Г-991-1 Альб-2 /лист-3/	ком	1		
32	ДХ-59 2500х2000х2000мм ТК-3	Г-991-1 Альб-2 /лист-3/	ком	1		
33	ДХ-60 2500х2500х2000мм ТК-4	Г-991-1 Альб-2 /лист-4/	ком	1		
34	ДХ-61 3000х2500х2000мм ТК-5	Г-991-1 Альб-2 /лист-3/	ком	1		
35	ДХ-62 3000х2500х2000мм ТК-5	Г-991-1 Альб-2 /лист-5/	ком	1		
36	ДХ-63 3000х2500х2000мм ТК-5	Г-991-1 Альб-2 /лист-3/	ком	1		
37	ДХ-64 2500х2500х2000мм ТК-4	Г-991-1 Альб-2 /лист-3/	ком	1		

КРЕАТИВ ЭНЕРЖИ
ИНЖЕНЕРИЙН ХХК

Өмнөговь аймгийн Цогтцэций сум
Дулааны шугам сүлжээний өргөтгөлийн ажил

Материалын түүвэр-3

Үе шат: А.З

Инженер	Д.Содхүү	ЕГ Шифр: CEE2305-DH	Масштаб:	Огноо: 2023.09
Гүйцэтгэсэн	Г.Баянбаатар			
Шалгасан	Н.Мөнхчулуун	ТГ Шифр:	Зургийн дугаар: ГД- 156	Бүх хуудас: 158

A3

№	Материалын жагсаалт	Таних тэмдэг	Нэгж	Тоо хэмжээ	Жин /кг/	Тайлбар
	Дулааны шугамын түүвэр-4 (Трассын урт-0.596км)					
1	Ган хоолой Ф108х4.0мм	ГОСТ 8732-78 ст20	м	106	9.8	
2	Ган хоолой Ф89х3.5мм	ГОСТ 8732-78 ст20	м	360	6.5	
3	Ган хоолой Ф76х3.5мм	ГОСТ 8732-78 ст20	м	486	5	
4	Ган хоолой Ф57х3.5мм	ГОСТ 8732-78 ст20	м	240	2.7	
5	Пенополиуритан дулаалга ф100мм	δ=50мм ρ=60kg/м3, λ=0.04 Вт/м°С	м	106		
6	Пенополиуритан дулаалга ф80мм	δ=50мм ρ=60kg/м3, λ=0.04 Вт/м°С	м	360		
7	Пенополиуритан дулаалга ф65мм	δ=50мм ρ=60kg/м3, λ=0.04 Вт/м°С	м	486		
8	Пенополиуритан дулаалга ф50мм	δ=50мм ρ=60kg/м3, λ=0.04 Вт/м°С	м	240		
9	Зэврэлтээс хамгаалах түрхлэг	битумэн бт 577	м2	1579.5		
10	Ороох материал		м2	5160.8		
11	Гулсах тулгуур Т-17.21-Ф108х4.0мм		шир	27	1.33	
12	Гулсах тулгуур Т-17.21-Ф89х3.5мм		шир	103		
13	Гулсах тулгуур Т-17.21-Ф76х3.5мм		шир	162		
14	Гулсах тулгуур Т-17.21-Ф57х3.5мм		шир	80		
15	ОП-1 бетон дэр 200х200х90мм		шир	242	12.5	
16	ОП-2 бетон дэр 300х200х90мм		шир	130	40	
17	Үл хөдлөх ф100мм	Г-991-1 Альб-2 /лист-71/	шир	1		
18	Үл хөдлөх ф80мм	Г-991-1 Альб-2 /лист-71/	шир	3		
19	Үл хөдлөх ф65мм	Г-991-1 Альб-2 /лист-71/	шир	4		
20	Үл хөдлөх ф50мм	Г-991-1 Альб-2 /лист-71/	шир	2		
21	Цутгамал суваг 1000х385х1000мм	Г-991-1 Альб-2 /2Б/	шир	218		
22	Цутгамал суваг 800х385х1000мм	Г-991-1 Альб-2 /2Б/	шир	363		
23	Цутгамал сувгийн хавтан ГСХ-9 1300х100х1000мм	Г-991-1 Альб-2	шир	218		
24	Цутгамал сувгийн хавтан ГСХ-7 1050х80х1000мм	Г-991-1 Альб-2	шир	363		
25	ф100 компенсаторын ниш-2600х3600х460h	Г-991-1 Альб-2 /Нк-5м-у/	шир	1		
26	ф80 компенсаторын ниш-2600х3600х385h	Г-991-1 Альб-2 /Нк-5м-У/	шир	3		
27	ф65 компенсаторын ниш-2600х3600х385h	Г-991-1 Альб-2 /Нк-5м-У/	шир	4		
28	ф50 компенсаторын ниш-1500х2400х385h	Г-991-1 Альб-2 /Нк-5м-У/	шир	2		
29	ДХ-35 2500х2500х2000мм ТК-4	Г-991-1 Альб-2 /лист-3/	ком	1		
30	ДХ-36 3000х2500х2000мм ТК-5	Г-991-1 Альб-2 /лист-3/	ком	1		
31	ДХ-37 3000х2500х2000мм ТК-5	Г-991-1 Альб-2 /лист-3/	ком	1		
32	ДХ-38 3000х2500х2000мм ТК-5	Г-991-1 Альб-2 /лист-3/	ком	1		
33	ДХ-39 3000х2500х2000мм ТК-5	Г-991-1 Альб-2 /лист-3/	ком	1		
34	ДХ-40 3000х2500х2000мм ТК-5	Г-991-1 Альб-2 /лист-3/	ком	1		
35	ДХ-41 3000х2500х2000мм ТК-5	Г-991-1 Альб-2 /лист-3/	ком	1		
36	ДХ-42 3000х2500х2000мм ТК-5	Г-991-1 Альб-2 /лист-3/	ком	1		
37	ДХ-43 3000х2500х2000мм ТК-5	Г-991-1 Альб-2 /лист-3/	ком	1		
38	ДХ-44 3000х2500х2000мм ТК-5	Г-991-1 Альб-2 /лист-3/	ком	1		
39	ДХ-45 3000х2500х2000мм ТК-5	Г-991-1 Альб-2 /лист-3/	ком	1		
40	ДХ-45-1 3000х2500х2000мм ТК-5	Г-991-1 Альб-2 /лист-3/	ком	1		
41	Нэвтрэх суваг-2000х2000х1000 ЗП10-100	Серия 3.501.1-177.93	шир	15		

КРЕАТИВ ЭНЕРЖИ
инженеринг ХХК

Өмнөговь аймгийн Цогтцэций сум
Дулааны шугам сүлжээний өргөтгөлийн ажил

Материалын түүвэр-4

Үе шат: А.3

Инженер	Д.Содхүү	ЕГ Шифр: CEE2305-DH	Масштаб:	Огноо: 2023.09
Гүйцэтгэсэн	Г.Баянбаатар			
Шалгасан	Н.Мөнхчулуун	ТГ Шифр:	Зургийн дугаар: ГД- 157	Бүх хуудас: 158

А3

№	Материалын жагсаалт	Таних тэмдэг	Нэгж	Тоо хэмжээ	Жин /кг/	Тайлбар
	Дулааны шугамын түүвэр-5 (Трассын урт-0.588км)					
1	Ган хоолой Ф108х4.0мм	ГОСТ 8732-78 ст20	м	104	9.8	
2	Ган хоолой Ф89х3.5мм	ГОСТ 8732-78 ст20	м	240	6.5	
3	Ган хоолой Ф76х3.5мм	ГОСТ 8732-78 ст20	м	472	5	
4	Ган хоолой Ф57х3.5мм	ГОСТ 8732-78 ст20	м	240	2.7	
5	Ган хоолой Ф45х2.5мм	ГОСТ 8732-78 ст20	м	120	2.7	
6	Пенополиуритан дулаалга ф100мм	δ=50мм ρ=60kg/м3, λ=0.04 Вт/м°С	м	104		
7	Пенополиуритан дулаалга ф80мм	δ=50мм ρ=60kg/м3, λ=0.04 Вт/м°С	м	240		
8	Пенополиуритан дулаалга ф65мм	δ=50мм ρ=60kg/м3, λ=0.04 Вт/м°С	м	472		
9	Пенополиуритан дулаалга ф50мм	δ=50мм ρ=60kg/м3, λ=0.04 Вт/м°С	м	240		
10	Пенополиуритан дулаалга ф40мм	δ=50мм ρ=60kg/м3, λ=0.04 Вт/м°С	м	120		
11	Зэврэлтээс хамгаалах түрхлэг	битумэн бт 577	м2	1579.5		
12	Ороох материал		м2	5160.8		
13	Гулсах тулгуур Т-17.21-Ф108х4.0мм		шир	26	1.33	
14	Гулсах тулгуур Т-17.21-Ф89х3.5мм		шир	69		
15	Гулсах тулгуур Т-17.21-Ф76х3.5мм		шир	157		
16	Гулсах тулгуур Т-17.21-Ф57х3.5мм		шир	80		
17	Гулсах тулгуур Т-17.21-Ф45х2.5мм		шир	48		
18	ОП-1 бетон дэр 200х200х90мм		шир	285	12.5	
19	ОП-2 бетон дэр 300х200х90мм		шир	95	40	
20	Үл хөдлөх ф100мм	Г-991-1 Альб-2 /лист-71/	шир	1		
21	Үл хөдлөх ф80мм	Г-991-1 Альб-2 /лист-71/	шир	2		
22	Үл хөдлөх ф65мм	Г-991-1 Альб-2 /лист-71/	шир	4		
23	Үл хөдлөх ф50мм	Г-991-1 Альб-2 /лист-71/	шир	2		
24	Үл хөдлөх ф40мм	Г-991-1 Альб-2 /лист-71/	шир	1		
25	Цутгамал суваг 1000х385х1000мм	Г-991-1 Альб-2 /2Б/	шир	154		
26	Цутгамал суваг 800х385х1000мм	Г-991-1 Альб-2 /2Б/	шир	416		
27	Цутгамал сувгийн хавтан ГСХ-9 1300х100х1000мм	Г-991-1 Альб-2	шир	154		
28	Цутгамал сувгийн хавтан ГСХ-7 1050х80х1000мм	Г-991-1 Альб-2	шир	416		
29	ф100 компенсаторын ниш-2600х3600х460h	Г-991-1 Альб-2 /Нк-5м-у/	шир	1		
30	ф80 компенсаторын ниш-2600х3600х385h	Г-991-1 Альб-2 /Нк-5м-У/	шир	2		
31	ф65 компенсаторын ниш-2600х3600х385h	Г-991-1 Альб-2 /Нк-5м-У/	шир	4		
32	ф50 компенсаторын ниш-1500х2400х385h	Г-991-1 Альб-2 /Нк-5м-У/	шир	2		
33	ф40 компенсаторын ниш-1500х2400х385h	Г-991-1 Альб-2 /Нк-5м-У/	шир	1		
34	ДХ-46 2500х2500х2000мм ТК-4	Г-991-1 Альб-2 /лист-3/	ком	1		
35	ДХ-47 3000х2500х2000мм ТК-5	Г-991-1 Альб-2 /лист-3/	ком	1		
36	ДХ-48 3000х2500х2000мм ТК-5	Г-991-1 Альб-2 /лист-3/	ком	1		
37	ДХ-49 3000х2500х2000мм ТК-5	Г-991-1 Альб-2 /лист-3/	ком	1		
38	ДХ-50 3000х2500х2000мм ТК-5	Г-991-1 Альб-2 /лист-3/	ком	1		
39	ДХ-51 3000х2500х2000мм ТК-5	Г-991-1 Альб-2 /лист-3/	ком	1		
40	ДХ-52 3000х2500х2000мм ТК-5	Г-991-1 Альб-2 /лист-3/	ком	1		
41	ДХ-53 3000х2500х2000мм ТК-5	Г-991-1 Альб-2 /лист-3/	ком	1		
42	ДХ-54 3000х2500х2000мм ТК-5	Г-991-1 Альб-2 /лист-3/	ком	1		
43	ДХ-55 3000х2500х2000мм ТК-5	Г-991-1 Альб-2 /лист-3/	ком	1		
44	ДХ-56 3000х2500х2000мм ТК-5	Г-991-1 Альб-2 /лист-3/	ком	1		
45	Нэвтрэх суваг-2000х2000х1000 ЗП10-100	Серия 3.501.1-177.93	шир	18		

КРЕАТИВ ЭНЕРЖИ
ИНЖЕНЕРИЙН ХХК

Өмнөговь аймгийн Цогтцэций сум
Дулааны шугам сүлжээний өргөтгөлийн ажил

Материалын түүвэр-5

Үе шат: А.3

Инженер	Д.Содхүү	ЕГ Шифр: CEE2305-DH	Масштаб:	Огноо: 2023.09	
Гүйцэтгэсэн	Г.Баяндаатар				
Шалгасан	Н.Мөнхчулуун	ТГ Шифр:	Зургийн дугаар: ГД- 158	Бүх хуудас: 158	

А3