УВШ ТЭНГЭР

Зургийн ЕГ шифр: А3_22/25

ОРХОН АЙМАГ, ЖАРГАЛАНТ СУМ

15, 17-Р ОРОН СУУЦНЫ БАРИЛГЫН ГАДНА ХАШАА

(АЖЛЫН ЗУРАГ)

ЗАХИАЛАГЧ:

Орхон аймгийн Хот байгуулалт, барилга захиалагчийн алба
ҮТҮГ-ын Ерөнхий архитектор — Ц.Нэмэхбаяр

Орхон аймгийн Жаргалант сумын Засаг дарга — Л.Үүрал

БОЛОВСРУУЛСАН:

"УВШ ТЭНГЭР" ХХК
Захирал: Б.Мандухай

Архитектор: М.Нямдаваа
Ерөнхий инженер: Ц.Пүрэв-Эрдэнэ

Улаанбаатар хот
2025 он

ОРЧНЫ ТОЙМ

УВШ ТЭНГЭР

УБ хот. Хан-Уул дүүрэг

Орхон аймаг, Жаргалант сум
15, 17-р орон сууцны гадна төмөр хашаа

15, 17-р орон сууцны гадна төмөр хашааны орчны тойм

Ye шат: А.3

Захирал	Б.Мандухай		Е.Г. Шифр:	Масштаб:	Огноо:
Инженер	М.Нямдаваа		АЗ_22/25		2025/11/25
Гүйцэтгэсэн	М.Нямдаваа		Т.Г. Шифр:	Зургийн дугаар:	Нийт хуудас:
Шалгасан	Ц.Пүрэв-Эрдэнэ			БА-1	5

15-Р ОРОН СУУЦНЫ ГАДНА ХАШААНЫ БАЙГУУЛАЛТ

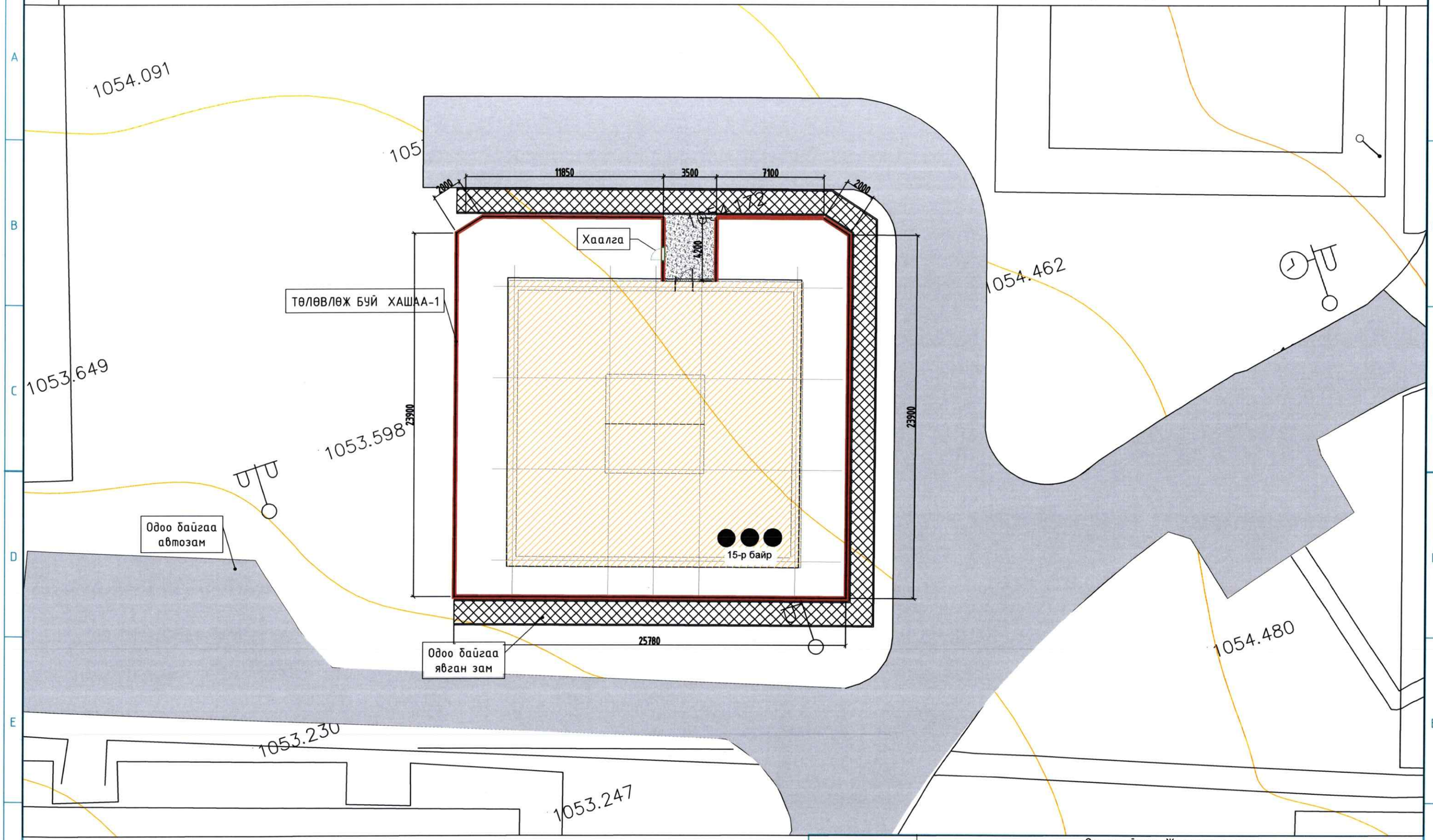

Орхон аймаг, Жаргалант сум
15, 17-р орон сууцны гадна төмөр хашаа

15-р орон сууцны гадна төмөр хашааны байгуулалт

Үе шат: А.3

УВШ ТЭНГЭР

УБ хот. Хан-Уул дүүрэг

Захирал	Б.Мандухай		Е.Г. Шифр:	Масштаб:	Огноо:
Инженер	М.Нямдаваа		А3_22/25		2025/11/25
Гүйцэтгэсэн	М.Нямдаваа		Т.Г. Шифр:	Зургийн дугаар:	Нийт хуудас:
Шалгасан	Ц.Пүрэв-Эрдэнэ			БА-2	5

17-Р ОРОН СУУЦНЫ ГАДНА ХАШААНЫ БАЙГУУЛАЛТ

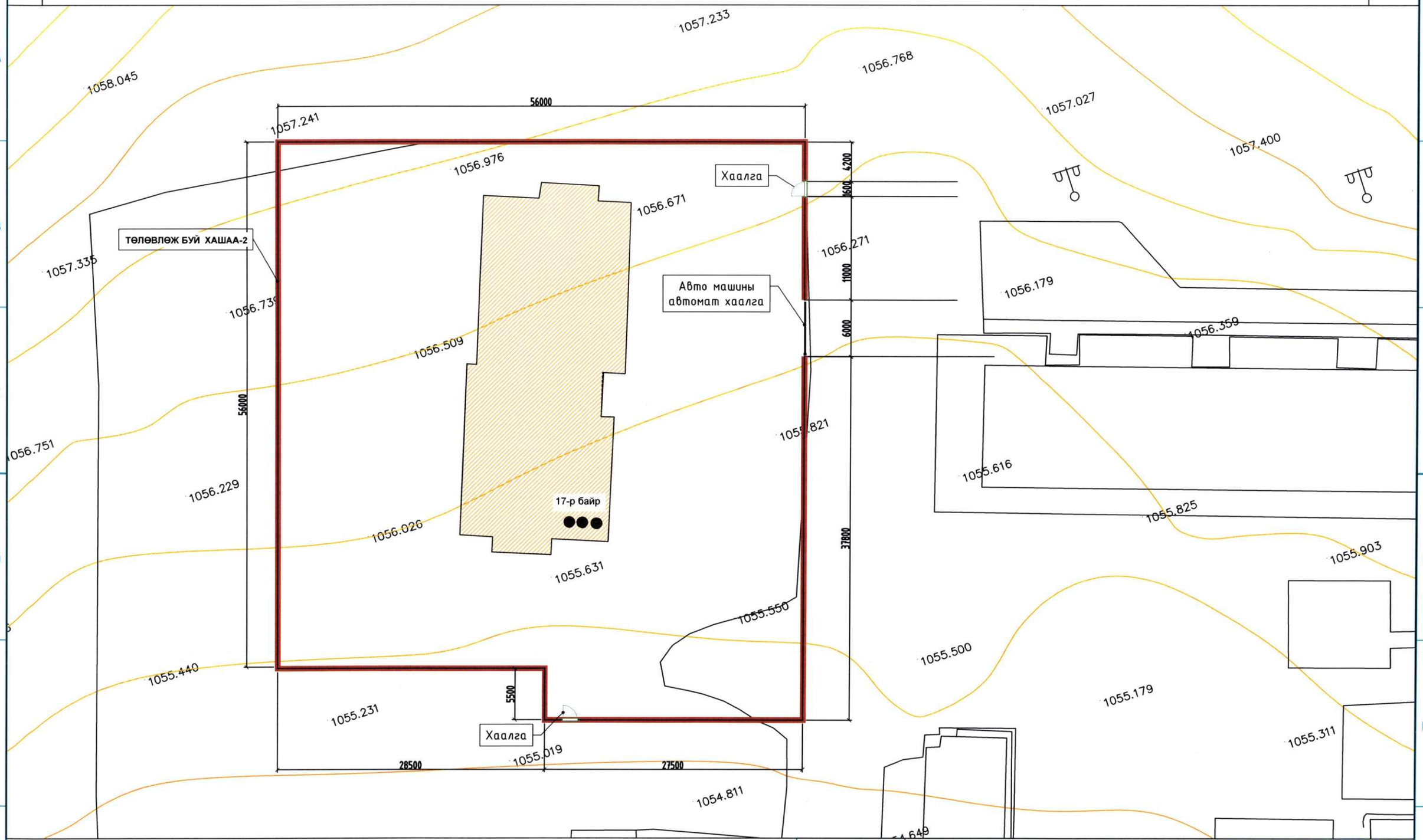

УВШ ТЭНГЭР	Орхон аймаг, Жаргалант сум 15, 17-р орон сууцны гадна төмөр хашаа				
	17-р орон сууцны гадна төмөр хашааны байгуулалт				Үе шат: А.3
	Захирал	Б.Мандухай	Е.Г. Шифр:	Масштаб:	Огноо:
	Инженер	М.Нямдаваа	А3_22/25		2025/11/25
	Гүйцэтгэсэн	М.Нямдаваа	Т.Г. Шифр:	Зургийн дугаар:	Нийт хуудас:
УБ хот. Хан-Уул дүүрэг	Шалгасан	Ц.Пүрэв-Эрдэнэ		БА-3	5

ГАДНА ХАШААНЫ ХЭСЭГЧИЛСЭН ДЭЛГЭЭС М1:50

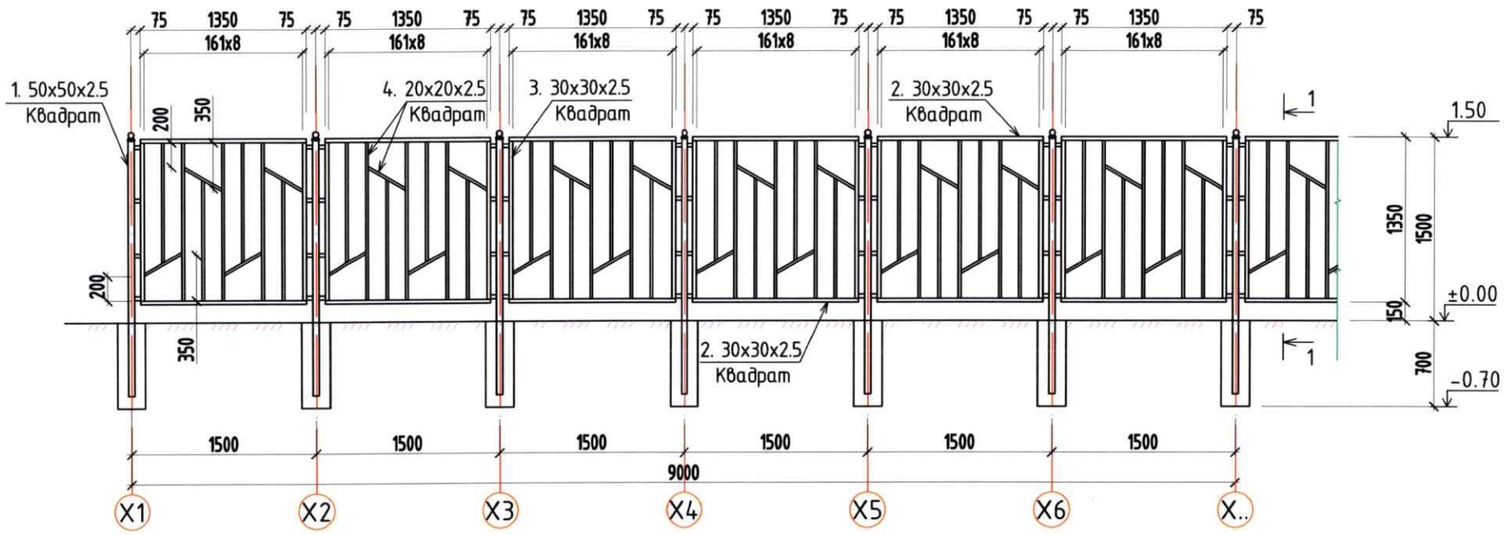

ОГТЛОЛ 1-1 М1:50

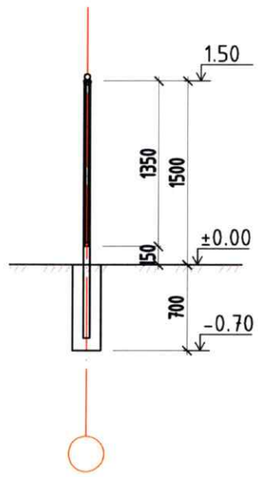

ХААЛГА М1:50

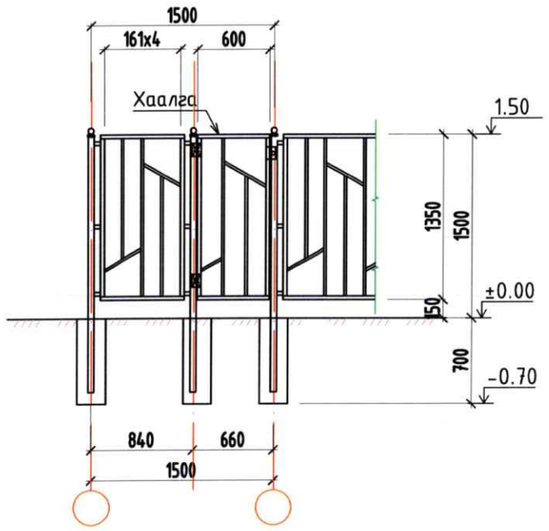

Метал эдлэл

1. Гангийн анги С235
2. Металл хийц эдлэл 1 цагаас доошгүй галд тэсвэрлэлтийн зэрэгтэй түрхлэгтэй байна.
3. Бүтээцийн ширээлтийн өндөр нь ширээгдэж буй элементийн зузаанаас бага буюу тэнцүү байна. Урт нь уулзаж байгаа 2 элементийн нийлж байгаа бүх урттай тэнцүү байна
4. Метал хийцийг бороотой үед ширээхийг хориглоно.
5. Ганбүтээцийн ажлыг "Ганбүтээц" БНБД 53-02-05 ийн дагуу хийж гүйцэтгэнэ.
6. Хашааны 1ш хаалга зураг үзүүлсний үү дагуу хийж өгнө. Хаалгыг байрны орцны хаалганы талаас эхний 1.5м урттай хашааны хэсэгт гаргана. Газраас дээших хэсгийг төмрийн зориулалтын будгаар будна.
7. Метал шонгийн газарт суух хэсгийг зэврэлтээс хамгаалсан будгаар будсаны дараа бетон цутгана.
8. Энэ хуудсыг холбогдох зургуудтай хамтатгаж үзнэ үү.

МАТЕРИАЛЫН ТҮҮВЭР

Поз	Тэмдэглэгээ	Нэр				Тоо /ш/	Хүнд /кг/ Нэгж	Хүнд /кг/ Нийт
Метал деталь						1	2607.24	2607.24
1	Гост 8639-82	50x50 t=2.5	Метал багана	L=	2100	114	7.64	871.42
2	Гост 8639-82	30x30 t=2.5	Хүрээ тэгш өнцөгт /хэвтээ/	у/м	210	1	2.07	434.70
3	Гост 8639-82	30x30 t=2.5	Хүрээ тэгш өнцөгт /босоо/	L=	1290	228	2.67	608.83
4	Гост 8639-82	20x20 t=2.0	Сараалж квадрат	у/м	644	1	1.0750	692.30
5		Нугас		ш		2		
6		Далд түгжээ		ш		1		
Бетон В10 ангийн бетон V/м³/						114	0.02	1.80

УВШ ТЭНГЭР

УБ хот. Хан-Уул дүүрэг

Орхон аймаг, Жаргалант сум
15, 17-р орон сууцны гадна төмөр хашаа

15-р орон сууцны гадна төмөр хашааны дэлгээс, материалын түүвэр

Ye шат: А.3

Захирал	Б.Мандухай		Е.Г. Шифр: А3_22/25	Масштаб: М1:25	Огноо: 2025/11/25
Инженер	М.Нямдаваа				
Гүйцэтгэсэн	М.Нямдаваа		Т.Г. Шифр:	Зургийн дугаар: БА-4	Нийт хуудас: 5
Шалгасан	Ц.Пүрэв-Эрдэнэ				

ГАДНА ХАШААНЫ ХЭСЭГЧИЛСЭН ДЭЛГЭЭС М1:50

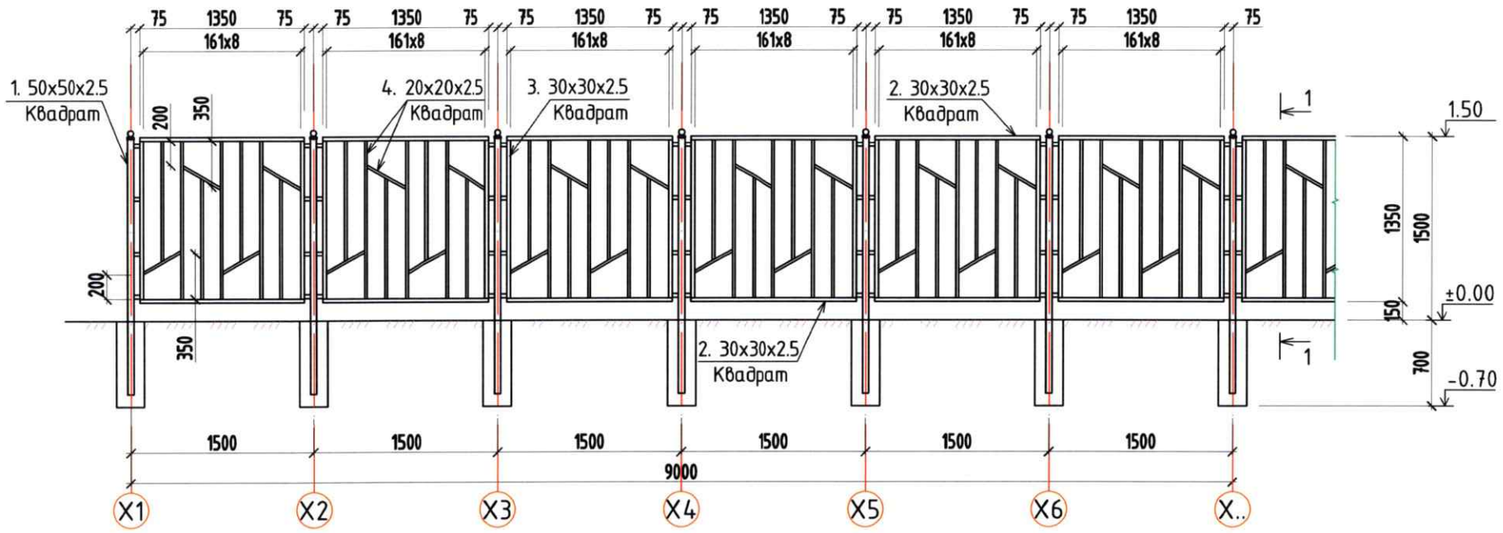

ОГТЛОЛ 1-1 М1:50

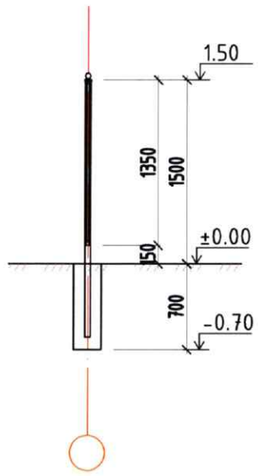

ХААЛГА М1:50

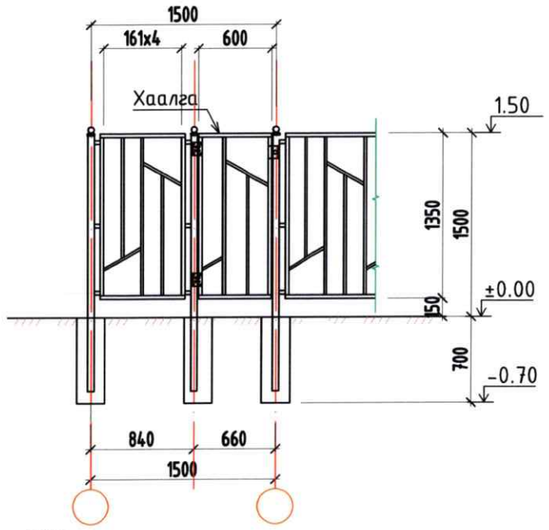

АВТОМАТ ХААЛГА ХАРАГДАХ БАЙДАЛ

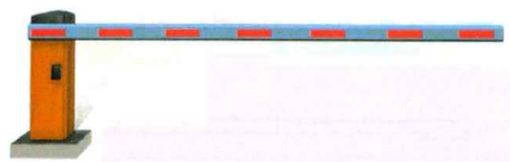

МАТЕРИАЛЫН ТУУВЭР

Поз	Тэмдэглэгээ	Нэр				Тоо /ш/	Хүнд /кг/ Нэгж	Хүнд /кг/ Нийт
		Метал деталь				1	4522.25	4522.25
1	Гост 8639-82	50x50 t=2.5	Метал багана	L=	2100	160	7.64	1223.04
2	Гост 8639-82	30x30 t=2.5	Хүрээ тэгш өнцөгт /хэвтээ/	у/м	454.8	1	2.07	941.44
3	Гост 8639-82	30x30 t=2.5	Хүрээ тэгш өнцөгт /босоо/	L=	1290	320	2.67	854.50
4	Гост 8639-82	20x20 t=2.0	Сараалж квадрат	у/м	1398.4	1	1.0750	1503.28
5	Нугас			ш		4		
6	Далд түгжээ			ш		2		
7	Автомашины автомат хаалга /чиптэй/							
	Бетон В10 ангийн бетон V/м³/					160	0.02	2.52

Метал эдлэл

1. Гангийн анги С235
2. Металл хийц эдлэл 1 цагаас доошгүй галд тэсвэрлэлтийн зэрэгтэй түрхлэгтэй байна.
3. Бүтээцийн ширээлтийн өндөр нь ширээгдэж буй элементийн зузаанаас бага буюу тэнцүү байна. Урт нь уулзаж байгаа 2 элементийн нийлж байгаа бүх урттай тэнцүү байна
4. Метал хийцийг бороотой үед ширээхийг хориглоно.
5. Ганбүтээцийн ажлыг "Ганбүтээц" БНБД 53-02-05 ийн дагуу хийж гүйцэтгэнэ.
6. Хашаанд 2ш хаалга зураг үзүүлснийн үү дагуу өгнө. Хаалгыг байрны орцны хаалганы талаас эхний 1.5м урттай хашааны хэсэгт гаргана. Газраас дээших хэсгийг төмрийн зориулалтын будгаар будна.
7. Машин ордог хэсэгт чиптэй автомат 1 ш төлөвлөсөн.
8. Метал шонгийн газарт суух хэсгийг зэврэлтээс хамгаалсан будгаар будсаны дараа бетон цутгана.
9. Энэ хуудсыг холбогдох зургуудтай хамтатгаж үзнэ үү.

УВШ ТЭНГЭР	Орхон аймаг, Жаргалант сум 15, 17-р орон сууцны гадна төмөр хашаа				
	17-р орон сууцны гадна төмөр хашааны дэлгээс, материалын түүвэр				Ye шат: А.3
	Захирал	Б.Мандухай	Е.Г. Шифр: А3_22/25	Масштаб: М1:25	Огноо: 2025/11/25
	Инженер	М.Нямдаваа			
	Гүйцэтгэсэн	М.Нямдаваа	Т.Г. Шифр:	Зургийн дугаар: БА-5	Нийт хуудас: 5
УБ хот. Хан-Уул дүүрэг	Шалгасан	Ц.Пүрэв-Эрдэнэ			