ЗАМ, ТЭЭВРИЙН ЯАМ
ЗАМ, ТЭЭВРИЙН ХӨГЖЛИЙН ТӨВ
Магадлалын ерөнхий дүгнэлтийн
дугаар 188/2025
МАГАДЛАЛ ХИЙГДСЭН
Магадлал харилцсан
Хэлтсийн дарга ..... /гарын үсэг/
2025 оны 07 сарын 30 өдөр

ШИФР: ХМ - 2024/65

Орхон аймаг. Баян-Өндөр сум. Рашаант баг. 26-р цэцэрлэгийн уулзвараас-Улсын чанартай А1002 дугаартай авто замын уулзвар хүртэл 0.27км авто замын гэрэлтүүлгийн зураг
/Ажлын зураг/

"ХАЙТАЛ МЕГАВАТ" ХХК-ний Захирал Б. Гантөгс

УЛААНБААТАР ХОТ
ХАЙТАЛ МЕГАВАТ ХХК
ШТК1719 5865735
9025030889

УЛААНБААТАР ХОТ
2025 ОН

Тайлбар. Зургийн жагсаалт. Иш татсан баримт бичиг

Хуудас	Зургийн нэр	Тайлбар
ГГ-1	Зургийн бүрдэл, тайлбар бичиг	
ГГ-2	Материалын түүвэр гадна гэрэлтүүлэг	
ГГ-3-13	Гэрэлтүүлгийн план зураг	
ГГ-14	Инженерийн шугамтай огтлолцох	
ГГ-15	Гэрэлтүүлгийн шонгийн түүвэр тайлбар	
ГГ-16	Гэрэлтүүлгийн шонгийн ерөнхий байдал	
ГГ-17	Гэрэлтүүлгийн шонгийн суурь	
ГГ-18	Гэрэлтүүлгийн шонгийн ерөнхий байдал Зангилаа А	
ГГ-19	Гэрэлтүүлгийн шонгийн зангилаа В,Г цахилгааны схем	
ГГ-20-26	Гэрэлтүүлгийн самбарын харагдах байдал	

Иш татсан баримт бичиг			
Д/д	Нэр	Дугаар	Албан ёсны хэвлэл
1	Хот, тосгон бусад суурин газрын авто зам, гудамж талбайн гэрэлтүүлэг	MNS-6846:2020	Стандарт хэмжил зүйн газар
2	Нийтийн эзэмшлийн гадамж, зам, талбайд, байршуулах, гэрэлтүүлгийн тоног төхөөрөмжинд тавигдах шаардлага	UCS-1901B:2020	-
3	Цахилгаан байгууламжийн дүрэм	БД 43-101-03	Монгол улсын дэд бүтцийн яам
4	Орон сууц олон нийтийн барилгын цахилгаан тоног төхөөрөмжийг төлөвлөх ба угсрах	БД 43-102-07	Монгол улсын барилга, хот байгуулалтын яам
5	Байгалийн ба зохиомол гэрэлтүүлэг	БНбД 23-02-08	Монгол улсын зам, тээвэр, барилга хот байгуулалтын яам
6	Цахилгаан байгууламжийн дүрэм	БД 43-101-3*/12	Монгол улсын зам, тээвэр, барилга, хот байгуулалтын яам эрдэс баялаг эрчим хүчний яам

Тайлбар

Орхон аймаг. Баян-Өндөр сум. Рашаант баг. 26-р цэцэрлэгийн уулзвараас-Улсын чанартай А1002 дугаартай авто замын уулзвар хүртэл 0.27км авто замын гэрэлтүүлгийн зураг хийхдээ.

1. Техникийн нөхцөл :
2. Суурилагдсан чадал /2/ кВт
3. Холбогдох цэг:Одоо байгаа гэрэлтүүлэгс холбож тэжээнэ.
4. Гэрэлтүүлгийн хооронд АВБбШв маркийн 5*25мм2 кабель шугмаар хийх авто замын гарц болгонд ган хоолой хийж өгнө. Г фазыг газардуулга болон гэрэлтүүлгийн шонтой холбож өгнө.
5. Замын зэрэглэл- III зэрэглэл
6. Гэрэлтүүлгийн төлөвлөлт- Гэрэлтүүлгийг авто замын нэг талд байрлуулж төлөвлөв. Авто машин зогсоолтой хэсэгт гэрэлтүүлгийг "Зиг заг "-аар байрлуулав. Авто замын трасс шулуун UCS 1901B:2020 стандартын дагуу гэрэлтүүлэг хоорондын зайг L=20-30м -ээр тооцов.
7. Нийт 1310м замд 7.2 кВт чадал бүхий 9м өндөртэй 2 толгойтой болон 1 толгойтой гэрэлтүүлэг төлөвлөв.
8. Зураг төсөл боловсруулахад ашигласан материал:
   - MNS-6846:2020- Хот, тосгон бусад суурин газрын авто зам, гудамж талбайн гэрэлтүүлэг. Техникийн ерөнхий шаардлага.
   - UCS-1901B:2020 Нийтийн эзэмшлийн гудамж, зам, талбайд, байршуулах, гэрэлтүүлэгийн тоног төхөөрөмжид тавигдах шаарлага
   - БД 43-101-03 Цахилгаан байгууламжийн дүрэм 2003 он
   - БД 43-102-07 Орон сууц, олон нийтийн барилгын цахилгаан тоног төхөөрөмжийг төлөвлөх ба угсрах 2007 он
   - БНбД 23-02-08 Байгалийн ба зохиомол гэрэлтүүлэг 2008 он
   - БД 43-101-03*/12 Цахилгаан байгууламжийн дүрэм 2012 он

Жич: Угсралтын ажлыг БД43-101-03, БНбД3,05,06-90ын дагуу мэргэжлийн байгууллагаар хийх ёстой.

Зөвшөөрсөн Зураг төслийн "Хайтал мегават" ХХК Утас: 89108202

Орхон аймаг. Баян-Өндөр сум. Рашаант баг. 26-р цэцэрлэгийн уулзвараас-Улсын чанартай А1002 дугаартай авто замын уулзвар хүртэл 0.27км авто замын гэрэлтүүлгийн зураг

Зургын бүрдэл

Инженер		Б. Гантөгс	Е.Г.Шифр:	Масштаб: 1 :500	Огноо: 2025-06-12
Гүйцэтгэсэн		Б.Оргил	Т.Г.Шифр: ХМ-25/33	Зургийн дугаар ГГ	Хуудас: нийт 11
Шалгасан		Б. Гантөгс			

Тайлбар бичиг

Алсын удирдлагатай гадна гэрэлтүүлгийн самбар

1. Гадна гэрэлтүүлгийн удирдлагын самбар нь 127x100x37.5 /хэмжээг тавина/ хэмжээтэй, оройн хэсэгтээ цас бороноос хамгаалах нуруу хэлбэрийн хамгаалалтын бүрхүүлтэй, битүүмжлэл сайтай, 2 хаалгатай, төмөр хийцтэй байна.

2. Гэрэлтүүлгийн самбар нь шатдаггүй материалаар хийгдэх ба хамгаалалтын бүрхүүлийн зэрэглэл IP34D -ээс багагүй байх шаардлагатай, мөн механик бат бөхийг хангах зорилгоор лист төмрийн зузаан нь 1.5мм ээс багагүй байна.

3. Гэрэлтүүлгийн самбар нь ус чийг, тоосноос хамгаалагдсан битүүмжлэлтэй байна.

4. Гэрэлтүүлгийн самбар нь тусдаа нууц юм уу ил цоожтой байх ба цоож бүр нь нэг ижил болон өөр өөрийн нууцлалтай байж болох бөгөөд гадна хаалган дээр ААД-ийн дагуу анхааруулах плакатыг бэхэлсэн байна.

5. Гэрэлтүүлгийн самбарын 0 -ын шин нь их биетэйгээ тусгаарлагчтай боолтон холбоосоор нягт холбогдсон байна. Гэрэлтүүлгийн самбарын их бие нь газардуулах байгууламжтай холбогдох боолтон холболттой байна.

6. Гэрэлтүүлгийн шитэнд холбох газардуулгын эсэргүүцэл жилийн аль ч улиралд 4 Ом оос ихгүй байна.

Удирдлагын хайрцаг

1. Удирдлагын аппаратын хайрцаг нь 30x40x15 хэмжээтэй, төмөр хийцтэй байх бөгөөд хайрцгийн доод хэсгийн 2 талд кабель сувэгчлэх зориулалттай PG13.5 загварын кабель сувэгчлэгчийг байрлуулна.

2. Удирдлагын хайрцаг нь дотор сууриндаа угсравчин бүтэцтэй төмөр хийцийн хавтайнтай байх ба удирдлагын хайрцаг болон цагийн релег түүн дээр болтон холболтоор бэхлэж тогтооно.

3. ШУА -ийн Информатикийн хүрээлэнд боловсруулсан алсын удирдлагын аппаратыг байрлуулах боломжтой зай талбайтай үлдээж цагийн релег байрлуулна.

Удирдлагын аппарат

1. ШУА -ийн Информатикийн хүрээлэнд боловсруулсан гэрэлтүүлгийн самбарын удирдлагын аппарат байна. Энэ аппарат нь удирдлагын хайрцаг дотор дээд хэсэгт боолтон холболтоор бэхлэгдэх ба 20x15x10 ихгүй хэмжээтэй байна.

Зөвшөөрсөн: "Хайтал мегават" ХХК Утас: 89108202	Орхон аймаг. Баян-Өндөр сум. Рашаант баг. 26-р цэцэрлэгийн уулзвараас-Улсын чанартай А1002 дугаартай авто замын уулзвар хүртэл 0.27км авто замын гэрэлтүүлгийн зураг				
	Тайлбар бичиг				
Инженер		Б. Гантөгс	Е.Г.Шифр:	Масштаб: 1 :500	Огноо: 2025-06-12
Гүйцэтгэсэн		Б.Оргил	Т.Г.Шифр: ХМ-25/33	Зургийн дугаар ГГ Б	Хуудас: нийт 11
Шалгасан		Б. Гантөгс			

Материал тоног төхөөрөмжийн түүвэр

№	Нэр	Маяг	Хэм. Нэгж	Тоо	Нэгж жин	Нийт жин	Тайлбар
А	Гэрэлтүүлгийн материал						
1	0.4кВ-ын 5*25кв.мм хөндлөн огтлолтой хөнгөн цагаан голтой	АВБбШв 1кВ	м	294	1.176	345.744	Гэрэлтүүлгийн хооронд
2	Кабелийн тэмдэг		ш	1	25	25	
3	Кабелийн төгсгөвч ТА-25		ш	40	0.20	8.00	
4	Текстолит самбар		ком	10	0,5	5.0	
5	9м-ийн өндөртэй 2 толгойтой гэрэлтүүлгийн шон	-	ком	10	135	1350	
6	9м-ийн өндөртэй 1 толгойтой гэрэлтүүлгийн шон	-	ком	—	130	####	
7	9м-ийн өндөртэй гэрэлтүүлгийн шонгийн бетон суурь	-	ш	10	-	#####	
8	Гэрлийн толгой 1*120Вт	LED-120Вт	ш	20	5	100	шар тусгалтай ЛЕД гэрэл тусгал нь 4000Л
9	Гэрлийн толгой 1*60Вт	LED-60Вт	ш	—	5	#	шар тусгалтай ЛЕД гэрэл тусгал нь 4000Л
10	Алсын удирдлагатай 2-н гаралттай замын гэрэлтүүлгийн удирдлагын самбар -Оролтонд ВА88-32А Ір-32А 1ш -Идэвхит чадлын электрон тоолуур 400В, 100А 1ш -Амперметр, вольтметр ком 1ш -Цэнэг шавхагч ОПС1 1ш -Шугамын Автомат 88-32 Ір-16А 2ш -Соронзон залгуур КМИ 2ш -Фото реле 1ш -Шин 3м -Шинийн бүрээс	1200*800*350 IP-54	ком	1	-	-	Хангагч байгууллагын хүсэлтээр
11	Гэрэлтүүлэгч цэнэглэх утас 2*2,5кВ.мм	ПВ-1*2,5	м	179	0.06	10.74	
Б	Автомашины зам хөндлөн гарах хэсэгт тавих хоолой						
1	Ган хоолой L-3м Ф-159кВ.мм		м	7	19	133	
В	0.4кВт тэжээлийн хэсэг						
6	40*4 татам төмөр		м	15	1.260	18.900000	Гэрэлтүүлгийн шонд
7	Булан төмөр 50*50*5		м	30	3.770	113.100000	Гэрэлтүүлгийн шонд
8	Буулгах гэрэлтүүлэг		ш	5			Шинээр хийх

Инженерийн шугам сүлжээтэй кабель огтлолцох цэгүүд

№	Нэр	Огтлолцох гүн м	Огтлолцох урт м	Ган хоолой ш	Яндангийн диаметр	Тайлбар
А	0.4кВ-ийн кабель шугам					
1	Авто машины зам		7	1	159	Ган хоолой

Кабель хүснэгт

№	Чиглэл		Кабель, зургаар		
	Эхлэл	Төгсгөл	Маяг	Хөндлөн огтлол	Трассын урт
1	ГГС-1	1-10ш гэрэлтүүлэг	АВБбШв-1кВ	5*25кВ.мм	270

Газар шорооны ажлын тоо хэмжээ

1	Кабелийн шуудуу ухах тоо хэмжээ	куб.м	485
2	Кабелийн шуудуу булах тоо хэмжээ	куб.м	461
3	Шонгийн суурийн нүх ухах тоо хэмжээ	куб.м	66.3
4	Шонгийн суурийн нүх булах тоо хэмжээ	куб.м	33.2
5	Газардуулгын шуудуу ухах тоо хэмжээ	куб.м	18.6
6	Газардуулгын шуудуу булах тоо хэмжээ	куб.м	17.7

Эрчим Хүчний Зураг төслийн "Хайтал мегават" ХХК
Утас: 89108202

Орхон аймаг. Баян-Өндөр сум. Рашаант баг. 26-р цэцэрлэгийн уулзвараас-Улсын чанартай А1002 дугаартай авто замын уулзвар хүртэл 0.27км авто замын гэрэлтүүлгийн зураг

Материалын түүвэр гадна гэрэлтүүлэг

Инженер		Б. Гантөгс	Е.Г.Шифр:	Масштаб: 1 : 500	Огноо: 2025-06-12
Гүйцэтгэсэн		Б.Оргил	Т.Г.Шифр: ХМ-25/33	Зургийн дугаар ГГ 02	Хуудас: нийт 11
Шалгасан		Б. Гантөгс			

Гэрэлтүүлэг, авто зам, кабель шугамын норм дүрэм, стандарт

Д/д	Гэрэлтүүлгийн өндөр м	Гэрэлтүүлгийн хоорондын зай м	Гудамжны өргөн м	Натрийн чийдэн Ватт	ЛЕД чийдэн Ватт
1	9	30	7	-	60-120

Д/д	Гэрэлтүүлгийн шонгийн нэр	Хэмжээ метр
1	Авто замын гэрлийн шон	9

Авто замын гэрэлтүүлэлтийн үзүүлэлт

Гэрэлтүүлэлтийн жигд байдал							
Замын ангилал	Замын зэрэгл эл	Дундаж тодрол L (кд/м2) багагүй	Тодролын ерөнхий жигд байдал OU, багагүй	Тодролын дагуу жигд байдал, U, багагүй	Дундаж гэрэлтүүлэлт Eh, (Лк), багагүй	Тодролын босго өсөлт TI /%/, багагүй	Гэрэлтүүлэлтий н жигд байдал, Uh, багагүй
Хөдөө орон нутгийн зам	ЗБ	0.40	0.35	0.40	6	15	0.25

Зүчим Хүчний Зураг төслийн "Хайтал мегават" ХХК Утас: 89108202

Орхон аймаг. Баян-Өндөр сум. Рашаант баг. 26-р цэцэрлэгийн уулзвараас-Улсын чанартай А1002 дугаартай авто замын уулзвар хүртэл 0.27км авто замын гэрэлтүүлгийн зураг

Стандарт хэмжээ

Инженер		Б. Гантөгс	Е.Г.Шифр:	Масштаб: 1 : 500	Огноо: 2025-06-12
Гүйцэтгэсэн		Б.Оргил	Т.Г.Шифр: ХМ-25/33	Зургийн дугаар ГГ 2-Б	Хуудас: нийт 11
Шалгасан		Б. Гантөгс			

ЗӨВШӨӨРӨЛЦСӨН:

Албан тушаал	Гарын үсэг	Нэр
Эрдэнэт Ус, ДТС ОНӨХК-ийн Ерөнхий инженер		Ц.Уганбаяр

ОРХОН АЙМАГ ЭРДЭНЭТ ҮС ДОТООД ТҮГЭЭХ СҮЛЖЭЭ ОНӨХК

"Эрдэнэт-Ус ДТС ОНӨХК Автомашины шороон замын хэсгийн хэвтээ зураг баримтлах".
28.06.12.

Орхон аймаг. Баян-Өндөр сум. Рашаант баг. 26-р цэцэрлэгийн уулзвараас-Улсын чанартай А1002 дугаартай авто замын уулзвар хүртэл 0.27км авто замын гэрэлтүүлгийн зураг

Зураг төслийг хянасан экспертийн дүгнэлт 61-1 2025.07.24 одер
Засвартай эсэх
ЗАМ, ТЭЭВРИЙН ХӨГЖЛИЙН ГҮЙЦЭТГЭХ ЗАХИРАЛ

.\22.jpg

Шинээр хийх ГГСамбар
0.4 кВ-н шон
ф-150мм ган турба
Шинээр татах гэрэлтүүлгийн трасс
0.4- кВ-ын Төмөр бетон тулгуур
Шугам зөөж байгаа хэсэг
10 кВ-н бетонон тулгуур
Шинээр суурилуулах LED гэрэл
шинээр татах 10кВт шугам
шинээр хийх ЦДАШ-ын татах 6-10кВ-ын шугам

ХАЙТАЛ МЕГАВАТ
Эрчим Хүчний Зураг төслийн "Хайтал мегаватт" ХХК
Утас: 89108202

Орхон аймаг. Баян-Өндөр сум. Рашаант баг. 26-р цэцэрлэгийн уулзвараас-Улсын чанартай А1002 дугаартай авто замын уулзвар хүртэл 0.27км авто замын гэрэлтүүлгийн зураг

Гэрэлтүүлгийн план зураг

Инженер		Б. Гантөгс	Е.Г.Шифр:	Масштаб: 1 :	Огноо: 2025-06-12
Гүйцэтгэсэн		Б.Оргил	Т.Г.Шифр: ХМ-25/33	Зургийн дугаар ГГ 3	Хуудас: нийт 11
Шалгасан		Б. Гантөгс			

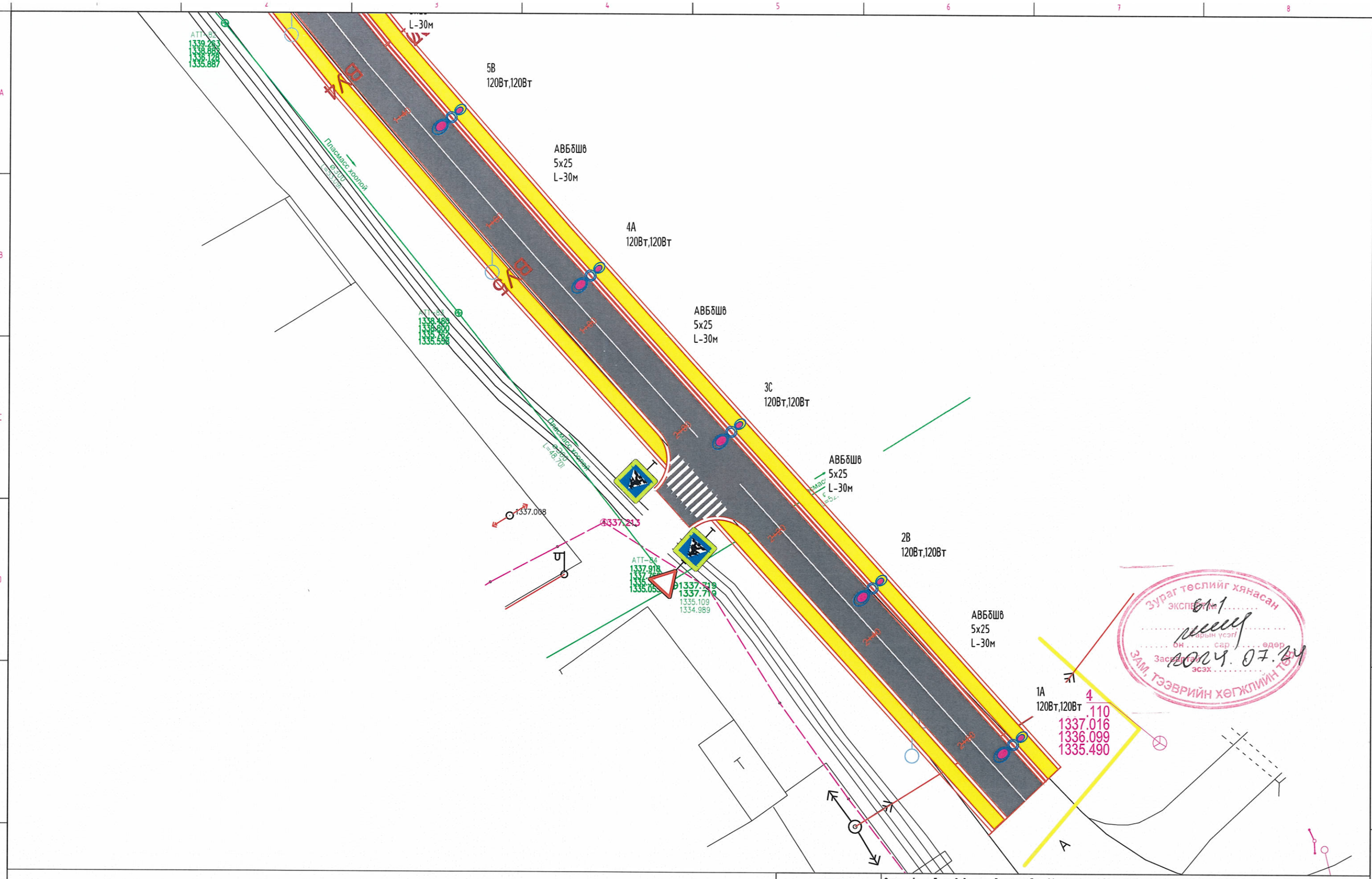

Шинээр хийх ГГСамбар

0.4 кВ-н шон

ф-150мм ган турба

Шинээр татах гэрэлтүүлэгийн трасс

0.4- кВ-ын Төмөр бетон тулгуур

Шугам зөөж байгаа хэсэг

10 кВ-н бетонон тулгуур

Шинээр суурилуулах LED гэрэл

шинээр татах 10кВт шугам

шинээр хийх ЦДАШ-ын татах 6-10кВ-ын шугам

ХАЙТАЛ МЕГАВАТ

Эрчим Хүчний Зураг төслийн "Хайтал мегават" ХХК
Утас: 89108202

Орхон аймаг. Баян-Өндөр сум. Рашаант баг. 26-р цэцэрлэгийн уулзвараас-Улсын чанартай А1002 дугаартай авто замын уулзвар хүртэл 0.27км авто замын гэрэлтүүлгийн зураг

Гэрэлтүүлгийн трассын зураг

Инженер		Б. Гантөгс	Е.Г.Шифр:	Масштаб: 1 :	Огноо: 2025-06-12
Гүйцэтгэсэн		Б.Оргил	Т.Г.Шифр: ХМ-25/33	Зургийн дугаар ГГ 4	Хуудас: нийт 11
Шалгасан		Б. Гантөгс			

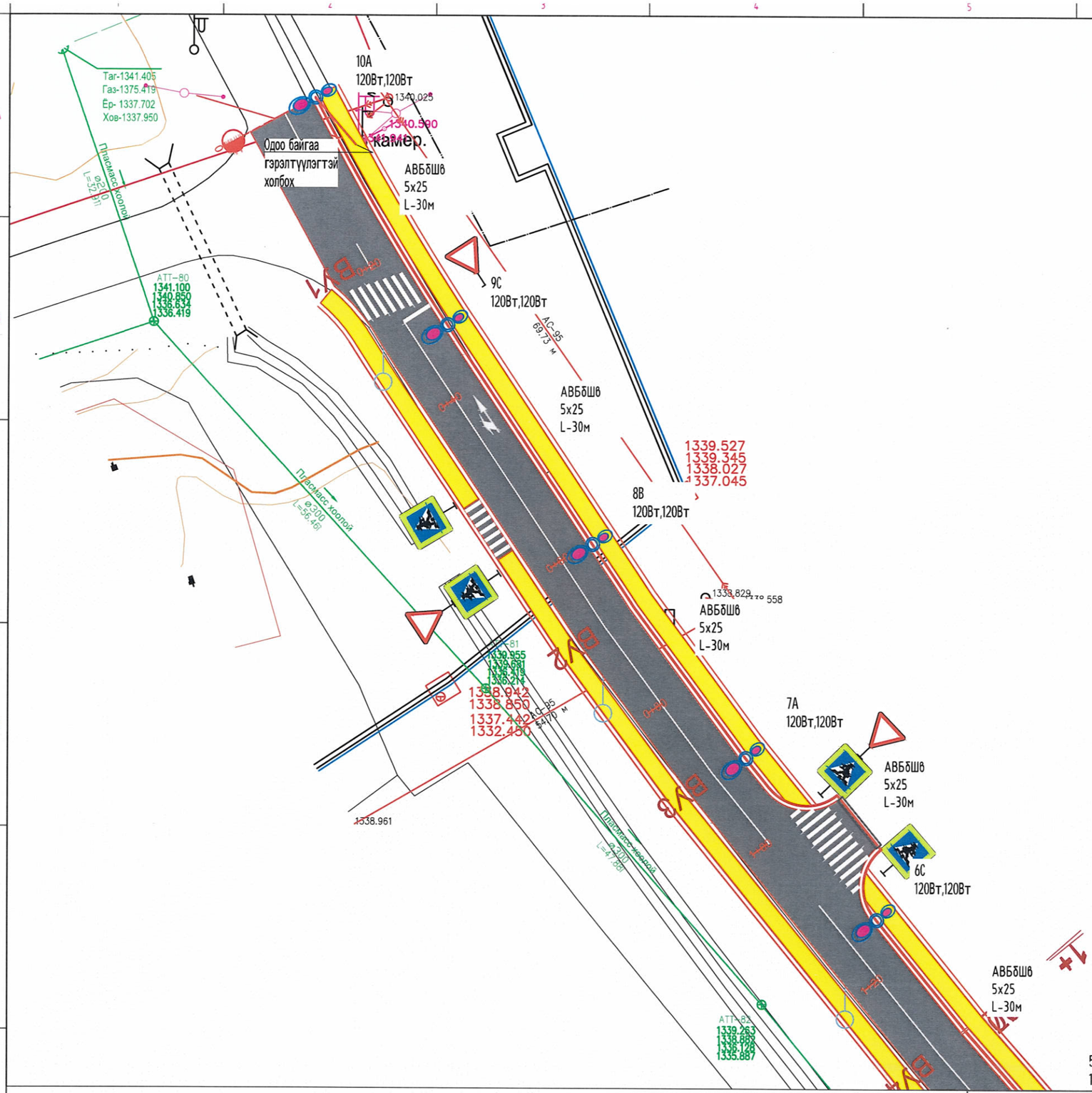

Шинээр хийх ГГСамбар

0.4 кВ-н шон

ф-150мм ган турба

Шинээр татах гэрэлтүүлэгийн трасс

0.4- кВ-ын Төмөр бетон тулгуур

Шугам зөөж байгаа хэсэг

10 кВ-н бетонон тулгуур

Шинээр суурилуулах LED гэрэл

шинээр татах 10кВт шугам

шинээр хийх ЦДАШ-ын татах 6-10кВ-ын шугам

Зураг төслийг хянасан
эксперт № 61-1
Нарын үсэг сар ..... өдөр
2024.07.28
Засварлан эсэх .....
ЗАМ, ТЭЭВРИЙН ХӨГЖЛИЙН ТӨВ

ХАЙТАЛ МЕГАВАТ

Эрчим Хүчний Зураг төслийн "Хайтал мегават" ХХК
Утас: 89108202

Орхон аймаг. Баян-Өндөр сум. Рашаант баг. 26-р цэцэрлэгийн уулзвараас-Улсын чанартай А1002 дугаартай авто замын уулзвар хүртэл 0.27км авто замын гэрэлтүүлгийн зураг

Гэрэлтүүлгийн трассын зураг

Инженер		Б. Гантөгс	Е.Г.Шифр:	Масштаб: 1 :	Огноо: 2025-06-12
Гүйцэтгэсэн		Б.Оргил	Т.Г.Шифр: ХМ-25/33	Зургийн дугаар ГГ 5	Хуудас: нийт 11
Шалгасан		Б. Гантөгс			

0.4 кВ-ийн кабель шугам

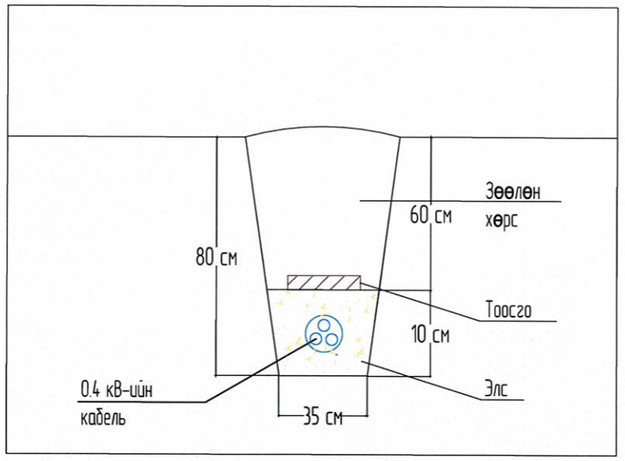

Хос кабель шугам

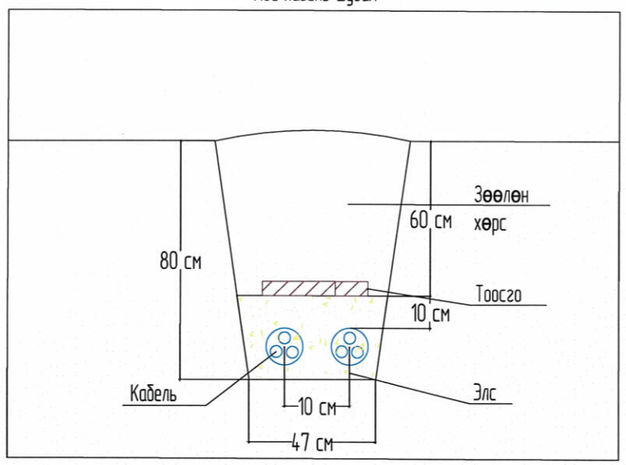

Кабель шугам огтлолцол

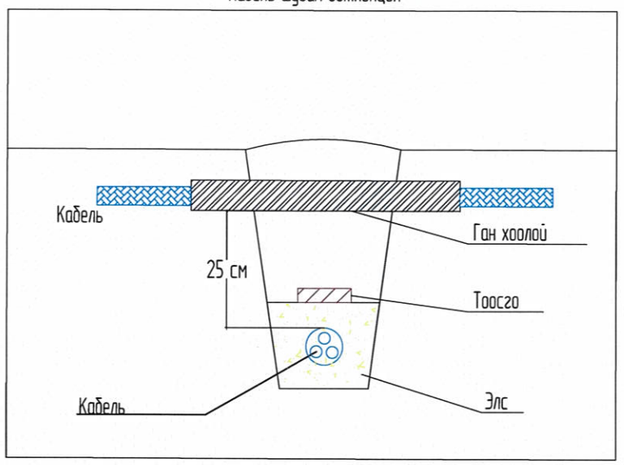

10/6 кВ-ийн кабель шугам

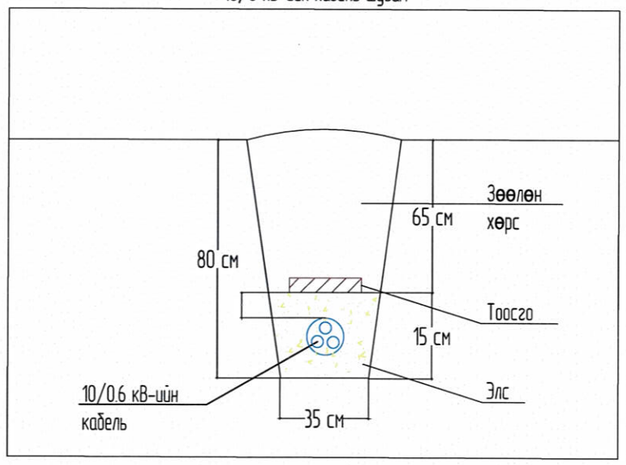

Кабель шугам дулааны шугамтай огтлолцох

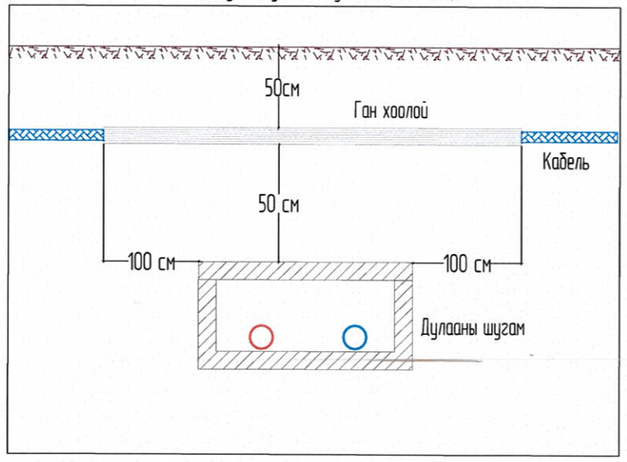

Кабель шугам авто замтай огтлолцол

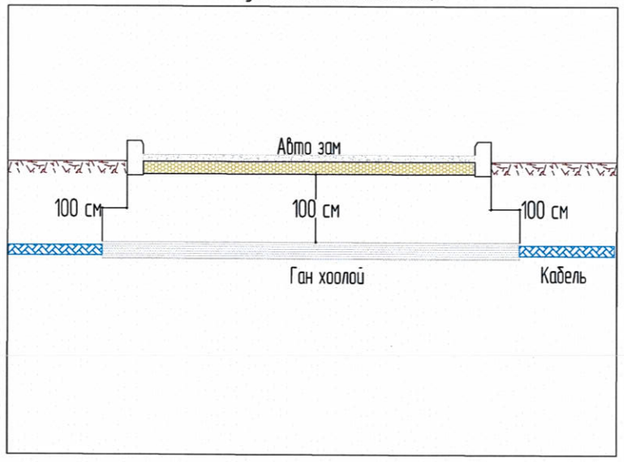

Зрчим Хуччний Зураг төслийн
"Хайтал мегават" ХХК
Утас: 89108202

Орхон аймаг. Баян-Өндөр сум. Рашаант баг. 26-р цэцэрлэгийн уулзвараас-Улсын чанартай А1002 дугаартай авто замын уулзвар хүртэл 0.27км авто замын гэрэлтүүлгийн зураг

Инженерийн шугамтай огтолцох

Инженер		Б. Гантөгс	Е.Г.Шифр:	Масштаб: 1 : 500	Огноо: 2025-06-12
Гүйцэтгэсэн		Б.Оргил	Т.Г.Шифр: ХМ-25/33	Зургийн дугаар ГГ 6	Хуудас: нийт 11
Шалгасан		Б. Гантөгс			

Зургийн бүрдэл

Д/д	Зургийн бүрдэл	Хуудас
1	Нүүр хуудас	15
2	Ерөнхий байдал, шонгийн суурь, Зангилаа А	18
3	Зангилаа Б, В, Г	19

Материалын түүвэр

Д/д	Нэр төрөл	Огтлол ба маяг	Тоо ш	Урт м	Жин /кг/		ГОСТ
					Нэгж	Бүгд	
1	ЛЕД гэрэлтүүлэг 120Вт	OURW 120-60	1				
2	Төмөр яндан	Ф50х3,5	1	1200	4.62	14.78	8732-78
3	Төмөр яндан	Ф100х4,5	1	6000	14.26	86.20	8732-78
4	Төмөр яндан	Ф159х7	1	3000	36	110	8732-78
5	Төмөр фланец	Ф153х10	1	153	1.83	1.83	12820-80
6	Швеллер	N14	4	430	5.89	23.56	8239-72
7	Булан төмөр	50х5х5	4	560	8.45	16.60	8509-72
8	Боолт анкерийн Ф-22	шайб гайкийн	160	450	0.05	12	103-76
9	Электрод	Э-42	кг		7.00	7.00	9466-75

Тайлбар

1. Шонг зохих зургийн дагуу чанар, үзэмж, хийц хэсгийг онц анхаарч хийх хэрэгтэй./Ялангуяа гагнаасын хэсгийг/
2. Шонгийн толгойн хэсгийг зохих тойргоор машинаар нугалах хэрэгтэй.
3. Шонгийн гадаад хэсгийг өнгөлж цагаан боронзоор будна.
4. Шонгийн хийцийг үйлдвэрт бэлдэж газар дээр угсарч бэхлэхээр тооцов. Төмөр шонгийн зузаан нь 3,5 mm багагүй байх.
5. Шонгийн газар суух хэсгийг эзэрэлтээс хамгаалж төмрийн будгаар будах хэрэгтэй.
6. Битүүмж хангах зорилгоор холболтын нүхний таганд резин жийргэвч хийнэ.

Зөрчим Хучний Зураг төслийн "Хайтал мегават" ХХК
Утас: 89108202

Орхон аймаг. Баян-Өндөр сум. Рашаант баг. 26-р цэцэрлэгийн цулзвараас-Улсын чанартай А1002 дугаартай авто замын цулзвар хүртэл 0.27км авто замын гэрэлтүүлгийн зураг

Гэрэлтүүлгийн шонгийн түүвэр тайлбар

Инженер		Б. Гантөгс	Е.Г.Шифр:	Масштаб: 1 : 500	Огноо: 2025-06-12
Гүйцэтгэсэн		Б.Оргил	Т.Г.Шифр: ХМ-25/33	Зургийн дугаар ГГ 7	Хуудас: нийт 11
Шалгасан		Б. Гантөгс			

1,5 м явган замтай 50см хөвөөтэй авто замын гэрэлтүүлгийн байрлах зураг

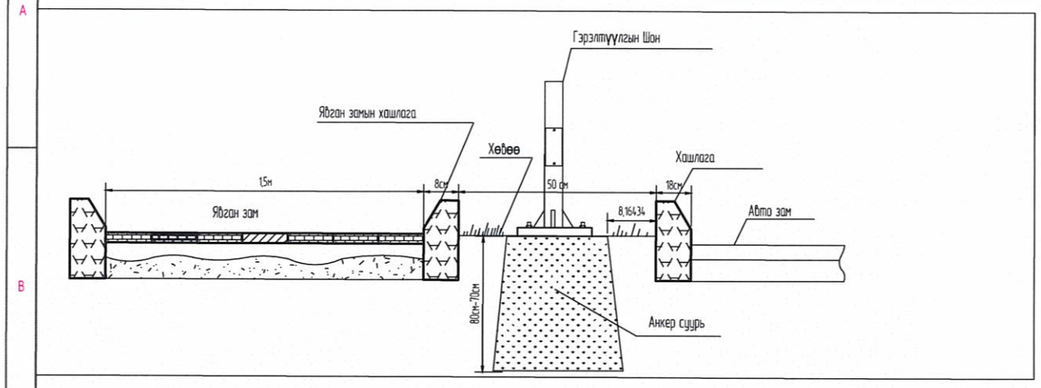

2 м явган замтай 50см хөвөөтэй авто замын гэрэлтүүлгийн байрлах зураг

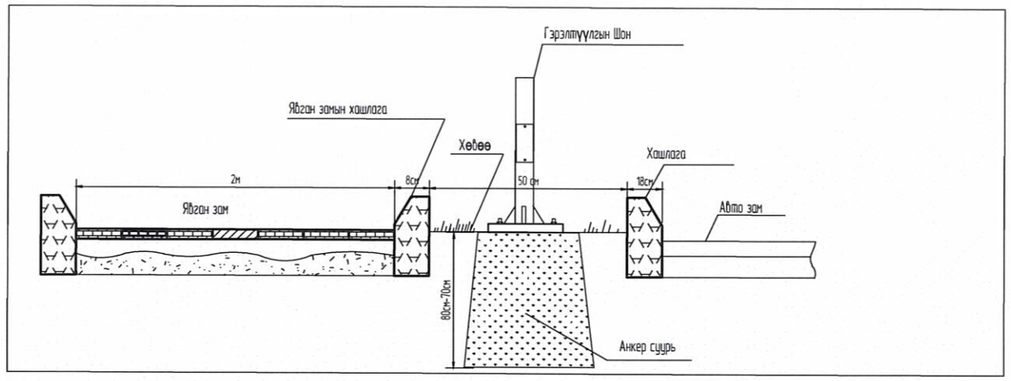

Явган замтай хөвөөгүй үед хийх авто замын гэрэлтүүлгийн байрлах зураг

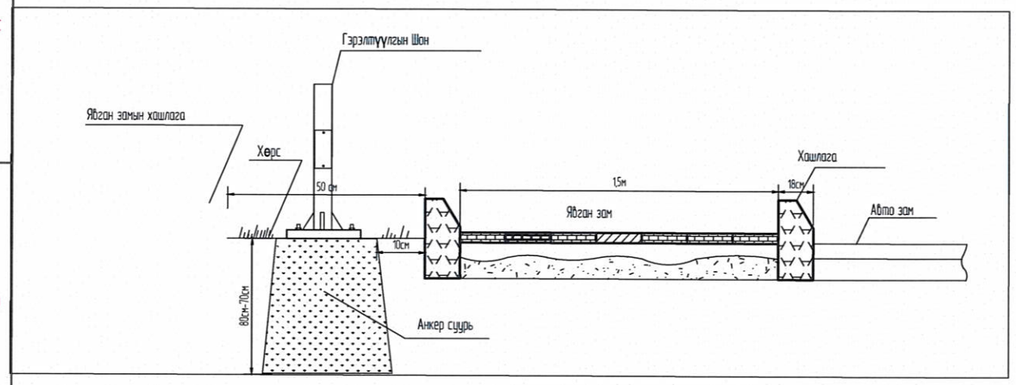

1,5м Явган зам дээр авто замын гэрэлтүүлгийн байрлах зураг

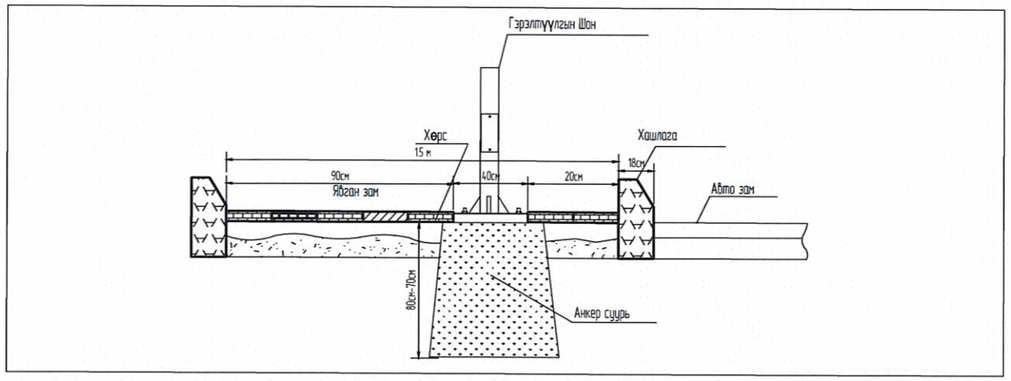

2м Явган зам дээр авто замын гэрэлтүүлгийн байрлах зураг

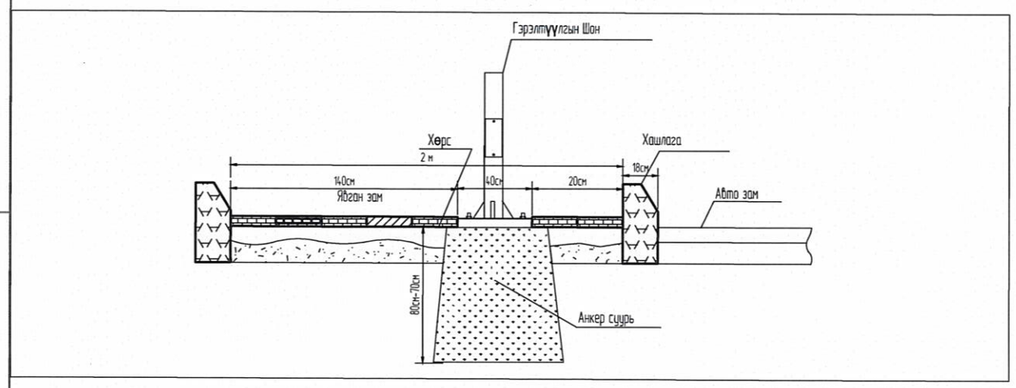

Зөвшөөрөгдсөн
Зөвшөөрөгдсөн

Зөвшөөрөгдсөн

Зөвшөөрөгдсөн

Гэрэлтүүлгийн шонгийн суурь М1;50

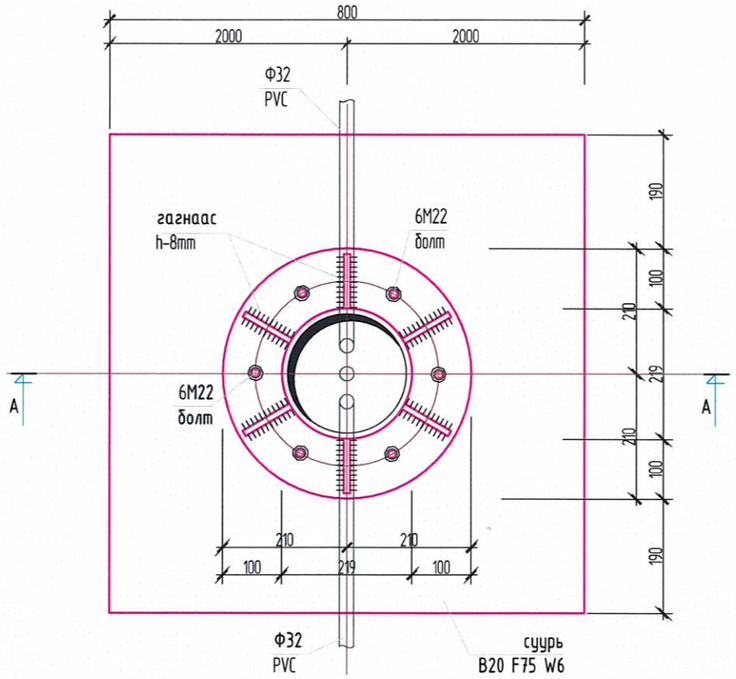

Зүсэлт А-А М1;25

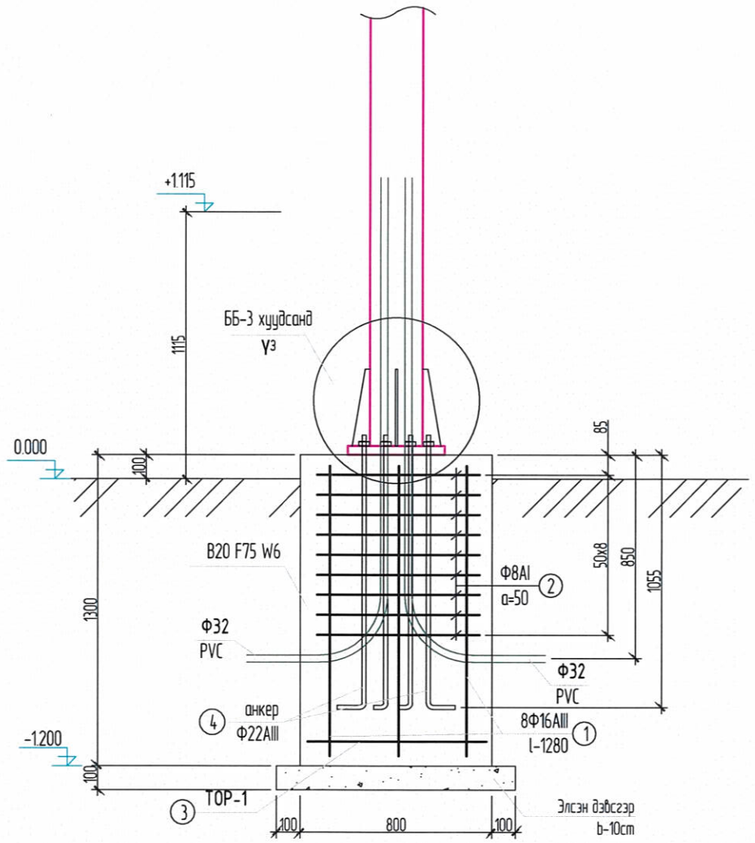

Суурийн тор Т-1 М1:25

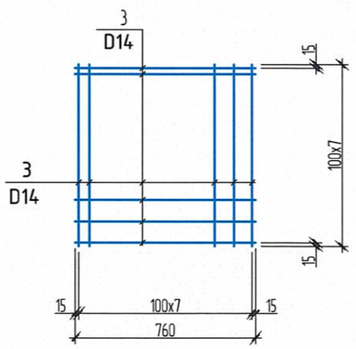

Хэсгийн тодорхойлолт

Поз	Загвар	Поз	Загвар
1	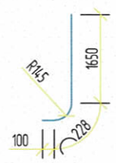	2	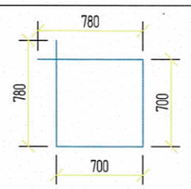

ЦУТГАМАЛ ТӨМӨР БЕТОН ХИЙЦИЙН МАТЕРИАЛЫН ТОДОРХОЙЛОЛТ

ПОЗИЦ	Тэмдэглэгээ	Нэр	Тоо ширх	Жин /кг/ Нэгж	Нийт
		Гэрлийн шонгийн суурь-1		41.37	
1	ГОСТ 5781-82	Ф 16 AIII L= 1280	8	2.02	16.16
2	ГОСТ 5781-82	Ф 8 AI L= 2960	9	1.17	10.51
3	ГОСТ 5781-82	Ф 14 AIII L= 760	16	0.92	14.69
4		Шайб	6		
		Гайка	12		
		Боолт М22	6		
		Бетон В20 В15 F75 W6		0.9м3	
		Элсэн дэвсгэр $м^3$		0.10	

Эрчим Хүчний Зураг төслийн "Хайтал мегават" ХХК
Утас: 89108202

Орхон аймаг. Баян-Өндөр сум. Рашаант баг. 26-р цэцэрлэгийн уулзвараас-Улсын чанартай А1002 дугаартай авто замын уулзвар хүртэл 0.27км авто замын гэрэлтүүлгийн зураг

Гэрэлтүүлгийн шонгийн суурь

Инженер		Б. Гантөгс	Е.Г.Шифр:	Масштаб: 1 : 500	Огноо: 2025-06-12
Гүйцэтгэсэн		Б.Оргил	Т.Г.Шифр: ХМ-25/33	Зургийн дугаар ГГ 9	Хуудас: нийт 11
Шалгасан		Б. Гантөгс			

A3

Тайлбар:Зураг тусгайлан заах өгөөгүйгээс бусад тохиолдолд бүх хэмжээсийг Метрээр өгөв.(М)

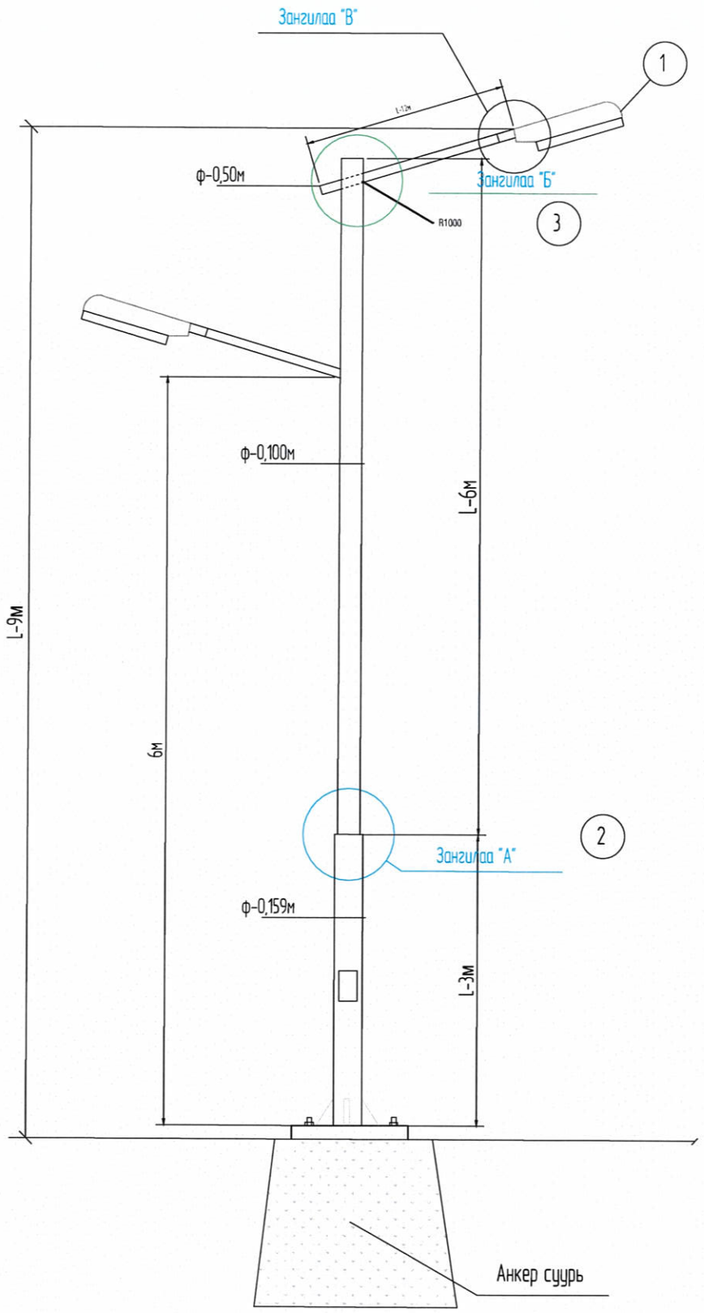

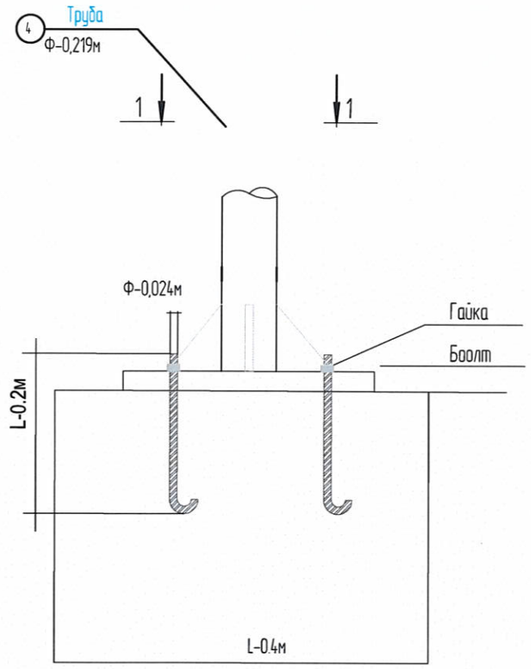

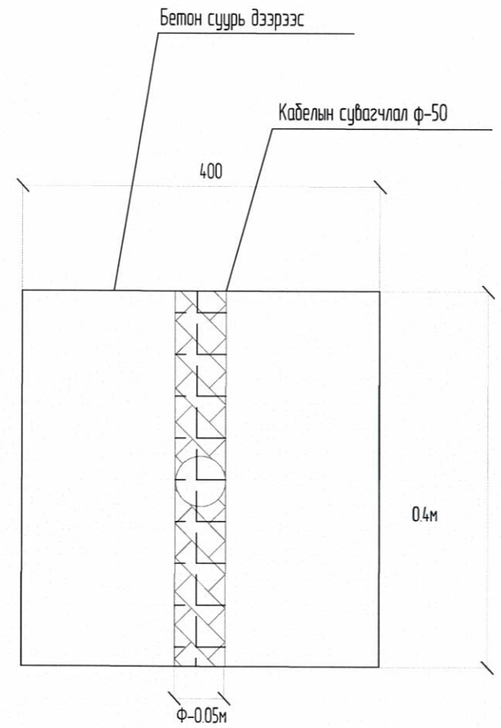

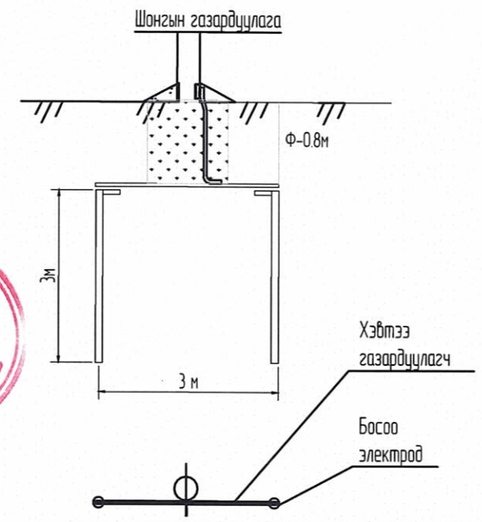

Зураг төслийг хянасан
ЭКСПЕРТ №.....
.....
Гарын үсэг
..... он ..... сар ..... өдөр
Загвартай эсэх
ЗАМ, ГЭЭВРИЙН ХӨГЖЛИЙН ТӨВ
2025.07.24

Зрчим Хүчний Зураг төслийн "Хайтал мегават" ХХК Утас: 89108202	Орхон аймаг. Баян-Өндөр сум. Рашаант баг. 26-р цэцэрлэгийн уулзвараас-Улсын чанартай А1002 дугаартай авто замын уулзвар хүртэл 0.27км авто замын гэрэлтүүлгийн зураг				
	Гэрэлтүүлгийн шонгийн ерөнхий байдал зангилаа "А"				
Инженер		Б. Гантөгс	Е.Г.Шифр:	Масштаб: 1 : 500	Огноо: 2025-06-12
Гүйцэтгэсэн		Б.Оргил	Т.Г.Шифр: ХМ-25/33	Зургийн дугаар ГГ 10	Хуудас: нийт 11
Шалгасан		Б. Гантөгс			

А-аар харах

Зангилаа "В"

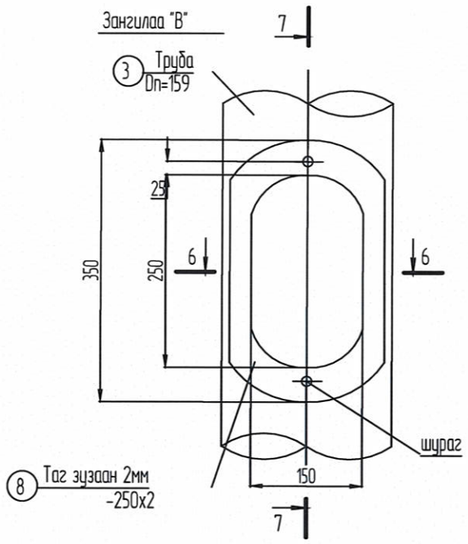

7-7

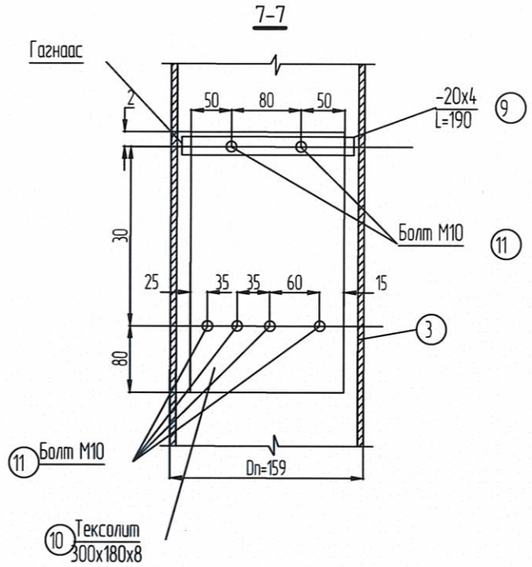

Цахилгааны схем

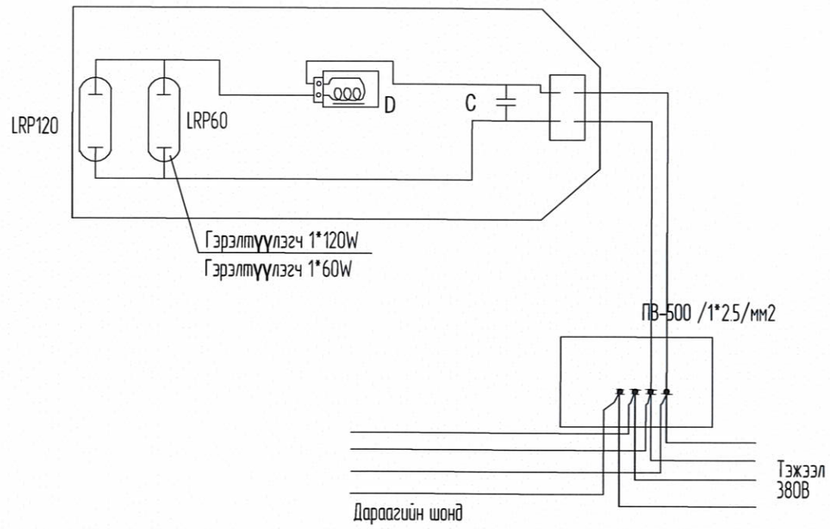

ЗАНГИЛАА "Г"

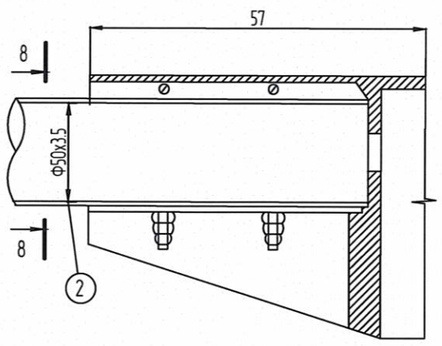

6-6

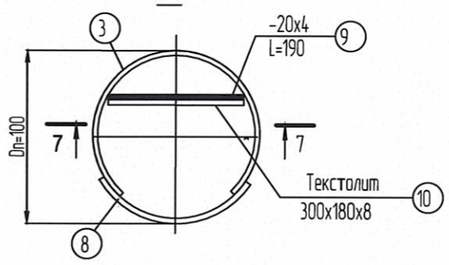

Зураг төслийг хянан
ЭКСПЕРТ №
01-1
2025.07.24
хэсвартай
эсэх
ГЭЭВРИЙН ХӨГЖЛИЙН ТӨВ

Зрчим Хүчний Зураг төслийн "Хаймал мегават" ХХК Утас: 89108202	Орхон аймаг. Баян-Өндөр сум. Рашаант баг. 26-р цэцэрлэгийн уулзвараас-Улсын чанартай А1002 дугаартай авто замын уулзвар хүртэл 0.27км авто замын гэрэлтүүлгийн зураг				
	Гэрэлтүүлгийн шонгийн зангилаа "В, Г", цахилгааны схем				
Инженер		Б. Гантөгс	Е.Г.Шифр:	Масштаб: 1 : 500	Огноо: 2025-06-12
Гүйцэтгэсэн		Б.Оргил	Т.Г.Шифр: ХМ-25/33	Зургийн дугаар ГГ 11	Хуудас: нийт 11
Шалгасан		Б. Гантөгс			