ЗАХИАЛАГЧ:

НИЙСЛЭЛИЙН АВТО ЗАМЫН ХӨГЖЛИЙН ГАЗАР

ЗУРАГ ТӨСЛИЙН ЗӨВЛӨХ:

"ЭС АР ПИ ИНЖЕНЕР КОНСАЛТИНГ МОНГОЛИА" ХХК

ШИФР: 03/21

УБ ХОТ, БЗД, 13-Р ХОРОО, СҮНЖИН ГРАНДААС УРАГШ ГЭР ХОРООЛОЛ ДУНДУУР НАРНЫ ЗАМ ХҮРТЭЛХ АВТО ЗАМЫН НАРИЙВЧИЛСАН ЗУРАГ ТӨСӨЛ

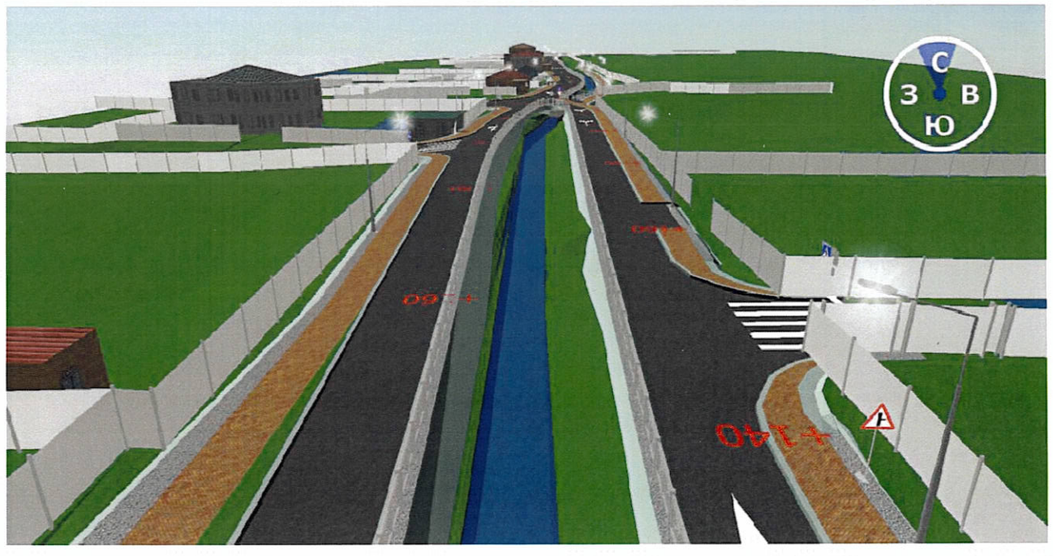

УЛААНБААТАР ХОТ. 2022 ОН

ЗАХИАЛАГЧ:

НИЙСЛЭЛИЙН АВТО ЗАМЫН ХӨГЖЛИЙН ГАЗАР

ЗУРАГ ТӨСЛИЙН ЗӨВЛӨХ:

"ЭС АР ПИ ИНЖЕНЕР КОНСАЛТИНГ МОНГОЛИА" ХХК

ЗАМ, ТЭЭВРИЙН ЯАМ
ЗАМ, ТЭЭВРИЙН ХӨГЖЛИЙН ТӨВ
Магадлалын сөнхий дүгнэлтийн
дугаар 25/2022
МАГАДЛАЛ ХИЙГДСЭН
Магадлал харилцсан
Хэлтсийн дарга /гарын үсэг/
2022 оны 03 сарын 04 өдөр

ШИФР: 03/21

УБ ХОТ, БЗД, 13-Р ХОРОО, СҮНЖИН ГРАНДААС УРАГШ ГЭР ХОРООЛОЛ ДУНДУУР НАРНЫ ЗАМ ХҮРТЭЛХ АВТО ЗАМЫН НАРИЙВЧИЛСАН ЗУРАГ ТӨСӨЛ

ЗАХИРАЛ

Г.УУГАНБАЯР

ЭС АР ПИ ИНЖЕНЕР КОНСАЛТИНГ МОНГОЛИА ХХК
SRP ENGINEER CONSULTING MONGOLIA Co.,Ltd
ТТС4805 ☎5540798
УЛААНБААТАР ХОТ

Зураг төсөл ЭКСПЕРТ № ..... 2022.02.16. ЗАМ, ТЭЭВРИЙН ХӨГЖЛИЙН ТӨВ

УЛААНБААТАР ХОТ. 2022 ОН

ЗУРГИЙН ЖАГСААЛТ

	ЗУРГИЙН НЭР	Хуудас	Нийт хуудас
1	ЗӨВШИЛЦӨЛ	1-2	3
2	ЕРӨНХИЙ ТӨЛӨВЛӨГӨӨ	1	4
3	МУРУЙН ЦЭС	1-5	9
4	ЗАМЫН ДЭВСГЭР ЗУРАГ	1-4	13
5	ЗАЙ ХЭМЖЭЭ	1-4	17
6	НЭГ МАЯГИЙН ХӨНДЛӨН ОГТЛОЛ	1-3	20
7	ДАГУУ ОГТЛОЛ	1-4	24
8	ХӨНДЛӨН ОГТЛОЛ	1-34	58
9	ТЭМДЭГ, ТЭМДЭГЛЭГЭЭ	1-4	62
10	ЗАМЫН ТОНОГЛОЛ	1-2	64
11	ХБИ-НД ЗОРИУЛСАН ЯВГАН ЗАМ	1	65
12	ЯВГАН ХҮНИЙ ШАТ	1	66
13	ТӨМӨР ХАЙС	1	67
14	ХУЧИЛТЫН АЖИЛ БОЛОН ГАЗАР ШОРООНЫ АЖЛЫН ТОО ХЭМЖЭЭ	1	68
15	БОРООНЫ УС ЗАЙЛУУЛАЛТ	1-4	72
16	УС ЗАЙЛУУЛАХ ЛОТКИ	1-3	75
17	ХООЛОЙН ЗУРАГ	1-4	79

SRP	УБ ХОТ, БЗД, 13-Р ХОРОО, СҮНЖИН ГРАНДААС УРАГШ ГЭР ХОРООЛОЛ ДУНДУУР НАРНЫ ЗАМ ХҮРТЭЛХ АВТО ЗАМЫН НАРИЙВЧИЛСАН ЗУРАГ ТӨСӨЛ				Зургийн шифр: 03/21		
	Захирал	Г.Уганбаяр		Зургийн жагсаалт	Масштаб: 1:100		
	Инженер	Е.Энхбат			Үе шат	Хуудас	Бүх хуудас
"Эс Ар Пи Инженер Консалтинг Монголиа" ХХК	Гүйцэтгэсэн	Б.Золзаяа			А3	1	1
	Шалгасан	Б.Мөнх-Эрдэнэ			2021 оны 10 сар		

СҮНЖИН ГРАНДААС УРАГШ ГЭР ХОРООЛОЛ ДУНДУУР НАРНЫ ЗАМ ХҮРТЭЛХ АВТО ЗАМЫН БАЙРШЛЫН ТОЙМ ЗУРАГ

SRP	УБ ХОТ, БЗД, 13-Р ХОРОО, СҮНЖИН ГРАНДААС УРАГШ ГЭР ХОРООЛОЛ ДУНДУУР НАРНЫ ЗАМ ХҮРТЭЛХ АВТО ЗАМ				Зургийн шифр: 03/21		
	Захирал	Г.Үүганбаяр		ЕРӨНХИЙ ТӨЛӨВЛӨГӨӨ	Масштаб		
	Зургийн инженер	Ё.Энхбат			Үе шат	Хуудас	Бүх хуудас
"Эс Ар Пи Инженер Консалтинг Монголиа" ХХК	Гүйцэтгэсэн	Б.Золзаяа			А3	1	1
	Шалгасан	Б.Мөнх-Эрдэнэ			2021 он 10 сар		

ЗАМЫН ТРАССЫН ХЭВТЭЭ МУРУЙ БА ШУЛУУНЫ ХҮСНЭГТ

Байгууламж: Сүнжин трасс - 1

Цэг	Өнцгийн орой		Координат		Элементүүдийн нэр		Радиус, м	Эргэлтийн элемент, м				Шилжилтийн муруйн байршил				Азимут	Румб	Өнцгийн оройн хоорондох зай, м	Шулууны урт, м
												эхлэл		төгсгөл					
	пк	+	X	Y	зүүн	баруун		тангенс	тойрог эргэлт	биссектрис	домер	пк	+	пк	+				
ТЭ	0	0.000	5308040.988	647363.342	—	—													
																356°29'28"	СЗ: 3°31'	61.15	50.63
ӨО-1	0	61.152	5308102.025	647359.599	2°00'32"	—	600	10.52	21.04	0.09	0	0	50.631	0	71.670				
																354°28'56"	СЗ: 5°31'	45.67	30.37
ӨО-2	0	106.824	5308147.487	647355.207	—	0°54'52"	600	4.79	9.58	0.02	0	0	102.035	0	111.612				
																355°23'48"	СЗ: 4°36'	101.45	73.25
ӨО-3	0	208.278	5308248.615	647347.065	—	10°42'02"	250	23.41	46.69	1.09	0.14	0	184.865	0	231.555				
																6°05'50"	СВ: 6° 6'	44.06	12.55
ӨО-4	0	252.203	5308292.427	647351.745	—	3°05'35"	300	8.1	16.19	0.11	0	0	244.104	0	260.298				
																9°11'25"	СВ: 9°11'	54.45	3.06
ӨО-5	0	306.653	5308346.181	647360.442	16°25'29"	—	300	43.3	86	3.11	0.59	0	263.356	0	349.356				
																352°45'56"	СЗ: 7°14'	51.18	0.08
ӨО-6	0	357.239	5308396.954	647353.997	—	2°58'49"	300	7.8	15.6	0.1	0	0	349.435	0	365.039				
																355°44'45"	СЗ: 4°15'	70.85	53.63
ӨО-7	0	428.087	5308467.61	647348.741	—	1°47'56"	600	9.42	18.84	0.07	0	0	418.667	0	437.505				
																357°32'41"	СЗ: 2°27'	27.15	15.48
ӨО-8	0	455.236	5308494.736	647347.578	0°25'50"	—	600	2.25	4.51	0	0	0	452.982	0	457.490				
																357°06'51"	СЗ: 2°53'	54.54	52.28
ТТ	0	509.772	5308549.203	647344.832	—	—													

ЗАМЫН ТРАССЫН ХЭВТЭЭ МУРУЙ БА ШУЛУУНЫ ХҮСНЭГТ

Байгууламж: Сүнжин трасс - 2

Цэг	Өнцгийн орой		Координат		Элементүүдийн нэр		Радиус, м	Эргэлтийн элемент, м				Шилжилтийн муруйн байршил				Азимут	Румб	Өнцгийн оройн хоорондох зай, м	Шулууны урт, м
												эхлэл		төгсгөл					
	пк	+	X	Y	зүүн	баруун		тангенс	тойрог эргэлт	биссектрис	домер	пк	+	пк	+				
ТЭ	0	0.000	5308053.412	647377.992	—	—													
																353°02'55"	СЗ: 6°57'	58.79	50.49
ӨО-1	0	58.790	5308111.77	647370.877	9°29'12"	—	100	8.3	16.56	0.34	0.04	0	50.493	0	67.050				
																343°33'43"	СЗ: 16°26'	20.23	3.76
ӨО-2	0	78.987	5308131.177	647365.151	—	13°19'24"	70	8.18	16.28	0.48	0.07	0	70.811	0	87.088				
																356°53'07"	СЗ: 3° 7'	56.23	45.12
ӨО-3	0	135.138	5308187.319	647362.096	—	1°20'26"	250	2.92	5.85	0.02	0	0	132.213	0	138.062				
																358°13'33"	СЗ: 1°46'	91.9	80.01
ӨО-4	0	227.036	5308279.174	647359.251	20°19'35"	—	50	8.96	8.96	0.8	0.19	0	218.073	0	235.811				
																337°53'59"	СЗ: 22° 6'	18.19	9.23
ТТ	0	245.043	5308296.032	647352.406	—	—													

SRP	УБ ХОТ, БЗД, 13-Р ХОРОО, СҮНЖИН ГРАНДААС УРАГШ ГЭР ХОРООЛОЛ ДУНДУУР НАРНЫ ЗАМ ХҮРТЭЛХ АВТО ЗАМЫН НАРИЙВЧИЛСАН ЗУРАГ ТӨСӨЛ				Зургийн шифр: 03/21
	Захирал	Г.Уугандаяр		ХЭВТЭЭ МУРУЙН БАЙГУУЛАЛТ	Масштаб: 1:100
	Инженер	Е.Энхбат			Үе шат / Хуудас / Бүх хуудас
"Эс Ар Пи Инженер Консалтинг Монголиа" ХХК	Гүйцэтгэсэн	Б.Золзаяа			А3 / 1 / 5
	Шалгасан	Б.Мөнх-Эрдэнэ			2021 оны 10 сар

ЗАМЫН ТРАССЫН ХЭВТЭЭ МУРУЙ БА ШУЛУУНЫ ХҮСНЭГТ

Байгууламж: Явган зам

Цэг	Өнцгийн орой		Координат		Элементүүдийн нэр		Радиус, м	Эргэлтийн элемент, м				Шилжилтийн муруйн байршил				Азимут	Румб	Өнцгийн оройн хоорондох зай, м	Шулууны урт, м
												эхлэл		төгсгөл					
	пк	+	X	Y	зүүн	баруун		тангенс	тойрог эргэлт	биссектрис	домер	пк	+	пк	+				
ТЭ	0	0.000	5308281.481	647358.125	—	—													
																10°43'17"	СВ: 10°43'	44.74	28.22
ӨО-1	0	44.743	5308325.443	647366.449	12°34'19"	—	150	16.52	32.91	0.91	0.13	0	28.221	0	61.134				
																358°08'58"	СЗ: 1°51'	69.52	45.1
ӨО-2	0	114.126	5308394.923	647364.204	6°01'24"	—	150	7.89	15.77	0.21	0.01	0	106.234	0	122.004				
																352°07'34"	СЗ: 7°52'	30.79	22.89
ТТ	0	144.898	5308425.419	647359.986	—	—													

Хэвтээ муруйн байгуулалт: ӨО-1

Байгууламж: Сүнжин трасс - 1

R, м = 600.00	Өнцөг = 2°00'32"	К, м = 21.04			
T1, м = 10.52	T2, м = 10.52	Д, м = 0.00			
L1, м = 0.00	L2, м = 0.00	Б, м = 0.09			

ПК	S, м	dX, м	dY, м	N	E
0+050.631	0	0	0	5308091.524	647360.243
0+052.000	1.37	0	1.37	5308092.890	647360.158
0+056.000	5.37	0.02	5.37	5308096.881	647359.890
0+060.000	9.37	0.07	9.37	5308100.871	647359.597
0+061.150	10.52	0.09	10.52	5308102.017	647359.507
0+071.670	0	0	0	5308112.496	647358.588
0+064.000	7.67	-0.05	7.67	5308104.858	647359.276
0+061.150	10.52	-0.09	10.52	5308102.017	647359.507

Хэвтээ муруйн байгуулалт: ӨО-2

Байгууламж: Сүнжин трасс - 1

R, м = 600.00	Өнцөг = 0°54'52"	К, м = 9.58			
T1, м = 4.79	T2, м = 4.79	Д, м = 0.00			
L1, м = 0.00	L2, м = 0.00	Б, м = 0.02			

ПК	S, м	dX, м	dY, м	N	E
0+102.035	0	0	0	5308142.721	647355.668
0+104.000	1.96	0	1.96	5308144.677	647355.482
0+106.823	4.79	-0.02	4.79	5308147.489	647355.226
0+111.612	0	0	0	5308152.26	647354.823
0+106.823	4.79	0.02	4.79	5308147.489	647355.226

SRP	УБ ХОТ, БЗД, 13-Р ХОРОО, СҮНЖИН ГРАНДААС УРАГШ ГЭР ХОРООЛОЛ ДҮНДУУР НАРНЫ ЗАМ ХҮРТЭЛХ АВТО ЗАМЫН НАРИЙВЧИЛСАН ЗУРАГ ТӨСӨЛ				Зургийн шифр: 03/21		
	Захирал	Г.Уганбаяр		ХЭВТЭЭ МУРУЙН БАЙГУУЛАЛТ	Масштаб: 1:100		
	Инженер	Е.Энхбат			Үе шат	Хуудас	Бүх хуудас
"Эс Ар Пи Инженер Консалтинг Монголиа" ХХК	Гүйцэтгэсэн	Б.Золзаяа			А3	2	5
	Шалгасан	Б.Мөнх-Эрдэнэ			2021 оны 10 сар		

Хэвтээ муруйн байгуулалт: ӨО-3

Байгууламж: Сүнжин трасс - 1

R, м = 250.00	Өнцөг = 10°42'02"	К, м = 46.69			
T1, м = 23.41	T2, м = 23.41	Д, м = 0.14			
L1, м = 0.00	L2, м = 0.00	Б, м = 1.09			

ПК	S, м	dX, м	dY, м	N	E
0+184.865	0	0	0	5308225.277	647348.944
0+188.000	3.14	-0.02	3.13	5308228.404	647348.712
0+192.000	7.14	-0.1	7.13	5308232.396	647348.473
0+196.000	11.14	-0.25	11.13	5308236.393	647348.298
0+200.000	15.14	-0.46	15.13	5308240.391	647348.187
0+204.000	19.14	-0.73	19.12	5308244.391	647348.139
0+208.000	23.14	-1.07	23.1	5308248.391	647348.156
0+208.210	23.34	-1.09	23.31	5308248.600	647348.159
0+231.555	0	0	0	5308271.895	647349.552
0+224.000	7.55	0.11	7.55	5308264.372	647348.863
0+220.000	11.55	0.27	11.55	5308260.382	647348.590
0+216.000	15.55	0.48	15.54	5308256.387	647348.382
0+212.000	19.55	0.76	19.53	5308252.390	647348.237
0+208.210	23.34	1.09	23.31	5308248.600	647348.159

Хэвтээ муруйн байгуулалт: ӨО-4

Байгууламж: Сүнжин трасс - 1

R, м = 300.00	Өнцөг = 3°05'35"	К, м = 16.19			
T1, м = 8.10	T2, м = 8.10	Д, м = 0.00			
L1, м = 0.00	L2, м = 0.00	Б, м = 0.11			

ПК	S, м	dX, м	dY, м	N	E
0+244.104	0	0	0	5308284.373	647350.885
0+248.000	3.9	-0.03	3.9	5308288.245	647351.324
0+252.000	7.9	-0.1	7.9	5308292.213	647351.827
0+252.201	8.1	-0.11	8.1	5308292.412	647351.853
0+260.298	0	0	0	5308300.422	647353.039
0+256.000	4.3	0.03	4.3	5308296.174	647352.383
0+252.201	8.1	0.11	8.1	5308292.412	647351.853

Хэвтээ муруйн байгуулалт: ӨО-5

Байгууламж: Сүнжин трасс - 1

R, м = 300.00	Өнцөг = 16°25'29"	К, м = 86.00			
T1, м = 43.30	T2, м = 43.30	Д, м = 0.59			
L1, м = 0.00	L2, м = 0.00	Б, м = 3.11			

ПК	S, м	dX, м	dY, м	N	E
0+263.356	0	0	0	5308303.441	647353.527
0+264.000	0.64	0	0.64	5308304.076	647353.629
0+268.000	4.64	0.04	4.64	5308308.030	647354.233
0+272.000	8.64	0.12	8.64	5308311.992	647354.784
0+276.000	12.64	0.27	12.64	5308315.961	647355.283
0+280.000	16.64	0.46	16.64	5308319.936	647355.728
0+284.000	20.64	0.71	20.63	5308323.917	647356.121
0+288.000	24.64	1.01	24.62	5308327.902	647356.460
0+292.000	28.64	1.37	28.6	5308331.892	647356.746
0+296.000	32.64	1.77	32.58	5308335.885	647356.979
0+300.000	36.64	2.24	36.55	5308339.881	647357.158
0+304.000	40.64	2.75	40.52	5308343.879	647357.285
0+306.356	43	3.08	42.85	5308346.235	647357.334
0+349.356	0	0	0	5308389.133	647354.990
0+344.000	5.36	-0.05	5.36	5308383.815	647355.617
0+340.000	9.36	-0.15	9.35	5308379.835	647356.023
0+336.000	13.36	-0.3	13.35	5308375.851	647356.376
0+332.000	17.36	-0.5	17.35	5308371.862	647356.676
0+328.000	21.36	-0.76	21.34	5308367.870	647356.923
0+324.000	25.36	-1.07	25.33	5308363.875	647357.117
0+320.000	29.36	-1.44	29.31	5308359.877	647357.257
0+316.000	33.36	-1.85	33.29	5308355.878	647357.344
0+312.000	37.36	-2.32	37.26	5308351.878	647357.378
0+308.000	41.36	-2.85	41.22	5308347.878	647357.358
0+306.356	43	-3.08	42.85	5308346.235	647357.334

SRP	УБ ХОТ, БЗД, 13-Р ХОРОО, СҮНЖИН ГРАНДААС УРАГШ ГЭР ХОРООЛОЛ ДУНДУУР НАРНЫ ЗАМ ХҮРТЭЛХ АВТО ЗАМЫН НАРИЙВЧИЛСАН ЗУРАГ ТӨСӨЛ				Зургийн шифр: 03/21		
	Захирал	Г.Уганбаяр		ХЭВТЭЭ МУРУЙН БАЙГУУЛАЛТ	Масштаб: 1:100		
	Инженер	Е.Энхбат			Үе шат	Хуудас	Бүх хуудас
"Эс Ар Пи Инженер Консалтинг Монголиа" ХХК	Гүйцэтгэсэн	Б.Золзаяа			А3	3	5
	Шалгасан	Б.Мөнх-Эрдэнэ			2021 оны 10 сар		

Хэвтээ муруй дээр шилжих цэгийн байрлал: ӨО-6

Object: Сүнжин трасс - 1

R, м = 300.00	Өнцөг = 2°58'49"	К, м = 15.60			
T1, м = 7.80	T2, м = 7.80	Д, м = 0.00			
L1, м = 0.00	L2, м = 0.00	Б, м = 0.10			

ПК	S, м	dX, м	dY, м	N	E
0+349.435	0	0	0	5308389.212	647354.980
0+352.000	2.57	-0.01	2.57	5308391.758	647354.668
0+356.000	6.57	-0.07	6.56	5308395.733	647354.224
0+357.237	7.8	-0.1	7.8	5308396.964	647354.098
0+365.039	0	0	0	5308404.736	647353.418
0+360.000	5.04	0.04	5.04	5308399.714	647353.834
0+357.237	7.8	0.1	7.8	5308396.964	647354.098

Хэвтээ муруйн байгуулалт: ӨО-8

Байгууламж: Сүнжин трасс - 1

R, м = 600.00	Өнцөг = 0°25'50"	К, м = 4.51			
T1, м = 2.25	T2, м = 2.25	Д, м = 0.00			
L1, м = 0.00	L2, м = 0.00	Б, м = 0.00			

ПК	S, м	dX, м	dY, м	N	E
0+452.982	0	0	0	5308492.484	647347.675
0+455.236	2.25	0	2.25	5308494.736	647347.574
0+457.490	0	0	0	5308496.987	647347.465
0+455.236	2.25	0	2.25	5308494.736	647347.574

Хэвтээ муруйн байгуулалт: ӨО-2

Байгууламж: Сүнжин трасс - 2

R, м = 70.00	Өнцөг = 13°19'24"	К, м = 16.28			
T1, м = 8.18	T2, м = 8.18	Д, м = 0.07			
L1, м = 0.00	L2, м = 0.00	Б, м = 0.48			

ПК	S, м	dX, м	dY, м	N	E
0+070.811	0	0	0	5308123.336	647367.465
0+072.000	1.19	-0.01	1.19	5308124.479	647367.138
0+076.000	5.19	-0.19	5.18	5308128.363	647366.182
0+078.950	8.14	-0.47	8.12	5308131.258	647365.620
0+087.088	0	0	0	5308139.341	647364.707
0+080.000	7.09	0.36	7.08	5308132.295	647365.449
0+078.950	8.14	0.47	8.12	5308131.258	647365.620

Хэвтээ муруйн байгуулалт: ӨО-7

Байгууламж: Сүнжин трасс - 1

R, м = 600.00	Өнцөг = 1°47'56"	К, м = 18.84			
T1, м = 9.42	T2, м = 9.42	Д, м = 0.00			
L1, м = 0.00	L2, м = 0.00	Б, м = 0.07			

ПК	S, м	dX, м	dY, м	N	E
0+418.667	0	0	0	5308458.216	647349.440
0+420.000	1.33	0	1.33	5308459.546	647349.343
0+424.000	5.33	-0.02	5.33	5308463.536	647349.068
0+428.000	9.33	-0.07	9.33	5308467.528	647348.820
0+428.086	9.42	-0.07	9.42	5308467.614	647348.815
0+437.505	0	0	0	5308477.021	647348.338
0+432.000	5.51	0.03	5.51	5308471.522	647348.599
0+428.086	9.42	0.07	9.42	5308467.614	647348.815

Хэвтээ муруйн байгуулалт: ӨО-1

Байгууламж: Сүнжин трасс - 2

R, м = 100.00	Өнцөг = 9°29'12"	К, м = 16.56			
T1, м = 8.30	T2, м = 8.30	Д, м = 0.04			
L1, м = 0.00	L2, м = 0.00	Б, м = 0.34			

ПК	S, м	dX, м	dY, м	N	E
0+050.493	0	0	0	5308103.533	647371.881
0+052.000	1.51	0.01	1.51	5308105.028	647371.687
0+056.000	5.51	0.15	5.5	5308108.979	647371.064
0+058.771	8.28	0.34	8.27	5308111.701	647370.540
0+067.050	0	0	0	5308119.729	647368.529
0+060.000	7.05	-0.25	7.04	5308112.902	647370.284
0+058.771	8.28	-0.34	8.27	5308111.701	647370.540

Хэвтээ муруйн байгуулалт: ӨО-3

Байгууламж: Сүнжин трасс - 2

R, м = 250.00	Өнцөг = 1°20'26"	К, м = 5.85			
T1, м = 2.92	T2, м = 2.92	Д, м = 0.00			
L1, м = 0.00	L2, м = 0.00	Б, м = 0.02			

ПК	S, м	dX, м	dY, м	N	E
0+132.213	0	0	0	5308184.399	647362.255
0+135.138	2.92	-0.02	2.92	5308187.320	647362.113
0+138.062	0	0	0	5308190.243	647362.006
0+135.138	2.92	0.02	2.92	5308187.320	647362.113

SRP	УБ ХОТ, БЗД, 13-Р ХОРОО, СҮНЖИН ГРАНДААС УРАГШ ГЭР ХОРООЛОЛ ДУНДУУР НАРНЫ ЗАМ ХҮРТЭЛХ АВТО ЗАМЫН НАРИЙВЧИЛСАН ЗУРАГ ТӨСӨЛ				Зургийн шифр: 03/21		
	Захирал	Г.Уганбаяр		ХЭВТЭЭ МУРУЙН БАЙГУУЛАЛТ	Масштаб: 1:100		
	Инженер	Е.Энхбат			Үе шат	Хуудас	Бүх хуудас
"Эс Ар Пи Инженер Консалтинг Монголиа" ХХК	Гүйцэтгэсэн	Б.Золзаяа			А3	4	5
	Шалгасан	Б.Мөнх-Эрдэнэ			2021 оны 10 сар		

Хэвтээ муруйн байгуулалт: ӨО-4

Байгууламж: Сүнжин трасс - 2

R, м = 50.00	Өнцөг = 20°19'35"	К, м = 17.74			
T1, м = 8.96	T2, м = 8.96	Д, м = 0.19			
L1, м = 0.00	L2, м = 0.00	Б, м = 0.80			

ПК	S, м	dX, м	dY, м	N	E
0+218.073	0	0	0	5308270.215	647359.529
0+220.000	1.93	0.04	1.93	5308272.139	647359.432
0+224.000	5.93	0.35	5.91	5308276.114	647358.995
0+226.942	8.87	0.78	8.82	5308279.009	647358.471
0+235.811	0	0	0	5308287.478	647355.879
0+228.000	7.81	-0.61	7.78	5308280.042	647358.241
0+226.942	8.87	-0.78	8.82	5308279.009	647358.471

Хэвтээ муруйн байгуулалт: ӨО-2

Байгууламж: Сүнжин трасс - явган зам

R, м = 150.00	Өнцөг = 6°01'24"	К, м = 15.77			
T1, м = 7.89	T2, м = 7.89	Д, м = 0.01			
L1, м = 0.00	L2, м = 0.00	Б, м = 0.21			

ПК	S, м	dX, м	dY, м	N	E
0+106.234	0	0	0	5308387.035	647364.459
0+108.000	1.77	0.01	1.77	5308388.799	647364.391
0+112.000	5.77	0.11	5.76	5308392.792	647364.162
0+114.119	7.88	0.21	7.88	5308394.905	647363.997
0+122.004	0	0	0	5308402.74	647363.123
0+116.000	6	-0.12	6	5308396.778	647363.826
0+114.119	7.88	-0.21	7.88	5308394.905	647363.997

Хэвтээ муруйн байгуулалт: ӨО-1

Байгууламж: Сүнжин трасс - явган зам

R, м = 150.00	Өнцөг = 12°34'19"	К, м = 32.91			
T1, м = 16.52	T2, м = 16.52	Д, м = 0.13			
L1, м = 0.00	L2, м = 0.00	Б, м = 0.91			

ПК	S, м	dX, м	dY, м	N	E
0+028.221	0	0	0	5308309.209	647363.375
0+032.000	3.78	0.05	3.78	5308312.931	647364.031
0+036.000	7.78	0.2	7.78	5308316.887	647364.623
0+040.000	11.78	0.46	11.77	5308320.857	647365.110
0+044.000	15.78	0.83	15.75	5308324.839	647365.490
0+044.677	16.46	0.9	16.42	5308325.514	647365.544
0+061.134	0	0	0	5308341.958	647365.915
0+056.000	5.13	-0.09	5.13	5308336.825	647365.993
0+052.000	9.13	-0.28	9.13	5308332.825	647365.932
0+048.000	13.13	-0.57	13.12	5308328.829	647365.764
0+044.677	16.46	-0.9	16.42	5308325.514	647365.544

SRP	УБ ХОТ, БЗД, 13-Р ХОРОО, СҮНЖИН ГРАНДААС УРАГШ ГЭР ХОРООЛОЛ ДУНДУУР НАРНЫ ЗАМ ХҮРТЭЛХ АВТО ЗАМЫН НАРИЙВЧИЛСАН ЗУРАГ ТӨСӨЛ				Зургийн шифр: 03/21		
	Захирал	Г.Уугандаяр		ХЭВТЭЭ МУРУЙН БАЙГУУЛАЛТ	Масштаб: 1:100		
	Инженер	Е.Энхбат			Үе шат	Хуудас	Бүх хуудас
"Эс Ар Пи Инженер Консалтинг Монголиа" ХХК	Гүйцэтгэсэн	Б.Золзаяа			А3	5	5
	Шалгасан	Б.Мөнх-Эрдэнэ			2021 оны 10 сар		

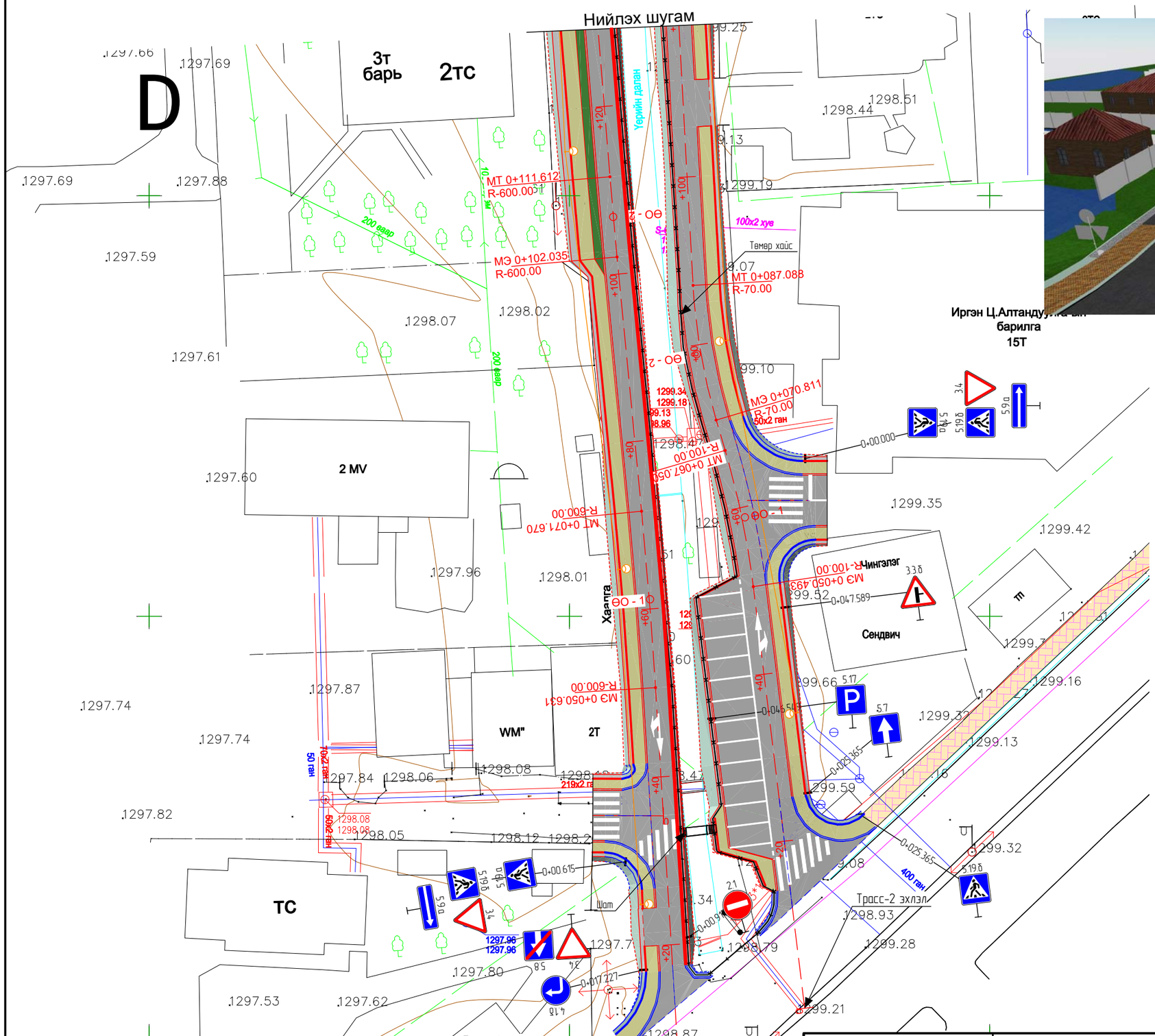

Байршлын схем

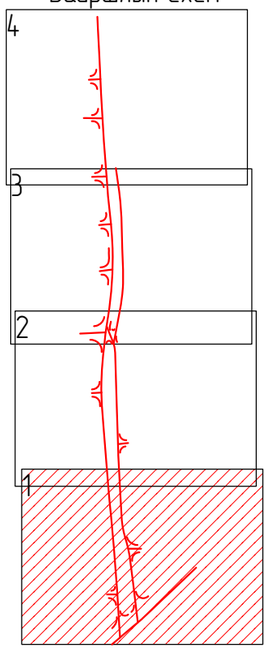

ТАНИХ ТЭМДЭГ

- Шинээр тавьсан бүй автомашины зам
- Шинээр тавьсан бүй явган хүний зам
- Шинээр тавьсан бүй ногоон байгуулалт
- Шинээр тавьсан бүй хөвөө
- Газар дэрхий цахилгааны шугам
- Бохирын шугам, бохирын худаг
- Дулаан, цэвэрлэгээний шугам, дулааны худаг
- Холбооны шугам, холбооны худаг
- Газар доорх цахилгааны шугам
- Цэвэр усны шугам, худаг
- Ус зайлуулах лотки
- Тохижуулах талбай
- Шинээр тавьсан бүй явган хүний шат
- Шинээр тавьсан бүй хайс

SRP	УБ ХОТ, БЗД, 13-Р ХОРОО, СҮНЖИН ГРАНДААС УРАГШ ГЭР ХОРООЛОЛ ДУНДУУР НАРНЫ ЗАМ ХҮРТЭЛХ АВТО ЗАМЫН НАРИЙВЧИЛСАН ЗУРАГ ТӨСӨЛ				Зургийн шифр: 03/21	
	Захирал	Г.Үүгэнбаяр		ДЭВСГЭР ЗУРАГ	Масштаб: 1500	
	Инженер	Ё.Энхбат			Үе шат	Хуудас / Бүх хуудас
"Эс Ар Пи Инженер Консалтинг Монголиа" ХХК	Гүйцэтгэсэн	Б.Золзаяа			А3	1 / 4
	Шалгасан	Б.Мөнх-Эрдэнэ			2021 оны 10 сар	

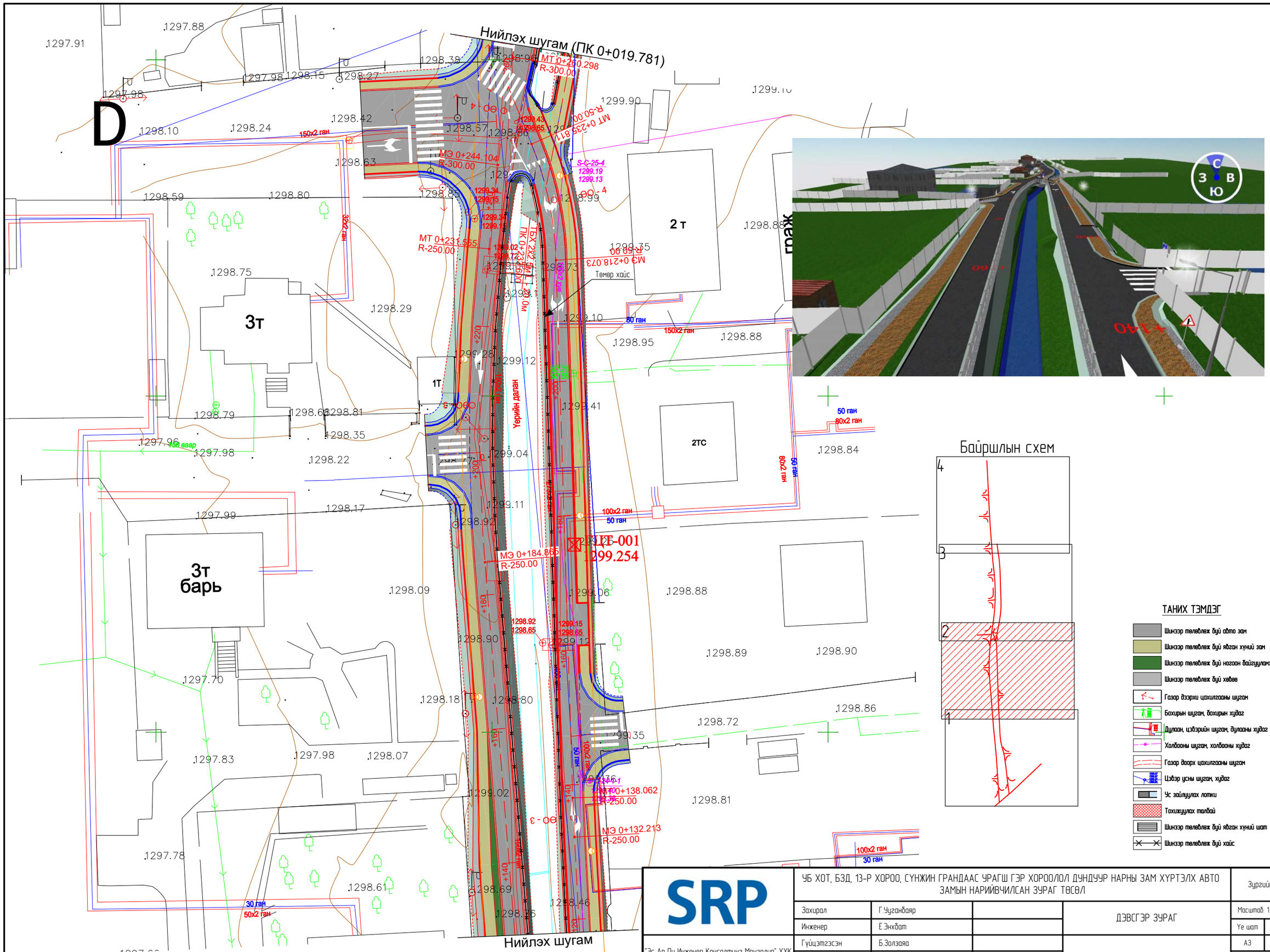

SRP	УБ ХОТ, БЗД, 13-Р ХОРОО, СҮНЖИН ГРАНДААС УРАГШ ГЭР ХОРООЛОЛ ДУНДУУР НАРНЫ ЗАМ ХҮРТЭЛХ АВТО ЗАМЫН НАРИЙВЧИЛСАН ЗУРАГ ТӨСӨЛ				Зургийн шифр: 03/21	
	Захирал	Г.Үүгэнбаяр		ДЭВСГЭР ЗУРАГ	Масштаб: 1500	
	Инженер	Е.Энхбат			Үе шат	Хуудас / Бүх хуудас
"Эс Ар Пи Инженер Консалтинг Монголиа" ХХК	Гүйцэтгэсэн	Б.Золзаяа			А3	2 / 4
	Шалгасан	Б.Мөнх-Эрдэнэ			2021 оны 10 сар	

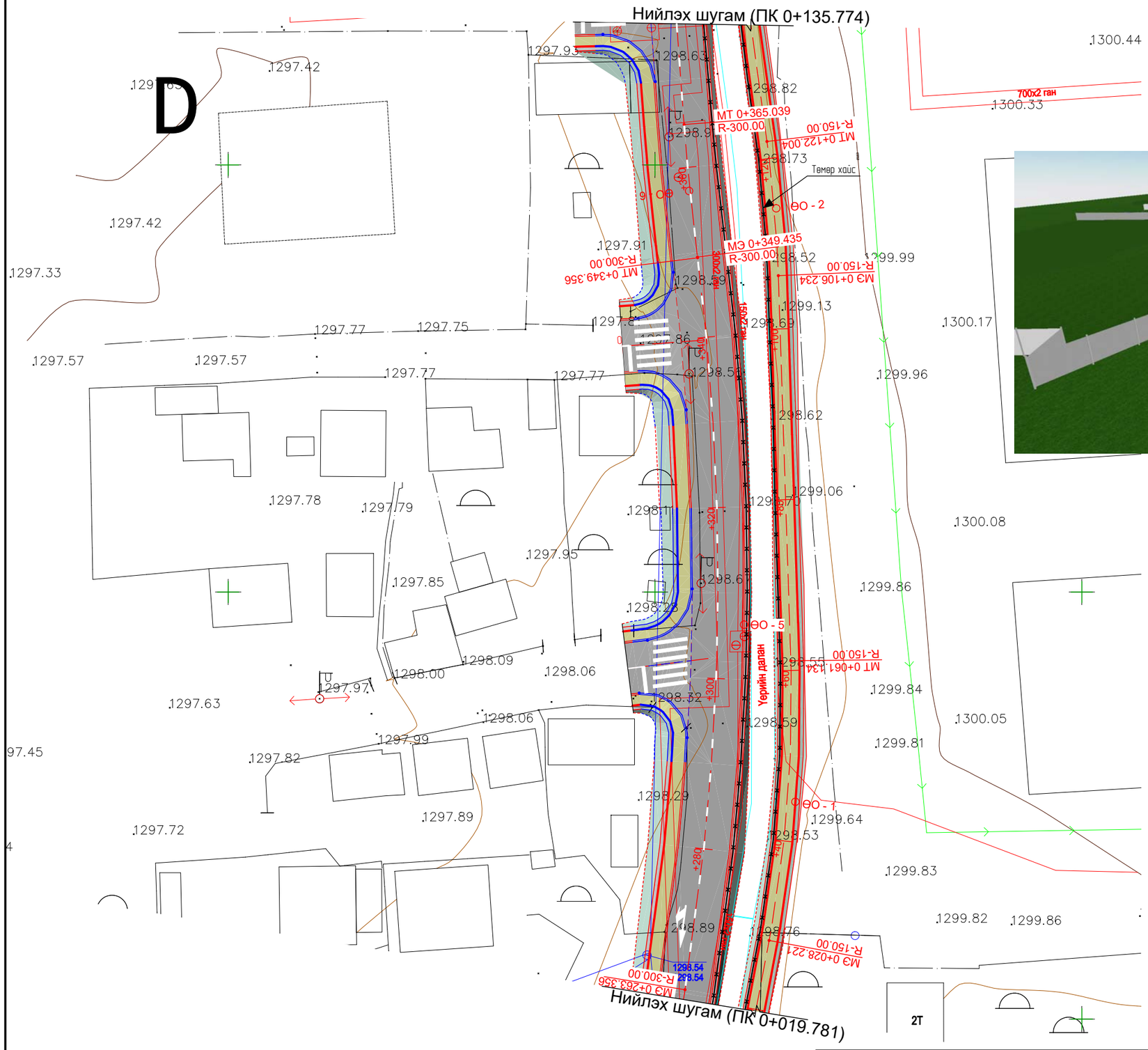

Байршлын схем

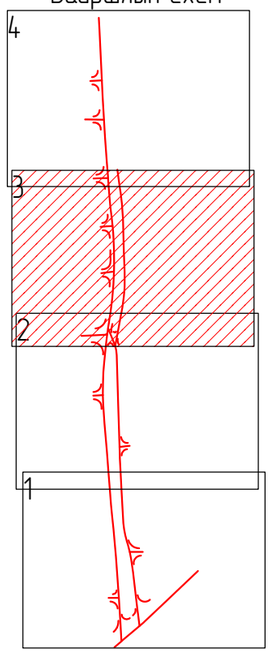

ТАНИХ ТЭМДЭГ

- Шинээр тавьдаж буй авто зам
- Шинээр тавьдаж буй явган хүний зам
- Шинээр тавьдаж буй ногоон байгуулалт
- Шинээр тавьдаж буй хаалт
- Газар дэрэхи цахилгааны шугам
- Бохирын шугам, бохирын худаг
- Дулаан, цэвэрийн шугам, дулааны худаг
- Холбооны шугам, холбооны худаг
- Газар доорх цахилгааны шугам
- Цэвэр усны шугам, худаг
- Ус зайлуулах лотки
- Тохижуулах талбай
- Шинээр тавьдаж буй явган хүний шат
- Шинээр тавьдаж буй хайс

SRP	УБ ХОТ, БЗД, 13-Р ХОРОО, СҮНЖИН ГРАНДААС УРАГШ ГЭР ХОРООЛОЛ ДУНДУУР НАРНЫ ЗАМ ХҮРТЭЛХ АВТО ЗАМЫН НАРИЙВЧИЛСАН ЗУРАГ ТӨСӨЛ				Зургийн шифр: 03/21	
	Захирал	Г.Үүганбаяр		ДЭВСГЭР ЗУРАГ	Масштаб: 1:500	
	Инженер	Е.Энхбат			Үе шат	Хуудас / Бүх хуудас
"Эс Ар Пи Инженер Консалтинг Монголиа" ХХК	Гүйцэтгэсэн	Б.Золзаяа			А3	3 / 4
	Шалгасан	Б.Мөнх-Эрдэнэ			2021 оны 10 сар	

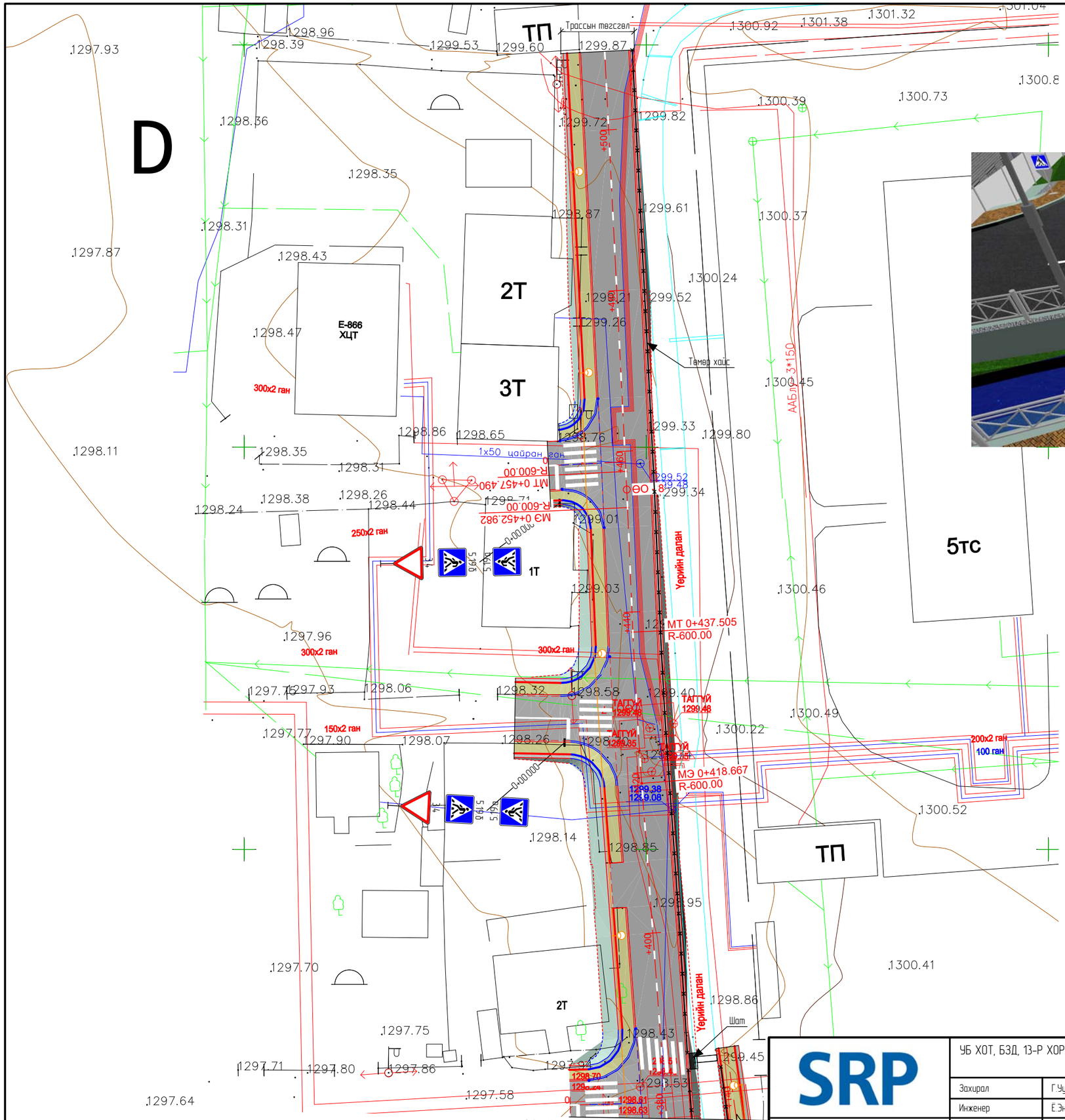

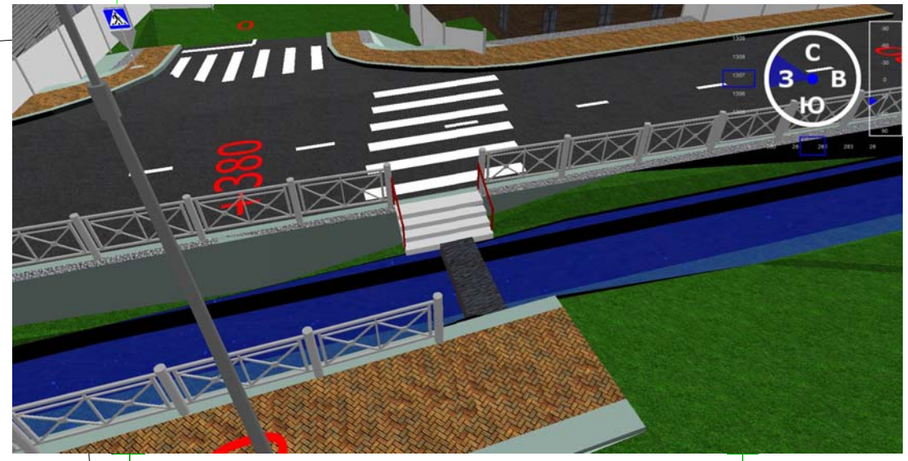

Байршлын схем

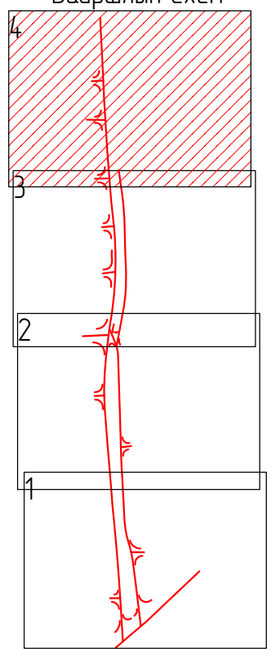

ТАНИХ ТЭМДЭГ

- Шинээр төлөвлөх бүй авто зам
- Шинээр төлөвлөх бүй явган хүний зам
- Шинээр төлөвлөх бүй ногоон байгуулалт
- Шинээр төлөвлөх бүй хөвөө
- Газар дэрхи цахилгааны шугам
- Бохирын шугам, бохирын худаг
- Дулаан, цэвэрийн шугам, дулааны худаг
- Холбооны шугам, холбооны худаг
- Газар доорх цахилгааны шугам
- Цэвэр усны шугам, худаг
- Ус зайлуулах лотки
- Тохижуулах талбай
- Шинээр төлөвлөх бүй явган хүний шат
- Шинээр төлөвлөх бүй хаяс

SRP	УБ ХОТ, БЗД, 13-Р ХОРОО, СҮНЖИН ГРАНДААС УРАГШ ГЭР ХОРООЛОЛ ДУНДУУР НАРНЫ ЗАМ ХҮРТЭЛХ АВТО ЗАМЫН НАРИЙВЧИЛСАН ЗУРАГ ТӨСӨЛ				Зургийн шифр: 03/21	
	Захирал	Г.Үүгэнбаяр		ДЭВСГЭР ЗУРАГ	Масштаб: 1500	
	Инженер	Е.Энхбат			Үе шат	Хуудас / Бүх хуудас
"Эс Ар Пи Инженер Консалтинг Монголиа" ХХК	Гүйцэтгэсэн	Б.Золзаяа			А3	4 / 4
	Шалгасан	Б.Мөнх-Эрдэнэ			2021 оны 10 сар	

Байршлын схем

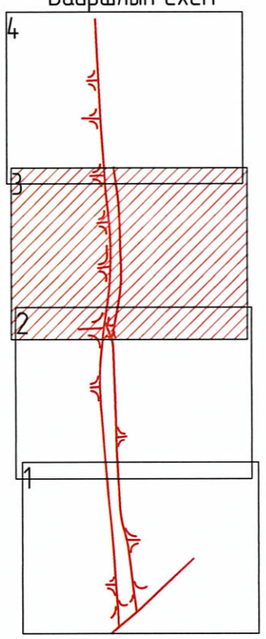

Зураг тесл ... баталсан
ГЕРТ № .....
Гарын үсэг ...
Огноо ...
Заавартай эсэх .....
ЭЗЭМ, ТЭЭВРИЙН ХЭГЖЛИЙН ТЕВ
2022.02.16

ТАНИХ ТЭМДЭГ

- Шинээр талбяаж буй авто зам
- Шинээр талбяаж буй явган хүний зам
- Шинээр талбяаж буй ногоон байгууламж
- Шинээр талбяаж буй хөвөө
- Газар дээрхи цахилгааны шугам
- Бохирын шугам, бохирын худаг
- Дулаан, цэвэрийн шугам, дулааны худаг
- Холбооны шугам, холбооны худаг
- Газар доорх цахилгааны шугам
- Цэвэр усны шугам, худаг
- Ус зайлуулах лотки
- Тохижуулах талбай
- Шат

SRP	УБ ХОТ, БЗД, 13-Р ХОРОО, СҮНЖИН ГРАНДААС УРАГШ ГЭР ХОРООЛОЛ ДУНДУУР НАРНЫ ЗАМ ХҮРТЭЛХ АВТО ЗАМЫН НАРИЙВЧИЛСАН ЗУРАГ ТӨСӨЛ				Зургийн шифр: 03/21		
	Захирал	Г.Чуганбаяр		ДЭВСГЭР ЗУРАГ	Масштаб 1:500		
	Инженер	Е.Энхбат			Үе шат	Хуудас	Бүх хуудас
"Эс Ар Пи Инженер Консалтинг Монголиа" ХХК	Гүйцэтгэсэн	Б.Золзаяа			А3	3	4
	Шалгасан	Б.Мөнх-Эрдэнэ			2021 оны 10 сар		

D

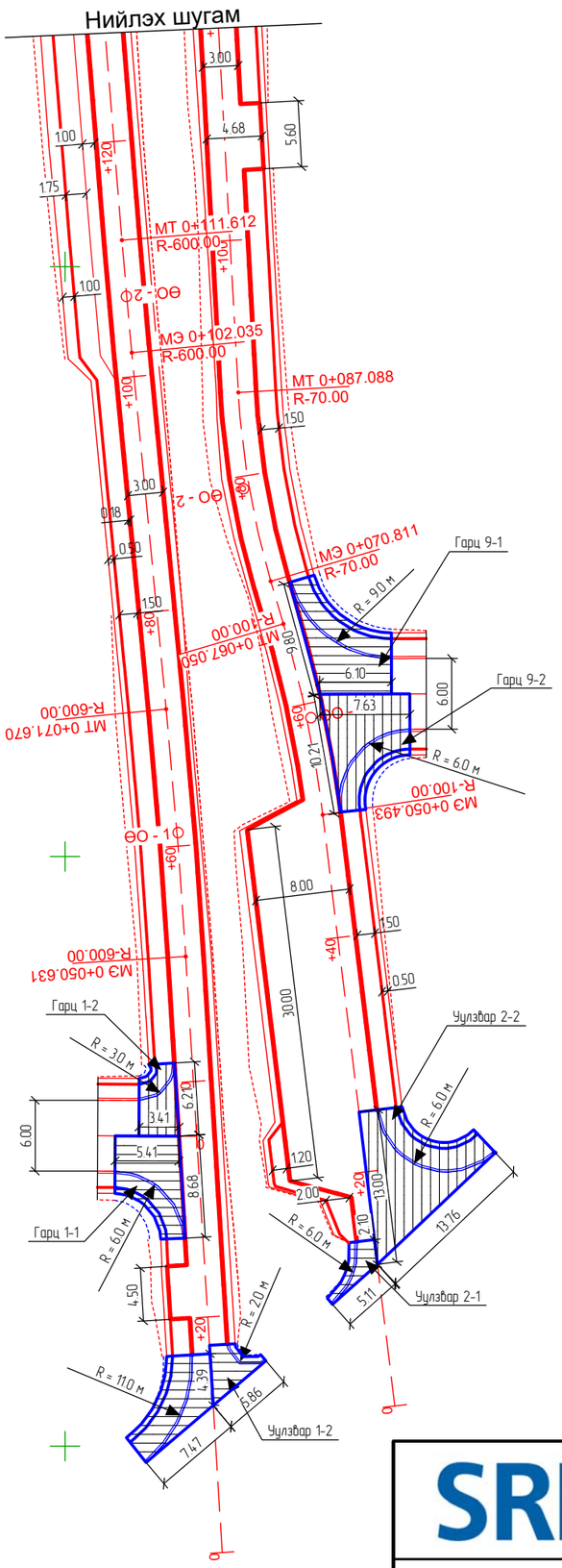

Трассын цэгүүдийн координат		
Object: Сүнжин трасс - 1		
ПК+	X, м	Y, м
0+000.000	5308040.988	647363.342
0+020.000	5308060.95	647362.118
0+040.000	5308080.913	647360.894
0+050.631	5308091.524	647360.243
0+060.000	5308100.871	647359.597
0+071.670	5308112.496	647358.588
0+080.000	5308120.788	647357.787
0+100.000	5308140.695	647355.863
0+102.035	5308142.721	647355.668
0+111.612	5308152.260	647354.823
0+120.000	5308160.621	647354.150

Трассын цэгүүдийн координат		
Object: Сүнжин трасс - 2		
ПК+	X, м	Y, м
0+000.000	5308053.412	647377.992
0+020.000	5308073.265	647375.572
0+040.000	5308093.118	647373.151
0+050.493	5308103.533	647371.881
0+060.000	5308112.902	647370.284
0+067.050	5308119.729	647368.529
0+070.811	5308123.336	647367.465
0+080.000	5308132.295	647365.449
0+087.088	5308139.341	647364.707
0+100.000	5308152.233	647364.005

Санамж:
1. Барилгын гүйцэтгэгч нь газар шорооны ажил эхлэхийн өмнө газар доорх инженерийн шугам сүлжээний байрлал, гүний талаарх мэдээллийг хариуцсан байгууллагаас нэмж тодруулах шаардлагатай.
2. Шугам сүлжээ байгаа бүсд анхаарал болгоомжтой ажиллах хэрэгтэй.
3. Шаардлагатай бол холбогдох мэргэжилтнүүдийг газар дээр нь байлцуулна.
4. Явган хүний гарцтай хэсэгт заавал хөгжлийн бэрхшээлтэй иргэнд зориулсан уналт хийж өгнө.

SRP	УБ ХОТ, БЗД, 13-Р ХОРОО, СҮНЖИН ГРАНДААС УРАГШ ГЭР ХОРООЛОЛ ДУНДУУР НАРНЫ ЗАМ ХҮРТЭЛХ АВТО ЗАМЫН НАРИЙВЧИЛСАН ЗУРАГ ТӨСӨЛ				Зургийн шифр: 03/21	
	Захирал	Г.Үгаанбаяр		ЗАЙ ХЭМЖЭЭ	Масштаб: 1:500	
	Инженер	Е.Энхбат			Үе шат	Хуудас / Бүх хуудас
"Эс Ар Пи Инженер Консалтинг Монголиа" ХХК	Гүйцэтгэсэн	Б.Золзаяа			А3	1 / 4
	Шалгасан	Б.Мөнх-Эрдэнэ			2021 оны 10 сар	

D

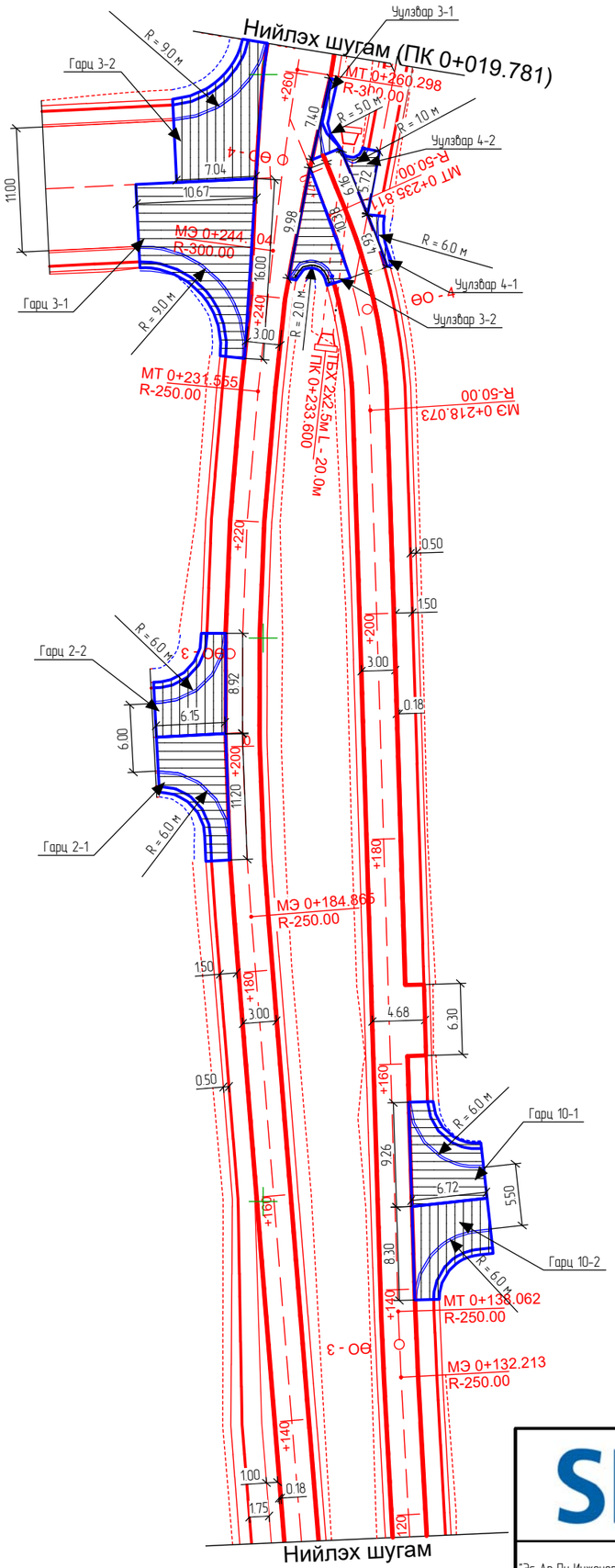

Трассын цэгүүдийн координат

Object: Сүнжин трасс - 1

ПК+	X, м	Y, м
0+140.000	5308180.557	647352.545
0+160.000	5308200.492	647350.940
0+180.000	5308220.428	647349.334
0+184.865	5308225.277	647348.944
0+200.000	5308240.391	647348.187
0+220.000	5308260.382	647348.590
0+231.555	5308271.895	647349.552
0+240.000	5308280.293	647350.449
0+244.104	5308284.373	647350.885
0+260.000	5308300.127	647352.991
0+260.298	5308300.422	647353.039
0+263.356	5308303.441	647353.527

Трассын цэгүүдийн координат

Object: Сүнжин трасс - 2

ПК+	X, м	Y, м
0+120.000	5308172.204	647362.919
0+132.213	5308184.399	647362.255
0+138.062	5308190.243	647362.006
0+140.000	5308192.179	647361.946
0+160.000	5308212.170	647361.326
0+180.000	5308232.160	647360.707
0+200.000	5308252.151	647360.088
0+218.073	5308270.215	647359.529
0+220.000	5308272.139	647359.432
0+235.811	5308287.478	647355.879
0+240.000	5308291.360	647354.303
0+245.043	5308296.032	647352.406

Санамж:
1. Барилгын гүйцэтгэгч нь газар шорооны ажил эхлэхийн өмнө газар доорх инженерийн шугам сүлжээний байрлал, гүний талаарх мэдээллийг хариуцсан байгууллагаас нэмж тодруулах шаардлагатай.
2. Шугам сүлжээ байгаа бүсэд анхаарал болгоомжтой ажиллах хэрэгтэй.
3. Шаардлагатай бол холбогдох мэргэжилтнүүдийг газар дээр нь байлцуулна.
4. Явган хүний гарцтай хэсэгт зааваал хөгжлийн бэрхшээлтэй иргэнд зориулсан уналт хийж өгнө.

SRP	УБ ХОТ, БЗД, 13-Р ХОРОО, СҮНЖИН ГРАНДААС УРАГШ ГЭР ХОРООЛОЛ ДУНДУУР НАРНЫ ЗАМ ХҮРТЭЛХ АВТО ЗАМЫН НАРИЙВЧИЛСАН ЗУРАГ ТӨСӨЛ				Зургийн шифр: 03/21		
	Захирал	Г.Үүгэнбаяр		ЗАЙ ХЭМЖЭЭ	Масштаб: 1:500		
	Инженер	Е.Энхбат			Үе шат	Хуудас	Бүх хуудас
"Эс Ар Пи Инженер Консалтинг Монголиа" ХХК	Гүйцэтгэсэн	Б.Золзаяа			А3	2	4
	Шалгасан	Б.Мөнх-Эрдэнэ			2021 оны 10 сар		

D

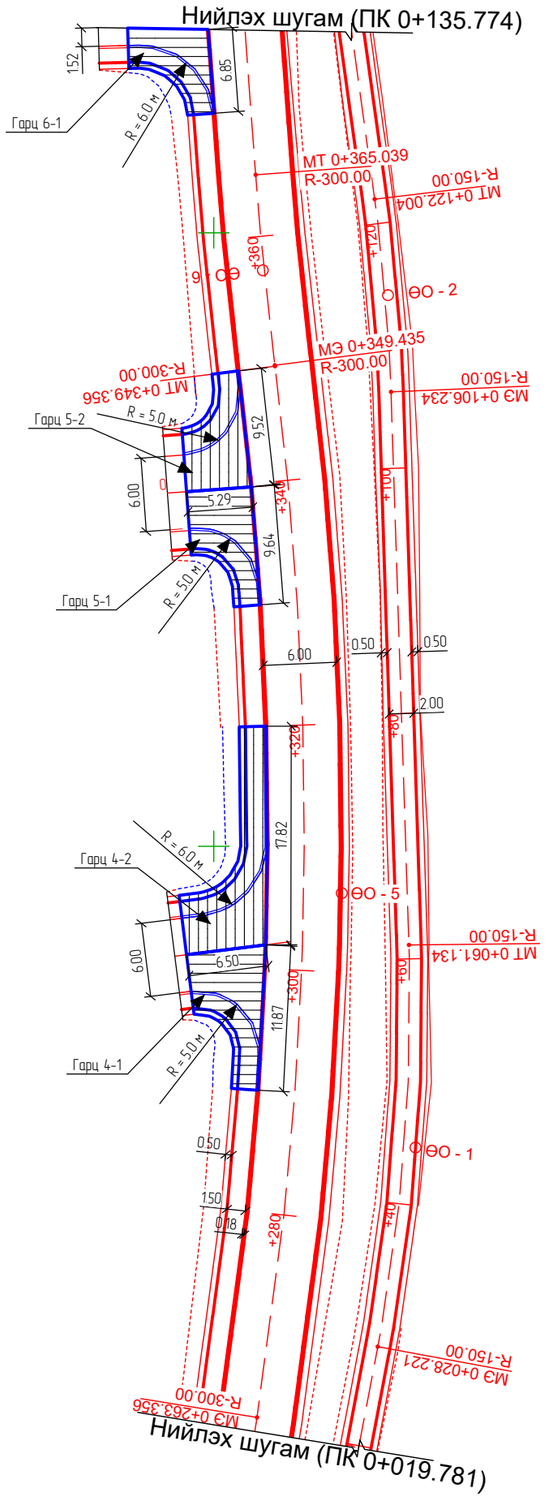

Трассын цэгүүдийн координат		
Object: Сүнжин трасс - 1		
ПК+	X, м	Y, м
0+280.000	5308319.936	647355.728
0+300.000	5308339.881	647357.158
0+320.000	5308359.877	647357.257
0+340.000	5308379.835	647356.023
0+349.356	5308389.133	647354.990
0+349.435	5308389.212	647354.980
0+360.000	5308399.714	647353.834
0+365.039	5308404.736	647353.418

Трассын цэгүүдийн координат		
Object: Сүнжин трасс - Явган зам		
ПК+	X, м	Y, м
0+000.000	5308281.481	647358.125
0+020.000	5308301.132	647361.846
0+028.221	5308309.209	647363.375
0+040.000	5308320.857	647365.110
0+060.000	5308340.824	647365.948
0+061.134	5308341.958	647365.915
0+080.000	5308360.814	647365.306
0+100.000	5308380.804	647364.660
0+106.234	5308387.035	647364.459
0+120.000	5308400.754	647363.384
0+122.004	5308402.740	647363.123
0+140.000	5308420.567	647360.657
0+144.898	5308425.419	647359.986

Санамж:
1. Барилгын гүйцэтгэгч нь газар шорооны ажил эхлэхийн өмнө газар доорх инженерийн шугам сүлжээний байрлал, гүний талаарх мэдээллийг хариуцсан байгууллагаас нэмж тодруулах шаардлагатай.
2. Шугам сүлжээ байгаа бүсэд анхаарал болгоомжтой ажиллах хэрэгтэй.
3. Шаардлагатай бол холбогдох мэргэжилтнүүдийг газар дээр нь байлцуулна.
4. Явган хүний гарцтай хэсэгт заавал хөгжлийн бэрхшээлтэй иргэнд зориулсан уналт хийх өгнө.

SRP	УБ ХОТ, БЗД, 13-Р ХОРОО, СҮНЖИН ГРАНДААС УРАГШ ГЭР ХОРООЛОЛ ДУНДУУР НАРНЫ ЗАМ ХҮРТЭЛХ АВТО ЗАМЫН НАРИЙВЧИЛСАН ЗУРАГ ТӨСӨЛ				Зургийн шифр: 03/21		
	Захирал	Г.Уганбаяр		ЗАЙ ХЭМЖЭЭ	Масштаб: 1500		
	Инженер	Е.Энхбат			Үе шат	Хуудас	Бүх хуудас
"Эс Ар Пи Инженер Консалтинг Монголиа" ХХК	Гүйцэтгэсэн	Б.Золзаяа			А3	3	4
	Шалгасан	Б.Мөнх-Эрдэнэ			2021 оны 10 сар		

D

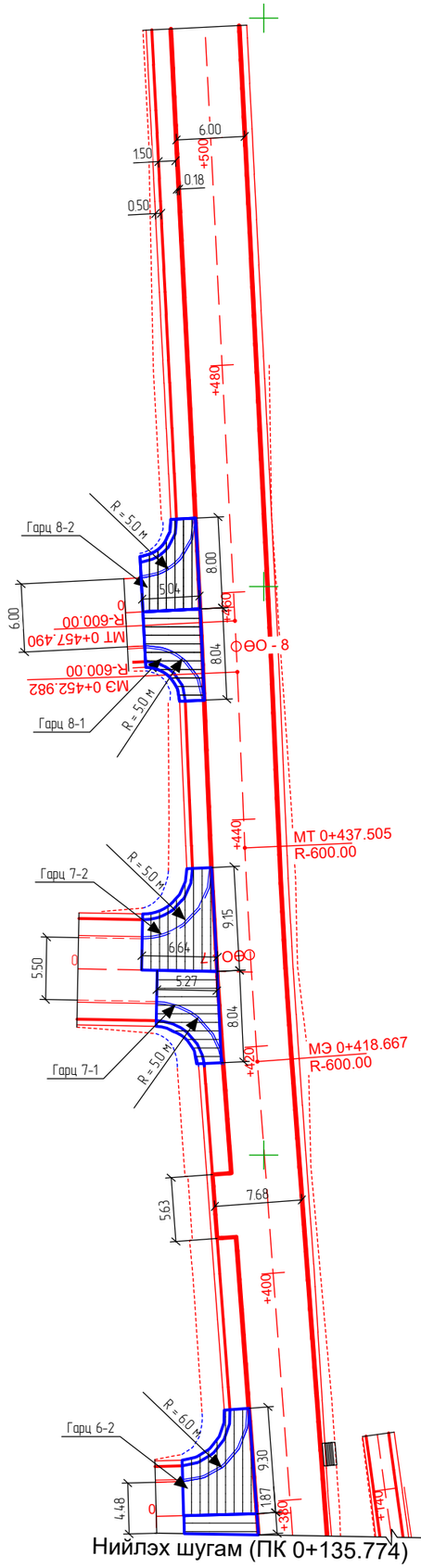

Нийлэх шугам (ПК 0+135.774)

Трассын цэгүүдийн координат		
Object: Сүнжин трасс - 1		
ПК+	X, м	Y, м
0+380.000	5308419.656	647352.308
0+400.000	5308439.601	647350.825
0+418.667	5308458.216	647349.440
0+420.000	5308459.546	647349.343
0+437.505	5308477.021	647348.338
0+440.000	5308479.514	647348.231
0+452.982	5308492.484	647347.675
0+457.490	5308496.987	647347.465
0+460.000	5308499.494	647347.338
0+480.000	5308519.468	647346.331
0+500.000	5308539.443	647345.324
0+509.772	5308549.203	647344.832

Санамж:
1. Барилгын гүйцэтгэгч нь газар шорооны ажил эхлэхийн өмнө газар доорх инженерийн шугам сүлжээний байрлал, гүний талаарх мэдээллийг хариуцсан байгууллагаас нэмж тодруулах шаардлагатай.
2. Шугам сүлжээ байгаа бүсд анхаарал болгоомжтой ажиллах хэрэгтэй.
3. Шаардлагатай бол холбогдох мэргэжилтнүүдийг газар дээр нь байлцуулна.
4. Явган хүний гарцтай хэсэгт зааварлах хөгжлийн бэрхшээлтэй иргэнд зориулсан уналт хийх өгнө.

SRP	УБ ХОТ, БЗД, 13-Р ХОРОО, СҮНЖИН ГРАНДААС УРАГШ ГЭР ХОРООЛОЛ ДУНДУУР НАРНЫ ЗАМ ХҮРТЭЛХ АВТО ЗАМЫН НАРИЙВЧИЛСАН ЗУРАГ ТӨСӨЛ				Зургийн шифр: 03/21		
	Захирал	Г.Угаанбаяр		ЗАЙ ХЭМЖЭЭ	Масштаб: 1500		
	Инженер	Е.Энхбат			Үе шат	Хуудас	Бүх хуудас
"Эс Ар Пи Инженер Консалтинг Монголиа" ХХК	Гүйцэтгэсэн	Б.Золзаяа			А3	4	4
	Шалгасан	Б.Мөнх-Эрдэнэ			2021 оны 10 сар		

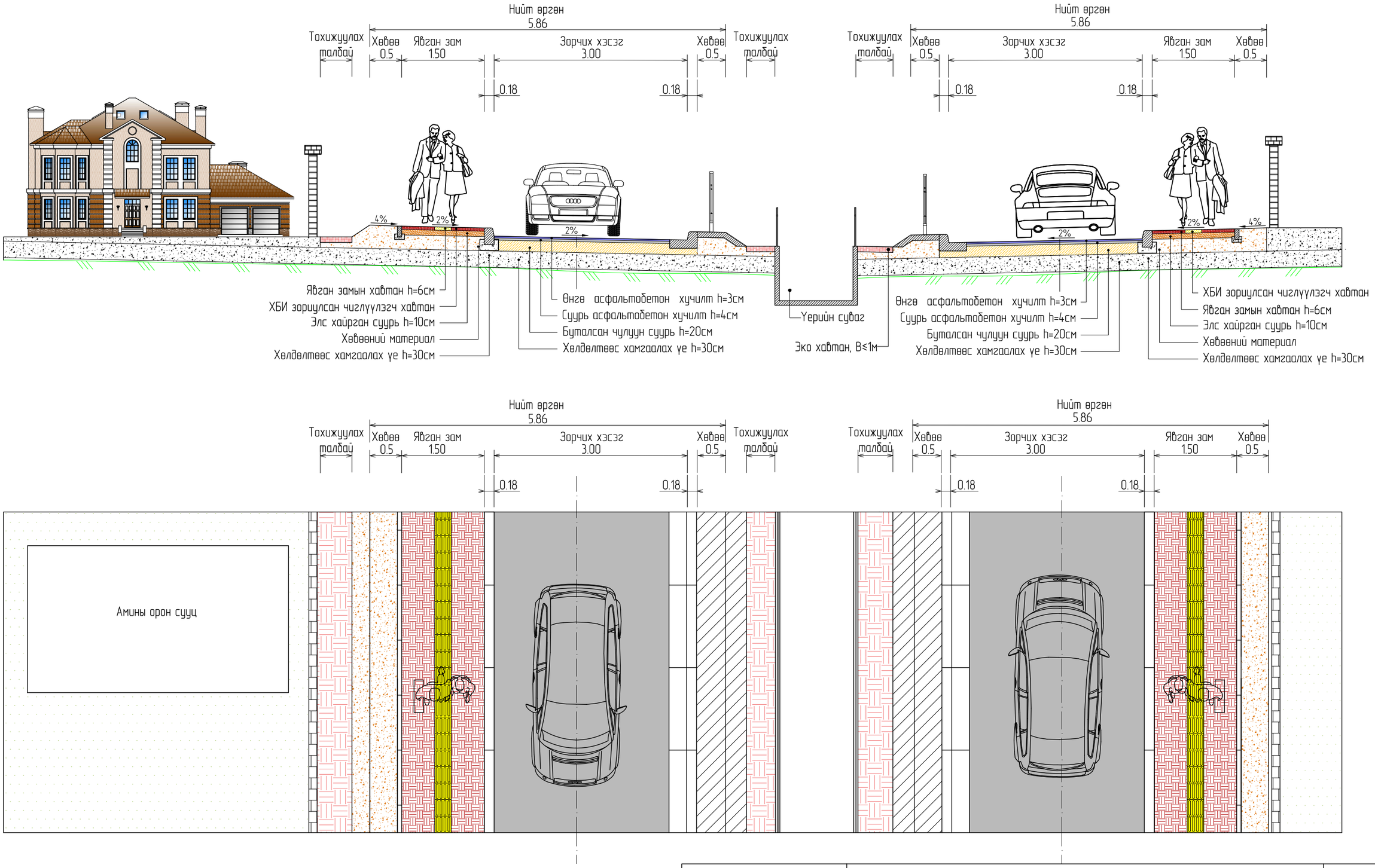

SRP	УБ ХОТ, БАЯНЗҮРХ ДҮҮРЭГ, 13 ДУГААР ХОРОО, СҮНЖИН ГРАНДААС УРАГШ ГЭР ХОРООЛОЛ ДУНДУУР НАРНЫ ЗАМ ХҮРТЭЛХ АВТО ЗАМЫН ЗУРАГ ТӨСӨЛ			Зургийн шифр: 03/21		
	Захирал	Г.Уганбаяр		НЭГ МАЯГИЙН ХӨНДЛӨН ОГТЛОЛ	Масштаб: 1:150	
	Инженер	Б.Мөнх-Эрдэнэ			Үе шат	Хуудас / Бүх хуудас
"Эс Ар Пи Инженер Консалтинг Монголиа" ХХК	Гүйцэтгэсэн	Б.Золзаяа		НЭГ МАЯГИЙН ХӨНДЛӨН ОГТЛОЛЫН ТӨРӨЛ-1	А3	1 / 3
	Шалгасан	Б.Мөнх-Эрдэнэ			2021 оны 10 сар	

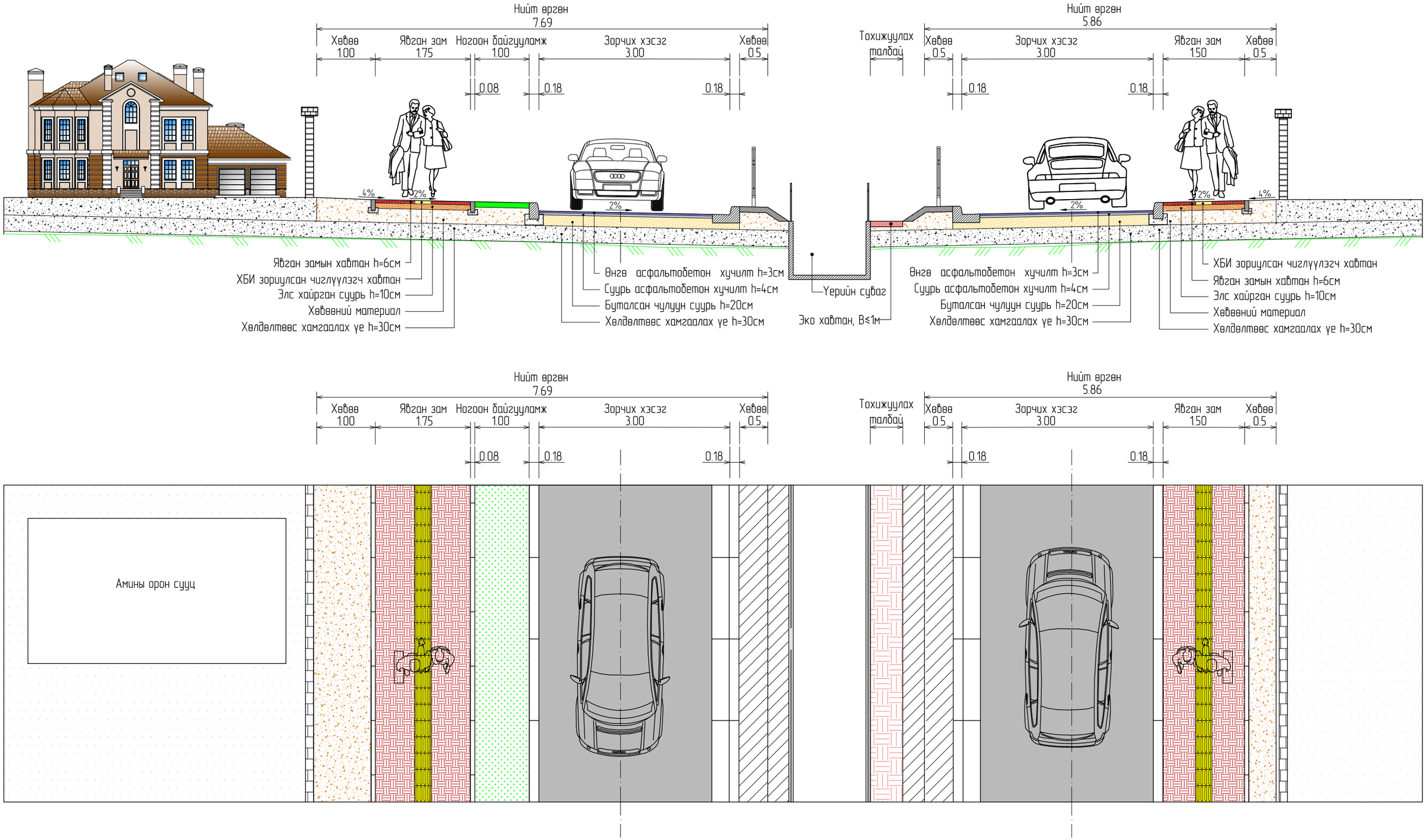

SRP	УБ ХОТ, БАЯНЗҮРХ ДҮҮРЭГ, 13 ДУГААР ХОРОО, СҮНЖИН ГРАНДААС ҮРАГШ ГЭР ХОРООЛОЛ ДУНДУУР НАРНЫ ЗАМ ХҮРТЭЛХ АВТО ЗАМЫН ЗУРАГ ТӨСӨЛ				Зургийн шифр: 03/21		
	Захирал	Г.Уганбаяр		НЭГ МАЯГИЙН ХӨНДЛӨН ОГТЛОЛ	Масштаб: 1:150		
	Инженер	Б.Мөнх-Эрдэнэ			Үе шат	Хуудас	Бүх хуудас
"Эс Ар Пи Инженер Консалтинг Монголиа" ХХК	Гүйцэтгэсэн	Б.Золзаяа		НЭГ МАЯГИЙН ХӨНДЛӨН ОГТЛОЛЫН ТӨРӨЛ-2	А3	2	3
	Шалгасан	Б.Мөнх-Эрдэнэ			2021 оны 10 сар		

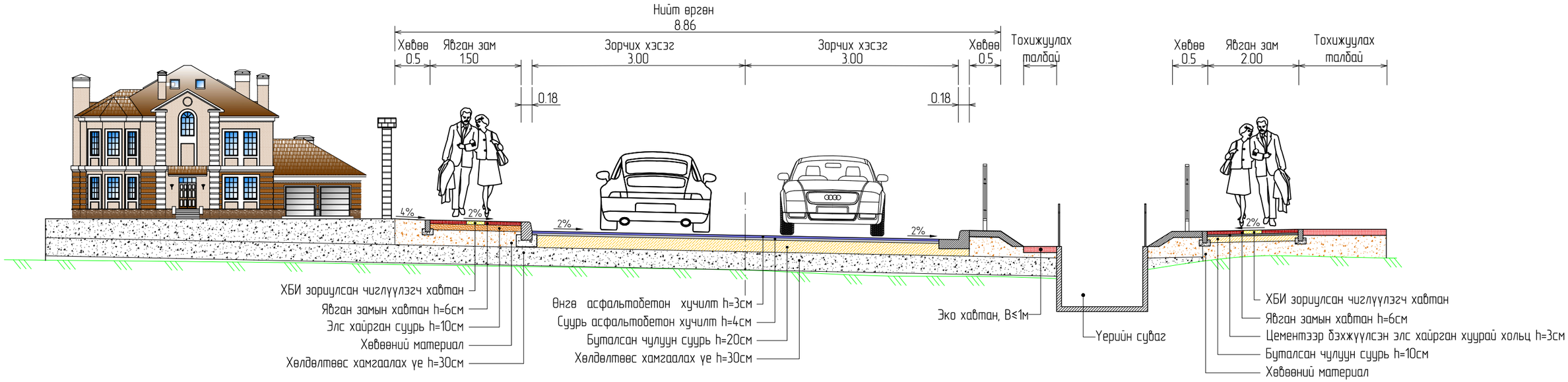

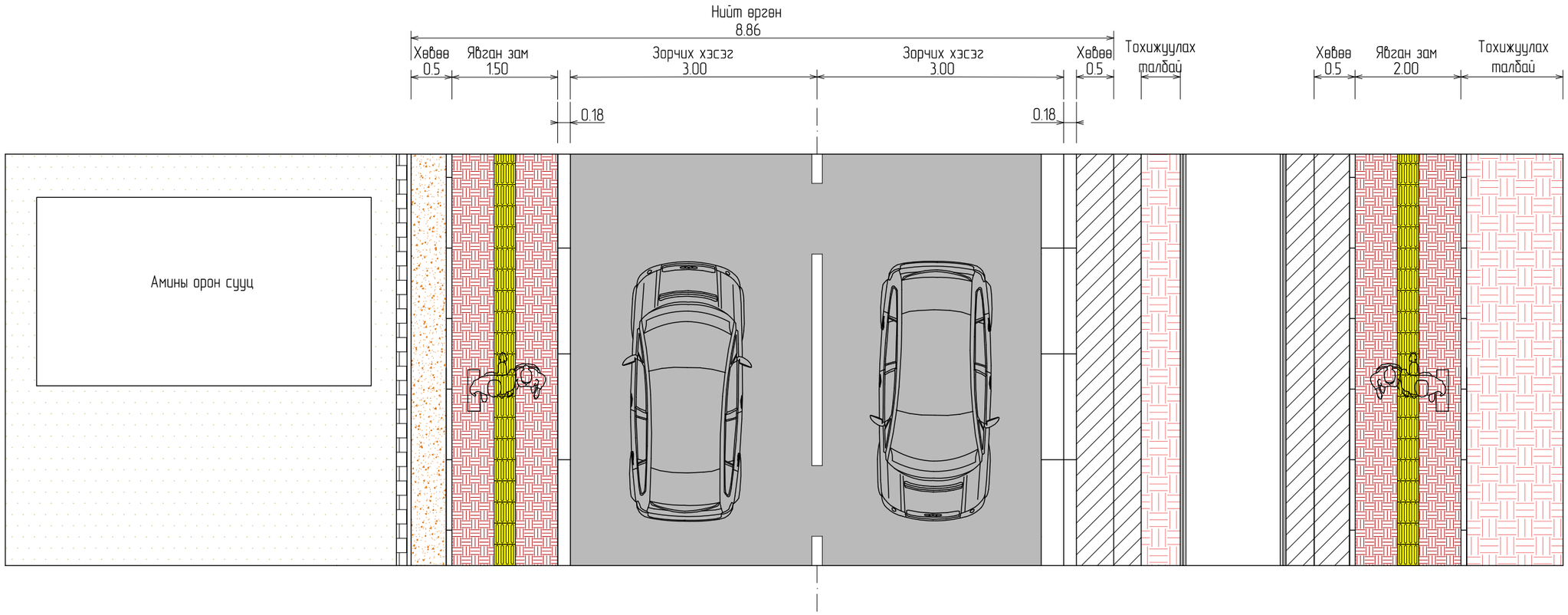

SRP	УБ ХОТ, БАЯНЗҮРХ ДҮҮРЭГ, 13 ДУГААР ХОРОО, СҮНЖИН ГРАНДААС УРАГШ ГЭР ХОРООЛОЛ ДУНДУУР НАРНЫ ЗАМ ХҮРТЭЛХ АВТО ЗАМЫН ЗУРАГ ТӨСӨЛ				Зургийн шифр: 03/21		
	Захирал	Г.Уганбаяр		НЭГ МАЯГИЙН ХӨНДЛӨН ОГТЛОЛ	Масштаб: 1:150		
	Инженер	Б.Мөнх-Эрдэнэ			Үе шат	Хуудас	Бүх хуудас
"Эс Ар Пи Инженер Консалтинг Монголиа" ХХК	Гүйцэтгэсэн	Б.Золзаяа		НЭГ МАЯГИЙН ХӨНДЛӨН ОГТЛОЛЫН ТӨРӨЛ-3	А3	3	3
	Шалгасан	Б.Мөнх-Эрдэнэ			2021 оны 10 сар		

Пикет	Төлөвлөсөн түвшин,м	Газрын түвшин,м
0+242.22	1299.453	1299.050
0+260.30	1299.363	1298.871

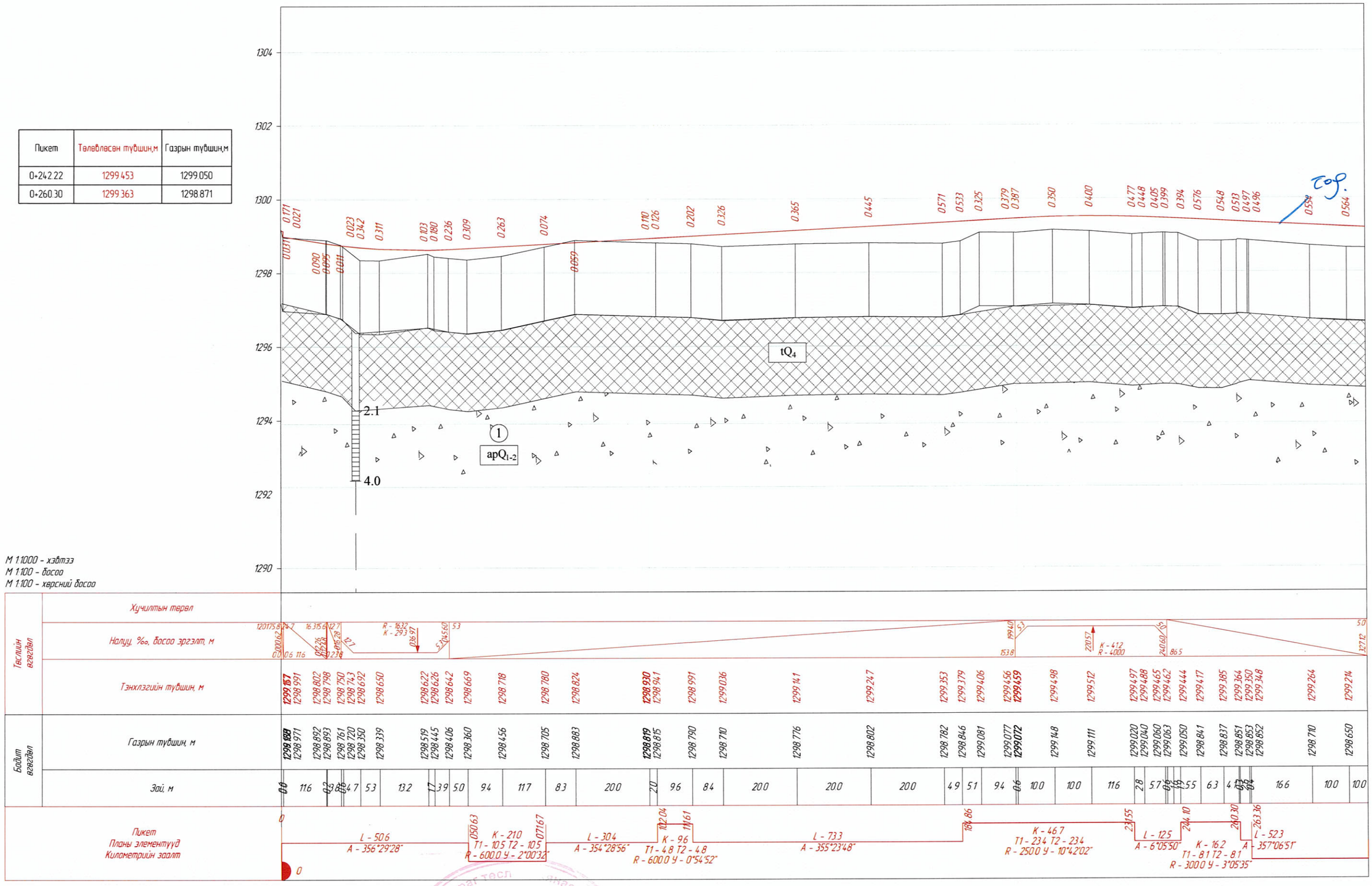

ЭКСПЕРТ №.....
/Гарын үсэг/
сар ..... өдөр
2022.02.16

SRP	УБ ХОТ, БЗД, 13-Р ХОРОО, СҮНЖИН ГРАНДААС УРАГШ ГЭР ХОРООЛОЛ ДУНДУУР НАРНЫ ЗАМ ХҮРТЭЛХ АВТО ЗАМЫН НАРИЙВЧИЛСАН ЗУРАГ ТӨСӨЛ			Зургийн шифр: 03/21
	Захирал	Г.Учгандаяр	ДАГУУ ОГТЛОЛ	Масштаб 1:1000; 1:100
	Инженер	Е.Энхбат		Үе шат / Хуудас / Бүх хуудас
"Эс Ар Пи Инженер Консалтинг Монголиа" ХХК	Гүйцэтгэсэн	Б.Золзаяа	ТРАСС-1	А3 / 1 / 4
	Шалгасан	Б.Мөнх-Эрдэнэ		2021 оны 10 сар

Пикет	Төлөвлөсөн түвшин,м	Газрын түвшин,м
0+409.06	1299.688	1298.972

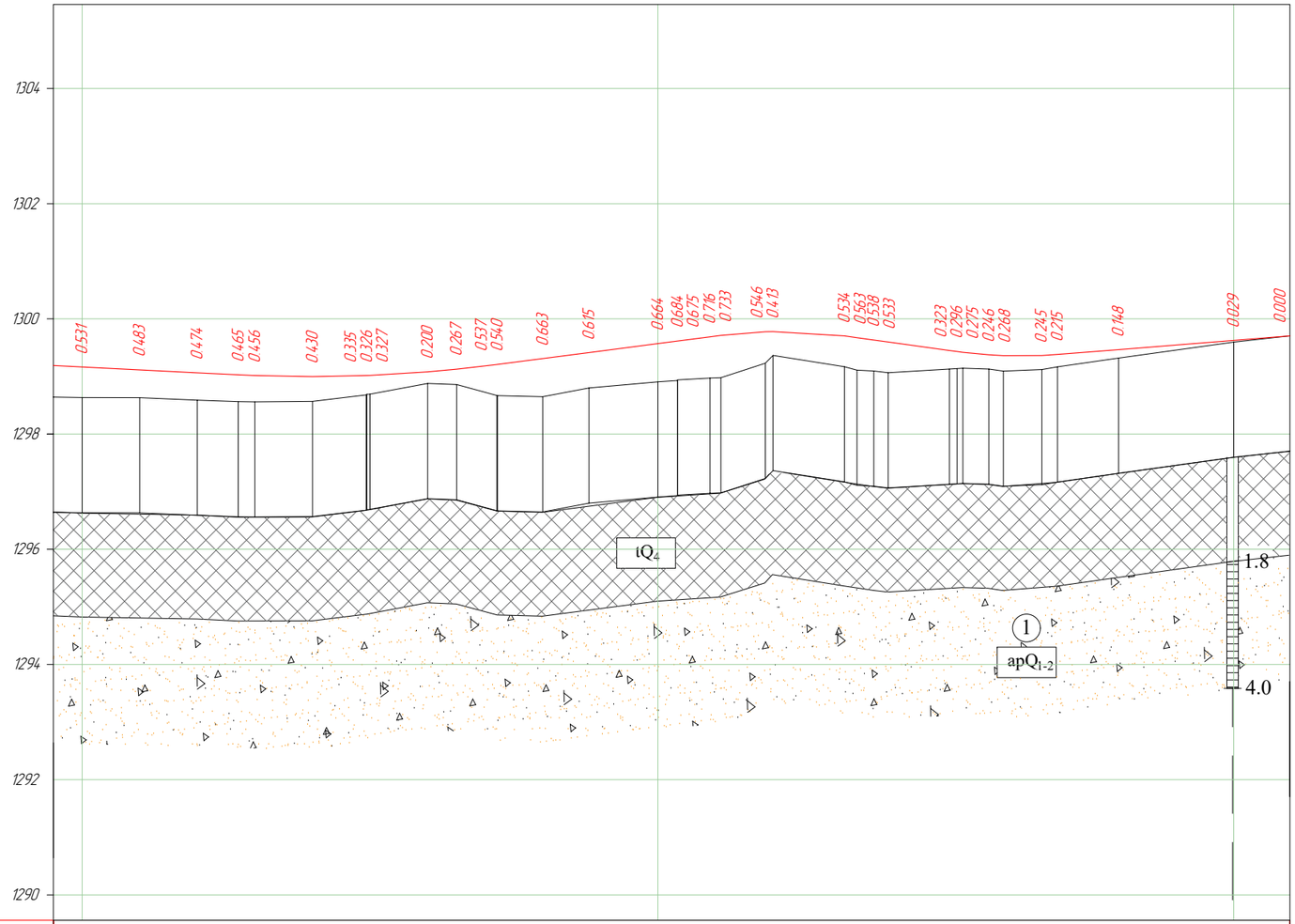

М 1:1000 - хэвтээ
М 1:100 - босоо
М 1:100 - хөрсний босоо

Таслийн өгөгдөл	Хучилтын төрөл	
	Налуу, ‰, босоо эргэлт, м	86.5; 5.0; 32.12; 0°; 33.64; R - 2500 K - 45.0; 31.0; 31.214; 13.0; 40.94; 13.0; 38.8; 42.14; K - 215 R - 800; 13.4; 43.241; 19.5; 13.8; 45.95; 13.8; R - 800 K - 174; 46.00; 8.0; 49.40; 8.0; 50.97; 40.4
	Тэнхлэгийн түвшин, м	1299.164, 1299.114, 1299.064, 1299.028, 1299.016, 1298.997, 1299.016, 1299.016, 1299.018, 1299.080, 1299.126, 1299.207, 1299.208, 1299.310, 1299.415, 1299.570, 1299.615, 1299.688, 1299.713, 1299.716, 1299.779, 1299.704, 1299.673, 1299.633, 1299.598, 1299.451, 1299.433, 1299.419, 1299.376, 1299.362, 1299.365, 1299.382, 1299.466, 1299.626, 1299.704
Бодит өгөгдөл	Газрын түвшин, м	1298.634, 1298.631, 1298.590, 1298.563, 1298.560, 1298.567, 1298.681, 1298.690, 1298.692, 1298.880, 1298.859, 1298.670, 1298.668, 1298.647, 1298.800, 1298.906, 1298.931, 1298.940, 1298.972, 1298.979, 1299.230, 1299.366, 1299.170, 1299.110, 1299.095, 1299.066, 1299.129, 1299.137, 1299.144, 1299.129, 1299.094, 1299.120, 1299.167, 1299.319, 1299.597, 1299.704
	Зай, м	10.0; 10.0; 10.0; 7.1; 2.9; 10.0; 9.4; 0.4; 10.0; 5.0; 7.0; 0.1; 7.9; 8.0; 12.0; 3.0; 0.8; 5.6; 0.9; 0.9; 7.7; 1.3; 12.4; 2.2; 2.9; 2.5; 10.6; 1.2; 1.2; 4.5; 2.5; 6.7; 2.7; 10.6; 20.0; 9.8
Пикет Планы элементүүд Километрийн заалт		L - 3.1 A - 9°11'25"; K - 86.0 T1 - 43.3 T2 - 43.3 R - 300.0 У - 16°25'29"; L - 0.1 A - 352°45'56"; 34.9.36; 34.9.43; K - 15.6 T1 - 7.8 T2 - 7.8 R - 300.0 У - 2°58'49"; 36.5.04; L - 53.6 A - 355°44'45"; 41.8.67; 43.7.51; K - 18.8 T1 - 9.4 T2 - 9.4 R - 600.0 У - 1°47'56"; L - 15.5 A - 357°32'41"; 45.2.98; 45.7.49; K - 4.5 T1 - 2.3 T2 - 2.3 R - 600.0 У - 0°25'50"; L - 52.3 A - 357°06'51"

ТАНИХ ТЭМДЭГ

Дэрэвдэгчийн настай, техноген гаралтай, хар саарал өнгөтэй шавранцар, бохир хайрга бүхий асгамал хөрс

Дэрэвдэгчийн настай, аллювий-пролювийн гаралтай, бор шаргал өнгөтэй, бага чийгтэй элсэн чигжээстэй сайрган ул хөрс

Бусад тэмдэглэгээ

1 — Инженер-геологийн элементийн дугаар

apQ1-2 — Ул хөрсний нас, гарал үүслийн тэмдэглэгээ

Ул хөрсний төлөв байдал

элсэн хөрсөнд
бага чийгтэй

Цооногийн амсар

1.3 – Ул хөрсний үеийн хил, м

4.0 Цооногийн гүн, м

SRP	УБ ХОТ, БЗД, 13-Р ХОРОО, СҮНЖИН ГРАНДААС УРАГШ ГЭР ХОРООЛОЛ ДУНДУУР НАРНЫ ЗАМ ХҮРТЭЛХ АВТО ЗАМЫН НАРИЙВЧИЛСАН ЗУРАГ ТӨСӨЛ				Зургийн шифр: 03/21	
	Захирал	Г.Үүганбаяр		ДАГУУ ОГТЛОЛ	Масштаб: 1:1000, 1:100	
	Инженер	Е.Энхбат			Үе шат	Хуудас / Бүх хуудас
"Эс Ар Пи Инженер Консалтинг Монголиа" ХХК	Гүйцэтгэсэн	Б.Золзаяа		ТРАСС-1	А3	2 / 4
	Шалгасан	Б.Мөнх-Эрдэнэ			2021 оны 10 сар	

Пикет	Төлөвлөсөн түвшин,м	Газрын түвшин,м
0+000.58	1299.188	1299.256
0+012.10	1298.883	1298.926
0+222.00	1299.284	1298.922
0+226.00	1299.300	1298.841
0+230.00	1299.316	1298.610
0+232.30	1299.325	1296.538
0+234.00	1299.332	1296.544
0+238.00	1299.348	1298.797
0+240.45	1299.358	1298.785
0+240.77	1299.360	1298.763
0+240.85	1299.360	1298.758
0+241.06	1299.361	1298.744
0+241.66	1299.365	1298.705
0+242.00	1299.367	1298.696
0+244.00	1299.378	1298.796
0+245.12	1299.384	1298.830

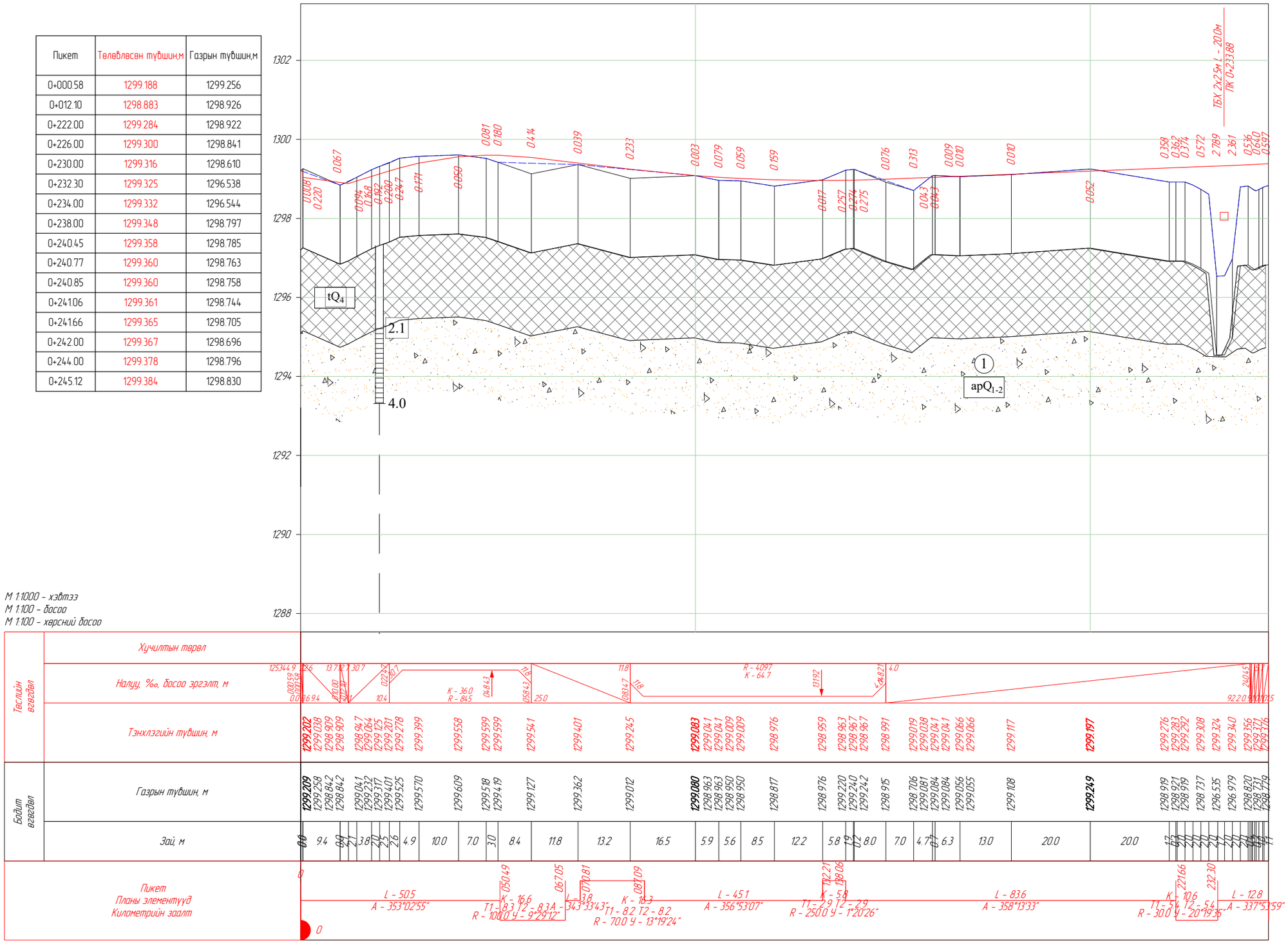

SRP	УБ ХОТ, БЗД, 13-Р ХОРОО, СҮНЖИН ГРАНДААС УРАГШ ГЭР ХОРООЛОЛ ДУНДУУР НАРНЫ ЗАМ ХҮРТЭЛХ АВТО ЗАМЫН НАРИЙВЧИЛСАН ЗУРАГ ТӨСӨЛ			Зургийн шифр: 03/21	
	Захирал	Г.Үүгэнбаяр	ДАГУУ ОГТЛОЛ	Масштаб: 1:1000, 1:100	
	Инженер	Е.Энхбат		Үе шат	Хуудас / Бүх хуудас
"Эс Ар Пи Инженер Консалтинг Монголиа" ХХК	Гүйцэтгэсэн	Б.Золзаяа	ТРАСС-2	А3	3 / 4
	Шалгасан	Б.Мөнх-Эрдэнэ		2021 оны 10 сар	

Пикет	Төлөвлөсөн түвшин,м	Газрын түвшин,м
0+002.99	1299.295	1298.687
0+002.99	1299.295	1298.687
0+003.07	1299.295	1298.688
0+003.07	1299.295	1298.688
0+003.09	1299.295	1298.688
0+003.09	1299.295	
0+003.41	1299.446	1298.694
0+003.42	1299.446	1298.694
0+005.26	1299.432	1298.723
0+006.04	1299.426	1298.736
0+006.19	1299.425	1298.738
0+006.23	1299.424	1298.739
0+006.24	1299.424	1298.739
0+006.34	1299.422	1298.741
0+140.00	1299.533	1299.382

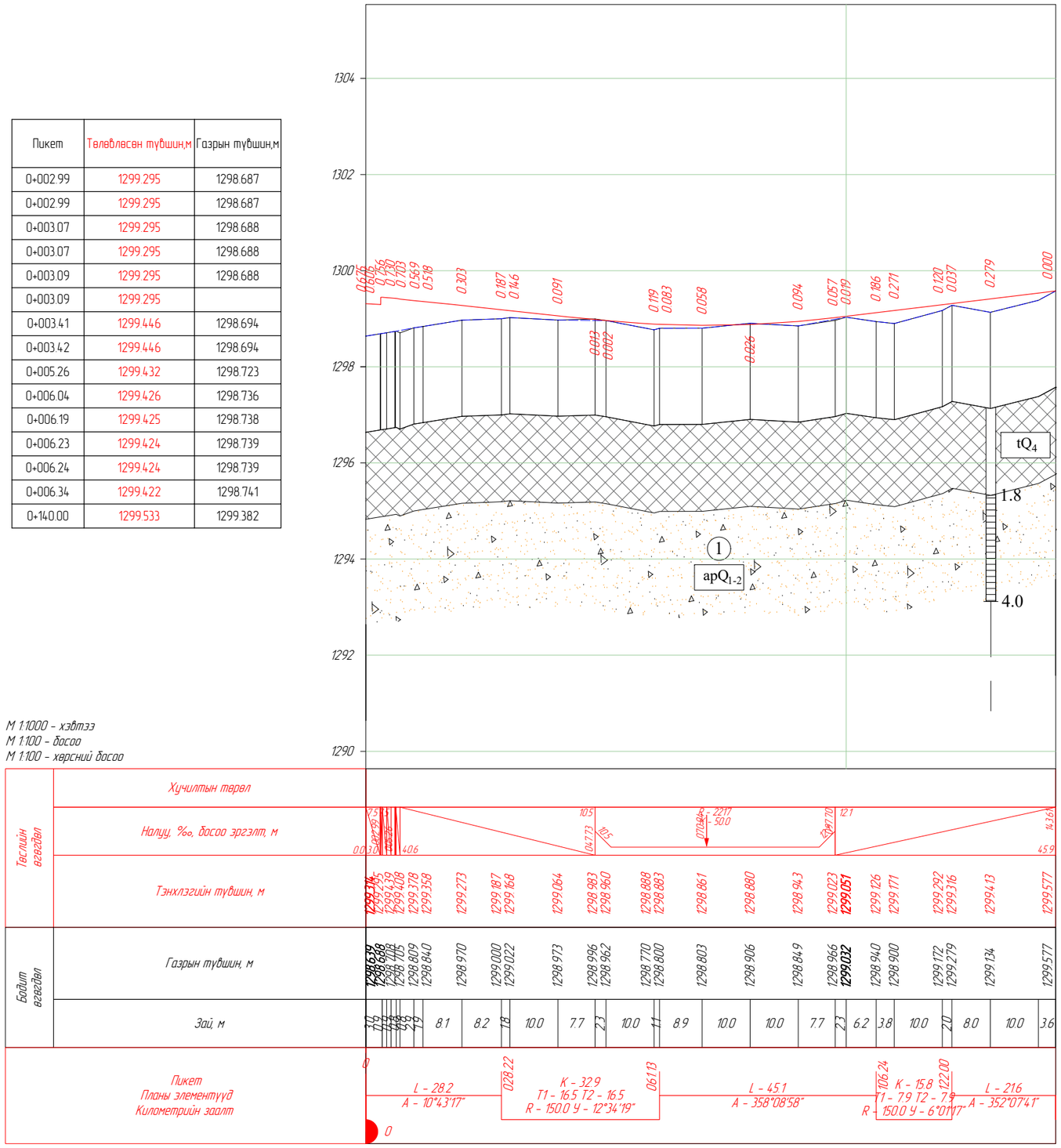

SRP	УБ ХОТ, БЗД, 13-Р ХОРОО, СҮНЖИН ГРАНДААС УРАГШ ГЭР ХОРООЛОЛ ДУНДУУР НАРНЫ ЗАМ ХҮРТЭЛХ АВТО ЗАМЫН НАРИЙВЧИЛСАН ЗУРАГ ТӨСӨЛ			Зургийн шифр: 03/21		
	Захирал	Г.Уугандаяр		ДАГУУ ОГТЛОЛ	Масштаб: 1:1000, 1:100	
	Инженер	Ё.Энхбат			Үе шат	Хуудас / Бүх хуудас
"Эс Ар Пи Инженер Консалтинг Монголиа" ХХК	Гүйцэтгэсэн	Б.Золзаяа		ЯВГАН ЗАМ	А3	4 / 4
	Шалгасан	Б.Мөнх-Эрдэнэ			2021 оны 10 сар	

Замын хучилт: 1.61 м²
Өнгө АБ 3см: 0.04 м²
Суурь АБ 4см: 0.06 м²
БЧС 20см: 0.29 м²
Суурийн дээд үе 30см: 1.22 м²
Явган зам 3: 0.23 м²
Я3 хавтан 3 6см: 0.09 м²
Далангийн дүүргэлт: 0.00 м² Элс хайрган суурь 3 20см: 0.14 м²
М 1:100 Ухмал: 1.23 м² Хөвөө Зүүн: 0.63 м²

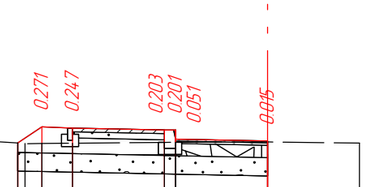

Тэслийн өгөгдөл	Налуу, ‰, урт, м				1.1	80.0			20.0				20.0					
					0.39	0.5	1.5			0.18	1.5							
	Төлөвлөлтийн түвшин, м				1298.710	1298.973	1298.953			1298.923	1298.923	1298.773		1298.743				
Газрын өгөгдөл	Z-түвшин, м	1298.771	1298.710	1298.703	1298.702		1298.706			1298.720	1298.722	1298.722		1298.727				
	Зай, м	0.48	1.02	0.12	0.27	0.5	1.5			0.18	1.5			1.5				

ПК 0+016.88

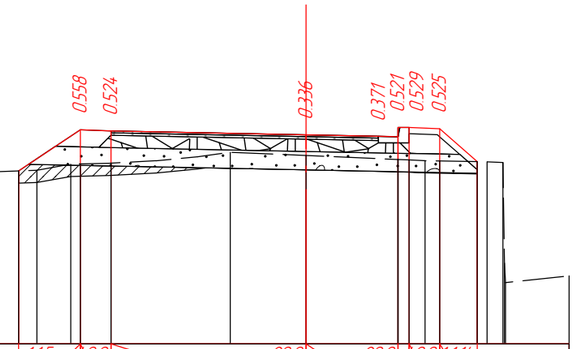

L хашлага: 0.08 м²
Замын хучилт: 3.37 м²
Өнгө АБ 3см: 0.13 м²
Суурь АБ 4см: 0.17 м²
БЧС 20см: 0.96 м²
Далангийн дүүргэлт: 0.48 м² Суурийн дээд үе 30см: 2.10 м²
Ухмал: 0.10 м² Хөвөө Баруун: 0.22 м²
М 1:100 Бэхэлгээ: 0.13 м² Хөвөө Зүүн: 0.18 м²

Тэслийн өгөгдөл	Налуу, ‰, урт, м				1.15	40.0					20.0			20.0		40.0	1.14							
						1.01	0.5	3.18				1.5			0.18	0.5	0.61							
	Төлөвлөлтийн түвшин, м				1298.104	1298.775	1298.755				1298.692			1298.662	1298.812	1298.812	1298.792	1298.256						
Газрын өгөгдөл	Z-түвшин, м	1298.067	1298.104	1298.114	1298.213	1298.217	1298.231			1298.409	1298.355			1298.290	1298.290	1298.282	1298.271	1298.267	1298.256	1298.253	1298.241	1296.600		
	Зай, м	0.45	1.05	0.3	0.55	0.15	0.5	1.95		1.24		1.5		0.18	0.26	0.24	0.61	0.16	0.26	0.03	1.04			

ПК 0+02158

SRP	УБ ХОТ, БЗД, 13-Р ХОРОО, СҮНЖИН ГРАНДААС УРАГШ ГЭР ХОРООЛОЛ ДУНДУУР НАРНЫ ЗАМ ХҮРТЭЛХ АВТО ЗАМЫН НАРИЙВЧИЛСАН ЗУРАГ ТӨСӨЛ				Зургийн шифр: 03/21	
	Захирал	Г.Үгаанбаяр		ХӨНДЛӨН ОГТЛОЛ	Масштаб: 1:100	
	Инженер	Е.Энхбат			Үе шат	Хуудас / Бүх хуудас
"Эс Ар Пи Инженер Консалтинг Монголиа" ХХК	Гүйцэтгэсэн	Б.Золзаяа		ТРАСС-1	А3	1 / 34
	Шалгасан	Б.Мөнх-Эрдэнэ			2021 оны 10 сар	

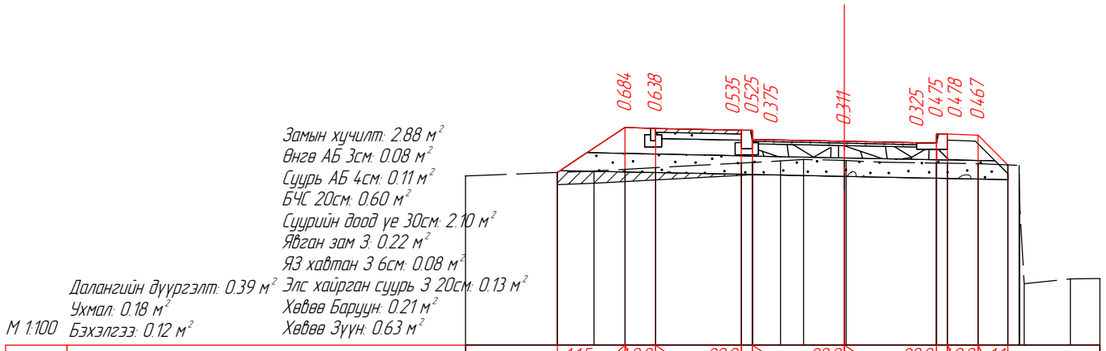
Замын хучилт: 2.88 м²
Өнгө АБ 3см: 0.08 м²
Суурь АБ 4см: 0.11 м²
БЧС 20см: 0.60 м²
Суурийн доод үе 30см: 2.10 м²
Явган зам 3: 0.22 м²
Я3 хавтан 3 6см: 0.08 м²
Элс хайрган суурь 3 20см: 0.13 м²
Хөвөө Баруун: 0.21 м²
Хөвөө Зүүн: 0.63 м²
Далангийн дүүргэлт: 0.39 м²
Ухмал: 0.18 м²
Бэхэлгээ: 0.12 м²
М 1:100
0.684 0.638 0.535 0.525 0.375 0.311 0.325 0.475 0.478 0.467

| | | |

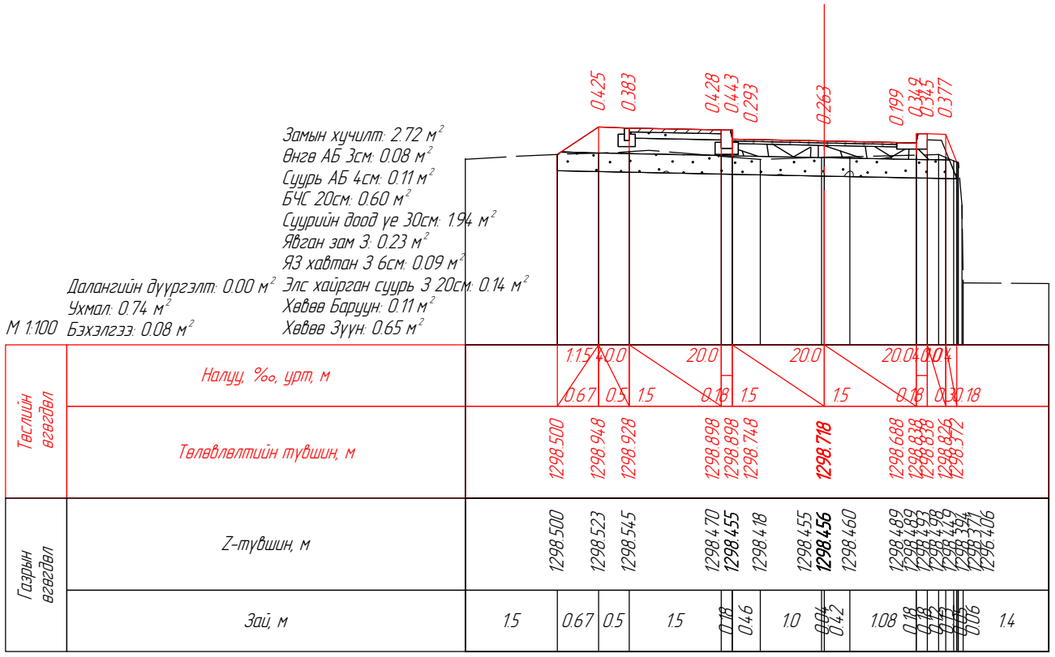

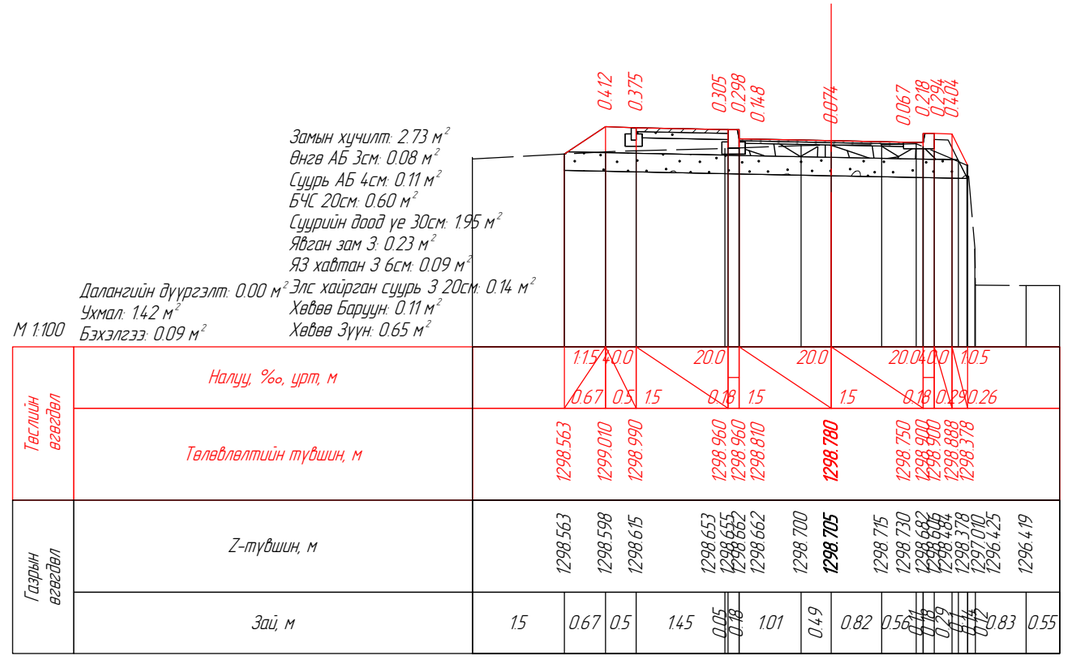

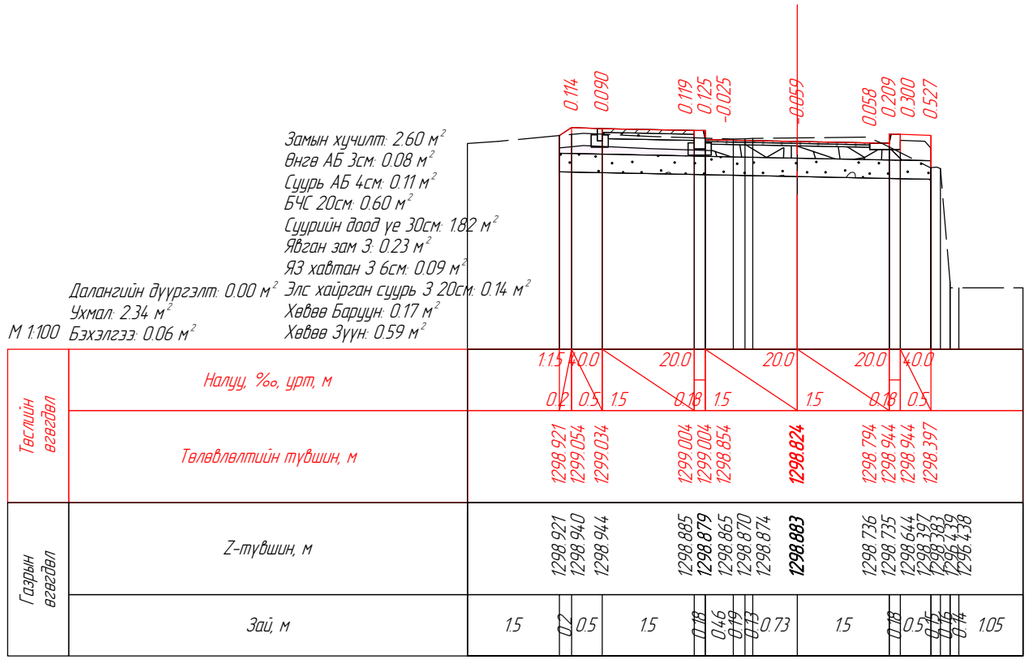

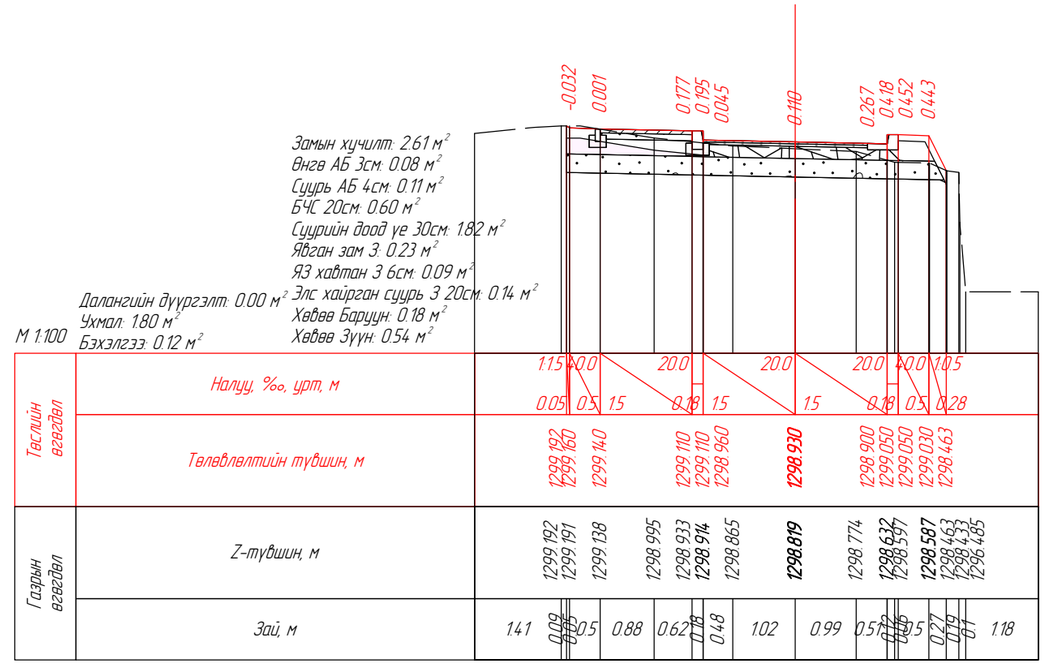

SRP	УБ ХОТ, БЗД, 13-Р ХОРОО, СҮНЖИН ГРАНДААС УРАГШ ГЭР ХОРООЛОЛ ДУНДУУР НАРНЫ ЗАМ ХҮРТЭЛХ АВТО ЗАМЫН НАРИЙВЧИЛСАН ЗУРАГ ТӨСӨЛ				Зургийн шифр: 03/21	
	Захирал	Г.Уганбаяр		ХӨНДЛӨН ОГТЛОЛ	Масштаб: 1:100	
	Инженер	Ё.Энхбат			Үе шат	Хуудас / Бүх хуудас
"Эс Ар Пи Инженер Консалтинг Монголиа" ХХК	Гүйцэтгэсэн	Б.Золзаяа		ТРАСС-1	А3	3 / 34
	Шалгасан	Б.Мөнх-Эрдэнэ			2021 оны 10 сар	

БР 100.20.8: 0.02 м²
L хашлага: 0.08 м²
Основание 8.20.20: 0.05 м²
Основание 18.20.20: 0.06 м²
Замын хучилт: 3.20 м²
Өнгө АБ 3см: 0.08 м²
Суурь АБ 4см: 0.11 м²
БЧС 20см: 0.60 м²
Суурийн доод үе 30см: 2.42 м²
Явган зам 3: 0.27 м²
Я3 хавтан 3 6см: 0.11 м²
Элс хайрган суурь 3 20см: 0.17 м²
Далангийн дүүргэлт: 0.00 м³ Газон 3: 0.20 м²
Ухмал: 2.51 м² Хар шороо: 0.20 м²
Бэхэлгээ: 0.12 м² Хөвөө Баруун: 0.18 м²
Бэхэлгээ откоса справа: 0.00 м² Зүүн: 1.11 м²

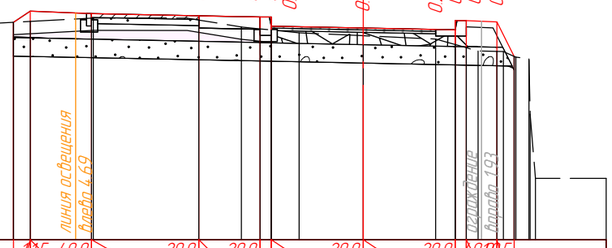

М 1:100

| | | |

БР х00.30.18: 0.05 м²
БР 100.20.8: 0.02 м²
L хашлага: 0.08 м²
Основание 8.20.20: 0.05 м²
Основание 18.20.20: 0.06 м²
Замын хучилт: 2.98 м²
Өнгө АБ 3см: 0.08 м²
Суурь АБ 4см: 0.11 м²
БЧС 20см: 0.60 м²
Суурийн доод үе 30см: 2.20 м²
Явган зам 3: 0.23 м²
Я3 хавтан 3 6см: 0.09 м²
Элс хайрган суурь 3 20см: 0.14 м²
Хөвөө Баруун: 0.24 м²
Хөвөө Зүүн: 0.65 м²
Далангийн дүүргэлт: 0.35м³
Ухмал: 0.03 м²
Бэхэлгээ: 0.19 м²
Бэхэлгээ откоса справа: 0.18м³

М 1:100

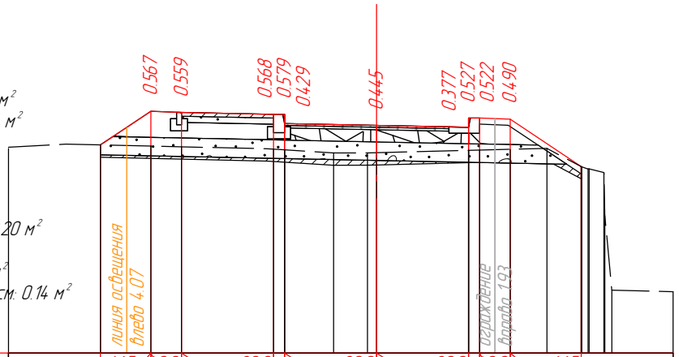

| | | |

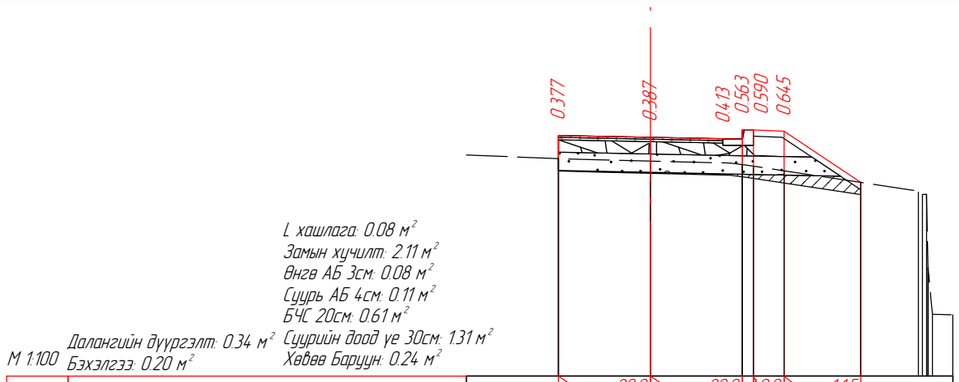
0.377
0.387
0.413
0.563
0.590
0.645
L хашлага: 0.08 м²
Замын хучилт: 2.11 м²
Өнгө АБ 3см: 0.08 м²
Суурь АБ 4см: 0.11 м²
БЧС 20см: 0.61 м²
Суурийн дood ye 30см: 1.31 м²
Хөвөө Баруун: 0.24 м²
Далангийн дүүргэлт: 0.34 м²
Бэхэлгээ: 0.20 м²
М 1:100

| | | |

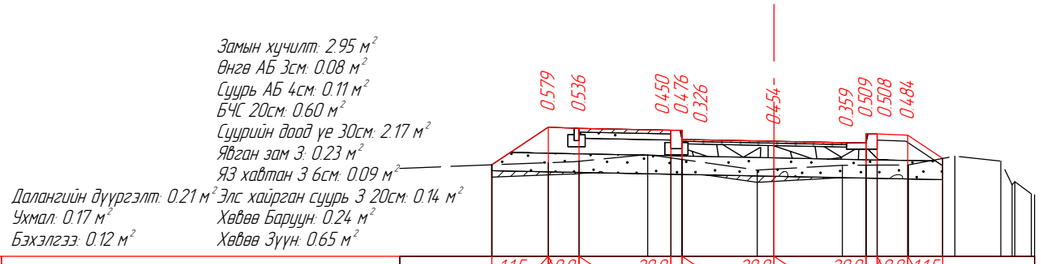
Замын хучилт: 2.95 м²
Өнгө АБ 3см: 0.08 м²
Суурь АБ 4см: 0.11 м²
БЧС 20см: 0.60 м²
Суурийн доод үе 30см: 2.17 м²
Явган зам 3: 0.23 м²
Я3 хавтан 3 6см: 0.09 м²
Далангийн дүүргэлт: 0.21 м²
Ухмал: 0.17 м²
Бэхэлгээ: 0.12 м²
Элс хайрган суурь 3 20см: 0.14 м²
Хөвөө Баруун: 0.24 м²
Хөвөө Зүүн: 0.65 м²
0.579
0.536
0.450
0.476
0.326
0.454
0.359
0.509
0.508
0.484

М 1:100

| | | |

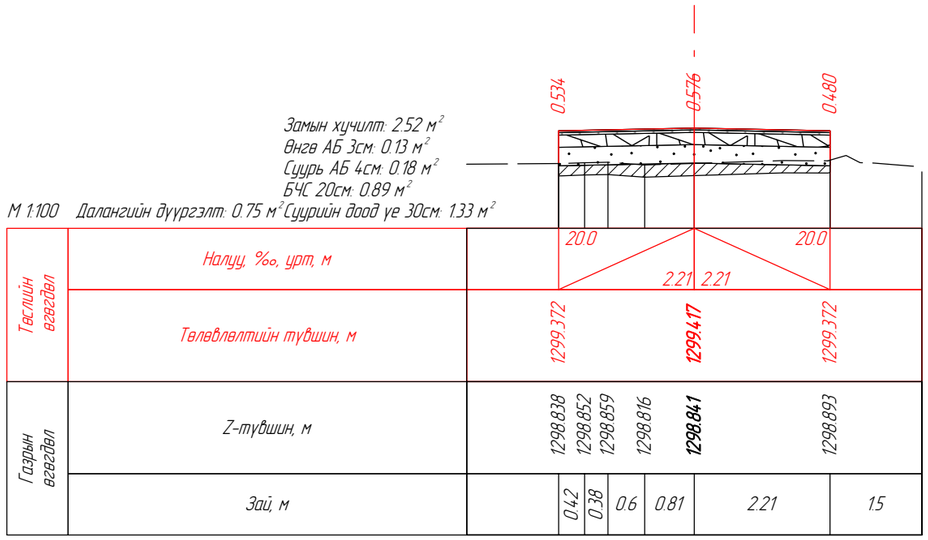

ПК 0+249.56

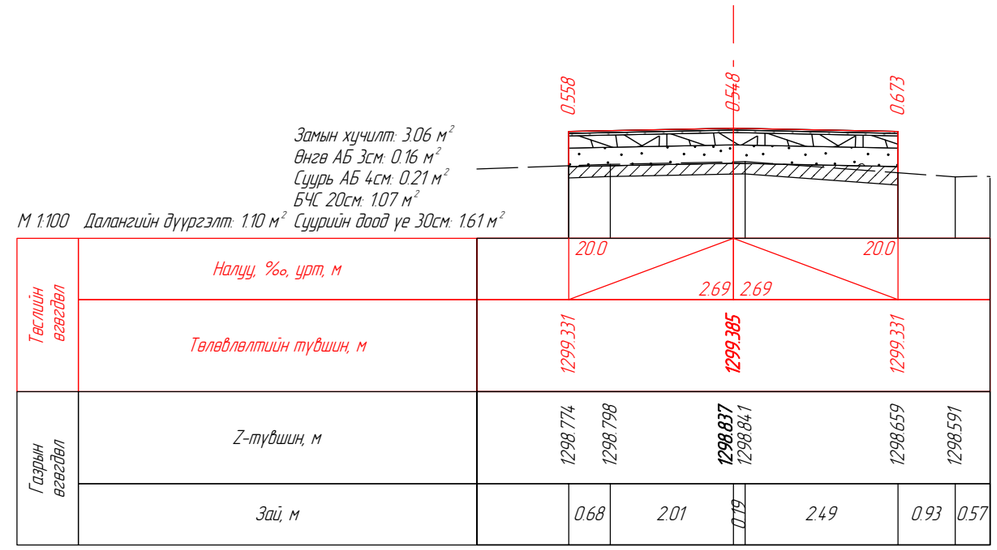

ПК 0+255.86

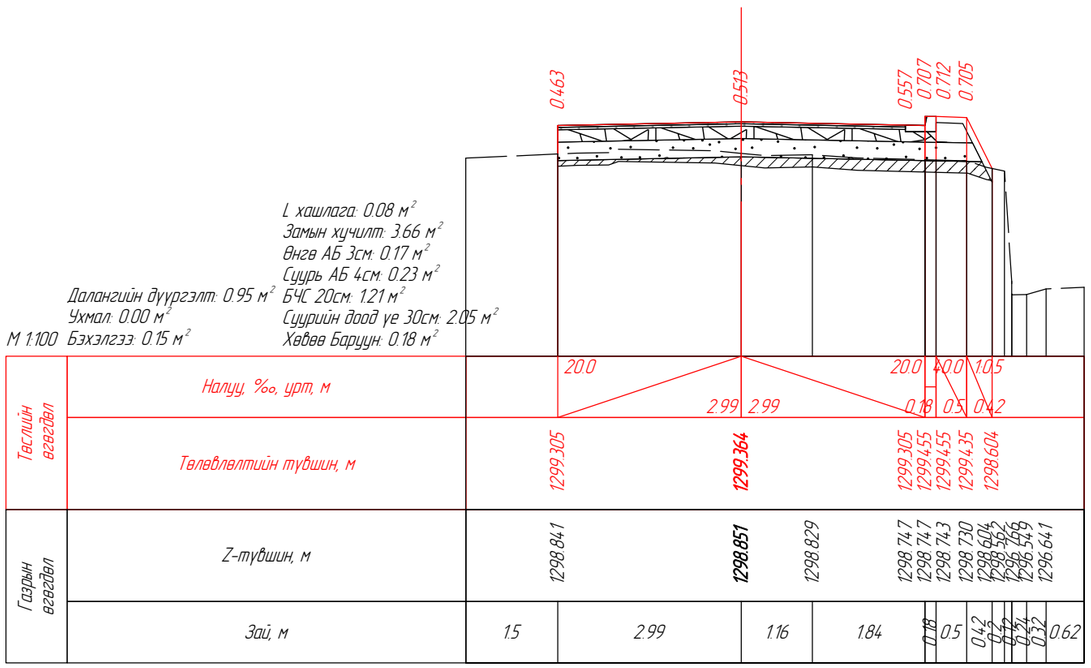

ПК 0+260.00

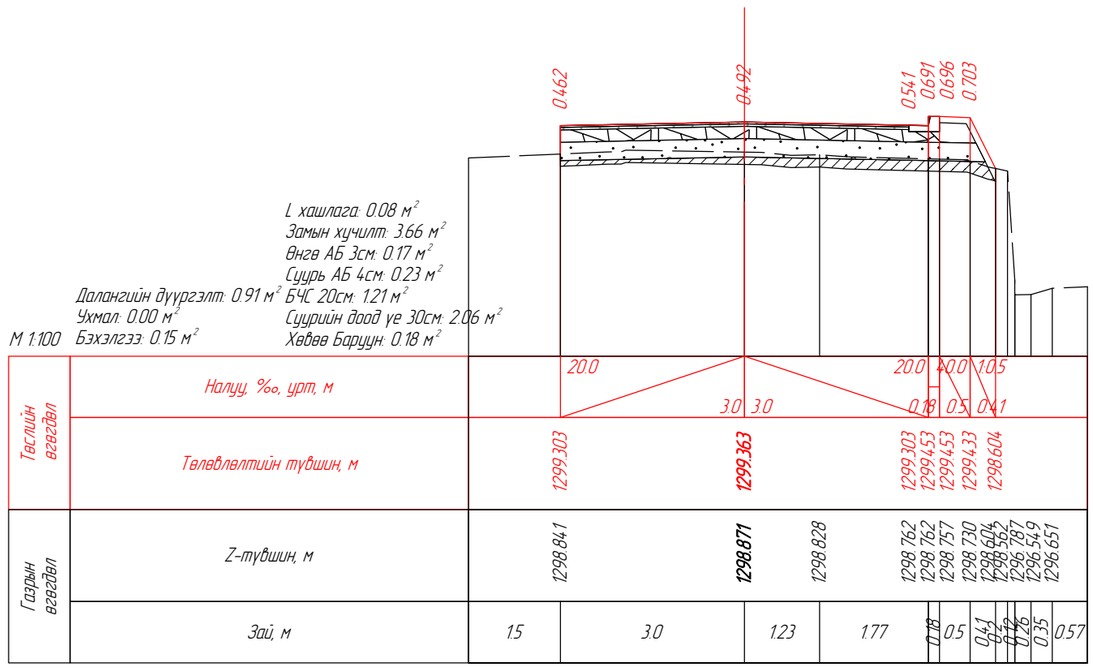

ПК 0+260.30

SRP	УБ ХОТ, БЗД, 13-Р ХОРОО, СҮНЖИН ГРАНДААС УРАГШ ГЭР ХОРООЛОЛ ДУНДУУР НАРНЫ ЗАМ ХҮРТЭЛХ АВТО ЗАМЫН НАРИЙВЧИЛСАН ЗУРАГ ТӨСӨЛ				Зургийн шифр: 03/21		
	Захирал	Г.Уганбаяр		ХӨНДЛӨН ОГТЛОЛ	Масштаб: 1:100		
	Инженер	Е.Энхбат			Үе шат	Хуудас	Бүх хуудас
"Эс Ар Пи Инженер Консалтинг Монголиа" ХХК	Гүйцэтгэсэн	Б.Золзаяа		ТРАСС-1	А3	8	34
	Шалгасан	Б.Мөнх-Эрдэнэ			2021 оны 10 сар		

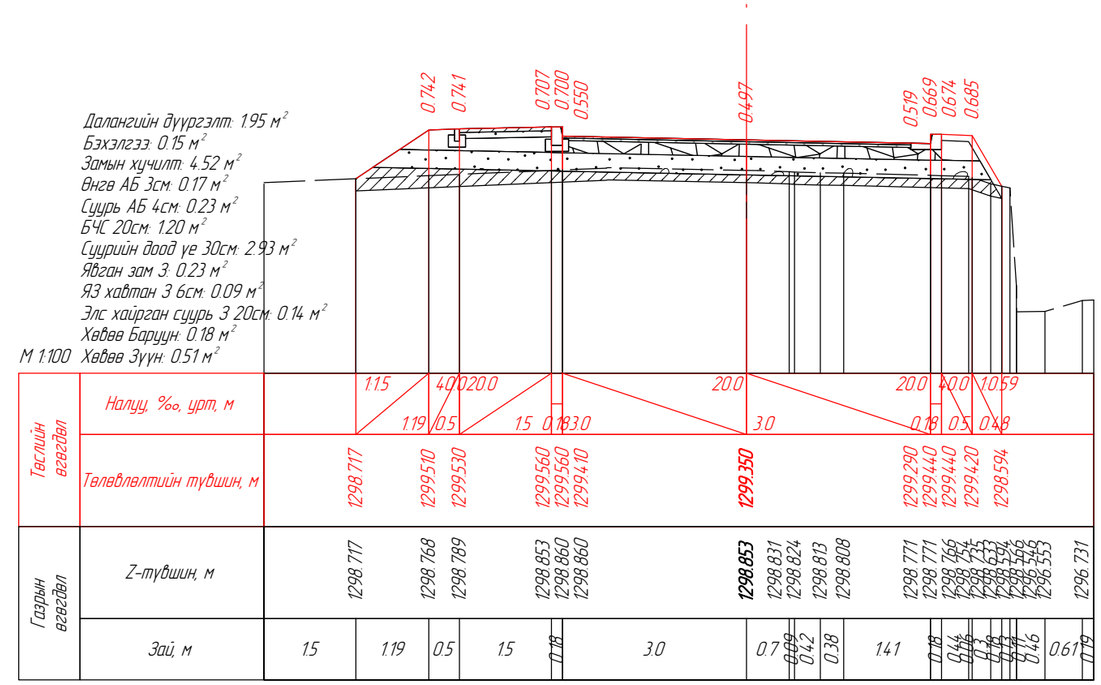

ПК 0+262.91

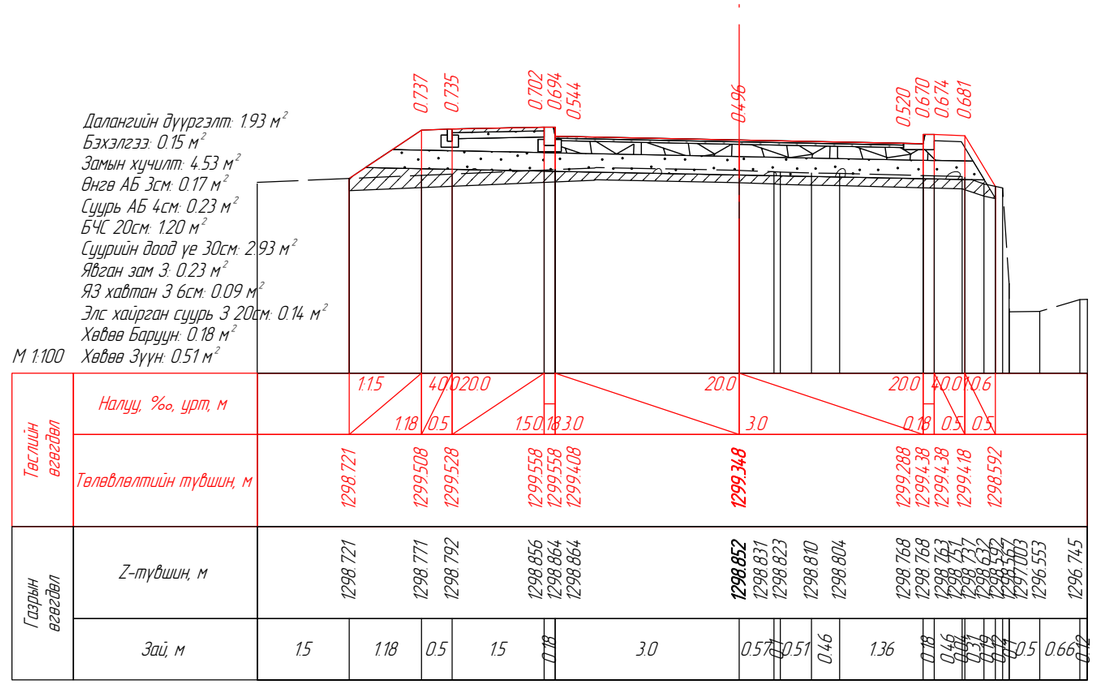

ПК 0+263.36

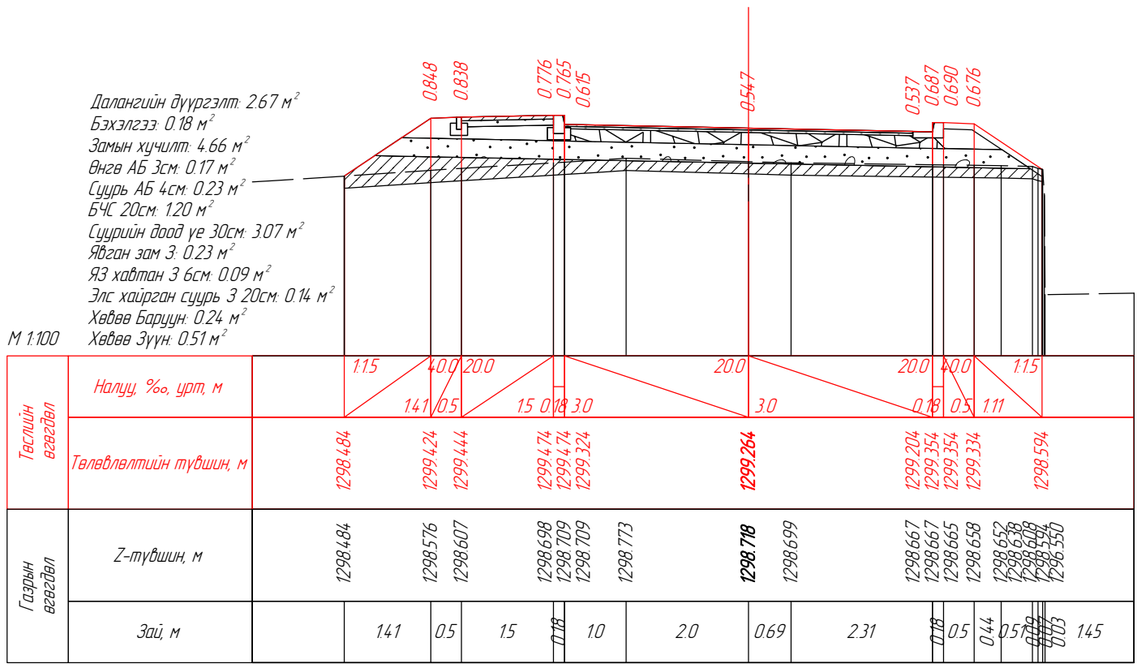

ПК 0+280.00

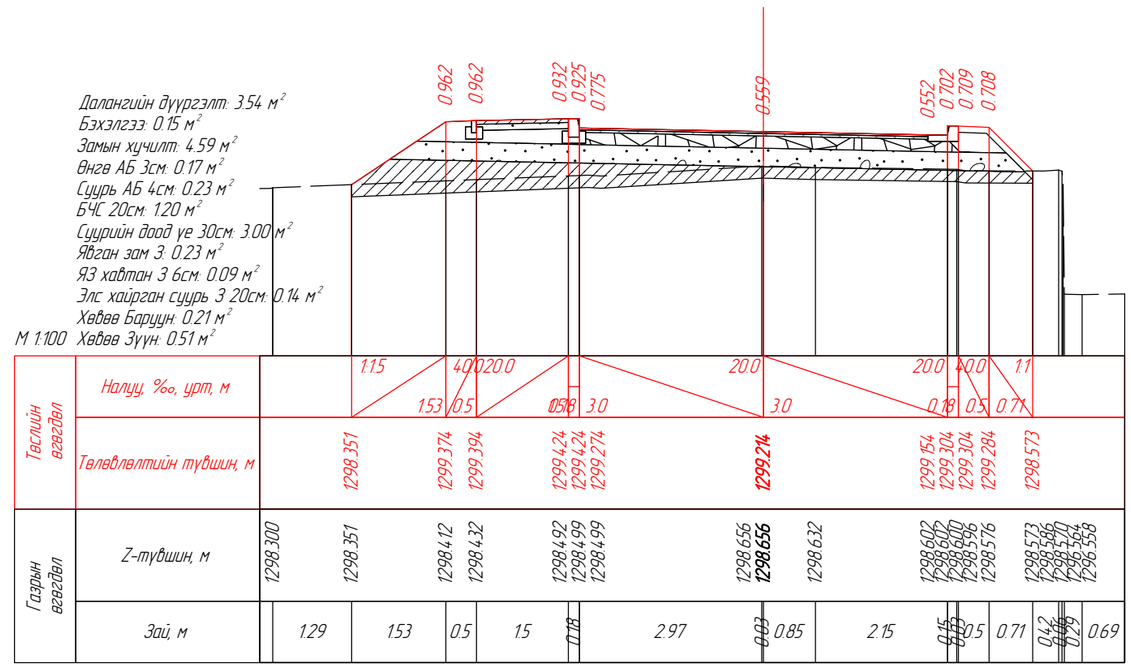

ПК 0+290.00

SRP	УБ ХОТ, БЗД, 13-Р ХОРОО, СҮНЖИН ГРАНДААС УРАГШ ГЭР ХОРООЛОЛ ДУНДУУР НАРНЫ ЗАМ ХҮРТЭЛХ АВТО ЗАМЫН НАРИЙВЧИЛСАН ЗУРАГ ТӨСӨЛ				Зургийн шифр: 03/21		
	Захирал	Г.Чуганбаяр		ХӨНДЛӨН ОГТЛОЛ	Масштаб: 1:100		
	Инженер	Е.Энхбат			Үе шат	Хуудас	Бүх хуудас
"Эс Ар Пи Инженер Консалтинг Монголиа" ХХК	Гүйцэтгэсэн	Б.Золзаяа		ТРАСС-1	А3	9	34
	Шалгасан	Б.Мөнх-Эрдэнэ			2021 оны 10 сар		

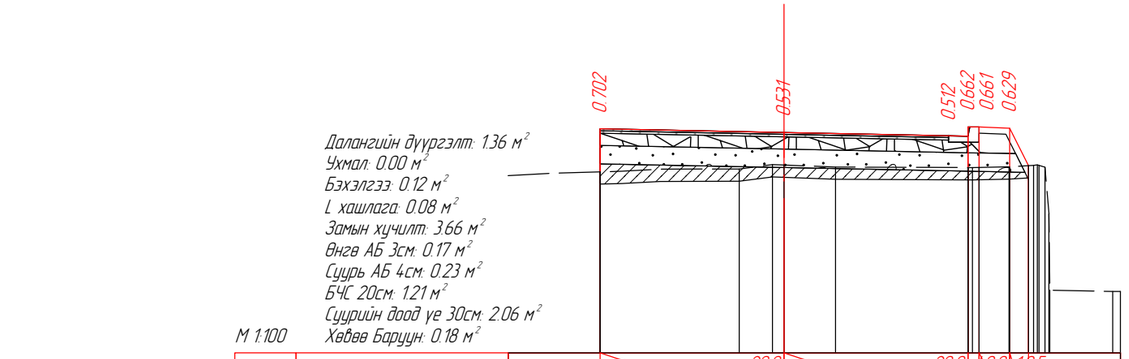
Далангийн дүүргэлт: 1.36 м²
Ухмал: 0.00 м²
Бэхэлгээ: 0.12 м²
L хашлага: 0.08 м²
Замын хучилт: 3.66 м²
Өнгө АБ 3см: 0.17 м²
Суурь АБ 4см: 0.23 м²
БЧС 20см: 1.21 м²
Суурийн доод үе 30см: 2.06 м²
Хөвөө Баруун: 0.18 м²
0.702
0.531
0.512
0.662
0.661
0.629

М 1:100

| | | |

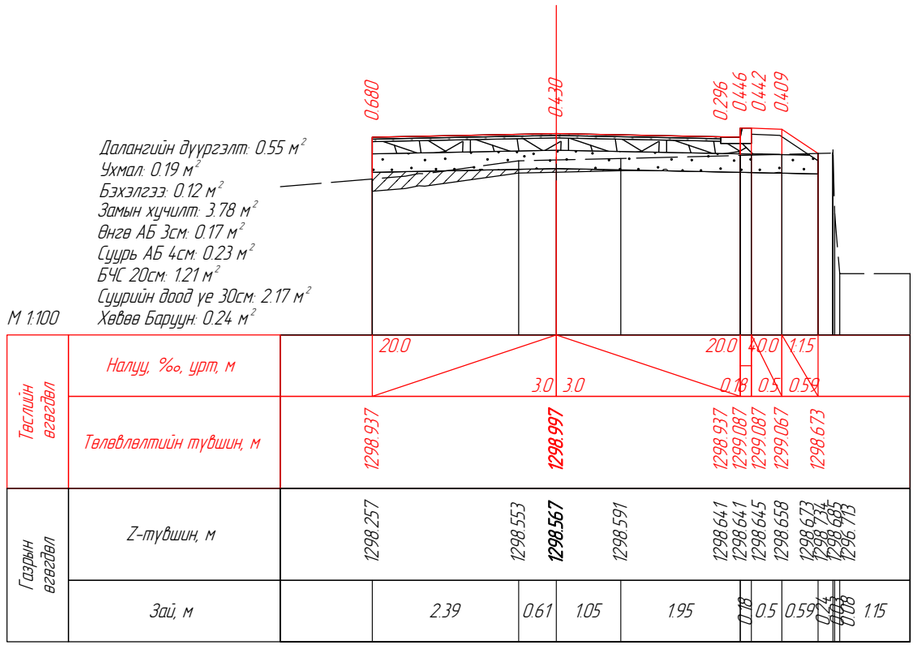

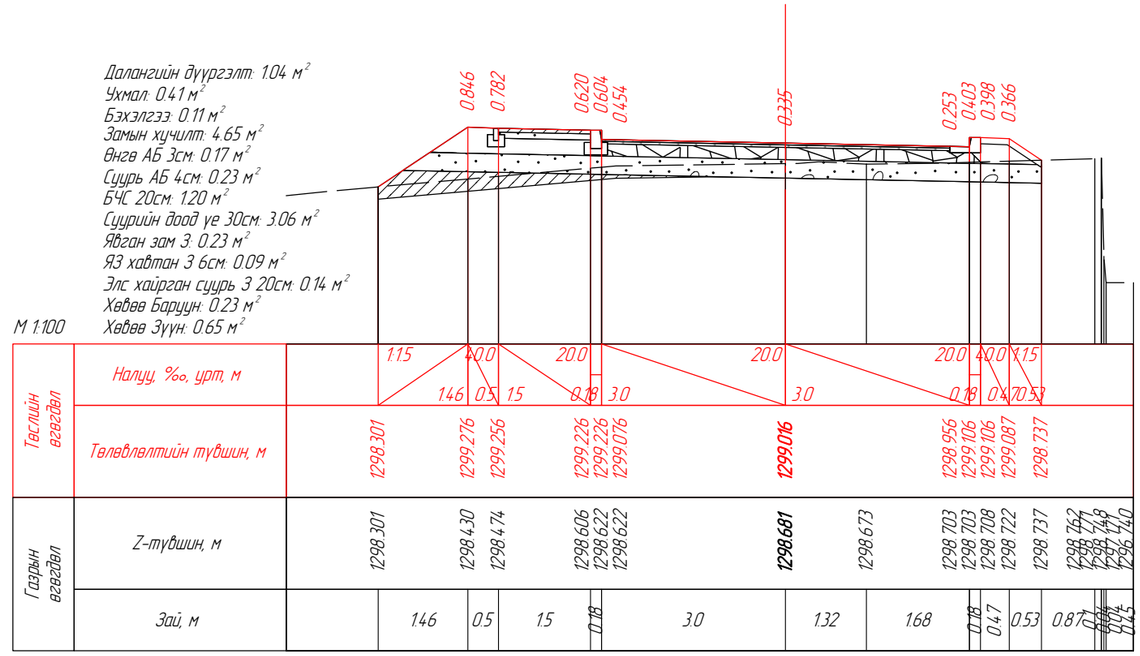

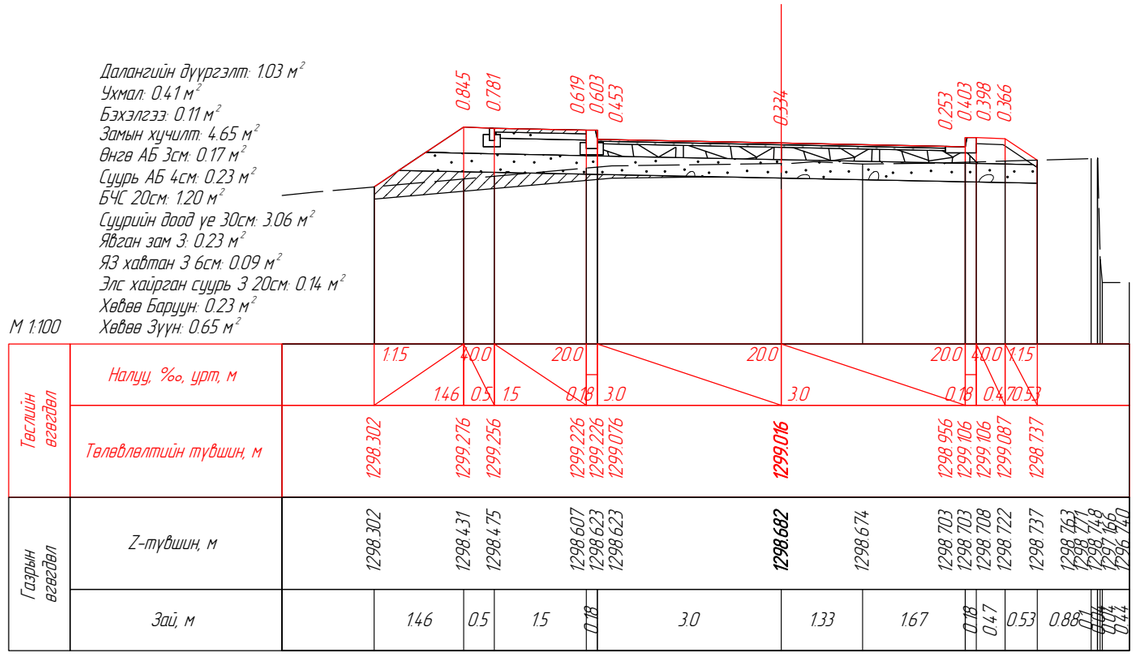

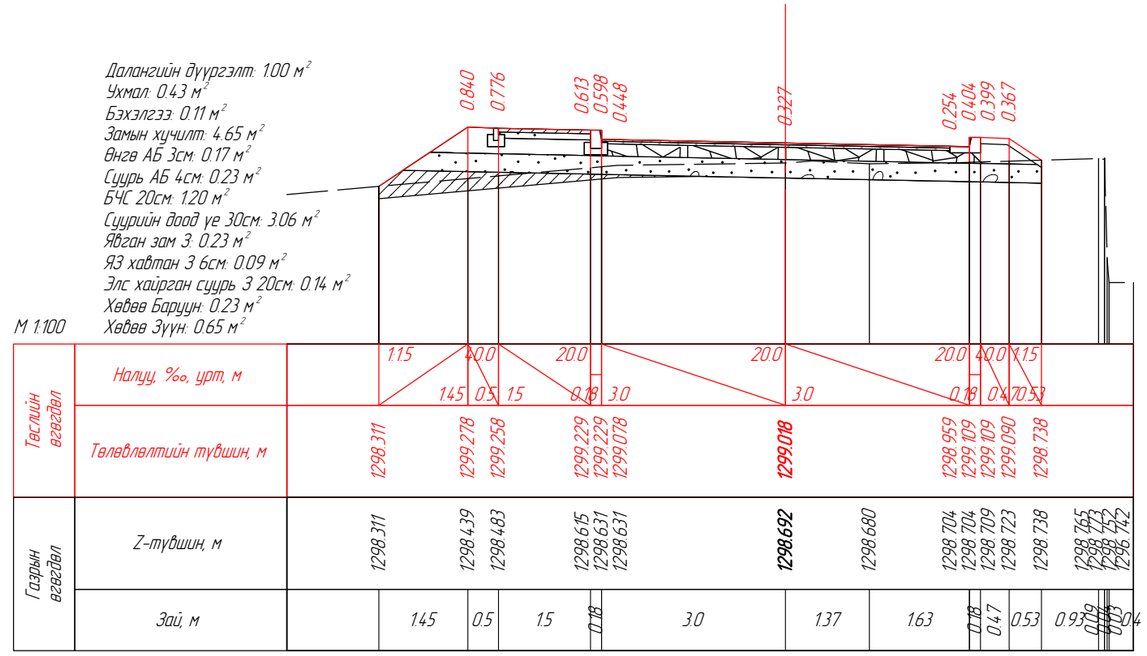

SRP	УБ ХОТ, БЗД, 13-Р ХОРОО, СҮНЖИН ГРАНДААС ҮРАГШ ГЭР ХОРООЛОЛ ДУНДУУР НАРНЫ ЗАМ ХҮРТЭЛХ АВТО ЗАМЫН НАРИЙВЧИЛСАН ЗУРАГ ТӨСӨЛ			Зургийн шифр: 03/21	
	Захирал	Г.Чуганбаяр	ХӨНДЛӨН ОГТЛОЛ	Масштаб: 1:100	
	Инженер	Е.Энхбат		Үе шат	Хуудас / Бүх хуудас
"Эс Ар Пи Инженер Консалтинг Монголиа" ХХК	Гүйцэтгэсэн	Б.Золзаяа	ТРАСС-1	А3	11 / 34
	Шалгасан	Б.Мөнх-Эрдэнэ		2021 оны 10 сар	

Далангийн дүүргэлт: 0.39 м²
Ухмал: 1.00 м²
Бэхэлгээ: 0.10 м²
Замын хучилт: 4.63 м²
Өнгө АБ 3см: 0.17 м²
Суурь АБ 4см: 0.23 м²
БЧС 20см: 1.20 м²
Суурийн доод үе 30см: 3.04 м²
Явган зам 3: 0.23 м²
Я3 хавтан 3 6см: 0.09 м²
Элс хайрган суурь 3 20см: 0.14 м²
Хөвөө Баруун: 0.22 м²
Хөвөө Зүүн: 0.65 м²

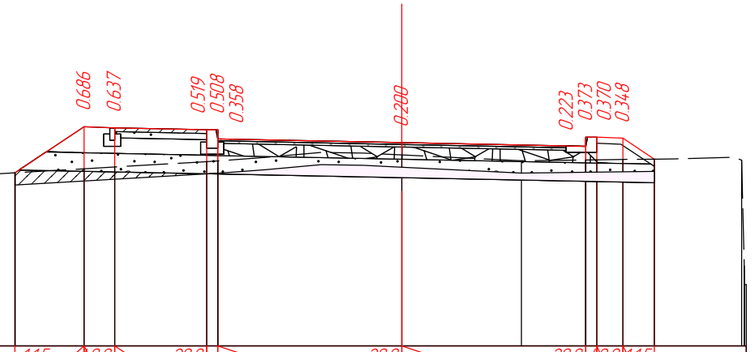

М 1:100

| | | |

Далангийн дүүргэлт: 4.48 м²
Ухмал: 0.00 м²
Бэхэлгээ: 0.15 м²
Замын хучилт: 4.59 м²
Өнгө АБ 3см: 0.17 м²
Суурь АБ 4см: 0.23 м²
БЧС 20см: 1.20 м²
Суурийн доод үе 30см: 3.00 м²
Явган зам 3: 0.23 м²
Я3 хавтан 3 6см: 0.09 м²
Элс хайрган суурь 3 20см: 0.14 м²
Хөвөө Баруун: 0.14 м²
Хөвөө Зүүн: 0.72 м²

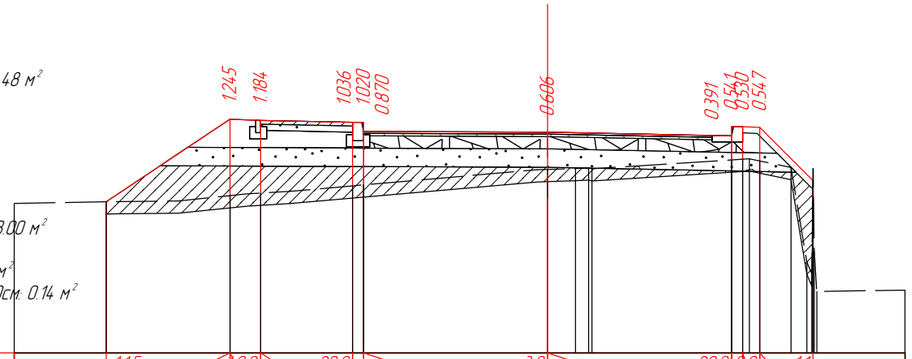

М 1:100

| | | |

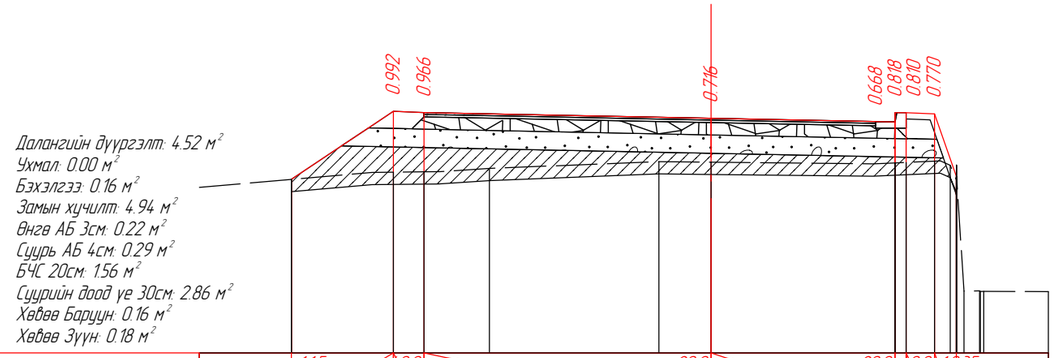
0.992
0.966
0.716
0.668
0.818
0.810
0.770
Далангийн дүүргэлт: 4.52 м²
Ухмал: 0.00 м²
Бэхэлгээ: 0.16 м²
Замын хучилт: 4.94 м²
Өнгө АБ 3см: 0.22 м²
Суурь АБ 4см: 0.29 м²
БЧС 20см: 1.56 м²
Суурийн доод үе 30см: 2.86 м²
Хөвөө Баруун: 0.16 м²
Хөвөө Зүүн: 0.18 м²

М 1:100

| | | |

Далангийн дүүргэлт: 3.19 м²
Ухмал: 0.08 м²
Бэхэлгээ: 0.13 м²
Замын хучилт: 4.68 м²
Өнгө АБ 3см: 0.17 м²
Суурь АБ 4см: 0.23 м²
БЧС 20см: 1.20 м²
Суурийн доод үе 30см: 3.09 м²
Явган зам 3: 0.23 м²
Я3 хавтан 3 6см: 0.09 м²
Элс хайрган суурь 3 20см: 0.14 м²
Хөвөө Баруун: 0.23 м²
Хөвөө Зүүн: 0.65 м²

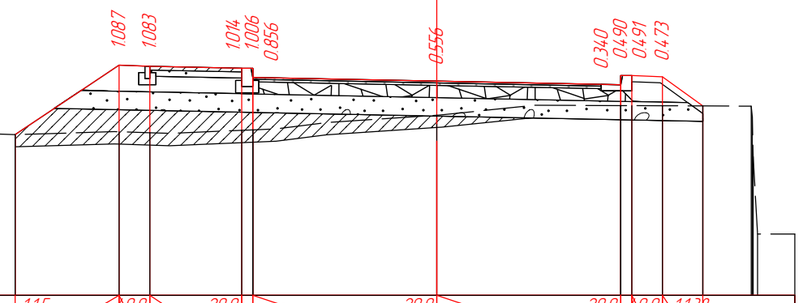

М 1:100

| | | |

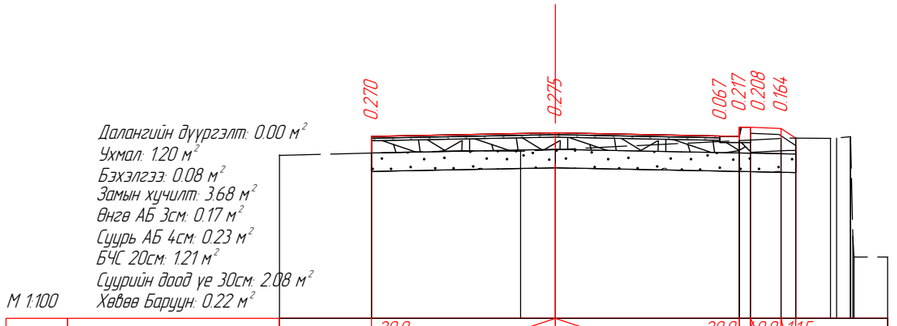
Далангийн дүүргэлт: 0.00 м²
Ухмал: 1.20 м²
Бэхэлгээ: 0.08 м²
Замын хучилт: 3.68 м²
Өнгө АБ 3см: 0.17 м²
Суурь АБ 4см: 0.23 м²
БЧС 20см: 1.21 м²
Суурийн доод үе 30см: 2.08 м²
Хөвөө Баруун: 0.22 м²
0.270
0.275
0.067
0.217
0.208
0.164

М 1:100

| | | |

Далангийн дүүргэлт: 0.04 м²
Ухмал: 2.19 м²
Бэхэлгээ: 0.12 м²
Замын хучилт: 4.61 м²
Өнгө АБ 3см: 0.17 м²
Суурь АБ 4см: 0.23 м²
БЧС 20см: 1.20 м²
Суурийн доод үе 30см: 3.02 м²
Явган зам 3: 0.23 м²
Я3 хавтан 3 6см: 0.09 м²
Элс хайрган суурь 3 20см: 0.14 м²
Хөвөө Баруун: 0.21 м²
Хөвөө Зүүн: 0.65 м²

М 1:100

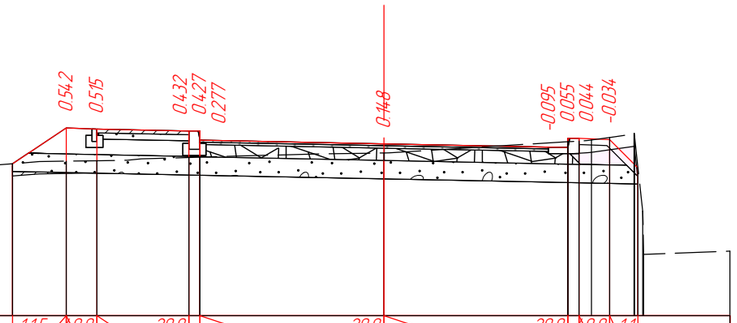

| | | |

L хашлага: 0.08 м²
Замын хучилт: 1.06 м²
Өнгө АБ 3см: 0.04 м²
Суурь АБ 4см: 0.05 м²
БЧС 20см: 0.31 м²
Далангийн дүүргэлт: 0.00 м² Суурийн доод үе 30см: 0.67 м²
М 1:100 Ухмал: 1.12 м² Хөвөө Зүүн: 0.18 м²

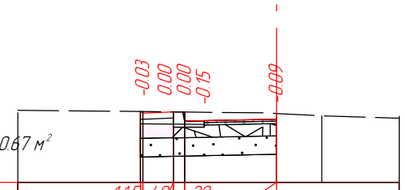

Төслийн өгөгдөл	Налуу, ‰, урт, м							
	Төлөвлөлтийн түвшин, м	1299.07 1299.05	1299.07	1299.07 1298.92	1298.95			
Газрын өгөгдөл	Z-түвшин, м	1299.07 1299.07	1299.07	1299.07 1299.07	1299.04	1299.00		
	Зай, м	2.0	0.04 0.5	0.18	1.5	0.74	1.26	

ПК 0+014.20

L хашлага: 0.08 м²
Замын хучилт: 1.07 м²
Өнгө АБ 3см: 0.04 м²
Суурь АБ 4см: 0.05 м²
БЧС 20см: 0.31 м²
Далангийн дүүргэлт: 0.00 м² Суурийн доод үе 30см: 0.68 м²
М 1:100 Ухмал: 1.30 м² Хөвөө Зүүн: 0.20 м²

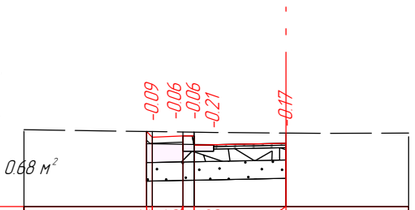

Төслийн өгөгдөл	Налуу, ‰, урт, м						
	Төлөвлөлтийн түвшин, м	1299.26 1299.16	1299.18	1299.18 1299.03	1299.06		
Газрын өгөгдөл	Z-түвшин, м	1299.26 1299.26	1299.25	1299.25 1299.25	1299.23		
	Зай, м	2.0	0.09 0.5	0.18	1.5	2.0	

ПК 0+018.00

SRP	УБ ХОТ, БЗД, 13-Р ХОРОО, СҮНЖИН ГРАНДААС УРАГШ ГЭР ХОРООЛОЛ ДУНДУУР НАРНЫ ЗАМ ХҮРТЭЛХ АВТО ЗАМЫН НАРИЙВЧИЛСАН ЗУРАГ ТӨСӨЛ				Зургийн шифр: 03/21		
	Захирал	Г.Угаанбаяр		ХӨНДЛӨН ОГТЛОЛ	Масштаб: 1:100		
	Инженер	Е.Энхбат			Үе шат	Хуудас	Бүх хуудас
"Эс Ар Пи Инженер Консалтинг Монголиа" ХХК	Гүйцэтгэсэн	Б.Золзаяа		ТРАСС-2	А3	18	34
	Шалгасан	Б.Мөнх-Эрдэнэ			2021 оны 10 сар		

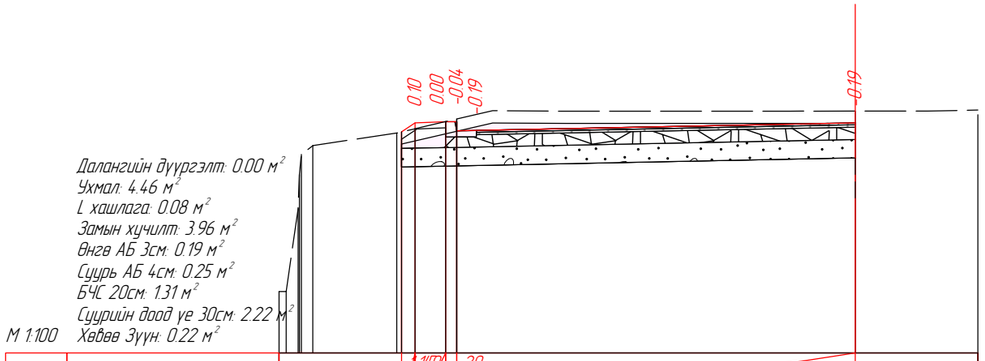
Далангийн дүүргэлт: 0.00 м²
Ухмал: 4.46 м²
L хашлага: 0.08 м²
Замын хучилт: 3.96 м²
Өнгө АБ 3см: 0.19 м²
Суурь АБ 4см: 0.25 м²
БЧС 20см: 1.31 м²
Суурийн доод үе 30см: 2.22 м²
Хөвөө Зүүн: 0.22 м²
М 1:100
0.10 0.00 -0.04 -0.19 -0.19

| | | |

Далангийн дүүргэлт: 0.58 м²
Ухмал: 2.48 м²
Замын хучилт: 5.60 м²
Өнгө АБ 3см: 0.23 м²
Суурь АБ 4см: 0.31 м²
БЧС 20см: 1.60 м²
Суурийн доод үе 30см: 3.47 м²
Явган зам Б: 0.37 м²
ЯЗ хавтан Б 6см: 0.09 м²
Элс хайрган суурь Б 20см: 0.28 м²
Хөвөө Баруун: 0.51 м²
Хөвөө Зүүн: 0.18 м²

М 1:100

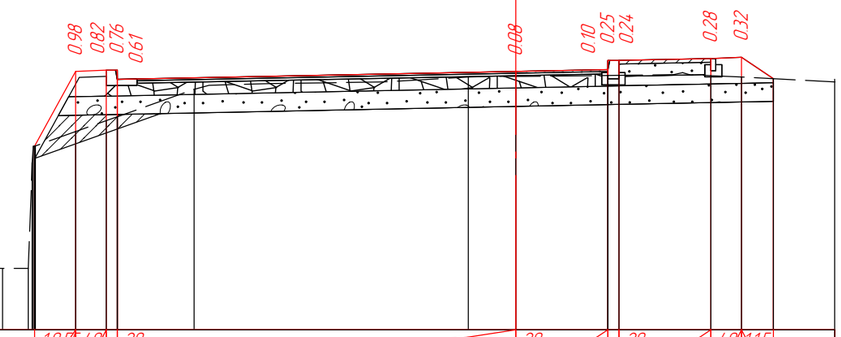

Тэслийн өгөгдөл	Налуу, ‰, урт, м	1.0	0.5	4.0	20	20	20	4.0	1.15															
		0.67	0.5	0.18	6.5	1.5	0.18	1.5	0.5	0.52														
	Төлөвлөлтийн түвшин, м	1298.38	1299.60	1299.62	1299.62	1299.47	1299.60	1299.63	1299.78	1299.78	1299.81	1299.83	1299.48											
Газрын өгөгдөл	Z-түвшин, м	1296.39	1296.39	1296.19	1298.38	1298.62	1298.80	1298.86	1298.86	1299.31	1299.51	1299.52	1299.53	1299.53	1299.54	1299.53	1299.51	1299.48						
	Зай, м	1.48	0.42	0.16	0.02	0.66	0.5	0.18	1.25	4.47	0.78	1.5	0.18	1.5	0.5	0.52	1.0							

ПК 0+047.00

Далангийн дүүргэлт: 0.57 м²
Ухмал: 1.76 м²
Замын хучилт: 5.60 м²
Өнгө АБ 3см: 0.23 м²
Суурь АБ 4см: 0.31 м²
БЧС 20см: 1.60 м²
Суурийн доод үе 30см: 3.47 м²
Явган зам Б: 0.37 м²
ЯЗ хавтан Б 6см: 0.09 м²
Элс хайрган суурь Б 20см: 0.28 м²
Хөвөө Баруун: 0.51 м²
Хөвөө Зүүн: 0.17 м²

М 1:100

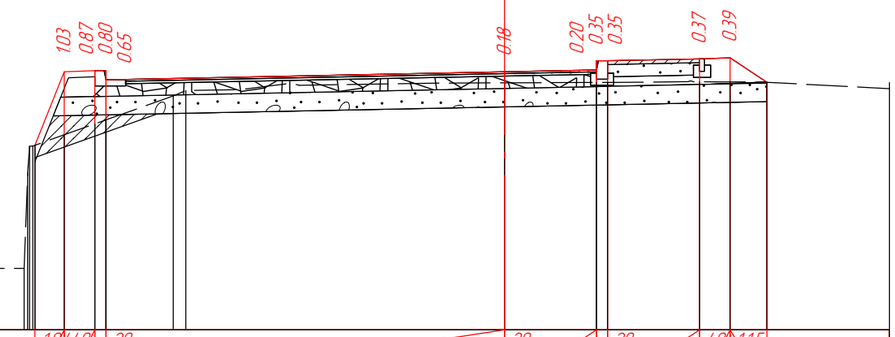

Тэслийн өгөгдөл	Налуу, ‰, урт, м	1.0	4.0	4.0	20	20	20	4.0	1.15															
		0.48	0.5	0.18	6.5	1.5	0.18	1.5	0.5	0.6														
	Төлөвлөлтийн түвшин, м	1298.40	1299.60	1299.62	1299.62	1299.47	1299.60	1299.63	1299.78	1299.78	1299.81	1299.83	1299.43											
Газрын өгөгдөл	Z-түвшин, м	1296.39	1296.39	1297.95	1298.38	1298.40	1298.57	1298.75	1298.81	1298.82	1299.21	1299.29	1299.42	1299.43	1299.43	1299.43	1299.44	1299.43	1299.43					
	Зай, м	1.17	0.66	0.06	0.03	0.03	0.48	0.5	0.18	1.1	0.21	5.2	1.5	0.18	1.5	0.5	0.6	2.0						

ПК 0+050.00

Далангийн дүүргэлт: 0.00 м²
Ухмал: 1.92 м²
Замын хучилт: 2.69 м²
Өнгө АБ 3см: 0.08 м²
Суурь АБ 4см: 0.11 м²
БЧС 20см: 0.60 м²
Суурийн доод үе 30см: 1.91 м²
Явган зам Б: 0.37 м²
ЯЗ хавтан Б 6см: 0.09 м²
Элс хайрган суурь Б 20см: 0.28 м²
Хөвөө Баруун: 0.51 м²
Хөвөө Зүүн: 0.17 м²

М 1:100

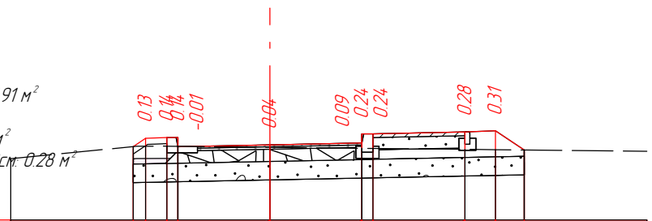

Тэслийн өгөгдөл	Налуу, ‰, урт, м	1.15	4.0	20	20	20	4.0	1.15																
		0.20	0.35	0.18	1.5	1.5	0.18	1.5	0.5	0.47														
	Төлөвлөлтийн түвшин, м	1299.37	1299.37	1299.52	1299.52	1299.37	1299.40	1299.43	1299.58	1299.58	1299.61	1299.63	1299.32											
Газрын өгөгдөл	Z-түвшин, м	1299.37	1299.38	1299.38	1299.38	1299.38	1299.36	1299.35	1299.35	1299.34	1299.33	1299.32	1299.32											
	Зай, м	2.0	0.2	0.35	0.18	1.5	1.5	0.18	1.5	0.5	0.47													

ПК 0+070.27

Далангийн дүүргэлт: 0.00 м²
Ухмал: 2.22 м²
Замын хучилт: 2.74 м²
Өнгө АБ 3см: 0.08 м²
Суурь АБ 4см: 0.11 м²
БЧС 20см: 0.60 м²
Суурийн доод үе 30см: 1.95 м²
Явган зам Б: 0.37 м²
ЯЗ хавтан Б 6см: 0.09 м²
Элс хайрган суурь Б 20см: 0.28 м²
Хөвөө Баруун: 0.47 м²
Хөвөө Зүүн: 0.17 м²

М 1:100

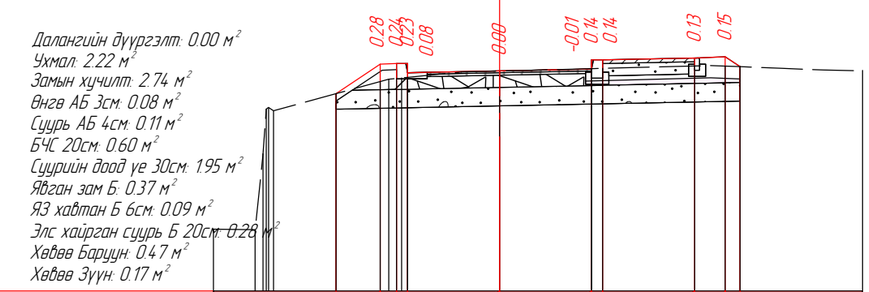

Тэслийн өгөгдөл	Налуу, ‰, урт, м	1.15	4.0	20	20	20	4.0	1.15																
		0.72	0.27	0.18	1.5	1.5	0.18	1.5	0.5	0.24														
	Төлөвлөлтийн түвшин, м	1298.71	1299.19	1299.20	1299.20	1299.05	1299.08	1299.11	1299.26	1299.26	1299.29	1299.31	1299.15											
Газрын өгөгдөл	Z-түвшин, м	1296.49	1296.43	1298.49	1298.43	1298.71	1298.91	1298.95	1298.96	1298.97	1298.98	1298.98	1299.08	1299.12	1299.12	1299.12	1299.16	1299.16	1299.15					
	Зай, м	0.68	0.13	0.06	0.08	1.02	0.72	0.14	0.13	0.08	0.1	1.5	1.5	0.18	1.5	0.5	0.24	2.0						

ПК 0+100.00

SRP	УБ ХОТ, БЗД, 13-Р ХОРОО, СҮНЖИН ГРАНДААС УРАГШ ГЭР ХОРООЛОЛ ДУНДУУР НАРНЫ ЗАМ ХҮРТЭЛХ АВТО ЗАМЫН НАРИЙВЧИЛСАН ЗУРАГ ТӨСӨЛ				Зургийн шифр: 03/21	
	Захирал	Г.Уугандаяр		ХӨНДЛӨН ОГТЛОЛ	Масштаб: 1:100	
	Инженер	Е.Энхбат			Үе шат	Хуудас / Бүх хуудас
"Эс Ар Пи Инженер Консалтинг Монголиа" ХХК	Гүйцэтгэсэн	Б.Золзаяа		ТРАСС-2	А3	20 / 34
	Шалгасан	Б.Мөнх-Эрдэнэ			2021 оны 10 сар	

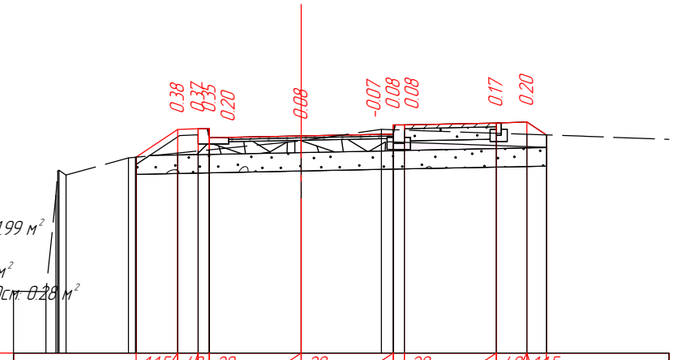

Замын хучилт: 2.77 м²
Өнгө АБ 3см: 0.08 м²
Суурь АБ 4см: 0.11 м²
БЧС 20см: 0.60 м²
Суурийн доод үе 30см: 1.99 м²
Явган зам Б: 0.37 м²
Я3 хавтан Б 6см: 0.09 м²
Элс хайрган суурь Б 20см: 0.28 м²
Далангийн дүүргэлт: 0.00 м² Хөвөө Баруун: 0.49 м²
М 1:100 Ухмал: 2.01 м² Хөвөө Зүүн: 0.19 м²

| | | |

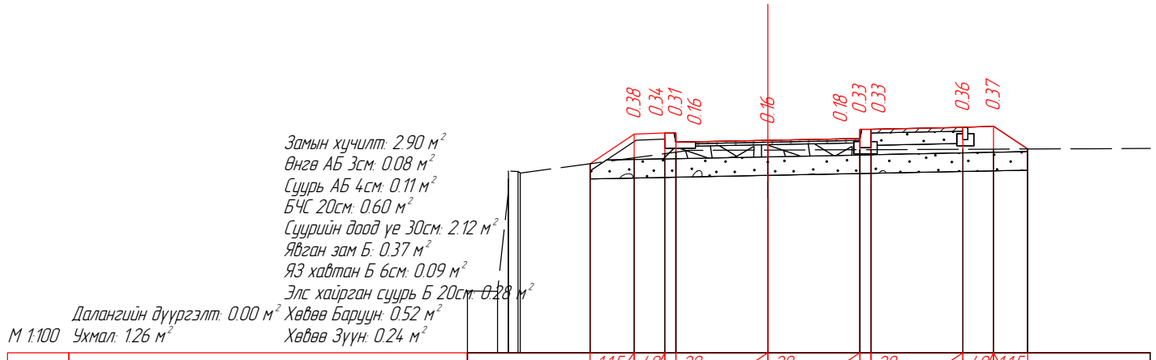

Таслийн өгөгдөл	Налуу, ‰, урт, м					1.15	4.0		20			20			20			4.0	1.15								
						0.72	0.5	0.18		1.5			1.5	0.18		1.5		0.5	0.56								
	Төлөвлөлтийн түвшин, м					1298.60	1299.08	1299.10	1299.10	1298.95		1298.98		1299.01	1299.16	1299.16		1299.19	1299.21	1298.83							
Газрын өгөгдөл	Z-түвшин, м	1296.51	1298.47	1298.47	1298.44	1298.60	1298.69	1298.76	1298.78	1298.78		1298.82		1298.82	1298.82	1298.82		1298.83	1298.83	1298.83							
	Зай, м	0.49	0.17	0.16	0.04	1.14	0.72	0.5	0.18	1.5		1.5		0.18		1.5		0.5	0.56								

ПК 0+120.00

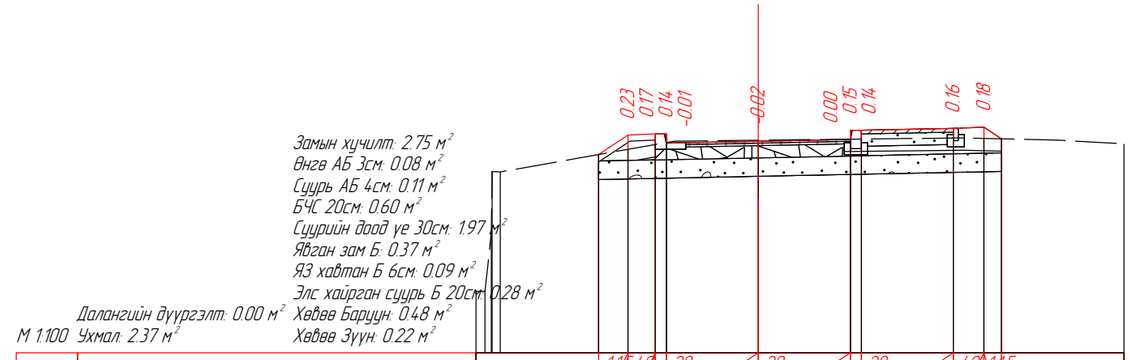

Таслийн өгөгдөл	Налуу, ‰, урт, м					1.15	4.0		20			20			20			4.0	1.15								
						0.48	0.45	0.18		1.5			1.5	0.18		1.5		0.5	0.29								
	Төлөвлөлтийн түвшин, м					1298.74	1299.06	1299.08	1299.08	1298.93		1298.96		1298.99	1299.14	1299.14		1299.17	1299.19	1299.00							
Газрын өгөгдөл	Z-түвшин, м	1296.51	1298.47	1298.46		1298.74	1298.83	1298.91	1298.94	1298.94		1298.98		1298.99	1298.99	1298.99		1299.01	1299.00	1299.00							
	Зай, м	0.41	0.17	0.13		1.6	0.48	0.45	0.18	1.5		1.5		0.18		1.5		0.5	0.29		2.0						

ПК 0+132.21

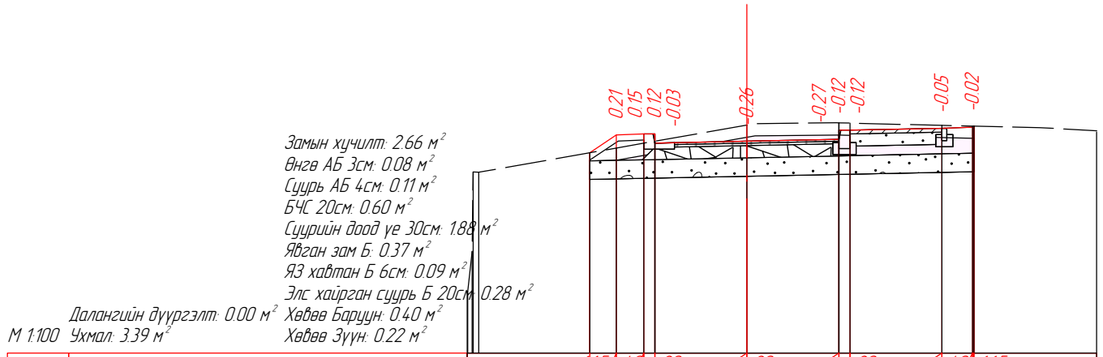

Таслийн өгөгдөл	Налуу, ‰, урт, м					1.15	4.0		20			20			20			4.0	1.15								
						0.43	0.45	0.18		1.5			1.5	0.18		1.5		0.5	0.03								
	Төлөвлөлтийн түвшин, м					1298.78	1299.07	1299.08	1299.08	1298.93		1298.96		1298.99	1299.14	1299.14		1299.17	1299.19								
Газрын өгөгдөл	Z-түвшин, м	1298.46	1298.46			1298.78	1298.85	1298.93	1298.96	1298.96		1299.23		1299.26	1299.26	1299.26		1299.22	1299.21								
	Зай, м	0.37	0.09		1.81		0.43	0.45	0.18	1.5		1.5		0.18		1.5		0.5	0.03		2.0						

ПК 0+138.06

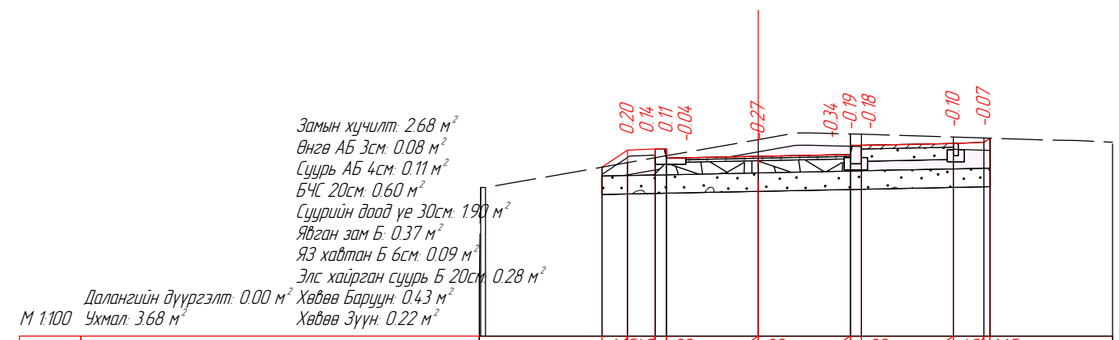

Таслийн өгөгдөл	Налуу, ‰, урт, м					1.15	4.0		20			20			20			4.0	1.15								
						0.42	0.45	0.18		1.5			1.5	0.18		1.5		0.5	0.1								
	Төлөвлөлтийн түвшин, м					1298.79	1299.07	1299.09	1299.09	1298.94		1298.97		1299.00	1299.15	1299.15		1299.18	1299.20	1299.26							
Газрын өгөгдөл	Z-түвшин, м	1297.07	1298.46			1298.79	1298.86	1298.94	1298.98	1298.98		1299.24		1299.33	1299.33	1299.33		1299.28	1299.27	1299.26							
	Зай, м	0.08			1.9		0.42	0.45	0.18	1.5		1.5		0.18		1.5		0.5	0.1		2.0						

ПК 0+140.00

SRP	УБ ХОТ, БЗД, 13-Р ХОРОО, СҮНЖИН ГРАНДААС УРАГШ ГЭР ХОРООЛОЛ ДУНДУУР НАРНЫ ЗАМ ХҮРТЭЛХ АВТО ЗАМЫН НАРИЙВЧИЛСАН ЗУРАГ ТӨСӨЛ				Зургийн шифр: 03/21	
	Захирал	Г.Уганбаяр		ХӨНДЛӨН ОГТЛОЛ	Масштаб: 1:100	
	Инженер	Е.Энхбат			Үе шат	Хуудас / Бүх хуудас
"Эс Ар Пи Инженер Консалтинг Монголиа" ХХК	Гүйцэтгэсэн	Б.Золзаяа		ТРАСС-2	А3	22 / 34
	Шалгасан	Б.Мөнх-Эрдэнэ			2021 оны 10 сар	

Замын хучилт: 2.68 м²
Өнгө АБ 3см: 0.08 м²
Суурь АБ 4см: 0.11 м²
БЧС 20см: 0.60 м²
Суурийн доод үе 30см: 1.98 м²
Явган зам Б: 0.37 м²
Я3 хавтан Б 6см: 0.09 м²
Элс хайрган суурь Б 20см: 0.28 м²
Далангийн дүүргэлт: 0.00 м² Хөвөө Баруун: 0.43 м²
М 1:100 Ухмал: 3.69 м² Хөвөө Зүүн: 0.22 м²

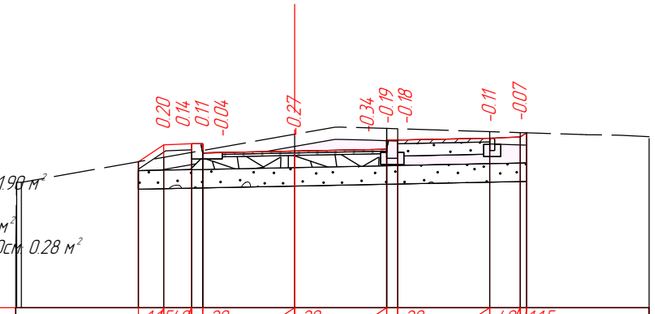

| | | |

L хашлага: 0.08 м²
Замын хучилт: 3.09 м²
Өнгө АБ 3см: 0.13 м²
Суурь АБ 4см: 0.17 м²
БЧС 20см: 0.96 м²
Суурийн доод үе 30см: 1.82 м²
Далангийн дүүргэлт: 0.00 м²
Хөвөө Баруун: 0.15 м²
М 1:100 Ухмал: 2.33 м²
Хөвөө Зүүн: 0.19 м²

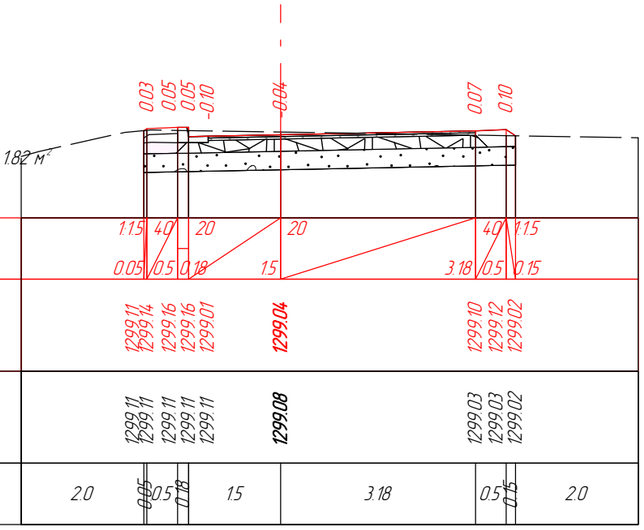

ПК 0+160.70

L хашлага: 0.08 м²
Замын хучилт: 3.29 м²
Өнгө АБ 3см: 0.13 м²
Суурь АБ 4см: 0.17 м²
БЧС 20см: 0.96 м²
Суурийн доод үе 30см: 2.02 м²
Далангийн дүүргэлт: 0.00 м²
Хөвөө Баруун: 0.17 м²
М 1:100 Ухмал: 1.75 м²
Хөвөө Зүүн: 0.24 м²

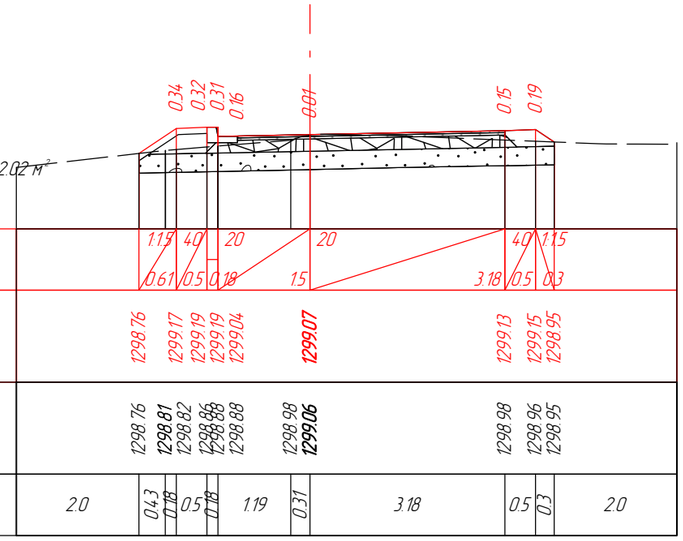

ПК 0+166.99

Замын хучилт: 2.88 м²
Өнгө АБ 3см: 0.08 м²
Суурь АБ 4см: 0.11 м²
БЧС 20см: 0.60 м²
Суурийн доод үе 30см: 2.09 м²
Явган зам Б: 0.37 м²
Я3 хавтан Б 6см: 0.09 м²
Элс хайрган суурь Б 20см: 0.28 м²
Далангийн дүүргэлт: 0.00 м²
Хөвөө Баруун: 0.51 м²
М 1:100 Ухмал: 1.79 м²
Хөвөө Зүүн: 0.24 м²

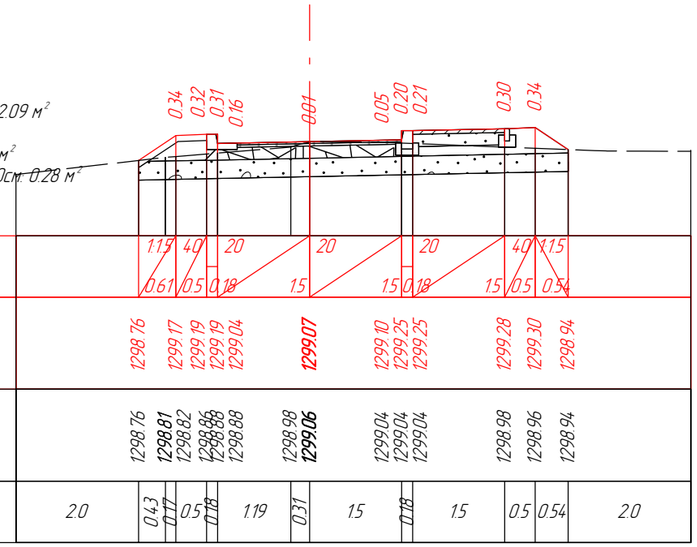

ПК 0+167.00

Замын хучилт: 2.79 м²
Өнгө АБ 3см: 0.08 м²
Суурь АБ 4см: 0.11 м²
БЧС 20см: 0.60 м²
Суурийн доод үе 30см: 2.01 м²
Явган зам Б: 0.37 м²
Я3 хавтан Б 6см: 0.09 м²
Элс хайрган суурь Б 20см: 0.28 м²
Далангийн дүүргэлт: 0.00 м²
Хөвөө Баруун: 0.46 м²
М 1:100 Ухмал: 2.37 м²
Хөвөө Зүүн: 0.24 м²

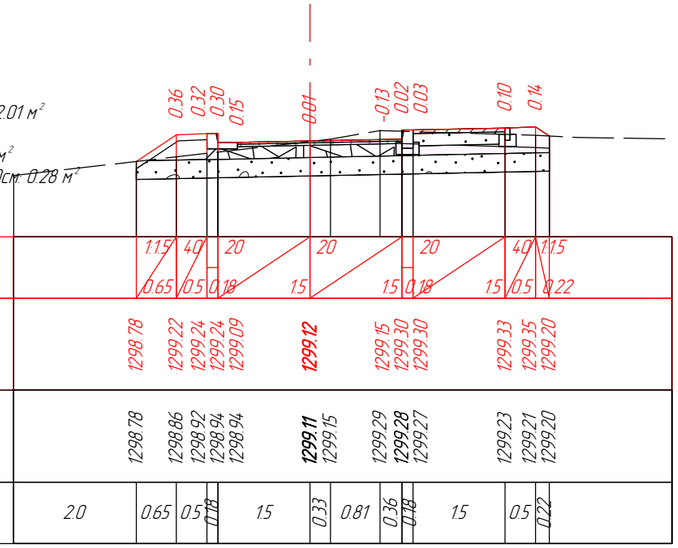

ПК 0+180.00

SRP	УБ ХОТ, БЗД, 13-Р ХОРОО, СҮНЖИН ГРАНДААС УРАГШ ГЭР ХОРООЛОЛ ДУНДУУР НАРНЫ ЗАМ ХҮРТЭЛХ АВТО ЗАМЫН НАРИЙВЧИЛСАН ЗУРАГ ТӨСӨЛ				Зургийн шифр: 03/21		
	Захирал	Г.Уугандаяр		ХӨНДЛӨН ОГТЛОЛ	Масштаб 1:100		
	Инженер	Е.Энхбат			Үе шат	Хуудас	Бүх хуудас
"Эс Ар Пи Инженер Консалтинг Монголиа" ХХК	Гүйцэтгэсэн	Б.Золзаяа		ТРАСС-2	А3	24	34
	Шалгасан	Б.Мөнх-Эрдэнэ			2021 оны 10 сар		

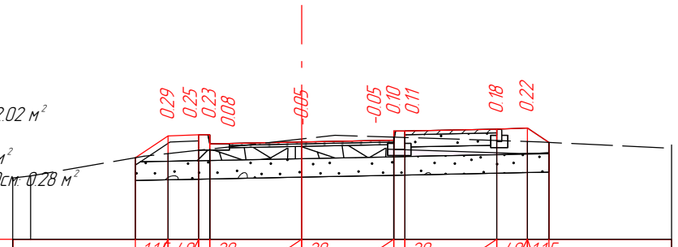

Тэслийн өгөгдөл	Налуу, ‰, урт, м		1.15	40	20		20		20		40	1.15					
			0.53	0.5	0.18	15		15	0.18	15	0.5	0.35					
	Төлөвлөлтийн түвшин, м		1298.94	1299.30	1299.32	1299.32	1299.17	**1299.20**	1299.23	1299.38	1299.38	1299.4.1	1299.43	1299.19			
Газрын өгөгдөл	Z-түвшин, м	1298.65	1298.94	1299.01	1299.06	1299.08	1299.08	**1299.25**	1299.28	1299.28	1299.27	1299.22	1299.21	1299.19			
	Зай, м	0.29	1.71	0.53	0.5	0.18	1.5	1.5	0.18	1.5	0.5	0.35	2.0				

ПК 0+200.00

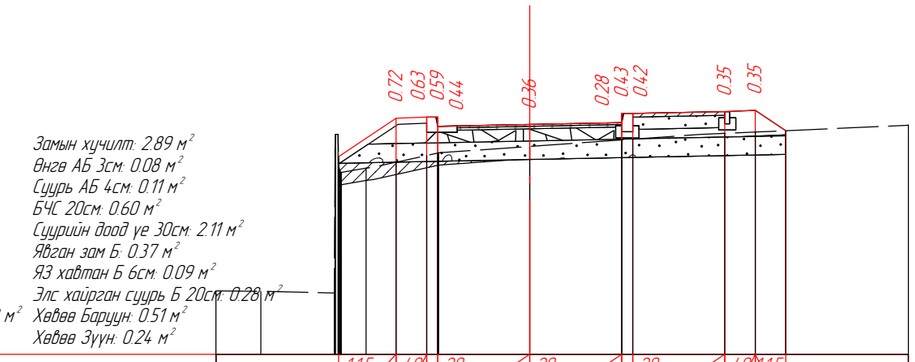

Тэслийн өгөгдөл	Налуу, ‰, урт, м		1.15	40	20		20		20		40	1.15					
			0.94	0.5	0.18	15		0.18	15	0.5	0.5						
	Төлөвлөлтийн түвшин, м		1298.75	1299.38	1299.40	1299.40	1299.25	**1299.28**	1299.31	1299.46	1299.46	1299.49	1299.51	1299.18			
Газрын өгөгдөл	Z-түвшин, м	1296.56	1296.53	1298.87	1298.49	1298.56	1298.66	1298.77	1298.81	1298.81	**1298.92**	1299.02	1299.02	1299.04	1299.13	1299.15	1299.18
	Зай, м	0.73	1.2	0.04	0.02	0.4	0.49	0.5	0.18	1.49	1.5	0.18	1.5	0.5	0.5	2.0	

ПК 0+220.00

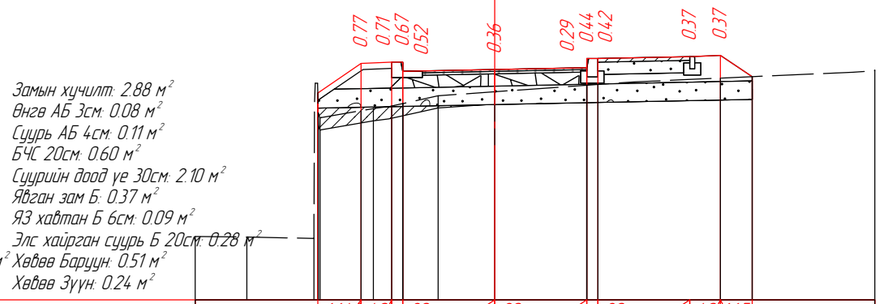

Тэслийн өгөгдөл	Налуу, ‰, урт, м		1.14	40	20		20		20		40	1.15					
			0.71	0.5	0.18	15		15	0.18	15	0.5	0.52					
	Төлөвлөлтийн түвшин, м		1298.90	1299.38	1299.40	1299.40	1299.25	**1299.28**	1299.31	1299.46	1299.46	1299.49	1299.51	1299.17			
Газрын өгөгдөл	Z-түвшин, м	1296.55	1296.53	1298.66	1298.49	1298.50	1298.61	1298.65	1298.69	1298.73	1298.86	**1298.92**	1299.03	1299.03	1299.04	1299.12	1299.14	1299.17
	Зай, м	0.84	1.09	0.04	0.02	0.02	0.65	0.2	0.3	0.18	0.58	0.92	1.5	0.18	1.5	0.5	0.52	2.0

ПК 0+221.66

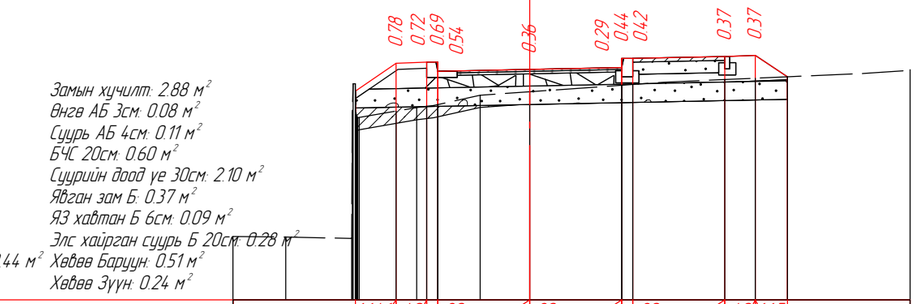

Тэслийн өгөгдөл	Налуу, ‰, урт, м		1.14	40	20		20		20		40	1.15					
			0.66	0.5	0.18	15		15	0.18	15	0.5	0.52					
	Төлөвлөлтийн түвшин, м		1298.93	1299.38	1299.40	1299.40	1299.25	**1299.28**	1299.31	1299.46	1299.46	1299.49	1299.51	1299.16			
Газрын өгөгдөл	Z-түвшин, м	1296.55	1296.53	1298.62	1298.49	1298.50	1298.61	1298.66	1298.68	1298.71	1298.86	**1298.92**	1299.03	1299.03	1299.04	1299.12	1299.14	1299.16
	Зай, м	0.86	1.08	0.04	0.02	0.6	0.34	0.16	0.18	0.69	0.81	1.5	0.18	1.5	0.5	0.52	2.0	

ПК 0+222.00

SRP	УБ ХОТ, БЗД, 13-Р ХОРОО, СҮНЖИН ГРАНДААС УРАГШ ГЭР ХОРООЛОЛ ДУНДУУР НАРНЫ ЗАМ ХҮРТЭЛХ АВТО ЗАМЫН НАРИЙВЧИЛСАН ЗУРАГ ТӨСӨЛ				Зургийн шифр: 03/21		
	Захирал	Г.Уганбаяр		ХӨНДЛӨН ОГТЛОЛ	Масштаб: 1:100		
	Инженер	Е.Энхбат			Үе шат	Хуудас	Бүх хуудас
"Эс Ар Пи Инженер Консалтинг Монголиа" ХХК	Гүйцэтгэсэн	Б.Золзаяа		ТРАСС-2	А3	25	34
	Шалгасан	Б.Мөнх-Эрдэнэ			2021 оны 10 сар		

Далангийн дүүргэлт: 0.48 м²
Ухмал: 0.35 м²
Бэхэлгээ: 0.12 м²
Замын хучилт: 2.75 м²
Өнгө АБ 3см: 0.08 м²
Суурь АБ 4см: 0.11 м²
БЧС 20см: 0.60 м²
Суурийн доод үе 30см: 1.97 м²
Явган зам Б: 0.37 м²
Я3 хавтан Б 6см: 0.09 м²
Элс хайрган суурь Б 20см: 0.28 м²
Хөвөө Баруун: 0.51 м²
Хөвөө Зүүн: 0.18 м²

М 1:100

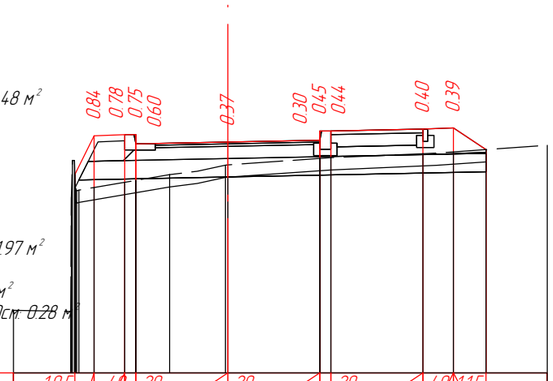

| | | |

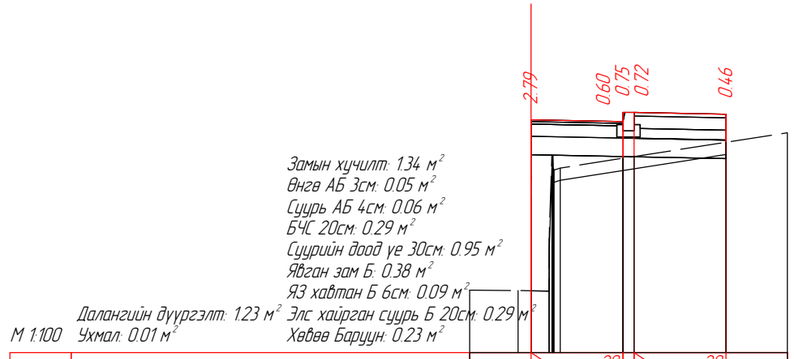

Таслийн өгөгдөл	Налуу, ‰, урт, м		20		20			
			15	0.18	15			
	Төлөвлөлтийн түвшин, м	1299.32	1299.29	1299.44	1299.44	1299.41		
Газрын өгөгдөл	Z-түвшин, м	1296.54 1296.53 1296.33 1296.32 1298.54	1298.70	1298.70	1298.72	1298.96		
	Зай, м	0.79	0.71 0.79 0.78 0.77	1.02	0.18	1.5	1.0	

ПК 0+232.00

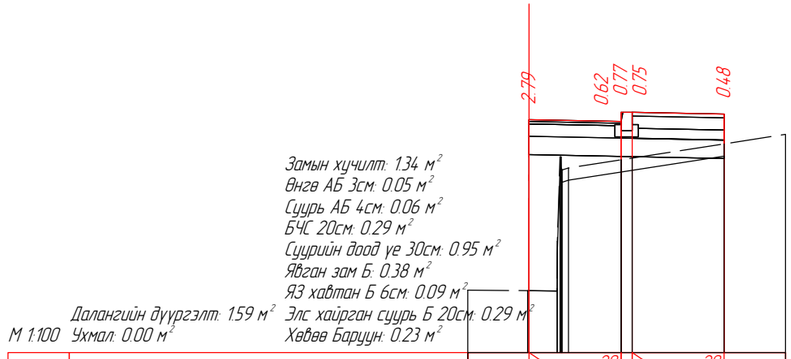

Таслийн өгөгдөл	Налуу, ‰, урт, м		20		20			
			15	0.18	15			
	Төлөвлөлтийн түвшин, м	1299.33	1299.30	1299.45	1299.45	1299.42		
Газрын өгөгдөл	Z-түвшин, м	1296.54 1296.53 1298.72 1298.54 1298.67	1298.67	1298.70		1298.93		
	Зай, м	0.97	0.03 0.46 0.08 0.17	0.86	0.18	1.5	1.0	

ПК 0+232.30

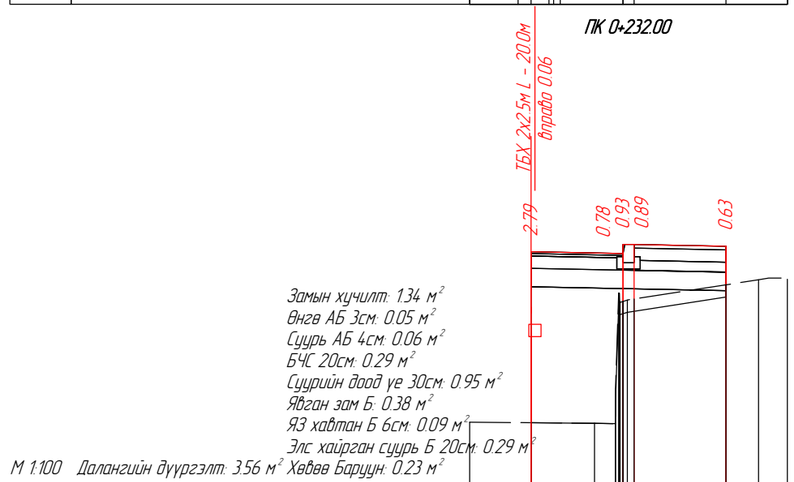

Таслийн өгөгдөл	Налуу, ‰, урт, м		20		20			
			15	0.18	15			
	Төлөвлөлтийн түвшин, м	1299.33	1299.30	1299.45	1299.45	1299.42		
Газрын өгөгдөл	Z-түвшин, м	1296.54	1296.54 1296.70 1298.72 1298.32 1298.54 1298.56			1298.79 1298.88 1298.89 1298.90		
	Зай, м	1.0	1.04	0.34 0.05 0.06 0.07 0.11	1.5	0.53	0.06 0.1 0.3	

ПК 0+234.00

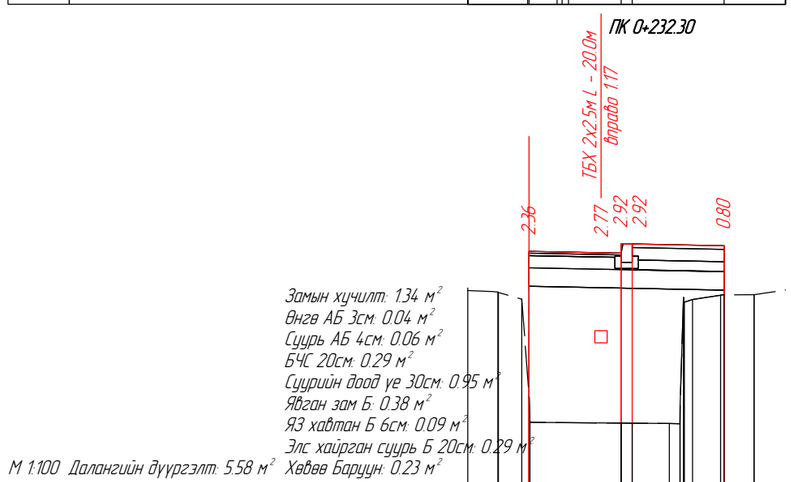

Таслийн өгөгдөл	Налуу, ‰, урт, м		20		20			
			15	0.18	15			
	Төлөвлөлтийн түвшин, м	1299.34	1299.31	1299.46	1299.46	1299.43		
Газрын өгөгдөл	Z-түвшин, м	1298.68 1298.67 1298.97 1296.55	1296.54 1296.54 1296.54 1296.53 1298.73 1298.71 1298.32 1298.62			1298.63		
	Зай, м	0.41 0.08 0.38 0.12	1.49	0.18	0.61	0.17 0.06 0.14 0.46 0.02	0.49	0.51

ПК 0+236.00

SRP	УБ ХОТ, БЗД, 13-Р ХОРОО, СҮНЖИН ГРАНДААС УРАГШ ГЭР ХОРООЛОЛ ДУНДУУР НАРНЫ ЗАМ ХҮРТЭЛХ АВТО ЗАМЫН НАРИЙВЧИЛСАН ЗУРАГ ТӨСӨЛ				Зургийн шифр: 03/21	
	Захирал	Г.Уганбаяр		ХӨНДЛӨН ОГТЛОЛ	Масштаб: 1:100	
	Инженер	Е.Энхбат			Үе шат	Хуудас / Бүх хуудас
"Эс Ар Пи Инженер Консалтинг Монголиа" ХХК	Гүйцэтгэсэн	Б.Золзаяа		ТРАСС-2	А3	27 / 34
	Шалгасан	Б.Мөнх-Эрдэнэ			2021 оны 10 сар	

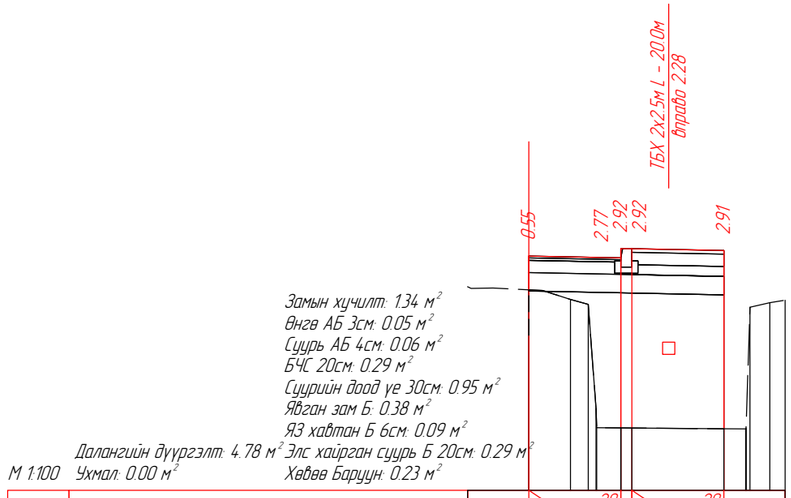
ТБХ 2х2.5м L - 20.0м
бүрдэл 2.28
0.55
2.77
2.92
2.92
2.91
Замын хучилт: 1.34 м²
Өнгө АБ 3см: 0.05 м²
Суурь АБ 4см: 0.06 м²
БЧС 20см: 0.29 м²
Суурийн доод үе 30см: 0.95 м²
Явган зам Б: 0.38 м²
ЯЗ хавтан Б 6см: 0.09 м²
Элс хайрган суурь Б 20см: 0.29 м²
Хөвөө Баруун: 0.23 м²
Далангийн дүүргэлт: 4.78 м²
М 1:100
Ухмал: 0.00 м²

| | | |

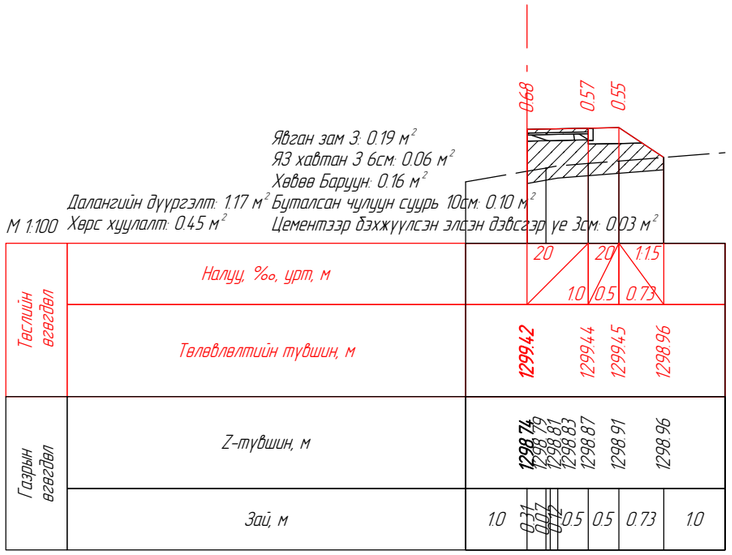

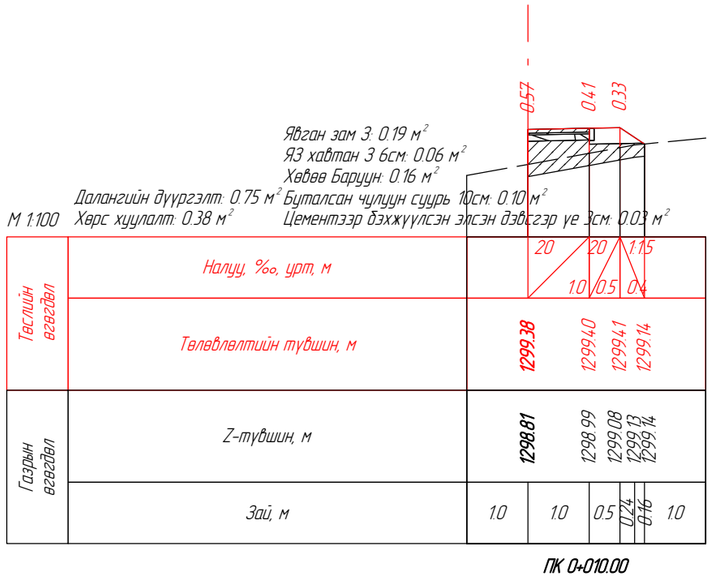

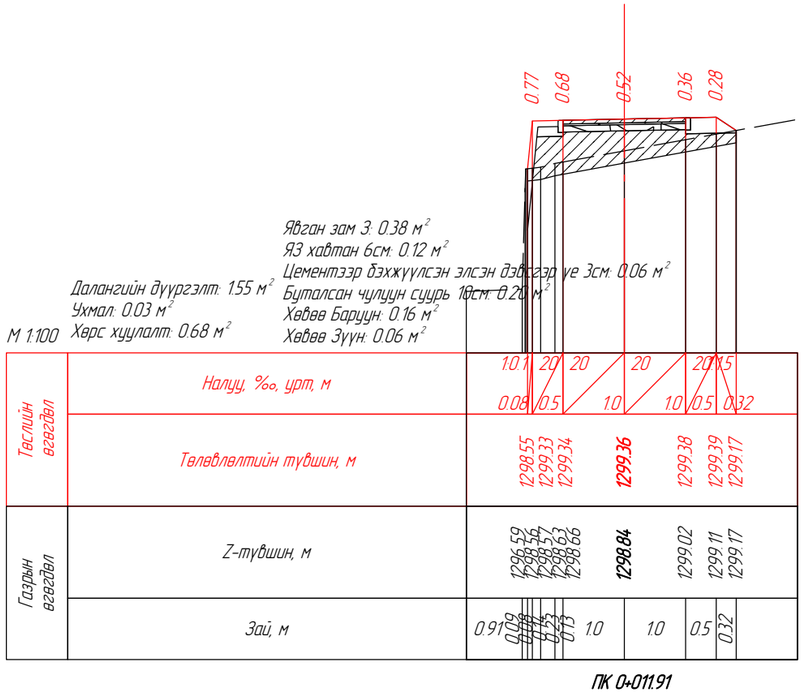

SRP	УБ ХОТ, БЗД, 13-Р ХОРОО, СҮНЖИН ГРАНДААС УРАГШ ГЭР ХОРООЛОЛ ДУНДУУР НАРНЫ ЗАМ ХҮРТЭЛХ АВТО ЗАМЫН НАРИЙВЧИЛСАН ЗУРАГ ТӨСӨЛ				Зургийн шифр: 03/21	
	Захирал	Г.Уганбаяр		ХӨНДЛӨН ОГТЛОЛ	Масштаб: 1:100	
	Инженер	Е.Энхбат			Үе шат	Хуудас	Бүх хуудас
"Эс Ар Пи Инженер Консалтинг Монголиа" ХХК	Гүйцэтгэсэн	Б.Золзаяа		ЯВГАН ЗАМ	А3	1	6
	Шалгасан	Б.Мөнх-Эрдэнэ			2021 оны 10 сар		

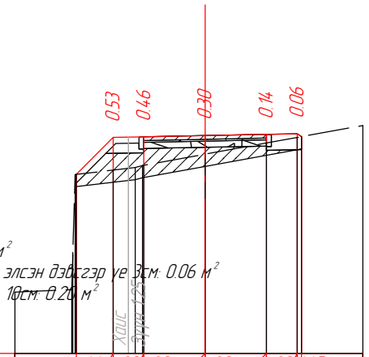

Явган зам 3: 0.38 м²
Я3 хавтан 3 6см: 0.12 м²
Цементээр бэхжүүлсэн элсэн дэвсгэр ує 3см: 0.06 м²
Буталсан чулуун суурь 10см: 0.20 м²
Далангийн дүүргэлт: 1.06 м³
Ухмал: 0.00 м³
Хөрс хуулалт: 0.73 м³
Хөвөө Баруун: 0.13 м²
Хөвөө Зүүн: 0.08 м²

М 1:100

Тэслийн өгөгдөл	Налуу, ‰, урт, м		1.1 / 0.6	20 / 0.5	20	20 / 1.0	20	20 / 1.0	20 / 0.5	1.15 / 0.07							
	Төлөвлөлтийн түвшин, м		1298.64	1299.24	1299.25	**1299.27**	1299.29	1299.30	1299.26								
Газрын өгөгдөл	Z-түвшин, м		1297.37	1298.64	1298.71	1298.75	1298.78	1298.79	**1298.97**	1299.15	1299.24	1299.26					
	Зай, м	0.93	0.08	0.6	0.36	0.16	0.02	1.0	1.0	0.57	0.07	1.0					

ПК 0+020.00

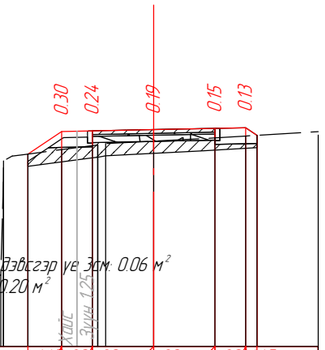

Явган зам 3: 0.38 м²
Я3 хавтан 3 6см: 0.12 м²
Цементээр бэхжүүлсэн элсэн дэвсгэр ує 3см: 0.06 м²
Буталсан чулуун суурь 10см: 0.20 м²
Далангийн дүүргэлт: 0.67 м³
Хөрс хуулалт: 0.75 м³
Хөвөө Баруун: 0.15 м²
Хөвөө Зүүн: 0.09 м²

М 1:100

Тэслийн өгөгдөл	Налуу, ‰, урт, м		1.15 / 0.55	20 / 0.5	20 / 1.0	20 / 1.0	20 / 0.5	1.15 / 0.18									
	Төлөвлөлтийн түвшин, м		1298.79	1299.16	1299.17	**1299.19**	1299.21	1299.22	1299.09								
Газрын өгөгдөл	Z-түвшин, м		1298.82	1298.68	1298.76	1298.79	1298.86	1298.92	1298.94	1298.96	**1299.00**	1299.04	1299.05	1299.08	1299.09		
	Зай, м	0.56	0.04	0.11	0.25	0.55	0.48	0.11	0.13	0.78	0.79	0.21	0.51	0.18	1.0		

ПК 0+028.22

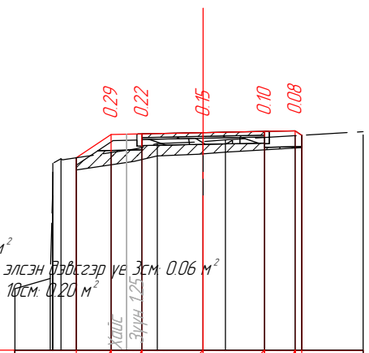

Явган зам 3: 0.38 м²
Я3 хавтан 3 6см: 0.12 м²
Цементээр бэхжүүлсэн элсэн дэвсгэр ує 3см: 0.06 м²
Буталсан чулуун суурь 10см: 0.20 м²
Далангийн дүүргэлт: 0.54 м³
Хөрс хуулалт: 0.74 м³
Хөвөө Баруун: 0.14 м²
Хөвөө Зүүн: 0.09 м²

М 1:100

Тэслийн өгөгдөл	Налуу, ‰, урт, м		1.15 / 0.57	20 / 0.5	20 / 1.0	20 / 1.0	20 / 0.5	1.15 / 0.11									
	Төлөвлөлтийн түвшин, м		1298.76	1299.14	1299.15	**1299.17**	1299.19	1299.20	1299.13								
Газрын өгөгдөл	Z-түвшин, м		1296.79	1298.67	1298.73	1298.76	1298.84	1298.90	1298.93	1298.99	1299.02	**1299.02**	1299.05	1299.09	1299.12	1299.13	
	Зай, м	0.58	0.14	0.15	0.23	0.57	0.37	0.12	0.25	0.66	0.38	0.36	0.64	0.51	0.11	1.0	

ПК 0+030.00

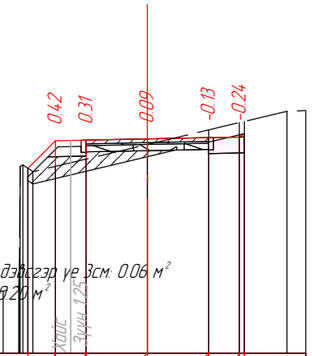

Явган зам 3: 0.38 м²
Я3 хавтан 3 6см: 0.12 м²
Цементээр бэхжүүлсэн элсэн дэвсгэр ує 3см: 0.06 м²
Буталсан чулуун суурь 10см: 0.20 м²
Далангийн дүүргэлт: 0.51 м³
Ухмал: 0.18 м³
Хөрс хуулалт: 0.80 м³
Хөвөө Баруун: 0.14 м²
Хөвөө Зүүн: 0.08 м²

М 1:100

Тэслийн өгөгдөл	Налуу, ‰, урт, м		1.1 / 0.45	20 / 0.5	20 / 1.0	20 / 1.0	20 / 0.5	1.15 / 0.08									
	Төлөвлөлтийн түвшин, м		1298.59	1299.03	1299.04	**1299.06**	1299.08	1299.09	1299.15								
Газрын өгөгдөл	Z-түвшин, м		1296.58	1296.62	1298.64	1298.59	1298.53	1298.62	1298.73	**1298.97**	1299.21	1299.33	1299.35	1299.51			
	Зай, м	0.25	0.05	0.06	0.09	0.46	0.36	0.5	1.0	1.0	0.52	0.08	0.69	0.31			

ПК 0+040.00

SRP	УБ ХОТ, БЗД, 13-Р ХОРОО, СҮНЖИН ГРАНДААС УРАГШ ГЭР ХОРООЛОЛ ДУНДУУР НАРНЫ ЗАМ ХҮРТЭЛХ АВТО ЗАМЫН НАРИЙВЧИЛСАН ЗУРАГ ТӨСӨЛ				Зургийн шифр: 03/21	
	Захирал	Г.Үүганбаяр		ХӨНДЛӨН ОГТЛОЛ	Масштаб: 1:100	
	Инженер	Е.Энхбат			Үе шат	Хуудас / Бүх хуудас
"Эс Ар Пи Инженер Консалтинг Монголиа" ХХК	Гүйцэтгэсэн	Б.Золзаяа		ЯВГАН ЗАМ	А3	2 / 6
	Шалгасан	Б.Мөнх-Эрдэнэ			2021 оны 10 сар	

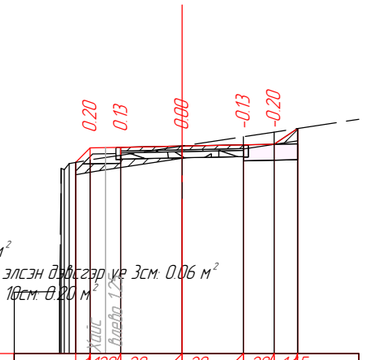

Далангийн дүүргэлт: 0.19 м²
Ухмал: 0.27 м²
М 1:100 Хөрс хуулалт: 0.72 м²

| | | |

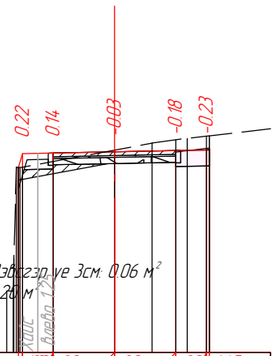

Явган зам 3: 0.38 м²
Я3 хавтан 3 6см: 0.12 м²
Цементээр бэхжүүлсэн элсэн дэвсгэр үе 3см: 0.06 м²
Далангийн дүүргэлт: 0.12 м³ Буталсан чулуун суурь 10см: 0.26 м²
Ухмал: 0.24 м³ Хөвөө Баруун: 0.13 м²
М 1:100 Хөрс хуулалт: 0.70 м³ Хөвөө Зүүн: 0.06 м²

Тэслийн өгөгдөл	Налуу, ‰, урт, м	1.0 0.07	1.0 0.5	2.0	10	2.0	10	2.0 0.5	1.1 0.05							
	Төлөвлөлтийн түвшин, м	1298.62	1298.85	1298.86	1298.88	1298.90	1298.91	1298.94								
Газрын өгөгдөл	Z-түвшин, м	1296.61	1296.14	1298.63	1298.72	1298.91	1299.02	1299.07	1299.09	1299.10	1299.13	1299.14				
	Зай, м	0.87	0.1	0.04	0.5	1.0	0.61	0.39	0.12	0.06	0.31	0.05	1.0			

ПК 0+080.00

Явган зам 3: 0.38 м²
Я3 хавтан 3 6см: 0.12 м²
Цементээр бэхжүүлсэн элсэн дэвсгэр үе 3см: 0.06 м²
Далангийн дүүргэлт: 0.31 м³ Буталсан чулуун суурь 10см: 0.26 м²
Ухмал: 0.20 м³ Хөвөө Баруун: 0.20 м²
М 1:100 Хөрс хуулалт: 0.65 м³ Хөвөө Зүүн: 0.04 м²

Тэслийн өгөгдөл	Налуу, ‰, урт, м	1.0 0.03	1.1 0.4	2.0	10	2.0	10	2.0 0.5	1.1 0.31							
	Төлөвлөлтийн түвшин, м	1298.91	1298.92	1298.94	1298.96	1298.97	1299.18									
Газрын өгөгдөл	Z-түвшин, м	1296.65	1296.63	1298.65	1298.44	1298.63	1298.67	1298.75	1298.85	1299.03	1299.12	1299.18	1299.32	1299.31		
	Зай, м	0.6	0.36	0.07	0.26	0.29	0.46	0.54	1.0	0.5	0.31	0.79	0.21			

ПК 0+090.00

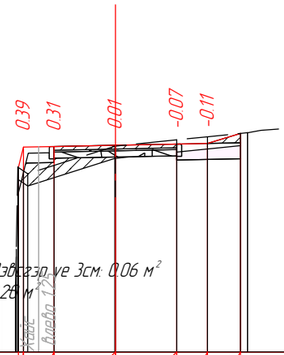

Явган зам 3: 0.38 м²
Я3 хавтан 3 6см: 0.12 м²
Цементээр бэхжүүлсэн элсэн дэвсгэр үе 3см: 0.06 м²
Далангийн дүүргэлт: 0.37 м³ Буталсан чулуун суурь 10см: 0.26 м²
Ухмал: 0.20 м³ Хөвөө Баруун: 0.25 м²
М 1:100 Хөрс хуулалт: 0.72 м³ Хөвөө Зүүн: 0.06 м²

Тэслийн өгөгдөл	Налуу, ‰, урт, м	1.0 0.08	2.5 0.5	2.0	1.0	2.0	10	2.0 0.5	1.3 0.54							
	Төлөвлөлтийн түвшин, м	1298.68	1299.01	1299.02	1299.04	1299.06	1299.07	1299.24								
Газрын өгөгдөл	Z-түвшин, м	1296.69	1296.68	1298.63	1298.58	1298.72	1299.03	1299.03	1299.13	1299.18	1299.24	1299.25	1299.29	1299.33		
	Зай, м	0.69	0.27	0.43	0.07	0.43	0.99	0.01	1.0	0.5	0.54	0.12	0.2	0.65	0.02	

ПК 0+100.00

Явган зам 3: 0.38 м²
Я3 хавтан 3 6см: 0.12 м²
Цементээр бэхжүүлсэн элсэн дэвсгэр үе 3см: 0.06 м²
Далангийн дүүргэлт: 0.70 м³ Буталсан чулуун суурь 10см: 0.26 м²
Ухмал: 0.18 м³ Хөвөө Баруун: 0.22 м²
М 1:100 Хөрс хуулалт: 0.72 м³ Хөвөө Зүүн: 0.07 м²

Тэслийн өгөгдөл	Налуу, ‰, урт, м	1.0 0.2	5 0.5	2.0	1.0	2.0	10	2.0 0.5	1.2 0.41							
	Төлөвлөлтийн түвшин, м	1298.69	1299.09	1299.10	1299.12	1299.14	1299.15	1299.35								
Газрын өгөгдөл	Z-түвшин, м	1296.73	1296.72	1296.71	1296.42	1298.56	1298.67	1298.70	1298.93	1299.19	1299.32	1299.35	1299.38	1299.40		
	Зай, м	0.16	0.07	0.18	0.19	0.75	0.44	0.48	0.92	1.0	0.54	0.04	0.39	0.2	0.03	0.72

ПК 0+106.24

SRP	УБ ХОТ, БЗД, 13-Р ХОРОО, СҮНЖИН ГРАНДААС УРАГШ ГЭР ХОРООЛОЛ ДУНДУУР НАРНЫ ЗАМ ХҮРТЭЛХ АВТО ЗАМЫН НАРИЙВЧИЛСАН ЗУРАГ ТӨСӨЛ				Зургийн шифр: 03/21	
	Захирал	Г.Уганбаяр		ХӨНДЛӨН ОГТЛОЛ	Масштаб: 1:100	
	Инженер	Е.Энхбат			Үе шат	Хуудас	Бүх хуудас
"Эс Ар Пи Инженер Консалтинг Монголиа" ХХК	Гүйцэтгэсэн	Б.Золзаяа		ЯВГАН ЗАМ	А3	4	6
	Шалгасан	Б.Мөнх-Эрдэнэ			2021 оны 10 сар		

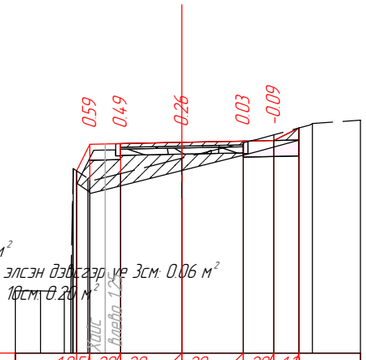
0.59
0.49
0.26
0.03
-0.09
Явган зам 3: 0.38 м²
Я3 хавтан 3 6см: 0.12 м²
Цементээр бэхжүүлсэн элсэн дэвсгэр ує 3см: 0.06 м²
Далангийн дүүргэлт: 0.88 м³
Буталсан чулуун суурь 10см: 0.20 м²
Ухмал: 0.13 м²
Хөвөө Баруун: 0.22 м²
М 1:100
Хөрс хуулалт: 0.73 м³
Хөвөө Зүүн: 0.07 м²
Хадас
Алдаа 1.25

| | | |

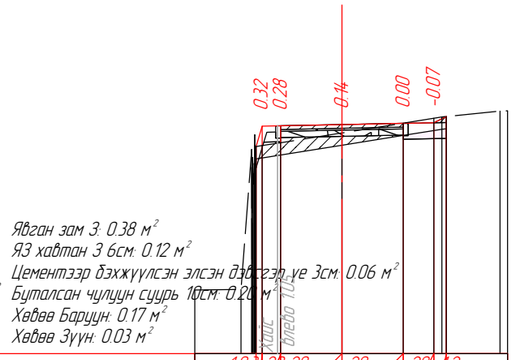

ПК 0+140.00

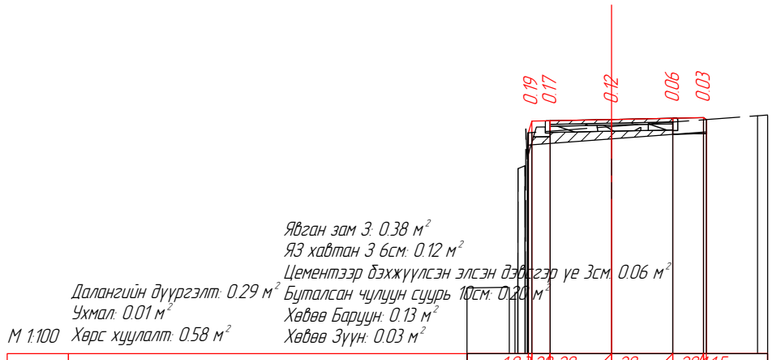

ПК 0+144.90

SRP	УБ ХОТ, БЗД, 13-Р ХОРОО, СҮНЖИН ГРАНДААС УРАГШ ГЭР ХОРООЛОЛ ДУНДУУР НАРНЫ ЗАМ ХҮРТЭЛХ АВТО ЗАМЫН НАРИЙВЧИЛСАН ЗУРАГ ТӨСӨЛ				Зургийн шифр: 03/21		
	Захирал	Г.Уугандаяр		ХӨНДЛӨН ОГТЛОЛ	Масштаб: 1:100		
	Инженер	Е.Энхбат			Үе шат	Хуудас	Бүх хуудас
"Эс Ар Пи Инженер Консалтинг Монголиа" ХХК	Гүйцэтгэсэн	Б.Золзаяа		ЯВГАН ЗАМ	АЗ	6	6
	Шалгасан	Б.Мөнх-Эрдэнэ			2021 оны 10 сар		

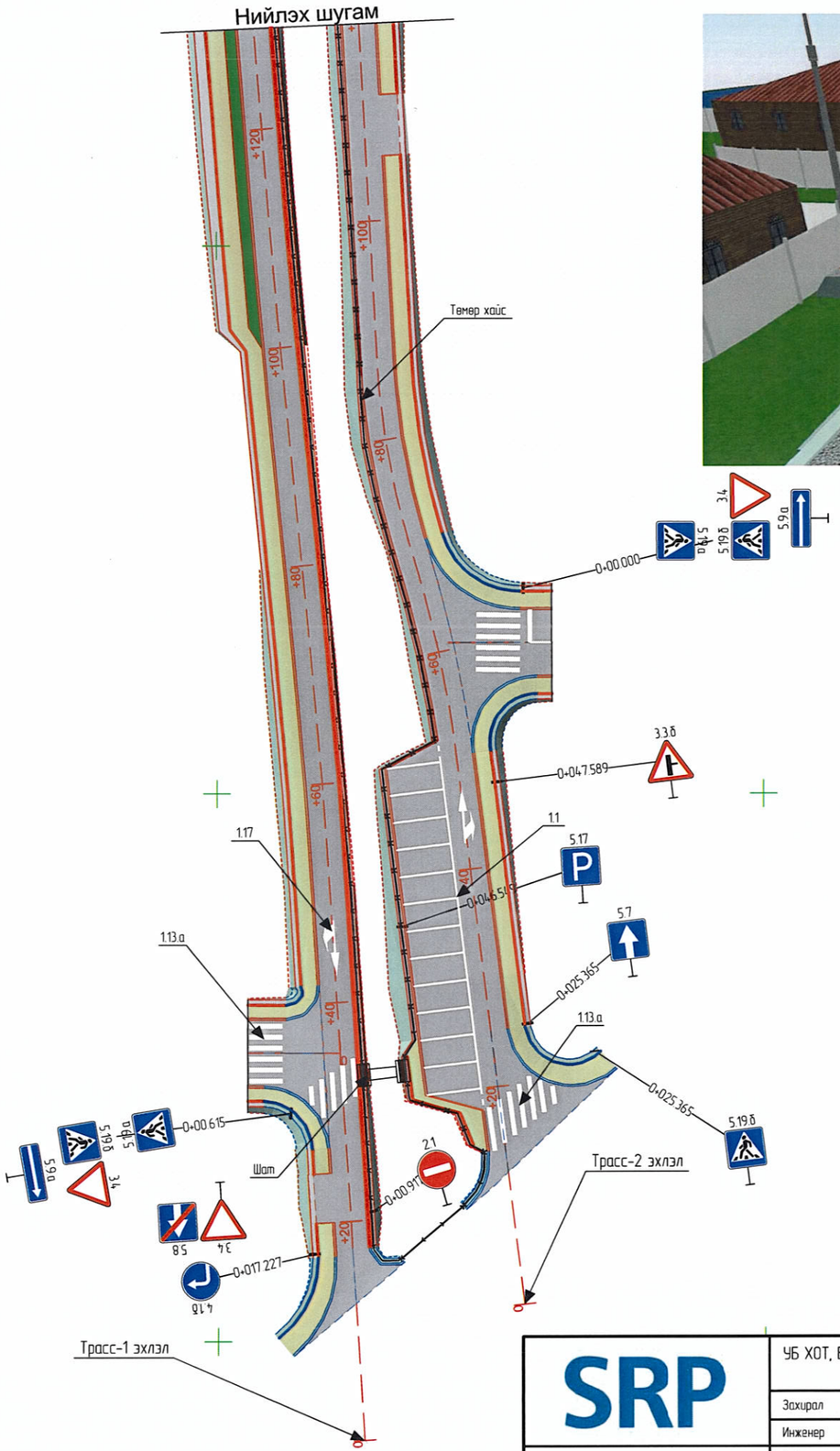

Зураг тесл ... насан
ЭКСПЕРТ №
Гарын үсэг
Засвартай эс
2022.02.16.
ЭДИЙН ТЭЭВРИЙН ХӨГЖЛИЙН ТӨВ

SRP	УБ ХОТ, БЗД, 13-Р ХОРОО, СҮНЖИН ГРАНДААС УРАГШ ГЭР ХОРООЛОЛ ДУНДУУР НАРНЫ ЗАМ ХҮРТЭЛХ АВТО ЗАМЫН НАРИЙВЧИЛСАН ЗУРАГ ТӨСӨЛ				Зургийн шифр: 03/21		
	Захирал	Г.Уугандаяр		ТЭМДЭГ, ТЭМДЭГЛЭГЭЭ	Масштаб 1500		
	Инженер	Ё.Энхбат			Үе шат	Хуудас	Бүх хуудас
"Эс Ар Пи Инженер Консалтинг Монголиа" ХХК	Гүйцэтгэсэн	Б.Золзаяа			А3	1	4
	Шалгасан	Б.Мөнх-Эрдэнэ			2021 оны 10 сар		

D

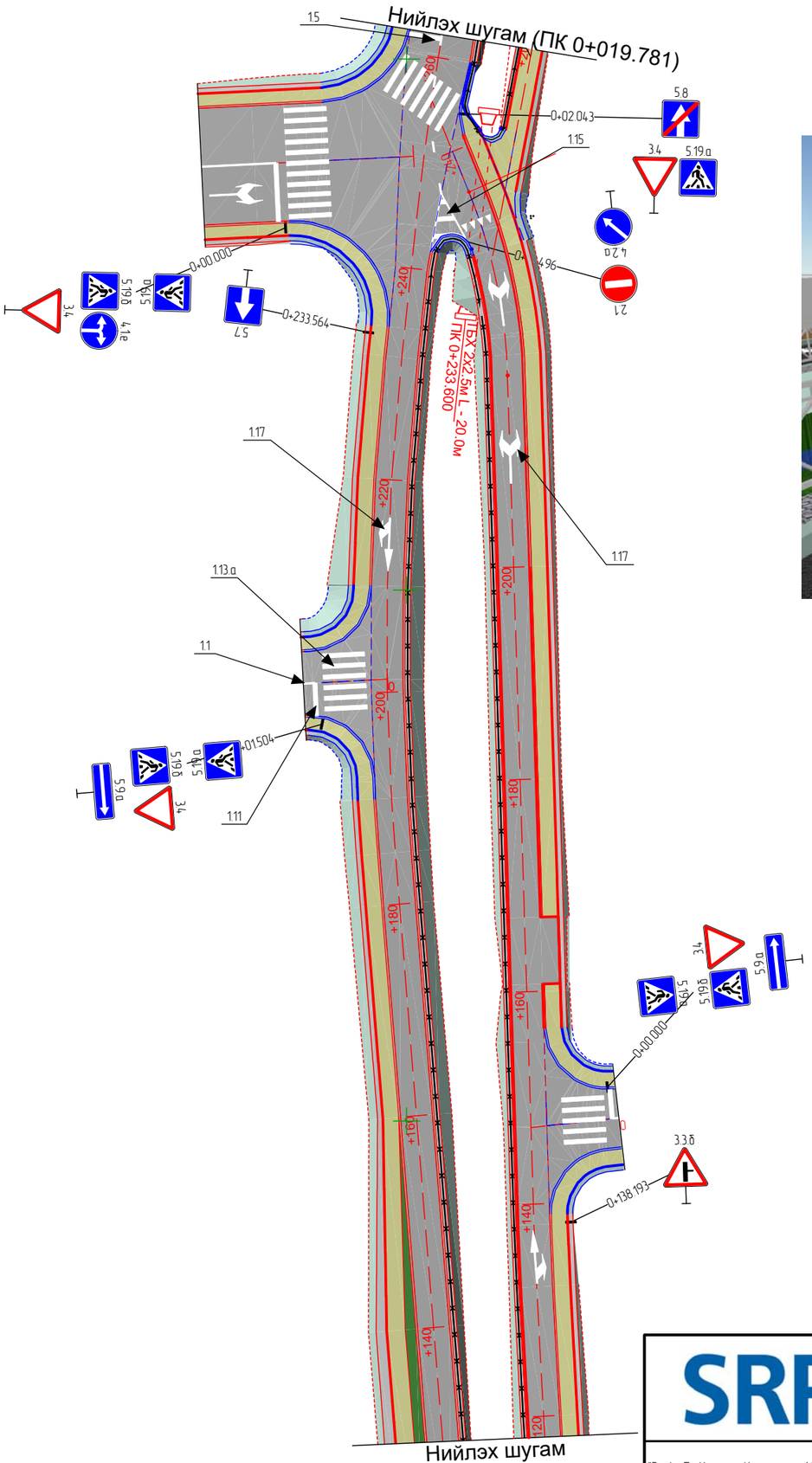

SRP	УБ ХОТ, БЗД, 13-Р ХОРОО, СҮНЖИН ГРАНДААС УРАГШ ГЭР ХОРООЛОЛ ДУНДУУР НАРНЫ ЗАМ ХҮРТЭЛХ АВТО ЗАМЫН НАРИЙВЧИЛСАН ЗУРАГ ТӨСӨЛ				Зургийн шифр: 03/21		
	Захирал	Г.Үүганбаяр		ТЭМДЭГ, ТЭМДЭГЛЭГЭЭ	Масштаб: 1:500		
	Инженер	Е.Энхбат			Үе шат	Хуудас	Бүх хуудас
"Эс Ар Пи Инженер Консалтинг Монголиа" ХХК	Гүйцэтгэсэн	Б.Золзаяа			А3	2	4
	Шалгасан	Б.Мөнх-Эрдэнэ			2021 оны 10 сар		

D

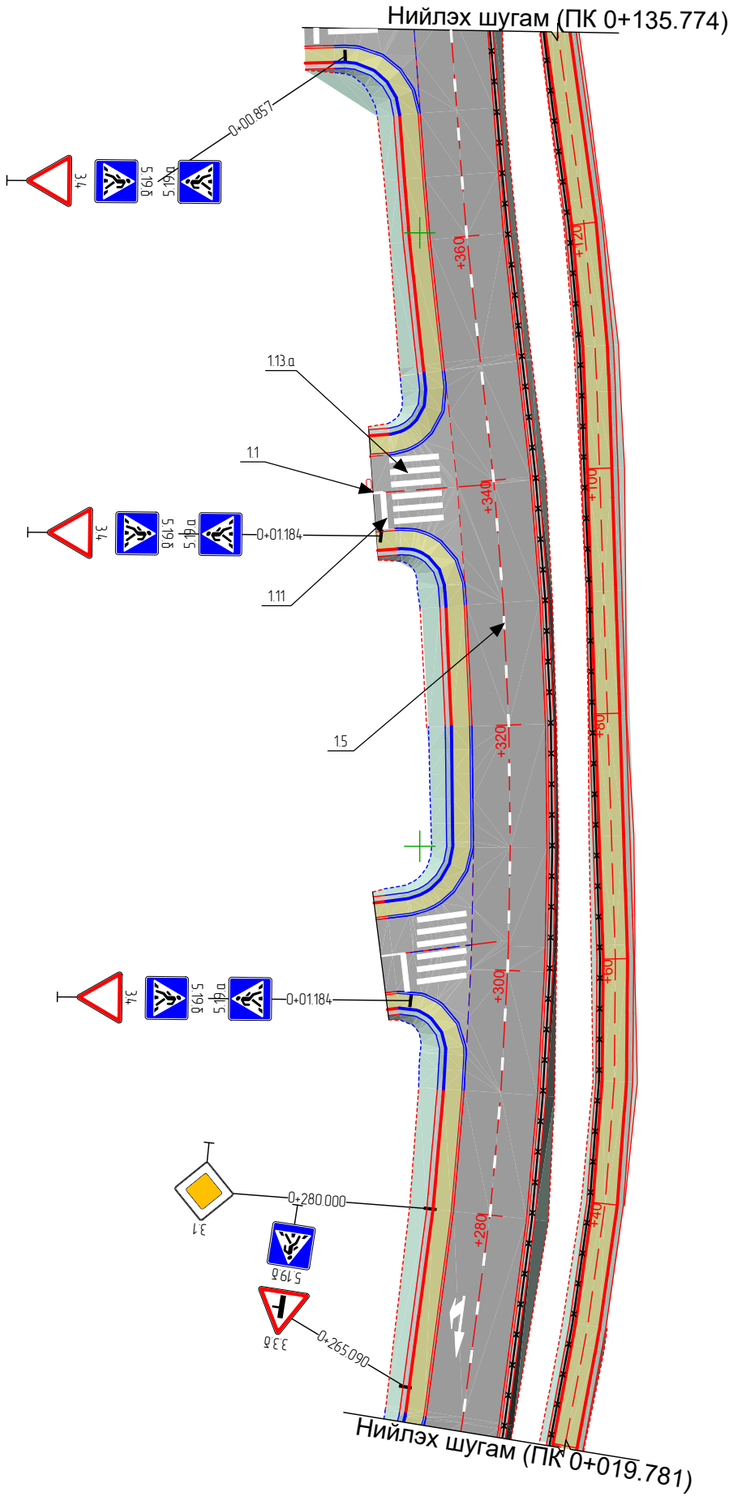

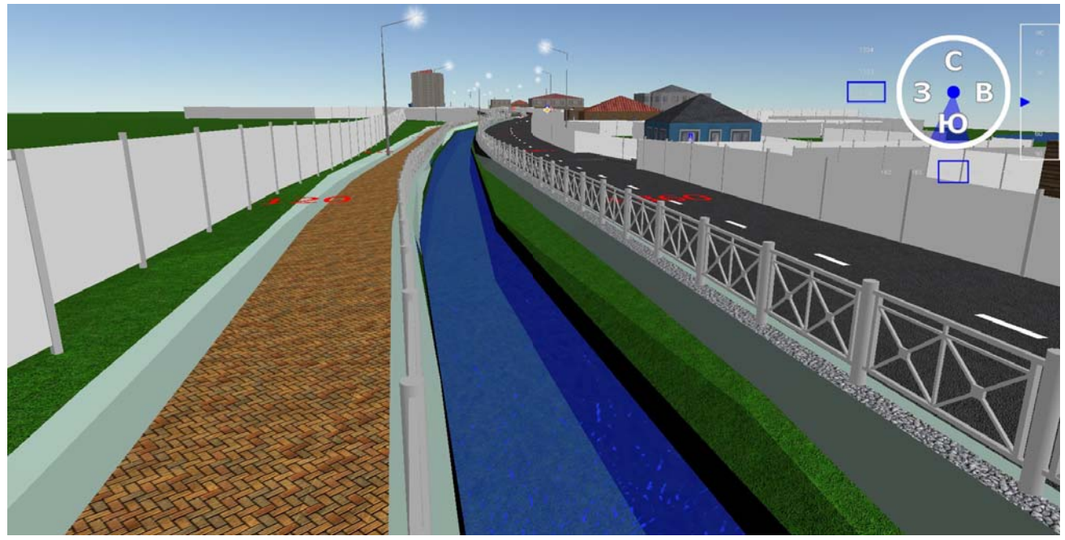

SRP	УБ ХОТ, БЗД, 13-Р ХОРОО, СҮНЖИН ГРАНДААС УРАГШ ГЭР ХОРООЛОЛ ДУНДУУР НАРНЫ ЗАМ ХҮРТЭЛХ АВТО ЗАМЫН НАРИЙВЧИЛСАН ЗУРАГ ТӨСӨЛ				Зургийн шифр: 03/21	
	Захирал	Г.Уганбаяр		ТЭМДЭГ, ТЭМДЭГЛЭГЭЭ	Масштаб: 1:500	
	Инженер	Е.Энхбат			Үе шат	Хуудас / Бүх хуудас
"Эс Ар Пи Инженер Консалтинг Монголиа" ХХК	Гүйцэтгэсэн	Б.Золзаяа			А3	3 / 4
	Шалгасан	Б.Мөнх-Эрдэнэ			2021 оны 10 сар	

D

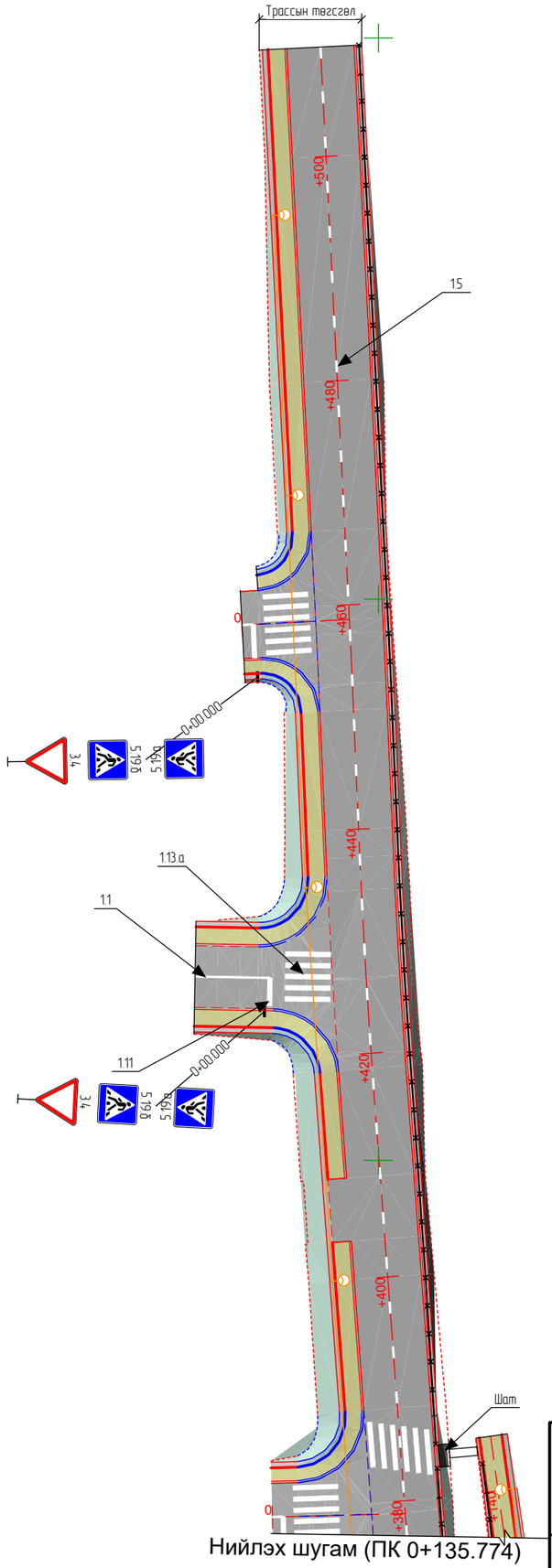

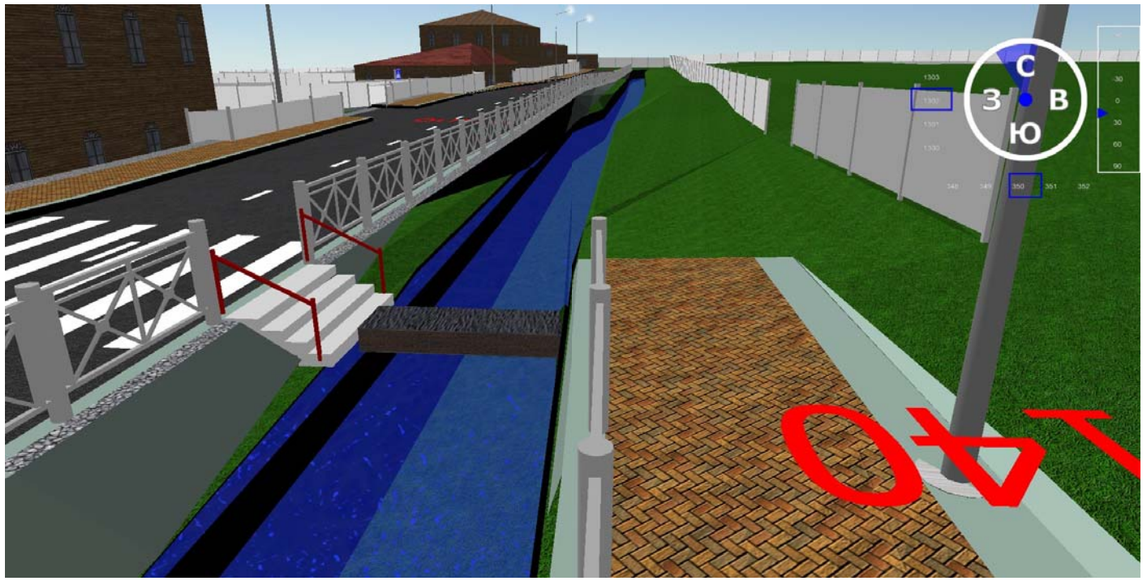

SRP	УБ ХОТ, БЗД, 13-Р ХОРОО, СҮНЖИН ГРАНДААС УРАГШ ГЭР ХОРООЛОЛ ДУНДУУР НАРНЫ ЗАМ ХҮРТЭЛХ АВТО ЗАМЫН НАРИЙВЧИЛСАН ЗУРАГ ТӨСӨЛ				Зургийн шифр: 03/21		
	Захирал	Г.Үүганбаяр		ТЭМДЭГ, ТЭМДЭГЛЭГЭЭ	Масштаб: 1:500		
	Инженер	Е.Энхбат			Үе шат	Хуудас	Бүх хуудас
"Эс Ар Пи Инженер Консалтинг Монголиа" ХХК	Гүйцэтгэсэн	Б.Золзаяа			А3	4	4
	Шалгасан	Б.Мөнх-Эрдэнэ			2021 оны 10 сар		

ЗАМЫН ТЭМДЭГЛЭГЭЭ

Object: Сүнжин Гранд авто зам

№ км	1.1	1.5	1.7	1.13а	1.12	1.17	1.17	1.11	1.15а	Дүн, м²
1.1*-д шилжүүлэх коэф	**1.00**	**0.25**	**0.50**	**1.00**	**1.00**	**1.00**	**1.00**	**1.00**	**1.00**	
Өргөн, м	**0.15**	**0.15**	**0.15**	**4.00**	**0.6**	**2.48**	**2.19**	**0.4**		
Сүнжин трасс - 1										
0-0		260.52		27.16			5 (10.95)	1.20	2.32	
Урт, м		260.52								
Талбай, м²		39.08		27.16			10.95	1.20	2.32	
Шилжүүлсэн талбай, м²		**9.77**		**27.16**			**10.95**	**1.20**	**2.32**	**51.40**
Сүнжин трасс - 2										
Урт, м	94.95		3.97	9.82	0.70	2 (4.96)				
Талбай, м²	14.24		0.60	9.82	0.70	4.96				
Шилжүүлсэн талбай, м²	**14.24**		**0.30**	**9.82**	**0.70**	**4.96**				**30.02**
Гарц-1				7.20						**7.2**
Гарц-2	0.17			9.60				1.25		**11.02**
Гарц-3	1.05			17.60		2.48		2.20		**23.33**
Гарц-4	0.20			9.60				1.25		**11.05**
Гарц-5	0.12			9.60				1.20		**10.92**
Гарц-6	0.15			9.60				1.12		**10.87**
Гарц-7	1.00			8.00				1.00		**10**
Гарц-8	0.15			9.60				1.20		**10.95**
Гарц-9	0.30			9.60				1.20		**11.1**
Гарц-10	0.09			9.09				1.00		**10.18**
Нийт талбай, м2										**198**

Үргэлжилсэн тэмдэглэгээ 1,1

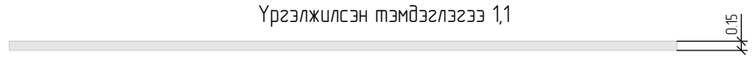

Зам тусгаарлалт (ховор шугам) 1.5

Замын уулзварт байгаа згнэз 1.7

Зам тавьж өгөх тэмдэглэгээ 1,12

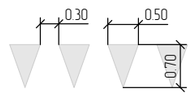

Замын төгсгөл ойртох 1.17

Явган хүний гарц 1,13а

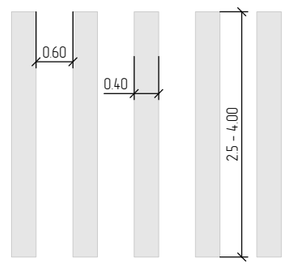

Зогс шугам 1.11

Тусгаарлах ба нэгтгэх арлууд 1.15а

SRP	УБ ХОТ, БЗД, 13-Р ХОРОО, СҮНЖИН ГРАНДААС УРАГШ ГЭР ХОРООЛОЛ ДУНДУУР НАРНЫ ЗАМ ХҮРТЭЛХ АВТО ЗАМЫН НАРИЙВЧИЛСАН ЗУРАГ ТӨСӨЛ				Зургийн шифр: 03/21	
	Захирал	Г.Чуганбаяр		ЗАМЫН ТОНОГЛОЛ	Масштаб: 1:100	
	Инженер	Е.Энхбат			Үе шат	Хуудас / Бүх хуудас
"Эс Ар Пи Инженер Консалтинг Монголиа" ХХК	Гүйцэтгэсэн	Б.Золзаяа			А3	1 / 2
	Шалгасан	Б.Мөнх-Эрдэнэ			2021 оны 10 сар	

ЗАМЫН ТЭМДЭГ

Object: Сүнжин Гранд авто зам

№	Ажлын нэр	Хэмжих нэгж	Тоо хэмжээ															Нийт
			Сүнжин Гранд трасс 1	Сүнжин Гранд трасс 2	Гарц 1	Гарц 2	Гарц 3	Гарц 4	Гарц 5	Гарц 6	Гарц 7	Гарц 8	Гарц 9	Гарц 10	Уулзвар 1	Уулзвар 2	Уулзвар 3	
1	Заах тэмдэг	ш	1				1										1	
2	Мэдээллийн тэмдэг	ш																
3	Хориглох тэмдэг	ш													1		1	
4	Дараалын тэмдэг	ш	3	2	1	1	1	1	1	1	1	1	1	1			1	
5	Мэдээлэх тэмдэг	ш	3	2	3	3	2	2	2	2	2	2	3	3		1	2	
	Тэмдэгний тоо		**7**	**4**	**4**	**4**	**4**	**3**	**3**	**3**	**3**	**3**	**4**	**4**	**1**	**1**	**5**	**53**
6	Шонгийн тоо	ш	4	4	1	1	1	1	1	1	1	1	1	1	1	1	2	**22**

Зогсоол 5.17

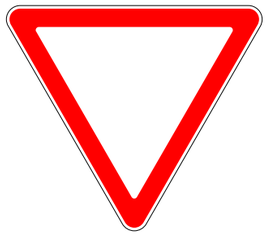

Зам таваьж өгнө 3.4

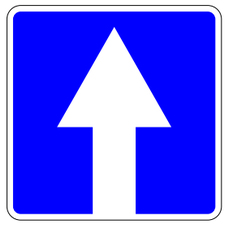

Нэг чигийн хөдөлгөөн 5.7

Нэг чигийн хөдөлгөөний төгсгөл 5.8

Орох хориотой 2.1

Туслах зам нийлнэ 33.б

Явган хүний гарц 5.19.б

Явган хүний гарц 5.19.а

Гол зам 3.1

Хөдөлгөөний чиглэл 4.1.е

Нэг талын замын хөдөлгөөнөөр явах 5.9.а

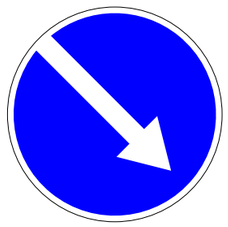

Саадыг баруун гар талаар тойрч гарна 4.2.а

Тайлбар: 1. Замын тэмдэгийн байрлалыг ажлын зургийн тэмдэг тэмдэглэгээний зургаас үзнэ үү.
2. Замын тэмдэглэгээ нь MNS 4759-2014 стандартын шаардлагыг, замын тэмдэг нь MNS 4597-2013 стандартын шаардлагыг хангасан байна.
3. Замын тэмдэглэгээг термопластик материалаар хийнэ.

SRP	УБ ХОТ, БЗД, 13-Р ХОРОО, СҮНЖИН ГРАНДААС УРАГШ ГЭР ХОРООЛОЛ ДУНДУУР НАРНЫ ЗАМ ХҮРТЭЛХ АВТО ЗАМЫН НАРИЙВЧИЛСАН ЗУРАГ ТӨСӨЛ				Зургийн шифр: 03/21		
	Захирал	Г.Үүгэнбаяр		ЗАМЫН ТОНОГЛОЛ	Масштаб: 1:100		
	Инженер	Е.Энхбат			Үе шат	Хуудас	Бүх хуудас
"Эс Ар Пи Инженер Консалтинг Монголиа" ХХК	Гүйцэтгэсэн	Б.Золзаяа			А3	2	2
	Шалгасан	Б.Мөнх-Эрдэнэ			2021 оны 10 сар		

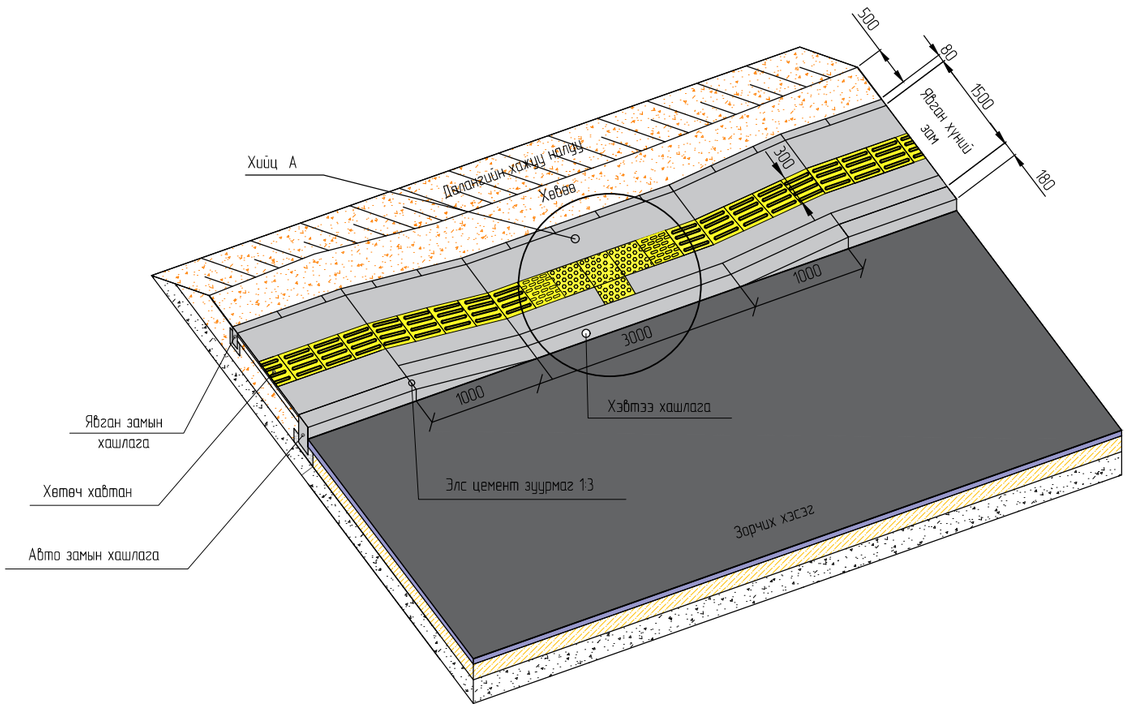

ХИЙЦ А

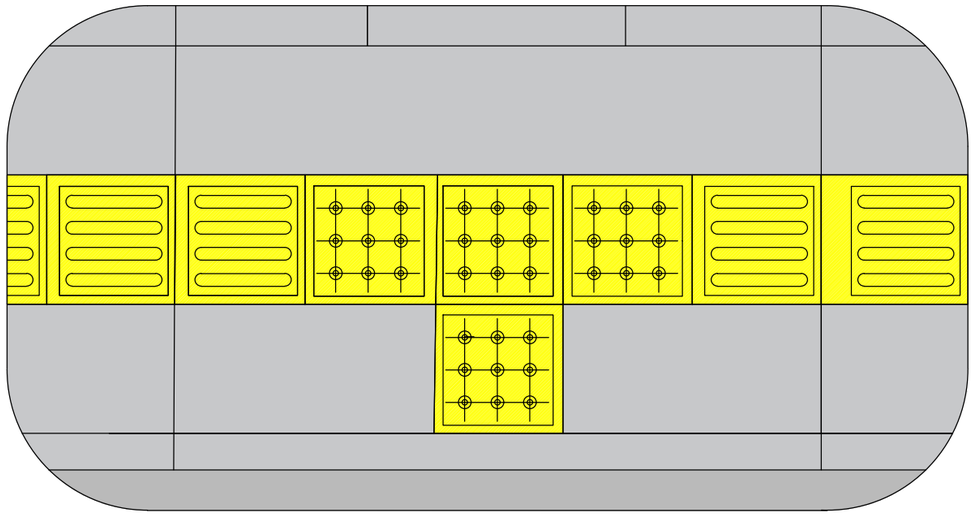

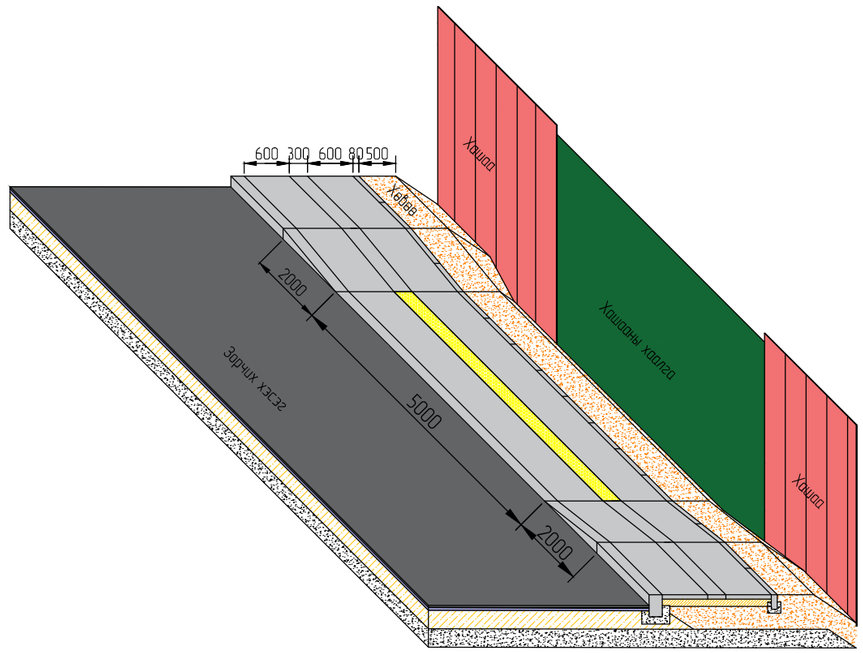

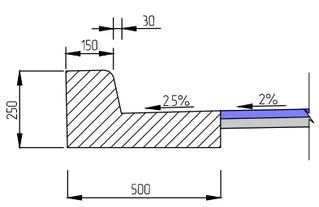

Авто замын хашлага - Зүүн тал

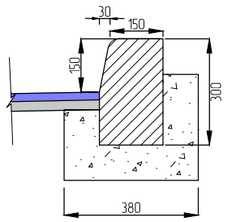

Авто замын хашлага

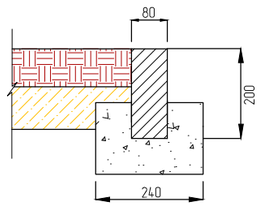

Явган замын хашлага

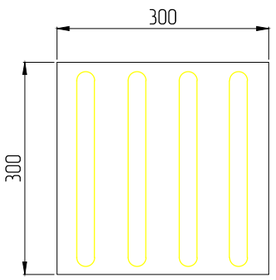

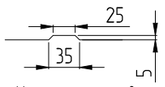

Чиглүүлэгч хавтан

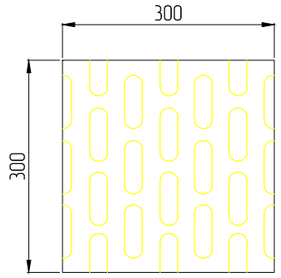

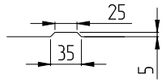

Анхааруулах хавтан

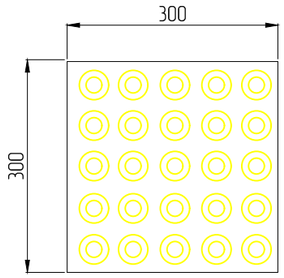

Анхааруулах хавтан

ТАЙЛБАР:

1. Бүх хэмжээсийг мм-ээр өгөв.
2. Явган хүний гарцтай хэсэг тутамд хөгжлийн бэрхшээлтэй иргэдэд зориулсан налуу гарцыг зураг заасны дагуу гүйцэтгэнэ.
3. Хараагүй хүнд зориулсан чиглүүлэгч хавтанг явган хүний замын голоор замын нийт уртад хийх бөгөөд анхааруулах хавтанг чиглэл өөрчлөгдөх, явган хүний гарцтай хэсэг, ямар нэгэн саадын өмнө хийнэ.
4. MNS 5682:2006 Хөгжлийн бэрхшээлтэй иргэдэд зориулсан зам техникийн шаардлагын дагуу төлөвлөв.
5. Барилга угсралтын ажлын үед дээрх нэг маягийн зургийн дагуу гарц орцыг хийж өгнө.

SRP	УБ ХОТ, БАЯНЗҮРХ ДҮҮРЭГ, 13 ДУГААР ХОРОО, СҮНЖИН ГРАНДААС УРАГШ ГЭР ХОРООЛОЛ ДУНДУУР НАРНЫ ЗАМ ХҮРТЭЛХ АВТО ЗАМЫН ЗУРАГ ТӨСӨЛ				Зургийн шифр: 03/21		
	Захирал	Г.Уганбаяр		НЭГ МАЯГИЙН ХӨНДЛӨН ОГТЛОЛ	Масштаб: 1:1000		
	Инженер	Б.Мөнх-Эрдэнэ			Үе шат	Хуудас	Бүх хуудас
"Эс Ар Пи Инженер Консалтинг Монголиа" ХХК	Гүйцэтгэсэн	Б.Золзаяа		ХБИ ЗОРИУЛСАН ЯВГАН ЗАМЫН ХИЙЦ	А3	1	1
	Шалгасан	Б.Мөнх-Эрдэнэ			2021 оны 10 сар		

ТРАСС-1
ПК0+384.00

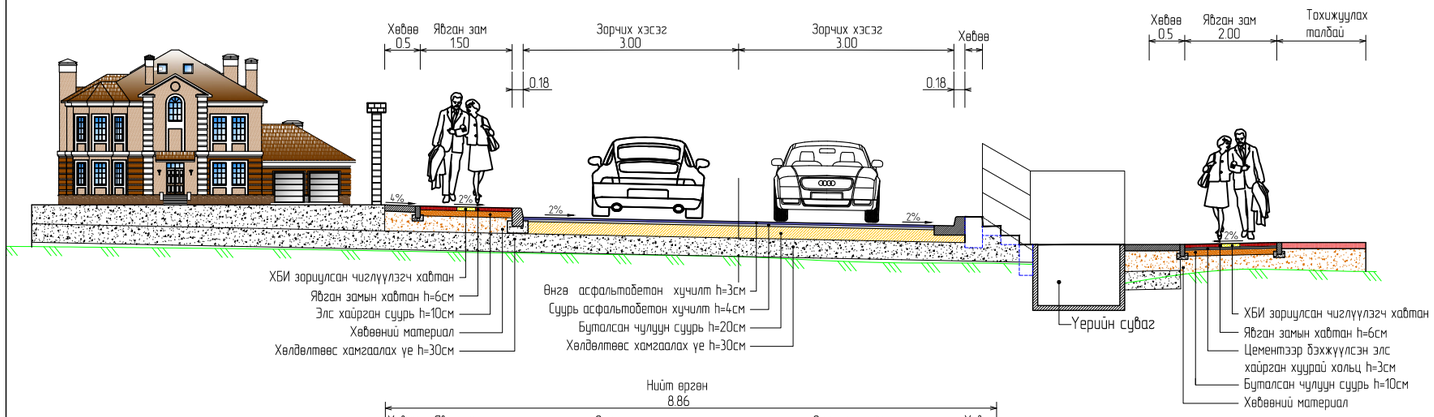

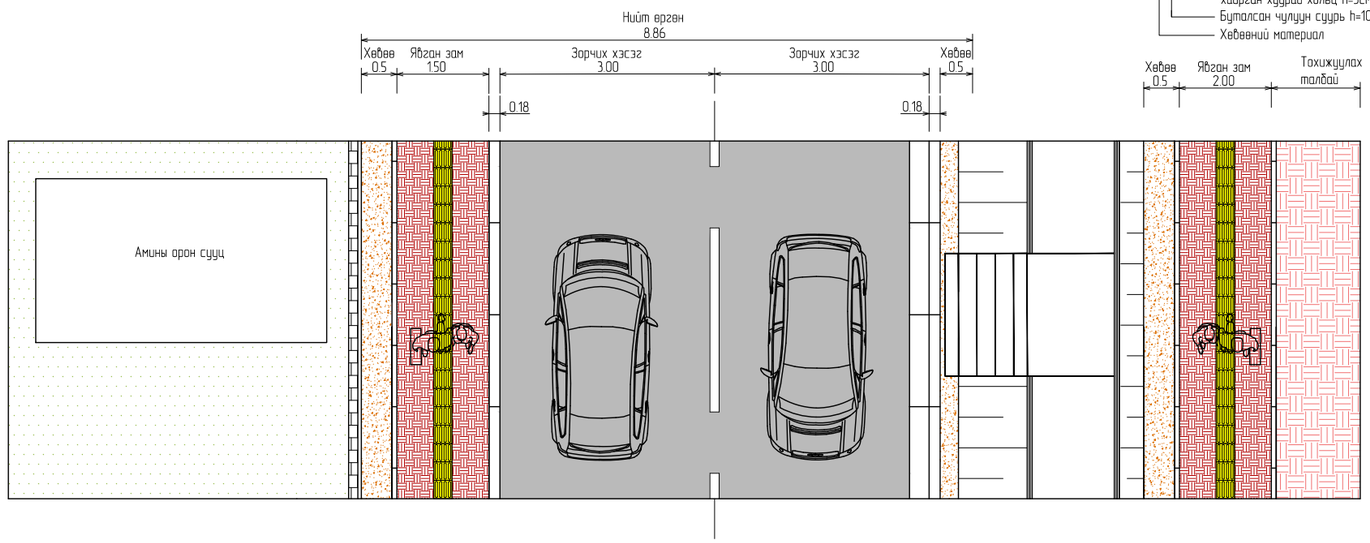

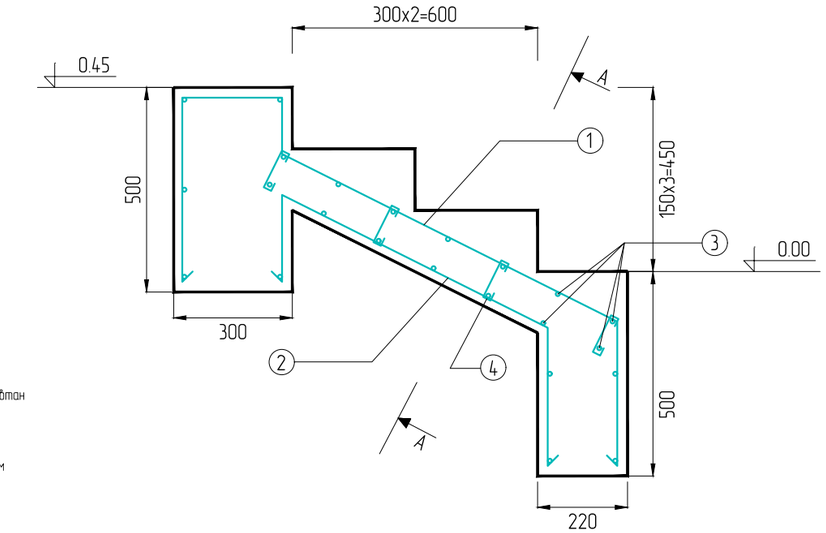

ОГТЛОЛ А-А

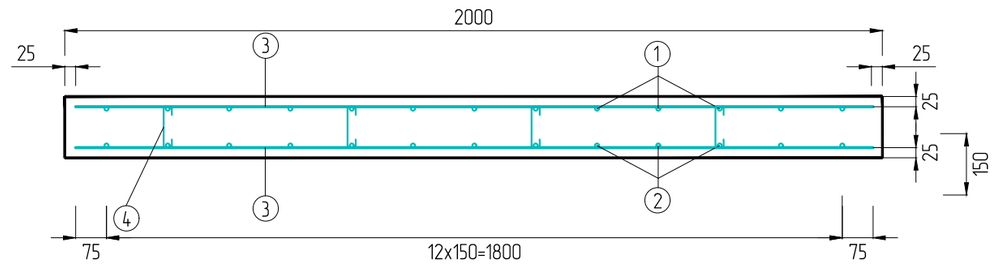

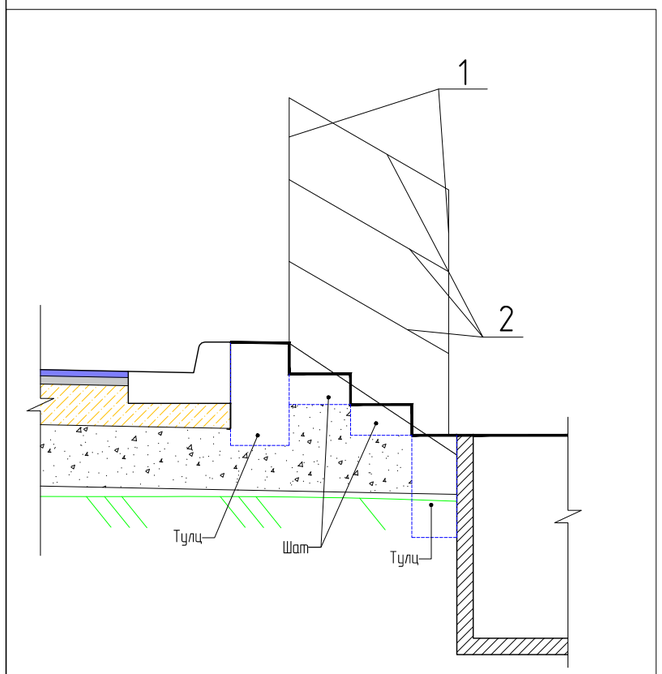

Хайсны тоо хэмжээ							
№	Марк	Диаметр	Урт, м	Тоо хэмжээ, ш	Нийт урт, м	1 у/м жин, кг	Нийт жин, кг
1	ГОСТ 8639-82	ф57х3.5	1.20	4	4.8	4.6	22.08
2	ГОСТ 8639-83	ф57х3.6	0.90	6	5.4	4.6	24.84

№	Байрлал
1	Трасс-1 ПК0+33.300
2	Трасс-2 ПК0+22.500
3	Трасс-1 ПК0+384.00

ТАЙЛБАР:
1. Бүх хэмжээсийг мм-ээр өгөв.
2. Бетон хийцийн шахалтын бат бэх В20, хүйтэн тэсвэрлэлт F300 байна.

АРМАТУРЫН ТҮҮВЭР

№	Диаметр	Урт, м	Тоо хэмжээ, ш	Нийт урт, м	Нэгж жин кг/м	Нийт жин, кг
1	D13 SD390	2.175	13	28.275	0.995	28.13
2	D13 SD390	1.35	13	17.55	0.995	17.46
3	D10 SD390	1.95	23	44.85	0.560	25.12
4	D8 A-I	0.18	16	2.88	0.395	1.14

SRP	УБ ХОТ, БАЯНЗҮРХ ДҮҮРЭГ, 13 ДУГААР ХОРОО, СҮНЖИН ГРАНДААС УРАГШ ГЭР ХОРООЛОЛ ДУНДУУР НАРНЫ ЗАМ ХҮРТЭЛХ АВТО ЗАМЫН ЗУРАГ ТӨСӨЛ				Зургийн шифр: 03/21
	Захирал	Г.Уганбаяр	НЭГ МАЯГИЙН ХӨНДЛӨН ОГТЛОЛ		Масштаб: 1:150
	Инженер	Б.Мөнх-Эрдэнэ		Үе шат	Хуудас / Бүх хуудас
"Эс Ар Пи Инженер Консалтинг Монголиа" ХХК	Гүйцэтгэсэн	Б.Золзаяа	ЯВГАН ХҮНИЙ ШАТ	А3	1 / 1
	Шалгасан	Б.Мөнх-Эрдэнэ		2021 оны 10 сар	

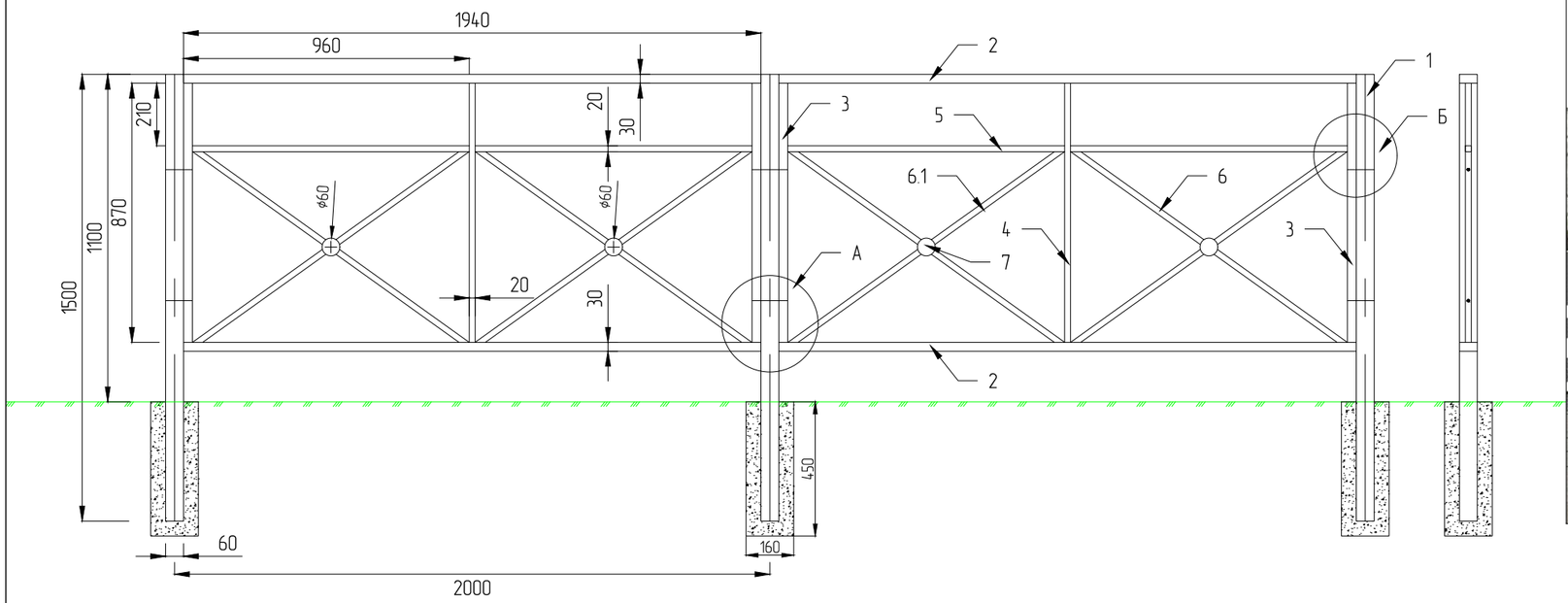

ХЭСЭГ/ЛЭЛ А
М1:50

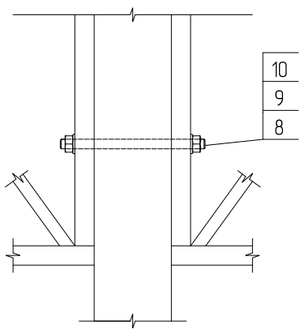

ХЭСЭГ/ЛЭЛ Б
М1:50

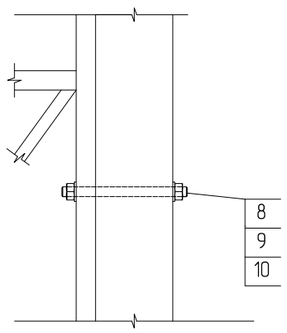

Нийт тоо хэмжээ					
Урт, м	Жин, кг	Шпилька	Гайка	Шайба	Бетон суурь, В15, м3
859.00	10743.59	886.00	1772.00	1772.00	3.40

Авто замын хашлага				
№		Байршил		
		Эхлэл, м	Төгсгөл, м	Урт, м
1	Трасс-1	0+17.44	0+242.22	224.78
2		0+260.00	0+382.71	122.71
3		0+384.71	0+509.77	125.06
4	Трасс-1 болон Трасс-2 Эхлэл хэсэг /Уулзвар/			16.27
5	Трасс-1 болон Трасс-2 Дунд хэсэг /Уулзвар/			5.19
6	Трасс-1 болон Явган хүний зам /Уулзвар/			9.73
7	Трасс-2	0+14.40	0+19.76	5.36
8		0+19.76	0+52.00	40.89
9		0+52.00	0+230.05	178.05
10	Явган хүний зам	0+11.91	143.29	131.38

2м урт хаалтын материалын тооцоо					
№	Марк	Нэр	Тоо ширхэг, ш	Нэгж жин, кг	Нийт жин, кг
1	ГОСТ 10704-91	Труба 60x60x2 L=1500	1	5.40	5.40
2	ГОСТ 10704-91	Труба 60x30x2 L=1940	2	5.42	10.84
3	ГОСТ 10704-91	Труба 30x20x1.5 L=870	2	1.10	2.20
4	ГОСТ 10704-91	Труба 20x20x1.5 L=870	1	0.74	0.74
5	ГОСТ 10704-91	Труба 20x20x1.5 L=1880	1	1.58	1.58
6	ГОСТ 10704-91	Труба 20x20x1.5 L=1200	2	1.00	2.00
6.1	ГОСТ 10704-91	Труба 20x20x1.5 L=590	4	0.5	2.00
7	ГОСТ 19903-74	ф60x2	4	0.02	0.06
8	ГОСТ 22036-76	Шпилька М8x140	2		
9	ГОСТ 5915-70	Гайка М8	4		
10	ГОСТ 11371-78	Шайба 8	4		
Нийт					24.82

ТАЙЛБАР:

1. Хайсны металлыг зэв идэлтээс хамгаалах бүдгаар 2 давхар бүдна.
2. Хашилт нь замын хөвөөний хэсэгт байрлана.

SRP	УБ ХОТ, БАЯНЗҮРХ ДҮҮРЭГ, 13 ДУГААР ХОРОО, СҮНЖИН ГРАНДААС УРАГШ ГЭР ХОРООЛОЛ ДУНДУУР НАРНЫ ЗАМ ХҮРТЭЛХ АВТО ЗАМЫН ЗУРАГ ТӨСӨЛ				Зургийн шифр: 03/21
	Захирал	Г.Уганбаяр		НЭГ МАЯГИЙН ХӨНДЛӨН ОГТЛОЛ	Масштаб: 1:200, 1:50
	Инженер	Б.Мөнх-Эрдэнэ			Үе шат / Хуудас / Бүх хуудас
"Эс Ар Пи Инженер Консалтинг Монголиа" ХХК	Гүйцэтгэсэн	Б.Золзаяа		ХАЙС	А3 / 1 / 1
	Шалгасан	Б.Мөнх-Эрдэнэ			2021 оны 10 сар

ХУЧИЛТЫН АЖЛЫН ТОО ХЭМЖЭЭ

ХУЧИЛТЫН АЖЛЫН ХЭМЖЭЭ

№	Ажлын нэр	Хэм. Нэгж	Трасс-1	Трасс-2	Явган зам	Гарц 1	Гарц 1-1	Гарц 1-2	Гарц 2	Гарц 2-1	Гарц 2-2	Гарц 3	Гарц 3-1	Гарц 3-2	Гарц 4	Гарц 4-1	Гарц 4-2	Гарц 5	Гарц 5-1	Гарц 5-2	Гарц 6	Гарц 6-1	Гарц 6-2	Гарц 7	Гарц 7-1	Гарц 7-2	Гарц 8	Гарц 8-1	Гарц 8-2	Гарц 9	Гарц 9-1	Гарц 9-2	Гарц 10	Гарц 10-1	Гарц 10-2	Уулзвар 1-1	Уулзвар 1-2	Уулзвар 2-1	Уулзвар 2-2	Уулзвар 3-1	Уулзвар 3-2	Уулзвар 4-1	Уулзвар 4-2	НИЙТ ДҮН:
	АВТО ЗАМ																																											
1	Өнгө АБ хучлага	м³	63.68	24.31		0.54	0.73	0.40	0.05	0.80	0.79	3.42	2.50	1.53	0.17	0.86	0.79	0.28	0.58	0.58	0.43	0.83	0.84	0.92	0.55	0.70	0.28	0.62	0.63	0.42	0.85	1.02	0.02	0.71	0.65	0.35	0.47	0.16	1.59	0.04	0.66			**114.80**
2	Суурт АБ хучлага	м³	84.11	31.99		0.70	0.95	0.54	0.06	1.06	1.05	4.52	3.31	2.02	0.23	1.13	1.04	0.37	0.76	0.77	0.57	1.08	1.13	1.21	0.72	0.94	0.36	0.83	0.82	0.55	1.12	1.34	0.03	0.93	0.86	0.45	0.39	0.20	2.08	0.05	0.87			**151.18**
3	Битум цацлага	м²	2955.91	1126.02		24.84	33.66	18.83	2.20	37.27	36.87	158.68	116.21	71.13	8.01	39.87	36.67	13.02	26.80	27.05	20.04	38.27	39.47	42.68	25.45	32.86	12.82	29.05	29.05	19.43	39.47	47.28	1.00	32.86	30.25	16.03	17.23	7.21	73.53	1.80	30.66			**5319.50**
4	Бутаасан чулуун суурь	м³	454.40	175.32		3.49	4.74	2.62	0.30	5.32	5.26	22.49	16.42	10.07	1.14	5.67	5.18	1.84	4.27	4.37	2.83	5.42	5.67	6.03	4.15	5.23	1.80	4.10	4.09	2.73	5.54	6.65	0.14	5.21	5.00	2.32	3.13	1.03	10.61	0.41	4.76			**809.74**
5	Суурийн доод үе	м³	1188.31	494.35		9.32	12.99	6.28	0.85	16.05	15.11	48.71	34.73	24.36	3.11	16.57	23.36	5.21	10.52	10.48	7.44	15.06	15.55	17.62	10.52	12.10	4.75	10.90	10.87	7.61	16.45	16.85	0.40	11.45	12.32	10.73	5.93	2.99	24.25	2.15	8.53			**2144.78**
6	Авто замын хашлага	у/м	312.48	203.06		5.01	8.48	4.82	0.39	11.56	9.63	19.84	15.22	11.56	1.93	11.17	19.27	3.08	9.83	9.05	4.62	9.83	9.63	12.14	9.05	9.25	3.08	7.90	7.71	4.24	11.17	10.40	0.39	9.63	10.02	10.02	4.24	5.78	12.72	1.93				**810.11**
7	Авто замын хашлаганы бетон суурь	м³	18.29	11.88		0.30	0.49	0.27	0.02	0.59	0.54	1.15	0.87	0.68	0.12	0.58	0.95	0.18	0.49	0.49	0.28	0.54	0.54	0.74	0.49	0.55	0.18	0.45	0.43	0.25	0.66	0.59	0.02	0.53	0.58	0.59	0.23	0.31	0.73					**46.61**
8	Авто замын L хашлага	у/м	468.60	215.25																																					6.20			**690.05**
9	Хөвөө	м³	321.85	171.88	33.00	2.12	3.36	1.26	0.24	5.48	4.17	9.08	5.89	5.37	0.90	5.54	9.47	1.71	4.92	4.60	2.03	5.57	5.69	6.86	4.48	5.16	1.34	2.57	2.53	2.09	5.44	4.58	0.13	5.06	4.13	4.34	1.03	1.30	4.93	1.16	1.23	0.79	0.17	**663.46**
	ЯВГАН ЗАМ																																											
1	Явган замын хавтан	м²	485.37	306.55	253.96	6.18	10.02	4.68	0.67	14.53	11.85	23.71	18.87	15.19	2.34	13.69	26.38	4.68	15.86	15.36	5.68	11.85	11.85	18.87	14.36	16.86	3.67	8.85	9.18	6.68	16.20	13.69	0.33	16.86	17.53	16.20	0.00	0.00	19.70	2.34	0.00	1.17	8.68	**1450.44**
2	Явган замын элс хайрган суурь	м³	46.59	29.50		1.08	1.84	0.86	0.12	2.65	2.16	4.30	3.50	2.81	0.42	2.56	4.87	0.92	1.24	1.18	1.04	1.12	1.11	3.72	1.12	1.30	0.66	1.64	1.62	1.22	2.95	2.49	0.00	0.36	1.34	3.05	0.00	0.00	3.65	0.47	0.00	0.23	1.74	**137.47**
2	Явган замын бутаасан чулуун суурь				27.31																																							**27.31**
2	Цементээр бэхжүүлсэн элс хайрган хуурай хольц	м³			8.19																																							**8.19**
2	Явган замын хашлага	у/м	313.06	189.72	272.36	4.38	6.26	1.88	0.63	8.77	6.89	20.04	12.52	10.64	2.50	8.77	16.91	2.50	6.26	6.26	5.01	6.89	6.26	13.15	6.26	6.26	2.50	5.01	5.01	4.38	10.02	7.51	0.00	6.89	6.89	8.14	0.00	0.00	8.77		0.00			**999.29**
2	Явган замын хашлаганы бетон суурь	м³	15.13	9.19		0.23	0.33	0.14	0.02	0.44	0.37	0.95	0.62	0.50	0.10	0.42	0.84	0.16	0.33	0.30	0.24	0.37	0.36	0.63	0.29	0.33	0.14	0.27	0.26	0.22	0.47	0.37	0.00	0.24	0.39	0.40	0.00	0.00	0.43		0.00			**35.49**
	НОГООН БАЙГУУЛАМЖ																																											
1	Хар шороо	м³	7.61																																									**7.61**

ГАЗАР ШОРООНЫ АЖЛЫН ТОО ХЭМЖЭЭ

ГАЗАР ШОРООНЫ АЖЛЫН ХЭМЖЭЭ

№	Ажлын нэр	Хэм. Нэгж	Трасс-1	Трасс-2	Явган зам	Гарц 1	Гарц 1-1	Гарц 1-2	Гарц 2	Гарц 2-1	Гарц 2-2	Гарц 3	Гарц 3-1	Гарц 3-2	Гарц 4	Гарц 4-1	Гарц 4-2	Гарц 5	Гарц 5-1	Гарц 5-2	Гарц 6	Гарц 6-1	Гарц 6-2	Гарц 7	Гарц 7-1	Гарц 7-2	Гарц 8	Гарц 8-1	Гарц 8-2	Гарц 9	Гарц 9-1	Гарц 9-2	Гарц 10	Гарц 10-1	Гарц 10-2	Уулзвар 1-1	Уулзвар 1-2	Уулзвар 2-1	Уулзвар 2-2	Уулзвар 3-1	Уулзвар 3-2	Уулзвар 4-1	Уулзвар 4-2	НИЙТ ДҮН:
1	Хөрс хуулалт	м3	824.48	329.03	96.81	6.19	8.69	4.18	0.58	10.77	10.68	32.58	23.21	16.47	2.07	11.44	16.51	3.47	9.16	8.82	4.95	10.17	10.87	7.65	8.79	10.71	3.16	7.28	7.24	5.07	10.94	11.22	0.27	9.66	7.76	7.25	3.94	2.00	16.20	1.45	3.80	1.16	2.14	**1568.82**
2	Ул хөрс нягтруулалт	м3	824.48	329.03	96.81	6.19	8.69	4.18	0.58	10.77	10.68	32.58	23.21	16.47	2.07	11.44	16.51	3.47	9.16	8.82	4.95	10.17	10.87	7.65	8.79	10.71	3.16	7.28	7.24	5.07	10.94	11.22	0.27	9.66	7.76	7.25	3.94	2.00	16.20	1.45	3.80	1.16	2.14	**1568.82**
3	Ухмал	м3	319.71	473.48	18.50	6.99	2.63	3.67	0.31	8.04	1.93	39.18	18.71	0.00	1.75	0.96	0.74	2.78	0.26	0.91	6.84	3.19	0.65	14.85	0.03	0.16	3.87	5.76	4.93	7.31	10.85	7.94	0.56	17.49	26.80	17.08	1.81	4.60	46.45	0.00	0.14	0.00	0.00	**1081.86**
4	Бэхэлгээ	м2	569.39	279.36	124.56																																0.00			5.31	2.99		1.72	**983.33**
5	Шаталж ухах	м3																																										
6	Далангийн дүүргэлт	м3	492.78	96.53	73.55	0.00	0.41	0.00	0.14	0.37	8.11	0.62	2.52	7.59	0.00	12.08	14.17	0.01	11.54	8.37	0.00	8.17	17.83	1.41	14.30	18.86	0.00	0.11	0.00	0.00	0.00	0.08	0.00	0.33	0.00	0.00	0.00	0.00	0.00	2.74	3.20	3.04	12.88	**811.74**

SRP	УБ ХОТ, БЗД, 13-Р ХОРОО, СҮНЖИН ГРАНДААС УРАГШ ГЭР ХОРООЛОЛ ДҮНДУУР НАРНЫ ЗАМ ХҮРТЭЛХ АВТО ЗАМЫН НАРИЙВЧИЛСАН ЗУРАГ ТӨСӨЛ				Зургийн шифр: 03/21
	Захирал	Г.Чуганбаяр		АЖЛЫН ТОО ХЭМЖЭЭ	Масштаб: 1:100
	Инженер	Е.Энхбат			Үе шат / Хуудас / Бүх хуудас
"Эс Ар Пи Инженер Консалтинг Монголиа" ХХК	Гүйцэтгэсэн	Б.Золзаяа			А3 / 1 / 1
	Шалгасан	Б.Мөнх-Эрдэнэ			2021 оны 10 сар

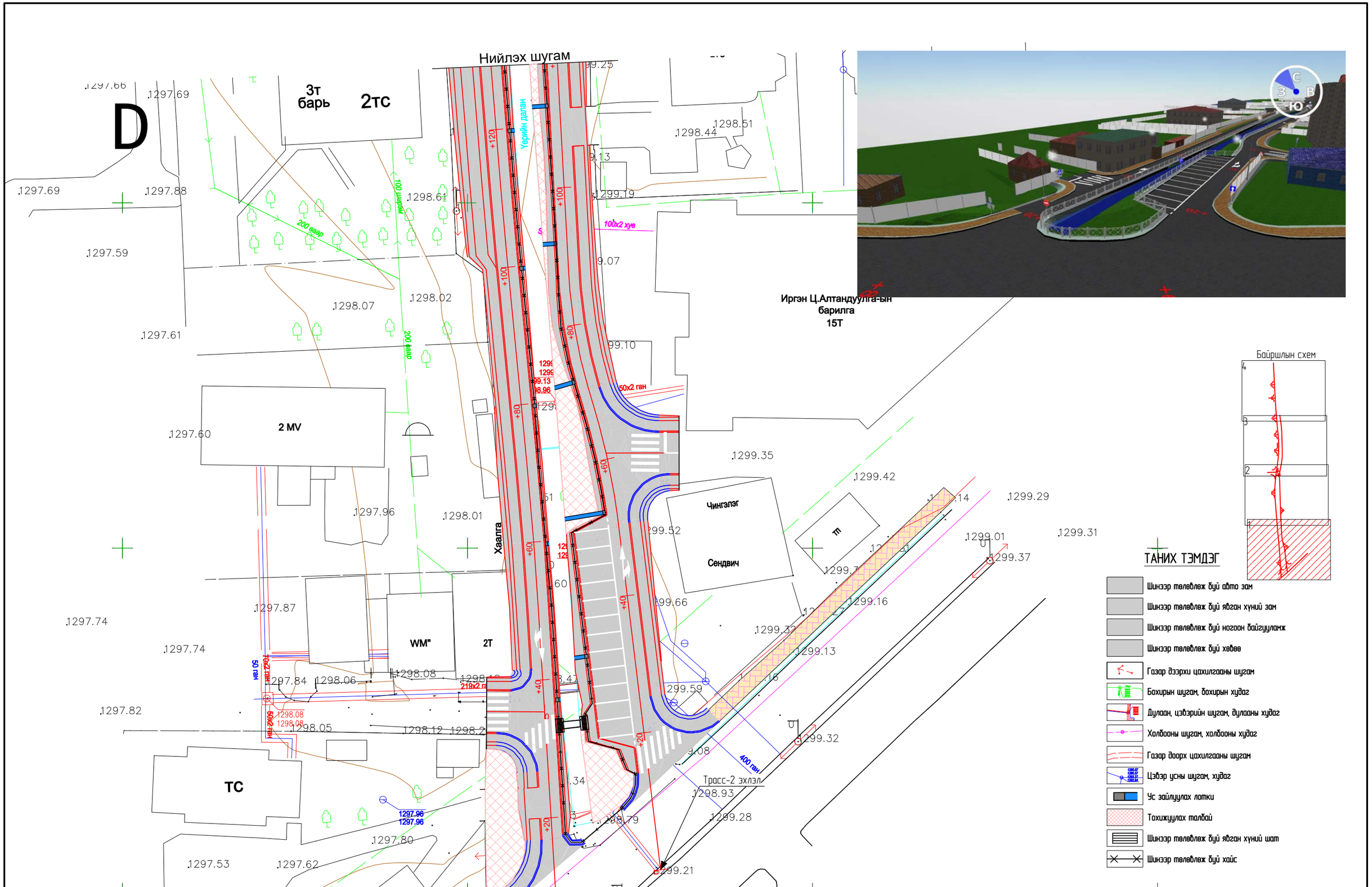

SRP	УБ ХОТ, БЗД, 13-Р ХОРОО, СҮНЖИН ГРАНДААС УРАГШ ГЭР ХОРООЛОЛ ДУНДУУР НАРНЫ ЗАМ ХҮРТЭЛХ АВТО ЗАМЫН НАРИЙВЧИЛСАН ЗУРАГ ТӨСӨЛ			Зургийн шифр: 03/21		
	Захирал	Г.Үүгэнбаяр	БОРООНЫ УС ЗАЙЛУУЛАЛТ	Масштаб: 1500		
	Инженер	Е.Энхбат		Үе шат	Хуудас	Бүх хуудас
"Эс Ар Пи Инженер Консалтинг Монголиа" ХХК	Гүйцэтгэсэн	Б.Золзаяа	ТРАСС-1, ПК0+000-ПК0+125 ТРАСС-2, ПК0+000-ПК0+120	А3	1	4
	Шалгасан	Б.Мөнх-Эрдэнэ		2021 оны 10 сар		

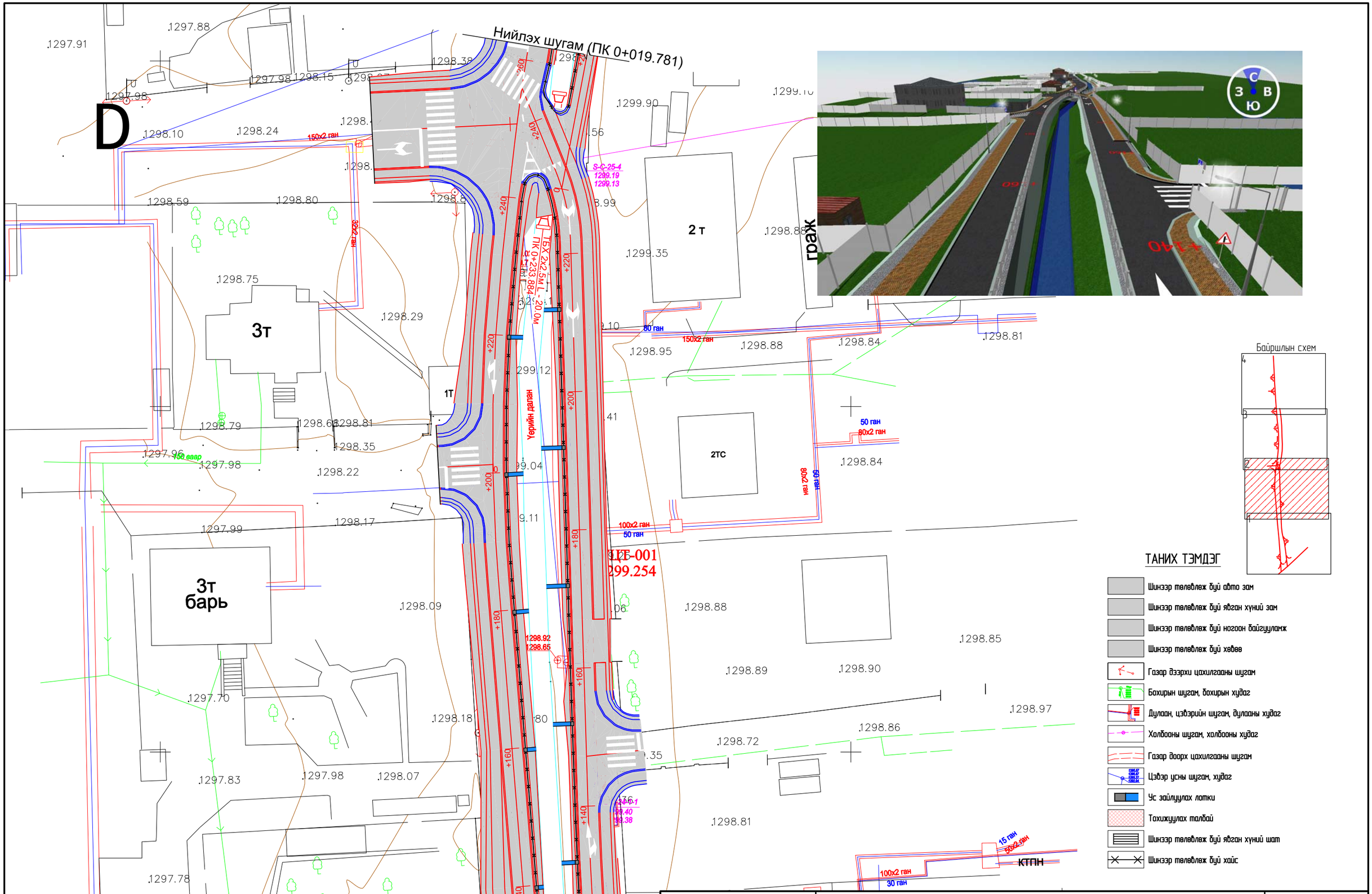

SRP	УБ ХОТ, БЗД, 13-Р ХОРОО, СҮНЖИН ГРАНДААС УРАГШ ГЭР ХОРООЛОЛ ДУНДУУР НАРНЫ ЗАМ ХҮРТЭЛХ АВТО ЗАМЫН НАРИЙВЧИЛСАН ЗУРАГ ТӨСӨЛ				Зургийн шифр: 03/21	
	Захирал	Г.Уганбаяр		БОРООНЫ УС ЗАЙЛУУЛАЛТ	Масштаб: 1500	
	Инженер	Е.Энхбат			Үе шат	Хуудас / Бүх хуудас
"Эс Ар Пи Инженер Консалтинг Монголиа" ХХК	Гүйцэтгэсэн	Б.Золзаяа		ТРАСС-1, ПК0+125-ПК0+260 ТРАСС-2, ПК0+120-ПК0+245	А3	2 / 4
	Шалгасан	Б.Мөнх-Эрдэнэ			2021 оны 10 сар	

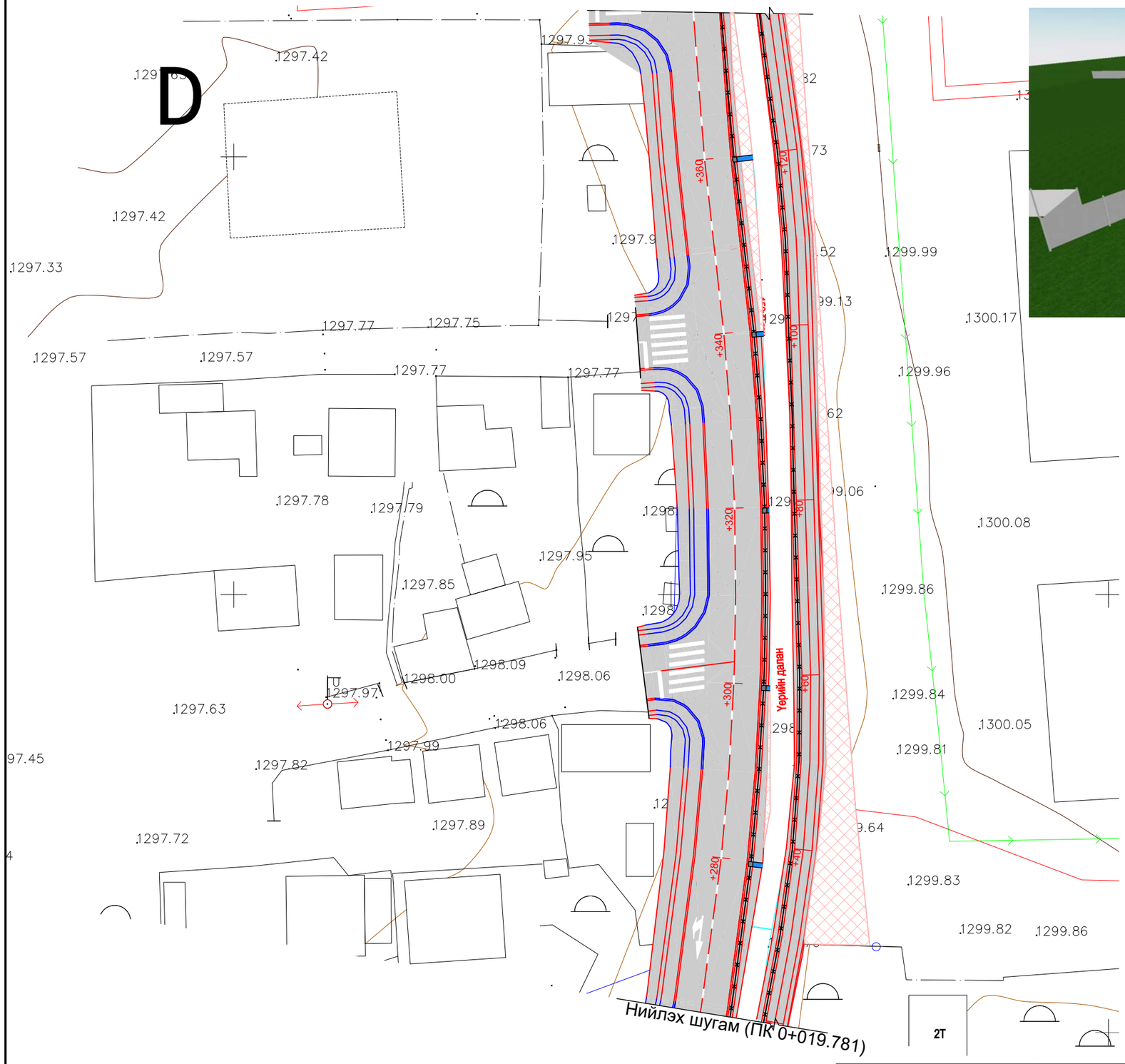

Байршлын схем

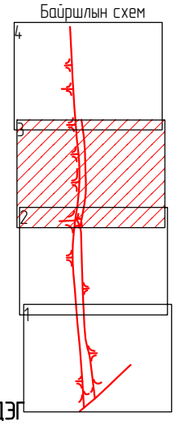

ТАНИХ ТЭМДЭГ

- Шинээр төлөвлөх буй авто зам
- Шинээр төлөвлөх буй явган хүний зам
- Шинээр төлөвлөх буй ногоон байгууламж
- Шинээр төлөвлөх буй хөвөө
- Газар доорхи цахилгааны шугам
- Бохирын шугам, бохирын худаг
- Дулаан, цэвэрийн шугам, дулааны худаг
- Холбооны шугам, холбооны худаг
- Газар доорх цахилгааны шугам
- Цэвэр усны шугам, худаг
- Ус зайлуулах лотки
- Тохижуулах талбай
- Шинээр төлөвлөх буй явган хүний шат
- Шинээр төлөвлөх буй хайс

SRP	УБ ХОТ, БЗД, 13-Р ХОРОО, СҮНЖИН ГРАНДААС УРАГШ ГЭР ХОРООЛОЛ ДУНДУУР НАРНЫ ЗАМ ХҮРТЭЛХ АВТО ЗАМЫН НАРИЙВЧИЛСАН ЗУРАГ ТӨСӨЛ			Зургийн шифр: 03/21		
	Захирал	Г.Уугандаяр		БОРООНЫ УС ЗАЙЛУУЛАЛТ	Масштаб: 1:500	
	Инженер	Е.Энхбат			Үе шат	Хуудас	Бүх хуудас
"Эс Ар Пи Инженер Консалтинг Монголиа" ХХК	Гүйцэтгэсэн	Б.Золзаяа		ТРАСС-1 ПК0+260-ПК0+380	А3	3	4
	Шалгасан	Б.Мөнх-Эрдэнэ			2021 оны 10 сар		

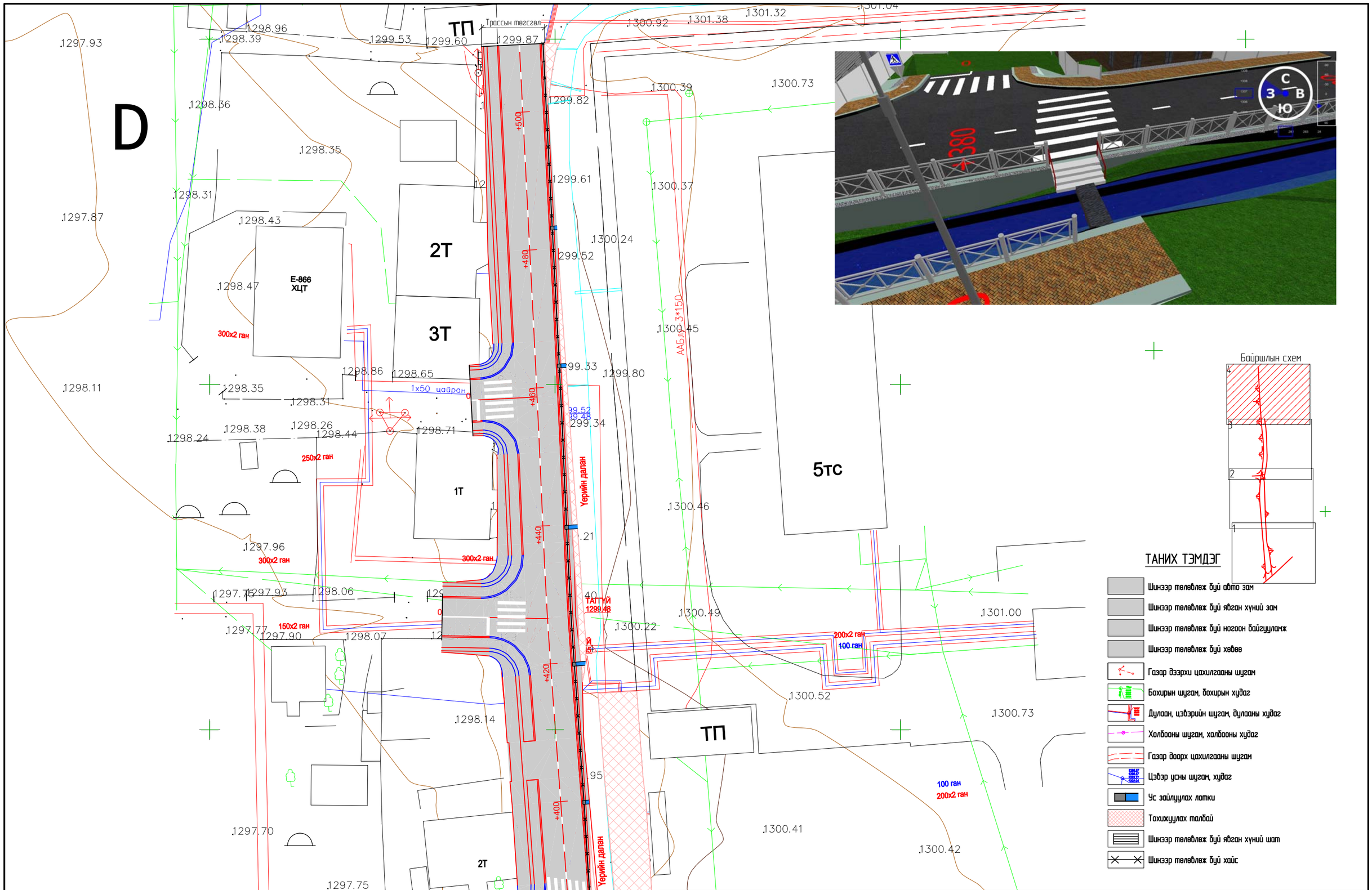

SRP	УБ ХОТ, БЗД, 13-Р ХОРОО, СҮНЖИН ГРАНДААС УРАГШ ГЭР ХОРООЛОЛ ДУНДУУР НАРНЫ ЗАМ ХҮРТЭЛХ АВТО ЗАМЫН НАРИЙВЧИЛСАН ЗУРАГ ТӨСӨЛ				Зургийн шифр: 03/21	
	Захирал	Г.Уганбаяр		БОРООНЫ УС ЗАЙЛУУЛАЛТ	Масштаб: 1500	
	Инженер	Е.Энхбат			Үе шат	Хуудас / Бүх хуудас
"Эс Ар Пи Инженер Консалтинг Монголиа" ХХК	Гүйцэтгэсэн	Б.Золзаяа		ТРАСС-1 ПК0+380-ПК0+510	А3	4 / 4
	Шалгасан	Б.Мөнх-Эрдэнэ			2021 оны 10 сар	

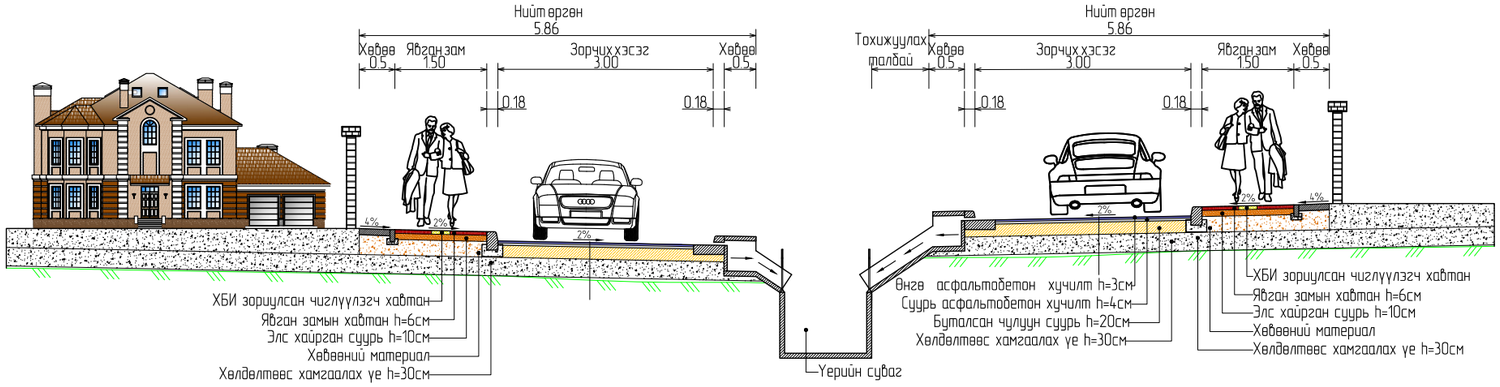

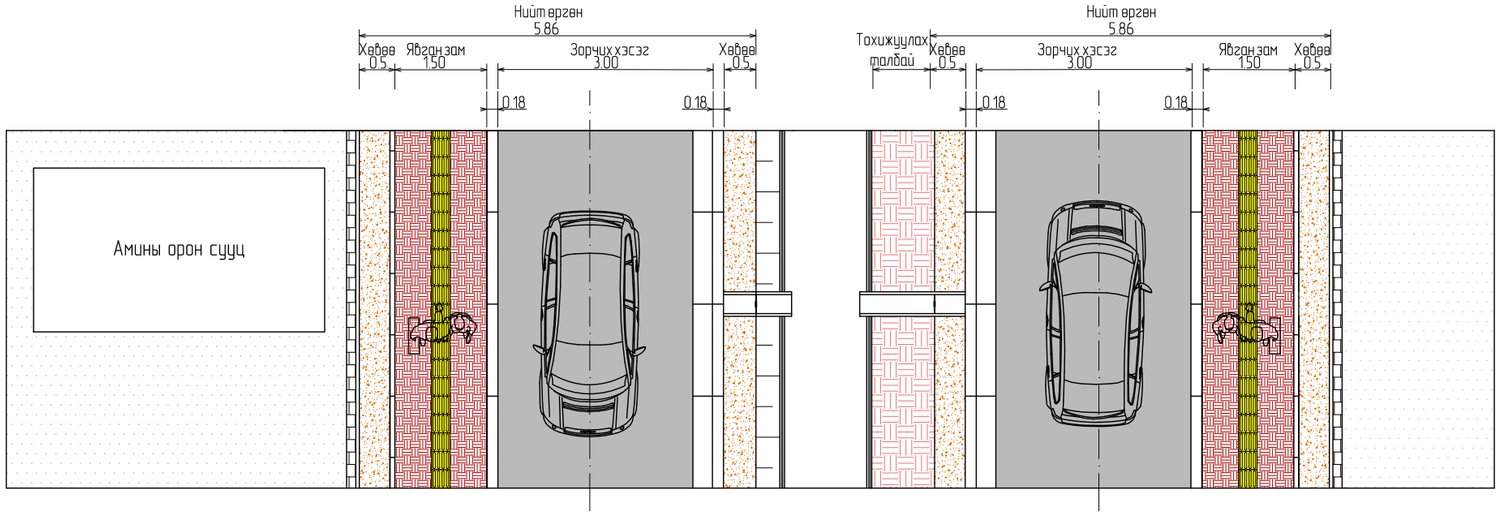

№	Трасс	Байршил	Байрлал		Ус зайлуулах байгууламжийн урт, м	
			Зүүн	Баруун	Хаалтаний хэсэгт	Хажуу налуугийн хэсэгт
1	Трасс-1	0+037.00		*	0.50	0.25
2		0+059.65		*	0.30	0.22
3		0+079.65		*	0.50	0.06
4		0+099.65		*	0.50	0.29
5		0+119.65		*	0.50	0.55
6		0+139.65		*	0.50	0.89
7		0+159.65		*	0.50	1.50
8		0+179.65		*	0.50	2.02
9		0+199.65		*	0.50	2.43
10		0+219.65		*	0.50	1.89
11		0+279.65		*	0.50	1.30
12		0+299.65		*	0.50	0.54
13		0+319.65		*	0.50	0.25
14		0+339.65		*	0.50	1.00
15		0+359.65		*	0.43	1.88
16		0+379.65		*	0.18	1.27
17		0+399.65		*	0.43	0.65
18		0+419.65		*	0.50	1.49
19		0+439.65		*	0.50	1.44
20		0+46.3.00		*	0.50	0.85
21		0+483.00		*	0.50	0.48
22	Трасс-2	0+032.00	*		0.50	1.78
23		0+052.00	*		0.35	5.69
24		0+072.00	*		0.35	2.85
25		0+092.00	*		0.25	1.80
26		0+112.00	*		0.40	2.02
27		0+132.00	*		0.50	2.03
28		0+152.00	*		0.50	2.69
29		0+172.00	*		0.50	2.96
30		0+192.00	*		0.50	3.08
31		0+212.00	*		0.50	2.10

ХӨВӨӨ ХЭСГИЙН УС ЗАЙЛУУЛАХ БАЙГУУЛАМЖ М1:100

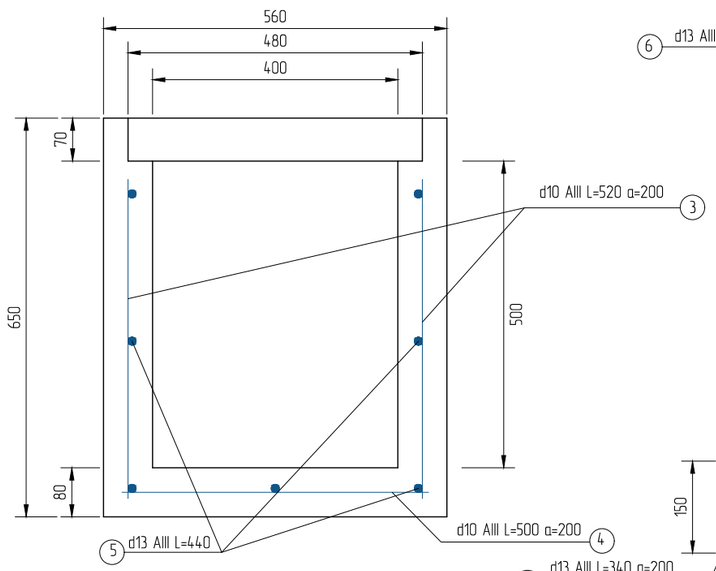

ХАЖУУ НАЛУУ ХЭСЭГТ БАЙРЛАХ БЭХЭЛГЭЭ М1:100

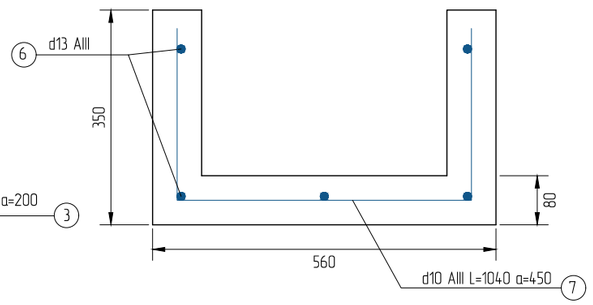

ТАГНЫ ХИЙЦ М1:100

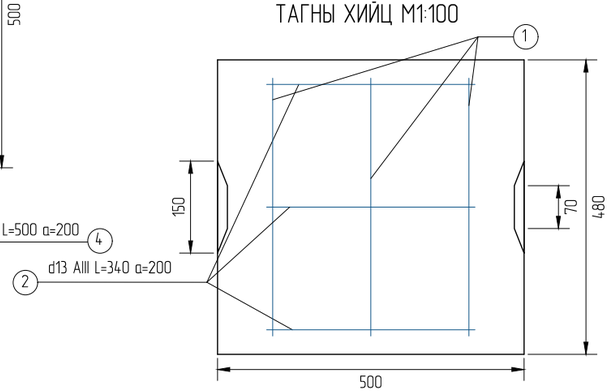

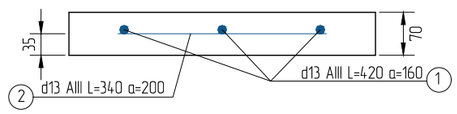

Арматурын түүвэр							
№	Диаметр	Урт, мм	Тоо хэмжээ, ширхэг	Нийт урт, м	1 у/м жин, кг	Нийт жин, кг	Тайлбар
1	D 13	420	3	1.26	0.995	1.2537	1 таганд орох
2	D 13	340	3	1.02	0.995	1.0149	1 таганд орох
3	D 10	520	6	3.12	0.56	1.7472	
4	D10	500	3	1.5	0.56	0.84	
5	D 13	440	7	3.08	0.995	3.0646	
6	D 13	940	5	4.7	0.995	4.6765	Хажуу налуун уртыг дундаар 1м-ээр хийнэ.
7	D 10	1080	3	3.24	0.56	1.8144	
Нийт					14.4113		

Бетон, B20			
№	Нэр	Урт, м	Нэгж эзлэхүүн, м3
1	Төмөрбетон таг	0.5	0.0168
2	Төмөрбетон хоолой	0.5	0.0652
3	Төмөрбетон хажуу налуун бэхэлгээ	1.0	0.088

SRP	УБ ХОТ, БАЯНЗҮРХ ДҮҮРЭГ, 13 ДУГААР ХОРОО, СҮНЖИН ГРАНДААС УРАГШ ГЭР ХОРООЛОЛ ДУНДУУР НАРНЫ ЗАМ ХҮРТЭЛХ АВТО ЗАМЫН ЗУРАГ ТӨСӨЛ				Зургийн шифр: 03/21		
	Захирал	Г.Уганбаяр		УС ЗАЙЛУУЛАХ БАЙГУУЛАМЖ	Масштаб: 1:100		
	Инженер	Б.Мөнх-Эрдэнэ			Үе шат	Хуудас	Бүх хуудас
"Эс Ар Пи Инженер Консалтинг Монголиа" ХХК	Гүйцэтгэсэн	Б.Золзаяа		НЭГ МАЯГИЙН ХӨНДЛӨН ОГТЛОЛЫН ТӨРӨЛ-1	А3	1	3
	Шалгасан	Б.Мөнх-Эрдэнэ			2021 оны 10 сар		

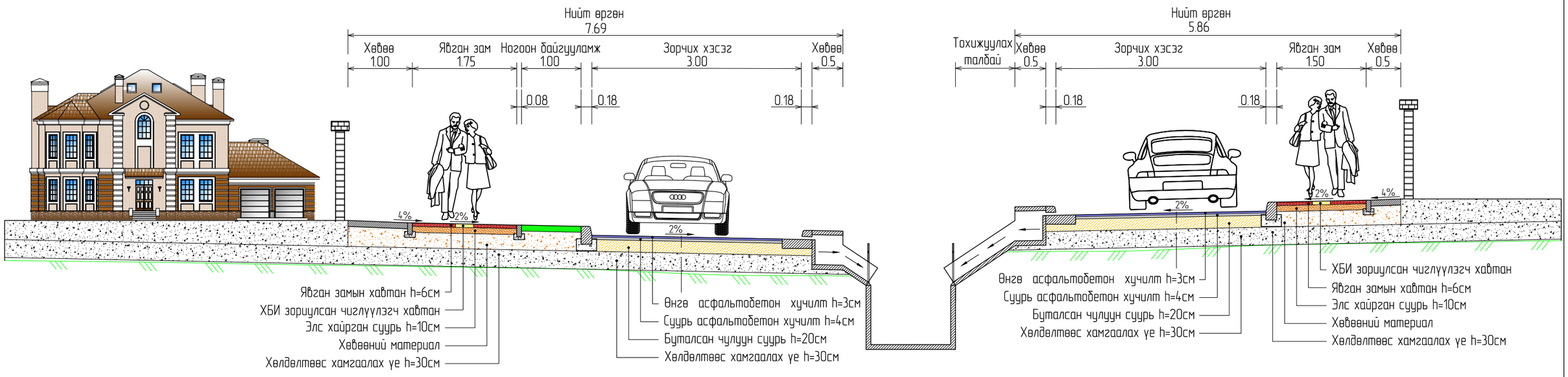

SRP	УБ ХОТ, БАЯНЗҮРХ ДҮҮРЭГ, 13 ДУГААР ХОРОО, СҮНЖИН ГРАНДААС УРАГШ ГЭР ХОРООЛОЛ ДУНДУУР НАРНЫ ЗАМ ХҮРТЭЛХ АВТО ЗАМЫН ЗУРАГ ТӨСӨЛ				Зургийн шифр: 03/21		
	Захирал	Г.Уганбаяр		УС ЗАЙЛУУЛАХ БАЙГУУЛАМЖ	Масштаб: 1:150		
	Инженер	Б.Мөнх-Эрдэнэ			Үе шат	Хуудас	Бүх хуудас
"Эс Ар Пи Инженер Консалтинг Монголиа" ХХК	Гүйцэтгэсэн	Б.Золзаяа		НЭГ МАЯГИЙН ХӨНДЛӨН ОГТЛОЛЫН ТӨРӨЛ-2	А3	2	3
	Шалгасан	Б.Мөнх-Эрдэнэ			2021 оны 10 сар		

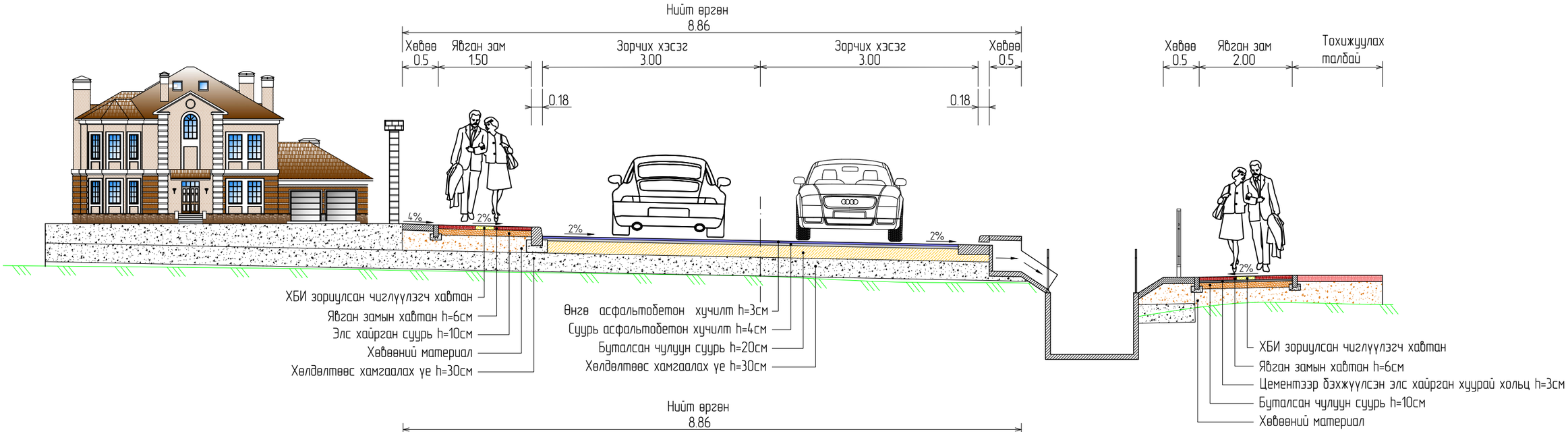

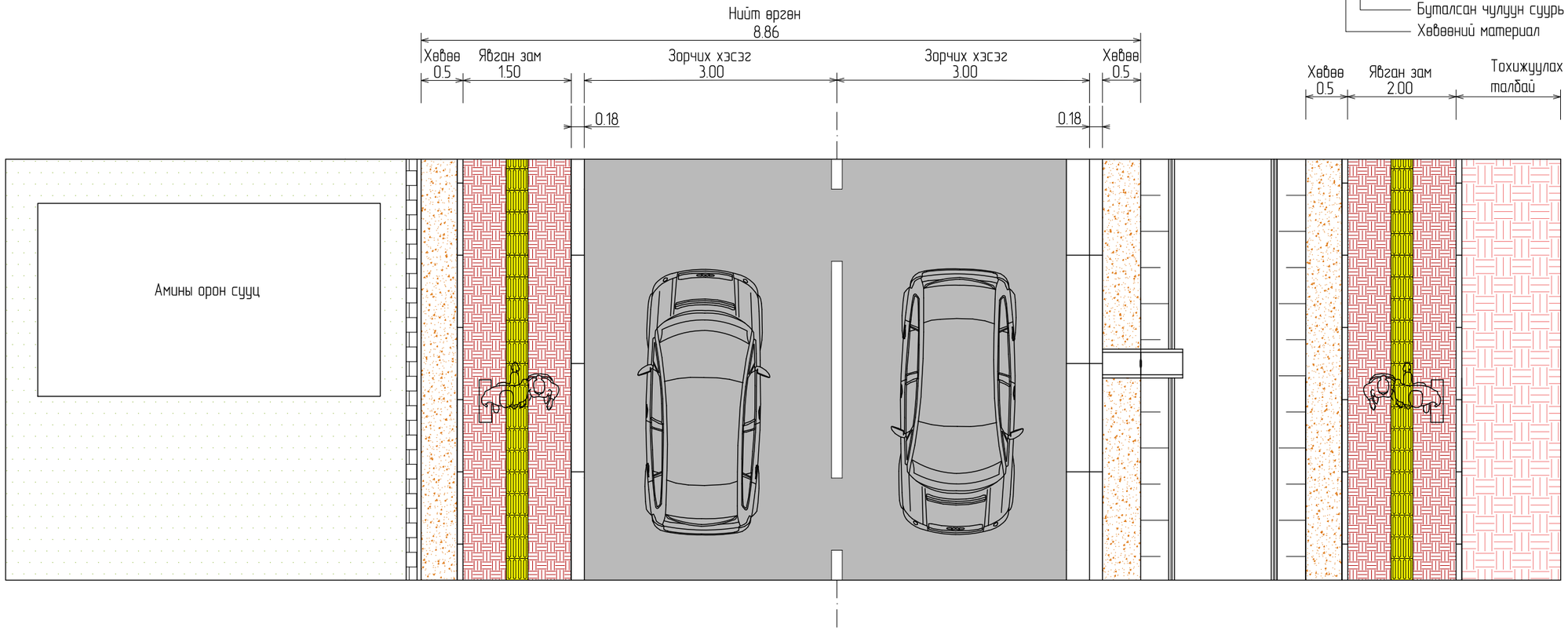

SRP	УБ ХОТ, БАЯНЗҮРХ ДҮҮРЭГ, 13 ДУГААР ХОРОО, СҮНЖИН ГРАНДААС УРАГШ ГЭР ХОРООЛОЛ ДУНДУУР НАРНЫ ЗАМ ХҮРТЭЛХ АВТО ЗАМЫН ЗУРАГ ТӨСӨЛ				Зургийн шифр: 03/21		
	Захирал	Г.Үүганбаяр		УС ЗАЙЛУУЛАХ БАЙГУУЛАМЖ	Масштаб: 1:150		
	Инженер	Б.Мөнх-Эрдэнэ			Үе шат	Хуудас	Бүх хуудас
"Эс Ар Пи Инженер Консалтинг Монголиа" ХХК	Гүйцэтгэсэн	Б.Золзаяа		НЭГ МАЯГИЙН ХӨНДЛӨН ОГТЛОЛЫН ТӨРӨЛ-3	А3	3	3
	Шалгасан	Б.Мөнх-Эрдэнэ			2021 оны 10 сар		

ОГТЛОЛ А-А М1:100

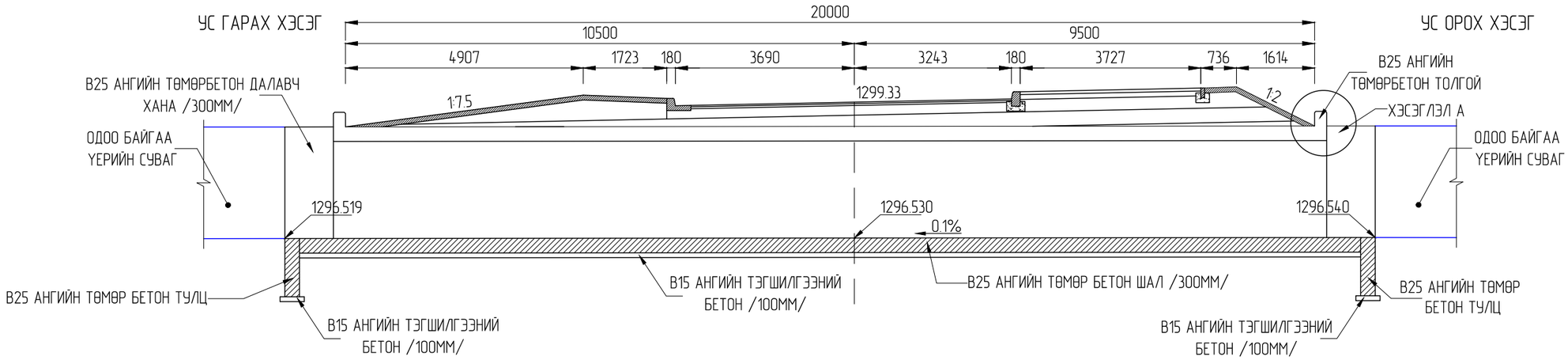

ПЛАН М1:100

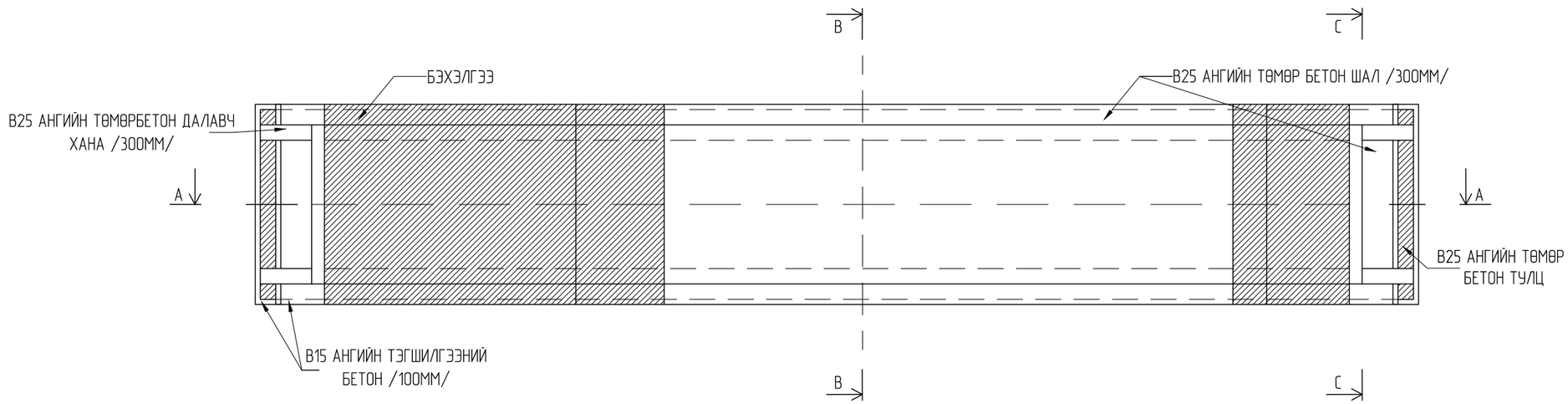

№	Ажлын нэр	Хэмжих нэгж	Тоо хэмжээ
1	Хоолойн суурийн ухмал	м3	126.9
2	Хоолойн ул суурь нягтруулах	м2	117.5
3	Тэгшилгээний бетон цутгах, B15	м3	8.93
4	Хоолойн бетон шал, тулц бетон цутгах, B25	м3	20.46
5	Хоолойн их бие цутгах, B25	м3	66.42
6	Хоолойн толгой хэсэглэл цутгах, B25	м3	0.46
7	Хоолойн далавч хана цутгах, B25	м3	2.76
8	Турхмэл ус тусгаарлагч хийх	м2	118.9
9	Хөвөө болон хажуу налууг бэхлэх	м2	46.62
10	Буцаан дүүргэлт	м3	86.92

ТАЙЛБАР:

1.Хэрэв өөрөөр заагаагүй бол бүх хэмжээг мм-ээр, бүх түвшинг м-ээр өгөв.

2.Хоолойн бетон орцын нормын дагуу 28 хоногийн дараах шооны бат бэх 25мПа-с доошгүй байна.

3. MNS 1918:85-ийн дагуу бетоны хүйтэнд тэсвэрлэлт нь F300 & MNS 2122:85-ийн дагуу хөлөлт, гэсэлтийн үеийн ус ул нэвтрүүлэлт нь W6 байна.

4.Төмөрбетон хоолойн арматурын хамгаалалтын үе 50мм байна.

5.Хөвөө хэсэгт бэхэлгээ хийж өгөх шаардлагатай.

6.Хоолойн хэсэглэл бүрэн арматурчлалыг огтлол тус бүрийн арматурчлалын зургаас үзнэ үү.

SRP	УБ ХОТ, БАЯНЗҮРХ ДҮҮРЭГ, 13 ДУГААР ХОРОО, СҮНЖИН ГРАНДААС УРАГШ ГЭР ХОРООЛОЛ ДУНДУУР НАРНЫ ЗАМ ХҮРТЭЛХ АВТО ЗАМЫН ЗҮРАГ ТӨСӨЛ				Зургийн шифр: 03/21		
	Захирал	Г.Уганбаяр		ТӨМӨРБЕТОН ХООЛОЙ	Масштаб: 1:100		
	Инженер	Б.Мөнх-Эрдэнэ			Үе шат	Хуудас	Бүх хуудас
"Эс Ар Пи Инженер Консалтинг Монголиа" ХХК	Гүйцэтгэсэн	Б.Золзаяа		ТРАСС-2	А3	1	4
	Шалгасан	Б.Мөнх-Эрдэнэ			2022 оны 01 сар		

ОГТЛОЛ С-С М1:50

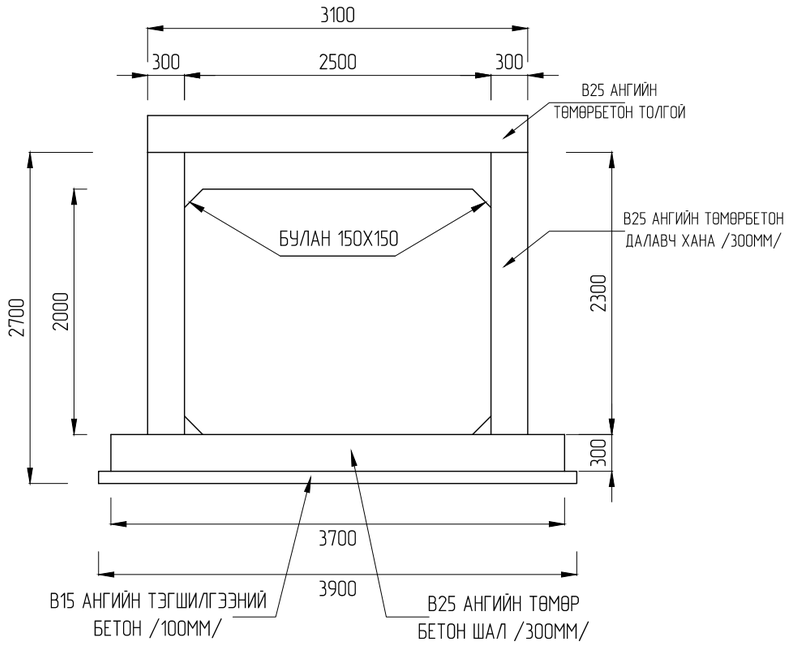

ОГТЛОЛ В-В М1:50

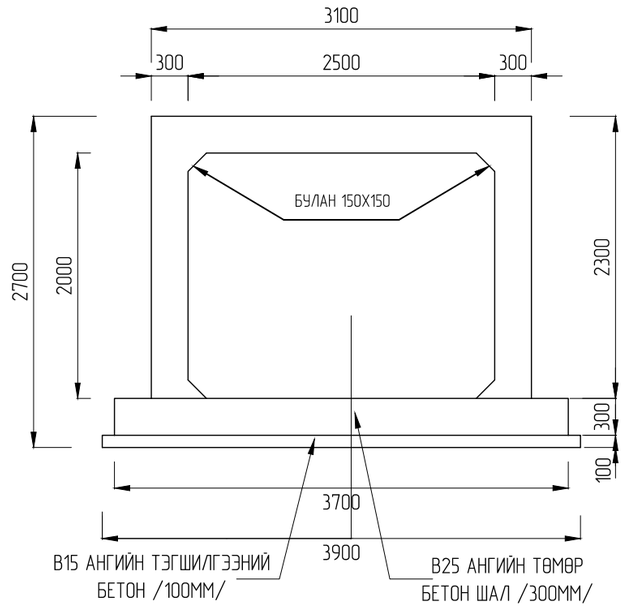

ХЭСЭГЛЭЛ А-А М1:50

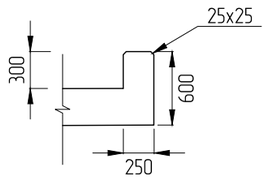

ТӨМӨРБЕТОН ТУЛЦ М1:50

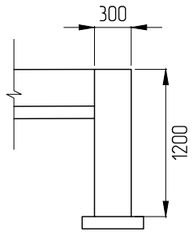

ТӨМӨРБЕТОН ДАЛАВЧ ХАНА М1:50

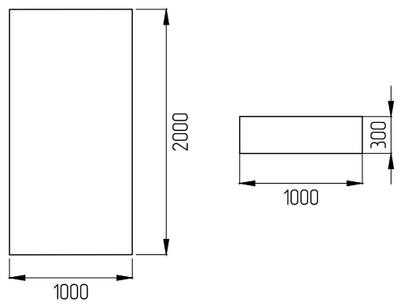

ТАЙЛБАР:

1.Хэрэв өөрөөр заагаагүй бол бүх хэмжээг мм-ээр, бүх түвшинг м-ээр өгөв.
2.Хоолойн бетон орцын нормын дагуу 28 хоногийн дараах шооны бат бэх 25МПа-с доошгүй байна.
3. MNS 1918:85-ийн дагуу бетоны хүйтэнд тэсвэрлэлт нь F300 & MNS 2122:85-ийн дагуу хөдлөлт, гэсэлтийн үеийн ус ул нэвтрүүлэлт нь W6 байна.
4.Төмөрбетон хоолойн арматурын хамгаалалтын үе 50мм байна.
5.Хөвөө хэсэгт бэхэлгээ хийж өгөх шаардлагатай.
6.Хоолойн хэсэглэл буюу арматурчлалыг огтлол тус бүрийн арматурчлалын зургаас үзнэ үү.

SRP	УБ ХОТ, БАЯНЗҮРХ ДҮҮРЭГ, 13 ДУГААР ХОРОО, СҮНЖИН ГРАНДААС УРАГШ ГЭР ХОРООЛОЛ ДУНДУУР НАРНЫ ЗАМ ХҮРТЭЛХ АВТО ЗАМЫН ЗУРАГ ТӨСӨЛ				Зургийн шифр: 03/21		
	Захирал	Г.Уганбаяр		ТӨМӨРБЕТОН ХООЛОЙ	Масштаб: 1:50		
	Инженер	Б.Мөнх-Эрдэнэ			Үе шат	Хуудас	Бүх хуудас
"Эс Ар Пи Инженер Консалтинг Монголиа" ХХК	Гүйцэтгэсэн	Б.Золзаяа		ТРАСС-2	А3	2	4
	Шалгасан	Б.Мөнх-Эрдэнэ			2022 оны 01 сар		

ДӨРВӨЛЖИН ХООЛОЙН АРМАТУРЧЛАЛ М1:50

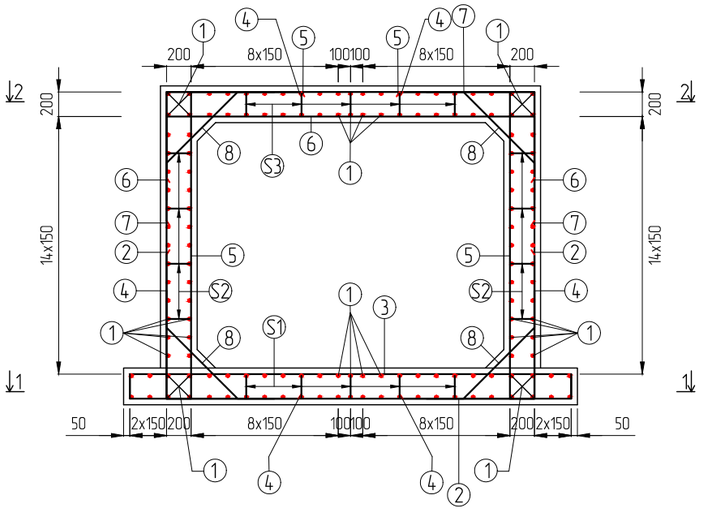

ОГТЛОЛ 1-1 М1:50

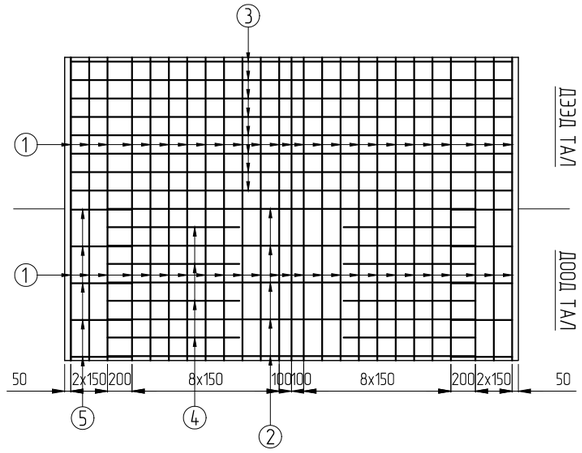

ОГТЛОЛ 2-2 М1:50

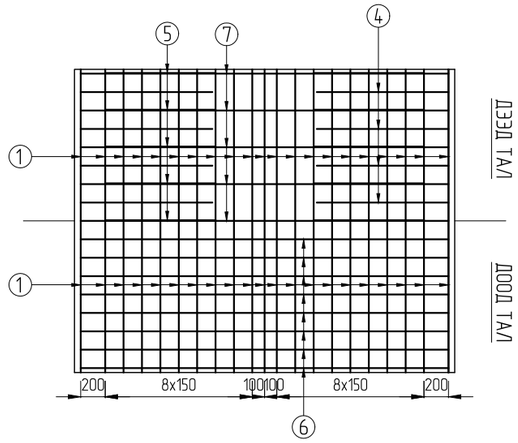

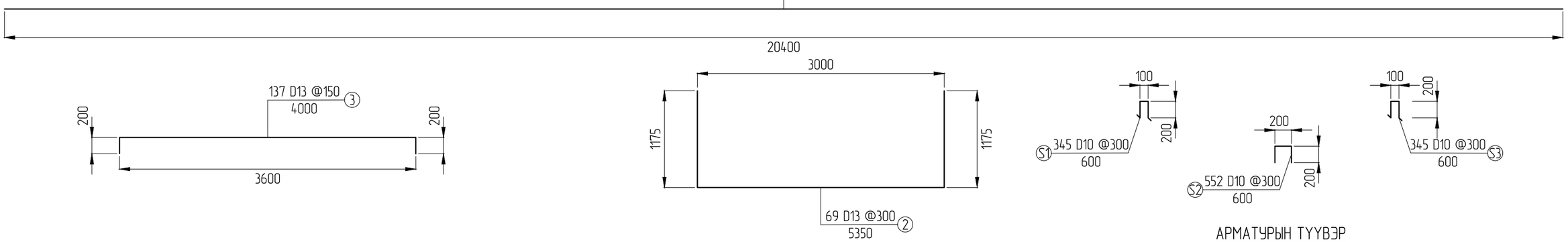

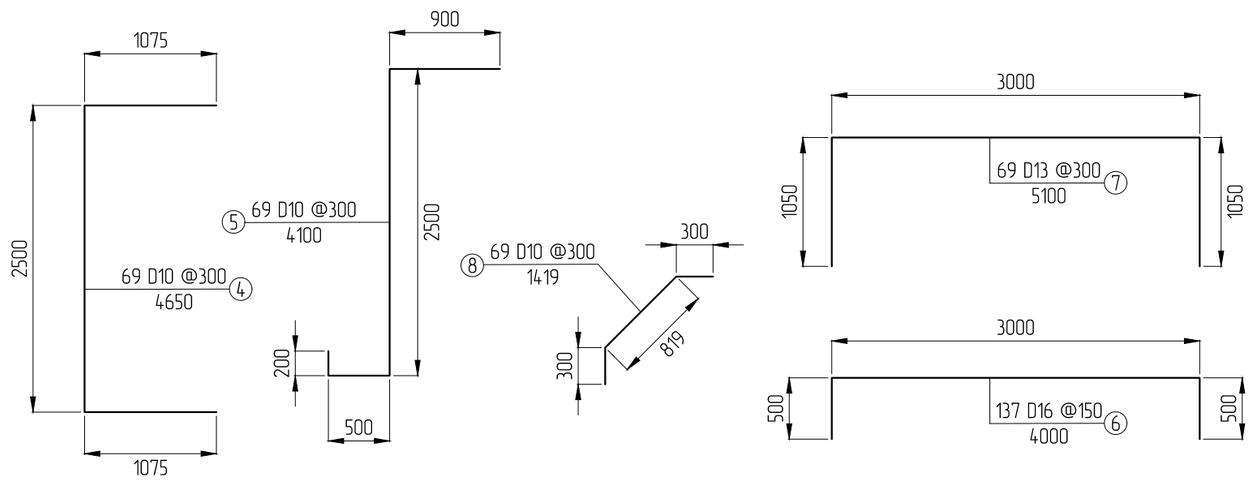

АРМАТУРЫН ТҮҮВЭР

Хийцийн нэр	Арматурын тэмдэглэгээ		Арматурын диаметр, мм	Нэгж урт, м	Нийт тоо, ш	Нийт урт, м	Нэгж жин, кг/м	Нийт жин, кг
Дөрвөлжин хоолой	6		16	4.00	137	548	1.58	865.84
	Нийт							865.84
	1		13	20.40	144	2937.6	0.995	2922.912
	2		13	5.35	69	369.15	0.995	367.3043
	3		13	4.00	137	548	0.995	545.26
	7		13	5.10	69	351.9	0.995	350.1405
	Нийт							4185.617
	S1		10	0.6	345	207	0.617	127.719
	S2		10	0.6	552	331.2	0.617	204.3504
	S3		10	0.6	345	207	0.617	127.719
	4		10	4.65	69	320.85	0.617	197.9645
	5		10	4.10	69	282.9	0.617	174.5493
	8		10	1.419	69	97.911	0.617	60.41109
	Нийт							892.7132
Нийт								5944.17

ТАЙЛБАР:

1.Хэрэв өөрөөр заагаагүй бол бүх хэмжээг мм-ээр өгөв.

2.Хоолойн толгой, далавч хананы бетон орцын нормын дагуу 28 хоногийн дараах шооны бат бэх 25 МПа-с доошгүй байна.

3.Төмөрбетон хоолойн хамгаалалтын үе нь 50 мм байна.

SRP	УБ ХОТ, БАЯНЗҮРХ ДҮҮРЭГ, 13 ДУГААР ХОРОО, СҮНЖИН ГРАНДААС УРАГШ ГЭР ХОРООЛОЛ ДУНДУУР НАРНЫ ЗАМ ХҮРТЭЛХ АВТО ЗАМЫН ЗҮРАГ ТӨСӨЛ				Зургийн шифр: 03/21	
	Захирал	Г.Цуганбаяр		ТӨМӨРБЕТОН ХООЛОЙ	Масштаб: 1:50	
	Инженер	Б.Мөнх-Эрдэнэ			Үе шат	Хуудас / Бүх хуудас
"Эс Ар Пи Инженер Консалтинг Монголиа" ХХК	Гүйцэтгэсэн	Б.Золзаяа		ТРАСС-2	А3	3 / 4
	Шалгасан	Б.Мөнх-Эрдэнэ			2022 оны 01 сар	

ХАНАНЫ АРМАТУРЧЛАЛ М1:50

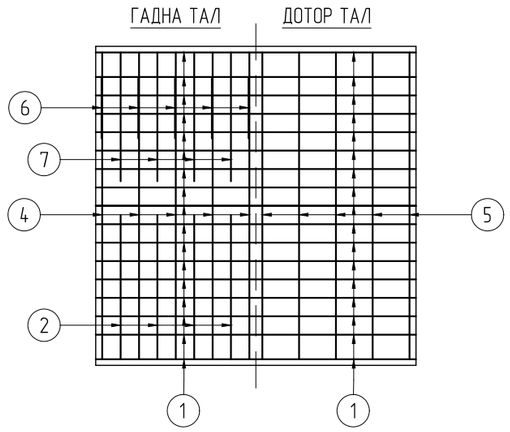

ТӨМӨРБЕТОН ДАЛАВЧ ХАНАНЫ АРМАТУРЧЛАЛ М1:50

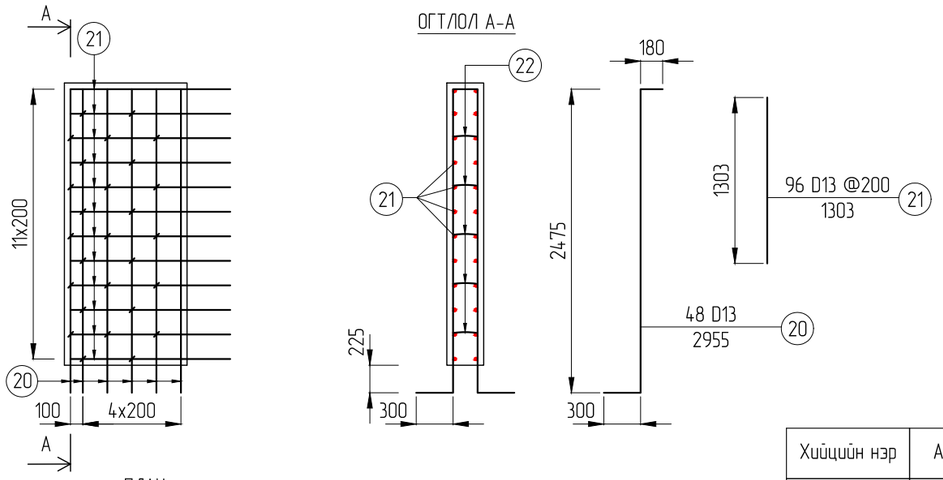

ПЛАН

ТОЛГОЙН АРМАТУРЧЛАЛ М1:50

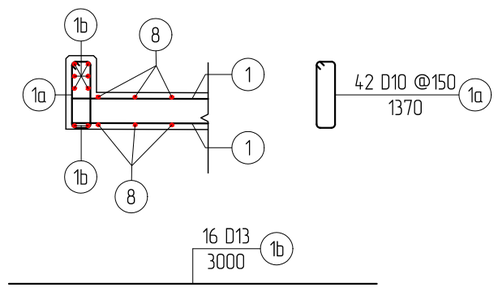

ХООЛОЙН ОРОХ ГАРАХ ХЭСГИЙН ШАЛНЫ АРМАТУРЧЛАЛ М1:50

ОГТЛОЛ 1-1

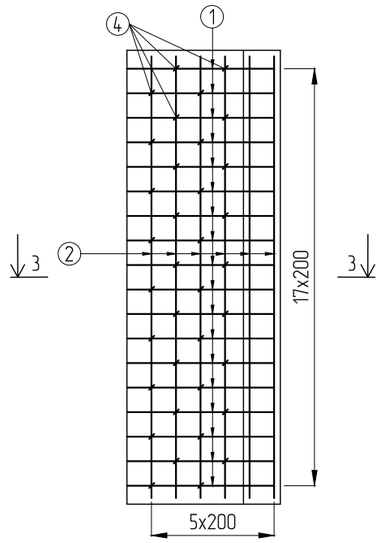

ОГТЛОЛ 2-2

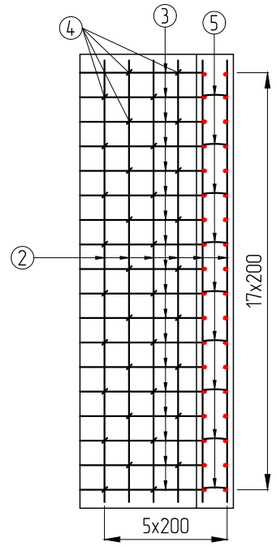

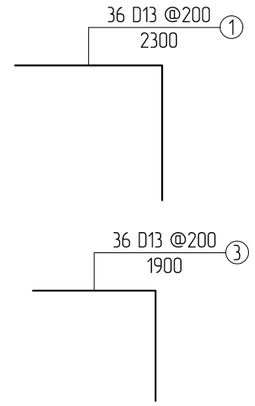

ОГТЛОЛ 3-3

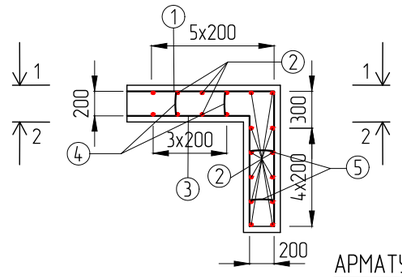

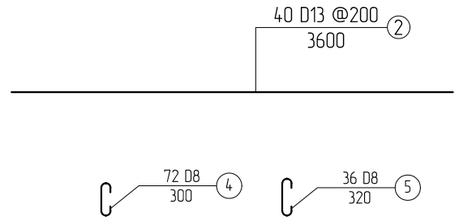

АРМАТУРЫН ТҮҮВЭР

Хийцийн нэр	Арматурын тэмдэглэгээ		Арматурын диаметр, мм	Нэгж урт, м	Нийт тоо, ш	Нийт урт, м	Нэгж жин, кг/м	Нийт жин, кг
Толгой хэсэг	1a		10	1.37	42	57.54	0.617	35.50218
	Нийт							35.50218
	1b		13	3.00	16	48	0.995	47.76
	Нийт							47.76
Далавч хана	20		13	2.955	48	141.84	0.995	141.1308
	21		13	1.303	96	125.088	0.995	124.4626
	Нийт							265.5934
	22		8	0.35	108	37.8	0.395	14.931
	Нийт							14.931
Хоолойн орох гарах хэсгийн шал	1		13	2.30	36	82.8	0.995	82.386
	2		13	3.60	40	144	0.995	143.28
	3		13	1.90	36	68.4	0.995	68.058
	Нийт							293.724
	4		8	0.30	72	21.6	0.395	8.532
	5		8	0.32	36	11.52	0.395	4.5504
	Нийт							13.0824
Нийт								670.5929

ТАЙЛБАР:

1.Хэрэв өөрөөр заагаагүй бол бүх хэмжээг мм-ээр өгөв.

2.Хоолойн толгой, далавч хананы бетон орцын нормын дагуу 28 хоногийн дараах шооны бат бэх 25 МПа-с доошгүй байна.

3.Төмөрбетон хоолойн хамгаалалтын үе нь 50 мм байна.

SRP	УБ ХОТ, БАЯНЗҮРХ ДҮҮРЭГ, 13 ДУГААР ХОРОО, СҮНЖИН ГРАНДААС УРАГШ ГЭР ХОРООЛОЛ ДУНДУУР НАРНЫ ЗАМ ХҮРТЭЛХ АВТО ЗАМЫН ЗУРАГ ТӨСӨЛ				Зургийн шифр: 03/21		
	Захирал	Г.Уганбаяр		ТӨМӨРБЕТОН ХООЛОЙ	Масштаб: 1:50		
	Инженер	Б.Мөнх-Эрдэнэ			Үе шат	Хуудас	Бүх хуудас
"Эс Ар Пи Инженер Консалтинг Монголиа" ХХК	Гүйцэтгэсэн	Б.Золзаяа		ТРАСС-2	А3	4	4
	Шалгасан	Б.Мөнх-Эрдэнэ			2022 оны 01 сар		