ЗАМ. ТЭЭВРИЙН ЯАМ
ЗАМ. ТЭЭВРИЙН ХӨГЖЛИЙН ТӨВ
Магадлалын ерөнхий дүгнэлтийн
дугаар . 25./2022
МАГАДЛАЛ ХИЙГДСЭН
Магадлал хариуцсан
Хэлтсийн дарга . . . . . /гарын үсэг/
20 22 оны 03. сарын 04. өдөр

"САННИ СЕРВИС" ХХК
3Т19-1530/17

Шифр: СС651/2021

Улаанбаатар хот. Баянзүрх дүүрэг. 13 дугаар хороо.

# Нарны замаас Сүнжингранд хүртэлх авто замын трасст байгаа ДУЛААН ХАНГАМЖИЙН 14а МАГИСТРАЛИЙН 2ф700мм ХООЛОЙГ НЭВТРЭХ СУВАГТ ХЭСЭГЧИЛЖ БАЙРЛУУЛАХ

(ажлын зураг)

ГАДНА ДУЛААН ХАНГАМЖИЙН ХЭСЭГ - ГДГ

Захирал Ц.Чинзориг

Улаанбаатар хот
2022 он

**ЗӨВШӨӨРӨЛЦСӨН:**

"НАЗХГ-ын Боловсон хүрээлэлтэй хэлтэс" ҮГҮЙ
Дарга ..... /О.ЭНХБААТАР/

"НИЙСЛЭЛИЙН ГАЗАР ЗОХИОН БАЙГУУЛАЛТЫН АЛБА"-ны
Орлогч дарга ..... /Б.ЗАГДСАМБАР/

"ЗАМЫН ХӨДӨЛГӨӨНИЙ УДИРДЛАГЫН ТӨВ"-ийн Дарга
..... /Д.ОДБАЯР/

"УЛААНБААТАР ЦАХИЛГААН ГҮЙГЭЭХ СҮЛЖЭЭ" ТӨХК-ийн
Дэд эзэмшлийн ..... /Л.ГАНЗОРИГ/

"МЭДЭЭЛЭЛ ХОЛБООНЫ СҮЛЖЭЭ" ТӨК-ийн
Ахлах инженер ..... /Д.БАЛМАА/

"УЛААНБААТАР ДУЛААНЫ СҮЛЖЭЭ" ТӨХК-ийн
Ерөнхий инженер ..... /Ш.МӨНХЖАРГАЛ/

"УС СУВГИЙН УДИРДАХ ГАЗАР"-ын
Ерөнхий инженер ..... /Ж.ДАГВАСҮРЭН/

"ГЕОДЕЗИ, ҮСНЫ БАРИЛГА БАЙГУУЛАМЖИЙН ГАЗАР"-ын
Ерөнхий инженер ..... /С.БАТСАЙХАН/

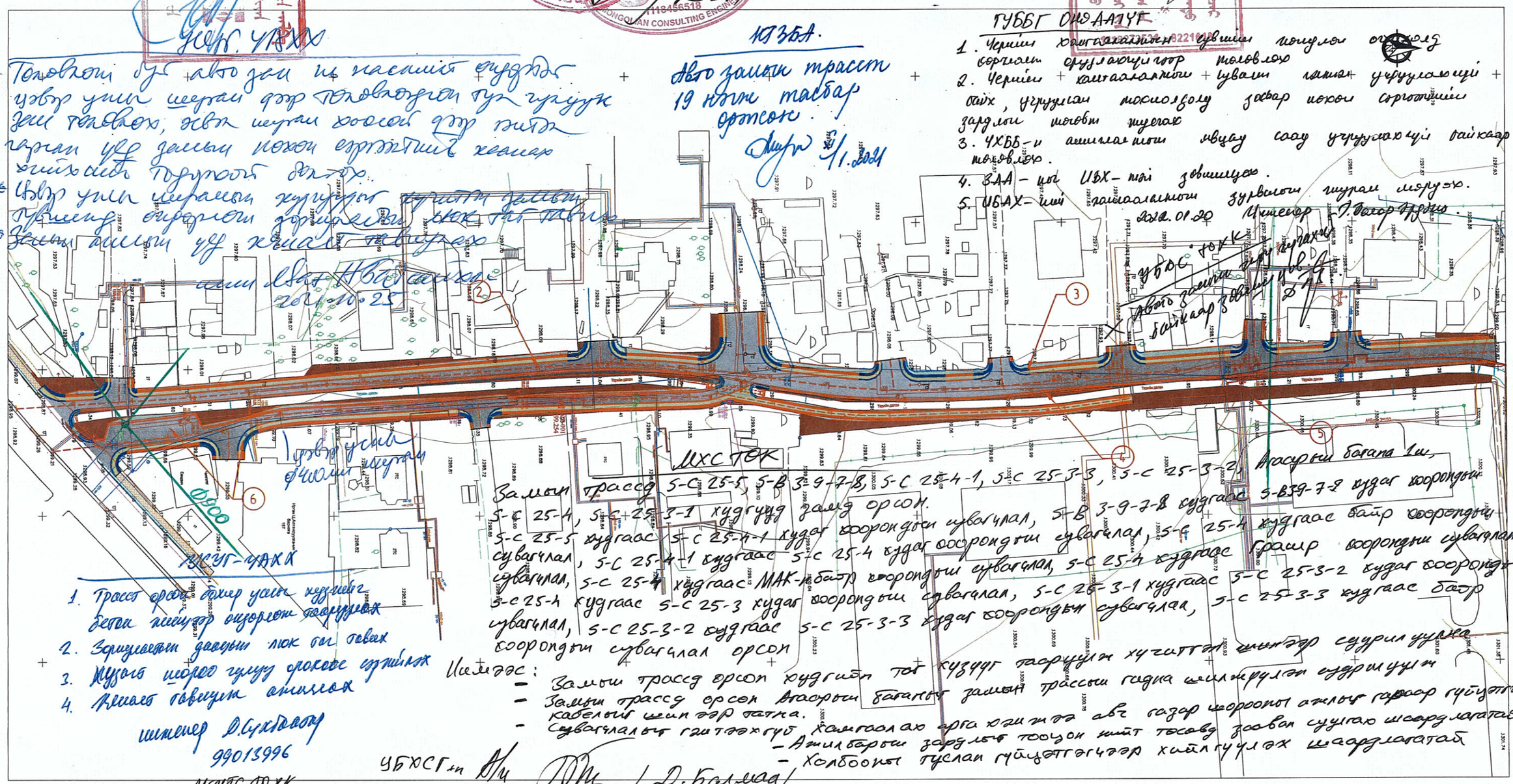


ТАНИХ ТЭМДЭГ

- Шинээр телевлех байгаа авто зам
- Шинээр телевлех байгаа явган хүний зам
- Шинээр телевлех байгаа 0.5 метр замын хөвөө
- Шинээр телевлех байгаа тохижуулах талбай
- Одоо байгаа чөлөөт цэцэрлэгт хүрээлэн
- Одоо байгаа барилга
- Одоо байгаа явган хүний зам
- Дулаан, цэвэрлэгээ шугам, дулааны худаг
- Газар доорх цахилгааны шугам
- Бохирын шугам/бохирын худаг
- Холбооны шугам, холбооны худаг

**SRP**

"Эс Ар Пи Инженер Консалтинг Монголиа" ХХК

УБ ХОТ, БЗД, 13-Р ХОРОО, СҮНЖИН ГРАНДААС УРАГШ ГЭР ХОРООЛОЛ ДУНДУУР НАРНЫ ЗАМ ХУРТЭЛХ АВТО ЗАМ

| | | |
|---|---|---|
| Захирал | Г.Чуулгаяар | |
| Зургийн инженер | Б.Мөнх-Эрдэнэ | |
| Гүйцэтгэсэн | Б.Золзаяа | |
| Шалгасан | Б.Мөнх-Эрдэнэ | |

ДЭВСГЭР ЗУРАГ ЗӨВШИЛЦӨХ

Зургийн шифр: 03/21

| Масштаб | | |
|---|---|---|
| Үе шат | Хуудас | Бүх хуудас |
| АЗ | 1 | 4 |

2021 он 10 сар

# Шугамын байршил

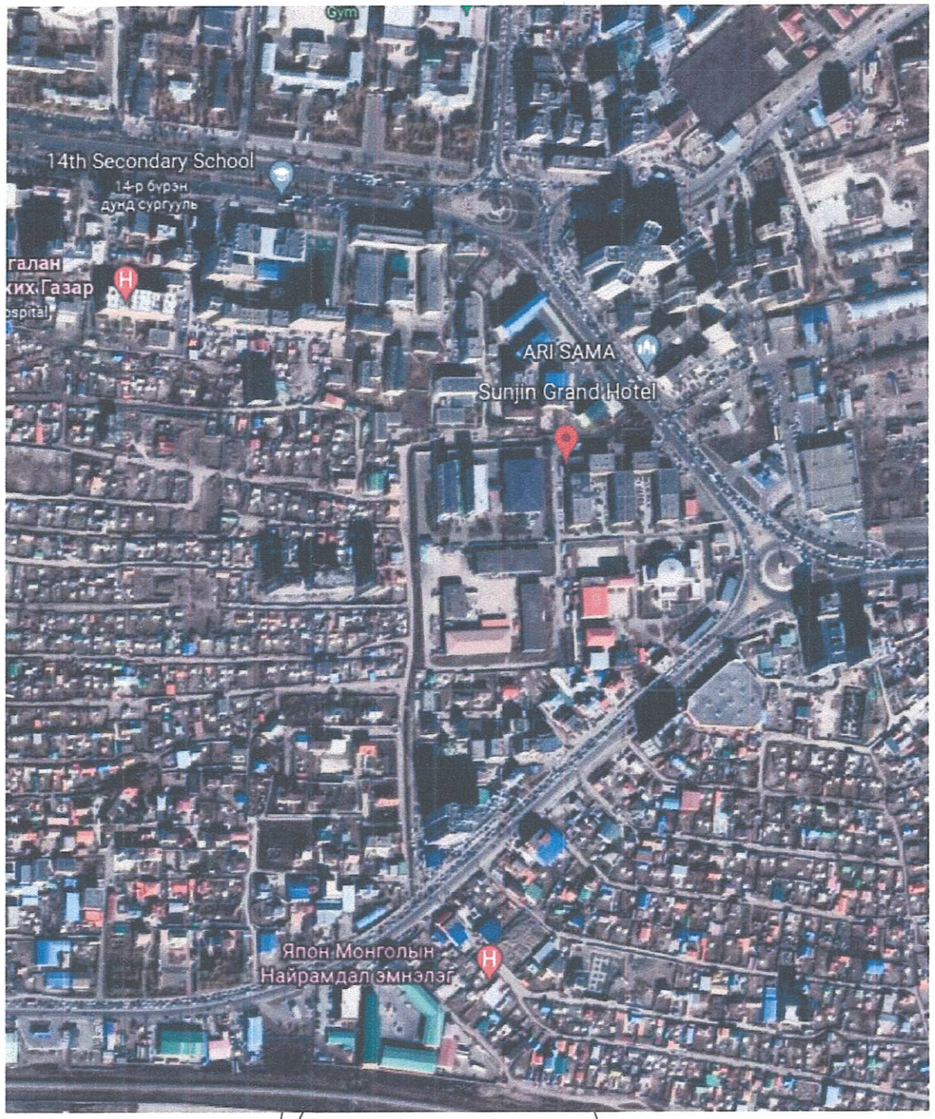


Төлөвлөж буй шинэчлэх авто зам

Төлөвлөж буй нэвтрэх суваг

# Зургийн жагсаалт

| Д/д | Формат | Нэрс | Тайлбар |
|---|---|---|---|
| 1 | А3 | Шугамын байршил, тайлбар бичиг, зургийн жагсаалт, таних тэмдэг | ГДГ-1 |
| 2 | А3 | Гадна дулааны шугамын тойм байгуулалт | ГДГ-2 |
| 3 | А3 | Гадна дулааны шугамын байгуулалт /нэвтрэх суваг/ | ГДГ-3 |
| 4 | А3 | Гадна дулааны шугамын байгуулалт 1-2 /сувгийн тагийг хүчитгэсэн тагаар солих/ | ГДГ-4 |
| 5 | А3 | Гадна дулааны шугамын байгуулалт 2-3 /сувгийн тагийг хүчитгэсэн тагаар солих/ | ГДГ-5 |
| 6 | А3 | Гадна дулааны шугамын байгуулалт 3-4 /сувгийн тагийг хүчитгэсэн тагаар солих/ | ГДГ-6 |
| 7 | А3 | Гадна дулааны шугамын дагуугийн зүсэлт, материалын түүвэр | ГДГ-7 |
| 8 | А3 | ДХ1459 хүдгийн огтлол А-А /хэмжилт/, сувгийн огтлол 1-1 | ГДГ-8 |
| 9 | А3 | ДХ1459 хүдгийн байгуулалт /хэмжилт/ | ГДГ-9 |
| 10 | А3 | Нэвтрэх сувгийн байгуулалт, огтлол С-С | ГДГ-10 |

# Тайлбар бичиг

Улаанбаатар хотын Баянзүрх дүүргийн 13 дугаар хороонд байрладаг Нарны замаас хойшоо Сүнжинграндд барилгын харалдаа баруун талд хүртэл шинээр татах авто замтай огтлолцсон 14д магистралийн 2ф700мм хоолойг нэвтрэлттэй сувагт хэсэгчилж байрлуулах, мөн уг авто замын трасст байгаа дулаан хангамжийн шугам, хүдгийн хавтанг баацын хүчитгэсэн хавтангаар солих ажлын зургийг хийж гүйцэтгэхдээ: "Улаанбаатар дулааны сүлжээ" ТӨХК-ний 2021 оны 11/1996 дугаартай албан бичиг, "Талын хөрс" ХХК-д боловсруулсан /Архив №018/2021/ төлөвлөж буй авто замын дагуух хөрсний инженер-геологийн судалгааны дүгнэлт, "Эс-Ар пи инженеринг" ХХК-д боловсруулсан уг авто замын зураг, газар дээр нь авсан хэмжилт зэргийг үндэслэн, БНбД 41-02-13 "Дулааны сүлжээ"-ний дагуу гүйцэтгэв.

Гадна агаарын тоцооны хэм -39°С. Дулааны станцаас ирж байгаа дулаан зөөгч нь 130/65°С температуртай халуун ус болно.

Зургийн даалгавар, "Улаанбаатар дулааны сүлжээ" ТӨХК-гий албан бичгийн дагуу дараах байдлаар төлөвлөв.

- 14д магистралийн Д1Д2Ф700мм-ийн хоолойг ДХ1459 хүдгаас эхлэн зүүн тийшээ, төлөвлөж байгаа авто зам доогуур, 2 цэг хүртэл нэвтрэх сувагт байрлуулна. Шинээр угсрах нэвтрэх суваг дахь хоолойг солихгүй.
- Төлөвлөж буй авто замын трасст байгаа дулааны суваг, хүдгийн бетон таг, ширмэн тагийг хүчитгэсэн баацын хавтан, тагаар солино.

Төлөвлөж буй авто замын хөрсний инженер геологийн судалгааны дүгнэлтээс үзэхэд:

- Хөрсний ус: илрээгүй. Судалгааны талбайд: - асгамал хөрс 1,8м; - бор шаргал өнгөтэй, бага чийгтэй элсэн чигжээстэй сайрган ул хөрс 1.8-4.0м-т илэрч тархсан байна. Инженер-геологийн энгийн нөхцөлтэй. Газар хөдлөлтийн 8 баллын бүсэд оршино. Улирлын хөлдөлтийн норматив гүн: - 3,5м байна. Элсэн чигжээстэй сайрган хөрс овойлтгүй. Газар шорооны ажлын зэрэг гэсгэлэн хөрсөнд гараар малтахад: элсэнцэн чигжээстэй сайрган хөрсөнд III зэрэг байна. Нэвтрэлттэй суваг суурилуулах шуудуунд нээхэд инженер-геологчийн хяналтыг хийлгэх шаардлагатай.

Газар шорооны ажил эхлэхийн өмнө газар доорх иженерийн шугам холбогдох газруудаас (дулааны сүлжээ, ус суваг, ЦШСГ, авто зам, үерийн усны барилга байгууламжийн газар, үүрэн утасны операторууд, Холбоо) заавал зөвшөөрөл авах хэрэгтэй. Нэвтрэлттэй сувгийг огтолсон зарим инженерийн шугам сүлжээний гүнийг нарийн тодорхойлох боломжгүй байгаа тул газар шорооны ажлын явцад нь зургийн зохиогч болон, холбогдох мэргэжлийн байгууллагын ажилтнуудыг байлцаж асуудлыг шийдвэрлүүлнэ. Дулааны Ф700 хоолойг буулгахгүйгээр нэвтрэх сувагт байрлуулахдаа шугам хоолойг гэмтээхгүй байхад онцгой анхаар. Угсралтын ажил дуусаны дараа орчны тохижилт, явган хүний замыг сэргээн засварлаж, холбогдох байгууллагуудад /СӨХ, тохижилтын хариуцсан байгууллага/ хүлээлгэн өгч, акт бүрдүүлнэ. Газар шорооны ажил эхлэхийн өмнө газар доорх инженерийн шугам сүлжээний холбогдох газруud (Ус, Цахилгаан холбоо, Үүрэн телефон болон бусад), авто замын газар, салаа шугам эзэмшигч, шугамын трассын дагуух газар эзэмшигч аж ахуйн нэгжтэй заавал зөвшөөрөлцөх хэрэгтэй. Угсралтын ажлыг гүйцэтгэхдээ, БНбД 12-03-04 "Барилгын үйлдвэрлэлд дагаж мөрдөх хөдөлмөр хамгаалал, аюулгүй ажиллагааны дүрэм", бусад техник аюулгүй ажиллагааны норм дүрмийг баримтлан ажиллана.

# Таних тэмдэг

- Д1 — Дулааны 1-р хэлхээний өгөх шугам
- Д2 — Дулааны 1-р хэлхээний буцах шугам
- Дулааны сувгийн тагийг солих хэсэг
- Одоо байгаа ус дулааны шугам
- Одоо байгаа цэвэр усны шугам
- Одоо байгаа бохир усны шугам
- Одоо байгаа холбооны шугам
- Одоо байгаа цахилгааны шугам
- Яндан хоолойн дулаалга
- 0,003 — Яндан хоолойг угсрах налуу
- ДХ-1 — Дулааны худаг
- Дулааны нэвтрэх суваг
- 1 — Тооцооны хэсэг
- 1 — Сувгийн огтлол харуулсан байрлал

| | | | |
|---|---|---|---|
| САННИ СЕРВИС "САННИ СЕРВИС" ХХК | СБД. 1 дүгээр хороо. Чингисийн өргөн чөлөө. Бизнес тауэр. 404 тоот. 88116730, 88116009 | | |
| Инженер | Гарын үсэг | Нэр | |
| Гүйцэтгэсэн | | Э.Нямцэцэг | |
| Шалгасан | | Ж.Наранцэцэг | |
| Улаанбаатар хот. БЗД. 13 дугаар хороо. Сүнжинграндаас Нарны зам хүртэлх авто замын трасст байгаа ДУЛААН ХАНГАМЖИЙН 14д МАГИСТРАЛИЙН 2ф700мм ХООЛОЙГ НЭВТРЭХ СУВАГТ ХЭСЭГЧИЛЖ БАЙРЛУУЛАХ Шугамын байршил, тайлбар бичиг, зургийн жагсаалт, таних тэмдэг | | | |
| Масштаб: | Зургийн дугаар: ГДГ- 3 | Хуудас: 10 | |
| ЕГ Шифр: ЗД-БДЗ/2021/015 | ТГ Шифр: СС651/2022 | Огноо: 2022.01. | |

# Гадна дулааны шугамын тойм байгуулалт
## /сувгийн тагийг хучитгэсэн тагаар солих/

41-03
2022.02.14

| | | |
|---|---|---|
| | СБД. 1 дүгээр хороо. Чингисийн өргөн чөлөө. Бизнес төв. 404 тоот. 88116730, 88116009 | |
| "САННИ СЕРВИС" ХХК | | |
| Инженер | Гарын үсэг | Нэр |
| Гүйцэтгэсэн | | Э.Нямцэцэг |
| Шалгасан | | Ж.Наранцэцэг |

Улаанбаатар хот, БЗД, 13 дугаар хороо.
Сүнжинграндаас Нарны зам хуртэлх авто замын трасст байгаа ДУЛААН ХАНГАМЖИЙН 14д МАГИСТРАЛИЙН 2ф700мм ХООЛОЙГ НЭВТРЭХ СУВАГТ ХЭСЭГЧИЛЖ БАЙРЛУУЛАХ
Гадна дулааны шугамын тойм байгуулалт
/сувгийн тагийг хучитгэсэн тагаар солих/

| Масштаб: 1:500 1:100 | Зурагийн дугаар: ГДГ – 2 | Хуудас: 10 |
|---|---|---|
| ЕГ Шифр: ЗД-БДЗ/2021/015 | ТГ Шифр: СС651/2022 | Огноо: 2022.01. |

# Гадна дулааны шугамын байгуулалт М1:250

## /нэвтрэх суваг/

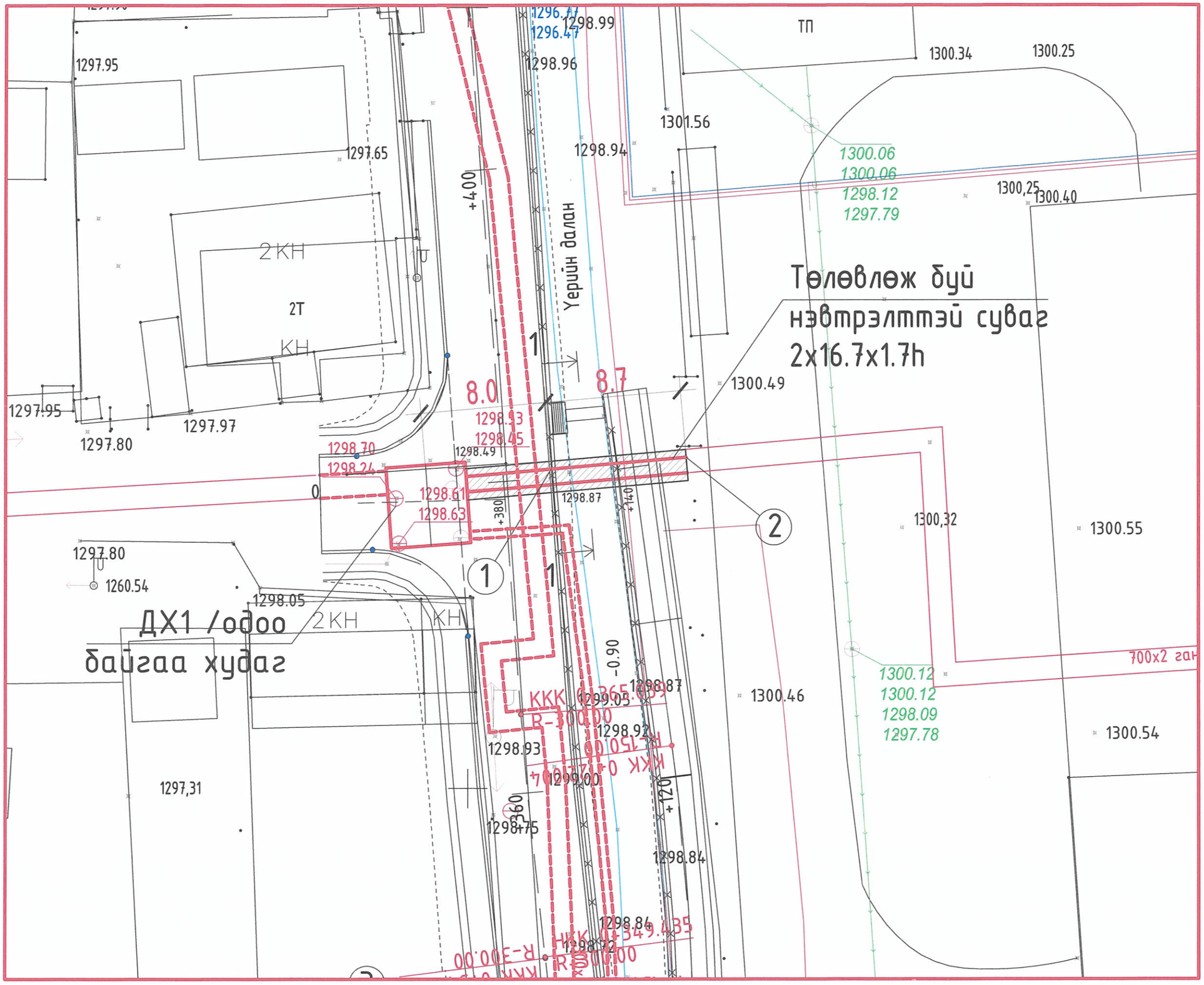


Зураг тесл янасан
ЭКСПЕРТ №.....
/Гарын үсэг/
он..... сар..... өдөр
Засвартай эсэх.....
ЭДБ, ТЭЗВРИЙН ХӨГЖЛИЙН ТӨВ
41-03
2022.02.14

| | | |
|---|---|---|
| САННИ СЕРВИС "САННИ СЕРВИС" ХХК | СБД. 1 дүгээр хороо. Чингисийн өргөн чөлөө. Бизнес тауэр. 404 тоот. 88116730, 88116009 | |
| Инженер | Гарын үсэг | Нэр |
| Гүйцэтгэсэн | | Э.Нямцэцэг |
| Шалгасан | | Ж.Наранцэцэг |
| Улаанбаатар хот, БЗД, 13 дугаар хороо. Сүнжинграндаас Нарны зам хүртэлх авто замын трасст байгаа ДУЛААН ХАНГАМЖИЙН 14д МАГИСТРАЛИЙН 2ф700мм ХООЛОЙГ НЭВТРЭХ СУВАГТ ХЭСЭГЧИЛЖ БАЙРЛУУЛАХ Гадна дулааны шугамын байгуулалт /нэвтрэх суваг/ | | |
| Масштаб: 1:500 1:100 | Зургийн дугаар: ГДГ- 3 | Хуудас: 10 |
| ЕГ Шифр: ЗД-БДЗ/2021/015 | ТГ Шифр: СС651/2022 | Огноо: 2022.01. |

# Гадна дулааны шугамын байгуулалт 1-2 М1:500

## /сувгийн тагийг хучитгэсэн тагаар солих/

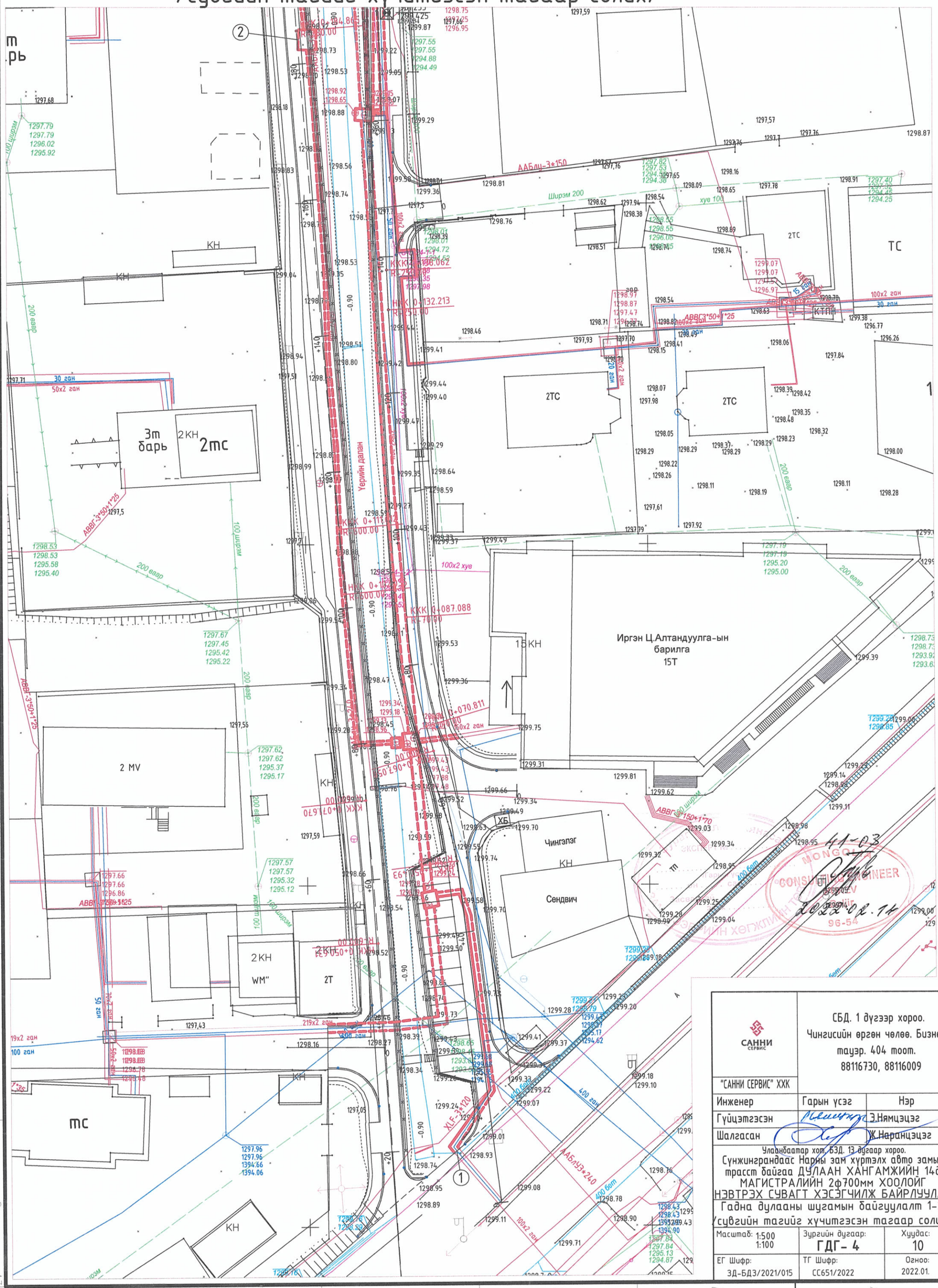


САННИ СЕРВИС

"САННИ СЕРВИС" ХХК

СБД. 1 дүгээр хороо.
Чингисийн өргөн чөлөө. Бизнес
тауэр. 404 тоот.
88116730, 88116009

| Инженер | Гарын үсэг | Нэр |
|---|---|---|
| Гүйцэтгэсэн | | Э.Нямцэцэг |
| Шалгасан | | Ж.Наранцэцэг |

Улаанбаатар хот, БЗД. 13 дугаар хороо.
Сүнжинграндаас Нарны зам хуртэлх авто замын трасст байгаа ДУЛААН ХАНГАМЖИЙН 14д МАГИСТРАЛИЙН 2ф700мм ХООЛОЙГ НЭВТРЭХ СУВАГТ ХЭСЭГЧИЛЖ БАЙРЛУУЛАХ

Гадна дулааны шугамын байгуулалт 1-2
/сувгийн тагийг хучитгэсэн тагаар солих/

| Масштаб: 1:500 1:100 | Зургийн дугаар: ГДГ- 4 | Хуудас: 10 |
|---|---|---|
| ЕГ Шифр: ЗД-БДЗ/2021/015 | ТГ Шифр: СС651/2022 | Огноо: 2022.01. |

# Гадна дулааны шугамын байгуулалт 2-3 М1:500

## /сувгийн тагийг хучитгэсэн тагаар солих/

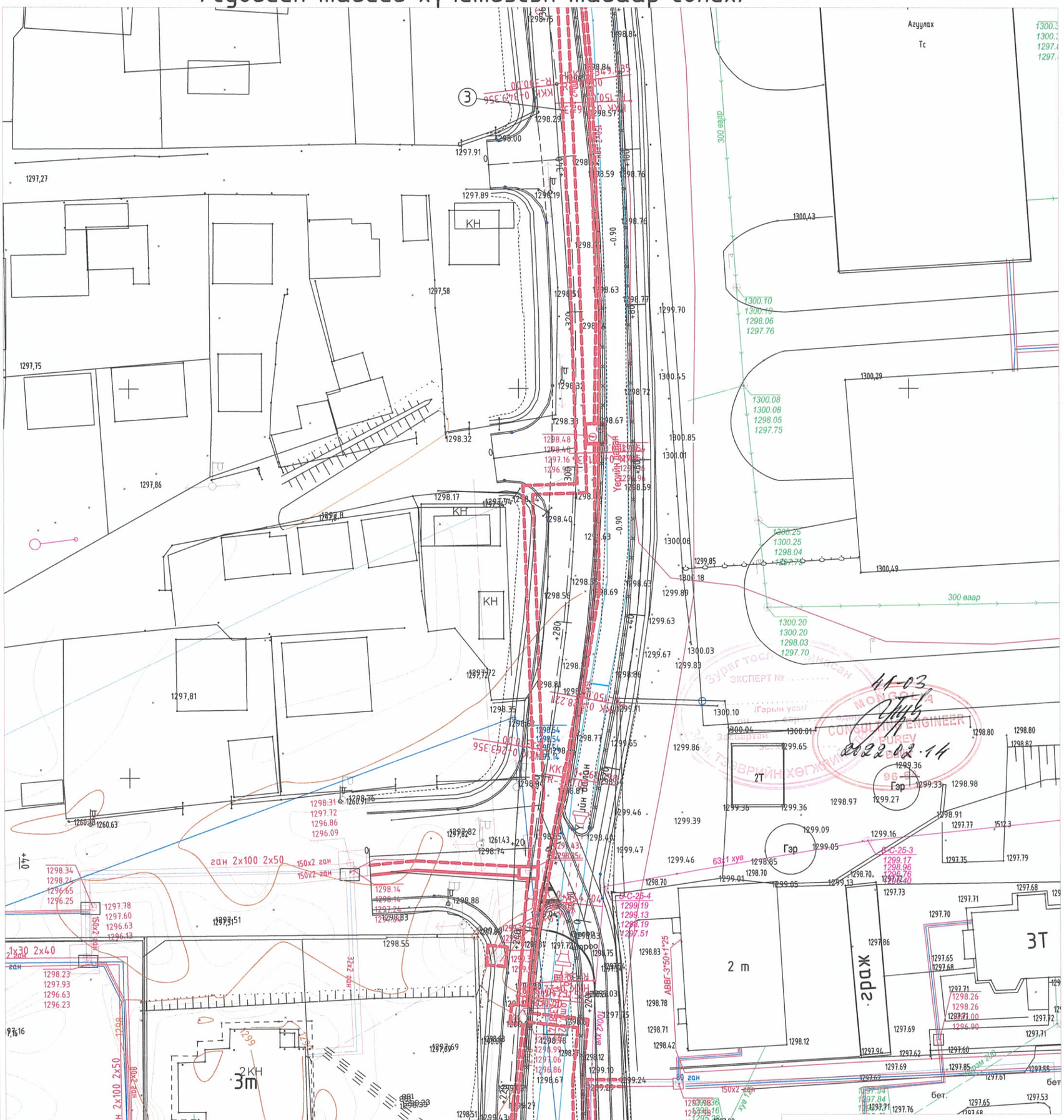


| | | |
|---|---|---|
| САННИ СЕРВИС "САННИ СЕРВИС" ХХК | СБД. 1 дүгээр хороо. Чингисийн өргөн чөлөө. Бизнес тауэр. 404 тоот. 88116730, 88116009 | |
| Инженер | Гарын үсэг | Нэр |
| Гүйцэтгэсэн | | Э.Нямцэцэг |
| Шалгасан | | Ж.Наранцэцэг |
| Улаанбаатар хот. БЗД. 13 дугаар хороо. Сүнжинграндаас Нарны зам хуртэлх авто замын трасст байгаа ДУЛААН ХАНГАМЖИЙН 14д МАГИСТРАЛИЙН 2ф700мм ХООЛОЙГ НЭВТРЭХ СУВАГТ ХЭСЭГЧИЛЖ БАЙРЛУУЛАХ | | |
| Гадна дулааны шугамын байгуулалт 2-3 /сувгийн тагийг хучитгэсэн тагаар солих/ | | |
| Масштаб: 1:500 1:100 | Зургийн дугаар: ГДГ- 5 | Хуудас: 10 |
| ЕГ Шифр: ЗД-БДЗ/2021/015 | ТГ Шифр: СС651/2022 | Огноо: 2022.01. |

# Гадна дулааны шугамын байгуулалт 3-4 М1:500

## /сувгийн тагийг хучитгэсэн тагаар солих/

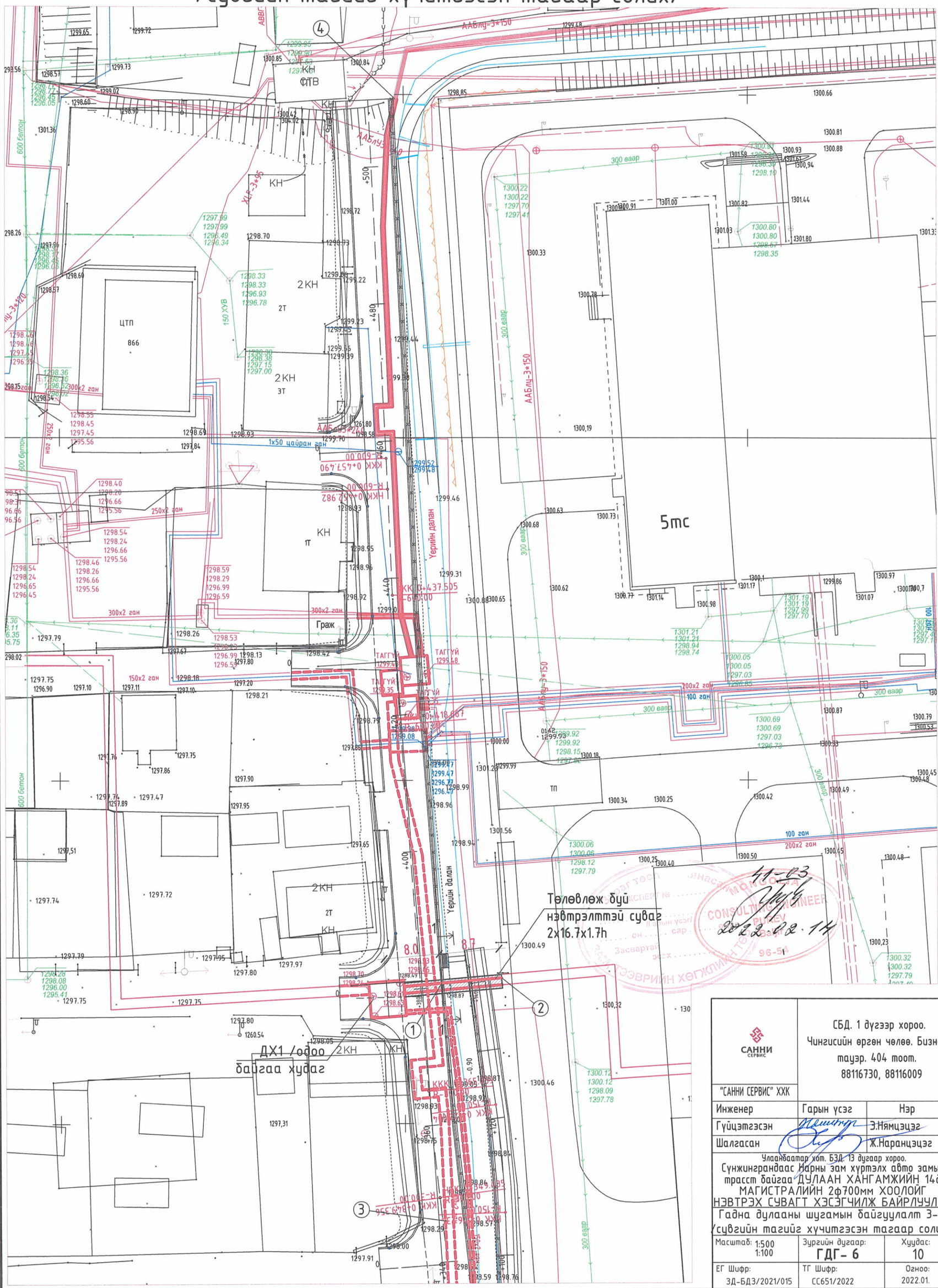


| | | |
|---|---|---|
| САННИ СЕРВИС | СБД. 1 дүгээр хороо. Чингисийн өргөн чөлөө. Бизнес тауэр. 404 toom. 88116730, 88116009 | |
| "САННИ СЕРВИС" ХХК | | |
| Инженер | Гарын үсэг | Нэр |
| Гүйцэтгэсэн | | Э.Нямцэцэг |
| Шалгасан | | Ж.Наранцэцэг |
| Улаанбаатар хот. БЗД. 13 дугаар хороо. Сүнжинграндаас Нарны зам хүртэлх авто замын трасст байгаа ДУЛААН ХАНГАМЖИЙН 14д МАГИСТРАЛИЙН 2ф700мм ХООЛОЙГ НЭВТРЭХ СУВАГТ ХЭСЭГЧИЛЖ БАЙРЛУУЛАХ | | |
| Гадна дулааны шугамын байгуулалт 3-4 /сувгийн тагийг хучитгэсэн тагаар солих/ | | |
| Масштаб: 1:500 1:100 | Зургийн дугаар: ГДГ- 6 | Хуудас: 10 |
| ЕГ Шифр: ЗД-БДЗ/2021/015 | ТГ Шифр: СС651/2022 | Огноо: 2022.01. |

# Гадна дулааны шугамын дагуугийн зүсэлт МБ1:100, М1:500

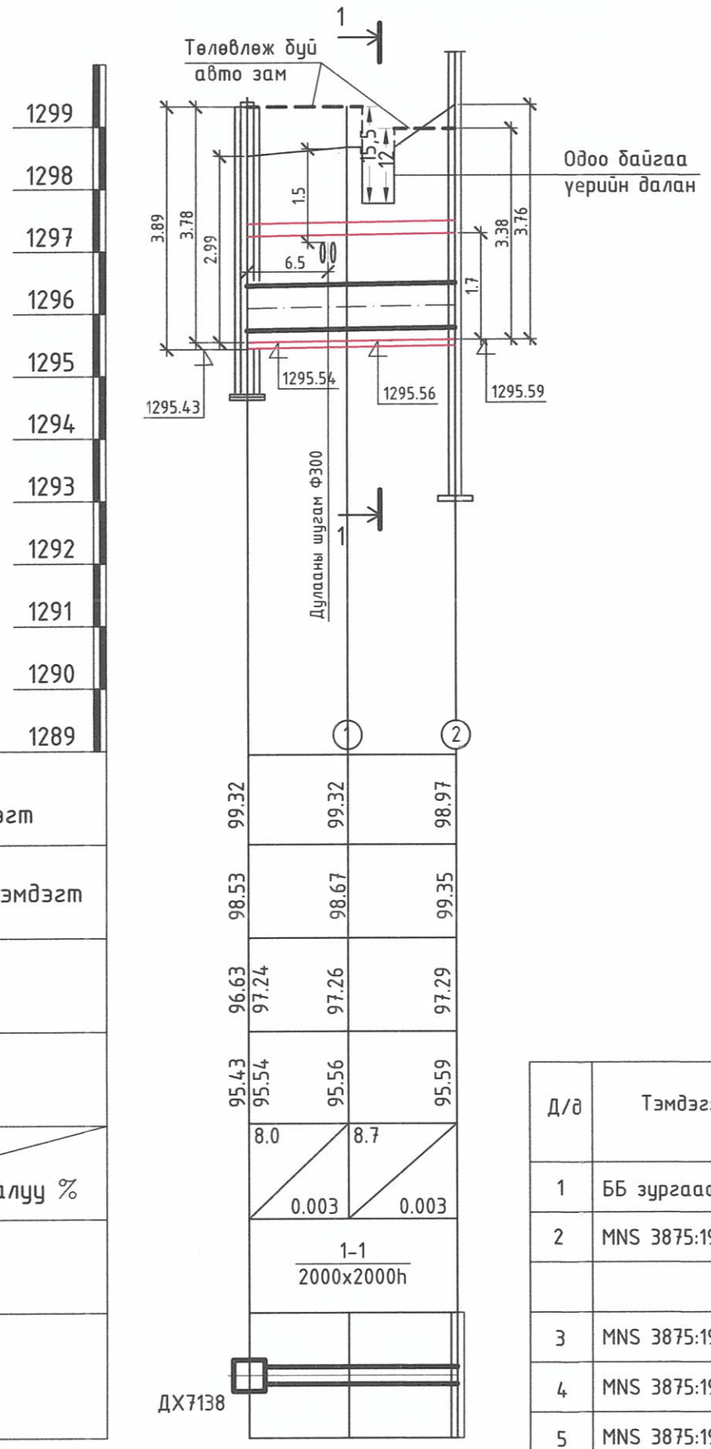


# Материалын түүвэр

| Д/д | Тэмдэглэгээ | Нэрс | Тоо | Жин /кг/ | Тайлбар |
|---|---|---|---|---|---|
| 1 | ББ зургаас үзнэ. | Цутгамал бетон суваг /2500x1700h/ | 15 | | ум |
| 2 | MNS 3875:1986, Л7х | Сувгийн хучитгэсэн бетон таг /1000x1450x160h/ | 1179 | | ш |
| 3 | MNS 3875:1986, Л7х | Дулааны худгийн бетон таг /5500x3500x160h/ | 1 | | ш |
| 4 | MNS 3875:1986, Л7х | Дулааны худгийн бетон таг /5000x5000x160h/ | 1 | | ш |
| 5 | MNS 3875:1986, Л7х | Дулааны худгийн бетон таг /4000x4000x160h/ | 1 | | ш |
| 6 | MNS 3875:1986, Л7х | Дулааны худгийн бетон таг /3500x3000x160h/ | 1 | | ш |
| 7 | MNS 3875:1986, Л7х | Дулааны худгийн бетон таг /3000x3000x160h/ | 1 | | ш |
| 8 | MNS 3875:1986, Л7х | Дулааны худгийн бетон таг /3000x2500x160h/ | 1 | | ш |
| 9 | MNS 3875:1986, Л7х | Дулааны худгийн бетон таг /2500x2000x160h/ | 2 | | ш |
| 10 | MNS 3875:1986, Л7х | Дулааны худгийн бетон таг /2500x2500x160h/ | 4 | | ш |
| 11 | MNS 3875:1986, Л7х | Дулааны худгийн бетон таг /1500x1500x160h/ | 1 | | ш |
| 12 | | Дулааны худгийн дам нуруу /3500x250x500h/ | 2 | | ш |
| 13 | | Дулааны худгийн дам нуруу /5000x250x500h/ | 2 | | ш |
| 14 | | Дулааны худгийн дам нуруу /4000x250x500h/ | 2 | | ш |
| 15 | булан төмөр /100x100x10x1400/ | Сувгийн эргэлтийн ялуу | 26 | | ш |
| 16 | MNS 0907:1982 | Ширмэн таг /хүнд/ | 26 | 65 | ш |
| 17 | КС7 h=600 | Худгийн хүзүүвчийн цагираг Ф700 | 26 | 250 | ш |
| 18 | КО7 h=70 | Худгийн тагны суурь Ф700 | 26 | 250 | ш |
| 19 | | Үерийн усны суваг цутгах | 6 | | $м^3$ |

# Буулгалтын ажлын материалын түүвэр

| Д/д | Тэмдэглэгээ | Нэрс | Тоо | Жин /кг/ | Тайлбар |
|---|---|---|---|---|---|
| 1 | ББ зургаас үзнэ. | Угсармал бетон суваг /1200x3000x450h/ | 20 | | ш |
| 2 | MNS 3875:1986, Л7х | Сувгийн бетон таг /1000x1450x100h/ | 1179 | | ш |
| | | Үерийн усны суваг /2600x2000h/ | 3.5 | | ум |
| 3 | MNS 3875:1986, Л7х | Дулааны худгийн бетон таг авах /5500x3500/ | 1 | | ш |
| 4 | MNS 3875:1986, Л7х | Дулааны худгийн бетон таг авах /5000x5000/ | 1 | | ш |
| 5 | MNS 3875:1986, Л7х | Дулааны худгийн бетон таг авах/4000x4000/ | 1 | | ш |
| 6 | MNS 3875:1986, Л7х | Дулааны худгийн бетон таг авах /3500x3000/ | 1 | | ш |
| 7 | MNS 3875:1986, Л7х | Дулааны худгийн бетон таг авах /3000x3000h/ | 1 | | ш |

САННИ СЕРВИС

"САННИ СЕРВИС" ХХК

СБД. 1 дүгээр хороо. Чингисийн өргөн чөлөө. Бизнес тауэр. 404 тоот. 88116730, 88116009

| Инженер | Гарын үсэг | Нэр |
|---|---|---|
| Гүйцэтгэсэн | | Э.Нямцэцэг |
| Шалгасан | | Ж.Наранцэцэг |

Улаанбаатар хот. БЗД. 13 дугаар хороо. Сүнжинграндаас Нарны зам хүртэлх авто замын трасст байгаа ДУЛААН ХАНГАМЖИЙН 14д МАГИСТРАЛИЙН 2ф700мм ХООЛОЙГ НЭВТРЭХ СУВАГТ ХЭСЭГЧИЛЖ БАЙРЛУУЛАХ

Гадна дулааны шугамын дагуугийн зүсэлт, материалын түүвэр

| Масштаб: 1:500 1:100 | Зургийн дугаар: ГДГ- 7 | Хуудас: 10 |
|---|---|---|
| ЕГ Шифр: ЗД-БДЗ/2021/015 | ТГ Шифр: СС651/2022 | Огноо: 2022.01. |

# ДХ1459 худгийн огтлол А-А М1:25
## /хэмжилт/

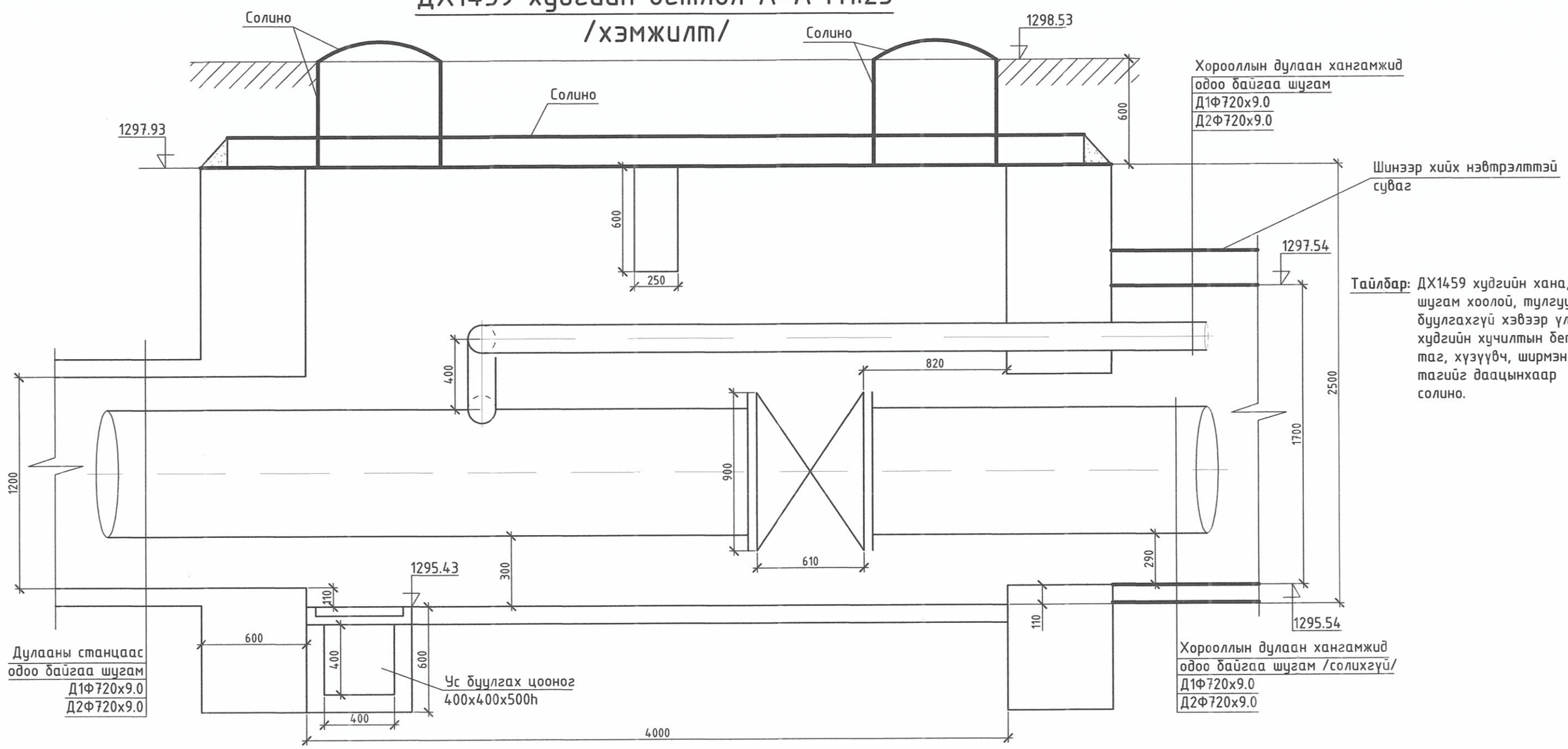


**Тайлбар:** ДХ1459 худгийн хана, шугам хоолой, тулгуурыг буулгахгүй хэвээр үлдээж, худгийн хучилтын бетон таг, хүзүүвч, ширмэн тагийг даацынхаар солино.

## Сувгийн огтлол 1-1 М1:25

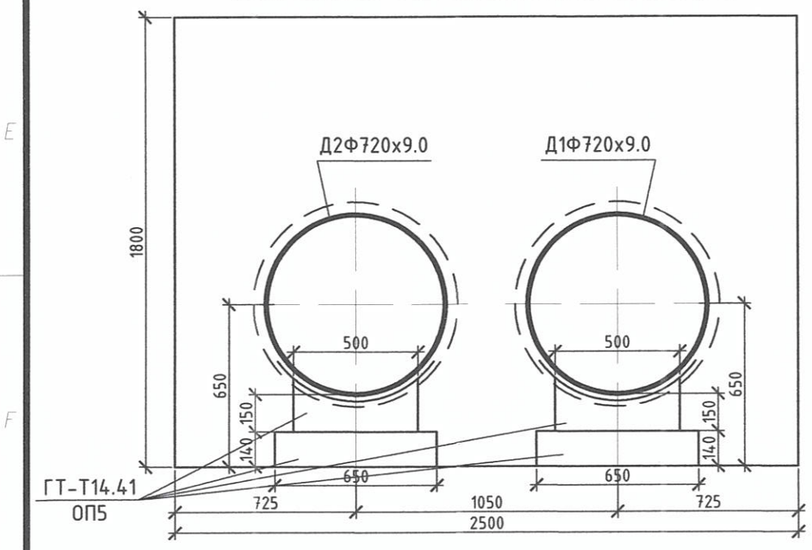


## Буулгалтын ажлын материалын түүвэр
## /үргэлжлэл/

| | | | | | |
|---|---|---|---|---|---|
| 8 | MNS 3875:1986, Л7х | Дулааны худгийн бетон таг авах /3000х2500/ | 1 | | ш |
| 9 | MNS 3875:1986, Л7х | Дулааны худгийн бетон таг авах /2500х2000/ | 2 | | ш |
| 10 | MNS 3875:1986, Л7х | Дулааны худгийн бетон таг авах /2500х2500/ | 4 | | ш |
| 11 | MNS 3875:1986, Л7х | Дулааны худгийн бетон таг авах /1500х1500/ | 1 | | ш |
| 12 | | Дулааны худгийн дам нуруу авах /250х500h/ | 1 | | ш |
| 13 | MNS 0907:1982 | Ширмэн таг | 20 | 65 | ш |
| 14 | | Худгийн ханан дахь нүхийг томсгох /2500х1700h/ | 1 | | ш |
| 15 | | Үерийн усны суваг цутгах | 6 | | $м^3$ |

САННИ СЕРВИС

"САННИ СЕРВИС" ХХК

СБД. 1 дүгээр хороо. Чингисийн өргөн чөлөө. Бизнес тауэр. 404 тоот. 88116730, 88116009

| Инженер | Гарын үсэг | Нэр |
|---|---|---|
| Гүйцэтгэсэн | | Э.Нямцэцэг |
| Шалгасан | | Ж.Наранцэцэг |

Улаанбаатар хот, БЗД. 13 дугаар хороо. Сүнжинграндаас Нарны зам хүртэлх авто замын трасст байгаа ДУЛААН ХАНГАМЖИЙН 14д МАГИСТРАЛИЙН 2ф700мм ХООЛОЙГ НЭВТРЭХ СУВАГТ ХЭСЭГЧИЛЖ БАЙРЛУУЛАХ ДХ1459 худгийн огтлол А-А /хэмжилт/, сувгийн огтлол 1-1

| Масштаб: 1:500 1:100 | Зургийн дугаар: ГДГ- 8 | Хуудас: 10 |
|---|---|---|
| ЕГ Шифр: ЗД-БДЗ/2021/015 | ТГ Шифр: СС651/2022 | Огноо: 2022.01. |

# ДХ1459 худгийн байгуулалт М1:25
## /хэмжилт/

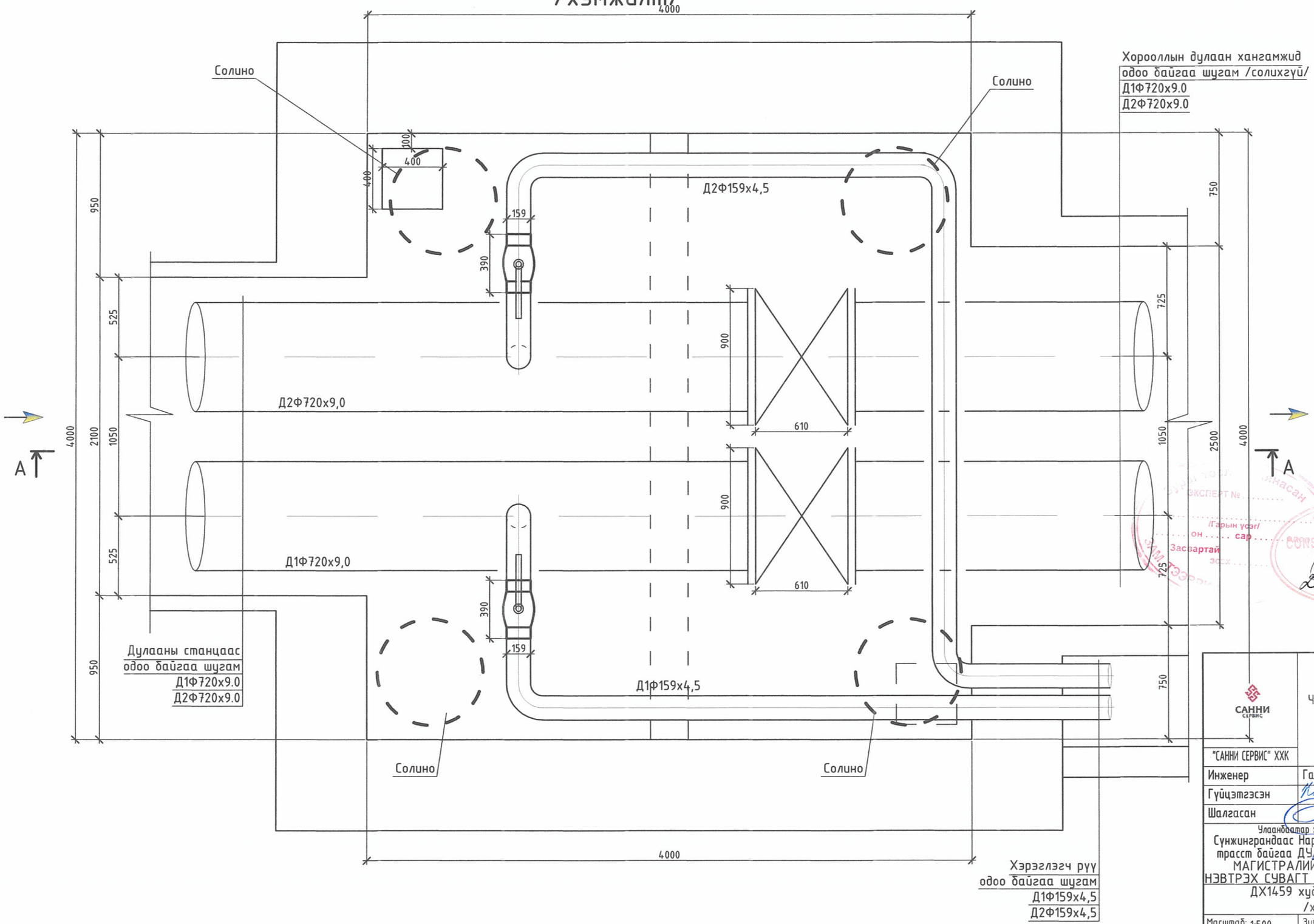


ЭКСПЕРТ №
/Гарын үсэг/
он сар
Засвартай эсэх
41-03
2022.02.14

| | | |
|---|---|---|
| САННИ СЕРВИС "САННИ СЕРВИС" ХХК | СБД. 1 дүгээр хороо. Чингисийн өргөн чөлөө. Бизнес тауэр. 404 toot. 88116730, 88116009 | |
| Инженер | Гарын үсэг | Нэр |
| Гүйцэтгэсэн | | Э.Нямцэцэг |
| Шалгасан | | Ж.Наранцэцэг |
| Улаанбаатар хот, БЗД. 13-дугаар хороо. Сүнжинграндаас Нарны зам хүртэлх авто замын трасст байгаа ДУДААН ХАНГАМЖИЙН 14д МАГИСТРАЛИЙН 2ф700мм ХООЛОЙГ НЭВТРЭХ СУВАГТ ХЭСЭГЧИЛЖ БАЙРЛУУЛАХ ДХ1459 худгийн байгуулалт /хэмжилт/ | | |
| Масштаб: 1:500 1:100 | Зургийн дугаар: ГДГ– 9 | Хуудас: 10 |
| ЕГ Шифр: ЗД-БДЗ/2021/015 | ТГ Шифр: СС651/2022 | Огноо: 2022.01. |

СУВГИЙН БАЙГУУЛАЛТ

## Нэвтрэх сувгийн байгуулалт М1:50

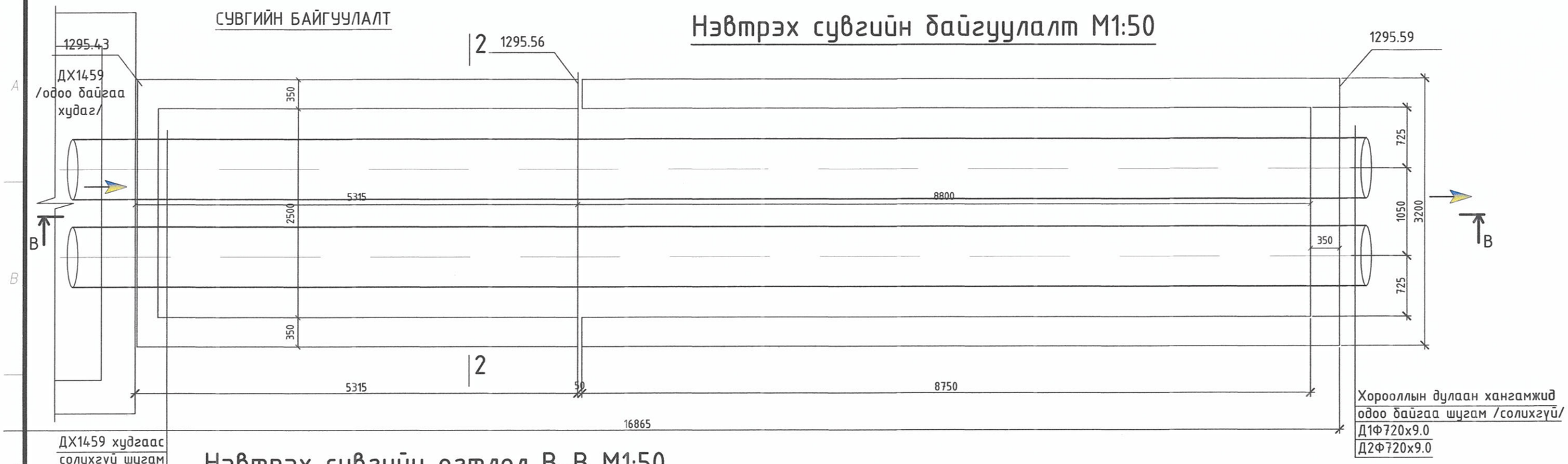


## Нэвтрэх сувгийн огтлол В-В М1:50

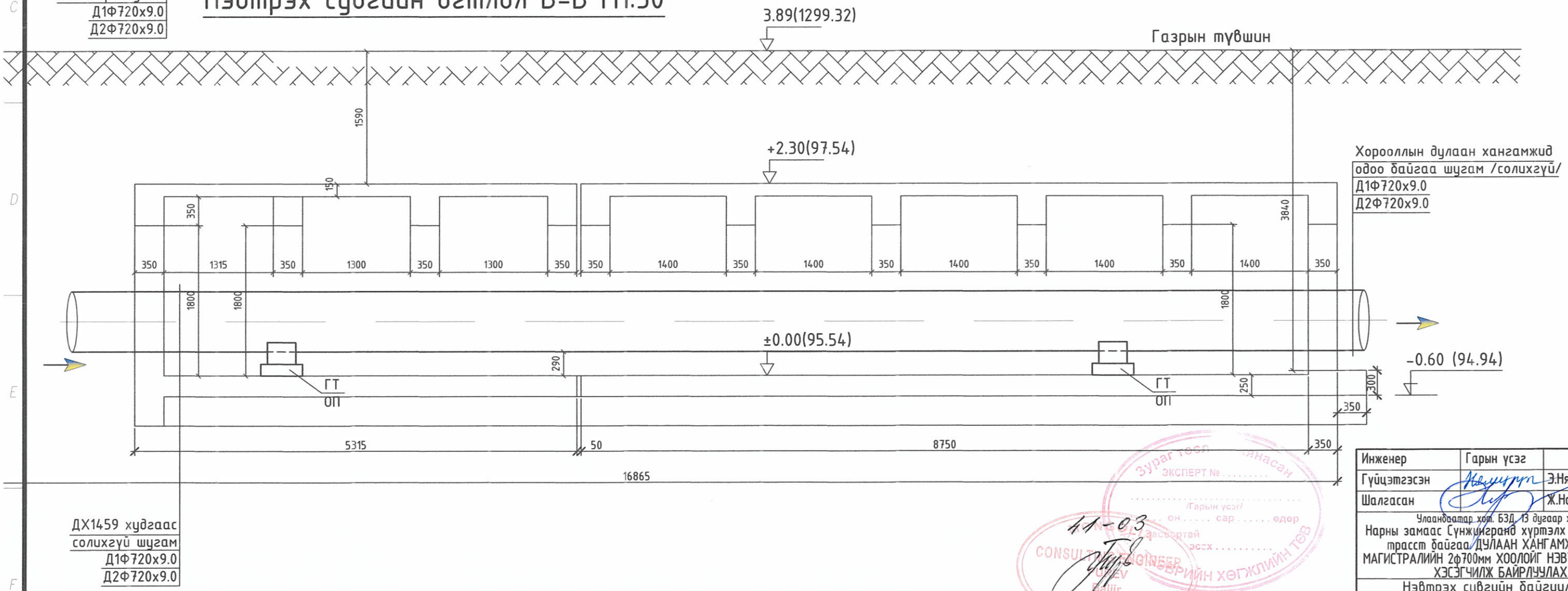


| Инженер | Гарын үсэг | Нэр |
|---|---|---|
| Гүйцэтгэсэн | | Э.Нямцэцэг |
| Шалгасан | | Ж.Наранцэцэг |

Улаанбаатар хот. БЗД 13 дүгаар хороо.
Нарны замаас Сүнжинжаанд хүртэлх авто замын трасст байгаа ДУЛААН ХАНГАМЖИЙН 14а МАГИСТРАЛИЙН 2ф700мм ХООЛОЙГ НЭВТРЭХ СУВАГТ ХЭСЭГЧИЛЖ БАЙРЛУУЛАХ

Нэвтрэх сувгийн байгуулалт, огтлол С-С

| Масштаб: 1:500 1:100 | Зургийн дугаар: ГДГ- 10 | Хуудас: 10 |
|---|---|---|
| ЕГ Шифр: ЗД-БДЗ/2021/015 | ТГ Шифр: СС651/2021 | Огноо: 2022.01. |

Зураг төсөл батлагдсан
ЭКСПЕРТ № .....
/Гарын үсэг/
он ..... сар ..... өдөр
засвартай
эсэх .....
БАЙГУУЛАЛТЫН ХӨГЖЛИЙН ТӨВ
CONSULTING ENGINEER
Baljir
2022.02.14