"БУРХАНТ ОРД" ХХК

ЗУРГИЙН ШИФР: ЗТ-70/2025

ДАРХАН-УУЛ АЙМАГ. ДАРХАН СУМ. 3-р БАГ. ХАР-УС 5-р ГУДАМЖ

УХААЛАГ АВТОМАТ ЗӨӨВРИЙН УС ТҮГЭЭХ БАЙР

/Ажлын зураг/

ЗАХИАЛАГЧ :

Албан тушаал	Нэр	Гарын үсэг
Дархан-Уул аймгийн Дархан сумын Засаг дарга	Т.ТУЛГАА	

БОЛОВСРУУЛСАН :

Гүйцэтгэгч		
Албан тушаал	Нэр	Гарын үсэг
"Бурхант орд" ХХК-н захирал	М.Түмэндэмбэрэл	

БУРХАНТ-ОРД ХХК

ДАРХАН-УУЛ АЙМАГ

ДАРХАН-УУЛ АЙМАГ. 2025 ОН

"БУРХАНТ ОРД" ХХК

ЗУРГИЙН ШИФР: ЗТ-70/2025

ДАРХАН-УУЛ АЙМАГ. ДАРХАН СУМ. 3-р БАГ. ХАР-УС 5-р ГУДАМЖ

УХААЛАГ АВТОМАТ ЗӨӨВРИЙН УС ТҮГЭЭХ БАЙР

/Ажлын зураг/

БАРИЛГА АРХИТЕКТУРЫН ХЭСЭГ - БА

Захирал М.Түмэндэмбэрэл

ДАРХАН-УУЛ АЙМАГ. 2025 ОН

АЖЛЫН ЗУРГИЙН ҮНДСЭН БҮРДЛИЙН ЖАГСААЛТ

Д/д	Зургийн нэр	Зургийн марк	Хуудасны тоо
1	НҮҮР ХУУДАС	-	2
2	БАРИЛГА АРХИТЕКТУР	БА	14
3	БАРИЛГА БҮТЭЭЦ	ББ	10

БА МАРКТАЙ ЗУРГИЙН ҮНДСЭН БҮРДЛИЙН ЖАГСААЛТ

Д/д	Зургийн нэр	Хуудасны марк
1	НҮҮР ХУУДАС	-
2	ЗУРГИЙН ЖАГСААЛТ ТАЙЛБАР БИЧИГ	БА-1
3	ТУХАЙЛСАН ОРЧНЫ БАЙРШЛЫН ТОЙМ	ЕТ-1
4	ДАВХРЫН БАЙГУУЛАЛТ	БА-2
5	ОГТЛОЛ 1-1	БА-3
6	НҮҮР ТАЛ тэнхлэг 1-2	БА-4
7	НҮҮР ТАЛ тэнхлэг 2-1	БА-5
8	НҮҮР ТАЛ тэнхлэг Б-А	БА-6
9	НҮҮР ТАЛ тэнхлэг А-Б	БА-7
10	ДЭЭВРИЙН БАЙГУУЛАЛТ	БА-8
11	ХЭСЭГЧИЛСЭН БАЙГУУЛАЛТ	БА-9
12	ЦЭВЭР ҮСНЫ НӨӨЦИЙН САВ	БА-10
13	ДАВХРЫН ШАЛНЫ БАЙГУУЛАЛТ	БА-11
14	ДАВХРЫН ТЕХНОЛОГИЙН БАЙГУУЛАЛТ	БА-12
15	ГАДНА ДОТОР ХАНА, ШАЛНЫ ТОДОРХОЙЛОЛТ	БА-13
16	ЦОНХ, ХААЛГАНЫ ХЭСЭГЛЭЛ, ТҮҮВЭР	БА-14

ТЕХНИК ЭДИЙН ЗАСГИЙН ҮЗҮҮЛЭЛТ

Д/д	Нэр	Хэмжих нэгж	Үзүүлэлт
1	ДАВХРЫН ТОО	Тоо	1
2	БАРИЛГЫН ЭЗЭЛХҮҮН	m3	63.6
3	БАРИЛГАЖИЛТЫН ТАЛБАЙ	m2	32.4
4	АШИГТАЙ ТАЛБАЙ	m2	18.4
5	АЖЛЫН ТАЛБАЙ	m2	138.1

ЕРӨНХИЙ СХЕМ

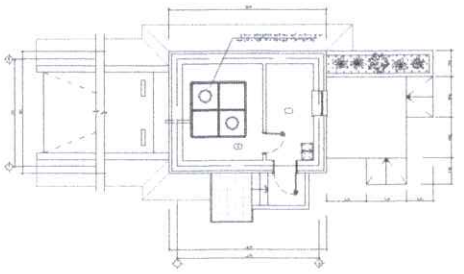

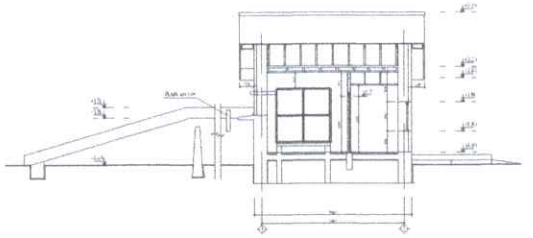

ТАЙЛБАР БИЧИГ :

ЕРӨНХИЙ ХЭСЭГ

Энэхүү ухаалаг автомат зөөврийн ус түгээх байрны барилга нь Дархан-Уул аймаг Дархан сумын 3-р багт баригдана. Уг ус түгээх байрны барилга нь 5,3х4,0 м хэмжээтэй нэг давхар байх бөгөөд барилгын үндсэн бүтээц нь цутгамал төмөр бетон бүстэй шугаман суурь болон тоосгон өрөг модон хучилттай, 2 тийшээ налуу бүхий шувуу нуруу дээвэртэй байна.

Байгаал цаг уурын үндсэн өгөгдлүүд нь:

- Газар хөдлөлийн 7 балл
- Гадна агаарын температур -35°С
- Галд тэсвэрлэлтийн зэрэг III
- Цасны ачаалал 50кг/м2
- Салхины ачаалал 33кг/м2

БАРИЛГЫН БАЙРШИЛ

Дархан-Уул аймаг Дархан сумын 3-р баг Хар усны 5-р гудамж

АРХИТЕКТУР ТӨЛӨВЛӨЛТ

Барилгын архитектур, эзэлхүүн төлөвлөлтийг захиалагчийн хүсэлт, загвар, зургийн даалгаврыг үндэслэн тэнхлэгээрээ 5.3х4,0м хэмжээ бүхий 1 давхар байхаар төлөвлөв.
1-р давхарт: Ус түгээх өрөө, усан сангийн өрөө байна.

ХАНА

Барилгын ханын бүтэц: гадна талаасаа өнгөлгөө /тортой шавардлага/, хөрсжүүлэгч түрхлэг, ус цуг тусгаарлагч, дулаалга - 100мм, тоосгон өрөг -380 мм, шавардлага - 20мм, замаскан тэгшилгээ -1 үе, гадаргуу тосон будаг -2үе байна. Дотор цахилгааны ажлыг хийж гүйцэтгэсний дараа заслын ажлыг хийж гүйцэтгэнэ.

ХААЛГА, ЦОНХ

Хаалга нь 3 хос нугастай, хаалганы цоож нугас бариул нь төмрөөр хийгдсэн ус дулаан алдахгүй зөөлөвтэй байна.
Өнгө болон загварыг захиалагчийн хүсэлтийн дагуу сонгоно. Хаалганы завсар зайг шингэн хөөсөөр чигжиж дулаална.
Зурагт цонхны загвар, онгойх чиглэлийг үзүүлэв. Цонхыг зурагт үзүүлсэн схемийн дагуу тусгай захиалгаар үйлдвэрийн стандартаар хуванцар рамтай, дулаан тусгаарлалт сайтай 5мм зузаантай 2 давхар тунгалаг шилтэй байхаар, усны хаялага, тавцангийн хамт газар дээрээс нь хэмжээ авч, захиалж хийлгэнэ. Дулаан дамжуулалтын эсэргүүцэл R=0.7м2 град/ватт-аас багагүй байх шаардлагатай. Цонхны эргэн тойрныг шингэн хөөсөн чигжээсээр сайтар дулаална.

ШАЛ

Барилгын шал нь керамик хавтанцар, плитаны цавуу, ус тусгаарлагч гидроизол 3 үе, хар тосон түрхлэг, битум 2үе, бетон бэлтгэл 50мм БМ100, нягтруулсан хөрстэй байна. Шалыг тодорхойлолтоод заасны дагуу чанартай хийж гүйцэтгэнэ. Шалны ажлыг хийхэд шалны хийцлэлд байгаа ус тусгаарлах үеүүдийг технологийн дагуу сайтар хийж гүйцэтгэнэ.

ТААЗ

Барилгын модон хучилтын дор рам зангидаж эслэг хавтангаар бүрсний дараа тэгшилгээ хийж, цагаан өнгийн эмулсэн будгаар 2 үе будна.

ДЭЭВЭР

Барилгын дээвэр нь 2 тийш налуутай, шувуу нуруун дээвэр

ГАДНА, ДОТОР ЗАСАЛ

Барилгын эргэн тойронд ус зайлуулах бетон хаяавчийг зурагт үзүүлсний дагуу хийж гүйцэтгэнэ.
Заслын шавардлагын гадаргуу тэгш, цууралтгүй байх ёстой.

ГАДНА ТОХИЖИЛТ

Гадна тохижилтыг барилгын ажил дуусны дараа гүйцэтгэх бөгөөд эдэлбэр газрынхаа хэмжээнд барилгын эргэн тойронд бут сөөг, зүлэг бүхий ногоон байгууламж, хэлбэржүүлсэн өнгөт хавтан өнгөлгөөтэй явган хүний зам талбайн ажлыг бүрэн гүйцэт хийнэ.

"БУРХАНТ ОРД" ХХК	ДАРХАН-УУЛ АЙМАГ, ДАРХАН СУМ, 3-р БАГ, ХАР-УС 5-р ГУДАМЖ УХААЛАГ АВТОМАТ ЗӨӨВРИЙН УС ТҮГЭЭХ БАЙР				
	ЗУРГИЙН ЖАГСААЛТ ТАЙЛБАР БИЧИГ				Үе шат: А.З
	Архитектор	Г.Булган-Эрдэнэ	Е.Г.Шифр: 3Т-70/2025	Масштаб: none	Огноо: 2025.03
	Гүйцэтгэсэн	Г.Булган-Эрдэнэ	Т.Г.Шифр:	Зургийн дугаар: БА-1	Бүх хуудас: 16
	Шалгасан	М.Түмэндэмбэрэл			

ДАВХРЫН БАЙГУУЛАЛТ

M1:50

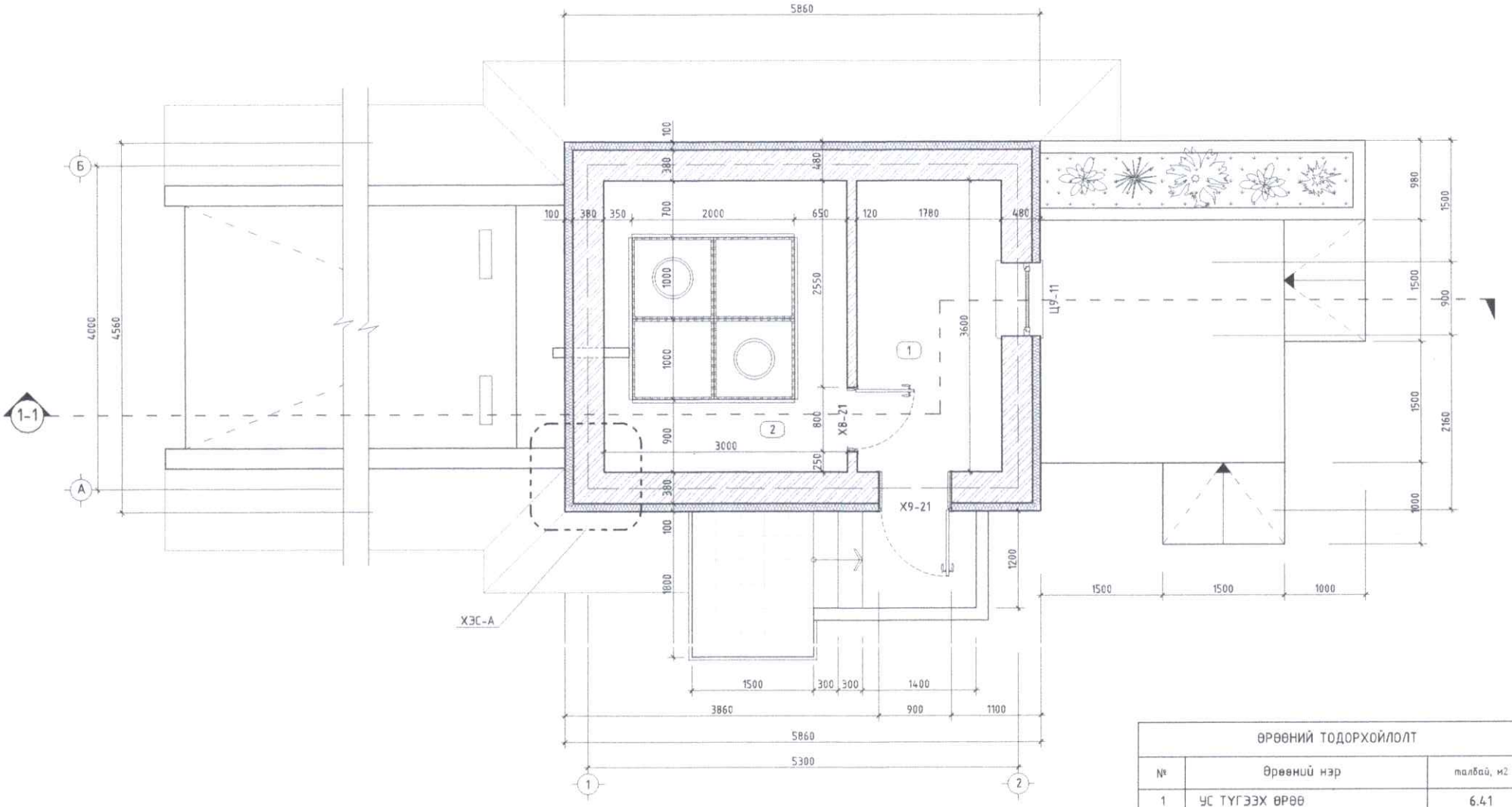

ӨРӨӨНИЙ ТОДОРХОЙЛОЛТ		
№	Өрөөний нэр	талбай, м2
1	УС ТҮГЭЭХ ӨРӨӨ	6.41
2	УСАН САНГИЙН ӨРӨӨ	10.80
	Нийт:	17.21

МАТЕРИАЛЫН ТЭМДЭГЛЭГЭЭ:

- Тоосго
- Дулаалгын материал
- Бетон
- (1) Өрөөний дугаар
- Ц-1 Цонхны тэмдэглэгээ
- Х-1 Хаалганы тэмдэглэгээ

ТАЙЛБАР :

1. Энэхүү хуудсыг БА-ын бусад хуудсуудтай хамтатган үзнэ.
2. Огтлол 1-1-ыг БА-3-д үзнэ.
3. Нүүр талыг БА-4,5,6,7 - үзнэ.
4. Цонх хаалганы түүврийн БА-15-д үзнэ.
5. Хэсэгчилсэн байгуулалтыг БА-9-д үзнэ.

"БҮРХАНТ ӨРД" ХХК

ДАРХАН-УУЛ АЙМАГ, ДАРХАН СУМ, 3-р БАГ, ХАР-УС 5-р ГУДАМЖ

УХААЛАГ АВТОМАТ ЗӨӨВРИЙН УС ТҮГЭЭХ БАЙР

ДАВХРЫН БАЙГУУЛАЛТ

Үе шат: А.3

Архитектор		Г.Булган-Эрдэнэ	Е.Г.Шифр: 3Т-70/2025	Масштаб: M1:50	Огноо: 2025.03
Гүйцэтгэсэн		Г.Булган-Эрдэнэ	Т.Г.Шифр:	Зургийн дугаар: БА-2	Бүх хуудас: 16
Шалгасан		М.Түмэндэмбэрэл			

ОГТЛОЛ 1-1
М1:100

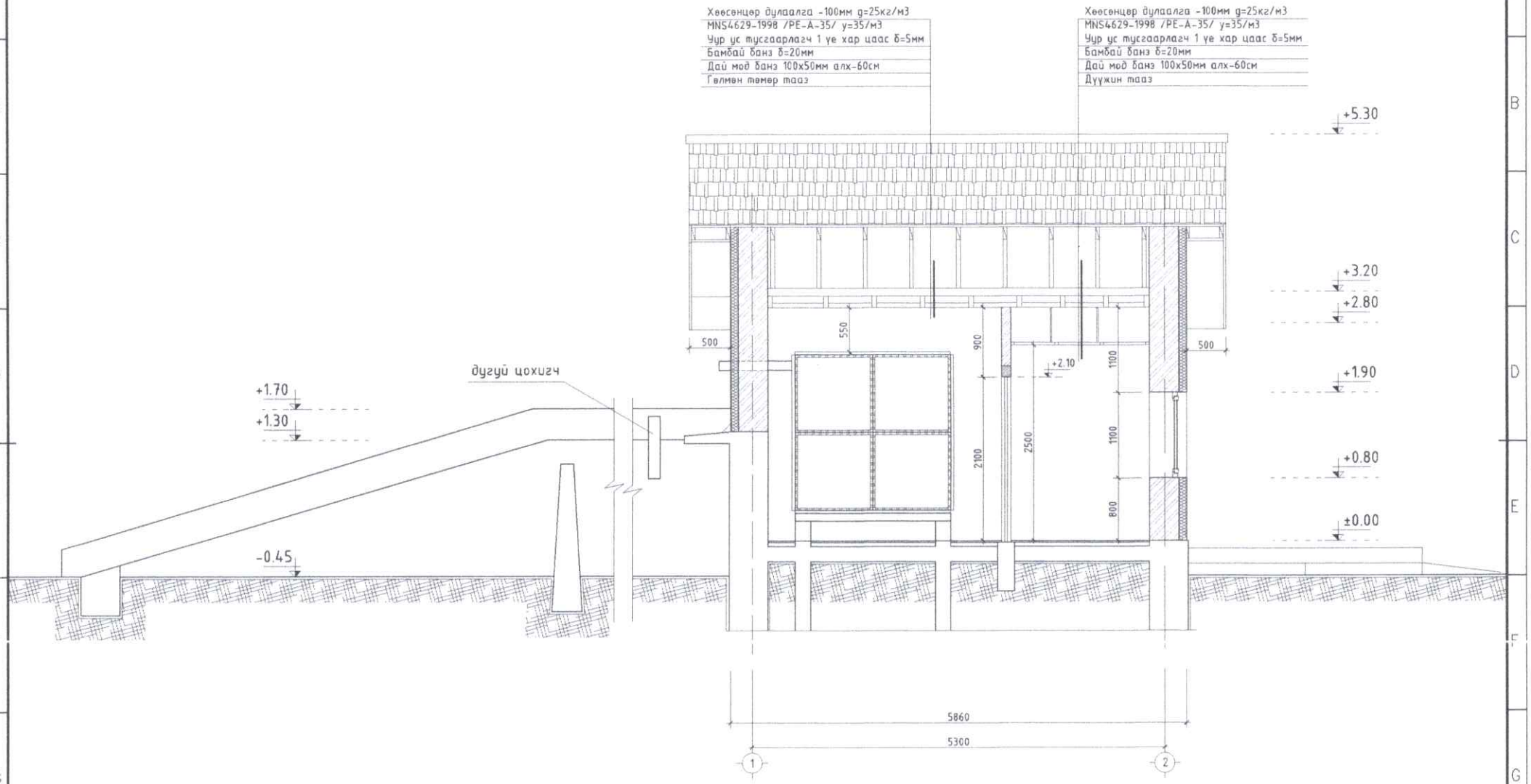

ТАЙЛБАР :

1. Энэхүү хуудсыг БА-ын бусад хуудсуудтай хамтатган үзнэ.
2. Давхрын байгуулалтыг БА-2-д үзнэ.
3. Нүүр талыг БА-4,5,6,7 - үзнэ.
4. Цонх хаалганы түүврийн БА-15-д үзнэ.
5. Хэсэгчилсэн байгуулалтыг БА-9-д үзнэ.

"БҮРХАНТ ОРД" ХХК

ДАРХАН-УУЛ АЙМАГ, ДАРХАН СУМ, 3-р БАГ, ХАР-УС 5-р ГУДАМЖ

УХААЛАГ АВТОМАТ ЗӨӨВРИЙН ҮС ТҮГЭЭХ БАЙР

ОГТЛОЛ 1-1					Үе шат: А.3
Архитектор		Г.Булган-Эрдэнэ	Е.Г.Шифр: 3Т-70/2025	Масштаб: М1:50	Огноо: 2025.03
Гүйцэтгэсэн		Г.Булган-Эрдэнэ	Т.Г.Шифр:	Зургийн дугаар БА-3	Бүх хуудас: 16
Шалгасан		М.Түмэндэмбэрэл			

НҮҮР ТАЛ тэнхлэг 1-2

М1:100

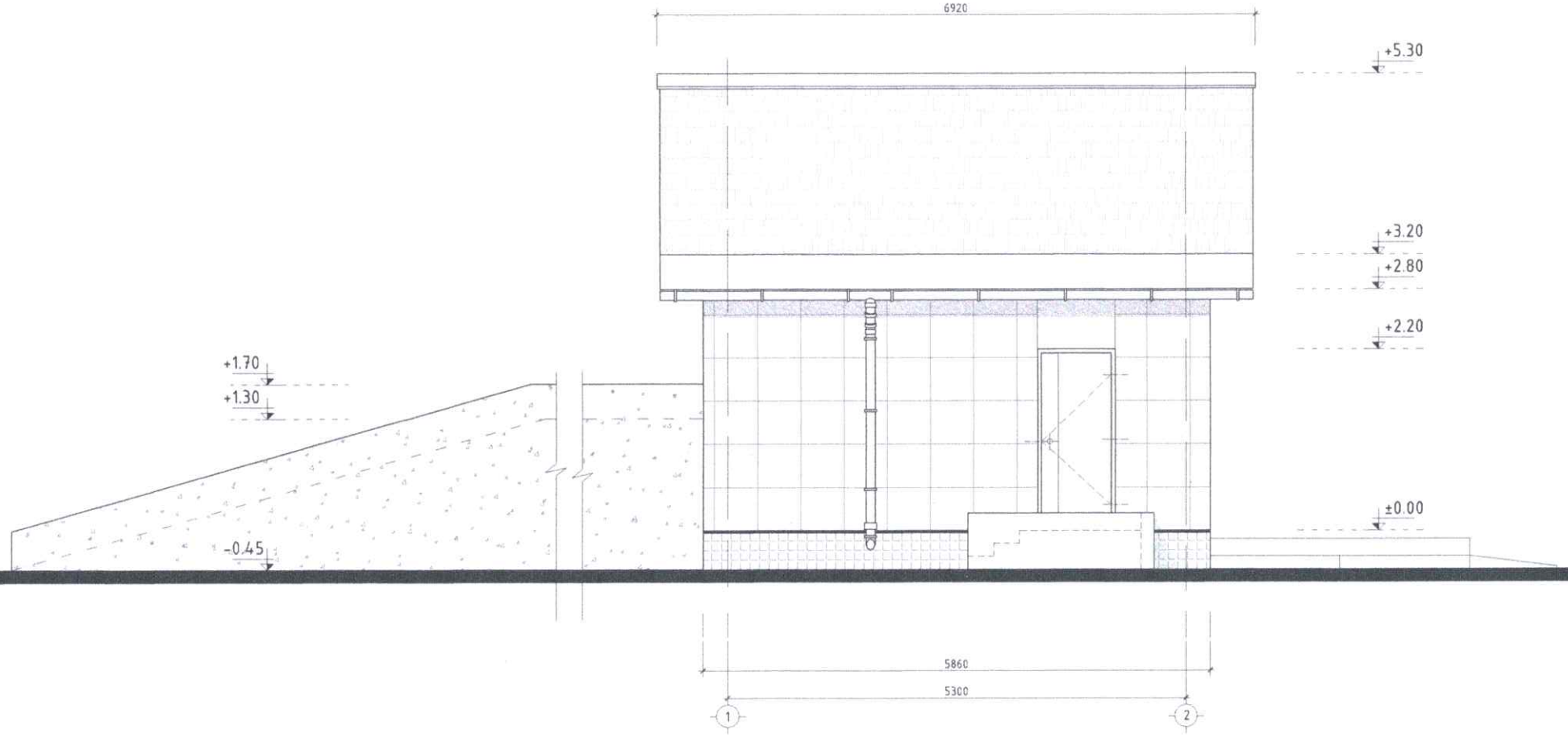

ТАЙЛБАР :

1. Энэхүү хуудсыг БА-ын бусад хуудсуудтай хамтатган үзнэ.
2. Давхрын байгуулалтыг БА-2-д үзнэ.
3. Огтлол 1-1-ыг БА-3-д үзнэ.
4. Цонх хаалганы түүврийн БА-15-д үзнэ.

МАТЕРИАЛЫН ТЭМДЭГЛЭГЭЭ /өнгөлгөөний поз дугаар/

- -Цайвар өнгийн фактуртай гадна фасадны чулуутай эмульс /RGB: 173,221,247/
- -Хар саарал өнгийн фактуртай гадна фасадны эмульс, /RGB: 99,100,102/
- -Бетон өнгөлгөө /Шүршдэг чулуутай/
- -Цонхны тунгалаг шил /5% бууруулагчтай/

"БУРХАНТ ОРД" ХХК	ДАРХАН-УУЛ АЙМАГ, ДАРХАН СУМ, 3-р БАГ, ХАР-ЧС 5-р ГУДАМЖ УХААЛАГ АВТОМАТ ЗӨӨВРИЙН ЧС ТҮГЭЭХ БАЙР					
	НҮҮР ТАЛ тэнхлэг 1-2					Ye шат: А.3
	Архитектор		Г.Булган-Эрдэнэ	Е.Г.Шифр: 3Т-70/2025	Масштаб: М1:50	Огноо: 2025.03
	Гүйцэтгэсэн		Г.Булган-Эрдэнэ	Т.Г.Шифр:	Зургийн дугаар: БА-4	Бүх хуудас: 16
	Шалгасан		М.Тумэндэмбэрэл			

НҮҮР ТАЛ тэнхлэг 2-1

М1:100

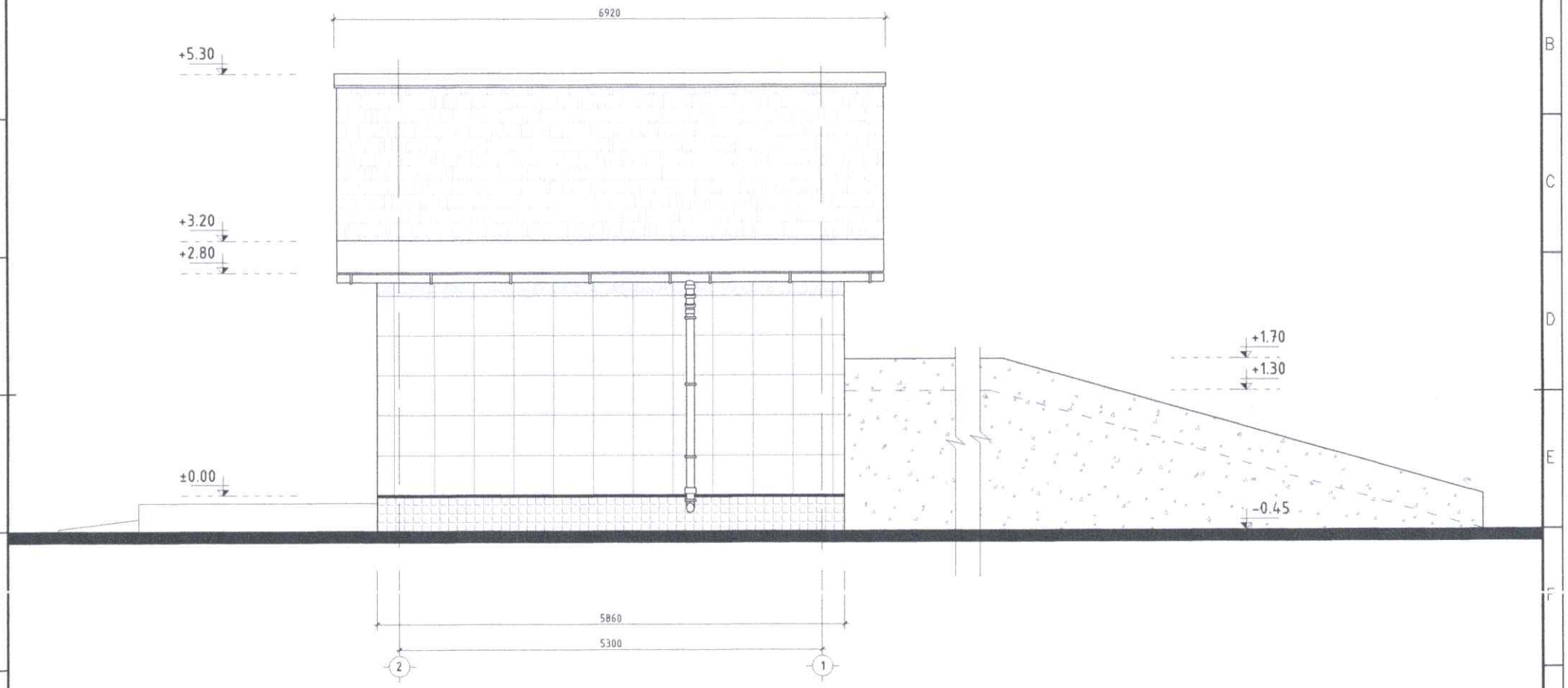

ТАЙЛБАР :

1. Энэхүү хуудсыг БА-ын бусад хуудсуудтай хамтатган үзнэ.
2. Давхрын байгуулалтыг БА-2-д үзнэ.
3. Огтлол 1-1-ыг БА-3-д үзнэ.
4. Цонх хаалганы түүврийн БА-15-д үзнэ.

МАТЕРИАЛЫН ТЭМДЭГЛЭГЭЭ /өнгөлгөөний поз дугаар/

-Цайвар өнгийн фактуртай гадна фасадны чулуутай эмульс /RGB: 173,221,247/

-Хар саарал өнгийн фактуртай гадна фасадны эмульс, /RGB: 99,100,102/

-Бетон өнгөлгөө /Шуршдэг чулуутай/

-Цонхны тунгалаг шил /5% бууруулагчтай/

"БУРХАНТ ОРД" ХХК	ДАРХАН-УУЛ АЙМАГ, ДАРХАН СУМ, 3-р БАГ, ХАР-УС 5-р ГУДАМЖ УХААЛАГ АВТОМАТ ЗӨӨВРИЙН ҮС ТҮГЭЭХ БАЙР				
	НҮҮР ТАЛ тэнхлэг 2-1				Үе шат: А.3
	Архитектор	Г.Булган-Эрдэнэ	Е.Г.Шифр: 3Т-70/2025	Масштаб: М1:50	Огноо: 2025.03
	Гүйцэтгэсэн	Г.Булган-Эрдэнэ	Т.Г.Шифр:	Зургийн дугаар: БА-5	Бүх хуудас: 16
	Шалгасан	М.Түмэндэмбэрэл			

НҮҮР ТАЛ тэнхлэг Б-А

М1:100

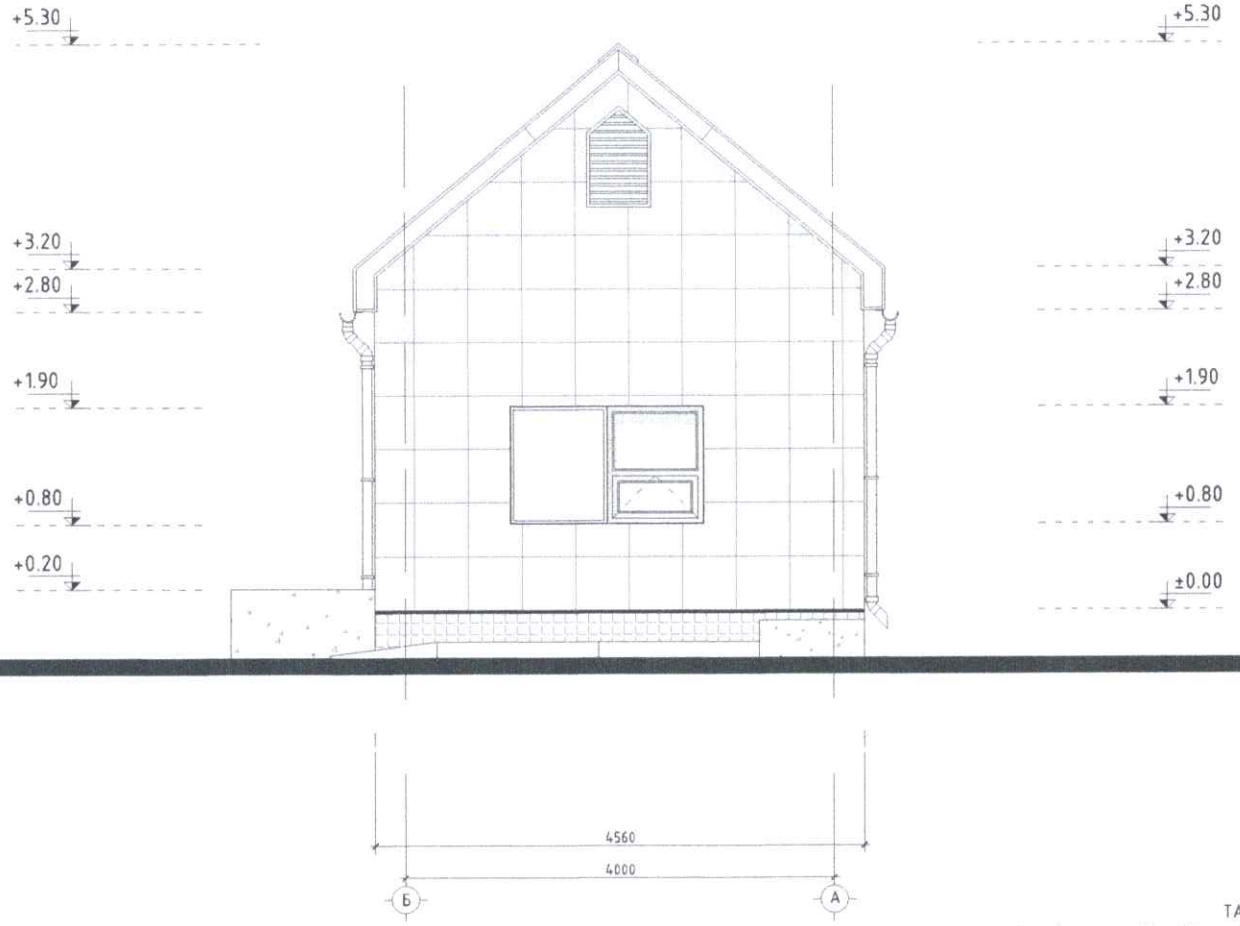

ТАЙЛБАР :

1. Энэхүү хуудсыг БА-ын бусад хуудсуудтай хамтатган үзнэ.
2. Давхрын байгуулалтыг БА-2-д үзнэ.
3. Оргилол 1-1-ыг БА-3-д үзнэ.
4. Цонх хаалганы түүврийн БА-15-д үзнэ.

МАТЕРИАЛЫН ТЭМДЭГЛЭГЭЭ /өнгөлгөөний поз дугаар/

- -Цайвар өнгийн фактуртай гадна фасадны чулуутай эмульс /RGB: 173,221,247/
- -Хар саарал өнгийн фактуртай гадна фасадны эмульс, /RGB: 99,100,102/
- -Бетон өнгөлгөө /Шүршдэг чулуутай/
- -Цонхны тунгалаг шил /5% бууруулагчтай/

"БУРХАНТ ОРД" ХХК	ДАРХАН-УУЛ АЙМАГ, ДАРХАН СУМ, 3-р БАГ, ХАР-УС 5-р ГУДАМЖ УХААЛАГ АВТОМАТ ЗӨӨВРИЙН ҮС ТҮГЭЭХ БАЙР				
	НҮҮР ТАЛ тэнхлэг Б-А				Үе шат: А.3
Архитектор		Г.Булган-Эрдэнэ	Е.Г.Шифр: ЗТ-70/2025	Масштаб: М1:50	Огноо: 2025.03
Гүйцэтгэсэн		Г.Булган-Эрдэнэ	Т.Г.Шифр:	Зургийн дугаар: БА-6	Бүх хуудас: 16
Шалгасан		М.Түмэндэмбэрэл			

A3

НҮҮР ТАЛ тэнхлэг А-Б

М1:100

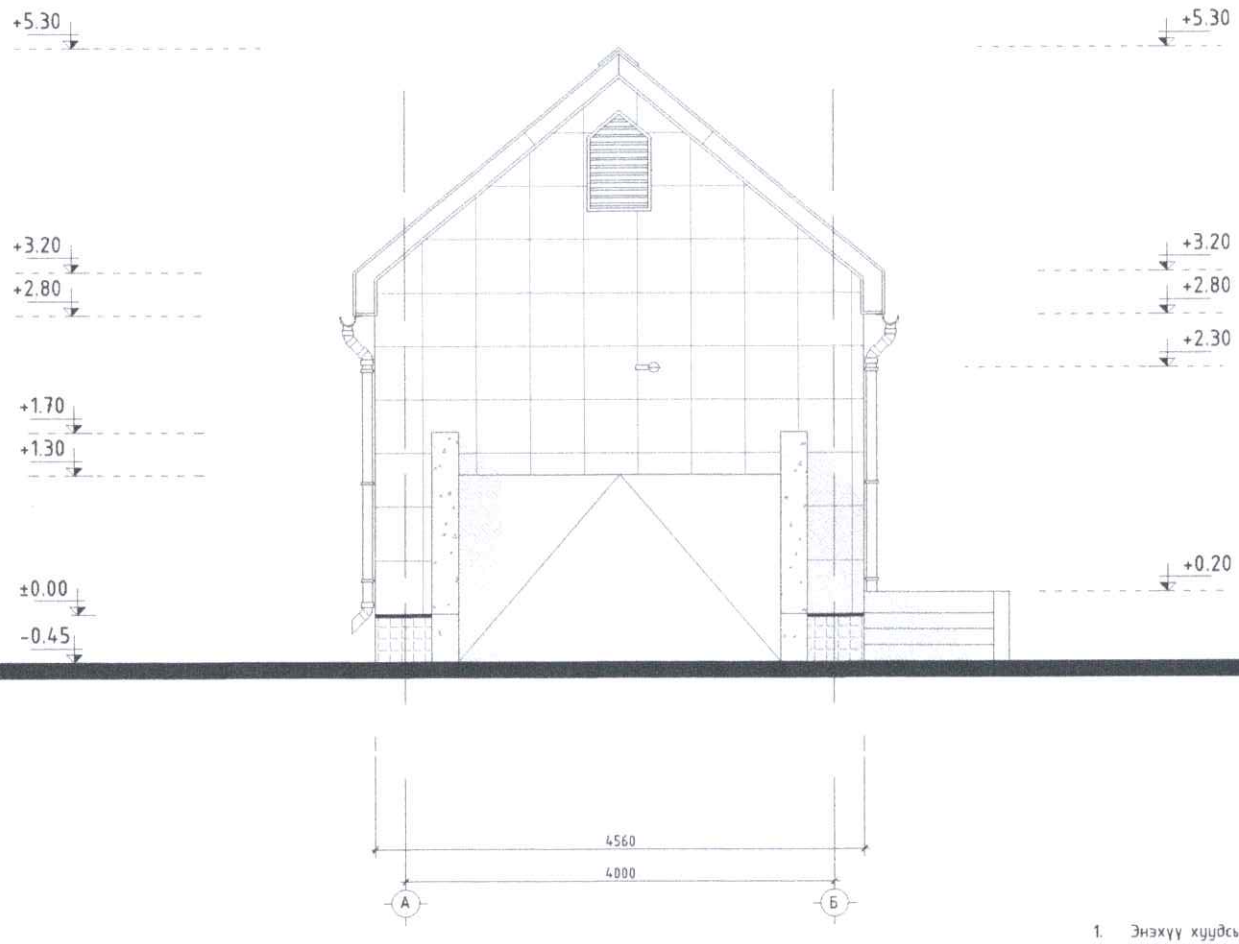

ТАЙЛБАР :

1. Энэхүү хуудсыг БА-ын бусад хуудсуудтай хамтатган үзнэ.
2. Давхрын байгуулалтыг БА-2-д үзнэ.
3. Огтлол 1-1-ыг БА-3-д үзнэ.
4. Цонх хаалганы түүврийн БА-15-д үзнэ.

МАТЕРИАЛЫН ТЭМДЭГЛЭГЭЭ /өнгөлгөөний поз дугаар/

-Цайвар өнгийн фактуртай гадна фасадны чулуутай эмульс /RGB: 173,221,247/

-Хар саарал өнгийн фактуртай гадна фасадны эмульс, /RGB: 99,100,102/

-Бетон өнгөлгөө /Шүршдэг чулуутай/

-Цонхны тунгалаг шил /5% бууруулагчтай/

"БУРХАНТ ОРД" ХХК	ДАРХАН-УУЛ АЙМАГ, ДАРХАН СУМ, 3-р БАГ, ХАР-УС 5-р ГУДАМЖ УХААЛАГ АВТОМАТ ЗӨӨВРИЙН УС ТҮГЭЭХ БАЙР				
	НҮҮР ТАЛ тэнхлэг А-Б			Ye шат: А.3	
Архитектор		Г.Булган-Эрдэнэ	Е.Г.Шифр: ЗТ-70/2025	Масштаб: М1:50	Огноо: 2025.03
Гүйцэтгэсэн		Г.Булган-Эрдэнэ	Т.Г.Шифр:	Зургийн дугаар: БА-7	Бүх хуудас: 16
Шалгасан		М.Түмэндэмбэрэл			

ДЭЭВРИЙН БАЙГУУЛАЛТ

М1:50

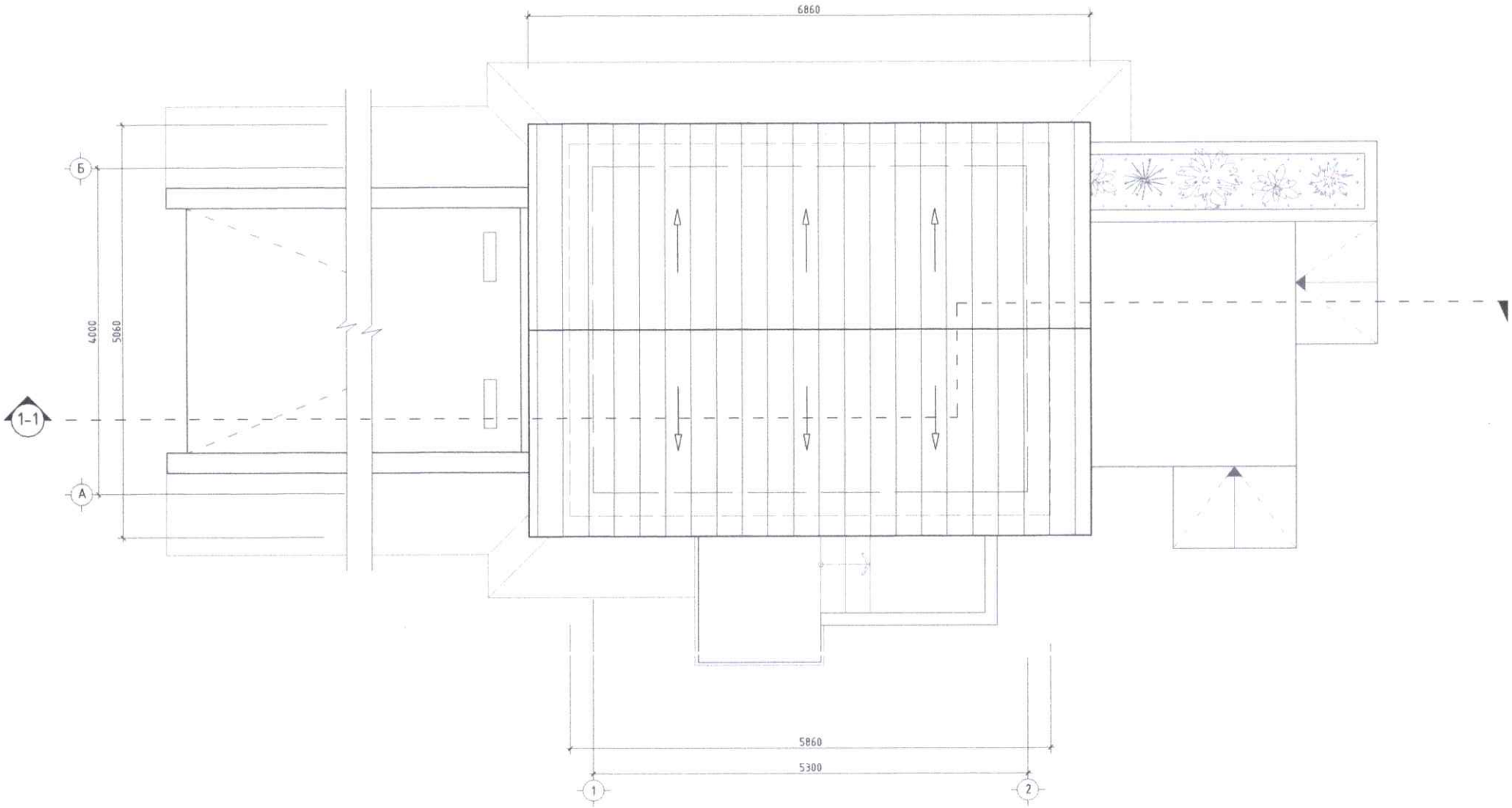

МАТЕРИАЛЫН ТҮҮВЭР							
№	Материалын нэр	Хэмжих нэгж	хэмжээ			нийт урт	тоо ширхэг
			урт	өргөн	өндөр		
1	Квадрат төмөр	м	962	10	10	1924	2ш
2	Цайрдсан лист төмөр	м2	864	440	6	0,37	1ш

"БУРХАНТ ОРД" ХХК

ДАРХАН-УУЛ АЙМАГ, ДАРХАН СУМ, 3-р БАГ, ХАР-УС 5-р ГУДАМЖ

УХААЛАГ АВТОМАТ ЗӨӨВРИЙН ҮС ТҮГЭЭХ БАЙР

ДЭЭВРИЙН БАЙГУУЛАЛТ

Үе шат: А.З

Архитектор		Г.Булган-Эрдэнэ	Е.Г.Шифр: 3Т-70/2025	Масштаб: М1:50	Огноо: 2025.03
Гүйцэтгэсэн		Г.Булган-Эрдэнэ	Т.Г.Шифр:	Зургийн дугаар: БА-8	Бүх хуудас: 16
"БУРХАНТ ОРД" ХХК	Шалгасан	М.Түмэндэмбэрэл			

A3

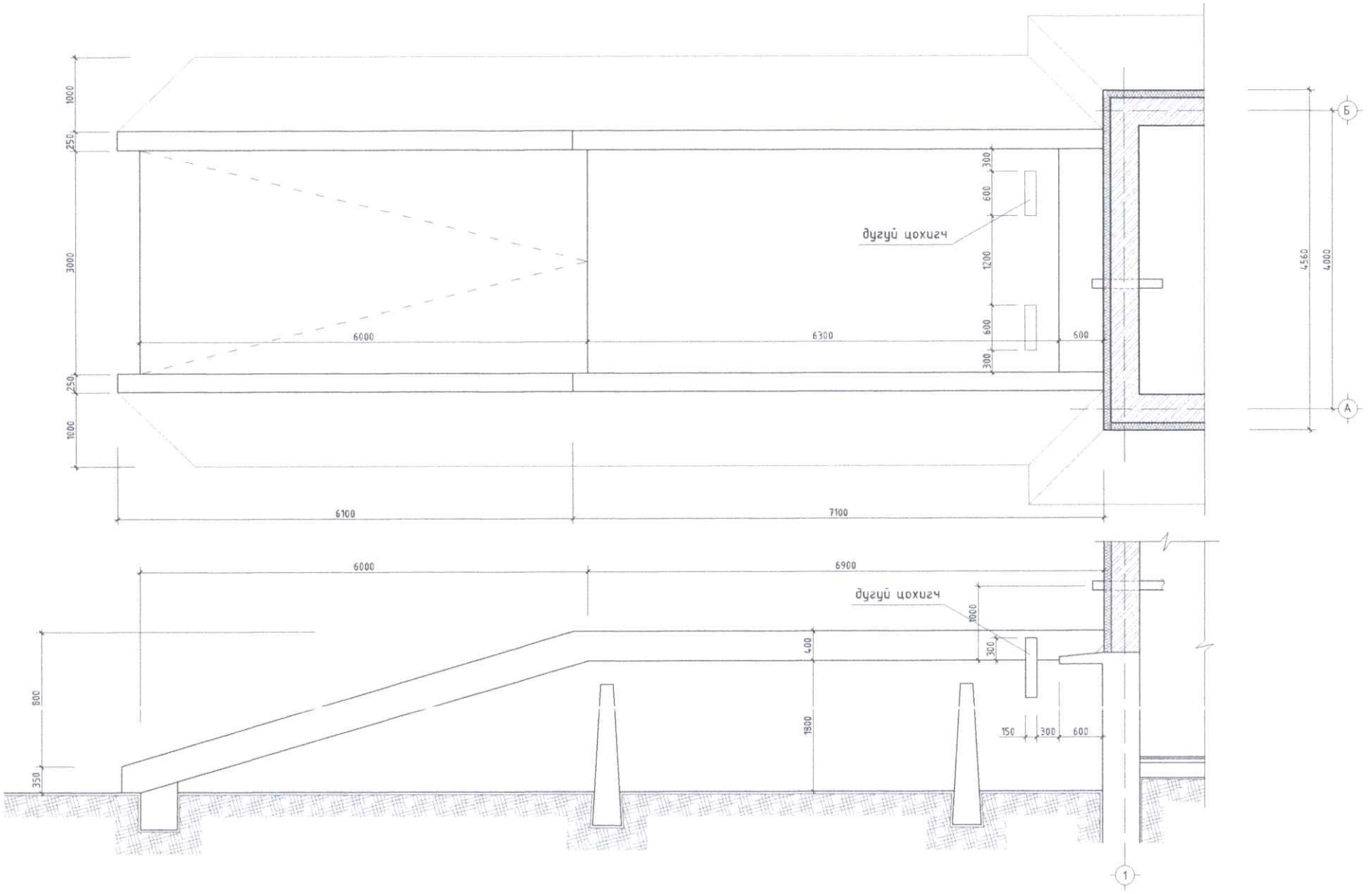

ТАЙЛБАР :

1. Энэхүү хуудсыг БА-ын бусад хуудсуудтай хамтатган үзнэ.
2. Огтлол 1-1-ыг БА-3-д үзнэ.
3. Нүүр талыг БА-4,5,6,7 - үзнэ.
4. Цонх хаалганы түүврийн БА-15-д үзнэ.

"БУРХАНТ ОРД" ХХК	ДАРХАН-УУЛ АЙМАГ, ДАРХАН СУМ, 3-р БАГ, ХАР-УС 5-р ГУДАМЖ УХААЛАГ АВТОМАТ ЗӨӨВРИЙН ҮС ТҮГЭЭХ БАЙР				Үе шат: А.3
	ХЭСЭГЧИЛСЭН БАЙГУУЛАЛТ				
	Архитектор	Г.Булган-Эрдэнэ	Е.Г.Шифр: 3Т-70/2025	Масштаб: М1:50	Огноо: 2025.03
	Гүйцэтгэсэн	Г.Булган-Эрдэнэ	Т.Г.Шифр:	Зургийн дугаар: БА-9	Бүх хуудас: 16
	Шалгасан	М.Түмэндэмбэрэл			

ЦЭВЭР УСНЫ НӨӨЦИЙН САВ

М1:25

БАЙГУУЛАЛТ

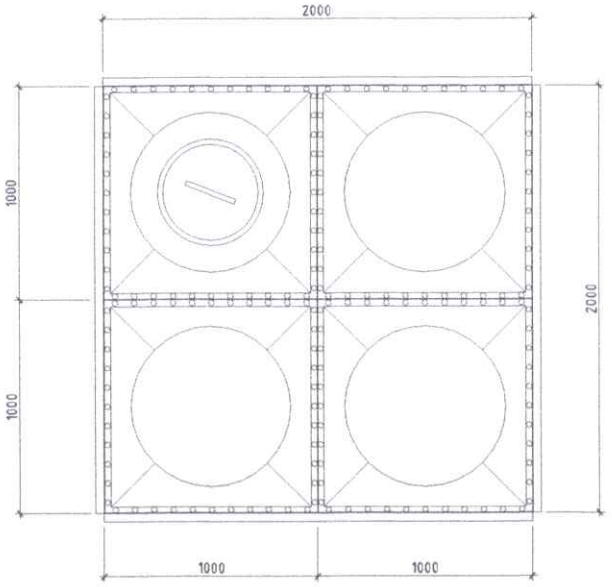

НҮҮР ТАЛ

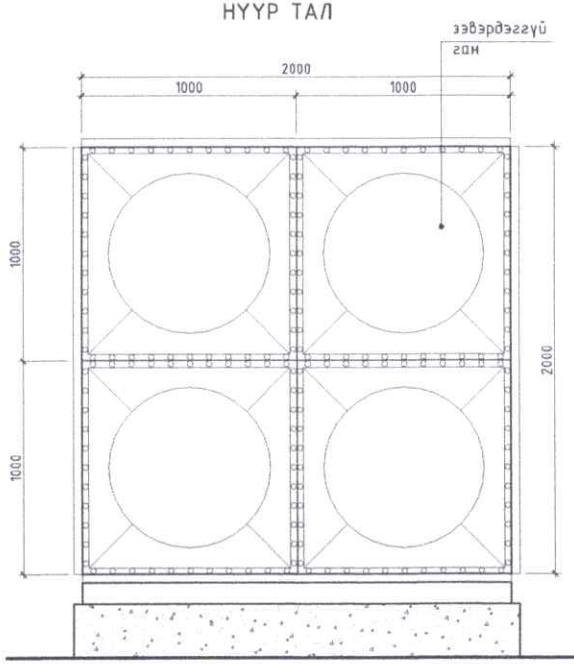

ХАЖУУ ТАЛ

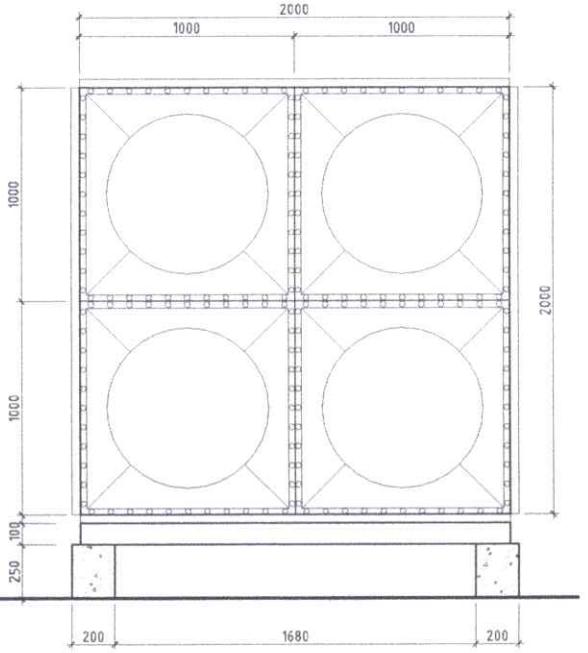

ХАРАГДАХ БАЙДАЛ

ТАЙЛБАР :

1. Цэвэр усны нөөцийн сав нь ISO-9001:2008 сатандартын дагуу зэвэрдэггүй ган материал бүхий байх шаардлагатай.

"БҮРХАНТ ОРД" ХХК	ДАРХАН-УУЛ АЙМАГ, ДАРХАН СУМ, 3-р БАГ, ХАР-УС 5-р ГУДАМЖ УХААЛАГ АВТОМАТ ЗӨӨВРИЙН УС ТҮГЭЭХ БАЙР				
	ЦЭВЭР УСНЫ НӨӨЦИЙН САВ				Үе шат: А.З
	Архитектор	Г.Булган-Эрдэнэ	Е.Г.Шифр: 3Т-70/2025	Масштаб: М1:25	Огноо: 2025.03
	Гүйцэтгэсэн	Г.Булган-Эрдэнэ	Т.Г.Шифр:	Зургийн дугаар: БА-10	Бүх хуудас: 16
	Шалгасан	М.Түмэндэмбэрэл			

ШАЛНЫ БАЙГУУЛАЛТ
М1:50

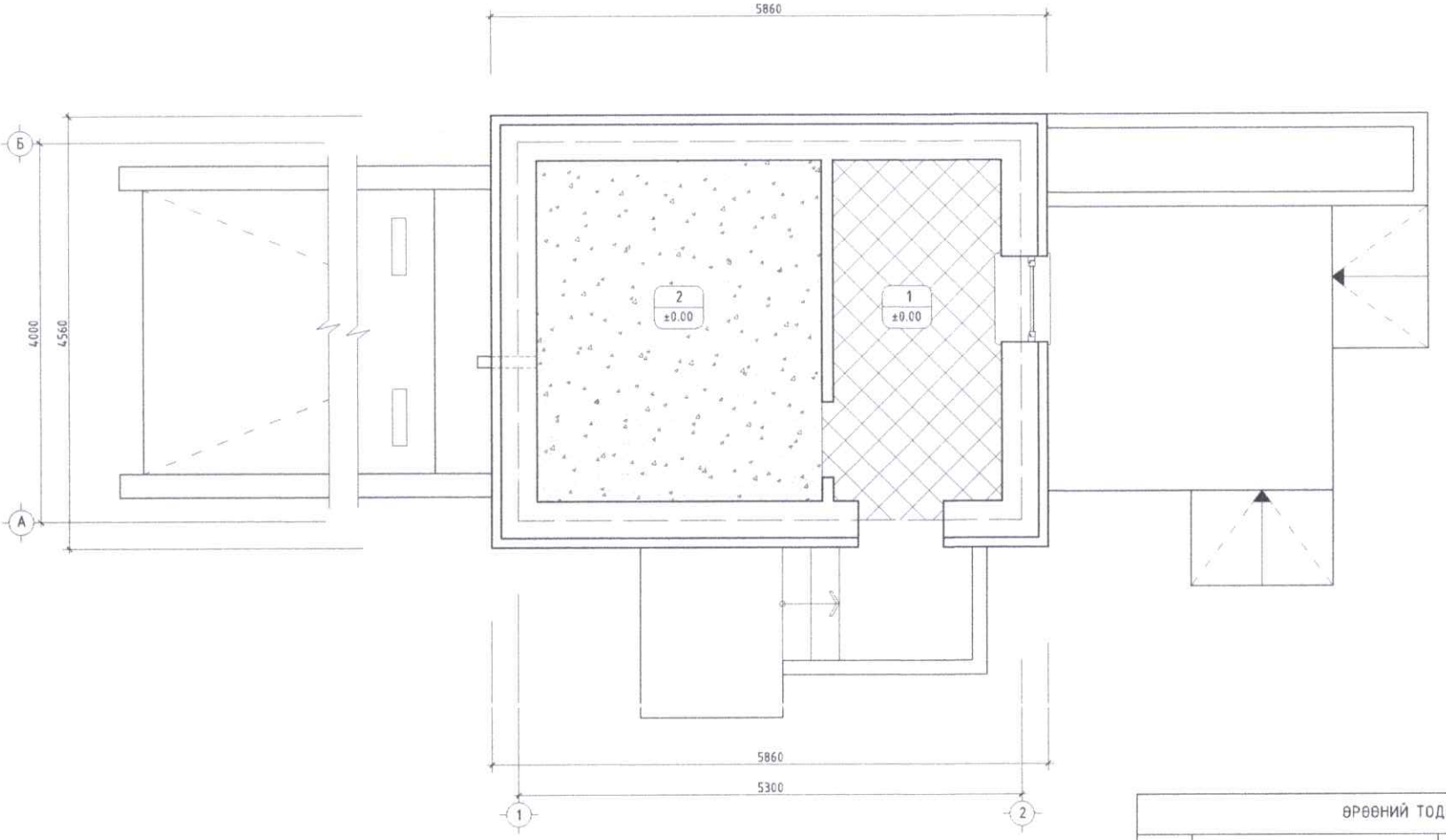

ӨРӨӨНИЙ ТОДОРХОЙЛОЛТ			
№	Өрөөний нэр	талбай, м2	Шалны төрөл
1	УС ТҮГЭЭХ ӨРӨӨ	6.41	Керамик хавтанцар
2	УСАН САНГИЙН ӨРӨӨ	10.80	Өнгөлгөөтэй бетон
	Нийт:	17.21	

МАТЕРИАЛЫН ТЭМДЭГЛЭГЭЭ:

- Тоосго
- Дулаалгын материал
- Бетон
- (1) Өрөөний дугаар
- Ц-1 Цонхны тэмдэглэгээ
- Х-1 Хаалганы тэмдэглэгээ

ТАЙЛБАР :

1. Энэхүү хуудсыг БА-ын бусад хуудсуудтай хамтатган үзнэ.
2. Огтлол 1-1-ыг БА-3-д үзнэ.
3. Нүүр талыг БА-4,5,6,7 - үзнэ.
4. Цонх хаалганы түүврийн БА-15-д үзнэ.
5. Хэсэгчилсэн байгуулалтыг БА-9-д үзнэ.

"БҮРХАНТ ӨРД" ХХК

ДАРХАН-УУЛ АЙМАГ, ДАРХАН СУМ, 3-р БАГ, ХАР-УС 5-р ГУДАМЖ
УХААЛАГ АВТОМАТ ЗӨӨВРИЙН УС ТҮГЭЭХ БАЙР

ДАВХРЫН ШАЛНЫ БАЙГУУЛАЛТ

Үе шат: А.З

Архитектор		Г.Булган-Эрдэнэ	Е.Г.Шифр: ЗТ-70/2025	Масштаб: М1:50	Огноо: 2025.03
Гүйцэтгэсэн		Г.Булган-Эрдэнэ	Т.Г.Шифр:	Зургийн дугаар: БА-11	Бүх хуудас: 16
Шалгасан		М.Түмэндэмбэрэл			

ТЕХНОЛОГИЙН БАЙГУУЛАЛТ

М1:50

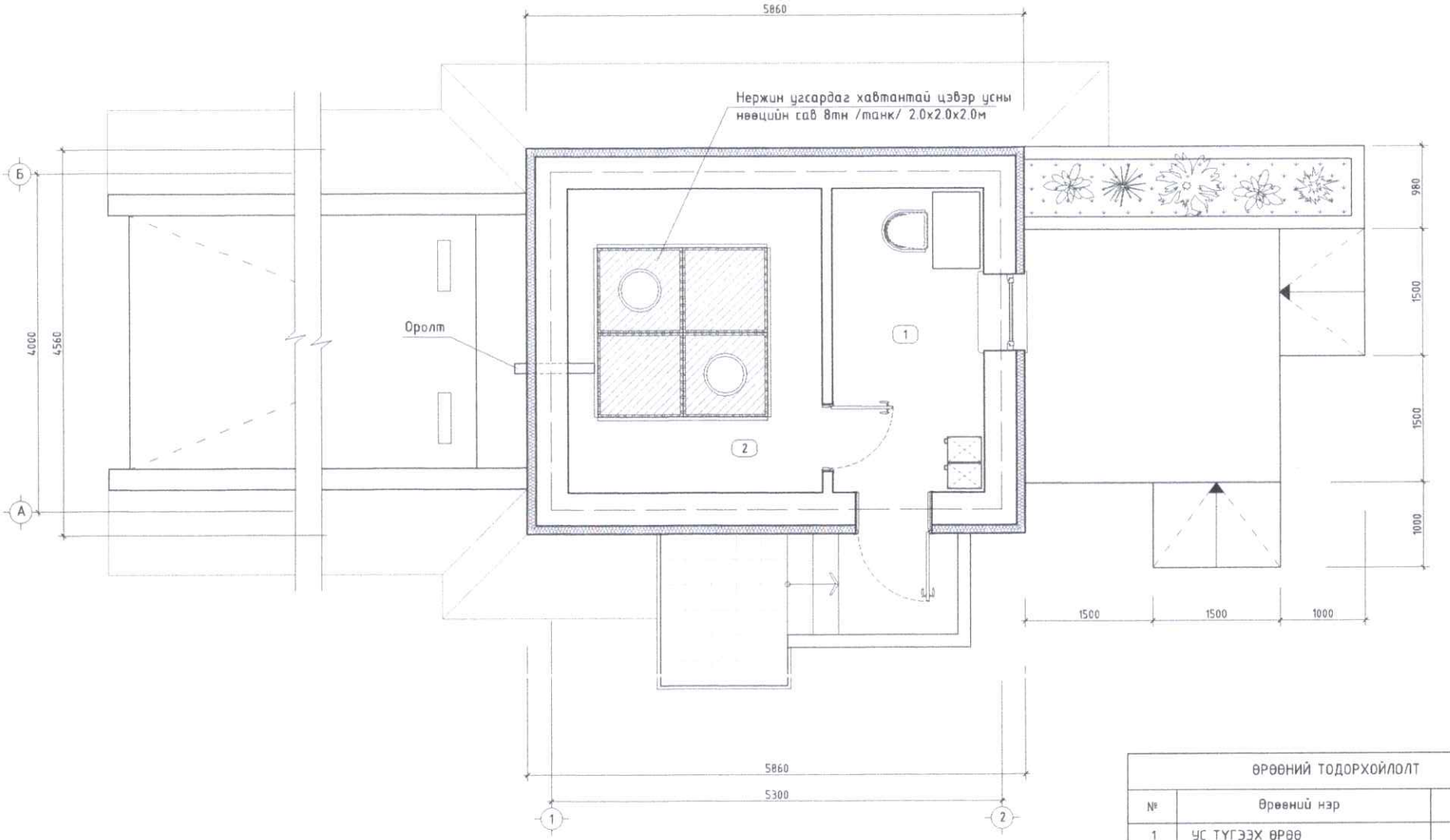

ӨРӨӨНИЙ ТОДОРХОЙЛОЛТ		
№	Өрөөний нэр	талбай, м2
1	УС ТҮГЭЭХ ӨРӨӨ	6.41
2	УСАН САНГИЙН ӨРӨӨ	10.80
	Нийт:	17.21

ТАЙЛБАР :

1. Энэхүү хуудсыг БА-ын бусад хуудсуудтай хамтатган үзнэ.
2. Огтлол 1-1-ыг БА-3-д үзнэ.
3. Нүүр талыг БА-4,5,6,7 - үзнэ.
4. Цонх хаалганы түүврийн БА-15-д үзнэ.
5. Хэсэгчилсэн байгуулалтыг БА-9-д үзнэ.

"БҮРХАНТ ОРД" ХХК

ДАРХАН-УУЛ АЙМАГ, ДАРХАН СУМ, 3-р БАГ, ХАР-УС 5-р ГУДАМЖ

УХААЛАГ АВТОМАТ ЗӨӨВРИЙН УС ТҮГЭЭХ БАЙР

ТЕХНОЛОГИЙН БАЙГУУЛАЛТ

Үе шат: А.З

Архитектор		Г.Булган-Эрдэнэ	Е.Г.Шифр: 3Т-70/2025	Масштаб: М1:50	Огноо: 2025.03
Гүйцэтгэсэн		Г.Булган-Эрдэнэ	Т.Г.Шифр:	Зургийн дугаар: БА-12	Бүх хуудас: 16
Шалгасан		М.Түмэндэмбэрэл			

ПОЗ	ХЭСЭГЛЭЛ	ХАНЫН БҮТЭЦ	ХЭРЭГЛЭЭ
Х-1	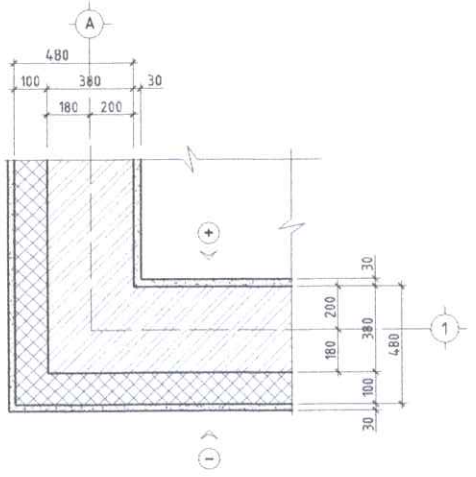	-Хөвсөнцөр дулаалга -100мм, g=25кг/м3, MNS4629-1998 /PE-A-35/ y=35/м3 -Тоосго-380мм, g=800кг/м3 -Шавардлага-30мм, g=1800кг/м3	Давхрын гадна хана
Х-2	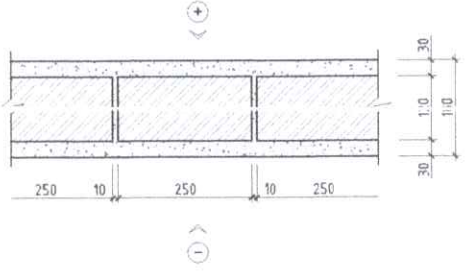	-Тосон будаг /ус,чийгэнд тэсвэртэй/ -Шавардлага-30мм, g=1800кг/м3 -Тоосго-120мм, g=800кг/м3 -Шавардлага-30мм, g=1800кг/м3 -Тосон будаг /ус,чийгэнд тэсвэртэй/	Өрөө тусгаарлах дотор хана

ПОЗ	ШАЛНЫ ТӨРӨЛ	ХЭСЭГЛЭЛ	ХАНЫН БҮТЭЦ	ХЭРЭГЛЭЭ
Ш-1		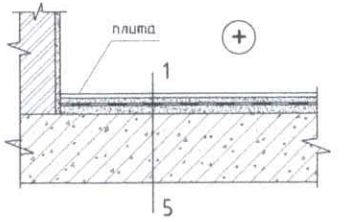	-Керамик хавтанцар δ=10мм -Барьцалдуулагч зуурмаг δ=10мм -Цементэн тэгшилгээ-30мм, М150 -Ус чийг тусгаарлагч -2уе -Цементэн тэгшилгээ-30мм, М150	УСАН САНГИЙН ӨРӨӨ
Ш-2		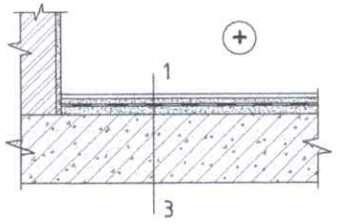	-Тэгшилгээтэй бетон шал, δ=40мм, М150 -Ус чийг тусгаарлагч -2уе пергамин П-350	УС ТҮГЭЭХ ӨРӨӨ

ДАРХАН-УУЛ АЙМАГ, ДАРХАН СУМ, 3-р БАГ, ХАР-УС 5-р ГУДАМЖ

УХААЛАГ АВТОМАТ ЗӨӨВРИЙН УС ТҮГЭЭХ БАЙР

ГАДНА ДОТОР ХАНА, ШАЛНЫ ТОДОРХОЙЛОЛТ

Ye шат: А.3

Архитектор		Г.Булган-Эрдэнэ	Е.Г.Шифр: 3Т-70/2025	Масштаб: М1:50	Огноо: 2025.03
Гүйцэтгэсэн		Г.Булган-Эрдэнэ	Т.Г.Шифр:	Зургийн дугаар: БА-13	Бүх хуудас: 16
"БУРХАНТ ОРД" ХХК	Шалгасан	М.Түмэндэмбэрэл			

НЭР	Х-1	Х-2
НҮХНИЙ ХЭМЖЭЭ	900 x 2100	800 x 2100
ТОО, ширхэг	1	1
ХАРАГДАХ БАЙДАЛ	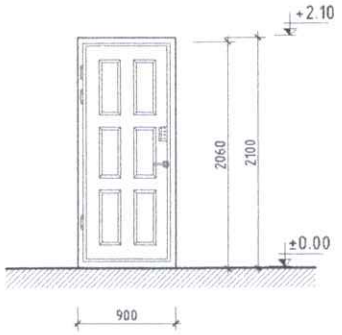	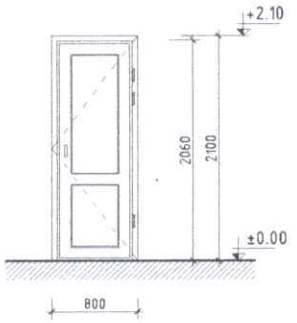
Тайлбар	*Сайн чанарын дуу, дулаан тусгаарлагчтай төмөр хаалга*	*Сайн чанарын дотор модон хаалга*
ХАВТАС	800мм x 2000мм	700мм x 2000мм
ТОНОГЛОЛ	Металл бариул цоож , нугас	Металл бариул цоож , нугас
ИХ БИЕ	Метал рам	Модон рам

Ц9-11 - 1ш	
ХАРАГДАХ БАЙДАЛ	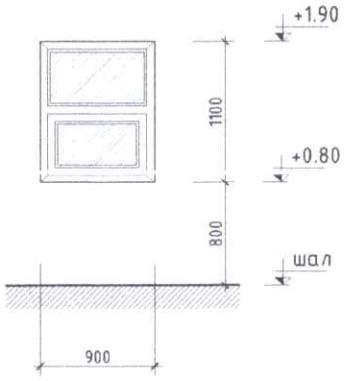
ЗОРИУЛАЛТ	Хуванцар рамтай цонх
ХЭМЖЭЭ	900мм x 1100 мм
ШИЛЛЭГЭЭ	5мм зузаан 2 давхар шиллэгээ
ТОНОГЛОЛ	Металл бариул цоож , нугас
ИХ БИЕ	Хуванцар рам

ТӨМӨР ХААЛТ

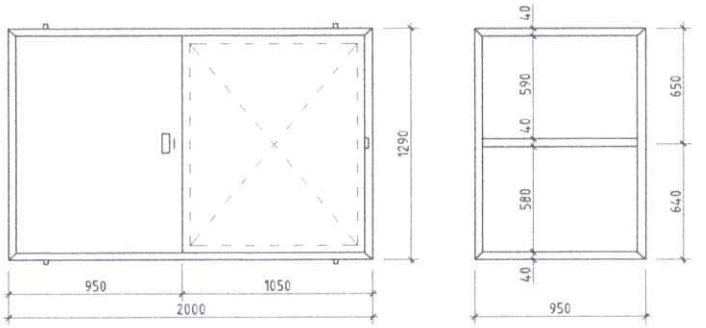

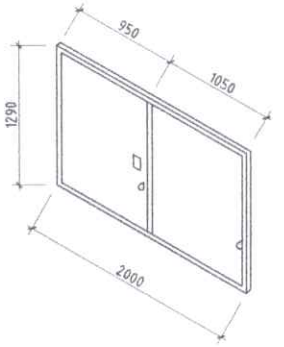

ТҮҮВЭР							
№	НЭР	хэмжих нэгж	Хэмжээ			нийт урт	тоо ширхэг
			урт	өргөн	өндөр		
1	Угольник	м	6000	40	40	5360	1 ш
2	Лист	м2	1270	930	8	1,18	1,18
3	Цоож	ш	-	-	-	1	1
4	Квадрат төмөр	м	6000	40	30	6600	1 ш

ДАРХАН-УУЛ АЙМАГ, ДАРХАН СУМ, 3-р БАГ, ХАР-УС 5-р ГУДАМЖ
УХААЛАГ АВТОМАТ ЗӨӨВРИЙН ҮС ТҮГЭЭХ БАЙР

ЦОНХ, ХААЛГАНЫ ХЭСЭГЛЭЛ, ТҮҮВЭР

Үе шат: А.3

Архитектор		Г.Булган-Эрдэнэ	Е.Г.Шифр: 3Т-70/2025	Масштаб: М1:50	Огноо: 2025.03
Гүйцэтгэсэн		Г.Булган-Эрдэнэ	Т.Г.Шифр:	Зургийн дугаар: БА-14	Бүх хуудас: 16
Шалгасан		М.Түмэнбэрэл			

"БҮРХАНТ ОРД" ХХК

"БУРХАНТ ОРД" ХХК

ЗУРГИЙН ШИФР: ЗТ-70/2025

ДАРХАН-УУЛ АЙМАГ. ДАРХАН СУМ. 3-р БАГ. ХАР-УС 5-р ГУДАМЖ

УХААЛАГ АВТОМАТ ЗӨӨВРИЙН УС ТҮГЭЭХ БАЙР

/Ажлын зураг/

БАРИЛГА БҮТЭЭЦИЙН ХЭСЭГ - ББ

2736608 ХАК5760

БУРХАНТ-ОРД ХХК

ДАРХАН-УУЛ АЙМАГ

Захирал М.Түмэндэмбэрэл

ДАРХАН-УУЛ АЙМАГ. 2025 ОН

ТАЙЛБАР БИЧИГ :

БАРИЛГА БҮТЭЭЦИЙН ШИЙДЭЛ:

Барилгын зураг төслийг байгаль цаг уур, инженер геологийн нөхцөлд тохируулан боловсруулав. Үүнд:

Салхины ачаалал	35 кг/м2
Цасны ачаалал	50 кг/м2
Газар чичирхийлэл	7 балл
Гадна агаарын температур	- 40°С

СУУРЬ:

Суурийг механизмаар ухахдаа суурь суулгах төслийн төвшингээс дээш 20-30 см дутуу ухаж түүнээс доош төслийн түвшин хүртэл гараар ухна. Барилгын суурийг цутгамал шугаман суурьтайгаар төлөвлөв. Суурийн уланд төмөр бетон бүс (М-300) хийнэ. Цутгамал бетон суурийн доор 10см өндөртэй бетон улыг В7.5 бүх уртын дагуу хийнэ. Суурь, ханын уулзварын хэсэгт барилгын эргэн тойронд хэвтээ ус тусгаарлалтыг шингэн шилний хольцтой 1:3 харьцаатай 2см-ийн зузаантай цементэн зуурмагаар ус тусгаарлалт хийнэ.

Суурийн ажлыг хийх явцад сууринд гарах нүхнүүдийг заавал гаргаж өгсөн байх шаардлагатай.

Суурийн хажуугаар овойлт үүсгэхгүй хөрсөөр 20см тутам үечлэн 2 талаас нь жигд нягтруулна. Нягтруулсан хөрсний эзэлхүүн жин 1.6г/см3-ээс багагүй байна.

Шал, хаяавчийн доорхи хөрсийг 1.8 г/см3 болтол 10 см тутамд нягтруулсны дараа бетоны ажлыг хийнэ. Барилгын эргэн тойронд ус зайлуулах бетон хаяавчийг 1.2 м-ийн өргөнтэй, 10см-ийн зузаантай, 3%-ийн налуутайгаар, В7.5 ангийн бетоноор хийж 2см зузаантай М100 маркийн цементэн зуурмагаар өнгөлж өгнө.

Суурийн газартай харьцах хэсгийг 2 уе МБК-Г-85 маркийн халуун хар тосон түрхлэг хийнэ.

Бетоны ажлыг гүйцэтгэхдээ "Цутгамал төмөр бетон бүтээц" БНБД3.03.01.88, Цутгамал төмөр бетоны ажил гүйцэтгэх заавар БД52-102.04-ийн заалтуудыг баримталбал зохино. Хүйтний улиралд гүйцэтгэх бол барилгын норм дүрэм БНБД III 02.01-90-ийн зохих заалтуудыг баримтлах хэрэгтэй. Суурийн ажлыг дулааны улиралд хийж гүйцэтгэх бол суурийн нүхрүү гадаргуугийн болон хур борооны ус орохоос хамгаалах хэрэгтэй.

ХАНА:

Барилгын гадна ханын зузаан 480 мм ба зурагт үзүүлсний дагуу 380 мм-ийн тоосго, галд тэсвэртэй MNS EN 13163:2011 стандартын шаардлага хангасан 100 мм зузаан EPS хөөсөн полистрол дулаалга /g=25кг/м3 / байна. Гадна ба дотор ханыг бүх уртын дагуу өндрийн 600мм тутамд арматурчлана. Гадна дотор даацын ба даацын бус ханыг 75 маркын улаан тоосго, 25 маркын зуурмагаар гагнаж өрнө. Өргийн зуурмагт налархайжуулагч нэмэлт хэрэглэнэ.

Өргийн ажлыг өвлийн улиралд гүйцэтгэхийг хориглоно. БА зургуудтай хамт үзэж барилгын хананд гарах нүхнүүдийг гаргаж өрлөгийн ажил хийгдэнэ. Өргийн зэрэг -II, нормаль барьцалдагч нь 1.8кг/см >R >1.2кг/см байна.

ХУЧИЛТ:

Хучилтыг модон материалаар хийх бөгөөд модон дам нурууг төмөр бетон бүстэй сайтар бэхлэх ба дам нурууны хананд суулгах бүй хэсгийг хар цаасаар ороох бүюу халуун хар тосоор тослоно. Төмөр бетон бүсийг цутгах явцад модон дам нуруу бэхлэх анкерыг суулгаж өгнө. Модон материалын чийглэг 15%-с ихгүй байна. 1-р зэргийн зүсмэл мод хэрэглэнэ. 15%-с их чийглэгтэй мод хэрэглэхээр бол урьдчилж хатаах арга хэмжээг авсан байх шаардлагатай. Даацанд хэрэглэх модонд хагарч цуурсан ямар ч байхгүй, хорхой идсэн мод хэрэглэхийг хориглоно.

ЯЛУУ:

Гадна хананд гарах цонхны нүх, дотор хананд гарах хаалганы нүхэн дээр төмөр бетон ялуу тавина. Ялууны суулт 1.5м-ээс их өргөнтэй нүхэнд 35см-ээс 1.5м-ээс бага өргөнтэй нүхэнд 25см-ээс багагүй байна. Цутгамал төмөр бетон ялууг 100 маркийн жигд тараасан бэхжээгүй зуурмаг дээр суулгана.

ШУВУУ НУРУУ

Дээврийн шувуу нурууг зурагт үзүүлсний хийцлэл ба налуутайгаар модоор хийх ба хэрэглэх мод нь дээрхи даацын хийцэд тавсан шаардлагуудыг хангасан байна. Дээврийг өнгөлж будсан хэвэлмэл төмрөөр хийж зориулалтын резинэн жийргэвчтэй шрупээр боож бэхлэнэ. Шуудхадаж тогтоох, төмрийг цоолж гэмтээхийг хориглоно. Дээврийн модон хийцлэлийг альбом цув Г1.040.-2г дэв-2 ийн адилаар хийж гүйцэтгэх хэрэгтэй. Модон материалын чийглэг 15%-с ихгүй байна. Модон хийцийг өмхөрч ялзарсан хагарч цуурсан модоор хийхийг хатуу хориглоно.

Бүх модон материалыг галаас хамгаалах зорилгоор дараах найрлага бүхий цуусмаараа 72 цагийн зайтайгаар 2 удаа нэвчилт хийсэн байна. үүнд: ус 11%, шохой 74%, шавар 4%, давс 11% байна.

ББ МАРКТАЙ ЗУРГИЙН ҮНДСЭН БҮРДЛИЙН ЖАГСААЛТ

Д/д	Зургийн нэр	Хуудасны марк
1	ЗУРГИЙН ЖАГСААЛТ ТАЙЛБАР БИЧИГ	ББ-1
2	СУУРИЙН БАЙГУУЛАЛТ	ББ-2
3	ҮСНЫ САВНЫ СУУРИЙН БАЙГУУЛАЛТ	ББ-3
4	ХАНЫН ТОРНЫ БАЙГУУЛАЛТ	ББ-4
5	ЯЛУУНЫ БАЙГУУЛАЛТ	ББ-5
6	ТӨМӨР БЕТОН БҮСНИЙ ХЭСЭГЛЭЛ, ТҮҮВЭР	ББ-6
7	МОДОН ХУЧИЛТЫН БАЙГУУЛАЛТ	ББ-7
8	ШУВУУ НУРУУНЫ БАЙГУУЛАЛТ	ББ-8
9	ШУВУУ НУРУУНЫ ХЭСЭГЛЭЛ, ТҮҮВЭР	ББ-9
10	ПАНДУС П-1	ББ-10

АНХААРАХ ЗҮЙЛС:

- *Цахилгааны итас, кабель, игсралтын тоноглолууд нь шинэ ба баталгаатай байхын зэрэгцээ цахилгааны утаснуудыг зориулалтын хоолойгоор сүвлэх.*
- *Цахилгааны бүх холболтыг зориулалтын хайрцаг дотор баталгаат материалаар хийх*
- *Цахилгааны утас, кабелийг зориулалтын хавчаараар бэхлэнэ. Хадаасаар утасны хуванцар тусгаарлагчийг нэвт хадах байдлаар тогтоохыг хориглоно.*

"БУРХАНТ ОРД" ХХК	ДАРХАН-УУЛ АЙМАГ, ДАРХАН СУМ, 3-р БАГ, ХАР-УС 5-р ГУДАМЖ УХААЛАГ АВТОМАТ ЗӨӨВРИЙН ҮС ТҮГЭЭХ БАЙР				
	ЗУРГИЙН ЖАГСААЛТ ТАЙЛБАР БИЧИГ				Үе шат: А.З
	Инженер	Т.Сонинбат	Е.Г.Шифр: ЗТ-70/2025	Масштаб: none	Огноо: 2025.03
	Гүйцэтгэсэн	Т.Сонинбат	Т.Г.Шифр:	Зургийн дугаар: ББ-1	Бүх хуудас: 10
"БУРХАНТ ОРД" ХХК	Шалгасан	М.Түмэндэмбэрэл			

СУУРИЙН БАЙГУУЛАЛТ
М1:100

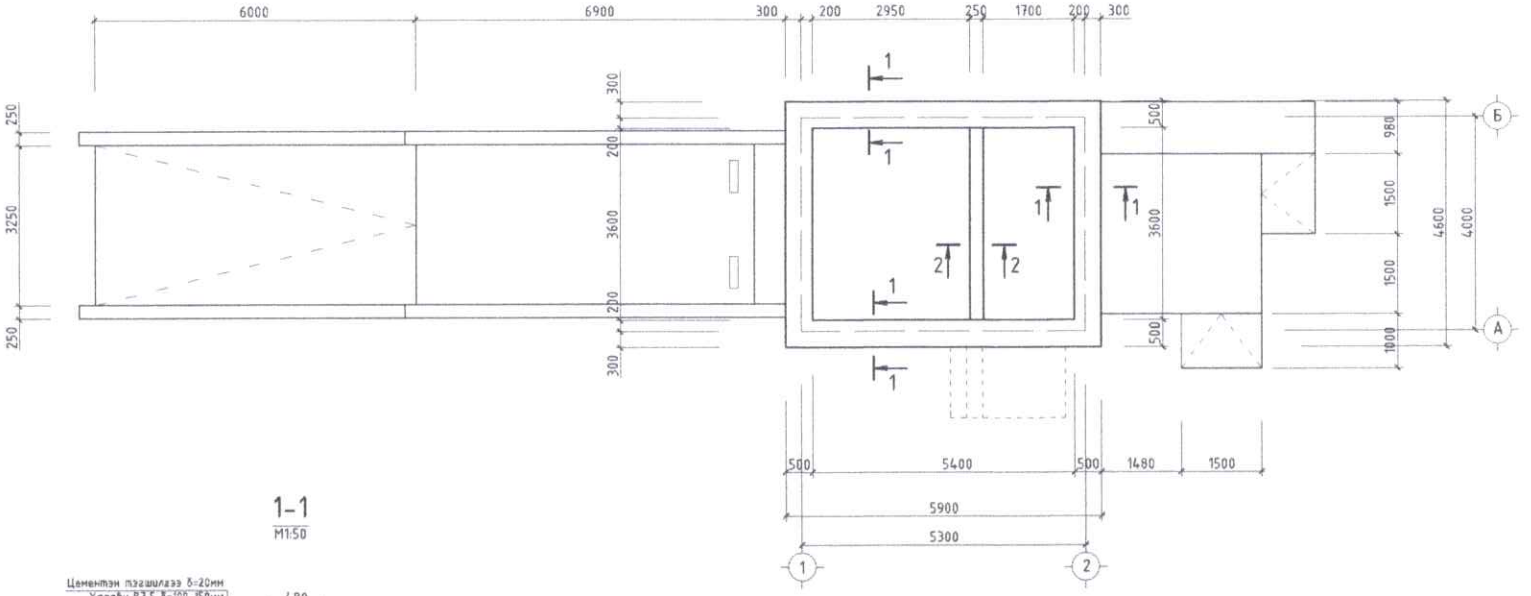

1-1
М1:50

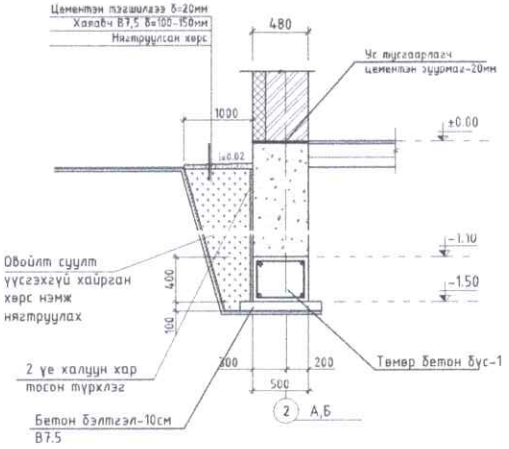

2-2
М1:50

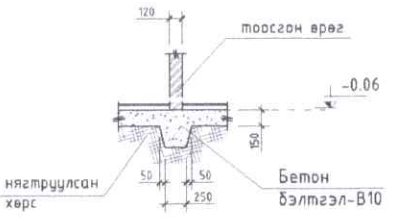

ТӨМӨР БЕТОН БҮС-1
М1:20

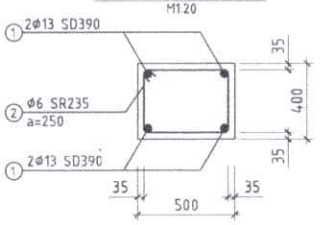

ТАЙЛБАР

1. Котлованыг механизмаар ухахдаа суурь суулгах төслийн түвшингээс дээш 20-30см дутуу ухаж түүнээс доош төслийн түвшин хүртэл гараар ухах хэрэгтэй
2. Суурийг цутгамал бетоноор цутгаж хийх ба суурийн уланд төмөр бетон бүс цутгана. Суурь бетоныг саймар нягтруулж өгөх ба бетон цутгах үедээ стандартад заагдсаны дагуу бетон зуурмагаас сорьц авч бетоны ангийг лабораторт тодорхойлуулж акт үйлдэж ажилбал зохино.
3. Суурийн гадна талын хөрстэй харьцах босоо гадаргууд халуун хар тосон түрхлэг 2 үе хийх ба суурийг эргүүлж чигжихдээ овойлт үүсгэхгүй хөрсөөр чигжинэ.
4. Суурь ханын цулзварын хэсэгт барилгын хэвтээ чиглэлд шингэн шилний хольцтой 1:3 харьцаатай 2см зузаантай цементэн зуурмагаар ус тусгаарлалт хийнэ.
5. Суурийг ус чийг багатай улиралд хийх бөгөөд гадаргуугийн ус барилгын суурийг нөлөөлөх учир ус зайлуулах суваг жилтыг хийж өгөх шаардлагатай.
6. Бүдүр суурийн ажлыг гүйцэтгэхдээ барилгын газар шороо ба бүдүр суурийн ажил гүйцэтгэх БНБД 3.02.01-90 -г баримтална.
7. Барилгын суурийн ажлыг хийх явцад техник ажуулгүйн ажиллагааг нарийн баримталж, суурийн нүхийг нуралтаас хамгаалж, хашлага хамгаалалт хийсэн нөхцөлд барилгын ажлыг үргэлжлүүлэн хийнэ.

"БҮРХАНТ ОРД" ХХК	ДАРХАН-УУЛ АЙМАГ, ДАРХАН СУМ, 3-р БАГ, ХАР-УС 5-р ГУДАМЖ УХААЛАГ АВТОМАТ ЗӨӨВРИЙН ҮС ТҮГЭЭХ БАЙР				
	СУУРИЙН БАЙГУУЛАЛТ				Үе шат: А.З
	Инженер	Т.Сонинбат	Е.Г.Шифр: 3Т-70/2025	Масштаб: М1:100	Огноо: 2025.03
	Гүйцэтгэсэн	Т.Сонинбат	Т.Г.Шифр:	Зургийн дугаар: ББ-2	Бүх хуудас: 10
	Шалгасан	М.Түмэнбэрэл			

УСНЫ САВНЫ СУУРИЙН БАЙГУУЛАЛТ
М1:100

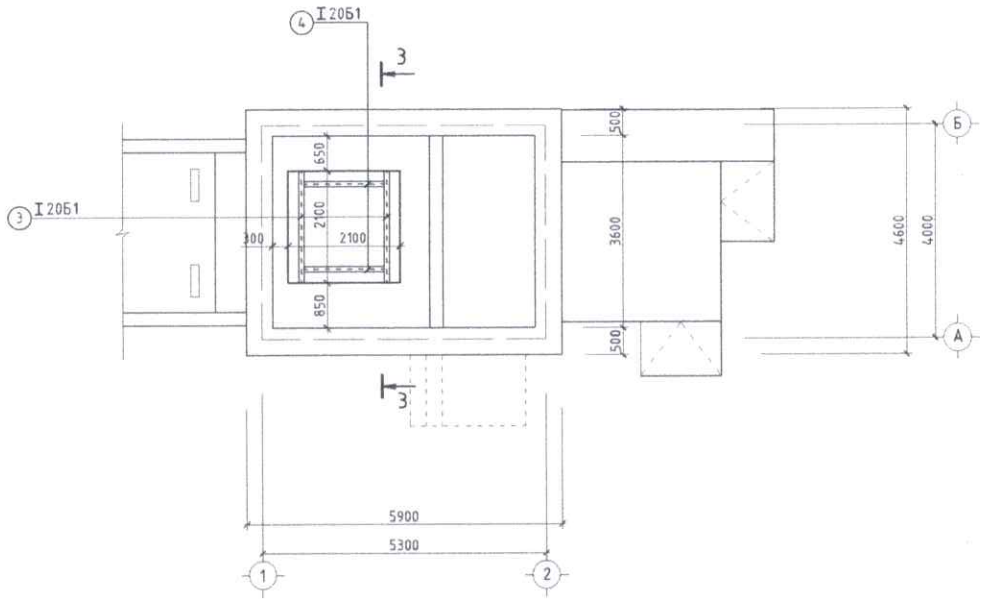

3-3
М1:25

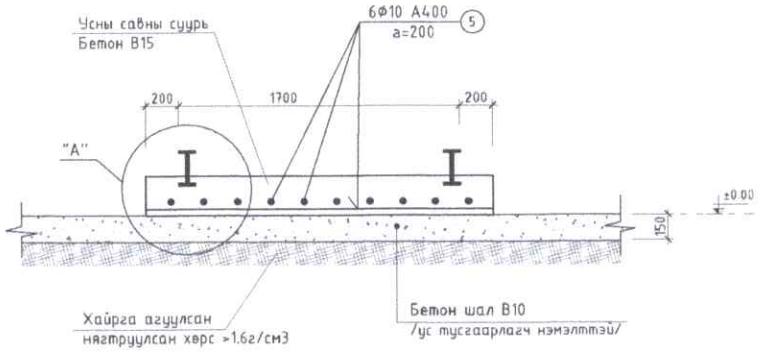

ХЭСЭГЛЭЛ-А

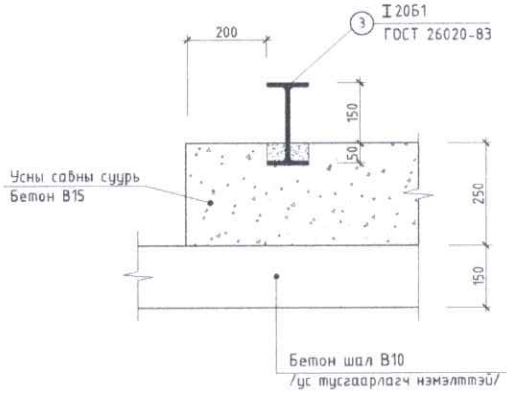

ТАЙЛБАР:

Усны савны суурийг цутгахдаа поз-3,4 -г /I 20Б1 ГОСТ 26020-83/-г хэсэглэл "А"-д үзүүлсний дагуу цутгамал суурьлуу 50мм суулган хамтад нь цутгана.

ТҮҮВЭР

№	ТЭМДЭГЛЭГЭЭ	НЭР	ТОО,ш	ЖИН, кг	ТАЙЛБАР
		СУУРИЙН УЛНЫ ТӨМӨР БЕТОН БҮС			
1		Ф13 SD390 MNS JISG3112:2002	84 п/м		92.4
2		Ф6 SR235 MNS JISG3112:2002 L=1600	84	0.222	29.84
3		I 20Б1 ГОСТ 26020-83 L=2100	2	94.08	
4		I 20Б1 ГОСТ 26020-83 L=1500	2	67.20	
5		Ф10 А240 L=2000	20	238.65	
		Суурийн улны төмөр бетон бүсний цутгах хэсэг : В20	V=4.24м³		
		Суурийн бетон : В20	V=11.66м³		
		Шалны цутгамал хэсгийн бетон : В10	V=2.65м³		
		Бетон бэлтгэл : В7,5	V=1.48м³		

"БҮРХАНТ ОРД" ХХК

ДАРХАН-УУЛ АЙМАГ, ДАРХАН СУМ, 3-р БАГ, ХАР-УС 5-р ГУДАМЖ
УХААЛАГ АВТОМАТ ЗӨӨВРИЙН ҮС ТҮГЭЭХ БАЙР

УСНЫ САВНЫ СУУРИЙН БАЙГУУЛАЛТ

Үе шат: А.З

Инженер		Т.Сонинбат	Е.Г.Шифр: 3Т-70/2025	Масштаб: М1:100	Огноо: 2025.03
Гүйцэтгэсэн		Т.Сонинбат	Т.Г.Шифр:	Зургийн дугаар: ББ-3	Бүх хуудас: 10
Шалгасан		М.Түмэндэмбэрэл			

A3

ДАВХРЫН ХАНЫН ТОРНЫ БАЙГУУЛАЛТ

М1:100

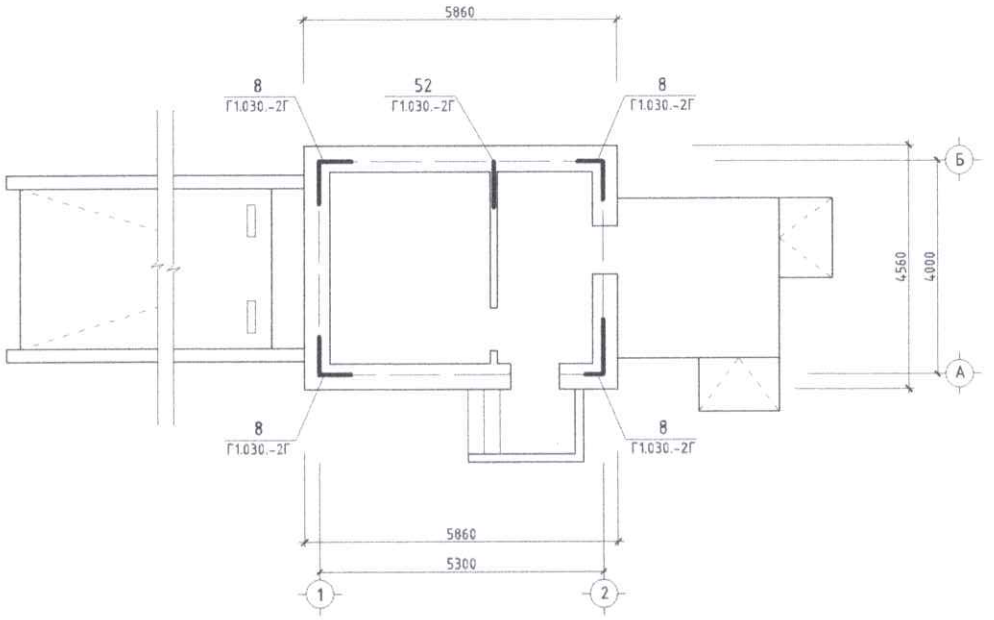

380 мм БУЛАН ХАНЫН ТОР

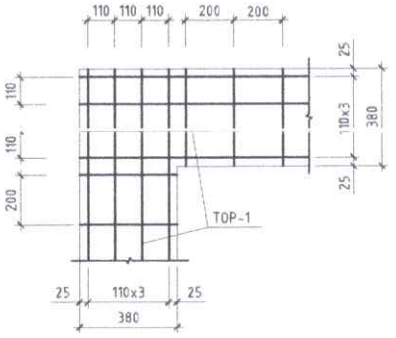

380 мм УУЛЗВАР ХАНЫН ТОР

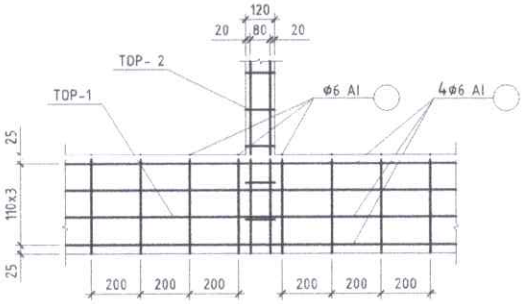

ТАЙЛБАР:

1. Гадна, дотор ханын өрлөгийн бүх уулзварт өрлөгийн өндрийн 675мм үе тутамд арматуран торнуудыг тавьж өгнө.
2. Торыг ханын гадаргуу дээр 2-3мм (зөв тавигдсан эсэхийг шалгах) цухуйлгана.
3. Өргийн ажлыг гүйцэтгэхдээ "Өрөгт бүтээц угсралтын ажил гүйцэтгэх ба хүлээн авах барилгын норм ба дүрэм БНБД3.03.05-90-ийн заалтуудыг баримталбал зохино.
4. Өрөгт 125 маркаас доошгүй тоосго хэрэглэнэ.

"БҮРХАНТ ОРД" ХХК	ДАРХАН-УУЛ АЙМАГ, ДАРХАН СУМ, 3-р БАГ, ХАР-УС 5-р ГУДАМЖ УХААЛАГ АВТОМАТ ЗӨӨВРИЙН ҮС ТҮГЭЭХ БАЙР				Үе шат: А.З
	ХАНЫН ТОРНЫ БАЙГУУЛАЛТ				
	Инженер	Т.Сонинбат	Е.Г.Шифр: 3Т-70/2025	Масштаб: М1:100	Огноо: 2025.03
	Гүйцэтгэсэн	Т.Сонинбат	Т.Г.Шифр:	Зургийн дугаар: ББ-4	Бүх хуудас: 10
	Шалгасан	М.Түмэндэмбэрэл			

ДАВХРЫН ЯЛУУНЫ БАЙГУУЛАЛТ
М1:100

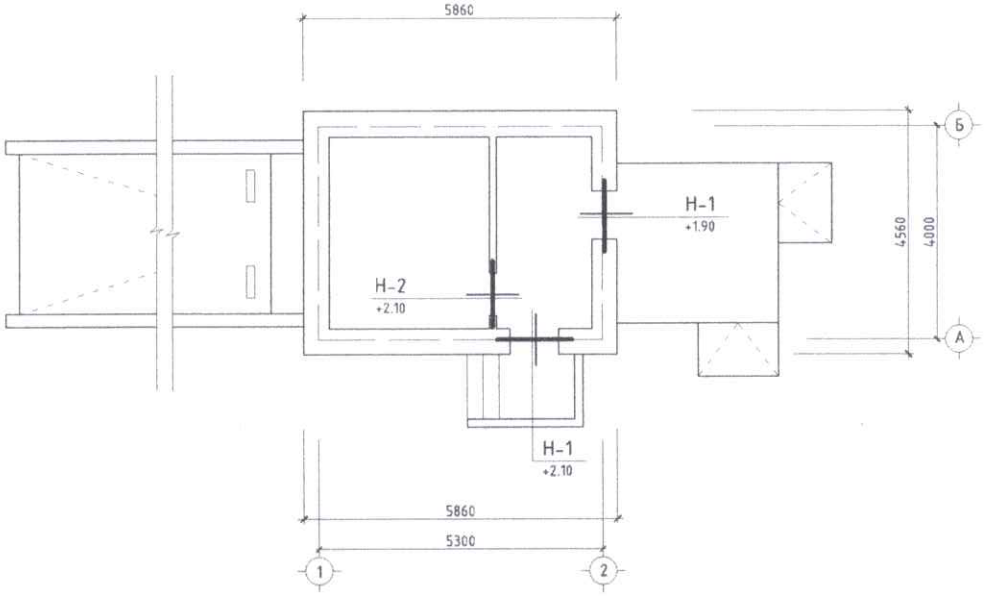

ТҮҮВЭР					
Поз№	Нүхний хэмжээ	ЗАГВАР	Марк	Тоо	Бүгд
УГСАРМАЛ ЯЛУУ					
Н-1	900 x 2100	МЯ15 Я15	Я15.12.14 МЯ15.10.10	1	
	900 x 1100			1	
Н-2	800 x 2100	Я15	Я15.12.14	1	

ТҮҮВЭР					
МАРК	ТЭМДЭГЛЭГЭЭ	НЭР	ТОО,ш	ЖИН	ТАЙЛБАР
ДААЦЫН БУС ЯЛУУ					
1	В1.038-1 дэв-1	Я 15.12.14	7	60	

ТАЙЛБАР:

1. Гадна хананд гарах цонхны нүх, дотор хананд гарах хаалганы нүхэн дээр цутгамал төмөр бетон ялуу тавина.
2. Ялууны суулт 1.5м-ээс их өргөнтэй нүхэнд 35см-ээс 1.5м-ээс бага өргөнтэй нүхэнд 25см-ээс багагүй байна.
3. Цутгамал төмөр бетон ялууг 100 маркийн жигд тараасан бэхжээгүй эзуурмаг дээр суулгана.

"БҮРХАНТ ОРД" ХХК

ДАРХАН-УУЛ АЙМАГ, ДАРХАН СУМ, 3-р БАГ, ХАР-УС 5-р ГУДАМЖ
УХААЛАГ АВТОМАТ ЗӨӨВРИЙН УС ТҮГЭЭХ БАЙР

ЯЛУУНЫ БАЙГУУЛАЛТ					Үе шат: А.3
Инженер		Т.Сонинбат	Е.Г.Шифр: 3Т-70/2025	Масштаб: М1:100	Огноо: 2025.03
Гүйцэтгэсэн		Т.Сонинбат	Т.Г.Шифр:	Зургийн дугаар: ББ-5	Бүх хуудас: 10
Шалгасан		М.Түмэнбэмбэрэл			

ТӨМӨР БЕТОН БҮСНИЙ БАЙГУУЛАЛТ

М1:100

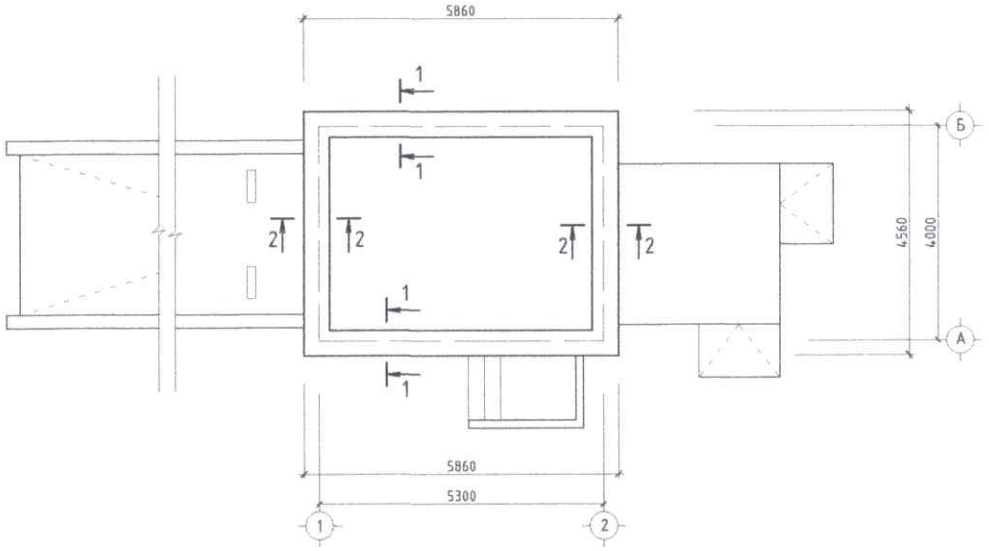

ТҮҮВЭР									
МАРК	ТЭМДЭГЛЭГЭЭ	НЭР					ТОО,ш	ЖИН, кг	ТАЙЛБАР
ЦУТГАМАЛ ТӨМӨР БЕТОН БҮСЭНД ОРОХ ЭДЭЛХҮҮНИЙ ТОДОРХОЙЛОЛТ									
1		Ф13	SD390	MNS	JISG3112:2002		84 п/м		93.6
2		Ф6	SR235	MNS	JISG3112:2002	L=1160	106	0.222	23.53
3		Ф6	SR235	MNS	JISG3112:2002		21 п/м	0.222	4.66
4	80 Г 470	Ф13	SD390	MNS	JISG3112:2002	L=550	140		84.7
5	80 Г 600	Ф13	SD390	MNS	JISG3112:2002	L=680	22		16.45
6	80 Г 650	Ф13	SD390	MNS	JISG3112:2002	L=730	36		28.91
Төмөр бетон бүсний цутгах хэсэг : B20							V=2.18м³		

1-1

М1:20

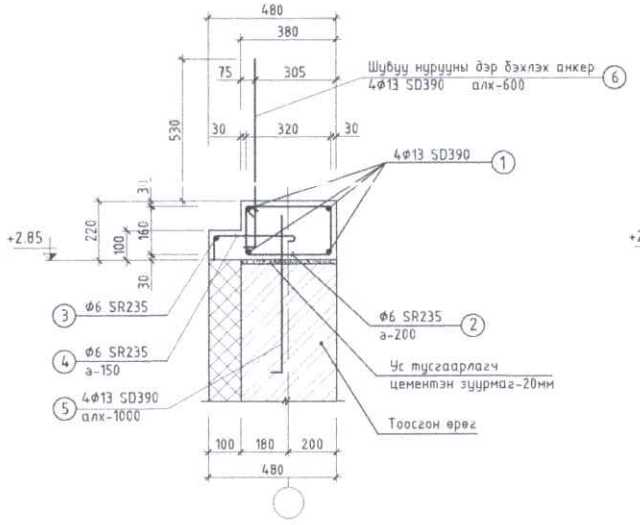

2-2

М1:20

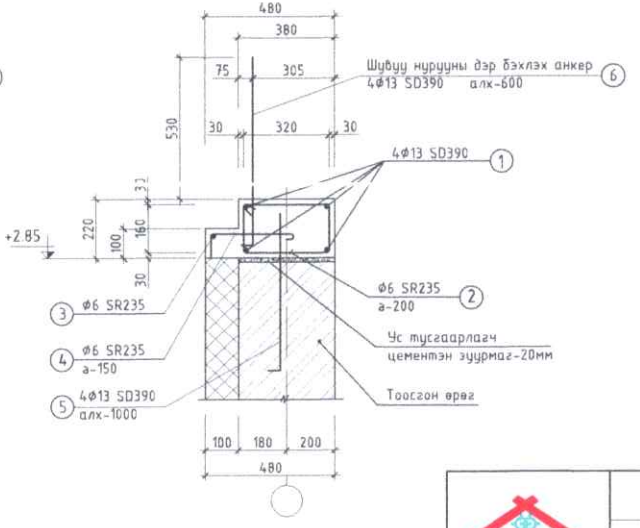

"БҮРХАНТ ОРД" ХХК	ДАРХАН-УУЛ АЙМАГ, ДАРХАН СУМ, 3-р БАГ, ХАР-УС 5-р ГУДАМЖ УХААЛАГ АВТОМАТ ЗӨӨВРИЙН ҮС ТҮГЭЭХ БАЙР				
	ТӨМӨР БЕТОН БҮСНИЙ ХЭСЭГЛЭЛ, ТҮҮВЭР				Үе шат: А.3
Инженер	Т.Сонинбат	Е.Г.Шифр: 3Т-70/2025	Масштаб: М1:100	Огноо: 2025.03	
Гүйцэтгэсэн	Т.Сонинбат	Т.Г.Шифр:	Зургийн дугаар: ББ-6	Бүх хуудас: 10	
Шалгасан	М.Түмэндэмбэрэл				

МОДОН ХУЧИЛТЫН БАЙГУУЛАЛТ
М1:100

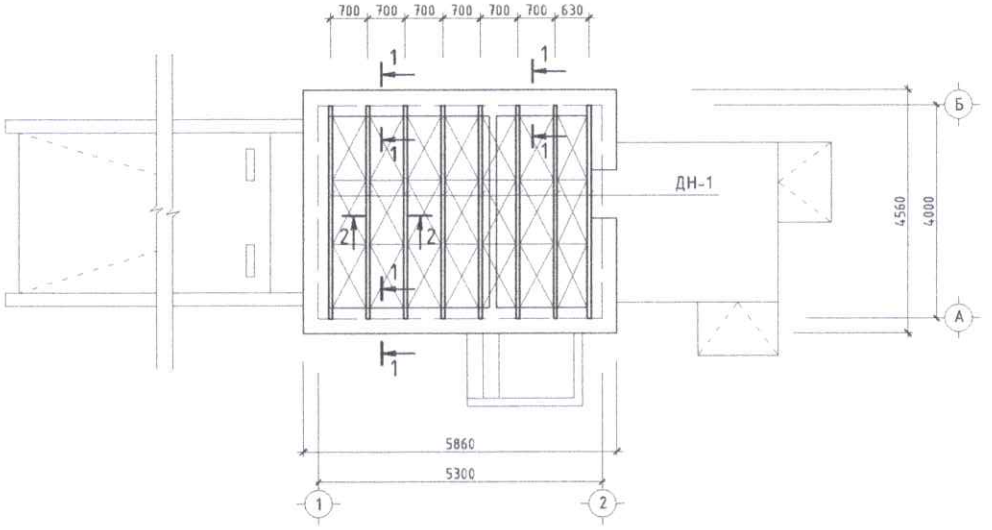

2-2

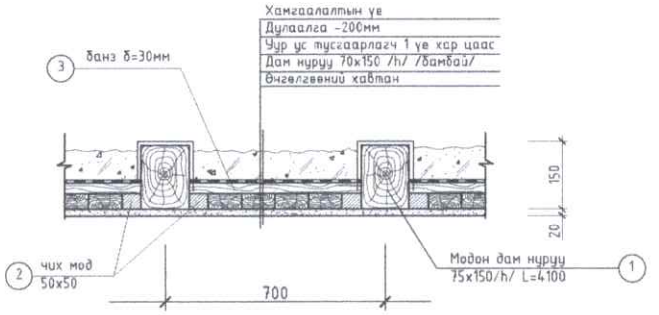

1-1
М1:20

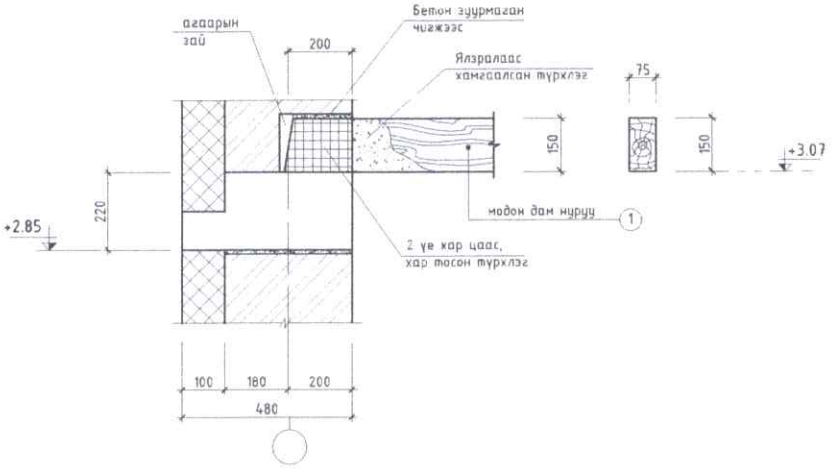

ТҮҮВЭР							
Поз	ТЭМДЭГЛЭГЭЭ	НЭР			ТОО,ш	эзэлхүүн, $м^3$	ТАЙЛБАР
		ХУЧИЛТ /МОДОН МАТЕРИАЛЫН ТОДОРХОЙЛОЛТ/					
1	УСТ391-82	Дам нуруу	75x150h	L=4100	8	0.5	
2	УСТ391-82	Чих мод	50x50	L=4100	16	0.20	
3	УСТ391-82	Банз	δ=30мм			0.72	
4	УСТ391-82	Дам мод	50x100	L=320	57	0.12	

1. Энэхүү хуудсыг ББ-ын хуудсуудтай хамтатгаж үзнэ үү.
2. Модон дам нурууг төмөр бетон бүстэй сайтар бэхлэх ба дам нурууны хананд суух бүй хэсгийг хар цаасаар ороох бөөц халуун хар тосоор тослоно.
3. Төмөр бетон бүсийг цутгах явцад модон дам нурууг бэхлэх анкерыг суулгаж өгнө.
4. Модон бамбайг зураг үзүүлсний дагуу газар дээр нь тохируулан угсарч хийнэ.
5. Модон материалын чийглэг 15%-с ихгүй байна.

"БҮРХАНТ ОРД" ХХК	ДАРХАН-УУЛ АЙМАГ, ДАРХАН СУМ, 3-р БАГ, ХАР-УС 5-р ГУДАМЖ УХААЛАГ АВТОМАТ ЗӨӨВРИЙН ҮС ТҮГЭЭХ БАЙР				
	МОДОН ХУЧИЛТЫН БАЙГУУЛАЛТ				Уе шат: А.3
	Инженер	Т.Сонинбат	Е.Г.Шифр: 3Т-70/2025	Масштаб: М1:100	Огноо: 2025.03
	Гүйцэтгэсэн	Т.Сонинбат	Т.Г.Шифр:	Зургийн дугаар: ББ-7	Бүх хуудас: 10
	Шалгасан	М.Түмэндэмбэрэл			

ШУВУУ НУРУУНЫ БАЙГУУЛАЛТ

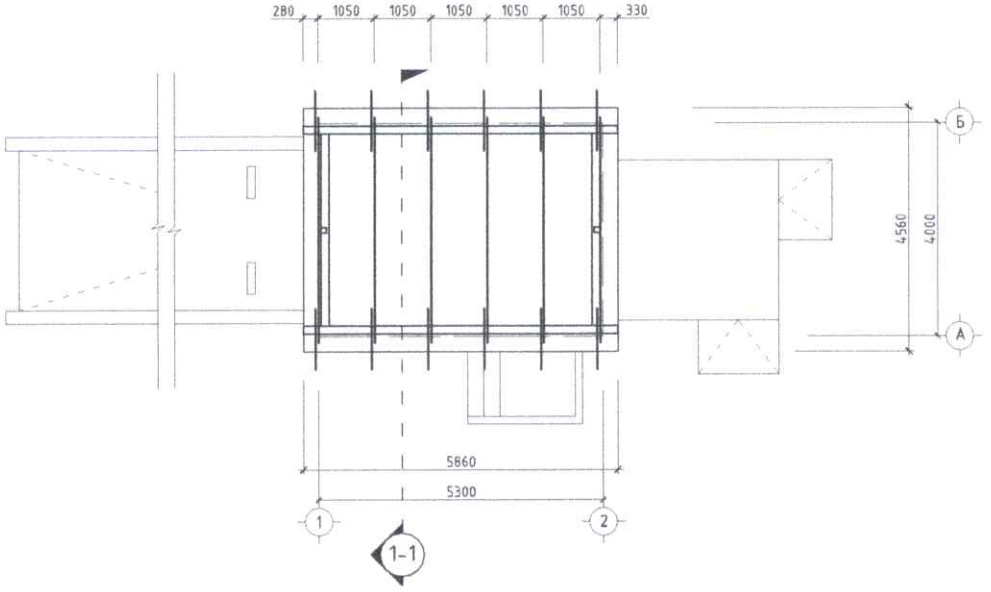

ДЭР МОД БЭХЛЭХ АНКЕР

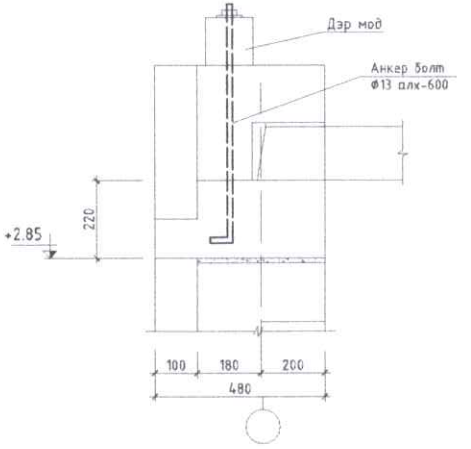

ХЭСЭГЛЭЛ-А

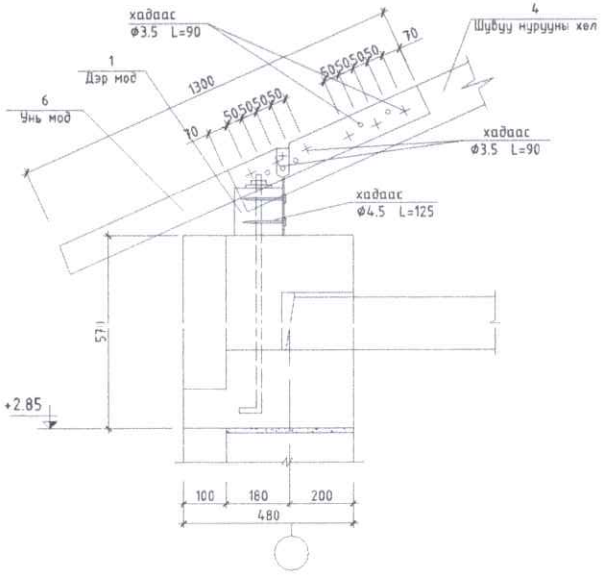

ОГТЛОЛ 1-1

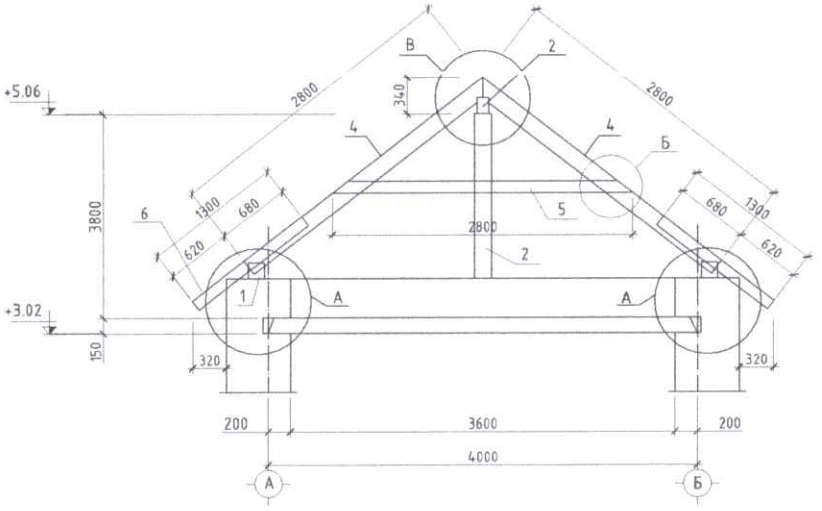

"БУРХАНТ ОРД" ХХК	ДАРХАН-УУЛ АЙМАГ, ДАРХАН СУМ, 3-р БАГ, ХАР-УС 5-р ГУДАМЖ УХААЛАГ АВТОМАТ ЗӨӨВРИЙН УС ТҮГЭЭХ БАЙР				
	ШУВУУ НУРУУНЫ БАЙГУУЛАЛТ				Үе шат: А.3
	Инженер	Т.Сонинбат	Е.Г.Шифр: 3Т-70/2025	Масштаб: М1:100	Огноо: 2025.03
	Гүйцэтгэсэн	Т.Сонинбат	Т.Г.Шифр:	Зургийн дугаар: ББ-8	Бүх хуудас: 10
	Шалгасан	М.Түмэндэмбэрэл			

хэсэглэл-Б

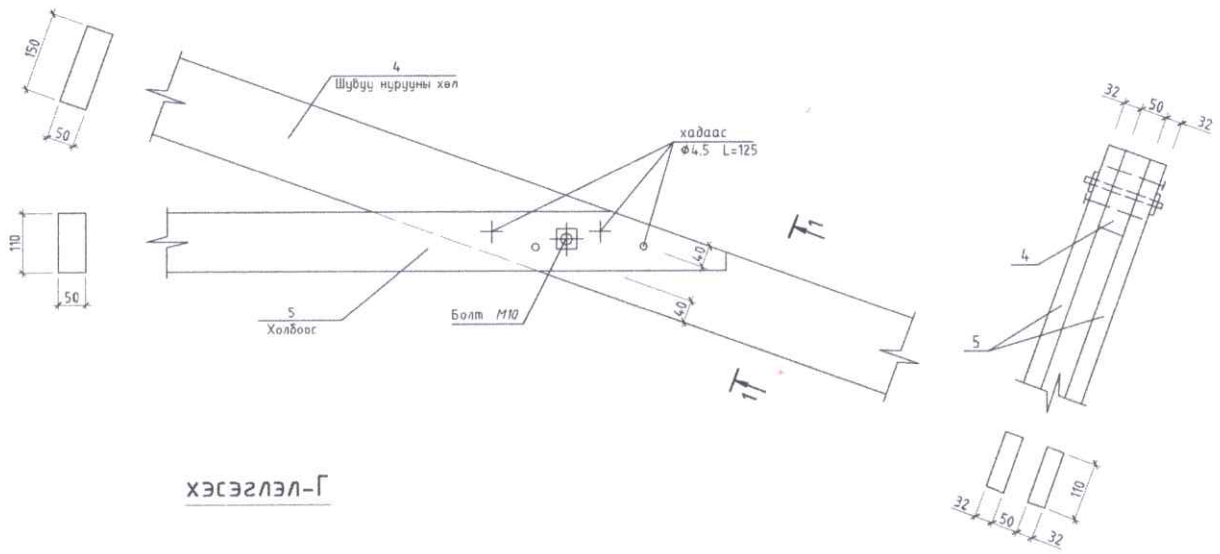

хэсэглэл-В

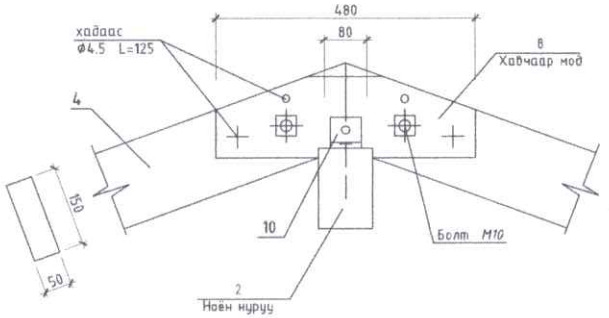

хэсэглэл-Г

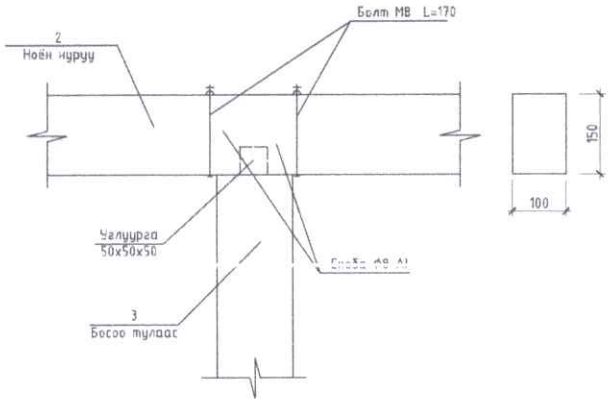

ГАН ЦУЙДАН

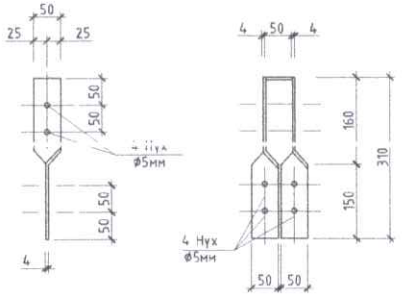

МАРК	ТЭМДЭГЛЭГЭЭ	НЭР		ТОО,ш	эзэлхүүн	ТАЙЛБАР
		ШУВУУ НУРУУ				
	УСТ391-82	Шувуу нуруу			1.06 $м^3$	
1		Дэр мод 150*150	L=5860	2	0.33 $м^3$	
2		Ноён нуруу 150*100	L=5860	1	0.11 $м^3$	
3		Босоо тулаас 150х150	L=1540	2	0.07 $м^3$	
4		Шувуу нурууны хөл 150*50	L=2800	12	0.25 $м^3$	
5		Холбоос 11*32	L=2800	12	0.12 $м^3$	
6		Унь мод 100*50	L=1300	12	0.08 $м^3$	
7		Ташуу тулаас 100*100	L=950	4	0.04 $м^3$	
8		Хавчаар мод 150*40	L=480	12	0.04 $м^3$	
9		Залгаасны хавчаар 150*50	L=1000	4	0.03 $м^3$	
10		Булан төмөр 63*63	L=60	12		
		Скоба Ф8 А1	L=300	4		
		Бусад модон материал			0.60	

ТАЙЛБАР :

1. Энэхүү бусад хуудсыг хуудастай хамтатгаж үзнэ үү.
2. Шувуу нурууг альбом цуврал Г1.040-2Г дэвтэр 2 -ын дагуу хийж гүйцэтгэнэ.
3. Бүх төрлийн модон хийцийг галаас болон үжил эсэргүүцэх зорилгоор дараах найрлага бүхий уусмалаар 72 цагийн зайтайгаар 2 удаа нэвчилт хийсэн байх шаардлагатай. Үүнд: ус-11%, шохой -74%, шар шавар-4%, давс-11% байна.
4. Модон материалын чийглэг нь 15 хувиас ихгүй байна.
5. Модон материалыг цууруч хагарсан мөдөр хийхийг хориглоно.
6. Модон материалыг тоосгон ханатай харьцаж байгаа хэсгийг хар цаасаар ороох бүюу хар тосон түрхлэг хийнэ.
7. Голын босоо тулаасыг хийх үед тулаасын доорхи тоосгон өрөгт бетон подушка хийж бэхэлгээ төмрийг суулгаж хийнэ.
8. Дээврийн модон элементүүдийг мөрдөж байгаа каталогийн дагуу авч хэрэглэх.

"БУРХАНТ ОРД" ХХК

ДАРХАН-УУЛ АЙМАГ. ДАРХАН СУМ. 3-р БАГ. ХАР-УС 5-р ГУДАМЖ

УХААЛАГ АВТОМАТ ЗӨӨВРИЙН УС ТҮГЭЭХ БАЙР

ШУВУУ НУРУУНЫ ХЭСЭГЛЭЛ, ТҮҮВЭР

Үе шат: А.3

Инженер		Т.Сонинбат	Е.Г.Шифр: 3Т-70/2025	Масштаб: М1:100	Огноо: 2025.03
Гүйцэтгэсэн		Т.Сонинбат	Т.Г.Шифр:	Зургийн дугаар: ББ-9	Бүх хуудас: 10
Шалгасан		М.Түмэндэмбэрэл			

ПАНДУС: П-1

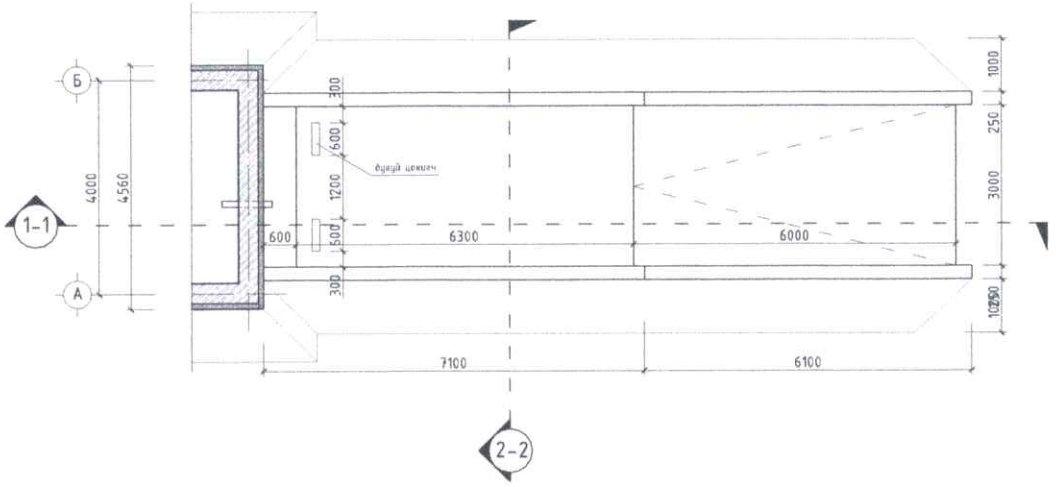

ОГТЛОЛ 2-2

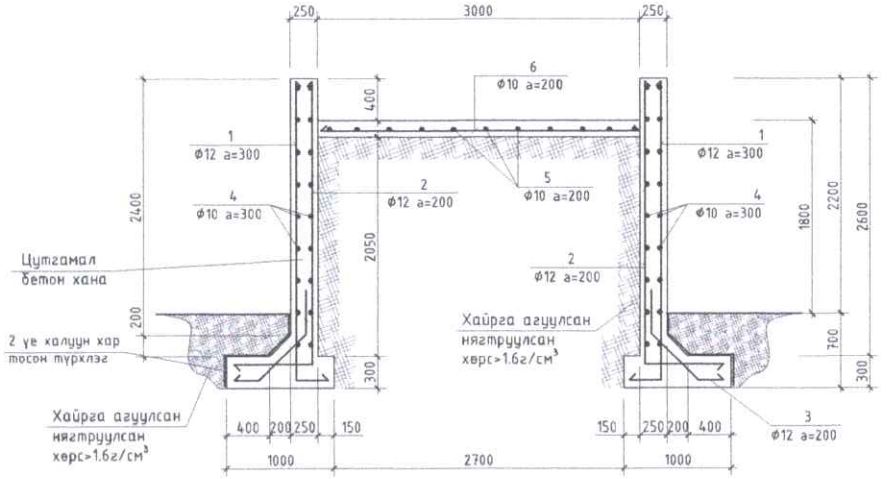

ОГТЛОЛ 1-1

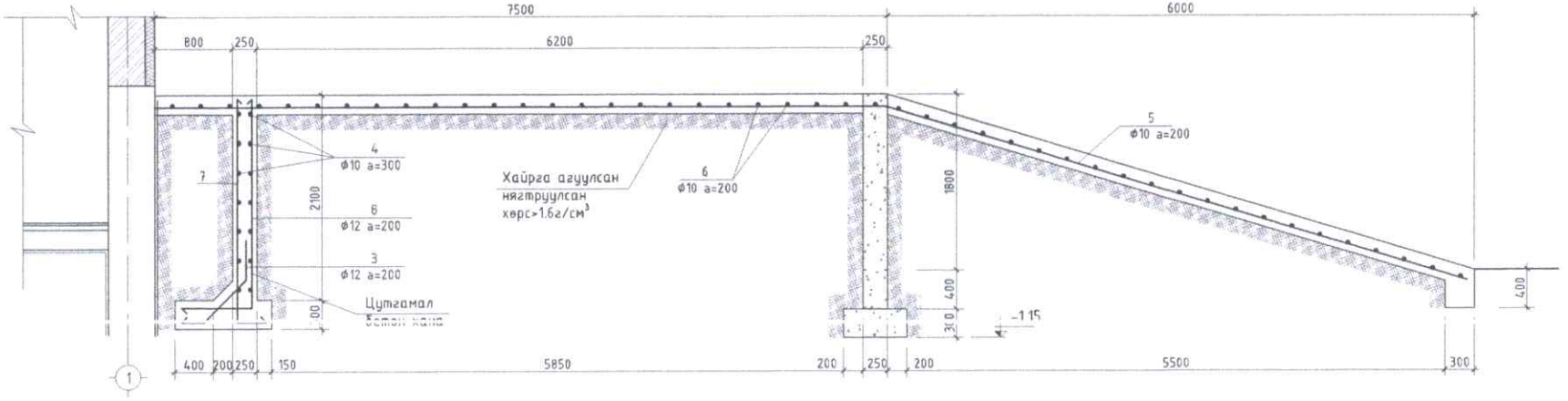

Марк дугаар	Тэмдэглэгээ	Нэр		Тоо ш	Тайлбар
	Пандус П-1				1631.85кг
1	" 2620	Арматур	Ø12 А400 L=3120	136	376.80
2	" 2840	"	Ø12 А400 L=3380	136	409.40
3	" 150 170	"	Ø12 А400 L=1430	152	193.02
4	"	"	Ø10 А400 L=528000	ум	326.78
5	"	"	Ø10 А400 L=202500	ум	124.94
6	"	"	Ø10 А400 L=2950	68	123.77
7	" 2220	"	Ø12 А400 L=2620	16	37.22
8	" 2100	"	Ø12 А400 L=2880	16	40.92
		Бетон анги В15			30.93 м3

"БҮРХАНТ ОРД" ХХК

ДАРХАН-УУЛ АЙМАГ, ДАРХАН СУМ, 3-р БАГ, ХАР-УС 5-р ГУДАМЖ

УХААЛАГ АВТОМАТ ЗӨӨВРИЙН УС ТҮГЭЭХ БАЙР

ПАНДУС: П-1

Уе шат: А.3

Инженер		Т.Сонинбат	Е.Г.Шифр: 3Т-70/2025	Масштаб: М1:100	Огноо: 2025.03
Гүйцэтгэсэн		Т.Сонинбат	Т.Г.Шифр:	Зургийн дугаар: ББ-10	Бүх хуудас: 10
Шалгасан		М.Түмэндэмбэрэл			