" ТЭМЖИН " ХХК

МОНГОЛ УЛС
ХОТ БАЙГУУЛАЛТ, БАРИЛГА
ОРОН СУУЦ ХӨГЖҮҮЛЭЛТИЙН ЯАМ
Магадлалын дугаар: 2080/2024
Бүртгэлийн дугаар:
МАГАДЛАЛ ХИЙГДСЭН
Магадлал хүчинтэй
Хэлтсийн дарга:
20 24 оны 11 сарын 13

ЕГ ШИФР: ТМ-05/24

ТӨВ АЙМАГ, ЗУУНМОД СУМ

"ТӨВ АЙМГИЙН НЭГДСЭН ЭМНЭЛГИЙН БАРИЛГАД ЛИФТ ТӨЛӨВЛӨХ"

/АЖЛЫН ЗУРАГ/

БОЛОВСРУУЛСАН:

Гүйцэтгэгч /зураг зохиогч/			
	Албан тушаал	Нэр	Гарын үсэг
	" ТЭМЖИН " ХХК-ийн захирал	Б.Тэмүүжин	
Захиалагч:			
	Албан тушаал	Нэр	Гарын үсэг
	Төв аймгийн нэгдсэн эмнэлгийн дарга	Н.Энхтайван	

Улаанбаатар хот
2024 он

" ТЭМЖИН " ХХК

ЕГ ШИФР: **ТМ-05/24**

ТӨВ АЙМАГ НЭГДСЭН ЭМНЭЛГИЙН БАРИЛГАД ЛИФТ ТӨЛӨВЛӨХ ЗАСВАРЫН АЖЛЫН ЗУРАГ

БАРИЛГА АРХИТЕКТУРЫН ХЭСЭГ-БА

БОЛОВСРУУЛСАН:

Захирал Б.Тэмүүжин

Архитектор Т.Энхмаа

Улаанбаатар хот
2024 он

АЖЛЫН ЗУРГИЙН ҮНДСЭН БҮРДЛИЙН ЖАГСААЛТ:

Зургийн нэр	Зургийн марк	Хуудас
Нүүр хуудас	-	1
Тайлбар бичиг	БА	1
Барилга-Архитектур	БА	4
Барилга бүтээц	ББ	7

Барилга архитектур болон ерөнхий төлөвлөгөөний ажлын зургийн жагсаалт

Д/Д	Зургийн нэр	Марк	Масштаб
1	1-р давхрын байгуулалт	БА-01	1:100
5	2-р давхрын байгуулалт	БА-02	1:100
6	Огтлол 1-1, Хэсэглэл-1	БА-03	1:50
9	Нүүр тал /тэнхлэг Y2-Y1/	БА-04	1:50

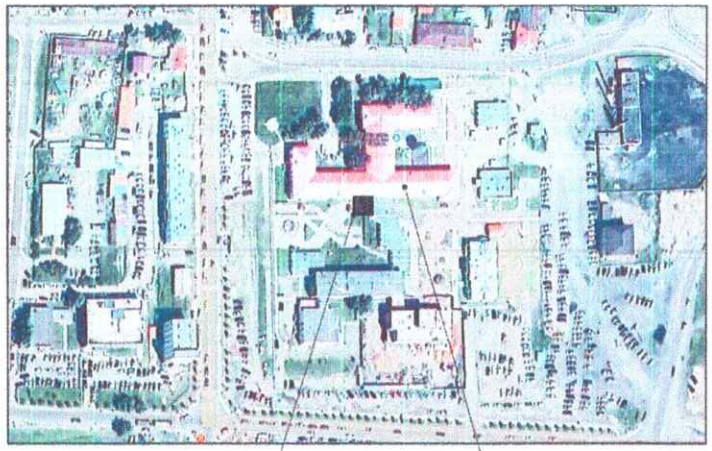

ТАЙЛБАР БИЧИГ

ҮНДЭСЛЭЛ:

Төв аймгийн Зуунмод суманд баригдах "ТӨВ АЙМГИЙН НЭГДСЭН ЭМНЭЛГИЙН БАРИЛГАД ЛИФТ ТӨЛӨВЛӨХ" ажлын зураг төслийг 2024 оны 05 сарын 03-ний өдөр Төв аймгийн нэгдсэн эмнэлгийн боловсруулсан зураг төслийн даалгаврыг үндэслэн "ТЭМЖИН" ХХК-д 2024 онд боловсруулав.

БАЙРШИЛ:

Төв аймгийн Зуунмод сум, НЭГДСЭН ЭМНЭЛЭГ

АРХИТЕКТУР ТӨЛӨВЛӨЛТ:

- Уг лифтыг SIGMA брэндийн 1150кг-ийн 1м/с-ийн хурдтай эмнэлгийн зориулалтын техникийн өрөөгүй лифтыг сонгосон болно.
- Тусдаа бие даасан байгууламж тул дулаан техникийн тооцооллыг үндэслэн 150мм-ийн /PS/ 35кг/м2 Монгол улсын стандарт MNS 4629:2007 техникийн шаардлага хангасан хөөсөн полистрол хавтан дулаалгатай, лифтны хана 200мм-н цутгамал төмөр бетон хана, гадна фасадыг чулуун эмульс байхаар төлөвлөв.
- Лифтны хүдгийн хэмжээ болон техникийн давхрын хэсгийг бусад хуудсаас болон ББ маркын зургаас үзнэ.

БЛОК СХЕМ

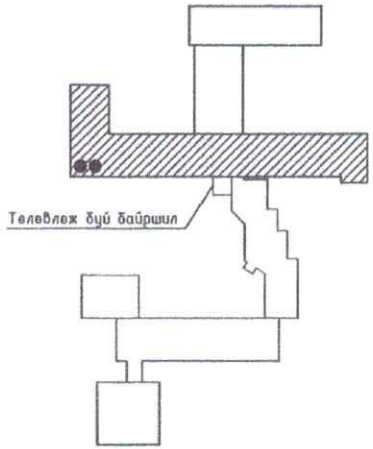

ТАЙЛБАР:

2024 10.01

Захиалагч:

ТӨВ АЙМГИЙН НЭГДСЭН ЭМНЭЛЭГ

Зураг төсөл зохиогч:

"ТЭМЖИН" ХХК

Улаанбаатар хот
Сүхбаатар дүүрэг,
11-р хороо
PRO-ONE оффис 904 тоот

Архитектор	Т.Энхмаа	
Гүйцэтгэсэн	Ц.Насанбат	
Шалгасан	Т.Энхмаа	

Төслийн нэр:

ТӨВ АЙМАГ, ЗУУНМОД СУМ

"НЭГДСЭН ЭМНЭЛГИЙН БАРИЛГАД ЛИФТ ТӨЛӨВЛӨХ"

Үе шат: Ажлын зураг

Зургийн нэр:

ТАЙЛБАР БИЧИГ

Масштаб:	Зургийн дугаар:	Хуудас:
М1:гүй	БА-01	БА-05
ЕГ Шифр: ТМ-05/24	ТГ Шифр:	Огноо: 2024

A3

1-Р ДАВХРЫН БАЙГУУЛАЛТ М1:100

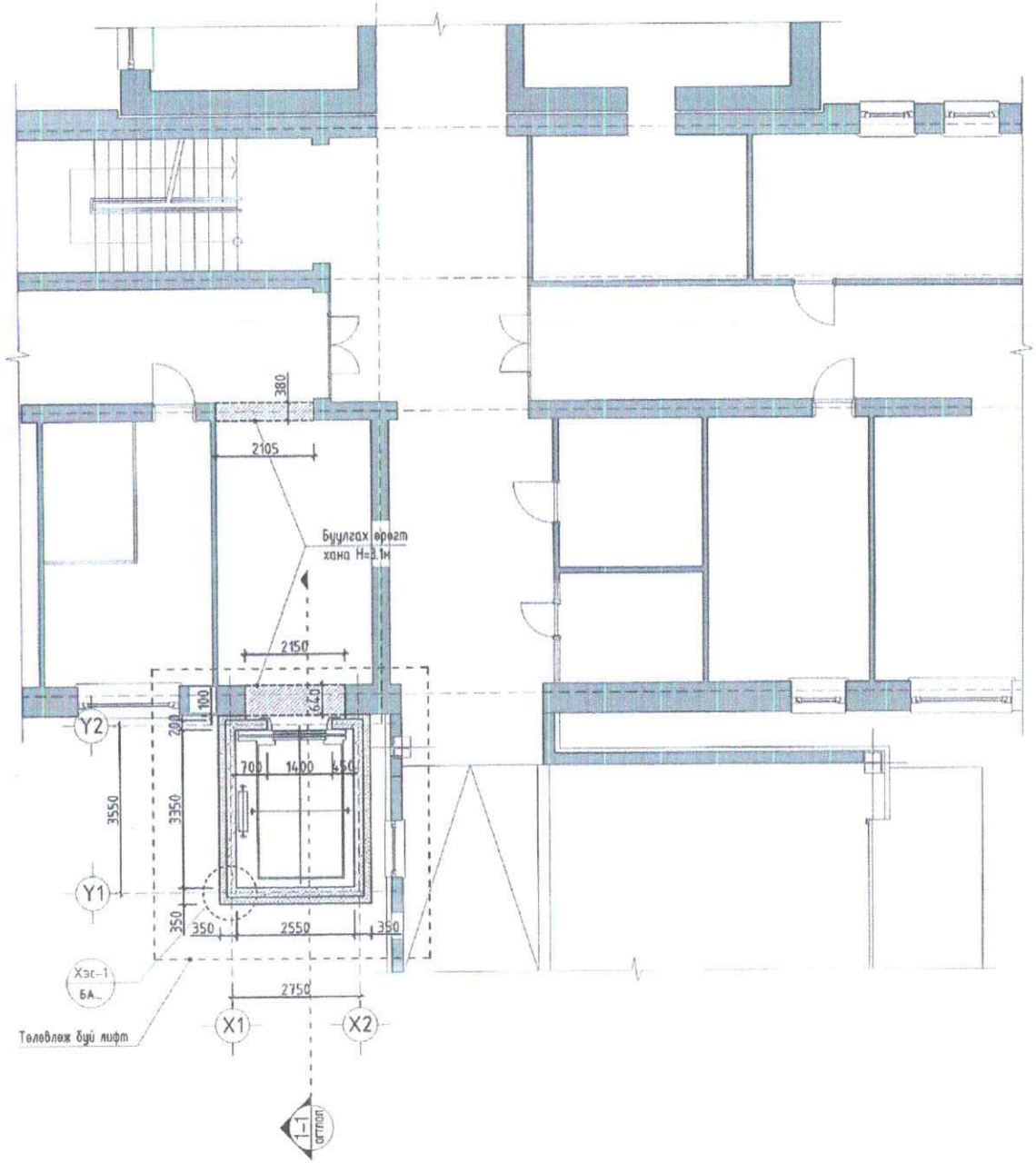

БЛОК СХЕМ

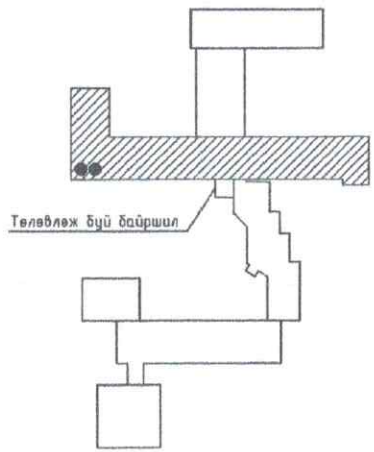

ТАЙЛБАР

- Уг лифтыг SIGMA брэндийн 1150кг-ийн 1м/с-ийн хурдтай эмнэлгийн зориулалтын техникийн өрөөгүй лифтыг сонгосон болно.
- Тусдаа бие даасан байгууламж тул дулаан техникийн тооцооллыг үндэслэн 150мм-ийн /PS/ 35кг/м2 Монгол улсын стандарт MNS 4629:2007 техникийн шаардлага хангасан хөөсөн полистрол хавтан дулаалгатай, лифтны хана 200мм-н цутгамал төмөр бетон хана, гадна фасадыг чулуун эмульс байхаар төлөвлөв.
- Лифтны хүдгийн хэмжээ болон техникийн давхрын хэсгийг бусад хүүдсаас болон ББ маркын зургаас үзнэ.

- Буулгах нийт хана - 14.92м3
- Шинээр өрөх 120мм-н тоосгон хана - 17.7м2 /нийт/

ТАЙЛБАР:

Захиалагч:

ТӨВ АЙМГИЙН НЭГДСЭН ЭМНЭЛЭГ

Зураг төсөл зохиогч:

"ТЭНХИН" ХХК

Улаанбаатар хот
Сүхбаатар дүүрэг,
11-р хороо
PRO-ONE оффис 904 тоот

Архитектор	Т.Энхмаа	
Гүйцэтгэсэн	Ц.Насанбат	
Шалгасан	Т.Энхмаа	

Төслийн нэр:

ТӨВ АЙМАГ, ЗУУНМОД СУМ

"НЭГДСЭН ЭМНЭЛГИЙН БАРИЛГАД ЛИФТ ТӨЛӨВЛӨХ"

Үе шат: Ажлын зураг

Зургийн нэр: 1-Р ДАВХРЫН БАЙГУУЛАЛТ

Масштаб:	Зургийн дугаар:	Хуудас:
М1:100	БА-02	БА-05
ЕГ Шифр: ТМ-05/24	ТГ Шифр:	Огноо: 2024

2-Р ДАВХРЫН БАЙГУУЛАЛТ М1:100

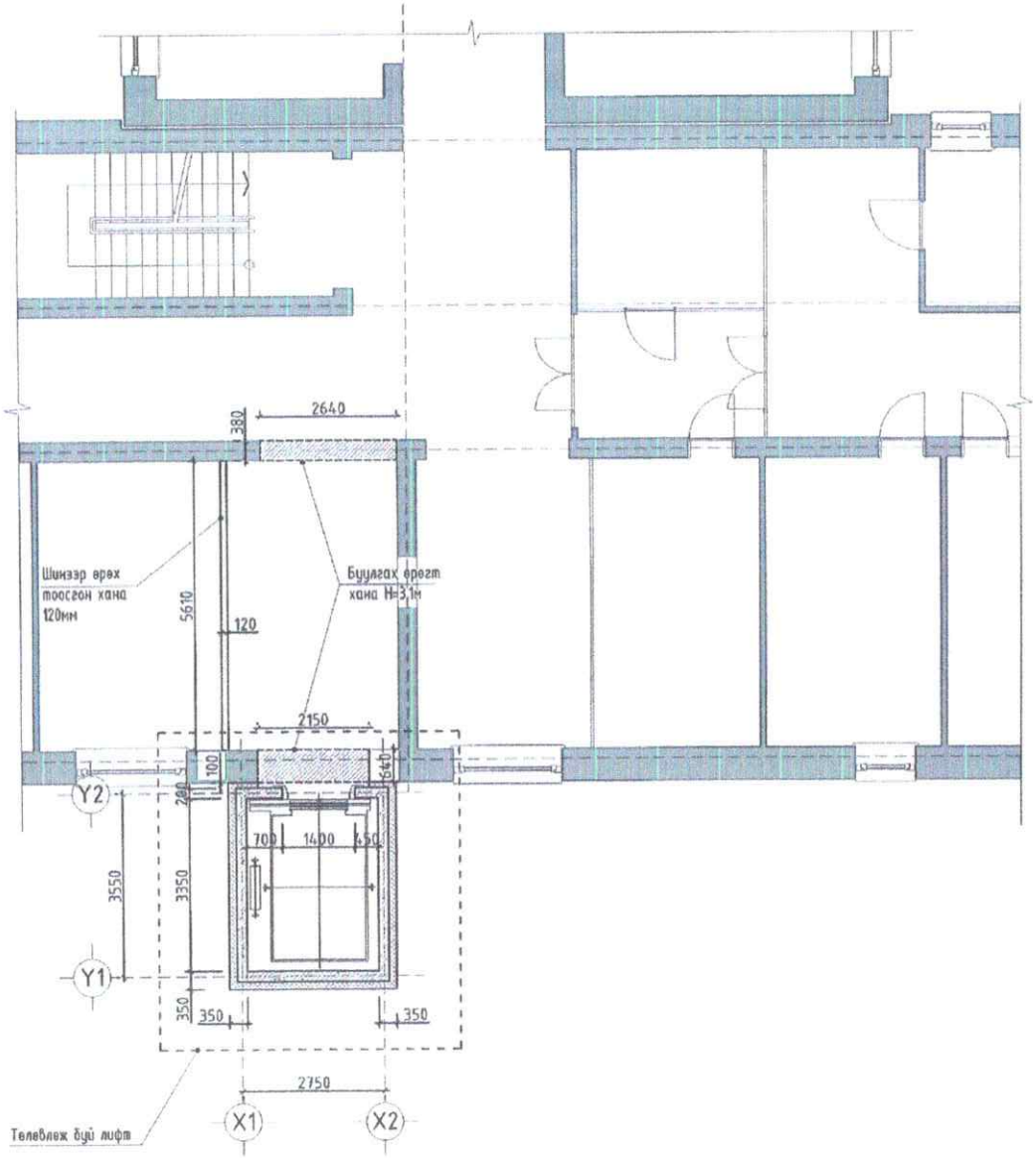

БЛОК СХЕМ

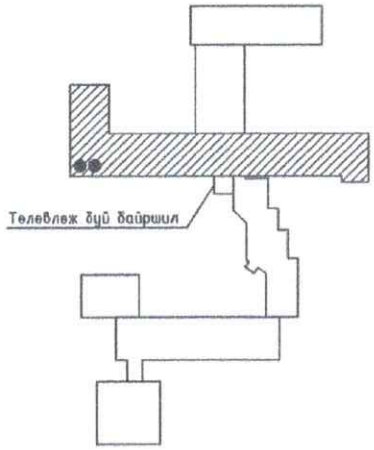

ТАЙЛБАР

- Уг лифтыг SIGMA брэндийн 1150кг-ийн 1м/с-ийн хурдтай эмнэлгийн зориулалтын техникийн өрөөгүй лифтыг сонгосон болно.
- Тусдаа бие даасан байгуулалж тул дулаан техникийн тооцооллыг үндэслэн 150мм-ийн /PS/ 35кг/м2 Монгол улсын стандарт MNS 4629:2007 техникийн шаардлага хангасан хөөсөн полистрол хавтан дулаалгатай, лифтны хана 200мм-н цутгамал төмөр бетон хана, гадна фасадыг чулуун эмульс байхаар төлөвлөв.
- Лифтны хүдгийн хэмжээ болон техникийн давхрын хэсгийг бусад хуудсаас болон ББ маркын зургаас үзнэ.

- Буулгах хана - 14.92м3 /нийт/
- Шинээр өрөх 120мм-н тоосгон хана - 17.7м2 /нийт/

ТАЙЛБАР:

2019 10 01

Захиалагч:

ТӨВ АЙМГИЙН НЭГДСЭН ЭМНЭЛЭГ

Зураг төсөл зохиогч

"ТЭМХИН" ХХК

Улаанбаатар хот
Сүхбаатар дүүрэг,
11-р хороо
PRO-ONE оффис 904 тоот

Архитектор	Т.Энхмаа	
Гүйцэтгэсэн	Ц.Насанбат	
Шалгасан	Т.Энхмаа	

Төслийн нэр:

ТӨВ АЙМАГ, ЗУУНМОД СУМ

"НЭГДСЭН ЭМНЭЛГИЙН БАРИЛГАД ЛИФТ ТӨЛӨВЛӨХ"

Үе шат: Ажлын зураг

Зургийн нэр: 2-Р ДАВХРЫН БАЙГУУЛАЛТ

Масштаб:	Зургийн дугаар:	Хуудас:
М1:100	БА-03	БА-05
ЕГ Шифр: ТМ-05/24	ТГ Шифр:	Огноо: 2024

A3

ОГТЛОЛ 1-1 М1:100

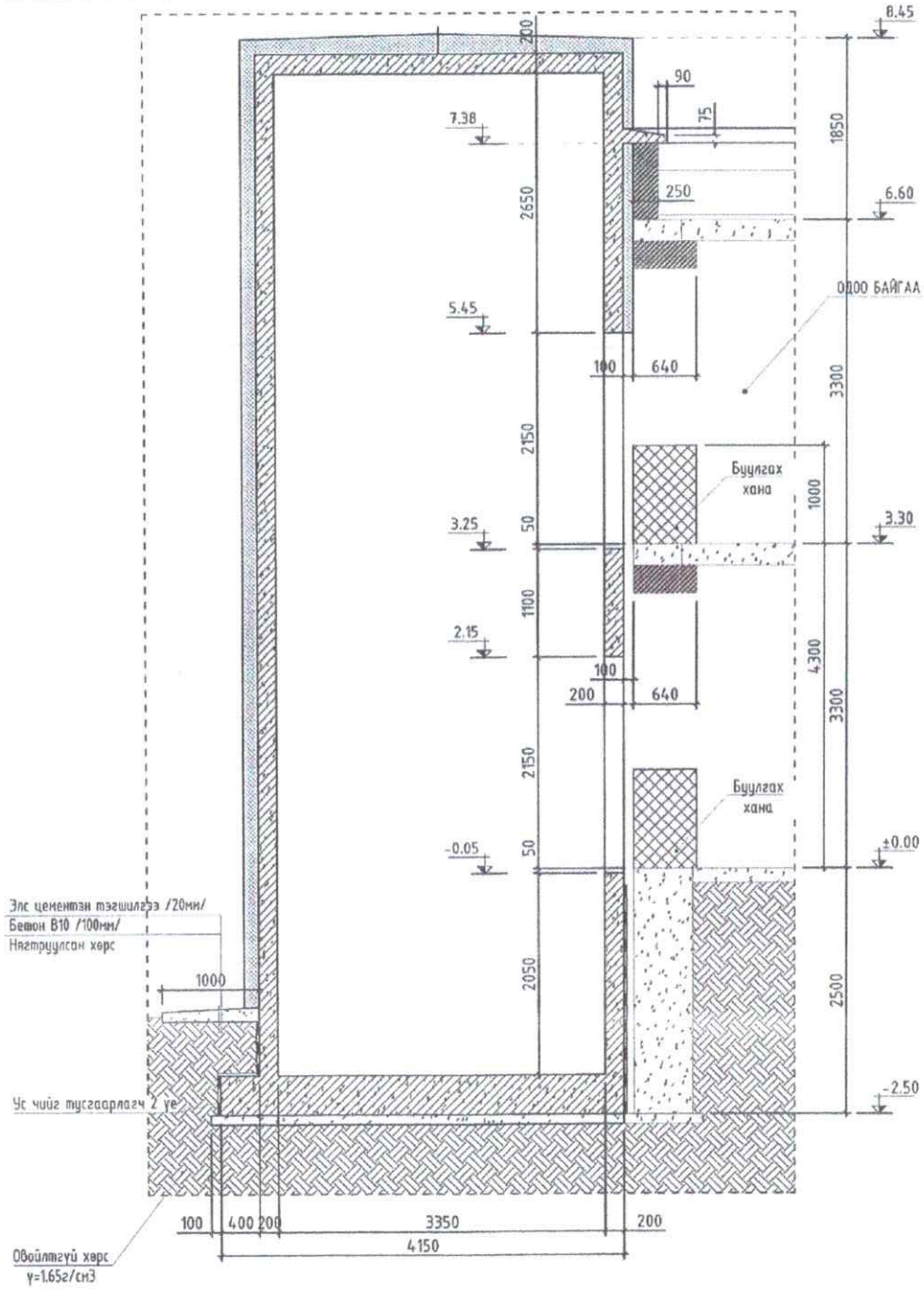

ОДОО БАЙГАА БАРИЛГА

ГАДНА ХАНЫН ХЭСЭГЛЭЛ-1

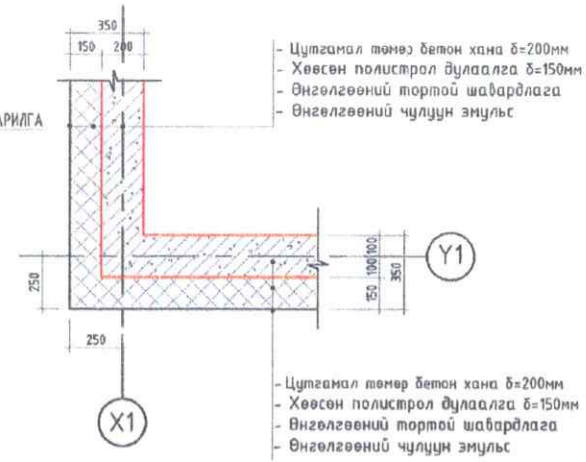

ТАЙЛБАР

- Уг лифтыг SIGMA брэндийн 1150кг-ийн 1м/с-ийн хурдтай эмнэлгийн зориулалтын техникийн өрөөгүй лифтыг сонгосон болно.
- Тусгаа бие даасан байгууламж тул дулаан техникийн тооцооллыг үндэслэн 150мм-ийн /PS/ 35кг/м2 Монгол улсын стандарт MNS 4629:2007 техникийн шаардлага хангасан хөвсөн полистрол хавтан дулаалгатай, лифтны хана 200мм-н цутгамал төмөр бетон хана, гадна фасадыг чулуун эмульс байхаар төлөвлөв.
- Лифтны хүдгийн хэмжээ болон техникийн давхрын хэсгийг бусад хуудсаас болон ББ маркын зургаас үзнэ.

ТАЙЛБАР:

Захиалагч:

ТӨВ АЙМГИЙН НЭГДСЭН ЭМНЭЛЭГ

Зураг төсөл зохиогч

"ТЭМБИН" ХХК

Улаанбаатар хот
Сүхбаатар дүүрэг,
11-р хороо
PRO-ONE оффис 904 тоот

Архитектор	Т.Энхмаа	
Гүйцэтгэсэн	Ц.Насанбат	
Шалгасан	Т.Энхмаа	

Төслийн нэр:

ТӨВ АЙМАГ, ЗУУНМОД СУМ

"НЭГДСЭН ЭМНЭЛГИЙН БАРИЛГАД ЛИФТ ТӨЛӨВЛӨХ"

Үе шат: Ажлын зураг

Зургийн нэр: ОГТЛОЛ 1-1

Масштаб:	Зургийн дугаар:	Хуудас:
М1:50	БА-04	БА-05
ЕГ Шифр: ТМ-05/24	ТГ Шифр:	Огноо: 2024

А3

НҮҮР ТАЛ Y2-Y1 M1:50

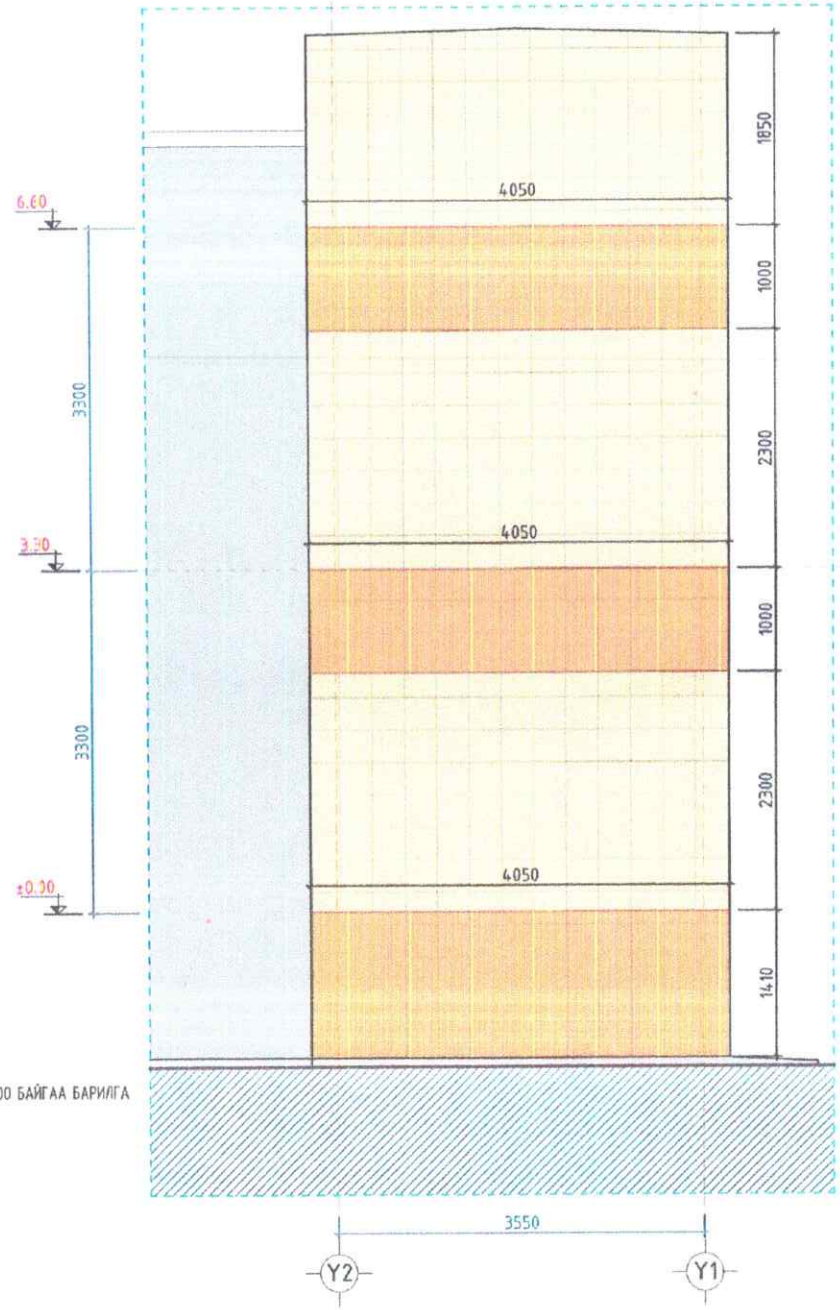

Бор шаргал өнгийн ЧУЛУУН ЭМУЛЬС C-26 M-58 Y-87 K-35

Цайвар шаргал өнгийн ЧУЛУУН ЭМУЛЬС C-18 M-42 Y-81 K-9

Цайвар шаргал өнгийн ЧУЛУУН ЭМУЛЬС

Бор шаргал өнгийн ЧУЛУУН ЭМУЛЬС

ТАЙЛБАР

- Үг лифтыг SIGMA брэндийн 1150кг-ийн 1м/с-ийн хурдтай эмнэлгийн зориулалтын техникийн өрөөгүй лифтыг сонгосон болно.
- Түсвэл бие даасан байгууламж тул дулаан техникийн тооцооллыг үндэслэн 150мм-ийн /PS/ 35кг/м2 Монгол улсын стандарт MNS 4629:2007 техникийн шаардлага хангасан хөөсөн полистрол хавтан дулаалгатай, лифтны хана 200мм-н цутгамал төмөр бетон хана, гадна фасадыг чулуун эмульс байхаар төлөвлөв.
- Лифтны хүдгийн хэмжээ болон техникийн давхрын хэсгийг бусад хуудсаас болон ББ маркын эургаас үзнэ.

ТАЙЛБАР

2024 10 01

Захиалагч:

ТӨВ АЙМГИЙН НЭГДСЭН ЭМНЭЛЭГ

Зураг төсөл зохиогч

"ТЭМЖИН" ХХК

Улаанбаатар хот
Сүхбаатар дүүрэг,
11-р хороо
PRO-ONE оффис 904 тоот

Архитектор	Т.Энхмаа
Гүйцэтгэсэн	Ц.Насанбат
Шалгасан	Т.Энхмаа

Төслийн нэр:

ТӨВ АЙМАГ, ЗУУНМОД СУМ

"НЭГДСЭН ЭМНЭЛГИЙН БАРИЛГАД ЛИФТ ТӨЛӨВЛӨХ"

Үе шат: Ажлын зураг

Зургийн нэр: НҮҮР ТАЛ Y2-Y1

Масштаб:	Зурагийн дугаар:	Хуудас:
M1:50	БА-05	БА-05
ЕГ Шифр: ТМ-05/24	ТГ Шифр:	Огноо: 2024

A3

"ТЭМЖИН" ХХК

ЕГ ШИФР: ТМ-05/24

ТӨВ АЙМАГ. ЗУУНМОД СУМ

"ТӨВ АЙМГИЙН НЭГДСЭН ЭМНЭЛГИЙН БАРИЛГАД ЛИФТ ТӨЛӨВЛӨХ"

БАРИЛГА БҮТЭЭЦИЙН ХЭСЭГ-ББ

БОЛОВСРУУЛСАН:

Захирал Б.Тэмүүжин

Инженер Э.Золбоо

Улаанбаатар хот

2024 он

ББ МАРКИЙН ЗУРГИЙН ЖАГСААЛТ

Д/Д	Нэр	Хуудас Марк
1	Тайлбар бичиг, зургийн жагсаалт	ББ-1
2	Суурь суулгалтын зураг	ББ-2
3	Лифтний байгуулалт, огтлол	ББ-3
4	Лифтний суурийн байгуулалт, арматурчлал, түүвэр	ББ-4
5	Лифтний суурийн гарцаалгаа арматурын байгуулалт, огтлол түүвэр	ББ-5
6	Лифтний ханын арматурчлал, лифтний хучилтын арматурчлал	ББ-6
7	Лифтний ханын арматурчлал, ЛХ-1-ийн арматурчлал	ББ-7
8	ЛХ-2, ЛХ-3-ийн арматурчлал, нүхний хучитгэл	ББ-8

БҮТЭЭЦИЙН ХЭСГИЙН ЗУРАГТ АШИГЛАСАН СТАНДАРТЫН ЖАГСААЛТ

Тэмдэглэгээ	Нэр	Тайлбар
MNS 3505:2015	Барилгын бүтээцийн зураг тавих ерөнхий шаардлага	
MNS 6495:2014	Бетон, төмөр бетон бүтээцийн ажлын зураг	
MNS ISO 3766:2012	Төмөр бетон бүтээцийн арматурлалтын зураг хийх тэмдэглэгээ	
ГОСТ5781-82*	Төмөрбетон бүтээцийн арматурчлах халуунаар цupdсан ган	
MNS JIS G 3112:2002	Төмөрбетон бүтээцийн ган түүвэр	
MNS 1246:1971	Барилгын зуурмаг. Техникийн шаардлага	
MNS 1185:1198	Бетон зуурмаг техникийн шаардлага	
MNS 6303: 2016	Дээвэр болон барилга байгуулахыгаа хэрэглэх ус, цур тусгаарлах хуйлмал материал	
MNS 5230 : 2002	Замын шинэн битүм. Техникийн шаардлага	

БҮТЭЭЦИЙН ХЭСГИЙН ЗУРАГТ АШИГЛАСАН НОРМАТИВ БАРИМТ БИЧГҮҮД

Тэмдэглэгээ	Нэр	Тайлбар
БНБД 22-01-21/2021	Газар хөдлөлийн бүс нутагт барилга барих, төлөвлөх норм ба дүрэм	
БНБД 50-01-16	Барилга байгуулалтыгийн бууль суурийн зураг төсөл зохиох норм ба дүрэм	
БНБД 52-01-10	Бетон ба төмөр бетон бүтээц	
БД 52-105-10	Бетон ба урьдчилан хучитгэгдсэн арматуртай төмөр бетон бүтээц	
Цуврал ГТ.000-Я	Цутгамал төмөр бетон бүтээцийн хийц хэсгэлэлийн цомог	
В1.038-1.1	Чөлөөлөгдөх төмөр бетон ялуу	

2-14

2024 10 08

(–)

ТАЙЛБАР БИЧИГ

Ерөнхий хэсэг.

Төв аймгийн Зуунмод сумаа баригдах "ТӨВ АЙМГИЙН НЭГДСЭН ЭМНЭЛГИЙН БАРИЛГАД ЛИФТ ТӨЛӨВЛӨХ" ажлын зураг төслийг 2024 оны 05 сарын 03-ний өдөр Төв аймгийн нэгдсэн эмнэлгийн боловсруулсан зураг төслийн даалгаврыг үндэслэн "ТЭМЖИН" ХХК-д 2024 онд боловсруулав.

Барилгын бүтээцийн төлөвлөлтийг байгаль цаг уурын доорхи нөхцөлд тохируулан төлөвлөв:

Гадна агаарын тооцооны температур - -28.9°C
Цасны ачаалал - 50.0кг/м²
Салханы ачаалал - 42.0кг/м²
Газар хөдлөлийн балл - 8.0 балл

Уг лифт нь: Гадна ханын хэмжээгээрээ 3.75х2.95м, газраас дээш 8.3м өндөр. Үндэн даацын бүтээц нь бүрэн цутгамал төмөр бетон хана. Лифтний суурь нь нил хавтан суурь /H=40см/ болно. Лифтний гадна хана нь 20см цутгамал төмөр бетон. Хучилт нь 20см зузаантай цутгамал төмөр бетон. Буурь хөрс нь хайргархаг элсэнцэр ул хөрс байна.

Буурь:

"ХОНШТ-ҮҮЛ" ХХК-ийн 2022 оны 4-р сарын 122-ны өдөр хийсэн инженер-геологийн дүгнэлт архив №3042 -ийн дагуу суурь суух хөрс нь: /ИГЭ-1/ хайргархаг элсэнцэр ул хөрс. Цайвар шаргал өнгөтэй, дээд бо орчин үеийн дөрөвдөгчийн настай, делюви-пролювийн гаралтай хатуу консистенцитэй хайргархаг элсэнцэр ул хөрс.

Физик механик шинж чанарын үзүүлэлтүүдийн хувьд С"=31кПа, Е=32.0МПа, Ф"=37.39°, Ro=250.0кПа.

Буурь суурийн ажлыг гүйцэтгэхдээ барилгын газар шороо бо буурь суурийн ажил БНБД 3.02.01-90 баримталбал зохино. Барилгын талбайд тархсан асгамал хөрсийг барилгын талбайгаас зайлуулах шаардлагатай. Суурийн нүхийг ухахад гарсан төрөл бүрийн хог хаягдал агуулсан хөрсөөр суурийг эргүүлж чигжиж болохгүй!

Суурь:

Барилгын суурийг цутгамал төмөр бетон хавтан суурь 40см зузаантай байхаар төлөвлөв. Хавтан суурийн бетоны анги В20 /MNS EN206:2017/, арматурын марк А240, А400 /ГОСТ5781-82/ байхаар ажлын зураг тусгасан болно. Цутгамал төмөр бетоны ажлыг гүйцэтгэхдээ "Цутгамал төмөр бетон бүтээц" БНБД 52-02-05, Цутгамал төмөр бетоны ажил гүйцэтгэх заавар БД 52-102.4-ийн заалтуудыг баримталбал зохино. Барилгын ±0.00 түвшин нь харьцангуй түвшин -2.50-тай тэнцүү. Котлованы механизмаар ухахдаа суурь суулгах түвшинээс дээш 20.0-30.0см дутуу ухаж, түүнээс доош төлөвлөлтийн түвшин хүртэл гараар ухах хэрэгтэй.

Цутгамал төмөр бетон хана, хучилт:

Барилгын даацын үндэсэн бүтээц нь бүрэн цутгамал төмөр бетон байна. Төмөр бетон хана болон хучилтыг В20 /MNS EN206:2017/ ангийн бетон, А240, А400 /ГОСТ5781-82/ маркийн арматураар тооцсон. Цутгамал төмөр бетоны ажлыг гүйцэтгэхдээ "Цутгамал төмөр бетон бүтээц" БНБД 52-02-05, Цутгамал төмөр бетоны ажил гүйцэтгэх заавар БД 52-102.4-ийн заалтуудыг баримталбал зохино. Хэв хашаа нь бөх бат, тогтвортой нөхцөлийг хангаж хэмжээг нарийн зөв гаргасан байдал зохино. Бетоны бөх бат 70.0%-д хүрэхээс өмнө бүүц 28 хоногоос өмнө хэв хашаалыг задлахыг хориглоно. Бетон зуурмагаас холбогдох журмын дагуу дээж авч төлөвлөлтийн ангид хүрч байгаа эсэхийг тодорхойлуулсны дараа цутгалтын ажлыг эхлэх хэрэгтэй.

Цутгамал төмөр бетон давхар бүрээр нь цутгах бөгөөд цутгалтын явцад гарах ажлын заг, тасралтын дараа үргэлжлүүлэн цутгахдаа гадаргууд тогтсон цементэн өнгө, хог шороог сайтар цэвэрлэх хэрэгтэй. Цутгамал ханын цутгалтын ажлыг гүйцэтгэх явцдаа гүний вибраторoор сайтар нягтруулаж цутгана. Диафрагми хана, хучилтанд гаргах нүхийг ББ болон бусад холбогдох зургуудаас үзэж заавал гаргаж өгөх шаардлагатай. Барилга үгсралтын явцад лифтны хашлага ханаанд гаргасан хаалганы нүх болон хучилтанд гарч буй нүхийг давхар тус бүрд тур хаалтаар хааж таглавал зохино.

Манаас:

Барилгын суурийн эргэн тойронд 2000мм өргөнтэй манаасыг В15 /MNS EN206:2017/ ангийн бетоноор 80-100мм зузаан манаас хийнэ. Бетон манаасыг барилгаас гадагш чиглэлтэй /i=3-5%/ налуутайгаар гүйцэтгэх 20мм зузаантай В15 /MNS EN206:2017/ ангийн элс цементэн зуурмагаар өнгөлнө. Манаасны дулаалга болгон Пенопленкс XPS (MNS EN 13164 : 2011)-ийг ашиглах бо зузаан 150мм байна. Дулаалгын дор дэвсэр болгон 2:8 харьцаатайгаар шохойн болон холимог хөрс ашиглах бо зузаан 100-200 мм байна.

АНХААРАХ ЗҮЙЛ:

1. Барилгын үе шатны ажлын зохион байгуулалтын болон газар шорооны, суурийн ажлын үед хөрс нурахаас хамгаалах, зэргэлдээх барилга байгуулалтыгийн аюулгүй байдлыг хангах зорилгоор мэрзэгчлийн байгуулагаар хөдөлмөр хамгаалал, аюулгүй ажиллагааны шаардлагыг тусгасан зураг төсөл хийлгэсний дараа уг зураг төслийг мөрдөж барилгын ажил эхлүүлэх.
2. Котлованийг нээсний дараа инженер геологичоор акт гаргуулж, авторын хяналт хийлгэж шийдэл гаргуулсны дараа суурийн ажлыг эхлэх.
3. Далд ажлын актыг материалын тохиролын гэрчилгээ болон фото зураг, хэмжилтийн зургаар баталгаажуулах.
4. Барилга үгсралтын ажил эхлэхээс дуусах хүртэл ажлуудыг зохиогчийн хяналт тавиулж ажиллах.
5. Лифт төлөвлөхтэй холбоотой одоо байгаа эмнэлгийн засварын ажлын холбогдох зураг төслийг Барилгын тухай хуульд заасан дагуу боловсруулж, Барилгын тухай хуульд зааснаар баталгаажуулсны үндэсэн дээр эмнэлгийн доторх шинээр хаалганы болон бусад нүх гаргах, бусгах зэрэг ажлыг уг хуулийн шаардлагыг бүрэн хангуулан явуулбал зохино.

Д/Д	Огноо	Засвар өөрчлөлт

БАРИЛГЫН ЗУРАГ ТӨЛӨӨГӨӨ "ТЭМЖИН" ХХК

ТӨВ АЙМАГ, ЗУУНМОД СУМ
"ТӨВ АЙМГИЙН НЭГДСЭН ЭМНЭЛГИЙН БАРИЛГАД ЛИФТ ТӨЛӨВЛӨХ"

Тайлбар бичиг

Инженер	Л.Шижирбаатар	ЕГ Шифр: ТМ-05/24	Масштаб: М1:1	Огноо: 2024он
Гүйцэтгэсэн	Л.Шижирбаатар	ТГ Шифр:	Зургийн дугаар: ББ-01	Хуудас: 08
Шалгасан	Э.Золбоо			

Уе шат: А.Э

МОНГОЛ УЛС ... 2022-2026

А3

Суурь суулгалтын зураг

Масштаб хэвтээ: М1:500, босоо: М1:200

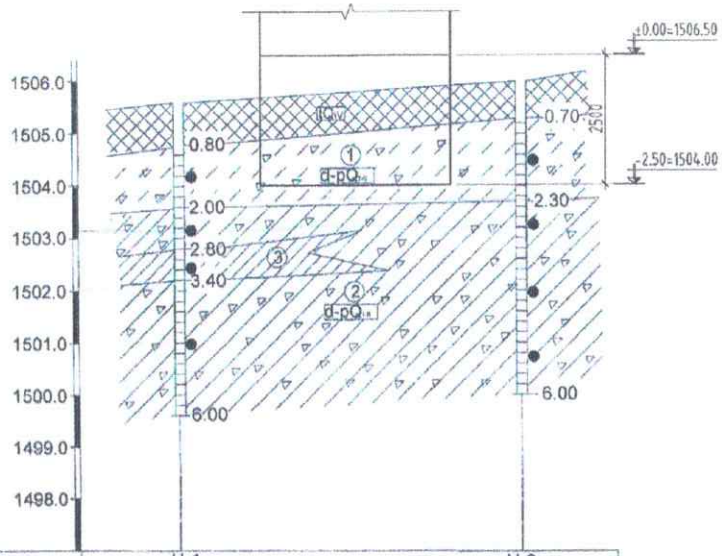

Цооногийн дугаар	Ц-1	Ц-2
Цооногийн өндөр, м	1505.58	1505.97
Цооног хоорондын зай,м	33.0	

ТАЙЛБАР

Төв аймаг. Зуунмод сумын нутаг дэвсгэрт байрлах "ТӨВ АЙМГИЙН НЭГДСЭН ЭМНЭЛГИЙН БАРИЛГАД ЛИФТ ТӨЛӨВЛӨХ" лифтний зураг төслийг барилгын суурийн зураг төслийг барилгын инженер хайгуулын "ЖОНШТ-УУЛ" ХХК-ийн 2022 оны 04-р сард хийсэн архив №3042 дугаартай дүгнэлтийг үндэслэн барилгын зураг төслийн "Тэмжин" ХХК-д боловсруулав.

Уг дүгнэлтээр суурь суух хөрс нь: /ИГЭ-1/ Цайвар шаргал өнгөтэй, дэвсгэр ба орчин үеийн дөрөвдөгчийн настай, делювий-пролювийн гаралтай, хатуу консистенцитэй, хайргархаг элсэнцэр ул хөрс.

Суурь суух /ИГЭ-1/ хөрсний ширхэгийн бүрэлдэхүүн:
Хайр хайрга - 37.70% Элс - 33.40% Тоос - 16.80% Шавар - 12.10% тус тус агуулагдана.

Суурь суух /ИГЭ-1/ хөрсний механик шинж чанарын үзүүлэлтүүд нь:
-Зууралдалтын хүч: C'' = 20.60 кПа -Дотоод үрэлтийн өнцөг: ф'' = 30.00°
-Хэв гажилтын модуль: E = 32.0 МПа -Тооцооны эсэргүүцэл: Ro = 250 кПа

Суурь суух /ИГЭ-1/ хөрсний физик шинж чанарын үзүүлэлт:
-Байгалийн чийг (W) = 0.097 -Чийглэгийн эзэлт (Sr) = 0.53
-Хатуу хэсгийн нягт = 2.71 г/см3 -Хөрсний нягт = 1.99 г/см3
-Хөрсний хэлхээдсийн нягт = 1.81 г/см3 -Сүвшлийн илтгэлцүүр (e) = 0.498

- Суурь суух хөрс нь улиралын хөлдөлтийн бүсэд суларбар овойлттой хөрсөнд нормчлогдоно.
- Суурь суух хөрсөнд хөрсний ус ирээгүй.
- Улирлын хөлдөлтийн нормативь гүн -3.01м.
- Газар шороонд ажил гүйцэлдэх нөхцөлд гар аргаар болон экскаватороор малтахад II байна.
- Газар хөдлөлийн 8 баллын бүсэд оршино.

Анхаарах зүйл:
- Катлованийг нээсний дараа инженер геологичоор акт гаргуулж, авторын хяналт хийлгэж шийдэл гаргуулсны дараа суурийн ажлыг эхлэх.
- Газар шороонд ажлыг механизмаар гүйцэтгэхдээ суурь суулгах түвшингээс 20-30см-ээс доошгүй бутуу ухаж, цаашнь гар аргаар ухаж төслийн хэмжээнд хүргэнэ.
- Барилгын талбайг гадаргуугын болон хур борооны уснаас хамгаалах арга хэмжээг авах шаардлагатай.
- Барилгын талбайд тархсан асгамал хөрсийг барилгын талбайгаас зайлуулах шаардлагатай. Суурийн нүхийг ухахад гарсан төрөл бүрийн хог хогдол агуулсан хөрсөөр суурийг эргүүлж чигжих болохгүй!

2-14
2024 10 08
(-)

ТАНИХ ТЭМДЭГ

- Асгамал ул хөрс
- (1) Цайвар шаргал өнгөтэй, хатуу консистенцитэй хайргархаг элсэнцэр ул хөрс.
- (2) Боравтар шаргал өнгөтэй, хатуу консистенцитэй шавранцар чигжээстэй хайр хайргаг ул хөрс.
- (3) Хар хүрэн өнгөтэй, хатуу консистенцитэй шавранцар ул хөрс
- (1) Инженер геологийн элемент, хөрсний ангиллын дугаар
- (pdQ2) Хөрсний нас, гарал үүслийн индекс

ЗУРГИЙН ТАЙЛБАР

- Шурфын онгор
- 0.8 Хөрсний хил заагч, м
- Дээж авсан гүн, м
- 3.5 Шурфын гүн, м

Хөрсний төлөв байдал

- Шавранцар
- Хатуу хам байдал

Д/Д	Огноо	Засвар өөрчлөлт

ТӨВ АЙМАГ, ЗУУНМОД СУМ
"ТӨВ АЙМГИЙН НЭГДСЭН ЭМНЭЛГИЙН БАРИЛГАД ЛИФТ ТӨЛӨВЛӨХ"

Суурь суулгалтын зураг

Инженер	Л.Шижирбаатар	ЕГ Шифр: ТМ-05/24	Масштаб: М1:1	Огноо: 2024он
Гүйцэтгэсэн	Л.Шижирбаатар	ТГ Шифр:	Зургийн дугаар: ББ-02	Хуудас: 08
Шалгасан	З.Золбоо			

Үе шат: А.З

БАРИЛГЫН ЗУРАГ ТӨСЛИЙН "ТЭМЖИН" ХХК

ЖОНГОН ХЭС

A3

ОГТЛОЛ 1-1 М1:50

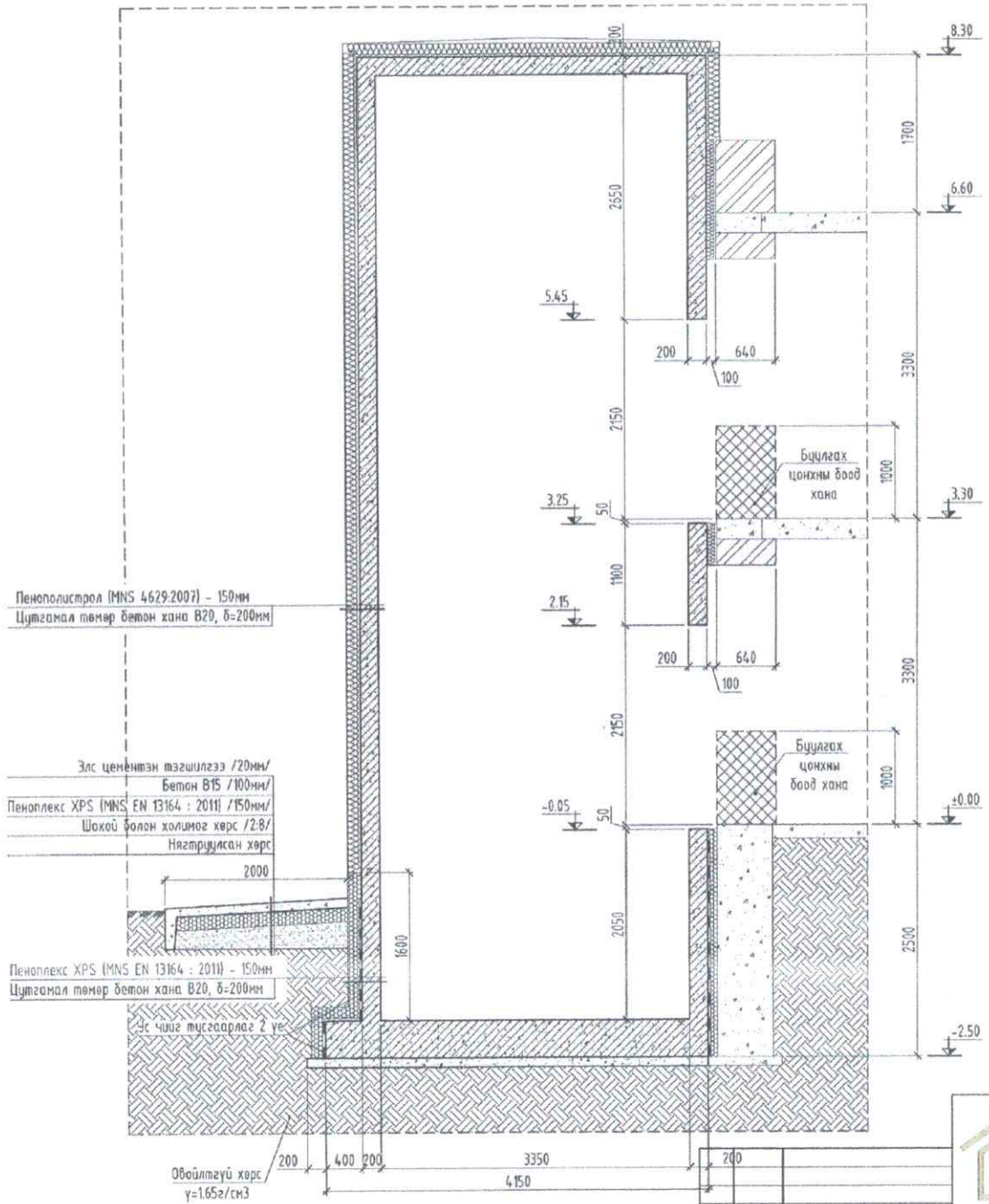

1-2-Р ДАВХРЫН ЛИФТНИЙ БАЙГУУЛАЛТ М1:50

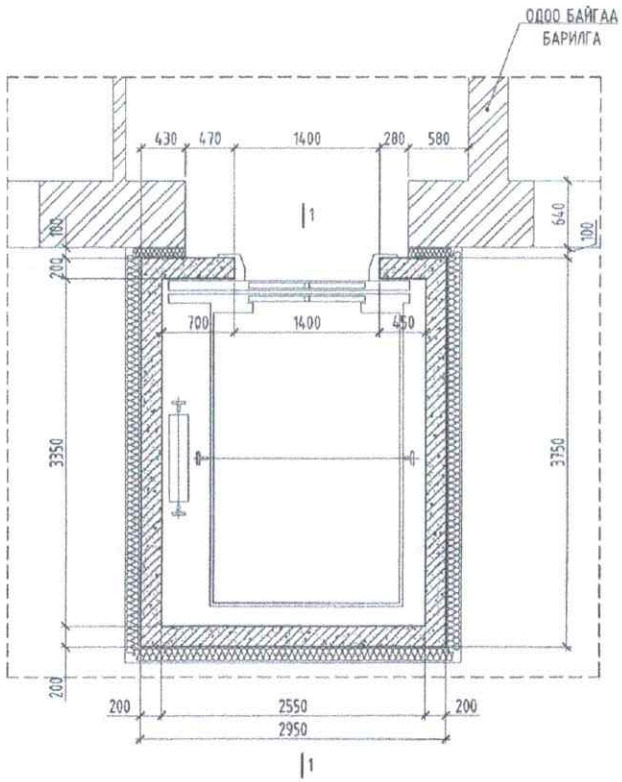

Тайлбар

1. Энэхүү хуудасыг ББ-04-08-р хуудастай хамт уз.
2. Цутгамал суурийн арматурчлалт, бетон цутгах, арчлах, хэв хашмал хийх ажлыг төмөр бетон бүтээцийн ажлыг гүйцэтгэх ба хүлээн авах норм ба дүрмийг баримтлан хийх шаардлагатай.
3. Хөрстэй харьцах бүх бетон эдлэлийг хөрсний ус чийгнээс хамгаалж үе хар тосон түрхлэг түрхэнэ.

2024 10 08

ЗӨВШӨӨРӨЛЦСӨН		
БА	Т.Энхмаа	
ХАС		
ЦБЧ		
ХТ,ДГ		
ХД		

ТӨВ АЙМАГ, ЗҮҮНМОД СУМ

"ТӨВ АЙМГИЙН НЭГДСЭН ЭМНЭЛГИЙН БАРИЛГАД ЛИФТ ТӨЛӨВЛӨХ"

Лифтний байгуулалт, огтлол

Үе шат: А.З

Инженер		Л.Шижирбаатар	ЕГ Шифр: ТМ-05/24	Масштаб: М1:1	Огноо: 2024он
Гүйцэтгэсэн		Л.Шижирбаатар	ТГ Шифр:	Зургийн дугаар: ББ-03	Хуудас: 08
Шалгасан		Э.Золбоо			

БАРИЛГЫН ЗӨВЛӨГӨӨ ТӨЛӨВЛӨГӨӨ ХХК

МОНГОЛ УЛС ЗӨВ АЙМАГ АТХАЛАТ ЗАСАГ ДАРГЫН ТАМГЫН ГАЗАР

Д/Д	Огноо	Засвар өөрчлөлт

А3

ЛИФТНИЙ СУУРИЙН БАЙГУУЛАЛТ М1:50

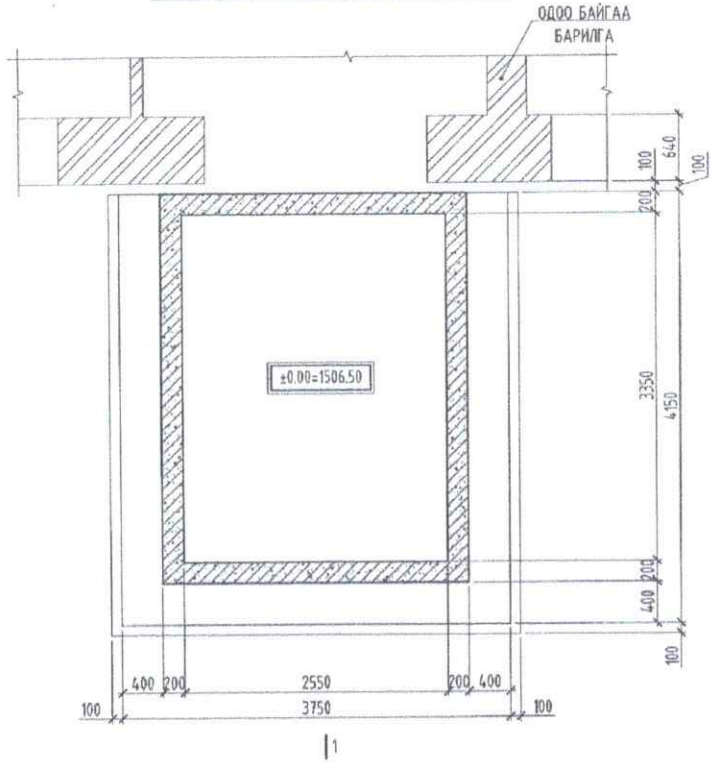

ЛИФТНИЙ СУУРИЙН АРМАТУРЧЛАЛ М1:50

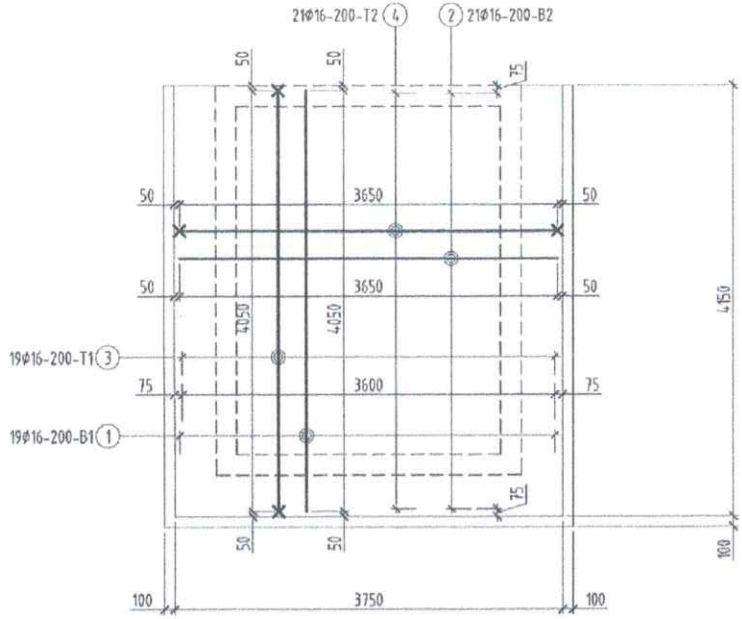

Тайлбар

1. Энэхүү хуудасыг ББ-03-05-р хуудастай хамт үз.
2. Цутгамал суурийн арматурчлалт, бетон цутгах, арчлах, хэв хашмал хийх ажлыг төмөр бетон бүтээцийн ажлыг гүйцэтгэх ба хүлээн авах норм ба дүрмийг баримтлан хийх шаардлагатай.
3. Хөрстэй харьцах бүх бетон эдлэлийг хөрсний ус чийгнээс хамгаалж үе хар тосон түрхлэг түрхэнэ.

2024 10 08

ЦУТГАМАЛ ТӨМӨР БЕТОН ХИЙЦИЙН МАТЕРИАЛЫН ТОДОРХОЙЛОЛТ

Марк поз	Тэмдэглэгээ	Нэр		Тоо ширх	Жин /кг/	Тайлбар	Нийт жин
	Лифтний суурийн арматур						
1	ГОСТ5781-82	Φ16 А400	L= 3990	19	6.30	119.63	561.44
2	-"-	Φ16 А400	L= 4050	21	6.39	134.21	
3	-"-	Φ16 А400	L= 4590	19	7.24	137.62	
4	-"-	Φ16 А400	L= 4650	21	7.34	154.09	
5	-"-	Φ10 А400	L= 460	56	0.28	15.89	
		Бетон В20 /БМ250/					V=6.22м³
		Бетон бэлтгэл В10 /БМ150/					V=1.67м³

ХЭСГИЙН ТОДОРХОЙЛОЛТ

Марк поз	Загвар	Марк поз	Загвар
1	3990	2	3990 (300, 300)
3	4050	4	4050 (300, 300)
5	80 80 300 a=600x600		

Д/Д	Огноо	Засвар өөрчлөлт	

БАРИЛГЫН ЗУРАГ ТӨСЛИЙН "ТЭЗҮҮХ" ХХК

ТӨВ АЙМАГ, ЗУУНМОД СУМ

"ТӨВ АЙМГИЙН НЭГДСЭН ЭМНЭЛГИЙН БАРИЛГАД ЛИФТ ТӨЛӨВЛӨХ"

Лифтний суурийн байгуулалт, арматурчлал, түүвэр

Үе шат: А.З

Инженер	Л.Шижирбаатар	ЕГ Шифр: ТМ-05/24	Масштаб: М1:1	Огноо: 2024он
Гүйцэтгэсэн	Л.Шижирбаатар	ТГ Шифр:	Зургийн дугаар: ББ-04	Хуудас: 08
Шалгасан	Э.Золбоо			

А3

ЛИФТНИЙ СУУРИЙН ГАРГАЛГАА АРМАТУРЫН БАЙГУУЛАЛТ М1:50

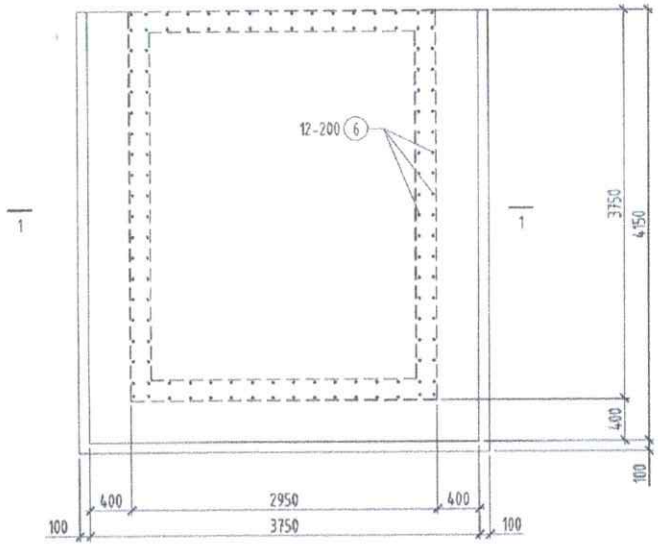

ХЭГИЙН ТОДОРХОЙЛОЛТ

Марк поз	Загвар
1	900 / 150

ЦУТГАМАЛ ТӨМӨР БЕТОН ХИЙЦИЙН МАТЕРИАЛЫН ТОДОРХОЙЛОЛТ

Марк поз	Тэмдэглэгээ	Нэр	Тоо ширх	Жин /кг/	Тайлбар	Нийт жин
	Лифтний суурийн гаргалгаа арматур					
6	ГОСТ5781-82	Ф12 А400 L= 1050	128	0.93	119.35	119.35

СУУРИЙН ОГТЛОЛ 1-1 М1:50

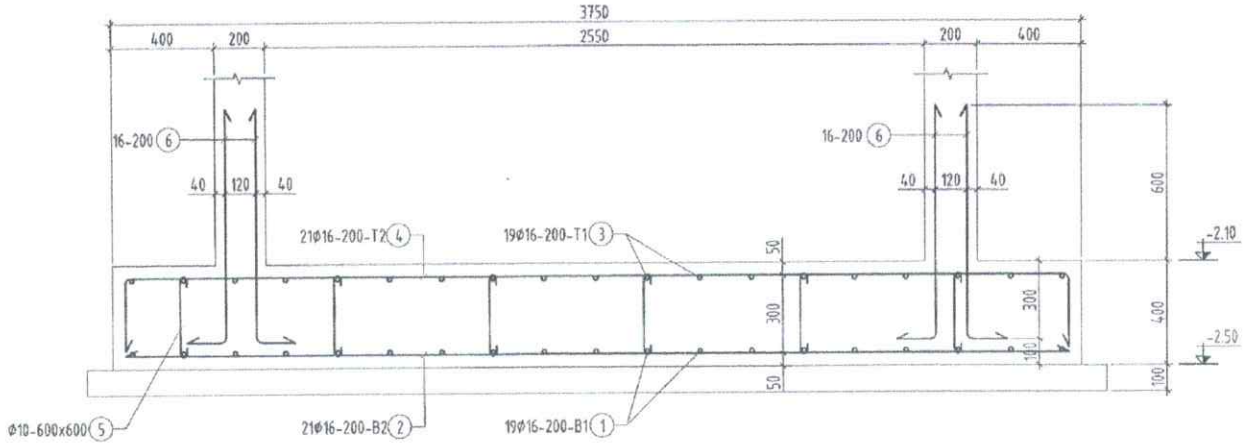

Тайлбар

1. Энэхүү хуудасыг ББ-03-08-р хуудастай хамт үз.
2. Цутгамал суурийн арматурчлалт, бетон цутгах, арчлах, хэв хашмал хийх ажлыг төмөр бетон бүтээцийн ажлыг гүйцэтгэх ба хүлээн авах норм ба дүрмийг баримтлан хийх шаардлагатай.
3. Хөрстэй харьцах бүх бетон эдлэлийг хөрсний ус чийгээс хамгаалж үе хар тосон түрхлэг түрхэнэ.

Д/Д	Огноо	Засвар өөрчлөлт

БАРИЛГЫН ЗУРАГ ТӨЛӨВЛӨЛТ "ТЭЗЭЖ" ХХК

ТӨВ АЙМАГ, ЗУНМОД СУМ

"ТӨВ АЙМГИЙН НЭГДСЭН ЭМНЭЛГИЙН БАРИЛГАД ЛИФТ ТӨЛӨВЛӨХ"

Лифтний суурийн гаргалгаа арматурын байгуулалт, огтлол түүвэр

Үе шат: А.З

Инженер		Л.Шижирбаатар	ЕГ Шифр: ТМ-05/24	Масштаб: М1:1	Огноо: 2024он
Гүйцэтгэсэн		Л.Шижирбаатар	ТГ Шифр:	Зургийн дугаар: ББ-05	Хуудас: 08
Шалгасан		Э.Золбоо			

А3

ЛИФТНИЙ ХАНЫН АРМАТУРЧЛАЛ М1:50
/нүхтэй хэсэгт/

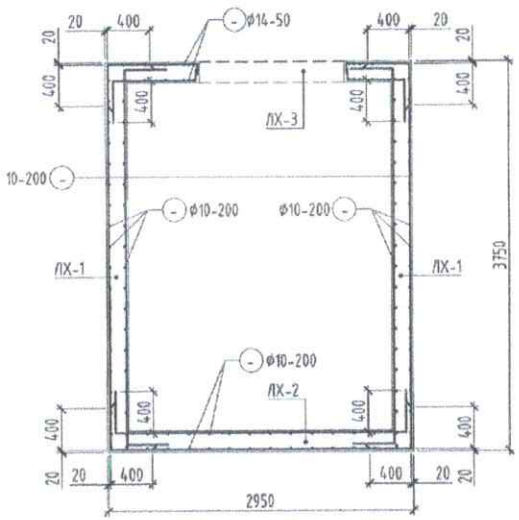

ЛИФТНИЙ ХАНЫН АРМАТУРЧЛАЛ М1:50
/нүхгүй хэсэгт/

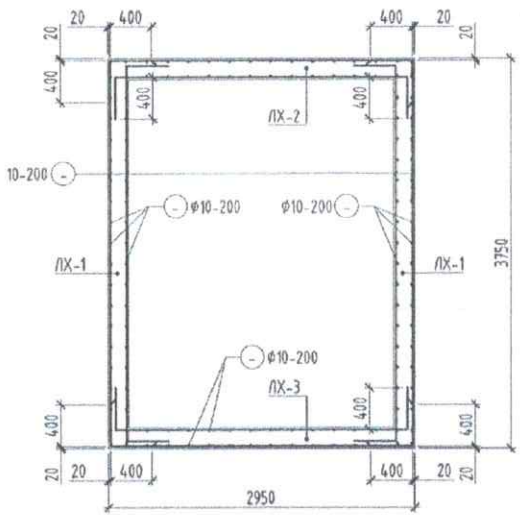

ЛИФТНИЙ ХУЧИЛТЫН ДООД ҮЕИЙН АРМАТУРЧЛАЛ М1:50

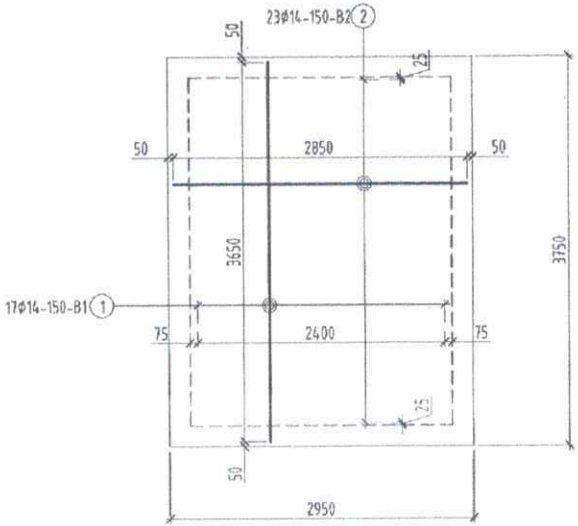

ЛИФТНИЙ ХУЧИЛТЫН ДЭЭД ҮЕИЙН АРМАТУРЧЛАЛ М1:50

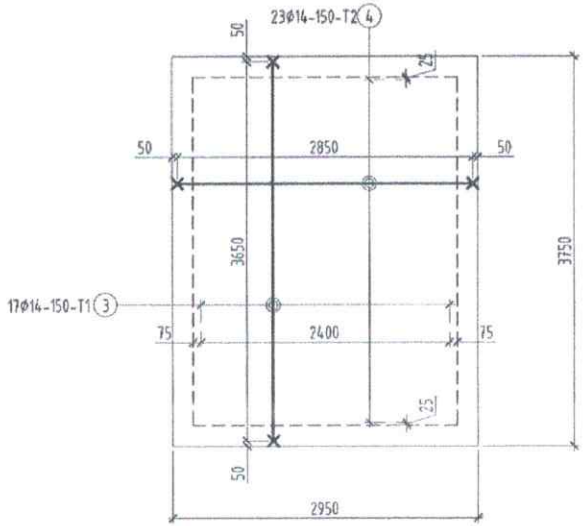

ХЭСГИЙН ТОДОРХОЙЛОЛТ

Марк поз	Загвар
3	250 — 3650 — 250
4	250 — 2850 — 250

ЦУТГАМАЛ ТӨМӨР БЕТОН ХИЙЦИЙН МАТЕРИАЛЫН ТОДОРХОЙЛОЛТ

Марк поз	Тэмдэглэгээ	Нэр		Тоо ширх	Жин /кг/	Тайлбар	Нийт жин
	Лифтний хучилт						
1	ГОСТ5781-82	Ф12 А400	L= 3650	17	3.24	55.10	244.38
2	-"-	Ф12 А400	L= 2850	23	2.53	58.21	
3	-"-	Ф12 А400	L= 4150	17	3.69	62.65	
4	-"-	Ф12 А400	L= 3350	23	2.97	68.42	
		Бетон В20 /БМ250/					V=2.21м³

Тайлбар

1. Энэ хуудасыг ББ-07-08-р хуудастай хамт үзнэ.
2. Цутгамал төмөр бетон ханын арматурчлалт, бетон цутгах, арчлах, хэв хашмал хийх ажлыг төмөр бетон бүтээцийн ажлыг гүйцэтгэх ба хүлээн авах норм ба дүрмийг баримтлан хийх шаардлагатай.
3. Цутгамал ханонд гаргах нүхний эргэн тойронд а=50мм алхамтай нэмэлт арматурыг тавьж огне.
4. Цутгамал хучилт хамт цутгах туя холбогдох элементийн зургийг хамт үзнэ.
5. Цутгамал ханад хийгдэх дээд, доод торон арматурууд зайг хэмжээнд нь барьж байх зориулалтаар хийгдэх холбоос (ФВА2400, алхам 600х600мм) болон хөндийрүүлэх арматурыг заавал хийх хэрэгтэй.

Д/Д	Огноо	Засвар өөрчлөлт

БАРИЛГЫН ҮЙЛДВЭРЛЭЛ ТӨСЛИЙН "ТЭХНИК" ХХК

ТӨВ АЙМАГ, ЭРДЭНЭДЭЗ СУМ
"ТӨВ АЙМГИЙН НЭГДСЭН ЭМНЭЛГИЙН БАРИЛГАД ЛИФТ ТӨЛӨВЛӨХ"

Лифтний ханын арматурчлал, лифтний хучилтын арматурчлал

Инженер	Л.Шижирбаатар	ЕГ Шифр: ТМ-05/24	Масштаб: М1:1	Үе шат: А.З	
Гүйцэтгэсэн	Л.Шижирбаатар	ТГ Шифр:	Зургийн дугаар: ББ-06	Огноо: 2024он	
Шалгасан	З.Золбоо			Хуудас: 08	

АЗ

ЛИФТНИЙ ХАНА ЛХ-1-ИЙН АРМАТУРЧЛАЛ М1:50

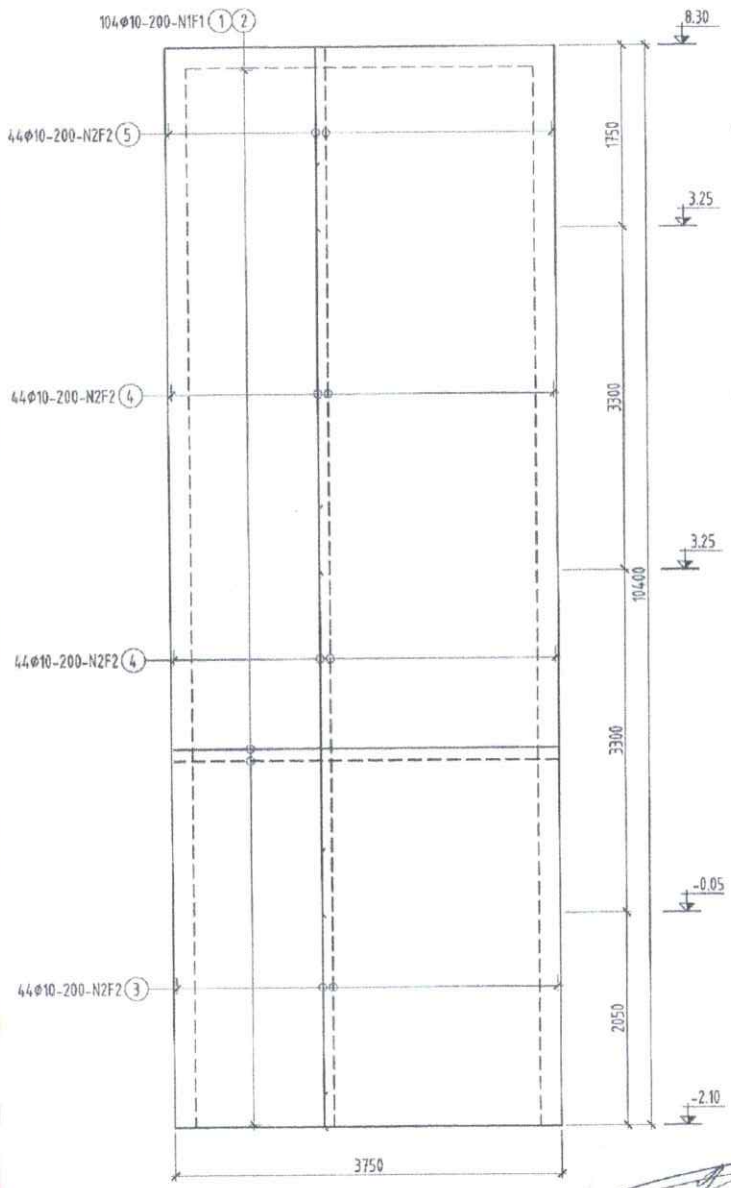

ЛИФТНИЙ ХАНА ЛХ-2-ИЙН АРМАТУРЧЛАЛ М1:50

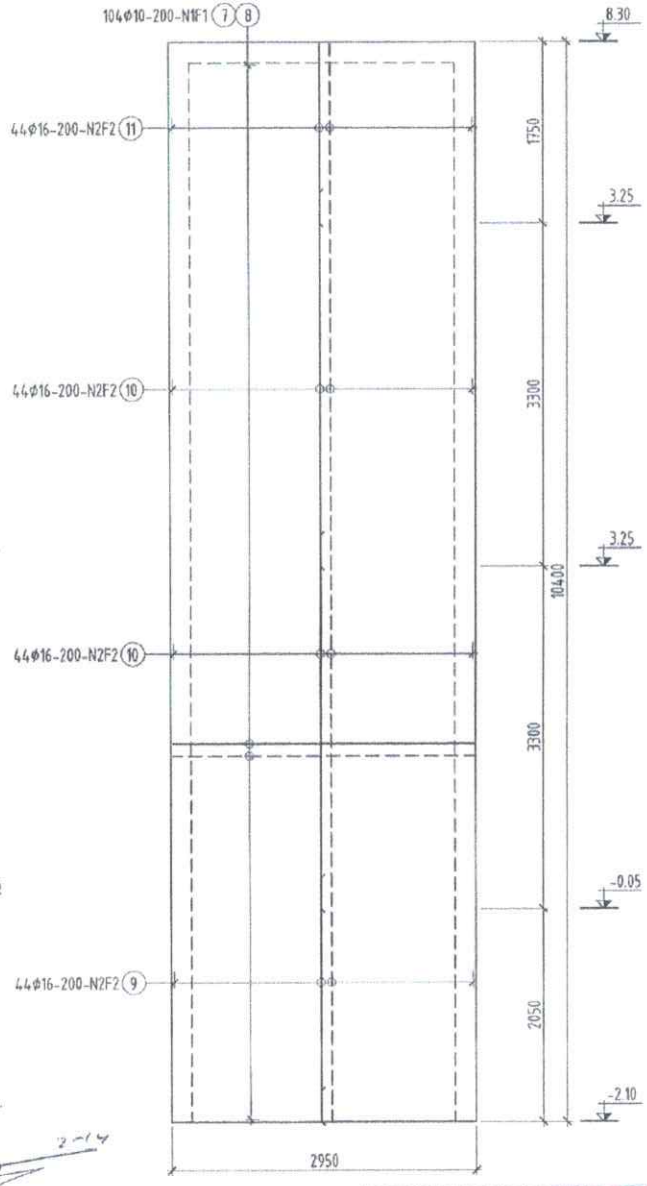

ХЭСГИЙН ТОДОРХОЙЛОЛТ

Марк поз	Загвар	Марк поз	Загвар
1	400 3700 400	2	400 3650 400
7	400 2900 400	8	400 2800 400
		6;12	80 80 160 a=600x600

ЦУТГАМАЛ ТӨМӨР БЕТОН ХИЙЦИЙН МАТЕРИАЛЫН ТОДОРХОЙЛОЛТ

Марк поз	Тэмдэглэгээ	Нэр	Тоо шир	Жин /кг/	Тайлбар	Нийт жин
	Лифтний хана ЛХ-1		2	624.134		1248.269
1	ГОСТ5781-82	Ф10 А400 L= 4500	52	2.78	144.38	624.13
2	-"-	Ф10 А400 L= 4450	52	2.75	142.77	
3	-"-	Ф10 А400 L= 2650	44	1.64	71.94	
4	-"-	Ф10 А400 L= 3900	88	2.41	211.75	
5	-"-	Ф10 А400 L= 1730	44	1.07	46.97	
6	-"-	Ф8 А240 L= 320	50	0.13	6.32	
		Бетон В20 /БМ250/	2	V=7.80м³		V=15.60м³
	Лифтний хана ЛХ-2					
7	-"-	Ф10 А400 L= 3700	52	2.28	118.71	342.90
8	-"-	Ф10 А400 L= 3600	52	2.22	115.50	
9	-"-	Ф10 А400 L= 5350	12	3.30	39.61	
10	-"-	Ф10 А400 L= 3600	24	2.22	53.31	
11	-"-	Ф10 А400 L= 1240	14	0.77	10.71	
12	-"-	Ф8 А240 L= 320	40	0.13	5.06	
		Бетон В20 /БМ250/				V=6.13м³

Тайлбар

1. Энэ хуудасыг ББ-06-08-р хуудастай хамт үзнэ.
2. Цутгамал төмөр бетон ханын арматурчлалт, бетон цутгах, арчлах, хэв хашмал хийх ажлыг төмөр бетон бүтээцийн ажлыг гүйцэтгэх ба хүлээн авах норм ба дүрмийг баримтлан хийх шаардлагатай.
3. Цутгамал хананд гаргах нүхний эргэн тойронд a=50мм алхамтай нэмэлт арматурыг тавьж өгнө.
4. Цутгамал хучилт хамт цутгах тул холбогдох элементийн зургийг хамт үзнэ.
5. Цутгамал хананд хийгдэх дээд, доод торон арматуруудын зайг хэмжээнд нь барьж байх зориулалтаар хийгдэх холбоос (ФВА2400, алхам 600x600мм) болон хөндлөнгөөс армaтурыг заавал хийх хэрэгтэй.

Д/Д	Огноо	Засвар өөрчлөлт

БАРИЛГЫН ЭРЛИЙН ГЕОЛОГИЙН ТӨВ ХХК

ТӨВ АЙМАГ, ЗУУНМОД СУМ
"ТӨВ АЙМГИЙН НЭГДСЭН ЭМНЭЛГИЙН БАРИЛГАД ЛИФТ ТӨЛӨВЛӨХ"

Лифтний ханын арматурчлал, ЛХ-1-ийн арматурчлал

Инженер		Л.Шижирбаатар	ЕГ Шифр: ТМ-05/24	Масштаб: М1:1	Үе шат: А.З
Гүйцэтгэсэн		Л.Шижирбаатар	ТГ Шифр:	Зургийн дугаар: ББ-07	Огноо: 2024он
Шалгасан		Э.Золбоо			Хуудас: 08

А3

2024 10 08

ЛИФТНИЙ ХАНА ЛХ-3-ИЙН НҮХНИЙ ХҮЧИТГЭЛ М1:50

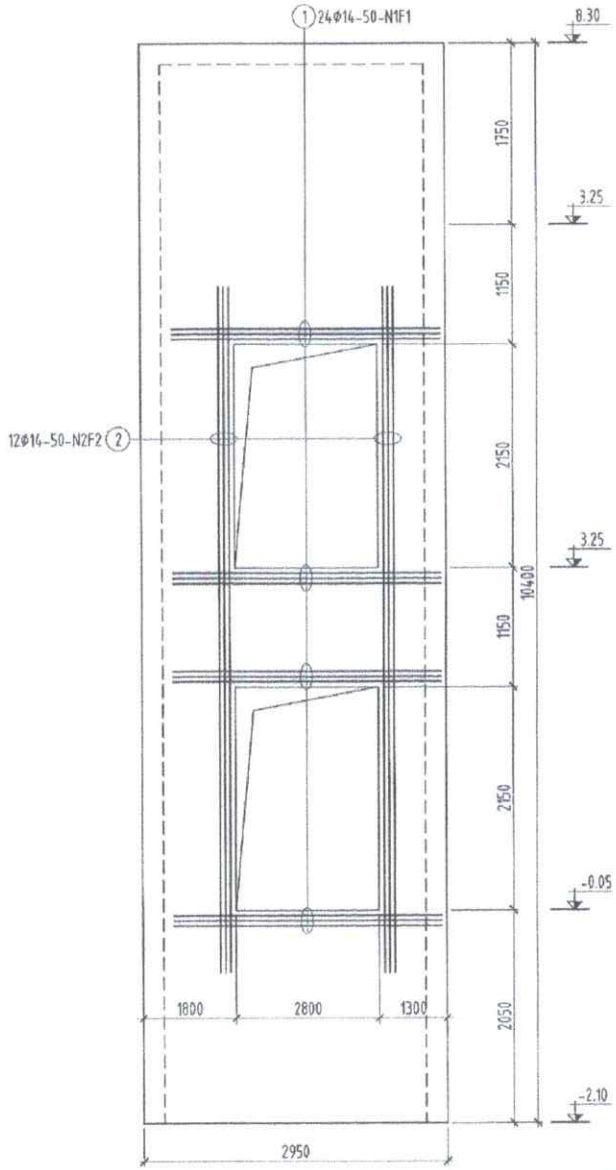

ЛИФТНИЙ ХАНА ЛХ-3-ИЙН АРМАТУРЧЛАЛ М1:50

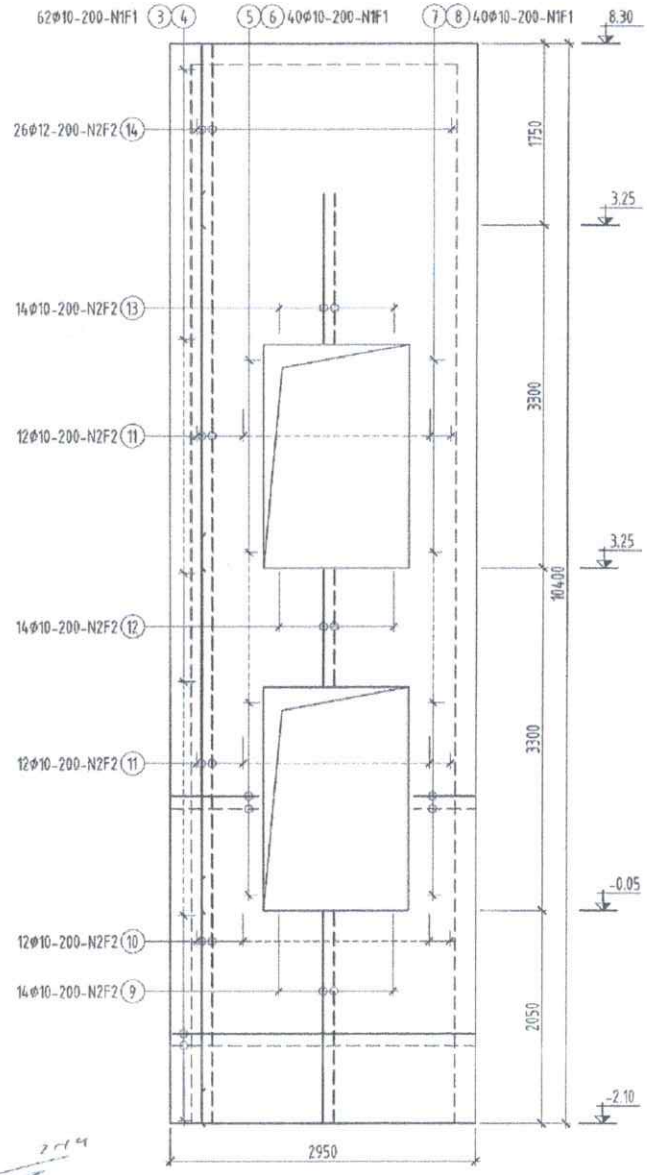

ХЭСГИЙН ТОДОРХОЙЛОЛТ

Марк поз	Загвар	Марк поз	Загвар
3	400 2900 400	4	400 2800 400
5	400 850 120	6	400 800 120
7	400 600 120	8	400 550 120
9	2040 120	12	120 1100 120
13	1450 120	15	80 80 160 a=600x600

ЦУТГАМАЛ ТӨМӨР БЕТОН ХИЙЦИЙН МАТЕРИАЛЫН ТОДОРХОЙЛОЛТ

Марк поз	Тэмдэглэгээ	Нэр		Тоо шир	Жин /кг/	Тайлбар	Нийт жин
		Лифтний хана ЛХ-3					
1	ГОСТ5781-82	Ф14 А400	L= 2600	24	3.38	81.12	538.95
2	-"-	Ф14 А400	L= 6600	12	8.58	102.96	
3	-"-	Ф10 А400	L= 3700	31	2.28	70.77	
4	-"-	Ф10 А400	L= 3600	31	2.22	68.86	
5	-"-	Ф10 А400	L= 1370	20	0.85	16.91	
6	-"-	Ф10 А400	L= 1320	20	0.81	16.29	
7	-"-	Ф10 А400	L= 1120	20	0.69	13.82	
8	-"-	Ф10 А400	L= 1070	20	0.66	13.20	
9	-"-	Ф10 А400	L= 2160	14	1.33	18.66	
10	-"-	Ф10 А400	L= 5350	12	3.30	39.61	
11	-"-	Ф10 А400	L= 3600	24	2.22	53.31	
12	-"-	Ф10 А400	L= 1240	14	0.77	10.71	
13	-"-	Ф10 А400	L= 1570	14	0.97	13.56	
14	-"-	Ф10 А400	L= 1430	16	0.88	14.12	
15	-"-	Ф8 А240	L= 320	40	0.13	5.06	
		Бетон В20 /БМ250/					V=4.93м³

Тайлбар

1. Энэ хуудасыг ББ-06-07-р хуудастай хамт үзнэ.
2. Цутгамал төмөр бетон ханын арматурчлалт, бетон цутгах, арчлах, хэв хашмал хийх ажлыг төмөр бетон бүтээцийн ажлыг гүйцэтгэх ба хүлээн авах норм ба дүрмийг баримтлан хийх шаардлагатай.
3. Цутгамал хананд гаргах нүхний эргэн тойронд а=50мм алхамтай нэмэлт арматурыг тавьж өгнө.
4. Цутгамал хучилт хамт цутгах тул холбогдох элементийн зургийг хамт үзнэ.
5. Цутгамал хананд хийгдэх дээд, доод торон арматурудын зайг хэмжээнд нь барьж байх зорилгоор хийгдэх холбоос (Ф8А2400, алхам 600х600мм) болон хөндлөнгөөс арматурыг заавал хийх хэрэгтэй.

Д/Д	Огноо	Засвар өөрчлөлт

БАРИЛГЫН ЭРДЭМ ТӨЛӨЛӨЛ "ТЭМҮҮН" ХХК

ТӨВ АЙМАГ, ЗУУНМОД СУМ

"ТӨВ АЙМГИЙН НЭГДСЭН ЭМНЭЛГИЙН БАРИЛГАД ЛИФТ ТӨЛӨВЛӨХ"

ЛХ-2, ЛХ-3-ийн арматурчлал, нүхний хүчитгэл

Инженер	Д.Шижирбаатар	ЕГ Шифр: ТМ-05/24	Масштаб: М1:1	Үе шат: А.З	
Гүйцэтгэсэн	Л.Шижирбаатар	ТГ Шифр:	Зургийн дугаар: ББ-08	Огноо: 2024он	
Шалгасан	З.Золбоо			Хуудас: 08	

А3