БАТЛАВ:

ГҮЙЦЭТГЭХ ЗАХИРЛЫН

ҮҮРЭГ ГҮЙЦЭТГЭГЧ Л.ГАНБААТАР

Туслах механик сэлбэг материалын техникийн тодорхойлолт

2025.12.05

№	Нэр	Хэмжих нэгж	Бүтээгдхүүний тип марк	Тоо хэмжээ	Хавсралт
1	Даралтын аппарат	Ширхэг	ПГ-77-14	3	Хавсралт №1
2	Дозатор цилиндр	Ширхэг	Ц-110	2	Хавсралт №2
3	Насос	Ширхэг	БГ 11-23	1	Хавсралт №3
4	Насос	Ширхэг	НШ-50	6	Хавсралт №4
5	Тос хувиарлагч	Ширхэг	Е-10	3	Хавсралт №5
6	Тос хувиарлагч	Ширхэг	Р80-3/1	2	Хавсралт №6
7	Манжет	Ширхэг	80х100х12 хатуу цэнхэр	6	Хавсралт №7
8	Манжет	Ширхэг	130х160х15	12	Хавсралт №8
		Төсөвт өртөг:30,677,500 төгрөг			

Хянасан:

ЕИБҮТГазрын дарга Т.АЛТАНХУЯГ

СУГазрын даргыг түр орлон гүйцэтгэгч А.СОСОРБУРАМ

БНТЭЗХэлтсийн дарга Х.БАТСҮРЭН

ТкБХэлтсийн дарга Ц.АЛТАНСҮХ

Тодорхойлолт гаргасан:

Техник засварын мэргэжилтэн Б.ЭРДЭНЭТУЛГА

Хавсралт №1

1. **Хөрөнгийн нэр:** Даралтын аппарат

2. **Тип марк:** ПГ-77-14

3. **Хэрэгцээ шаардлага:** ПГ-77-14 гидравлик тохируулагч хавхлагууд нь ажлын шингэнийг эсрэг чиглэлд чөлөөтэй нэвтрүүлэх чадвартай. Гидравлик хөтөч дэх ажлын шингэний хувьд 13-р цэвэршилтийн ангиас (ГОСТ 17216-71) цэвэршүүлэх зэрэгтэй, нэрлэсэн шүүлтүүрийн нарийн чанар 25 мкм, кинетик зуурамтгай чанар 10-аас 250 cSt, t°– +170.0С хүртэл цэвэршүүлсэн эрдэс тосыг ашиглах шаардлагатай. 0°С-аас +40°С хүртэлх орчны температурт.

4. **Шаардлагатай сэлбэг, бараа материал:** Нийт 3 ширхэг

5. **Сэлбэг материалын зураг**

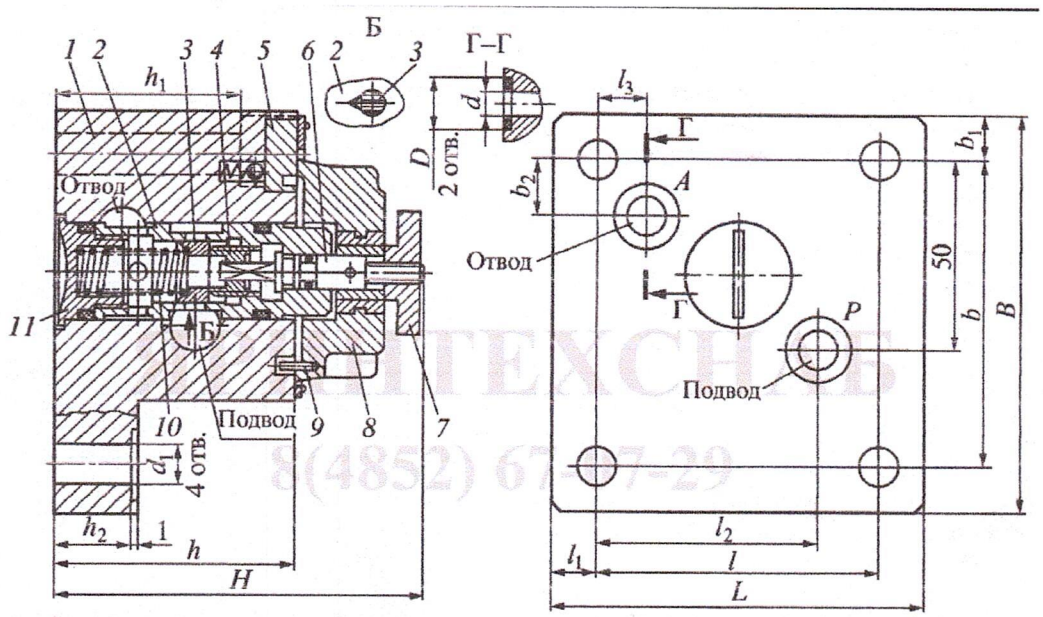

Типоразмер	D	d	d_1	L	l	l_1	l_2	l_3	B	b	b_1	b_2	H	h	h_1	h_2
ПГ77-14	25	18	13	120	92	14	71	20	120	92	14	10	110	75	57	34

ПТЕХСНАБ
8(4852) 67-27-29

Хавсралт №2

1. **Хөрөнгийн нэр:** Дозатор цлиндр

2. **Тип марк:** ЦС-110

3. **Хэрэгцээ шаардлага:**

   тракторын бэхэлгээний системд ашиглагддаг бөгөөд хөдөө аж ахуйн тоног төхөөрөмжийг найдвартай өргөх, буулгах ажиллагааг хангадаг. Энэ нь өндөр бат бэх материалаар хийгдсэн бөгөөд 160 бар (хамгийн их - 200 бар) хүртэл ажлын даралтад зориулагдсан бөгөөд энэ нь хүнд хэцүү нөхцөлд ч үр ашгийг баталгаажуулдаг. Тохиромжтой байдал: MTZ трактор (янз бүрийн өөрчлөлтүүд)

   Поршений диаметр: 110 мм

   Голны диаметр: 40 мм

   Ажлын даралт: 160 бар

   Хамгийн их даралт: 200 бар

4. **Шаардлагатай сэлбэг, бараа материал:** Нийт 2 ширхэг

5. **Сэлбэг материалын зураг**

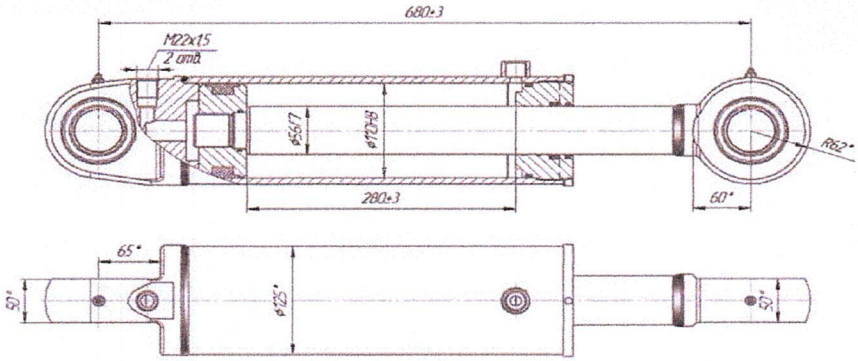

Хавсралт №3

1. **Хөрөнгийн нэр:** Насос
2. **Тип марк:** БГ11-23
3. **Үзүүлэлт:** Эзэлхүүн 32см^3 л/мин-38 2,5МПа Жин:4кг
4. **Шаардлагатай сэлбэг, бараа материал:** Нийт 1 ширхэг
5. **Сэлбэг материалын зураг**

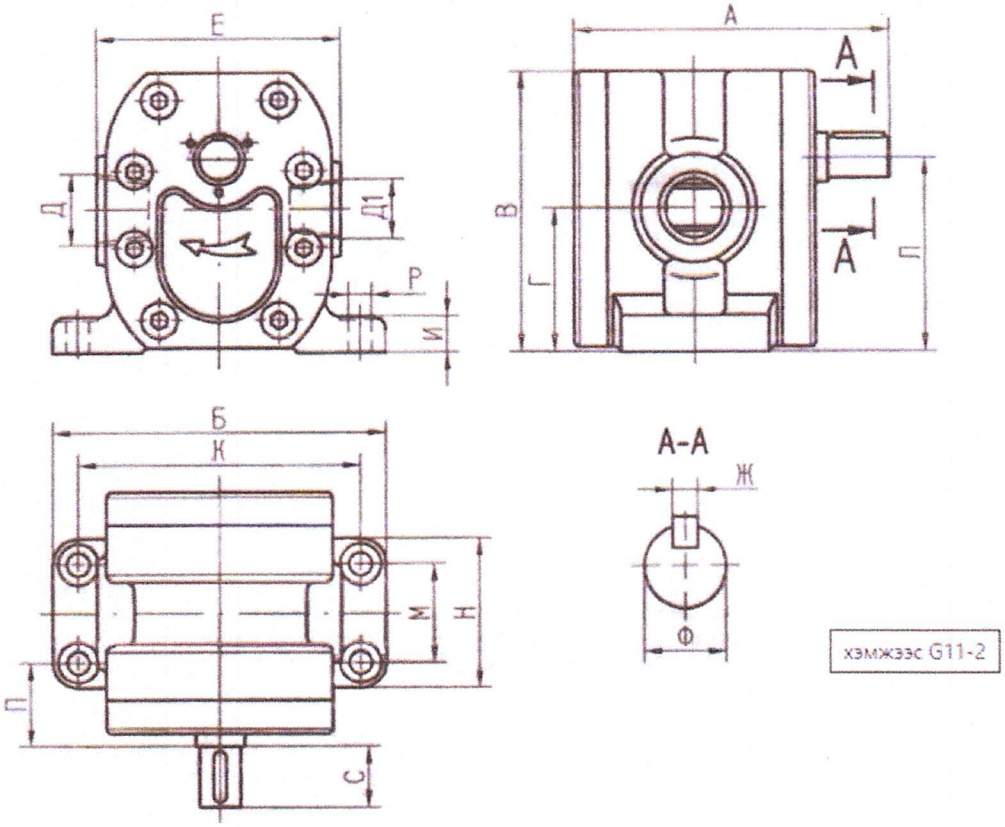

Типоразмеры насосов	Обозначение размеров																
	А	Б	В	Г	Д	Д1	Е	Ж	И	К	Л	М	Н	П	Р	С	Ф
Г11-23А Г11-23	155	138	125	63	К3/4"	К1/2"	110	5	15	114	86	60	82	34	9	30	18

Хавсралт №4

1. **Хөрөнгийн нэр:** Насос

2. **Тип марк:** НШ-50

3. **Үзүүлэлт:** Араат насос баруун эргэлт
   Ажлын хэмжээ - 50 см3 Нэрлэсэн даралт
   P1 - 160 бар Хамгийн их эргэлтийн хурд, nmax – 3000
   Хамгийн бага эргэлтийн давтамж, nmin – 500 Жин - 4.5 кг

4. **Шаардлагатай сэлбэг, бараа материал:** Нийт 6 ширхэг

5. **Сэлбэг материалын зураг**

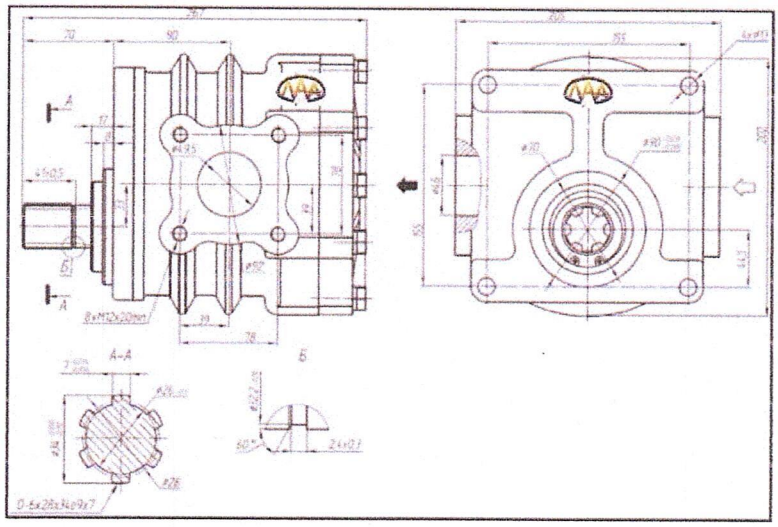

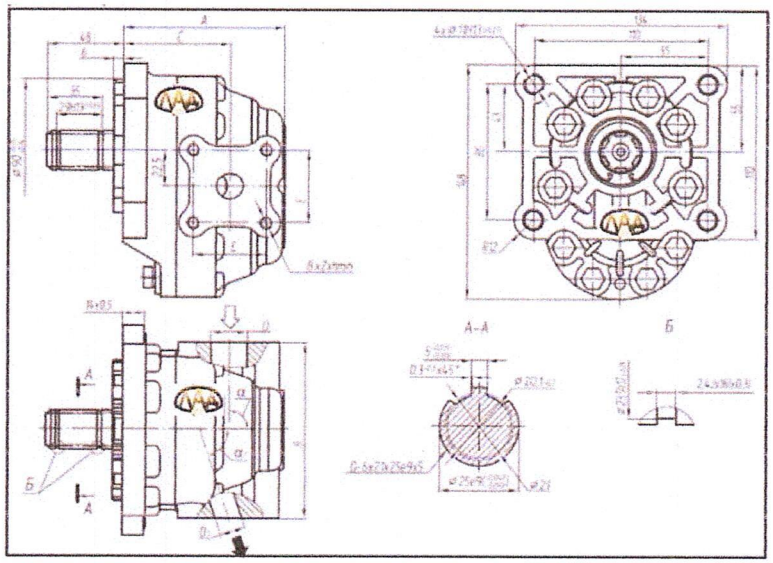

Хавсралт №5

1. **Хөрөнгийн нэр:** Тос хувиарлагч
2. **Тип марк:** Е-10
3. **Үзүүлэлт:** Е-10 тос хувиарлагч нь хөдөө аж ахуй, барилга, замын машин механизмын гидравлик системд тосны урсгалыг чиглүүлэх, хуваарилах зориулалттай механик удирдлагатай түгээлтийн төхөөрөмж юм. Гол үүрэг нь гидравлик шингэнийг тодорхой чиглэлд удирдан, ажлын цилиндр, гидромотор зэрэг нэгжүүдийн ажиллагааг удирдах явдал.
4. **Шаардлагатай сэлбэг, бараа материал:** Нийт 3 ширхэг
5. **Сэлбэг материалын зураг**

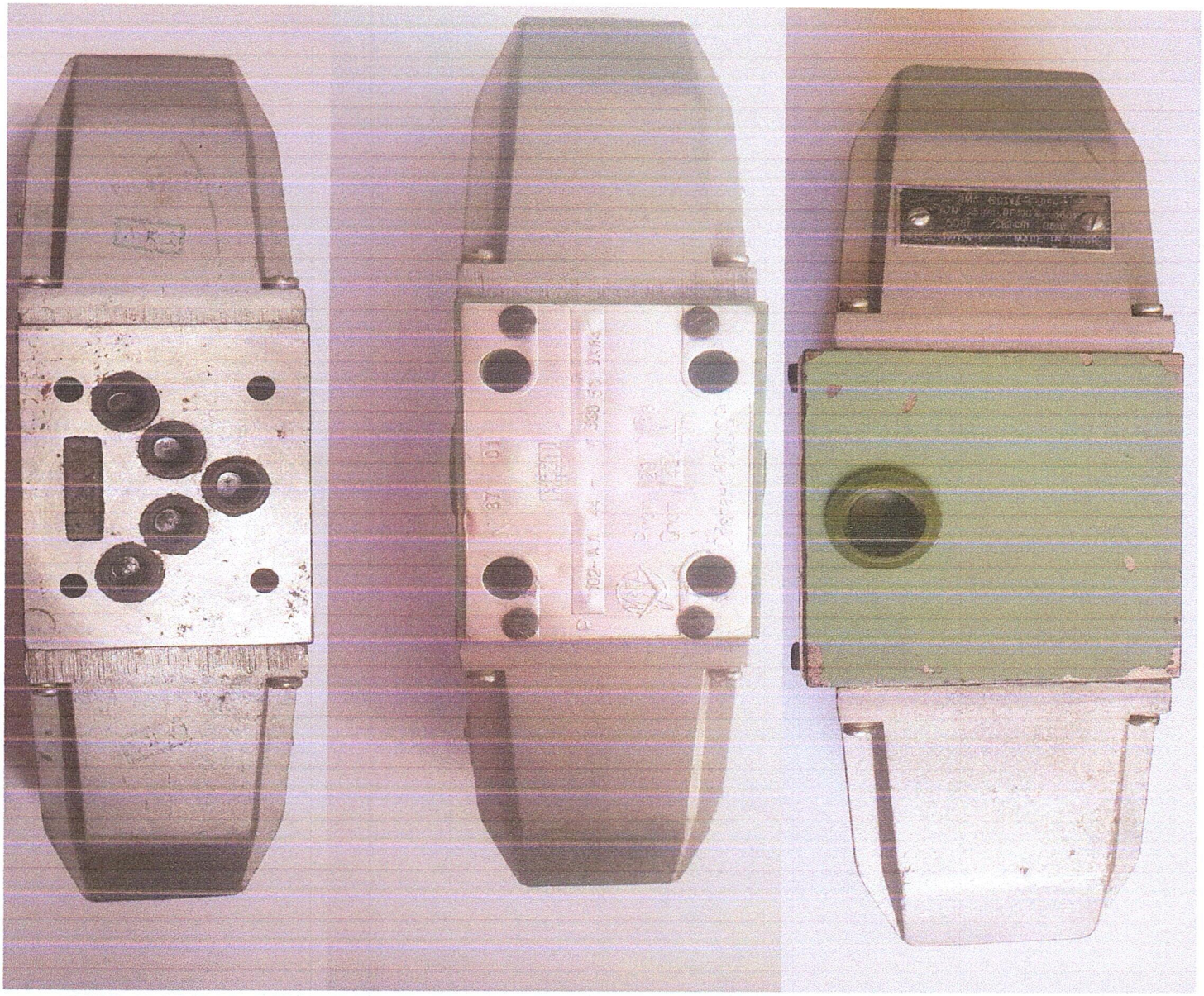

Хавсралт №6

1. **Хөрөнгийн нэр:** Тос хувиарлагч
2. **Тип марк:** Р80-3/1
3. **Үзүүлэлт шаардлага:** Р80-3/1 нь гидравлик түгжээ бүхий нэг блок дамар (катушка) хавхлага бөгөөд МТЗ-80 зэрэг 80 л/мин хүчин чадалтай хөдөө аж ахуй болон замын машин механизмын гидравлик системд ашиглагдана. Энэ хавхлага нь системийн даралтыг тохируулах, ажлын шингэний урсгалыг нээж хаах үндсэн үүрэгтэй. Ажлын шингэн нь 10–40 мм²/с кинематик зуурамтгай чанартай эрдэс тос байх шаардлагатай
4. **Шаардлагатай сэлбэг, бараа материал:** Нийт 2 ширхэг
5. **Сэлбэг материалын зураг**

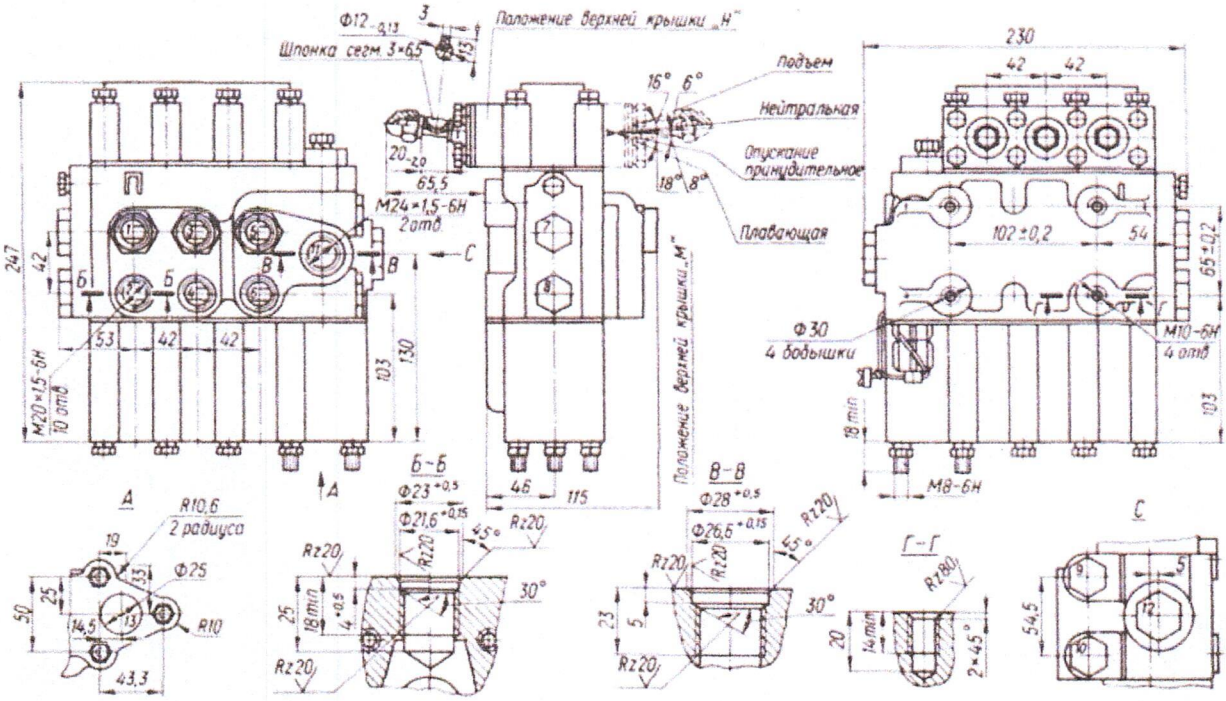

Хавсралт №7

1. **Хөрөнгийн нэр:** Манжет
2. **Тип марк:** 80x100x12 хатуу цэнхэр
3. **Үзүүлэлт шаардлага:**
   Ханцуйвчийн дотоод диаметр (мм): 80 Ханцуйвчийн гадна диаметр (мм): 100 Өндөр (мм): 12 Симметрик профиль: UHS, UN (TTU-ийн аналог, K21) Материал: полиуретан Шор А хатуулаг: 95 -30°C-аас +100°C хүртэл t°-т ажиллах боломжтой . 1 ширхэгийн жин: 34.6 гр Хамгийн бага багц: 1 ширхэг Хэрэглээ: Бүх нийтийн полиуретан битүүмжлэх ханцуйвч нь эргэлтийн хөдөлгөөнд ажилладаг гидравлик төхөөрөмжүүдийн цилиндр ба поршений (поршен, саваа) хоорондын зайг битүүмжлэх зориулалттай. Полиуретан битүүмжлэл нь удаан эдэлгээтэй байдаг, учир нь полиуретаны элэгдлийн эсэргүүцэл нь резинээс 3 дахин, суналтын бат бэх нь резинээс 2.5 дахин их байдаг (резин нь 12.7 МПа, полиуретан нь 35 МПа). Ажлын хамгийн их даралт нь 15 МПа. Өнгө: цэнхэр.
4. **Шаардлагатай сэлбэг, бараа материал:** Нийт 6 ширхэг
5. **Сэлбэг материалын зураг**

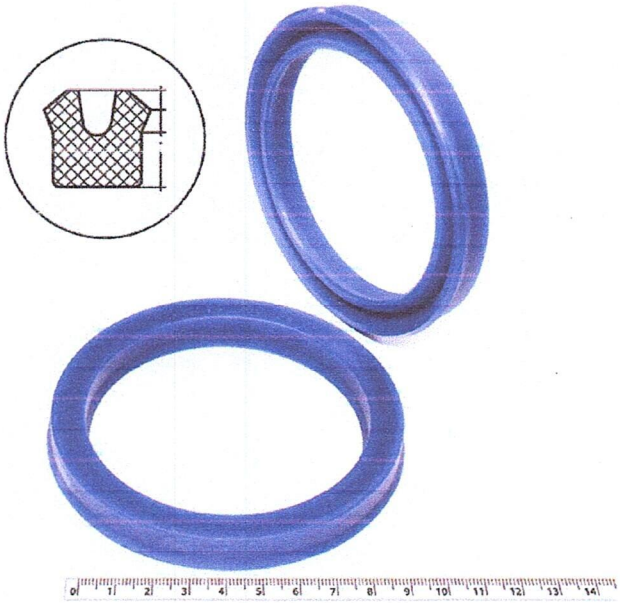

Хавсралт №8
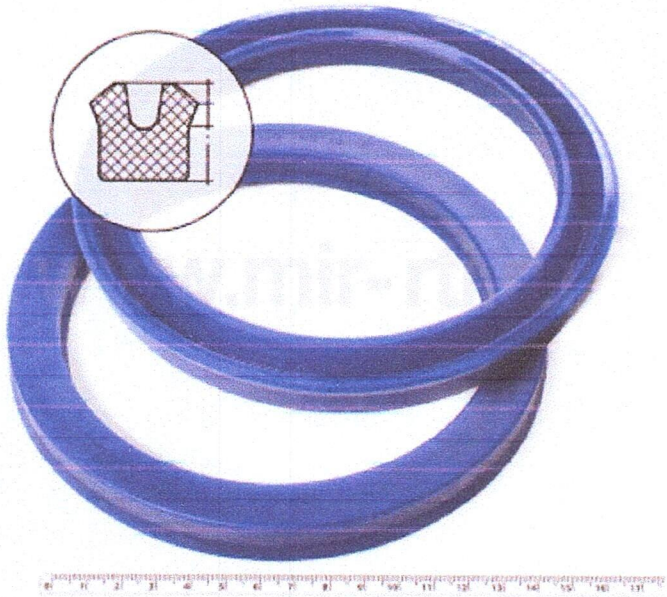
1. **Хөрөнгийн нэр:** Манжет
2. **Тип марк:** 130x160x15
3. **Үзүүлэлт шаардлага:**
   Хэт уян биш Босоо амны диаметр (мм): 130 Гаднах диаметр (мм): 160
   Өндөр (мм): 15 1 - лацны төрөл (ачаалахгүйгээр)
   2 - дизайн (хэвлэсэн ажлын ирмэгтэй)
   ГОСТ 8752-79 стандартын дагуу резинэн бүлэг: 1
4. **Шаардлагатай сэлбэг, бараа материал:** Нийт 12 ширхэг
5. **Сэлбэг материалын зураг**