2-Р ДАВХРЫН ГЭРЭЛТҮҮЛЭГ СУУРИЛУУЛАХ ЗАЙ ХЭМЖЭЭНИЙ БАЙГУУЛАЛТ. М1:100

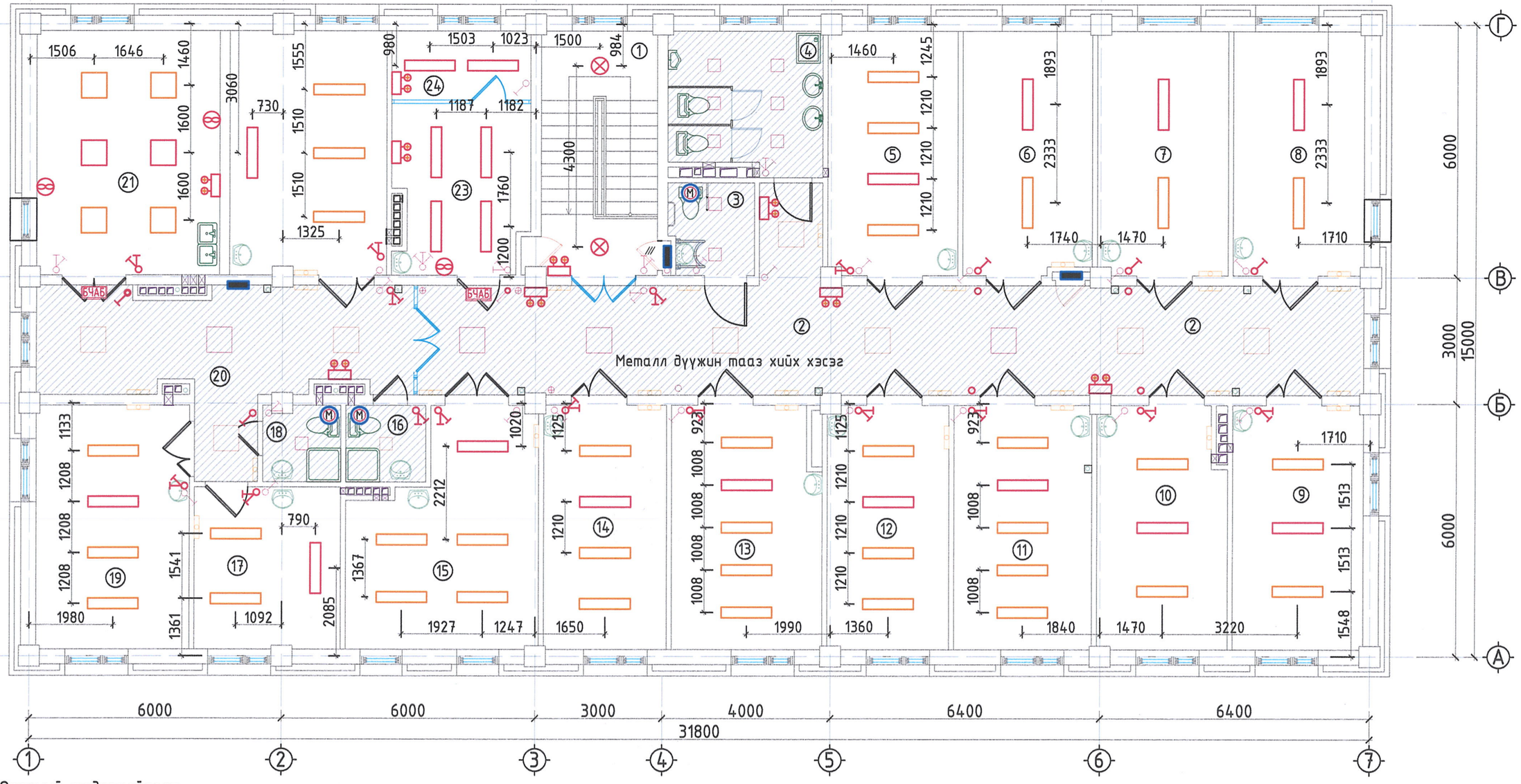

Өрөөний тодорхойлолт

№	Өрөөний нэр	Талбай м²						
			8	2 ортой палат	17.95	17	Эмгэг төрөлтийн палат	13.30
			9	Хүүхдийн 3 ортой палат	17.95	18	Ариун цэврийн өрөө	3.30
1	Шатны хонгил	15.85	10	Хүүхдийн 2 ортой палат	17.90	19	Төрсний дараах 2 орт өрөө	20.70
2	Хонгил	45.10	11	Эмч нарын өрөө	19.00	20	Хөлийн өрөө	21.50
3	Ариун цэврийн өрөө	4.10	12	Санхүүгийн өрөө	16.60	21	Төрөх өрөө	25.10
4	Ариун цэврийн өрөө	12.80	13	Уламжлалт эмчилгээ өрөө	20.75	22	Төрөхийн өмнөх 2 орт өрөө	21.30
5	Эмч нарын өрөө	17.80	14	Эрхлэгчийн өрөө	16.80	23	Тарианы өрөө	13.40
6	2 ортой палат	17.85	15	Физик эмчилгээний өрөө	22.50	24	Сувилагчийн өрөө	5.40
7	2 ортой палат	17.90	16	Ариун цэврийн өрөө	3.50			

"ӨЛЗИЙ-ИШ" ХХК	15 ортой эрүүл мэндийн төвийн өргөтгөлийн барилга			Төв аймаг Баянжаргалан сум	
	2-р давхрын гэрэлтүүлэгч суурилуулах зай хэмжээний байгуулалт				Ye шат: А.3
	Захирал	А.Ичинхорлоо	Е.Г шифр: ӨИ-02/25	Масштаб: М1:100	Хуудас: 30
	Инженер	Л.Гантулга			
	Шалгасан	Б.Ванчигмаа	Т.Г шифр:	Зургийн дугаар: ДГ-08	Огноо: 2025

Барилгын зураг төслийн
"Өлзий-Иш" ХХК

Зургийн шифр: ӨИ-02-25

Төв аймаг Баянжаргалан сум

"15 ОРТОЙ ЭМНЭЛЭГ"-ИЙН БАРИЛГА

Холбоо дохиолол-(ХД)

Боловсруулсан:

Захирал /А.Ичинхорлоо/

Инженер Г.Урантуяа /Г.Урантуяа/

Улаанбаатар хот
2025 он

ХД МАРКТАЙ ХОЛБОО ДОХИОЛЛЫН ЗҮРГИЙН ИЖ БҮРДЛИЙН ЖАГСААЛТ

Дэс дугаар	Хуудасны марк	Зургийн нэр	Тайлбар
1	ХД-1	ХД марктай холбоо дохиоллын зургийн жагсаалт	
2	ХД-2	Тайлбар бичиг	
3	ХД-3	Материалын түүвэр	
4	ХД-4	Угсралтын бүдүүвч /IP телефон, Компьютерийн сүлжээ, IPTV сүлжээ, Нэвтрэх эрхийн систем, Сувилагч дуудлагын систем/	
5	ХД-5	Угсралтын бүдүүвч /Галын дохиоллын систем, Дүрс хяналтын систем, Зарлан мэдээлэх систем/	
6	ХД-6	Таних тэмдэг, Кабелийн марк таних тэмдэг	
7	ХД-7	1-р давхрын холбоо дохиоллын байгуулалт /Мэдээлэл холбооны суурин сүлжээ, Нэвтрэхи эрхийн систем, Сувилагч дуудлагын систем/	М1:100
8	ХД-8	2-р давхрын холбоо дохиоллын байгуулалт /Мэдээлэл холбооны суурин сүлжээ, Нэвтрэхи эрхийн систем, Сувилагч дуудлагын систем/	М1:100
9	ХД-9	1-р давхрын холбоо дохиоллын байгуулалт /Галын дохиоллын систем, Дүрс хяналтын систем, Зарлан мэдээлэх систем/	М1:100
10	ХД-10	2-р давхрын холбоо дохиоллын байгуулалт /Галын дохиоллын систем, Дүрс хяналтын систем, Зарлан мэдээлэх систем/	М1:100

Энэхүү зураг төсөл нь "Өлзий-Иш" ХХК-ний ОЮУНЫ ӨМЧ тул зохиогчийн зөвшөөрөлгүй өөрчлөх болон олшруулахыг хориглоно.

"ӨЛЗИЙ-Иш" ХХК	15 ортой эрүүл мэндийн төвийн барилга				Төв аймаг, Баянжаргалан сум.
	ХД марктай холбоо дохиоллын зургийн иж бүрдлийн жагсаалт				Үе шат: А.3
	Захирал	А.Ичинхорлоо	Е.Г шифр: ӨИ-02-25	Масштаб:	Хуудас: 10
	Инженер	Г.Урантуяа	Т.Г шифр:	Зургийн дугаар: ХД-1	Огноо: 2025
	Шалгасан	Д.Доржсүрэн			

ТАЙЛБАР БИЧИГ

1. ЗУРАГ ТӨСӨЛ БОЛОВСРУУЛАХ ҮНДЭСЛЭЛ:

1.1 Төв аймаг Баянжаргалан сумын нутаг дэвсгэрт барихаар төлөвлөж буй "15 ортой эмнэлэг"-ийн барилгын ажлын тодорхойлолт:

Тус барилга нь зоорьтой 2 давхар да эрүүл мэндийн төвийн барилга болно.

1.2 Зураг төслийг боловсруулахдаа дараах норм, дүрэм, стандартуудыг баримтлан боловсруулав.

— Үүнд:

— Барилга байгууламжийн мэдээлэл, холбоо, дохиоллын ажлын зураг боловсруулах MNS 6586:2020

— Барилга байгууламжийн гал унтраах төхөөрөмж, дохиоллын хэрэгсэл БНбД-21-04-05

— Барилгын зураг, мэдээлэл, холбоо, дохиоллын тоног төхөөрөмжүүдийн тэмдэглэгээ MNS5532:2022

— Барилгын дотор холбоо, дохиоллын сувагчлал да кабелийн угсралт хийх MNS5471:2005

— Барилга, орон сууц, гудамж талбайд тавих хяналтын камер. Ерөнхий шаардлага MNS 6423:2019

2. ЗУРАГТ ТУСГАСАН ҮНДСЭН ШИЙДЭЛ:

2.1 ХОЛБООНЫ СЕРВЕРИЙН ӨРӨӨ, БОСОО БА ХӨНДЛӨН СУВАГЧЛАЛЫН ТӨЛӨВЛӨЛТ:

2.1.1 2-р давхрын №14 өрөөнд МХСС-ний хуваарилах байгууламжууд суурилуулах холбооны шүүгээг төлөвлөв.

2.1.2 Барилгын давхар бүрт ДХС /давхрын хуваарилах самбар/ байрлуулж хөндлөн тэнхлэгийн сүлжээний кабелиудыг оруулахаар төлөвлөв. ДХС нь MNS 6480:2019 стандартын дагуу цахилгааны самбараас тусдаа байна. ДХС-ыг хананд шигтгэж суулгах да (800x600x150мм) хэмжээтэй байна.

2.1.3 Хэрэглэгчийн кабель шугамыг шалны бэлтгэлд 16мм-ийн диаметртэй хуванцар хоолой далд суурилуулж байрлуулахаар төлөвлөж материалын түүвэрт тусгав.

2.1.4 Дохиоллын кабель шугамыг дүүжин таазны дээгүүр хучилтанд 16мм-ийн диаметртэй хуванцар хоолойд ил суурилуулж байрлуулахаар төлөвлөж материалын түүвэрт тусгав.

2.1.5 МХСС-ний тоног төхөөрөмжийн тэжээлийн хангамжинд зориулан зоорийн давхрын №7 холбооны өрөөнд (аваарын цахилгаан тэжээлийн самбарт холбогдсон байх) цахилгааны 2 өөр фазад холбогдсон 2 розетка, ДХС-уудад ойролцоо самбараас цахилгааны тэжээлийн кабель татаж 1 розетка суурилуулах да зургийн даалгаврыг хүчит төхөөрөмжийн сүлжээ төлөвлөж буй инженерт өгч зураг төсөлд тусгуулав.

2.2 МЭДЭЭЛЭЛ ХОЛБОО СУУРИН СҮЛЖЭЭНИЙ ТӨЛӨВЛӨЛТ:

2.2.1 СУУРИН ТЕЛЕФОНЫ ТӨЛӨВЛӨЛТ:

2.2.1.1 2-р давхрын №14 өрөөнд 20 SIP хэрэглэгчийн лицензтэй IP PBX холболтын байгууламж, сэлгэгч төхөөрөмж /Switch-4 port/-ийн хамт суурилуулахаар төлөвлөв.

2.2.1.2 Сэлгэгч төхөөрөмж /Switch-4 port/-өөс 2 ширхэг UTP 4x2x0.5мм Cat6 кабелийг босоо сувагчлалаар дамжуулан давхар бүрт сэлгэгч төхөөрөмж /Switch-8,16/ суурилуулан холбож, давхруудад суурилуулах суурин телефон холбооны үүрүүдийг сэлгэгч төхөөрөмж /Switch-8,16/-тэй UTP 2x2x0.5мм Cat6 кабелиар холбож хангахаар төлөвлөв.

2.2.1.3 Суурин телефон хэрэглэгчдийг гадна бусад нийтийн суурин да хөдөлгөөнт холбооны сүлжээтэй харилцуулахын тулд интернет, IPTV сүлжээнд зориулан суурилуулсан гурвалсан холбооны үйлчилгээний MDU-8 төхөөрөмжийн аналоги телефон хэрэглэгчийн 8 ширхэг шугамыг ашиглахаар IP-PBX-тэй холбохоор төлөвлөв.

2.2.2 КОМПЬЮТЕРИЙН СҮЛЖЭЭНИЙ ТӨЛӨВЛӨЛТ:

2.2.2.1 №14 өрөөнд шилэн кабелийн дохио хувиргагч төхөөрөмж /MDU-8/, сэлгэгч төхөөрөмж /Switch-8/-ийн хамт суурилуулахаар төлөвлөв.

2.2.2.2 Түүнээс 2ширхэг UTP 4x2x0.5мм Cat6 кабелийг босоо сувагчлалаар дамжуулан давхар бүрт сэлгэгч төхөөрөмж /Sw-16/ суурилуулан холбож, давхруудад суурилуулах компьютерийн сүлжээний үүрүүдийг сэлгэгч төхөөрөмжтэй UTP 4x2x0.5мм Cat6 кабелиар холбож хангахаар төлөвлөв.

2.2.3 IP-Д СУУРИЛСАН TV СҮЛЖЭЭНИЙ ТӨЛӨВЛӨЛТ:

2.2.3.1 Шилэн кабелийн дохио хувиргагч төхөөрөмж /MDU-8/-өөс 7ширхэг UTP 4x2x0.5мм Cat6 кабель гарган 1,2-р давхрын өрөөнүүдэд суурилуулах хэрэглэгчийн шугамын төгсгөлийн үүрүүд хүртэл холбохоор төлөвлөв.

2.3 ГАЛЫН ДОХИОЛЛЫН СИСТЕМИЙН ТӨЛӨВЛӨЛТ:

2.3.1 Галын дохиоллын системийн станцыг 1-р давхрын коридорт суурилуулахаар төлөвлөв. Тухайн өрөөний цахилгаан тэжээлийн хангамж тасрахад галын дохиоллын хүлээн авах станцыг доод тал нь 2 цаг тэжээлээр хангах хүчин чадалтай нөөц батерейтай байх ёстой.

2.3.2 Түүнээс галын утааны болон дулааны мэдээлэгчийн бүсэд, нийтийн эзэмшилд байрлах гар мэдээлэгчид 1x2x1.5мм маркийн галд тэсвэртэй кабель татахаар төлөвлөв.

2.3.3 Галын дохиоллын дуут дохиологчийг тэжээлийн кабелиар галын дохиоллын төв станцруу шууд холбоно.

2.4 ДҮРС ХЯНАЛТЫН СИСТЕМИЙН ТӨЛӨВЛӨЛТ:

2.4.1 IP дурангийн дүрс бичигч төхөөрөмжийг, сэлгэгчийн хамт 1-р давхрын №4 өрөөнд суурилуулахаар төлөвлөв. Тухайн өрөөний цахилгаан тэжээлийн хангамж тасрахад галын дохиоллын хүлээн авах станцыг доод тал нь 2 цаг тэжээлээр хангах хүчин чадалтай, тусдаа үл тасалдах тэжээлийн систем (UPS) суурилагдсан байх ёстой.

2.4.2 Сүлжээний сэлгэгч төхөөрөмж /PoE Switch-8/-өөс 1,2-р давхрын сүлжээний сэлгэгч төхөөрөмж хүртэл 2ш UTP-4x2x0.5мм Cat6E маркийн кабель татахаар төлөвлөв.

2.4.3 Сүлжээний сэлгэгч /PoE switch/-үүдээс нийтийн эзэмшлийн талбайд суурилуулах IP дурангуудад UTP 4x2x0.5мм Cat6 кабель, гадна дуранг STP 4x2x0.5мм кабелийг холбохоор төлөвлөв.

2.5 ЗАРЛАН МЭДЭЭЛЭХ СИСТЕМИЙН ТӨЛӨВЛӨЛТ:

2.5.1 1-р давхрын №4 өрөөнд 100вт-ын чадалтай өсгүүрийг суурилуулахаар төлөвлөв.

2.5.2 Барилгын нийтийн эзэмшлийн талбайд таазанд 6-10вт-ын нийт 6ш чанга яригч суурилуулахаар төлөвлөв.

2.5.3 Зарлан мэдээлэх системийг ердийн үед зар сурталчилгааны зориулалтаар ашиглах да гал гарсан үед аюулын дохио өгөх, ослын үед нүүлгэн шилжүүлэлтийг удирдах зорилгоор ашиглана.

2.6 НЭВТРЭХ ЭРХИЙН СИСТЕМИЙН ТӨЛӨВЛӨЛТ:

2.6.1 Нэвтрэх эрхийн хяналтын төхөөрөмжийг 1-р давхрын №4 холбооны өрөөнд суурилуулах да хяналт тохируулга хийх шаардлагатай бол дотоод сүлжээнд холбохоор төлөвлөв. Дотоод сүлжээнд холбосноор карт нэмж хасах зэргийг удирдаж болно.

2.6.2 1-р давхарт орох хаалганд, 2-р давхарт орох хаалга мөн тасгуудын гарах хаалганд суурилуулах карт уншигч, гарах зөвшөөрлийн товчлуур, соронзон цоожийг суурилуулах да нэвтрэх эрхийн модулийг ДХС-т UTP 4x2x0.5мм кабелиар холбохоор төлөвлөв.

2.7 СУВИЛАГЧ ДУУДЛАГЫН СИСТЕМИЙН ТӨЛӨВЛӨЛТ:

2.7.1 Сувилагч дуудлагын системийн хүлээн авах станцыг 2-р давхрын №24 өрөөнд суурилуулахаар төлөвлөв.

2.7.2 Сэлгэгч /Sw/-ээс хэвтэн эмчлүүлэх өрөөнүүдэд төлөвлөсөн дуудлагын товчлуур болон хонхтой UTP Cat6 4x2x0.5мм кабелиар холбоно.

2.8 ЖИЧ:

2.8.1 Хяналтын да зарлан мэдээлэх төхөөрөмжүүдийг угсралтын явцад байнгын жижүүртэй ажлын байранд шилжүүлэн тавихыг зөвшөөрнө.

3. УГСРАЛТЫН ҮЕД ТАВИГДАХ ШААРДЛАГА:

3.1 Холбоо дохиоллын системийн угсралтын ажлыг гүйцэтгэх тусгай зөвшөөрөлтэй мэргэжлийн байгууллагаар зургийн дагуу Монгол улсад мөрдөгдөж байгаа норм дүрэм, холбогдох журам стандарт, технологийн шаардлага болон үйлдвэрлэгчийн тоног төхөөрөмжийн угсралтын заавраг баримтлан гүйцэтгэнэ.

3.2 Суурилуулалтын шугам хоолой далдлагч дагалдах хэрэгсэл нь ус болон галын дөлний хамгаалалтын стандартыг хангасан байна.

3.3 Угсралтын явцад ажиллагсадын аюулгүй байдлыг хангахын тулд Монгол улсын хэмжээнд мөрдөгдөж байгаа аюулгүй ажиллагааний дүрмийг ханган ажиллах шаардлагатай.

3.4 Барилгын ХД-ын сүлжээний угсралтанд дараах стандарт, нормыг баримтлан гүйцэтгэх шаардлагатай

- Барилгын дотор холбоо, дохиоллын сувагчлал да кабелийн угсралт хийх MNS5471:2005
- Барилга, орон сууц, гудамж талбайд тавих хяналтын камер. Ерөнхий шаардлага MNS 6423:2019 .
- Орон сууцны барилгын МХСС-ний угсралт. Ерөнхий шаардлага. MNS 6581:2016
- Барилга байгууламжийн гал унтраах төхөөрөмж, дохиоллын хэрэгсэл БНбД-21-04-05

Зураг төслийг нь "Өлзий-Иш" ХХК-ний ЭСОГТ-ны ӨИ-ГТ гэрэл зургийн зөвшөөрөлтэй мэргэжлийн болон ашиглуулахыг хориглоно.

"ӨЛЗИЙ-Иш" ХХК	15 ортой эрүүл мэндийн төвийн барилга			Төв аймаг, Баянжаргалан сум.	
	Тайлбар бичиг				Ye шат: А.3
	Захирал		А.Ичинхорлоо	Е.Г шифр: ӨИ-02-25	Масштаб:	Хуудас: 10
	Инженер	Г.Урантуяа	Г.Урантуяа	Т.Г шифр:	Зургийн дугаар: ХД-2	Огноо: 2025
	Шалгасан		Д.Доржсүрэн			

МАТЕРИАЛЫН ТҮҮВЭР

Д/д	Материалын нэр	Маяг	Хэм нэгж	Тоо	Тайлбар
	IP телефон				
1	Холболтын байгууламж	SIP 20 хэрэглэгчийн лицензтэй IP PBX	ш	1	
2	Сүлжээний салаалагч	Switch 16 port	ш	1	
3	Сүлжээний салаалагч	Switch 8 port	ш	1	
4	Сүлжээний салаалагч	Switch 4 port	ш	1	
5	Телефоны хананы розетка /4ш ялтастай коннектор/	модем	ш	1	
6	Телефоны шалны розетка /4ш ялтастай коннектор/	модем	ш	13	
7	Зэс дамжуулагчтай полиэтилэн тусгаарлагчтай полиэтилэн бүрхүүлтэй 8 судастай утас /ердийн/	Cat 6E UTP 4x2x0.5мм	м	30	
8	Зэс дамжуулагчтай полиэтилэн тусгаарлагчтай полиэтилэн бүрхүүлтэй 8 судастай утас /ердийн/	Cat 3 UTP 4x2x0.5мм	м	500	
7	Компьютерийн сүлжээ				
1	Шилэн кабелийн дохио хуvirгагч төхөөрөмж	MDU-8	ш	1	
3	Сүлжээний салаалагч	Switch 16 port	ш	2	
7	Компьютерийн сүлжээний хананы розетка /8ш ялтастай коннектор/	Modem RG-45	ш	4	хананд
8	Компьютерийн сүлжээний шалны розетка /8ш ялтастай коннектор/	Modem RG-45	ш	17	шаланд
8	Зэс дамжуулагчтай полиэтилэн тусгаарлагчтай полиэтилэн бүрхүүлтэй 8 судастай утас /ердийн/	Cat 6E UTP 4x2x0.5мм	м	800	
	IPTV сүлжээ				
1	IP TV розетка	Modem	ш	2	хананд
2	Зэс дамжуулагчтай полиэтилэн тусгаарлагчтай полиэтилэн бүрхүүлтэй 8 судастай утас /ердийн/	Cat 6E UTP 4x2x0.5мм	м	70	
	Галын дохиоллын систем				
1	Галын дохиоллын хүлээн авах станц	20 хүртэлх бүс холбох	ш	1	
2	Тогтмол хүчдэлийн тэжээлийн блок	220/24В	ш	1	
3	Гараар удирдах галын дохиоллын мэдээлэгч /телефон утасны холбогчтой/	i=100мкА Rx-1.1кОм	ш	2	
4	80дб хүртэл авиа үүсгэх чадалтай түгшүүрийн дуут дохио өгөгч	i=100мкА Rx-1.1кОм	ш	2	
5	Галын дохиоллын утаа мэдрэгч	i=100мкА Rx-1.1кОм	ш	54	
6	Галын дохиоллын дулаан мэдрэгч	i=100мкА Rx-1.1кОм	ш	3	
7	Галд тэсвэртэй кабель	1x2x1.5мм	м	1100	
8	Тэжээлийн кабель	1x2x1.5мм	м	100	
	Дүрс хяналтын систем				
1	Дүрс бичих хадгалах боломжтой бичигч төхөөрөмж /HDMI гаралттай байх/	16 суваг	ш	1	
2	Сүлжээний салаалагч	Switch /8 port/	ш	1	
3	Сүлжээний салаалагч	PoE Switch /8 port/	ш	2	
4	Дүрс ажиглалтын IP дуран /Барилгын дотор/	2MP,Full HD, 3.6мм,90°C,20-30м	ш	7	
5	Дүрс ажиглалтын IP дуран /Барилгын гадна/	3MP,Full HD, 4мм,80°C,40-50м	ш	2	

Д/д	Материалын нэр	Маяг	Хэм нэгж	Тоо	Тайлбар
6	Зэс дамжуулагчтай полиэтилэн тусгаарлагчтай полиэтилэн бүрхүүлтэй 8 судастай утас /ердийн/	Cat6E UTP 4x2x0.5мм	м	300	дотор дурангийн
7	Сүлжээний кабель	STP 4x2x0.5мм	м	120	гадна дурангийн
	Зарлан мэдээлэх систем				
1	Нам давтамжийн өсгөгч /2ООС доошгүй бүсэд ажиллах/	Pc=100Вт	ш	1	
2	Алсын удирдлагатай микрофон		ш	1	
3	Чанга яригч	6W	ш	6	таазанд
4	Дууны уян холболтын кабель	1x2x0.7мм	м	200	
	Сувилагч дуудлагын систем				
1	Үндсэн станц	MS	ш	1	
2	Сувилагчийн хянах станц	NS	ш	1	
3	Сүлжээний салаалагч	Switch 16 port	ш	1	
4	Өрөөний станц		ш	8	
5	Сувилагч дуудлагын товчлуур		ш	17	
6	Яаралтай тусламжийн гэрэл		ш	8	
7	Зэс дамжуулагчтай полиэтилэн тусгаарлагчтай утас /ердийн, дан хос/	Cat 5E UTP 4x2x0.5мм	м	600	
8	Тэжээлийн кабель	1x2x1.5мм	м	30	
	Нэвтрэх эрхийн систем				
1	Хянах дэлгэц	21"	ш	1	
2	Сүлжээний салаалагч	Switch 4 port	ш	1	
3	Өрөөний станц		ш	2	
4	Электрон цоож		ш	2	
5	Гарах зөвшөөрлийн товчлуур		ш	2	
6	Зэс дамжуулагчтай полиэтилэн тусгаарлагчтай утас /ердийн, дан хос/	Cat 5E UTP 4x2x0.5мм	м	100	
	Бусад материал тоног төхөөрөмж				
1	Холбооны төхөөрөмжүүдийг тоноглох шүүгээ /Rack/	19" 22U	ш	1	
2	Давхрын холбооны самбар	600x800x150мм	ш	2	
3	Цахилгаан тэжээлийн шулуутгагч, гүйдэл хүчдэл баригч /UPS/	220В/24В 6А t=15min P=2kW	ш	1	
4	Пластмассан нимгэн ханатай уян хоолой	Ф-16мм /ПВХ/	м	3500	
5	Пластмассан хоолой /нимгэн ханатай, уян/ L=3м	Ф=50мм	ш	12	Босоо шугамд 6-1 эгнээ
6	Кабелийн тавиур	W=200мм	м	12	Буланд дэхэлгээний хамт
7	Газардуулгын утас	ПВ 5х(1х16)мм2	м	30	

4-03
2025.08.07

Энэхүү зураг төсөл нь "ӨЛЗИЙ-ИШ" ХХК-ний ОБОУМЫ ӨМЧ тул зохиогчийн эрхийн хуулиар хамгаалагдах бөгөөд зөвшөөрөлгүй өөрчлөх болон олшруулахыг хориглоно.

"ӨЛЗИЙ-ИШ" ХХК	15 ортой эрүүл мэндийн төвийн барилга				Төв аймаг, Баянжаргалан сум.
	Материалын түүвэр				Үе шат: А.3
	Захирал	А.Ичинхорлоо	Е.Г шифр: ӨИ-02-25	Масштаб:	Хуудас: 10
	Инженер	Г.Урантуяа	Т.Г шифр:	Зургийн дугаар: ХД-3	Огноо: 2025
	Шалгасан	Д.Доржсүрэн			

УГСРАЛТЫН БҮДҮҮВЧ /IP телефон, Компьютерийн сүлжээ, IPTV сүлжээ, Нэвтрэх эрхийн систем, Сувилагч дуудлагын систем/

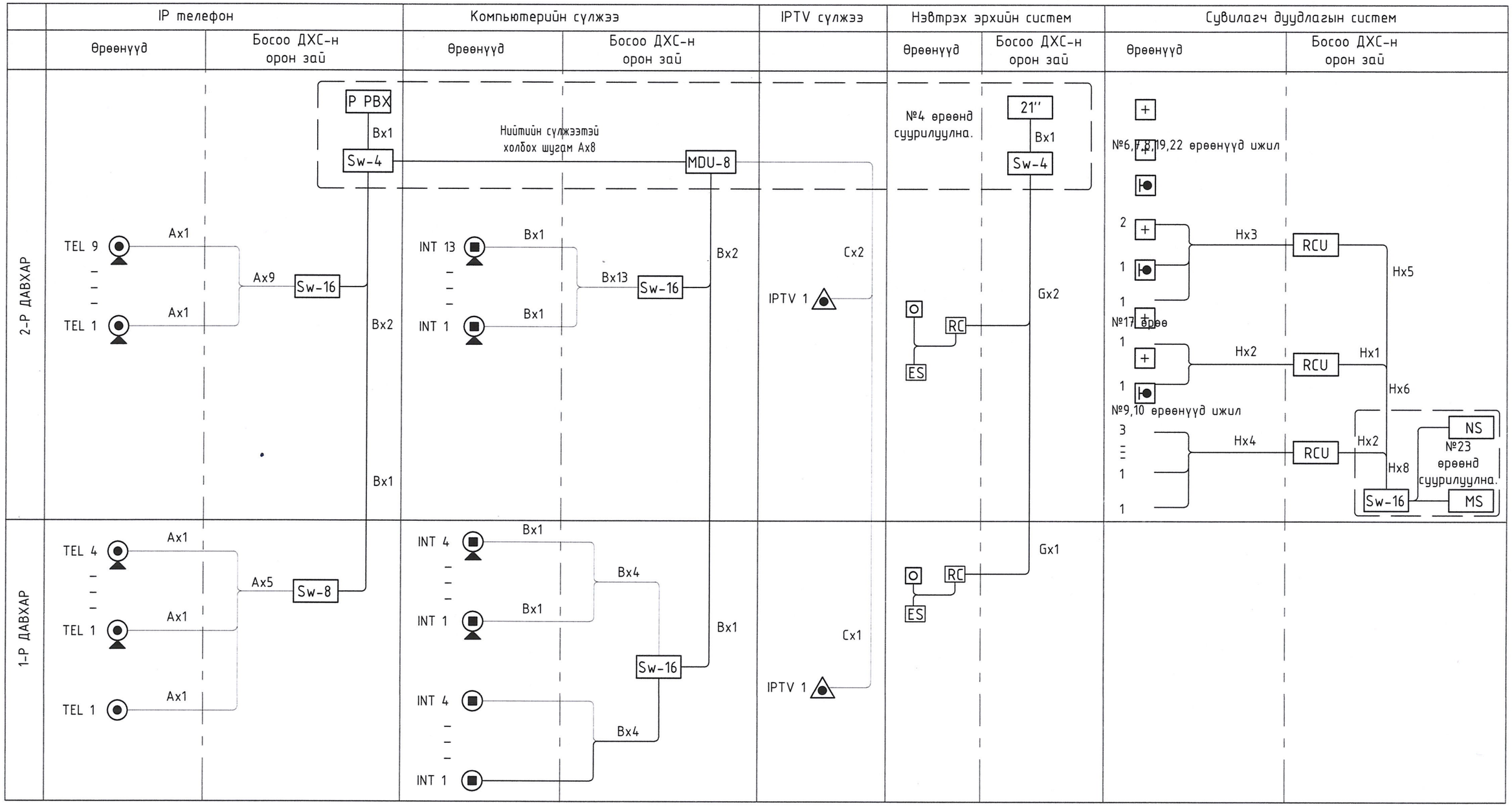

КАБЕЛИЙН МАРК, ТАНИХ ТЭМДЭГ

Таних тэмдэг	Кабелийн марк	Зориулалт
A	Cat3 UTP 2x2x0.5мм	IP телефон
B	Cat6E UTP 4x2x0.5мм	Компьютерийн сүлжээ
C	Cat6E UTP 4x2x0.5мм	IPTV сүлжээ
G	Cat6E UTP 4x2x0.5мм	Нэвтрэх эрхийн систем
H	Cat6E UTP 4x2x0.5мм	Сувилагч дуудлагын систем

Энэхүү зураг төсөл нь "Өлзий-Иш" ХХК-ний ОЮХНы ӨМЧ-тэй эрхлэгчийн зөвшөөрөлгүй хувилах болон ашиглуулахыг хориглоно.

"ӨЛЗИЙ-Иш" ХХК	15 ортой эрүүл мэндийн төвийн барилга			Төв аймаг, Баянжаргалан сум.	
	Угсралтын бүдүүвч /IP телефон, Компьютерийн сүлжээ, IPTV сүлжээ, Нэвтрэх эрхийн систем, Сувилагч дуудлагын систем/				Үе шат: А.З
	Захирал		А.Ичинхорлоо	Е.Г шифр: ӨИ-02-25	Масштаб: / Хуудас: 10
	Инженер	Г. Урантуяа	Г.Урантуяа	Т.Г шифр:	Зургийн дугаар: ХД-4 / Огноо: 2025
	Шалгасан		Д.Доржсүрэн		

УГСРАЛТЫН БҮДҮҮВЧ /Галын дохиоллын систем, Дүрс хяналтын систем, Зарлан мэдээлэх систем/

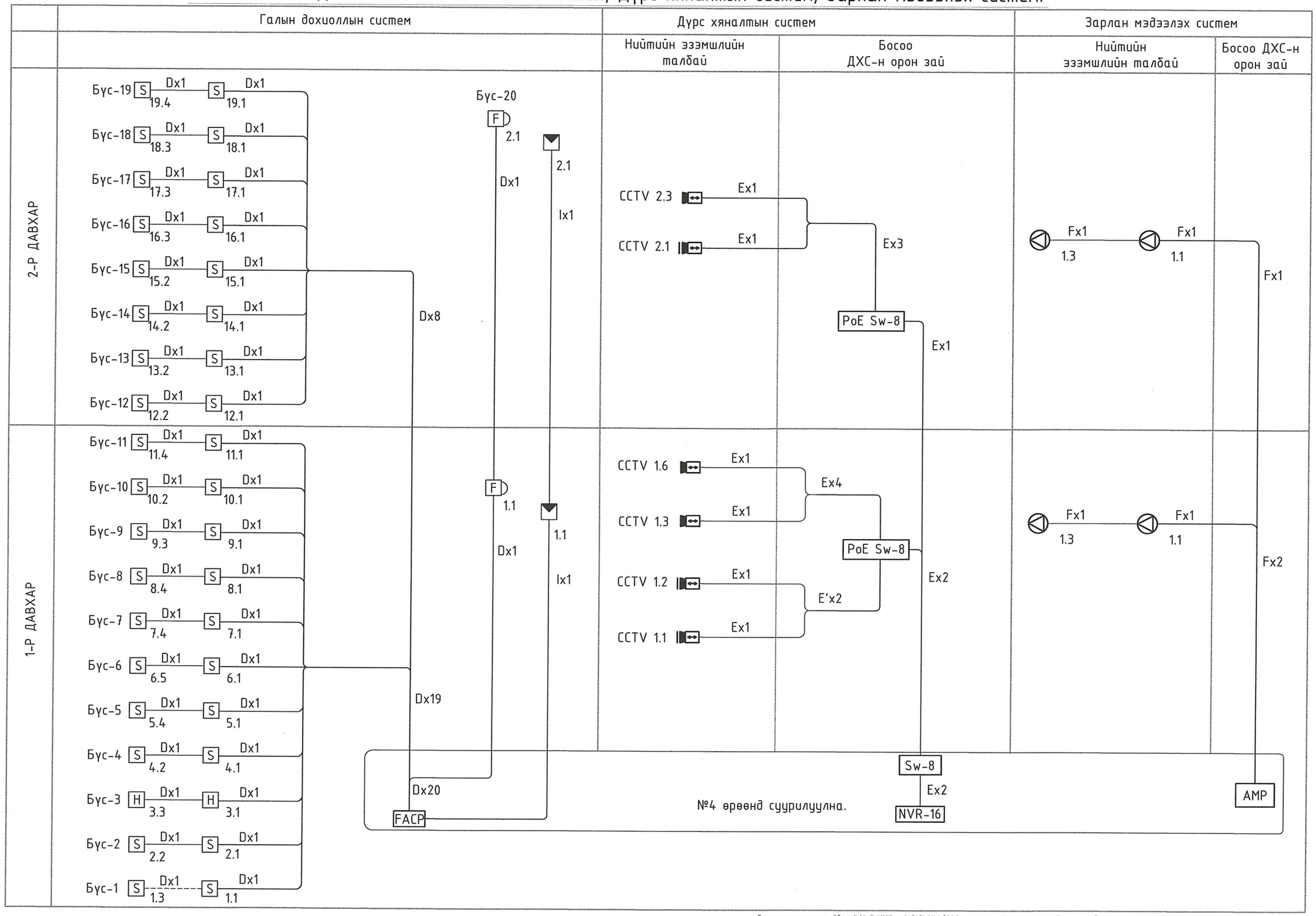

КАБЕЛИЙН МАРК, ТАНИХ ТЭМДЭГ

Таних тэмдэг	Кабелийн марк	Зориулалт
D	1x2x1.5мм	Галын дохиолол
E	Cat6E UTP 4x2x0.5мм	Дүрс хяналтын систем
F	1x2x0.7мм	Зарлан мэдээлэх систем

Энэхүү зураг төсөл нь "Өлзий-Иш" ХХК-ний ОЮУНЫ ӨМЧ тул зохиогчийн зөвшөөрөлгүй өөрчлөх болон олшруулахыг хориглоно.

"ӨЛЗИЙ-ИШ" ХХК	15 ортой эрүүл мэндийн төвийн барилга			Төв аймаг, Баянжаргалан сум.	
	Угсралтын бүдүүвч /Галын дохиоллын систем, Дүрс хяналтын систем, Зарлан мэдээлэх систем/				Үе шат: А.З
	Захирал	А.Ичинхорлоо	Е.Г шифр: ӨИ-02-25	Масштаб:	Хуудас: 10
	Инженер	Г.Урантуяа	Т.Г шифр:	Зургийн дугаар: ХД-5	Огноо: 2025
	Шалгасан	Д.Доржсүрэн			

ТАНИХ ТЭМДЭГ

Таних тэмдэг	Нэр	Угсрах тэмдэг, төрөл
	IP телефон	
SIP-20	Холболтын байгууламж	
1	Хананд далд суурилуулах телефоны үүр, суурилуулах хосолсон үүр, үүрийн тоо	Шалнаас+300мм
1	Шаланд далд суурилуулах телефоны үүр, суурилуулах хосолсон үүр, үүрийн тоо	Шаланд
	Компьютерийн сүлжээ	
MDU-8	Шилэн кабелийн дохио хуваргач төхөөрөмж	
Sw	Компьютерийн сүлжээний сэлгэгч төхөөрөмж /Свич/	
1	Хананд далд суурилуулах компьютерийн сүлжээний үүр, суурилуулах үүрийн тоо	Шалнаас+300мм
1	Шаланд далд суурилуулах компьютерийн сүлжээний үүр, суурилуулах үүрийн тоо	Шаланд
	IP-д суурилсан TV сүлжээ	
	Хананд далд суурилуулах IP-д суурилсан TV сүлжээний үүр, суурилуулах үүрийн тоо	
	Галын дохиоллын систем	
FACP	Галын дохиоллын хүлээн авах станц	
S	Галын дохиоллын утаа мэдрэгч	Таазанд
H	Галын дохиоллын дулаан мэдрэгч	Таазанд
F	Галын дохиоллын гар мэдээллэгч	шалнаас+1000мм
	Галын дохиоллын дуут дохио өгөгч	шалнаас+1000мм
	Дүрс хяналтын систем	
NVR	IP дурангийн бичигч, бичлэг үзэх төхөөрөмж	
PoE Sw	Сүлжээний салаалагч	
	Барилгын дотор суурилуулах хөдөлгөөний хяналтын дуран	Таазанд
	Барилгын гадна суурилуулах хөдөлгөөний хяналтын дуран	Таазанд
	Зарлан мэдээллэх систем	
AMP	Чадлын өсгөгч	
RM	Микрофон	
	Таазанд далд суурилуулах чанга яригч	
	Нэвтрэх эрхийн систем	
21''	Хяналтын дэлгэц	
Sw-4	Сүлжээний салаалагч	
RC	Өрөөний хяналтын станц	
ES	Электрон цоож	
O	Гарах зөвшөөрлийн товчлуур	

Таних тэмдэг	Нэр	Угсрах тэмдэг, төрөл
	Сувилагч дуудлагын систем	
MS	Үндсэн станц	
NS	Сувилагчийн станц	
RCU	Өрөөний хяналтын төхөөрөмж	
	Яаралтай тусламжийн гэрэл	
+	Сувилагч дуудлагын товчлуур	
	Бусад материал, тоног төхөөрөмж	
19'' 20U	19 инчийн өргөнтэй зогсуур /Rack/	
	Цахилгаан тэжээлийн шулуутгагч, хүчдэл, гүйдэл бариг	
	Холбоо дохиоллын давхар хоорондын угсралтын босоо суваг члалын хайрцаг	
	Утас, кабелийн давхар хоорондын шилжилт	
	PVC хоолой /шалаар/	
	PVC хоолой /дүүжин таазаар/	

КАБЕЛИЙН МАРК, ТАНИХ ТЭМДЭГ

Таних тэмдэг	Кабелийн марк	Зориулалт
A	Cat3 UTP 2x2x0.5мм	IP телефон
B	Cat6E UTP 4x2x0.5мм	Компьютерийн сүлжээ
C	Cat6E UTP 4x2x0.5мм	IPTV сүлжээ
D	1x2x1.5мм	Галын дохиолол
E	Cat6E UTP 4x2x0.5мм	Дүрс хяналтын систем
F	1x2x0.7мм	Зарлан мэдээлэх систем
G	Cat6E UTP 4x2x0.5мм	Нэвтрэх эрхийн систем
H	Cat6E UTP 4x2x0.5мм	Сувилагч дуудлагын систем

Энэхүү зураг төсөл нь "Өлзий-Иш" ХХК-ний ОЮУНЫ ӨМЧ тул зохиогчийн зөвшөөрөлгүй өөрчлөх болон олшруулахыг хориглоно.

"ӨЛЗИЙ-ИШ" ХХК	15 ортой эрүүл мэндийн төвийн барилга			Төв аймаг, Баянжаргалан сум.	
	Таних тэмдэг, Кабелийн марк таних тэмдэг				Уе шат: А.3
	Захирал	А.Ичинхорлоо	Е.Г шифр: ӨИ-02-25	Масштаб:	Хуудас: 10
	Инженер	Г.Урантуяа	Т.Г шифр:	Зургийн дугаар: ХД-6	Огноо: 2025
	Шалгасан	Д.Доржсүрэн			

1-Р ДАВХРЫН ХОЛБОО ДОХИОЛЛЫН БАЙГУУЛАЛТ 1:100

/IP ТЕЛЕФОН, КОМПЬЮТЕРИЙН СҮЛЖЭЭ, IP ТЕЛЕВИЗИЙН СҮЛЖЭЭ, НЭВТРЭХ ЭРХИЙН СИСТЕМ, СУВИЛАГЧ ДУУДЛАГЫН СИСТЕМ/

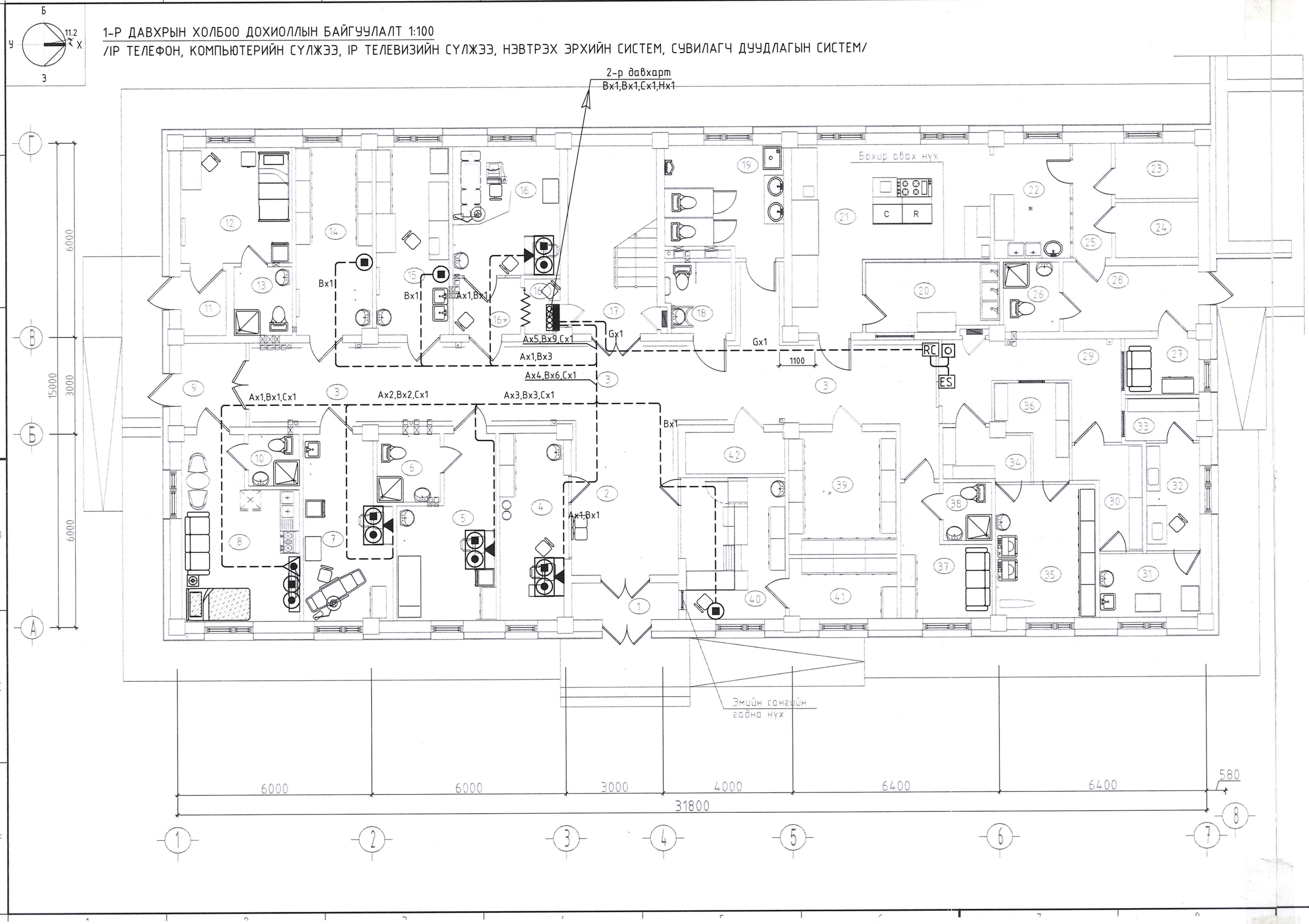

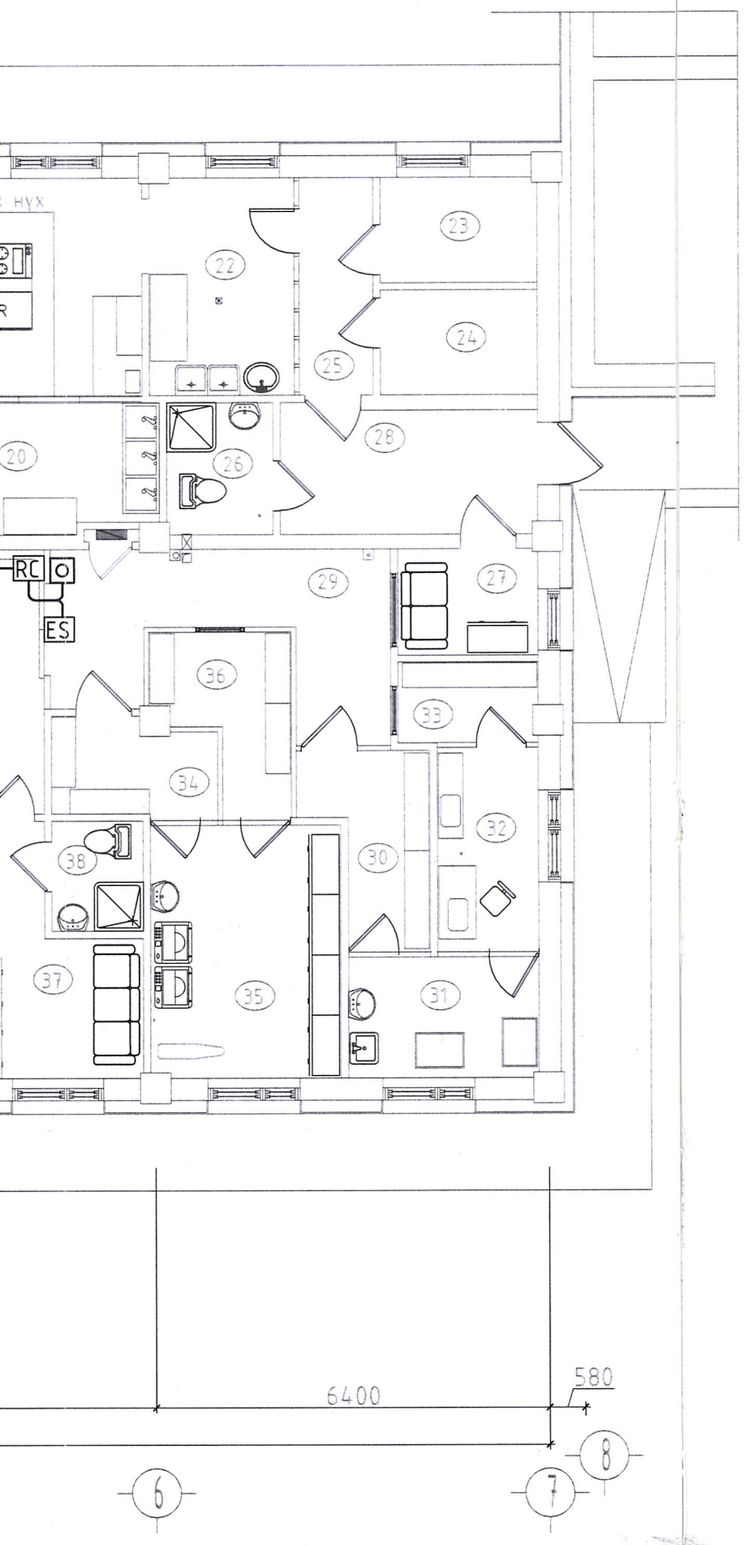

Д/Д	ӨРӨӨНИЙ НЭР	Талбай /м2/
	1-р давхар	
1	Гонх	3.75
2	Хөлийн өрөө	15.35
3	Хонгил	61.65
4	Статистикч эмчийн өрөө	11.35
5	Хүлээн авах өрөө	14.67
6	Ариун цэврийн өрөө	3.79
7	Шүдний кабинет	14.55
8	Эмчийн байр	18.16
9	Үүдний өрөө	5.19
10	Ариун цэврийн өрөө	2.52
11	Үүдний өрөө	2.68
12	1 ортой халдвартын өрөө	11.96
13	Ариун цэврийн өрөө	3.89
14	Дархлаажуулалтын өрөө	13.50
15	Лабораторийн өрөө	12.94
16	НҮЭМ кабинет	13.03
16*	НҮЭМ хүлээлгийн өрөө	3.63
16 '	НҮЭМ хувцас солих өрөө	1.82
17	Шатны хонгил	15.84
18	/ХБИ/ ариун цэврийн өрөө	4.14
19	Ариун цэврийн өрөө	12.79
20	Гал тогооны угаалга	8.28
21	Халуун цех	26.5700
22	Бэлтгэх хэсэг	8.30
23	Хуурай агуулах	4.37
24	Хөргөгч хөлдөөгчтэй агуулах	4.35
25	Хонгил	4.24
26	Ариун цэврийн өрөө	4.25
27	Хувцас солих өрөө	3.98
28	Үүдний өрөө	8.64
29	Угаалга ариутгалын хэсэг	11.37
30	Бохир багаж хүлээн авах өрөө	5.3100
31	Бохир багаж ялгах өрөө	6.0900
32	Ариутгал /автоклав/	5.48
33	Цэвэр багаж олгох өрөө	3.01
34	Бохир цагаан хэрэглэл хүлээн авах өрөө	4.06
35	Угаалга, индүүдлэгийн өрөө	12.77
36	Цэвэр цагаан хэрэглэл олгох өрөө	2.40
37	Ажилчдын хувцас солих өрөө	8.72
38	Ажилчдын душ, АЦӨрөө	2.70
39	Архивын өрөө	12.65
40	Эмийн сан	13.83
41	Эмийн сангийн нөөцийн өрөө	6.22
42	Цахилгааны өрөө	3.93
	Нийт талбай	418.7

4-03
2025.08.07

ЗӨВШӨӨРӨЛЦСӨН		
БА	М.Болор-Эрдэнэ	
ББ	М.Урандилэг	
ХАС	А.Солонго	
ЦБУ	М.Баярмаа	
ДГ, ХТ	Л.Гантулга	

Энэхүү зураг төсөл нь "Өлзий-Иш" ХХК -ний СЮУНЫ ӨМЧ тул зохиогчийн зөвшөөрөлгүй өөрчлөх болон олшруулахыг хориглоно.

"ӨЛЗИЙ-Иш" ХХК	15 ортой эрүүл мэндийн төвийн барилга			Төв аймаг, Баянжаргалан сум.
	1-р давхрын холбоо дохиоллын байгуулалт /IP телефон, Компьютерийн сүлжээ, IP телевизийн сүлжээ, Нэвтрэх эрхийн систем, Сэрэмжлүүлэг дуудлагын систем/			Уе шат: А.3
	Захирал	А.Ичинхорлоо	Е.Г шифр: ӨИ-02-25	Масштаб: М1:100
	Инженер	Г.Урантуяа	Т.Г шифр:	Хуудас: 10
	Шалгасан	Д.Доржсүрэн		Зургийн дугаар: ХД-7
				Огноо: 2025

2-Р ДАВХРЫН ХОЛБОО ДОХИОЛЛЫН БАЙГУУЛАЛТ 1:100

/IP ТЕЛЕФОН, КОМПЬЮТЕРИЙН СҮЛЖЭЭ, IP ТЕЛЕВИЗИЙН СҮЛЖЭЭ, НЭВТРЭХ ЭРХИЙН СИСТЕМ, СУВИЛАГЧ ДУУДЛАГЫН СИСТЕМ/

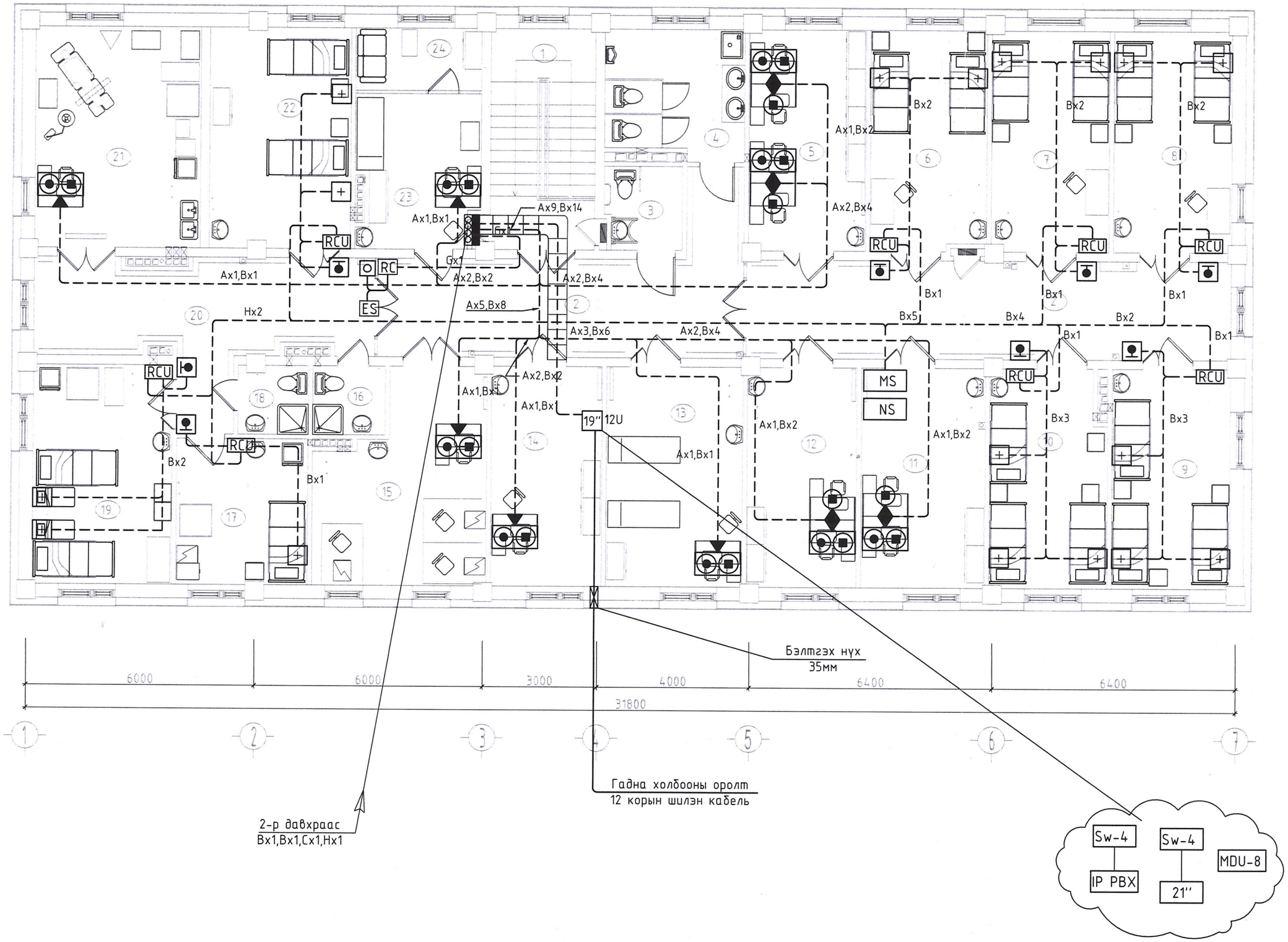

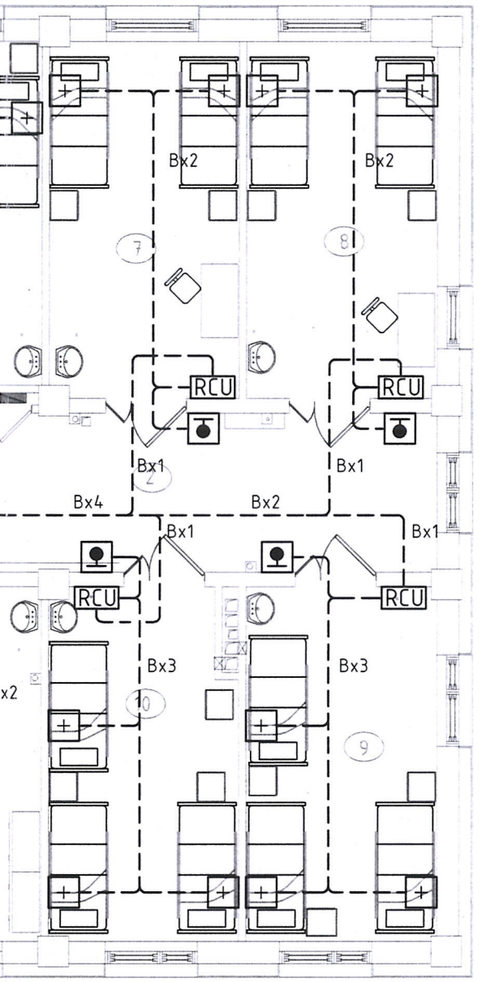

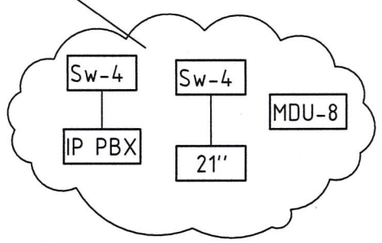

Д/Д	ӨРӨӨНИЙ НЭР	Талбай /м2/	
	2-р давхар		
1	Шатны хонгил	15.85	A
2	Хонгил	61.65	
3	Ариун цэврийн өрөө /ажилчид/	4.33	
4	Ариун цэврийн өрөө	11.98	
5	Эмч нарын өрөө	17.74	
6	2 ортой өрөө	17.18	
7	2 ортой өрөө	17.85	
8	2 ортой өрөө	17.92	B
9	Хүүхдийн 3 ортой өрөө	17.92	
10	Хүүхдийн 2 ортой өрөө	17.26	
11	Эмч нарын өрөө	18.98	
12	Санхүүгийн өрөө	16.58	
13	Уламжлалтын өрөө	20.07	
14	Эрхлэгчийн өрөө	16.78	
15	Физик эмчилгээний өрөө	21.71	
16	Ариун цэврийн өрөө	3.44	C
17	Эмгэг төрөлтийн 1 ортой өрөө	13.28	
18	Ариун цэврийн өрөө	3.24	
19	Төрсний дараах 2 ортой өрөө	21.01	
20	Хөлийн өрөө	24.83	
21	Төрөх өрөө	25.10	
22	Төрхийн өмнөх 2 ортой өрөө	21.33	
23	Тарианы өрөө	12.8900	
24	Сувилагчийн өрөө	5.42	
	Нийт талбай	424.3	

ЗӨВШӨӨРӨЛЦСӨН		
БА	М.Болор-Эрдэнэ	
ББ	М.Уранбилэг	
ХАС	А.Солонго	
ЦБҮ	М.Баярмаа	
ДГ, ХТ	Л.Гантулга	

Энэхүү зураг тесел нь "Өлзий-Иш" ХХК-ний СЮУНЫ ӨМЧ тул зохиогчийн зөвшөөрөлгүй өөрчлөх болон олшруулахыг хориглоно.

"ӨЛЗИЙ-Иш" ХХК	15 ортой эрүүл мэндийн төвийн барилга			Төв аймаг, Баянжаргалан сум.	
	2-р давхрын холбоо дохиолол, дайгуулалт /IP телефон, Компьютерийн сүлжээ, IP телевизийн сүлжээ, Нэвтрэх эрхийн систем, Сувилагч дуудлагын систем/				Ye шат: А.3
	Захирал		А.Ичинхорлоо	Е.Г шифр: ӨИ-02-25	Масштаб: М1:100	Хуудас: 10
	Инженер		Г.Урантуяа	Т.Г шифр:	Зургийн дугаар: ХД-8	Огноо: 2025
	Шалгасан		Д.Доржсүрэн			