МАТЕРИАЛ, ТОНОГ ТӨХӨӨРӨМЖИЙН ТҮҮВЭР-1

№		Нэр	Нэгж тоо	Маяг	Хэмжих нэгж	Тоо	Тайлбар
1		Ерөнхий оролтын самбар: ЕОС-1, ЕОС-2		ЩМП-16.6.4-0	Ком	2	ЕС-1,2 Хананд ил тоноглох, зэс шинтэй. IP-31. 1600x800x x400 мм
	Ролт	Сэлгэн залгуур 200А	1	ВР-32И			
		3 фазын хүчний автомат таслуур 160А	1	ВА88-33 3Р/160А			
		Цэнэг шавхагч U=420В I=30kA	1	ОПС1-В4			
		Гал хамгаалагчийн суурь. 100А ПВЦ22x58 3Р	1+3	3хПВЦ-100А			
		Гүйдлийн трансформатор 150/5А	6	ТТИ-30			
		3 фазын электрон тоолуур U=380В 5А	1	DTZY88			
		РЕ Мультметр	1	Endless DMT-9S4			
		1 фазын автомат таслуур	3	ВА47-29 1Р/6А			
		Лэд дохионы гэрэл, 220В	3	AD22DS			
	Групп	3 фазын хүчний автомат таслуур 25А	1	ВА88-32 3Р/25А			ЕС-1 группт
		3 фазын хүчний автомат таслуур 63А	2	ВА88-32 3Р/63А			
		3 фазын хүчний автомат таслуур 100А	2	ВА88-32 3Р/100А			
	Групп	3 фазын хүчний автомат таслуур 25А	2	ВА88-32 3Р/25А			ЕС-2 группт
		3 фазын хүчний автомат таслуур 32А	1	ВА88-32 3Р/32А			
		3 фазын хүчний автомат таслуур 40А	2	ВА88-32 3Р/40А			
2		Бэлтгэл тэжээл авт-таар залгах самбар БТАЗ		ЩМП-16.6.4-0	Ком	1	БТАЗС Хананд ил тоноглох, зэс шинтэй. IP-31. 1600x600x x400 мм
	Ролт	Гал хамгаалагч-таслагч-залгагч 160А/100А	2 ком	EFEN ППНИ-33/100А			
		Автоматаар сэлгэн залгагч. EKF/PROxima	1	ABP EKF/80A			
		Гүйдлийн трансформатор 100/5А	6	ТТИ-30			
		3 фазын электрон тоолуур U=380В 5А	1	DTZY88			
		РЕ Мультметр	1	Endless DMT-9S4			
		Цэнэг шавхагч U=420В I=30kA	3	ОПС1-С3			
		Гал хамгаалагчийн суурь. 32А (ПР32 3Р IEK)	3+9	3хПВЦ-80А			
		3 фазын хүчний автомат таслуур 80А	1	ВА88-32 3Р/80А			
	Групп	3 фазын хүчний автомат таслуур 25А	1	ВА88-32 3Р/25А			
		3 фазын хүчний автомат таслуур 32А	2	ВА88-32 3Р/32А			
		3 фазын хүчний автомат таслуур 63А	1	ВА88-32 3Р/63А			
3		Ослын гэрэлтүүлгийн самбар: ОГС		ЩРн-24з-1	Ком	1	ОГС Хананд ил тоноглох, зэс шинтэй. IP-31. 440x310x x136 мм
	Ролт	3 фазын хүчний автомат таслуур 25А	1	ВА47-100 3Р/25А			
		Цэнэг шавхагч U=420В I=30kA	1	ОПС1-В3			
		Гал хамгаалагчийн суурь. 32А (ПР32 3Р IEK)	1+3	3хПВЦ-25А			
	Гр	1 фазын автомат таслуур 16А	8	ВА47-29 1Р/16А			
4		Гэрэлтүүлгийн самбар: АХ-1,2		ЩРВ-П-18	Ком	2	АХ-1,2 Хананд далд тоноглох, зэс шинтэй. IP-31. 252x398x x102 мм
	Ролт	3 фазын хүчний автомат таслуур 32А	1	ВА47-100 3Р/32А			
		Цэнэг шавхагч U=420В I=30kA	1	ОПС1-В3			
		Гал хамгаалагчийн суурь. 32А (ПР32 3Р IEK)	1+3	3хПВЦ-32А			
	Групп	1 фазын автомат таслуур 16А	1	ВА47-29 1Р/16А			
		1 фазын автомат таслуур 25А/D	1	ВА47-100 1Р/25А			
		2 фазын дифф/автомат таслуур 25А 10мА	2	АД12 2Р/25А 10мА			
		2 фазын дифф/автомат таслуур 25А 30мА	3	АД12 2Р/25А 30мА			

№		Нэр	Нэгж тоо	Маяг	Хэмжих нэгж	Тоо	Тайлбар
5		Хүчний самбар: ХС-1		ЩМП-6-0	Ком	1	ХС-1 Хананд ил тоноглох, зэс шинтэй. IP-54. 1200x750x x300 мм
	Ролт	3 фазын хүчний автомат таслуур 80А	1	ВА88-32 3Р/80А			
		Цэнэг шавхагч U=420В I=20kA	1	ОПС1-С3			
		Гал хамгаалагчийн суурь. 32А (ПР32 3Р IEK)	1+3	3хПВЦ-80А			
		Гүйдлийн трансформатор 100/5А	3	ТТИ-30			
		3 фазын электрон тоолуур U=380В 5А	1	DTZY88			
		1 фазын автомат таслуур	3	ВА47-29 1Р/6А			
		Лэд дохионы гэрэл, 220В	3	AD22DS			
		"Явуулах", гэрэлтэй товчлуур /ногоон/	1	1НЗ XB2NW34M2			
		"Зогсоох", гэрэлтэй товчлуур /улаан/	1	XB2-EH145, 22мм			
	Групп	1 фазын автомат таслуур 16А	1	ВА47-29 1Р/16А			
		1 фазын автомат таслуур 25А	1	ВА47-100 1Р/25А			
		3 фазын автомат таслуур 25А	2	ВА47-100 3Р/25А			
		3 фазын автомат таслуур 32А	3	ВА47-100 3Р/32А			
		3 фазын автомат таслуур 40А	2	ВА47-100 3Р/40А			
		2 фазын дифф/автомат таслуур 25А 10мА	6	АД12 2Р/25А 10мА			
6		Хүчний самбар: ХС-2		ЩМП-3-0	Ком	1	ХС-2 Хананд ил тоноглох, зэс шинтэй. IP-54. 650x500x x220 мм
	Ролт	3 фазын хүчний автомат таслуур 50А	1	ВА47-100 3Р/50А			
		Цэнэг шавхагч U=420В I=30kA	1	ОПС1-В3			
		Гал хамгаалагчийн суурь. 32А (ПР32 3Р IEK)	1+3	3хПВЦ-50А			
	Групп	1 фазын автомат таслуур 25А	10	ВА47-100 1Р/25А			
		3 фазын автомат таслуур 25А	2	ВА47-100 3Р/25А			
7		Гэрэлтүүлгийн самбар: ГС-1		ЩРн-48	Ком	1	ГС-1 Хананд ил тоноглох, зэс шинтэй. IP-31. 620x310x x120 мм
	Ролт	3 фазын хүчний автомат таслуур 63А	1	ВА47-100 3Р/63А			
		Цэнэг шавхагч U=420В I=20kA	1	ОПС1-С3			
		Гал хамгаалагчийн суурь. 32А (ПР32 3Р IEK)	1+3	3хПВЦ-63А			
	Групп	1 фазын автомат таслуур 16А	2	ВА47-29 1Р/16А			
		1 фазын автомат таслуур 25А/D	1	ВА47-100 1Р/25А			
		3 фазын автомат таслуур 25А/D	1	ВА47-100 3Р/25А			
		3 фазын автомат таслуур 40А/D	2	ВА47-100 3Р/25А			
		2 фазын дифф/автомат таслуур 25А 10мА	1	АД12 2Р/25А 10мА			
		2 фазын дифф/автомат таслуур 25А 30мА	2	АД12 2Р/25А 30мА			
8		Гэрэлтүүлгийн самбар: ГС-2		ЩРн-48	Ком	1	ГС-2 Хананд ил тоноглох, зэс шинтэй. IP-31. 620x310x x120 мм
	Ролт	3 фазын хүчний автомат таслуур 32А	1	ВА47-100 3Р/32А			
		Цэнэг шавхагч U=420В I=30kA	1	ОПС1-В3			
		Гал хамгаалагчийн суурь. 32А (ПР32 3Р IEK)	1+3	3хПВЦ-32А			
	Групп	1 фазын автомат таслуур 16А	1	ВА47-29 1Р/16А			
		1 фазын автомат таслуур 25А/D	6	ВА47-100 1Р/25А			
		2 фазын дифф/автомат таслуур 25А 10мА	3	АД12 2Р/25А 10мА			
		2 фазын дифф/автомат таслуур 25А 30мА	5	АД12 2Р/25А 30мА			

9

10

11

12

13

Тайлбар
ЕС-1,2 Хананд ил тоноглох, зэс шинтэй. IP-31. 1600x800x x400 мм
ЕС-1 группт
ЕС-2 группт
БТАЗС Хананд ил тоноглох, зэс шинтэй. IP-31. 1600x600x x400 мм
ОГС Хананд ил тоноглох, зэс шинтэй. IP-31. 440x310x x136 мм
АХ-1,2 Хананд далд тоноглох, зэс шинтэй. IP-31. 252x398x x102 мм

5	Хүчний самбар: ХС-1		ЩМП-6-0	Ком	1	ХС-1 Хананд ил тоноглох, зэс шинтэй. IP-54. 1200x750x x300 мм	
	Ороолт	3 фазын хүчний автомат таслуур 80А	1	ВА88-32 3Р/80А			
		Цэнэг шавхагч U=420В I=20kA	1	ОПС1-С3			
		Гал хамгаалагчийн суурь. 32А (ПР32 3Р IEK)	1+3	3хПВЦ-80А			
		Гүйдлийн трансформатор 100/5А	3	ТТИ-30			
		3 фазын электрон тоолуур U=380В 5А	1	DTZY88			
		1 фазын автомат таслуур	3	ВА47-29 1Р/6А			
		Лэд дохионы гэрэл, 220В	3	AD22DS			
		"Явуулах", гэрэлтэй товчлуур /ногоон/	1	1Н3 XB2NW34M2			
		"Зогсоох", гэрэлтэй товчлуур /улаан/	1	XB2-EH145, 22мм			
	Групп	1 фазын автомат таслуур 16А	1	ВА47-29 1Р/16А			
		1 фазын автомат таслуур 25А	1	ВА47-100 1Р/25А			
		3 фазын автомат таслуур 25А	2	ВА47-100 3Р/25А			
		3 фазын автомат таслуур 32А	3	ВА47-100 3Р/32А			
		3 фазын автомат таслуур 40А	2	ВА47-100 3Р/40А			
		2 фазын дифф/автомат таслуур 25А 10мА	6	АД12 2Р/25А 10мА			
6	Хүчний самбар: ХС-2		ЩМП-3-0	Ком	1	ХС-2 Хананд ил тоноглох, зэс шинтэй. IP-54. 650x500x x220 мм	
	Ороолт	3 фазын хүчний автомат таслуур 50А	1	ВА47-100 3Р/50А			
		Цэнэг шавхагч U=420В I=30kA	1	ОПС1-В3			
		Гал хамгаалагчийн суурь. 32А (ПР32 3Р IEK)	1+3	3хПВЦ-50А			
	Групп	1 фазын автомат таслуур 25А	10	ВА47-100 1Р/25А			
		3 фазын автомат таслуур 25А	2	ВА47-100 3Р/25А			
7	Гэрэлтүүлгийн самбар: ГС-1		ЩРн-48	Ком	1	ГС-1 Хананд ил тоноглох, зэс шинтэй. IP-31. 620x310x x120 мм	
	Ороолт	3 фазын хүчний автомат таслуур 63А	1	ВА47-100 3Р/63А			
		Цэнэг шавхагч U=420В I=20kA	1	ОПС1-С3			
		Гал хамгаалагчийн суурь. 32А (ПР32 3Р IEK)	1+3	3хПВЦ-63А			
	Групп	1 фазын автомат таслуур 16А	2	ВА47-29 1Р/16А			
		1 фазын автомат таслуур 25А/D	1	ВА47-100 1Р/25А			
		3 фазын автомат таслуур 25А/D	1	ВА47-100 3Р/25А			
		3 фазын автомат таслуур 40А/D	2	ВА47-100 3Р/25А			
		2 фазын дифф/автомат таслуур 25А 10мА	1	АД12 2Р/25А 10мА			
		2 фазын дифф/автомат таслуур 25А 30мА	2	АД12 2Р/25А 30мА			
8	Гэрэлтүүлгийн самбар: ГС-2		ЩРн-48	Ком	1	ГС-2 Хананд ил тоноглох, зэс шинтэй. IP-31. 620x310x x120 мм	
	Ороолт	3 фазын хүчний автомат таслуур 32А	1	ВА47-100 3Р/32А			
		Цэнэг шавхагч U=420В I=30kA	1	ОПС1-В3			
		Гал хамгаалагчийн суурь. 32А (ПР32 3Р IEK)	1+3	3хПВЦ-32А			
	Групп	1 фазын автомат таслуур 16А	1	ВА47-29 1Р/16А			
		1 фазын автомат таслуур 25А/D	6	ВА47-100 1Р/25А			
		2 фазын дифф/автомат таслуур 25А 10мА	3	АД12 2Р/25А 10мА			
		2 фазын дифф/автомат таслуур 25А 30мА	5	АД12 2Р/25А 30мА			
9	Гэрэлтүүлгийн самбар: ГС-3		ЩРн-48	Ком	1	ГС-3 Хананд ил тоноглох, зэс шинтэй. IP-31. 620x310x x120 мм	
	Ороолт	3 фазын хүчний автомат таслуур 32А	1	ВА47-100 3Р/32А			
		Цэнэг шавхагч U=420В I=30kA	1	ОПС1-В3			
		Гал хамгаалагчийн суурь. 32А (ПР32 3Р IEK)	1+3	3хПВЦ-32А			
	Групп	1 фазын автомат таслуур 16А	1	ВА47-29 1Р/16А			
		1 фазын автомат таслуур 25А/D	5	ВА47-100 1Р/25А			
		2 фазын дифф/автомат таслуур 25А 10мА	1	АД12 2Р/25А 10мА			
		2 фазын дифф/автомат таслуур 25А 30мА	5	АД12 2Р/25А 30мА			
10	Гэрэлтүүлгийн самбар: ГС-4		ЩРн-36	Ком	1	ГС-4 Хананд ил тоноглох, зэс шинтэй. IP-31. 540x310x x120 мм	
	Ороолт	3 фазын хүчний автомат таслуур 32А	1	ВА47-100 3Р/32А			
		Цэнэг шавхагч U=420В I=20kA	1	ОПС1-С3			
		Гал хамгаалагчийн суурь. 32А (ПР32 3Р IEK)	1+3	3хПВЦ-32А			
	Групп	1 фазын автомат таслуур 16А	2	ВА47-29 1Р/16А			
		1 фазын автомат таслуур 25А/D	3	ВА47-100 1Р/25А			
		2 фазын дифф/автомат таслуур 25А 30мА	5	АД12 2Р/25А 30мА			
11	Гэрэлтүүлгийн самбар: ГС-5		ЩРн-36	Ком	1	ГС-5 Хананд ил тоноглох, зэс шинтэй. IP-31. 540x310x x120 мм	
	Ороолт	3 фазын хүчний автомат таслуур 32А	1	ВА47-100 3Р/32А			
		Цэнэг шавхагч U=420В I=20kA	1	ОПС1-С3			
		Гал хамгаалагчийн суурь. 32А (ПР32 3Р IEK)	1+3	3хПВЦ-32А			
	Групп	1 фазын автомат таслуур 16А	1	ВА47-29 1Р/16А			
		1 фазын автомат таслуур 25А/D	2	ВА47-100 1Р/25А			
		2 фазын дифф/автомат таслуур 25А 10мА	3	АД12 2Р/25А 10мА			
12	Гэрэлтүүлгийн самбар: АХ-3		ЩРВ-П-24	Ком	1	АХ-3 Хананд далд тоноглох, зэс шинтэй. IP-31. 345x300x x102 мм	
	Ороолт	3 фазын хүчний автомат таслуур 32А	1	ВА47-100 3Р/32А			
		Цэнэг шавхагч U=420В I=30kA	1	ОПС1-В3			
		Гал хамгаалагчийн суурь. 32А (ПР32 3Р IEK)	1+3	3хПВЦ-32А			
	Групп	1 фазын автомат таслуур 16А	1	ВА47-29 1Р/16А			
		1 фазын автомат таслуур 25А/D	1	ВА47-100 1Р/25А			
		2 фазын дифф/автомат таслуур 25А 10мА	2	АД12 2Р/25А 10мА			
		2 фазын дифф/автомат таслуур 25А 30мА	5	АД12 2Р/25А 30мА			
13	Холбооны самбар: ХоУС-1,2		ЩРн-24з-1	Ком	2	ХоУС-1,2 Хананд ил тоноглох, зэс шинтэй. IP-31. 440x310x x136 мм	
	Ороолт	3 фазын хүчний автомат таслуур 32А	1	ВА47-100 3Р/32А			
		Цэнэг шавхагч U=420В I=20kA	1	ОПС1-С3			
		Гал хамгаалагчийн суурь. 32А (ПР32 3Р IEK)	1+3	3хПВЦ-32А			
	Групп	1 фазын автомат таслуур 25А	4	ВА47-100 1Р/25А			
		2 фазын дифф/автомат таслуур 25А 30мА	2	АД12 2Р/25А 30мА			

ӨЛЗИЙ-ИШ ХХК	15 ортой эрүүл мэндийн төвийн өргөтгөлийн барилга		Төв аймаг Баянжаргалан сум	
	Материал, тоног төхөөрөмжийн түүвэр-1			Үе шат: А.З
Захирал	А.Ичинхорлоо	Е.Г шифр: ӨИ-02/25	Масштаб:	Хуудас: 30
Инженер	Л.Гантулга	Т.Г шифр:	Зургийн дугаар: ХТ-03	Огноо: 2025
Шалгасан	Б.Ванчигмаа			

А3

МАТЕРИАЛ, ТОНОГ ТӨХӨӨРӨМЖИЙН ТҮҮВЭР-2

№	Нэр	Маяг	Нэгж	Тоо	Тайлбар
1	Далд тавих, 1 туйлт унтраалга, 230В, 10А	ИЭК Вега	ш	38	IP20
2	Мөн 2 туйлт унтраалга, 230В, 15А	ИЭК Вега	ш	52	IP20
3	Мөн 3 туйлт унтраалга, 230В, 15А	ИЭК Вега	ш	4	IP20
4	Ил тавих ус чийгний хамг-лалттай 1 туйлт унтраалга, 230В,10А	ИЭК Гермес	ш	6	IP54
5	Ил тавих ус чийгний хамг-лалттай 2 туйлт унтраалга, 230В,10А	ИЭК Гермес	ш	10	IP54
6	Ил тавих ус чийгний хамг-лалттай 3 туйлт унтраалга, 230В,10А	ИЭК Гермес	ш	3	IP54
7	Далд тавих, 2 талаас удирдах 2 туйлт унтраалга, 230В,10А	ИЭК Гермес	ш	2	IP20
8	Мөн 2 туйлт, хамгаалагдсан 2-аас удирдах унтраалга, 230В,10А	ИЭК Гермес	ш	2	IP54
9	Далд тавих, хоёрлосон, газар/кон/ттай шт/залгуур, 230В,15А	ИЭК Гермес	ш	150	IP20
10	2-лосон, газар/кон/ттай, хамгаалагдсан, шт/залгуур, 230В 2х15А /залгуурыг сугалахад үүрийг нь хаадаг хамгаалах тоноглолтой/	ИЭК Гермес	ш	32	IP44
11	Далд тавих, хамг-лагдсан газар/кон/ттай шт/залгуур, 230В,25А	ИЭК Legrand	ш	1	IP54
12	Далд тавих, хамг-лагдсан газар/кон/ттай шт/залгуур, 380В,32А	ИЭК ССИ-425	ком	1	IP44
13	Унтраалга, штепсель залгуур далд тавих хайрцаг	КУВ-1М	ш	301	
14	Лэд чийдэнтэй ердийн хана, таазанд тавих цэнэглэгддэг гэрэлтүүлэгч /ослын/ 2х4 Вт, 220В	ULTRALIGTH		28	IP20
15	Лэд чийдэнтэй "Гарах" 2 талын, "БЧАБ" 1 талын бичигтэй, ердийн хана, таазанд тавих, цэнэглэгддэг гэрэлтүүлэгч 3 Вт, 220В	CCA1001 CCA1003		11	IP20 EXIT БЧАБ
16	Цахилгааны пластмассан уян хоолой. ф16. /1б=100м/	PVC	м	300	
17	Цахилгааны пластмассан уян хоолой. ф20. /1б=100м/	PVC	м	1840	
18	Цахилгааны пластмассан уян хоолой. ф25. /1б=100м/	PVC	м	1130	
19	Цахилгааны пластмассан уян хоолой. ф32. /1б=100м/	PVC	м	120	
20	Цахилгааны пластмассан уян хоолой. ф40. /1б=50м/	PVC	м	40	
21	Цахилгааны пластмассан уян хоолой. ф50. /1б=50м/	PVC	м	15	
22	Соронзон залгуур. 9А	КМИ10960	ш	4	самбарт
23	Цахилгаан дулааны реле. 0.63А	РТИ 1304	ш	3	самбарт
24	Цахилгаан дулааны реле. 4А	РТИ 1308	ш	1	самбарт
25	Хамгаалалтын гэртэй, цахилгаан дулааны реле 0.4А+КМИ10960	РТИ 1303	ком	7	хананд
26	Шулуун төгсгөвч, 2.5мм^2 (1 боодол=100ш)	ИЭК Е-2508	б-дол	15	
27	Шулуун төгсгөвч, 4мм^2 (1 боодол=100ш)	ИЭК Е-4009	б-дол	18	
28	Кабелийн төгсгөвч, 6мм^2, зэс	DT-6	ш	116	
29	Кабелийн төгсгөвч, 10мм^2, зэс	DT-10	ш	90	
30	Кабелийн төгсгөвч, 16мм^2, зэс	DT-16	ш	10	
31	Кабелийн төгсгөвч, 25мм^2, зэс	DT-25	ш	10	
32	Кабелийн төгсгөвч, 35мм^2, зэс	DT-35	ш	18	
33	Бууруулах хувьсгууртай хайрцаг	ЯТП-25	ком	1	
34	Лэд, хамг-лагдсан хана, таазанд тавих гэрэлт-лэгч. 24Вт, 220В	ДПБ 3005	ш	22	IP54
35	Лэд чийдэнтэй таазанд тавих гэрэлтүүлэгч. 36Вт, 220В	ДВО 6568	ш	95	IP20
36	Лэд чийдэнтэй таазанд тавих гэрэлтүүлэгч. 40Вт, 220В	ДВО 404065	ш	33	IP54
37	Лэд чийдэнтэй ус, чийгнээс хамгаалагдсан хана, таазанд тавих гэрэлтүүлэгч. 40Вт, 220В /ИЭК/	ДСП 1422	ш	29	IP65
38	Бактерисцит чийдэнтэй, таазанд тавих гэрэлт-лэгч. 30Вт, 220В	ЛБК-300Б	ш	6	IP44
39	Лэд чийдэнтэй таазанд тавих, гэрэлтүүлэгч. 18Вт, 220В	BLS18-300x300	ш	26	IP54
40	Лэд чийдэнтэй хананд тавих, жижүүрийн гэрэлтүүлэгч. 2Вт, 220В	ДБО12-902	ш	31	IP54
41	Утас холболтын хавчаар /клемм/ EMPP 2.5мм 10А	ЗВИ-10/2.5-6/	ш	75	ИЭК
42	Кабель салбарлах далд тавих хайрцаг	Т160	ш	130	
43	1х2.5 мм^2 хөндлөн огтолын талбайтай, зэс голтой, поливнилхлоридын /ПВХ/ пластик тусгаарлагчтай утас	ПВ3-0.66	м	4580	
44	1х4 мм^2 хөндлөн огтолын талбайтай, зэс голтой, поливнилхлоридын /ПВХ/ пластик тусгаарлагчтай утас	ПВ1-0.66	м	3050	
45	1х6 мм^2 хөндлөн огтолын талбайтай, зэс голтой, поливнилхлоридын /ПВХ/ пластик тусгаарлагчтай утас	ПВ1-0.66	м	190	
46	1х10 мм^2 хөн/огтолын талбайтай, зэс голтой, поливнилхлоридын /ПВХ/ пластик, шаталт дэмжихгүй тусгаарлагчтай кабель	ВВГнг-0.66	м	130	
47	3х2.5 мм^2 хөн/огтолын талбайтай, зэс голтой, поливнилхлоридын /ПВХ/ пластик, шаталт дэмжихгүй тусгаарлагчтай кабель	ВВГнг-0.66	м	280	
48	3х4 мм^2 хөн/огтолын талбайтай, зэс голтой, поливнилхлоридын /ПВХ/ пластик, шаталт дэмжихгүй тусгаарлагчтай кабель	ВВГнг-0.66	м	330	
49	5х4 мм^2 хөн/огтолын талбайтай, зэс голтой, поливнилхлоридын /ПВХ/ пластик, шаталт дэмжихгүй тусгаарлагчтай кабель	ВВГнг-0.66	м	25	
50	5х6 мм^2 хөн/огтолын талбайтай, зэс голтой, поливнилхлоридын /ПВХ/ пластик, шаталт дэмжихгүй тусгаарлагчтай кабель	ВВГнг-0.66	м	85	
51	5х10 мм^2 хөн/огтолын талбайтай, зэс голтой, поливнилхлоридын /ПВХ/ пластик, шаталт дэмжихгүй тусгаарлагчтай кабель	ВВГнг-0.66	м	150	
52	5х16 мм^2 хөн/огтолын талбайтай, зэс голтой, поливнилхлоридын /ПВХ/ пластик, шаталт дэмжихгүй тусгаарлагчтай кабель	ВВГнг-0.66	м	15	
53	5х25 мм^2 хөн/огтолын талбайтай, зэс голтой, поливнилхлоридын /ПВХ/ пластик, шаталт дэмжихгүй тусгаарлагчтай кабель	ВВГнг-0.66	м	20	
54	3х35 мм^2 хөн/огтолын талбайтай, зэс голтой, поливнилхлоридын /ПВХ/ пластик, шаталт дэмжихгүй тусгаарлагчтай кабель	ВВГнг-0.66	м	15	
55	ф8мм цайрдсан бөөрөнхий төмөр		м	230	
56	Цайрдсан туузан төмөр 25х4 мм. Дотор газардуулгын хүрээ, аянгын гүйдлийн буулт		м	190	
57	Ц/туузан төмөр 40х4 мм. Гадна газар/-ын хүрээ, холболт		м	180	
58	Цайрдсан булан төмөр 50х50х5 мм /L=3.5 метр урттай/		м	77	22 ширхэг
59	Газардуулга хэмжих худаг		ком	1	
60	Тусгаарлагч дэр		ш	72	
61	Газардуулга сайжруулагч материал		уут	110	1 уут=25кг
62	ф108мм цайрдсан ган төмөр хоолой		м	10	
63	Хуурай автомат гал унтраагч (цахилгааны өрөөнд суурилуулах)	МПП Буран-2.5	ком	1	

"ӨЛЗИЙ-ИШ" ХХК	15 ортой эрүүл мэндийн төвийн өргөтгөлийн барилга			Төв аймаг Баянжаргалан сум	
	Материал, тоног төхөөрөмжийн түүвэр-2				Ye шат: А.З
	Захирал	А.Ичинхорлоо	Е.Г шифр: ӨИ-02/25	Масштаб:	Хуудас: 30
	Инженер	Л.Гантулга	Т.Г шифр:	Зургийн дугаар: ХТ-04	Огноо: 2025
	Шалгасан	Б.Ванчигмаа			

0.4КВ-ЫН САМБАРУУДЫН ТООЦООНЫ БҮДҮҮВЧ

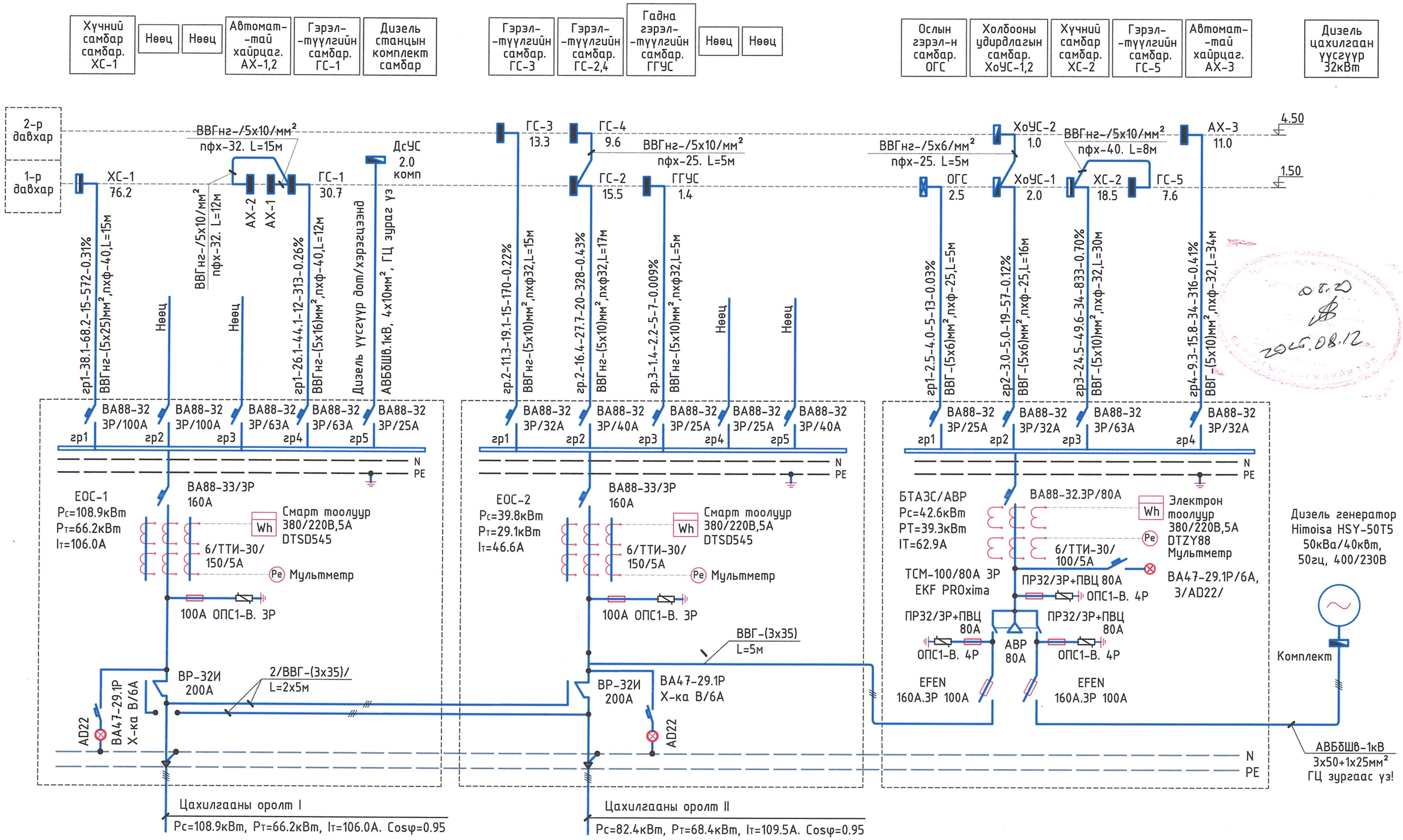

Бүдүүвч дээрхи бичлэгийн тэмдэглэгээний дэс дараалал

1 оролттой ослын үед:
Рс=172.8кВт
Рт=116.6кВт
Iт=186.7А

МАГИСТРАЛЬ БА ГРУППЫН ШУГАМ							
Шугамын тэмдэглэгээ	Тооцооны ачаалал кВт	Тооцооны гүйдэл А	Урт м	Момент кВт*м	Хүчдлийн алдагдал %	Дамжуулагчийн тоо, хөндлөн огтлол	Хоолойн маяг, диаметр
1	2	3			4	5	6

"ӨЛЗИЙ-ИШ" ХХК	15 ортой эрүүл мэндийн төвийн өргөтгөлийн барилга			Төв аймаг Баянжаргалан сум	
	0.4 кВ-н самбаруудын тооцооны бүдүүвч				Ye шат: А.3
	Захирал	А.Ичинхорлоо	Е.Г шифр: ӨИ-02/25	Масштаб:	Хуудас: 30
	Инженер	Д.Гантулга	Т.Г шифр:	Зургийн дугаар: ХТ-05	Огноо: 2025
	Шалгасан	Б.Ванчигмаа			

МОНГОЛ УЛС ... ДАТХ11245 ... ТАНИЛЦУУЛГА ... МЭРГЭШСЭН ИНЖЕНЕР ... 2025-2026

0.5.20 2025.08.12

ХС-1. ХҮЧНИЙ САМБАРЫН ТООЦООНЫ БҮДҮҮВЧ

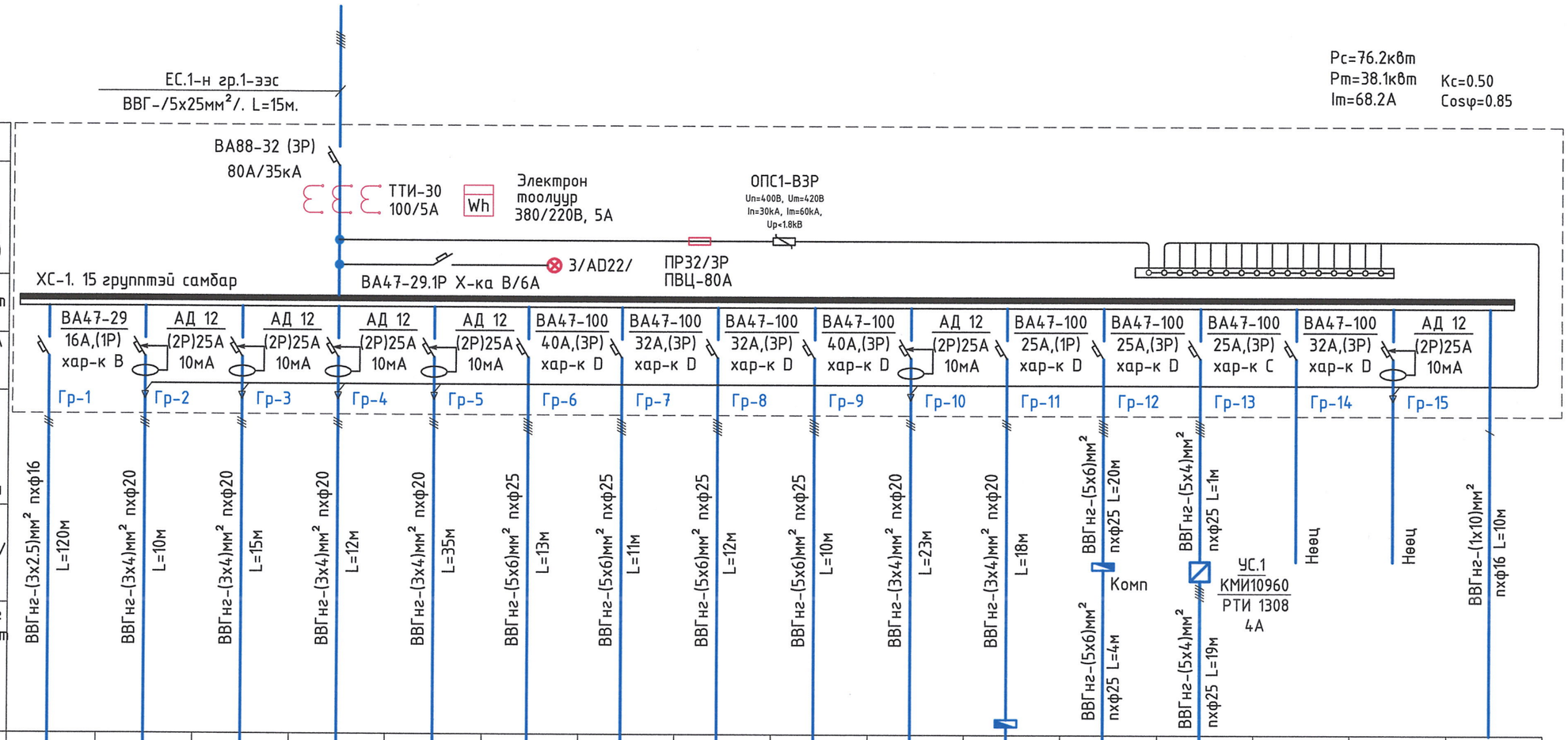

Тухайн тэжээх шугам																	
Хүчдэл хангах Шин дамжуулагч	Оролт дээрхи аппаратын маяг I хэвийн (А) I явуулах (А)																
	Тэмдэглэгээ/маяг/ Хүчдэл,В; Р суурь,кВт Iтооц, А																
Шугамын гаралтын аппарат	Маяг, Iхэвийн, А Салгагч да хайлах тавьц	ВА47-29 16А,(1Р) хар-к В	АД 12 (2Р)25А 10мА	АД 12 (2Р)25А 10мА	АД 12 (2Р)25А 10мА	АД 12 (2Р)25А 10мА	ВА47-100 40А,(3Р) хар-к D	ВА47-100 32А,(3Р) хар-к D	ВА47-100 32А,(3Р) хар-к D	ВА47-100 40А,(3Р) хар-к D	АД 12 (2Р)25А 10мА	ВА47-100 25А,(1Р) хар-к D	ВА47-100 25А,(3Р) хар-к D	ВА47-100 25А,(3Р) хар-к С	ВА47-100 32А,(3Р) хар-к D	АД 12 (2Р)25А 10мА	
Утасны марк, хөндлөн огтлол мм2	Шугамын тэмдэглэгээ байгуулалт дахь хоолойн тэмдэглэгээ /стандарт/ урт,м	ВВГнг-(3х2.5)мм² пхф16 L=120м	ВВГнг-(3х4)мм² пхф20 L=10м	ВВГнг-(3х4)мм² пхф20 L=15м	ВВГнг-(3х4)мм² пхф20 L=12м	ВВГнг-(3х4)мм² пхф20 L=35м	ВВГнг-(5х6)мм² пхф25 L=13м	ВВГнг-(5х6)мм² пхф25 L=11м	ВВГнг-(5х6)мм² пхф25 L=12м	ВВГнг-(5х6)мм² пхф25 L=10м	ВВГнг-(3х4)мм² пхф20 L=23м	ВВГнг-(3х4)мм² пхф20 L=18м	ВВГнг-(5х6)мм² пхф25 L=20м ВВГнг-(5х6)мм² пхф25 L=4м	ВВГнг-(5х4)мм² пхф25 L=1м ВВГнг-(5х4)мм² пхф25 L=19м	Нөөц	Нөөц	ВВГнг-(1х10)мм² пхф16 L=10м	
Явуулах аппарат	Шугамын тэмдэглэгээ Салгагчийн Iхэвийн/А/ дулааны релены тавьц,/А/																
Утасны марк ба хөндлөн огтлол мм2	Шугамын тэмдэглэгээ,байгуулалт дахь хоолойн тэмдэглэгээ /стандартаар/ урт,м																
Цахилгаан хэрэглэгч	Таних тэмдэг	М 6+16	2	2	3	3+2	1	1	1	1	2	М 1	1	М 1			
	Байгуулалт дээрхи №	ДСП1422	Ш3.2	Ш3.2	Ш3.2	Ш3.1,2	I	II	III	IV	Ш3.2	АСТ-3	АДХ-2	АСС-1			
	Маяг	ДВ06568	ИЭК Гермэс		ИЭК Гермэс		КПЭМ-160	СЭСМ-05ЛЧ	ZFC-12	ПЭ-048М	ИЭК Гермэс	352-G45	RMC1.E1.100	RP60-30/28			
	Pхэвийн, кВт	0.71	2.0	2.0	3.0	2.3	18.1	12.0	9.0	17.0	2.0	1.6	5.0	1.5			
	Гүйдэл, А: I хэвийн	3.2	9.1	9.0	13.6	10.5	27.5	18.2	13.7	25.8	9.0	7.3	8.0	2.4			
	Гүйдэл, А: I явуулах																
	Нэр	Гал тогооны хэсгийн өрөө №20-28	Гал тогооны штепсель залгуур	Гал тогооны штепсель залгуур	Гал тогооны штепсель залгуур	Гал тогооны штепсель залгуур	1-р хоолны тогоо	2-р хоолны тогоо	Босоо тавиуртай жигнүүр	Шарах шүүгээ	Гал тогооны штепсель залгуур	Агаар сэлгэх төхөөрөмж №03	Агаарын дулаан хөшиг-2	Агаар сорох сэнс №01	Нөөц	Нөөц	Металл угаагуур, халаалтын болон цэвэр, бохир усны зам хоолой, цахилгаан тоноглолын их бие, бүхжин таазны металл хэсгийг холбоно

Тайлбар

1. Гал тогооны хүчний самбар.
2. Энэ хуудсыг ХТ-05, ХТ-15, ХТ-16, ДГ-01, ДГ-02 хуудастай хамт үзнэ.

"ӨЛЗИЙ-ИШ" ХХК	15 ортой эрүүл мэндийн төвийн өргөтгөлийн барилга			Төв аймаг Баянжаргалан сум	
	ХС-1. Хүчний самбарын тооцооны бүдүүвч				Үе шат: А.3
	Захирал	А.Ичинхорлоо	Е.Г шифр: ӨИ-02/25	Масштаб:	Хуудас: 30
	Инженер	Л.Гантулга	Т.Г шифр:	Зургийн дугаар: ХТ-06	Огноо: 2025
	Шалгасан	Б.Ванчигмаа			

ХС-2. ХҮЧНИЙ САМБАРЫН ТООЦООНЫ БҮДҮҮВЧ

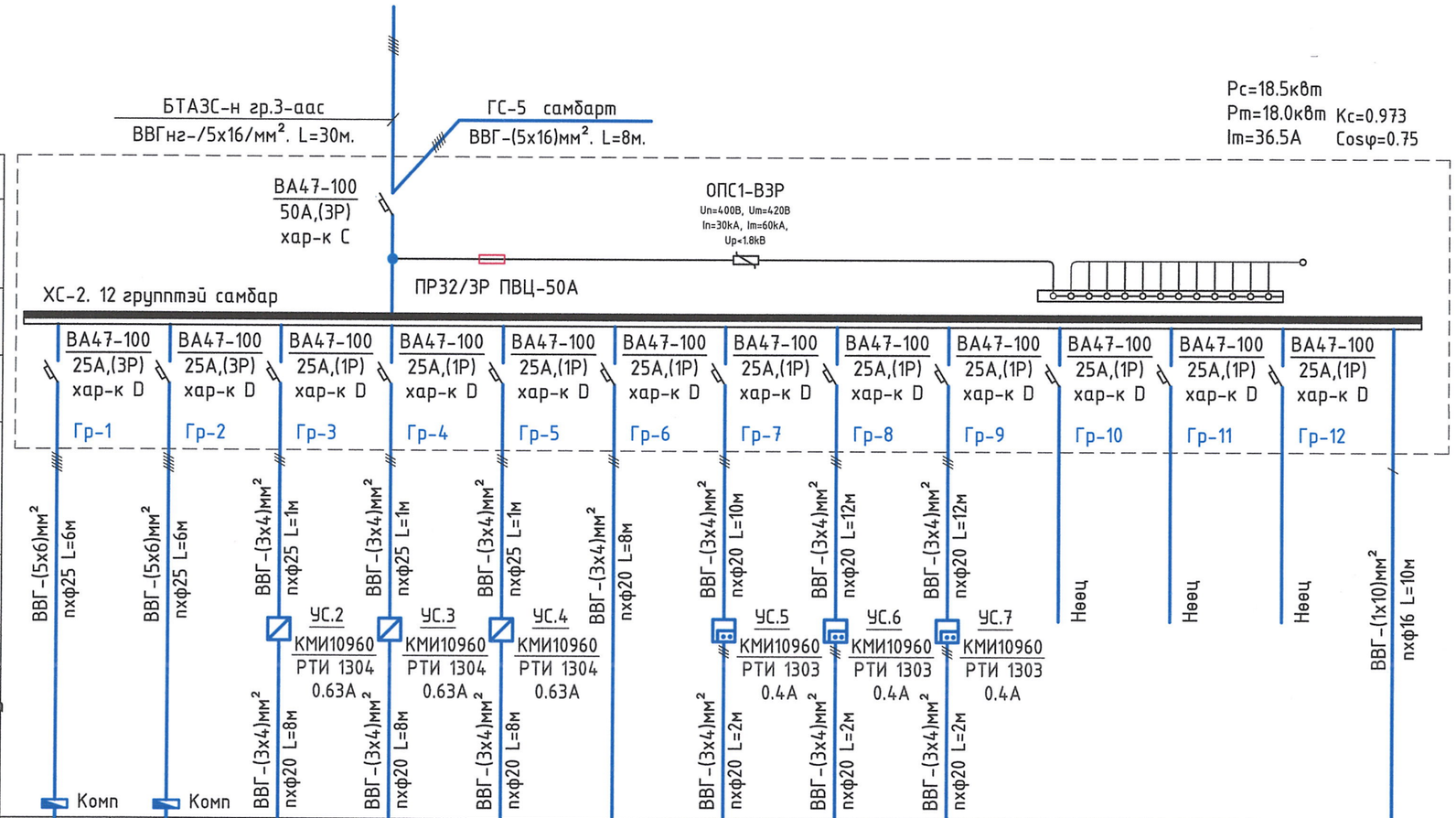

Шаталт дэмждэггүй бүрээстэй зэс голтой кабель. ВВГнг

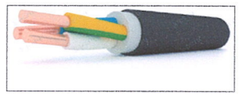

Кабелийн халалтын зөвшөөрөгдөх температур

Хэвийн ажиллагаанд	70°
Хэт ачааллын горимд	90°
Богино холболт болох үед	160°
Богино холболтын үед гал авалцахгүй байх нөхцлийн дагуу	350°

Тухайн тэжээх шугам														
Шин дамжуулагч хувдар.хайрцаг	Оролт дээрхи аппаратын маяг I хэвийн (А) I явуулах (А)													
	Тэмдэглэгээ/маяг/ Хүчдэл,В; Р суурь,кВт Iтооц, А													
Шугамын гаралтын аппарат	Маяг, Iхэвийн, А Салгагч ба хайлах тавьц													
Утасны марк, хөндлөн огтлол мм2	Шугамын тэмдэглэгээ байгуулалт дахь хоолойн тэмдэглэгээ /стандарт/урт,м	ВВГ-(5х6)мм² пхф25 L=6м	ВВГ-(5х6)мм² пхф25 L=6м	ВВГ-(3х4)мм² пхф25 L=1м	ВВГ-(3х4)мм² пхф25 L=1м	ВВГ-(3х4)мм² пхф25 L=1м	ВВГ-(3х4)мм² пхф20 L=8м	ВВГ-(3х4)мм² пхф20 L=10м	ВВГ-(3х4)мм² пхф20 L=12м	ВВГ-(3х4)мм² пхф20 L=12м	Нөөц	Нөөц	Нөөц	ВВГ-(1х10)мм² пхф16 L=10м
Явуулах аппарат	Шугамын тэмдэглэгээ Салгагчийн Iхэвийн/А/ дулааны релены тавьц,/А/			УС.2 КМИ10960 РТИ 1304 0.63А	УС.3 КМИ10960 РТИ 1304 0.63А	УС.4 КМИ10960 РТИ 1304 0.63А		УС.5 КМИ10960 РТИ 1303 0.4А	УС.6 КМИ10960 РТИ 1303 0.4А	УС.7 КМИ10960 РТИ 1303 0.4А				
Утасны марк ба хөндлөн огтлол мм2	Шугамын тэмдэглэгээ, байгуулалт дахь хоолойн тэмдэглэгээ /стандартаар/ урт,м	Комп	Комп	ВВГ-(3х4)мм² пхф20 L=8м	ВВГ-(3х4)мм² пхф20 L=8м	ВВГ-(3х4)мм² пхф20 L=8м		ВВГ-(3х4)мм² пхф20 L=2м	ВВГ-(3х4)мм² пхф20 L=2м	ВВГ-(3х4)мм² пхф20 L=2м				
Цахилгаан хэрэглэгчид	Таних тэмдэг			М 1	М 1	М 1	1	М 1	М 1	М 1				Металл угаагуур, халаалтын болон цэвэр, бохир усны ган хоолой, цахилгаан тоноглолын их бие, бүүжин таазны металл хэсгийг холбоно
	Байгуулалт дээрхи №	ЭУХ-1	ЭУХ-2	ХаУЭН-1	УАУН-1	УАУН-2		АСС-6	АСС-7	АСС-8				
	Маяг	Eldom Green Line 300L		Grundfos ALPHA 20-60 N150			ЯТП-0.25	VentsTT150	VentsTT125					
	Pхэвийн, кВт	9.0	9.0	0.045	0.045	0.045	0.3	0.060	0.037	0.037				
	Гүйдэл, А I хэвийн	23.7	23.7	0.38	0.38	0.38	1.4	0.27	0.27	0.27				
	Гүйдэл, А I явуулах													
	Нэр	Эзэлхүүний ус халаагч №01	Эзэлхүүний ус халаагч №02	Халуун усны эргэлтийн насос	Унд, ахуйн усны өргөлтийн насос	Унд, ахуйн усны өргөлтийн нөөц насос	Бууруулах трансфор-матортай хайрцаг	Агаар сорох сэнс №06	Агаар сорох сэнс №07	Агаар сорох сэнс №08	Нөөц	Нөөц	Нөөц	

Тайлбар

1. Туслах барилгын дулааны өрөөний хүчний самбар.
2. Энэ хуудсыг ХТ-05, ХТ-15, ХТ-16, ДГ-01, ДГ-02 хуудастай хамт үзнэ.

"ӨЛЗИЙ-ИШ" ХХК	15 ортой эрүүл мэндийн төвийн өргөтгөлийн барилга				Төв аймаг Баянжаргалан сум
	ХС-2. Хүчний самбарын тооцооны бүдүүвч				Уе шат: А.З
	Захирал	А.Ичинхорлоо	Е.Г шифр: ӨИ-02/25	Масштаб:	Хуудас: 30
	Инженер	Л.Гантулга	Т.Г шифр:	Зургийн дугаар: ХТ-07	Огноо: 2025
	Шалгасан	Б.Ванчигмаа			

ГС-1. ГЭРЭЛТҮҮЛГИЙН САМБАРЫН ТООЦООНЫ, ДИЗЕЛЬ ЦАХИЛГААН ҮҮСГҮҮРИЙН УДИРДЛАГЫН БҮДҮҮВЧ

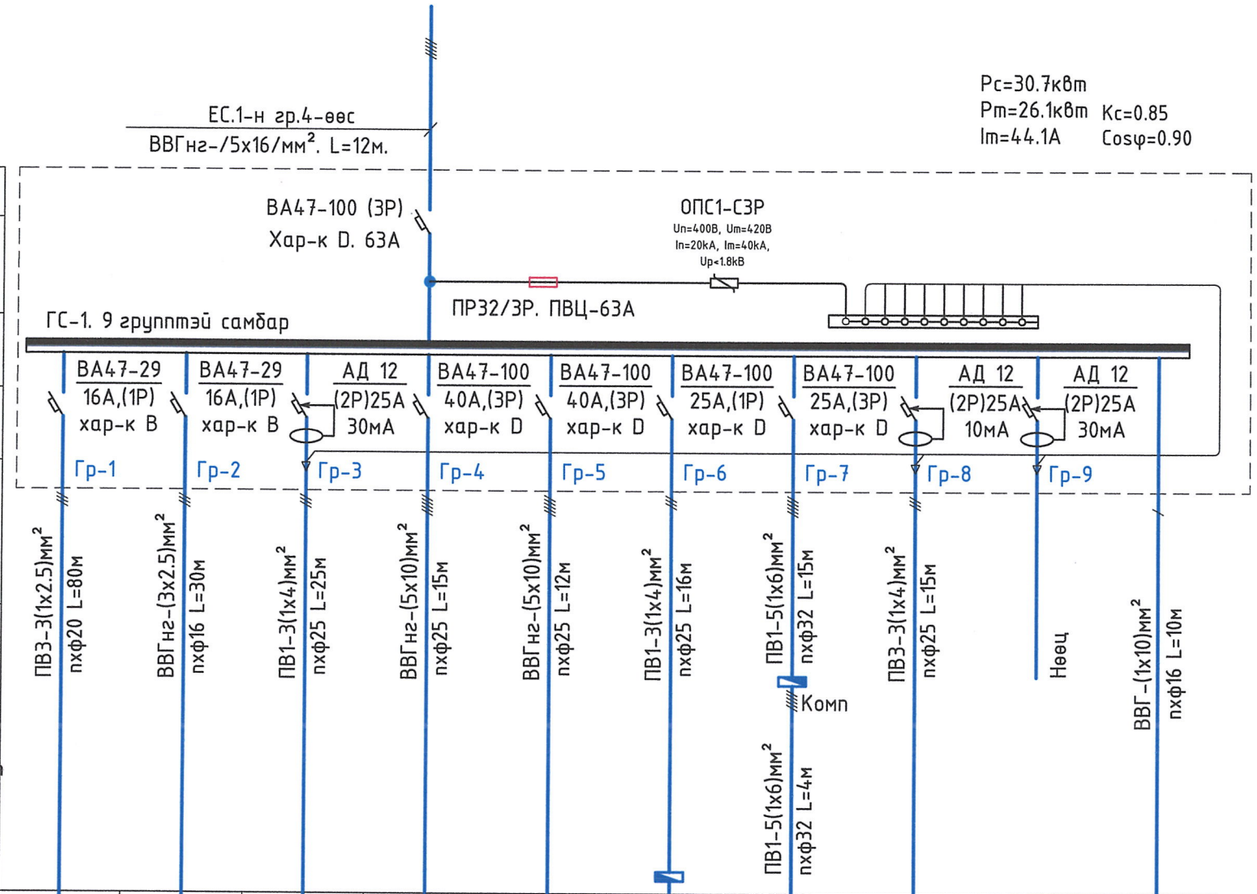

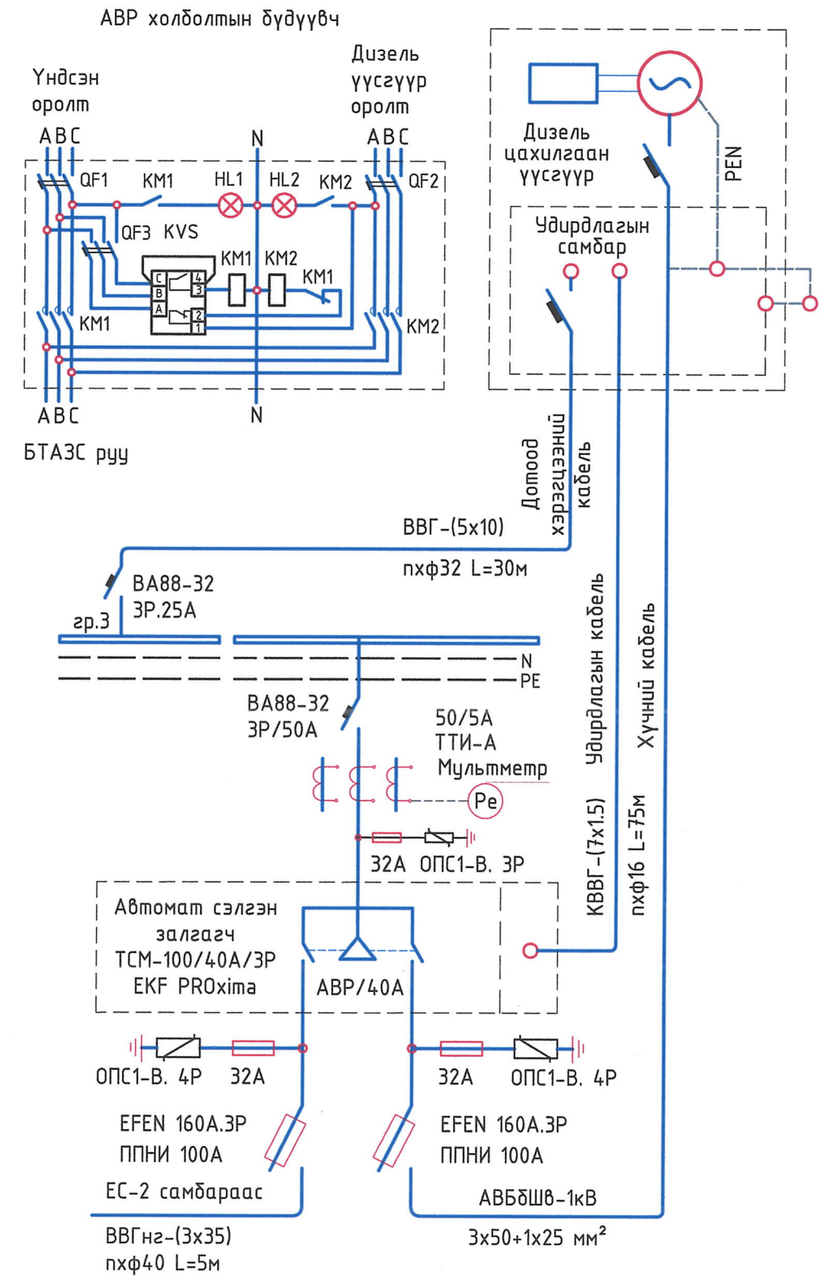

Тухайн тэжээх шугам										
хувааг.хайрцаг Шин дамжуулагч	Оролт дээрхи аппаратын маяг I хэвийн (А) I явуулах (А)									
	Тэмдэглэгээ/маяг/ Хүчдэл,В; Р суурь,кВт Iтооц, А									
Шугамын гаралтын аппарат	Маяг, Iхэвийн, А Салгагч да хайлах давц									
Утасны марк, хөндлөн огтлол мм2	Шугамын тэмдэглэгээ байгуулалт дахь хоолойн тэмдэглэгээ /стандарт/урт,м	ПВ3-3(1х2.5)мм² пхф20 L=80м	ВВГнг-(3х2.5)мм² пхф16 L=30м	ПВ1-3(1х4)мм² пхф25 L=25м	ВВГнг-(5х10)мм² пхф25 L=15м	ВВГнг-(5х10)мм² пхф25 L=12м	ПВ1-3(1х4)мм² пхф25 L=16м	ПВ1-5(1х6)мм² пхф32 L=15м	ПВ3-3(1х4)мм² пхф25 L=15м	Нөөц	ВВГ-(1х10)мм² пхф16 L=10м
Явуулах аппарат	Шугамын тэмдэглэгээ Салгагчийн Iхэвийн/А/ дулааны релены давц,/А/					Комп					
Утасны марк ба хөндлөн огтлол мм2	Шугамын тэмдэглэгээ, байгуулалт дахь хоолойн тэмдэглэгээ /стандартаар/ урт,м					ПВ1-5(1х6)мм² пхф32 L=4м					
Цахилгаан хэрэглэгчид	Таних тэмдэг	3+12	2	5	1	1	1	1	2+1		Металл угаагуур, халаалтын болон цэвэр, бохир усны зан хоолой, цахилгаан тоноглолын их бие, бүхий таазны металл хэсгийг холбоно
	Байгуулалт дээрхи №	BLS-18, ДВО6568		Ш3-1	АХ-1	АХ-2	АСТ-2	АДХ-1	Ш3-1,2		
	Маяг	ДВО4040, ДПБ3005		ИЭК Гермэс			352-G45	RMC1.E1.150	ИЭК Гермэс		
	Рхэвийн, кВт	0.45	2.0	0.5	7.1	10.0	1.6	7.0	2.1		
	Гүйдэл, А — I хэвийн	2.0	9.0	2.3	10.6	14.9	7.3	12.0	9.5		
	Гүйдэл, А — I явуулах										
	Нэр	Өрөө №03,37-41 гэрэл-түүлэг	Гадна гэрлэн чимэглэл гэрэл	Өрөө №40,41 штепсель залгуур	Автомат таслуур-тай хайрцаг №01	Автомат таслуур-тай хайрцаг №02	Агаар сэлгэх төхөөрөмж №02	Агаарын дулаан хөшиг-1	Арцун цэвэрийн өрөө №18,19 штепсель залгуур	Нөөц	

Тайлбар

1. 1-р давхрын зүүн жигүүрийн гэрэлтүүлгийн самбар.
2. Энэ хуудсыг ХТ-05, ХТ-15, ХТ-16, ДГ-01, ДГ-02 хуудастай хамт үзнэ.

"ӨЛЗИЙ-ИШ" ХХК	15 ортой эрүүл мэндийн төвийн өргөтгөлийн барилга			Төв аймаг Баянжаргалан сум	
	ГС-1.Гэрэлтүүлгийн самбарын тооцооны, ДЦҮ-ийн удирдлагын бүдүүвч				Ye шат: А.3
	Захирал	А.Ичинхорлоо	Е.Г шифр: ӨИ-02/25	Масштаб:	Хуудас: 30
	Инженер	Л.Гантулга	Т.Г шифр:	Зургийн дугаар: ХТ-08	Огноо: 2025
	Шалгасан	Б.Ванчигмаа			

ГС-2. ГЭРЭЛТҮҮЛГИЙН САМБАРЫН ТООЦООНЫ БҮДҮҮВЧ

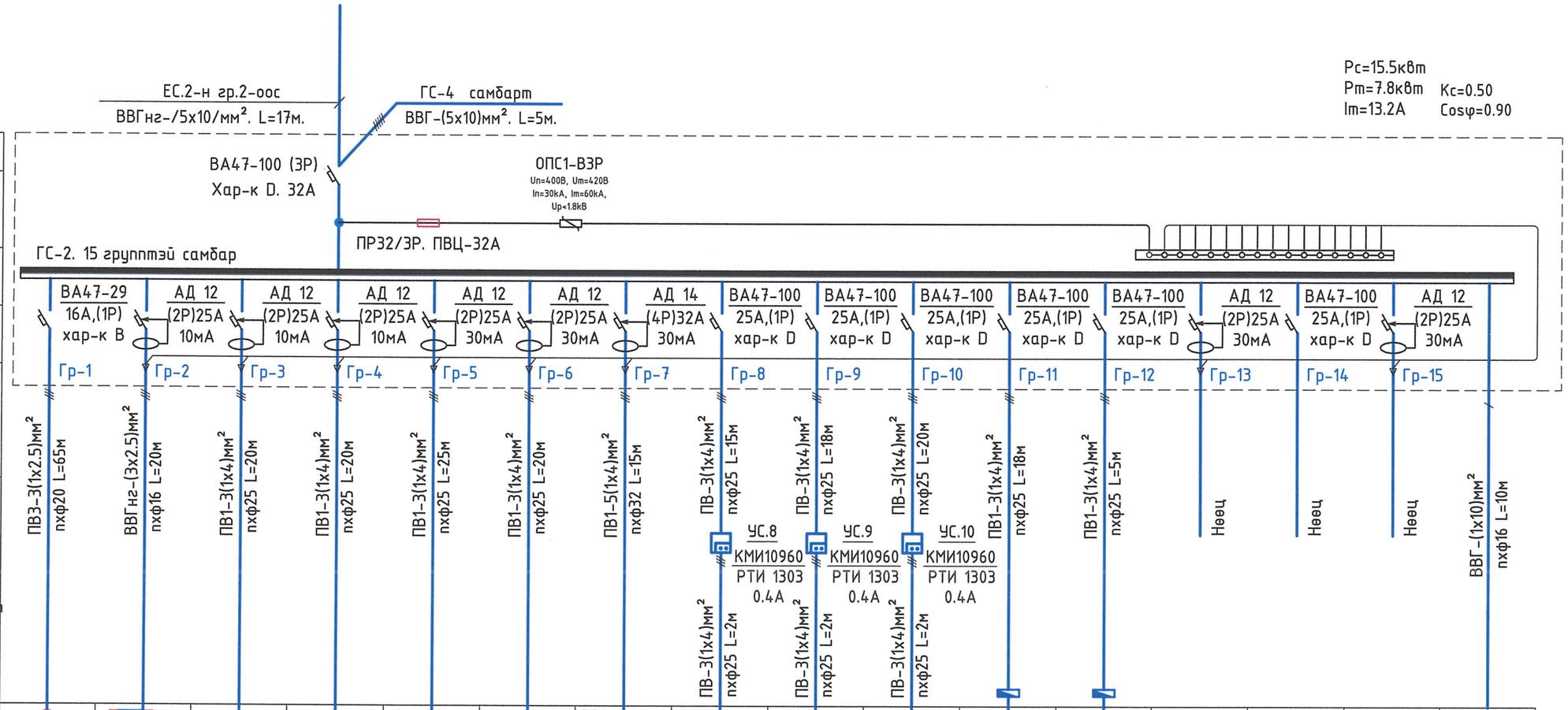

Тухайн тэжээх шугам																	
Хүчдэл хайрцаг Шин дамжуулагч	Оролт дээрхи аппаратын маяг I хэвийн (А) I явуулах (А)																
	Тэмдэглэгээ/маяг/ Хүчдэл,В; Р суурь,кВт Iтооц, А																
Шугамын гаралтын аппарат	Маяг, Iхэвийн, А Салгагч ба хайлах тавьц	ВА47-29 16А,(1Р) хар-к В	АД 12 (2Р)25А 10мА	АД 12 (2Р)25А 10мА	АД 12 (2Р)25А 10мА	АД 12 (2Р)25А 30мА	АД 12 (2Р)25А 30мА	АД 14 (4Р)32А 30мА	ВА47-100 25А,(1Р) хар-к D	ВА47-100 25А,(1Р) хар-к D	ВА47-100 25А,(1Р) хар-к D	ВА47-100 25А,(1Р) хар-к D	ВА47-100 25А,(1Р) хар-к D	АД 12 (2Р)25А 30мА	ВА47-100 25А,(1Р) хар-к D	АД 12 (2Р)25А 30мА	
Утасны марк, хөндлөн огтлол мм2	Шугамын тэмдэглэгээ байгуулалт дахь хоолойн тэмдэглэгээ /стандарт/урт,м	ПВ3-3(1х2.5)мм² пхф20 L=65м	ВВГнг-(3х2.5)мм² пхф16 L=20м	ПВ1-3(1х4)мм² пхф25 L=20м	ПВ1-3(1х4)мм² пхф25 L=20м	ПВ1-3(1х4)мм² пхф25 L=25м	ПВ1-3(1х4)мм² пхф25 L=20м	ПВ1-5(1х4)мм² пхф32 L=15м	ПВ-3(1х4)мм² пхф25 L=15м	ПВ-3(1х4)мм² пхф25 L=18м	ПВ-3(1х4)мм² пхф25 L=20м	ПВ1-3(1х4)мм² пхф25 L=18м	ПВ1-3(1х4)мм² пхф25 L=5м	Нөөц	Нөөц	Нөөц	ВВГ-(1х10)мм² пхф16 L=10м
Явуулах аппарат	Шугамын тэмдэглэгээ Салгагчийн Iхэвийн/А/ дулааны релены тавьц,/А/								УС.8 КМИ10960 РТИ 1303 0.4А	УС.9 КМИ10960 РТИ 1303 0.4А	УС.10 КМИ10960 РТИ 1303 0.4А						
Утасны марк ба хөндлөн огтлол мм2	Шугамын тэмдэглэгээ, байгуулалт дахь хоолойн тэмдэглэгээ /стандартаар/ урт,м								ПВ-3(1х4)мм² пхф25 L=2м	ПВ-3(1х4)мм² пхф25 L=2м	ПВ-3(1х4)мм² пхф25 L=2м						
Цахилгаан хэрэглэгчид	Таних тэмдэг	11	1+4	3	2	2+1	1+3	32А 1	1	1	1	1	1				Металл угаагуур, халаалтын болон цэвэр, бохир усны ган хоолой, цахилгаан тоноглолын их бие, бүхий таазны металл хэсгийг хэлбэр
	Байгуулалт дээрхи №	ДВО6568	ШЗ-1,2	ШЗ-2	ШЗ-2	ШЗ-1,2	ШЗ-1,2	ШЗ-5	АСС-2	АСС-3	АСС-4	АСТ-5	ХаУМ-1				
	Маяг	ДСП1422	ИЭК Гермэс		ИЭК Гермэс	ИЭК Гермэс	ИЭК Гермэс	ССИ-425	VentsTT150	VentsTT160	VentsTT160	352-G45					
	Рхэвийн, кВт	0.39	1.4	3.0	2.0	2.1	1.3	3.0	0.047	0.060	0.060	1.6	1.0				
	Гүйдэл, А — I хэвийн	1.8	6.4	13.6	9.1	10.0	5.9	8.0	0.25	0.27	0.27	7.3	4.5				
	Гүйдэл, А — I явуулах																
	Нэр	Угаалга ариутгал гэрэл-түүлэг өрөө №29-35	Өрөө №34,37,38 штепсель залгуур	Өрөө №35 штепсель залгуур	Өрөө №35 штепсель залгуур	Өрөө №30,31 штепсель залгуур	Өрөө №29,32, 33,36 штепсель залгуур	3 фазын штепсель залгуур өрөө №32	Агаар сорох сэнс №02	Агаар сорох сэнс №03	Агаар сорох сэнс №04	Агаар сэлгэх төхөөрөмж №05	Хаалганы удирдлагын мотор	Нөөц	Нөөц	Нөөц	

Тайлбар

1. 1-р давхрын баруун жигүүрийн гэрэлтүүлгийн самбар. /Угаалга ариутгалын хэсэг/
2. Энэ хуудсыг ХТ-05, ХТ-15, ХТ-16, ДГ-01, ДГ-02 хуудастай хамт үзнэ.

"ӨЛЗИЙ-ИШ" ХХК	15 ортой эрүүл мэндийн төвийн өргөтгөлийн барилга				Төв аймаг Баянжаргалан сум
	ГС-2. Гэрэлтүүлгийн самбарын тооцооны бүдүүвч				Ye шат: А.3
	Захирал	А.Ичинхорлоо	Е.Г шифр: ӨИ-02/25	Масштаб:	Хуудас: 30
	Инженер	Л.Гантулга	Т.Г шифр:	Зургийн дугаар: ХТ-09	Огноо: 2025
	Шалгасан	Б.Ванчигмаа			

ГС-3. ГЭРЭЛТҮҮЛГИЙН САМБАРЫН ТООЦООНЫ БҮДҮҮВЧ

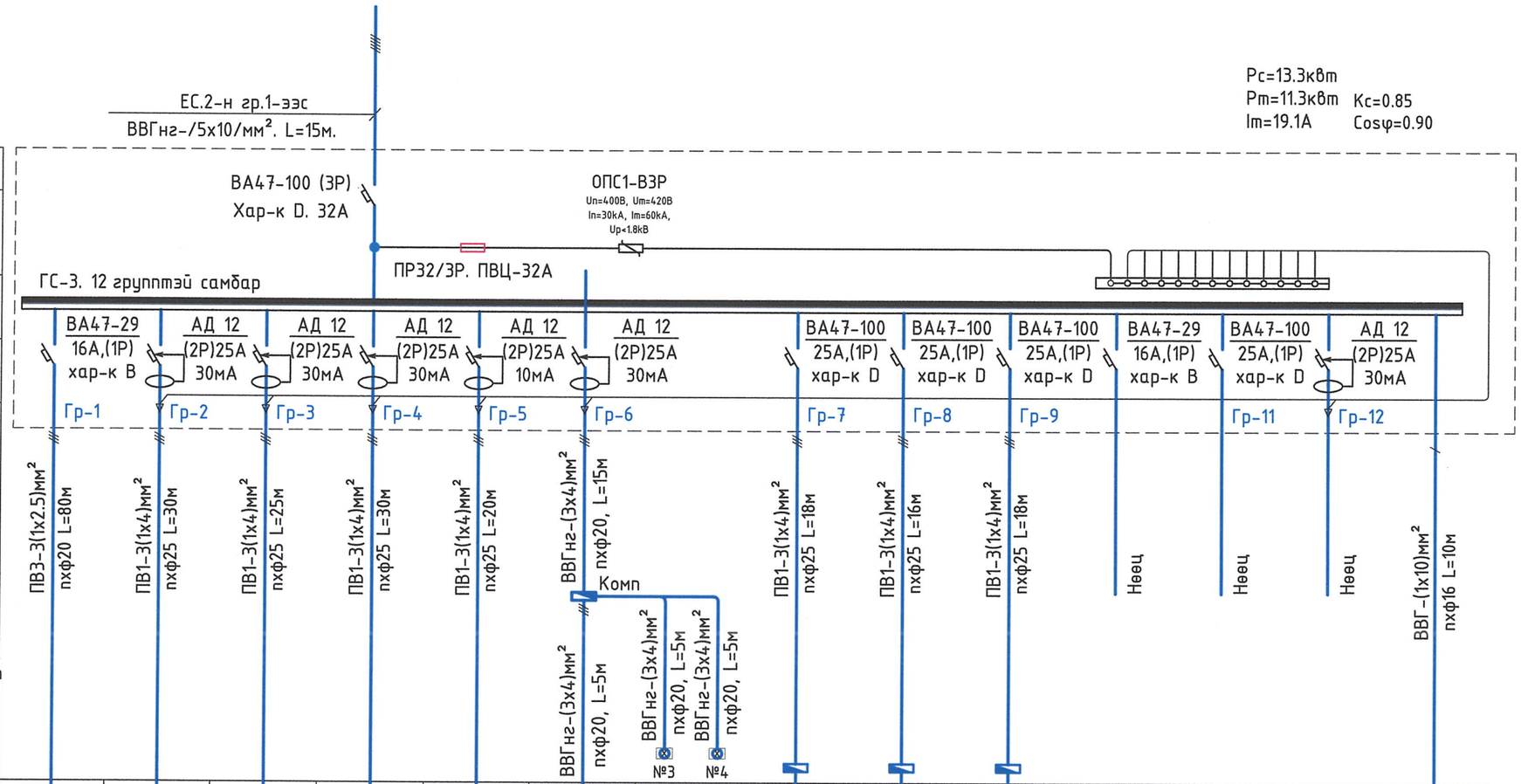

Тухайн тэжээх шугам														
Хүчдэл хэмжүүлэгч Шин дамжуулагч	Оролт дээрхи аппаратын маяг I хэвийн (А) I явуулах (А)													
	Тэмдэглэгээ/маяг/ Хүчдэл,В; Р суурь,кВт Iтооц, А													
Шугамын гаралтын аппарат	Маяг, Iхэвийн, А Салгагч ба хайлах тавьц													
Утасны марк, хөндлөн огтлол мм2	Шугамын тэмдэглэгээ байгуулалт дахь хоолойн тэмдэглэгээ /стандарт/урт,м													
Явуулах аппарат	Шугамын тэмдэглэгээ Салгагчийн Iхэвийн/А/ дулааны релены тавьц,/А/													
Утасны марк ба хөндлөн огтлол мм2	Шугамын тэмдэглэгээ, байгуулалт дахь хоолойн тэмдэглэгээ /стандартаар/ урт,м													
Цахилгаан хэрэглэгчид	Таних тэмдэг	1+14	7	4	8	2+1	1	Цахилгаан хавхлаг	1	1	1			Металл цаазгуур, халаалтын болон цэвэр, бохир усны ган хоолой, цахилгаан тоноглолын их бие, дугуйн таазны металл хэсгийг холбоно
	Байгуулалт дээрхи №	ДВО6568	ШЗ-1	ШЗ-1	ШЗ-1	ШЗ-1,2	АОС-2		АСТ-8	АСТ-9	АСТ-10			
	Маяг	ДВО4040	ИЭК Гермэс		ИЭК Гермэс		CS700-ERV-B-Z-EC		352-G45	352-G45	352-G45			
	Рхэвийн, кВт	0.52	0.7	0.4	0.8	2.1	4.0		1.6	1.6	1.6			
	Гүйдэл, А I хэвийн	2.4	3.2	1.8	3.6	9.5	18.2		7.3	7.3	7.3			
	Гүйдэл, А I явуулах													
	Нэр	Өрөө №14-17, 19,20 гэрэл--түүлэг	Өрөө №15 штепсель залгуур	Өрөө №14 штепсель залгуур	Өрөө №02,13 штепсель залгуур	Ариун цэврийн өрөө №03,04 штепсель залгуур	Агаар оруулах систем-02		Агаар сэлгэх төхөөрөмж №08	Агаар сэлгэх төхөөрөмж №09	Агаар сэлгэх төхөөрөмж №10	Нөөц	Нөөц	Нөөц

Тайлбар

1. 2-р давхрын зүүн жигүүрийн гэрэлтүүлгийн самбар.
2. Энэ хуудсыг ХТ-05, ХТ-17, ХТ-18, ДГ-03, ДГ-04 хуудастай хамт үзнэ.

"ӨЛЗИЙ-ИШ" ХХК	15 ортой эрүүл мэндийн төвийн өргөтгөлийн барилга				Төв аймаг Баянжаргалан сум
	ГС-3. Гэрэлтүүлгийн самбарын тооцооны бүдүүвч				Ye шат: А.3
	Захирал	А.Ичинхорлоо	Е.Г шифр: ӨИ-02/25	Масштаб:	Хуудас: 30
	Инженер	Л.Гантулга	Т.Г шифр:	Зургийн дугаар: ХТ-10	Огноо: 2025
	Шалгасан	Б.Ванчигмаа			

ГС-4. ГЭРЭЛТҮҮЛГИЙН САМБАРЫН ТООЦООНЫ БҮДҮҮВЧ

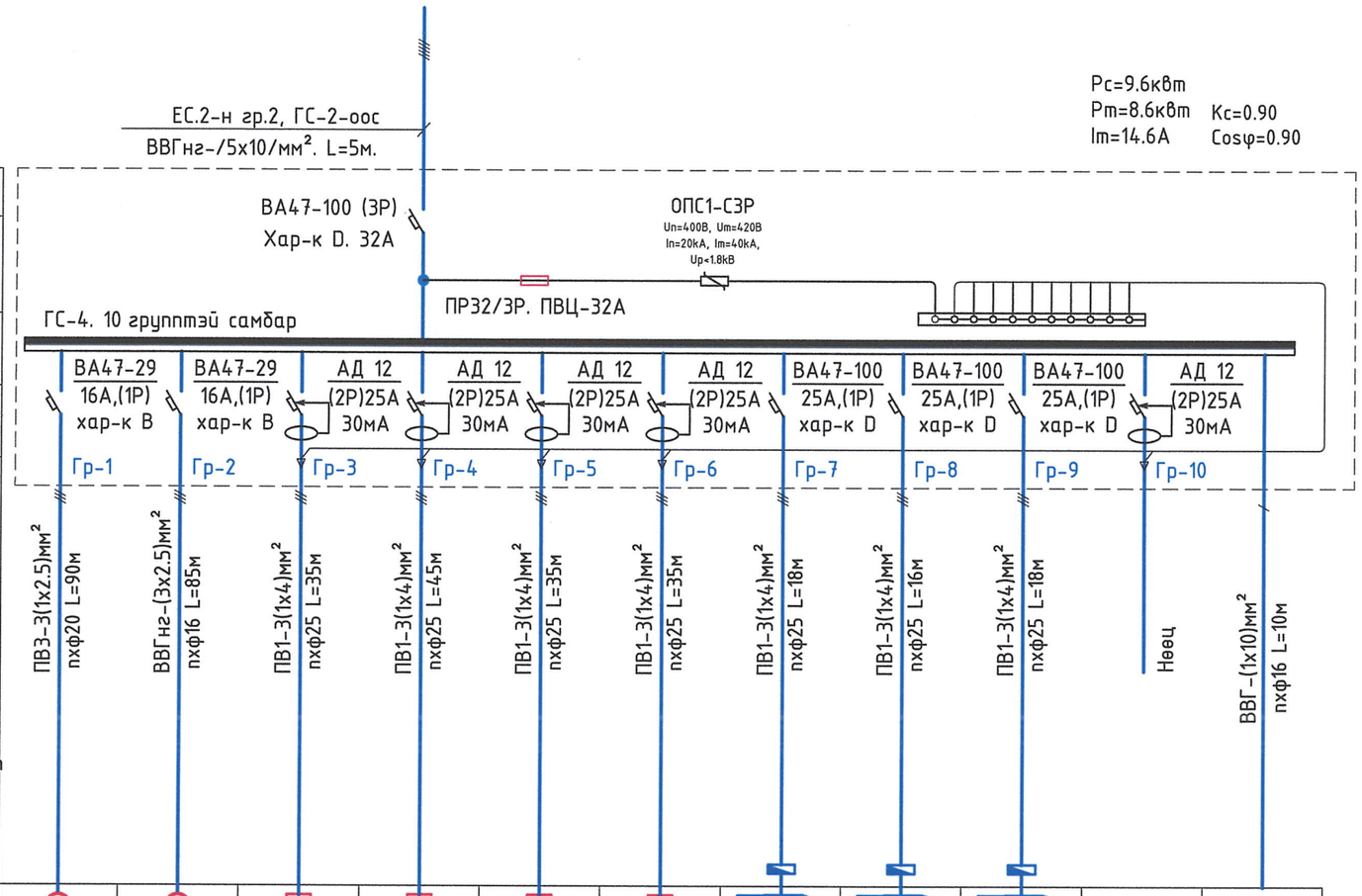

Тухайн тэжээх шугам												
Хуваарилах Шин дамжуулагч	Оролт дээрхи аппаратын маяг I хэвийн (А) I явуулах (А)											
	Тэмдэглэгээ/маяг/ Хүчдэл,В; Р суурь,кВт Iтооц, А											
Шугамын гаралтын аппарат	Маяг, Iхэвийн, А Салгагч да хайлах тавьц											
Утасны марк, хөндлөн огтлол мм2	Шугамын тэмдэглэгээ байгуулалт дахь хоолойн тэмдэглэгээ /стандарт/урт,м	ПВ3-3(1х2.5)мм² пхф20 L=90м	ВВГнг-(3х2.5)мм² пхф16 L=85м	ПВ1-3(1х4)мм² пхф25 L=35м	ПВ1-3(1х4)мм² пхф25 L=45м	ПВ1-3(1х4)мм² пхф25 L=35м	ПВ1-3(1х4)мм² пхф25 L=35м	ПВ1-3(1х4)мм² пхф25 L=18м	ПВ1-3(1х4)мм² пхф25 L=16м	ПВ1-3(1х4)мм² пхф25 L=18м	Нөөц	ВВГ-(1х10)мм² пхф16 L=10м
Явуулах аппарат	Шугамын тэмдэглэгээ Салгагчийн Iхэвийн/А/ дулааны релены тавьц,/А/											
Утасны марк да хөндлөн огтлол мм2	Шугамын тэмдэглэгээ, байгуулалт дахь хоолойн тэмдэглэгээ /стандартаар/ урт,м											
Цахилгаан хэрэглэгчид	Таних тэмдэг	11	15	11	12	7	8	M 1	M 1	M 1		Металл угаагуур, халаалтын болон цэвэр, бохир усны ган хоолой, цахилгаан тоноглолын их бие, бүүжин таазны металл хэсийг холбоно
	Байгуулалт дээрхи №	ДВО6568	ДВО6568	ШЗ-1	ШЗ-1	ШЗ-1	ШЗ-1	АСТ-11	АСТ-12	АСТ-7		
	Маяг	ДВО4040		ИЭК Гермэс	ИЭК Гермэс	ИЭК Гермэс	ИЭК Гермэс	352-G45	352-G45	352-G45		
	Рхэвийн, кВт	0.42	0.54	1.1	1.2	0.7	0.8	1.6	1.6	1.6		
	Гүйдэл, А — I хэвийн	1.9	2.5	5.0	5.5	3.2	3.6	7.3	7.3	7.3		
	Гүйдэл, А — I явуулах											
	Нэр	Өрөө №02,05-08 гэрэл--түүлэг	Өрөө №09-13 гэрэл--түүлэг	Өрөө №05,06 штепсель залгуур	Өрөө №11,12 штепсель залгуур	Өрөө №02,09,10 штепсель залгуур	Өрөө №07,08 штепсель залгуур	Агаар сэлгэх төхөөрөмж №11	Агаар сэлгэх төхөөрөмж №12	Агаар сэлгэх төхөөрөмж №07	Нөөц	

2 талаас хөдөлгүүр удирдах бүдүүвч

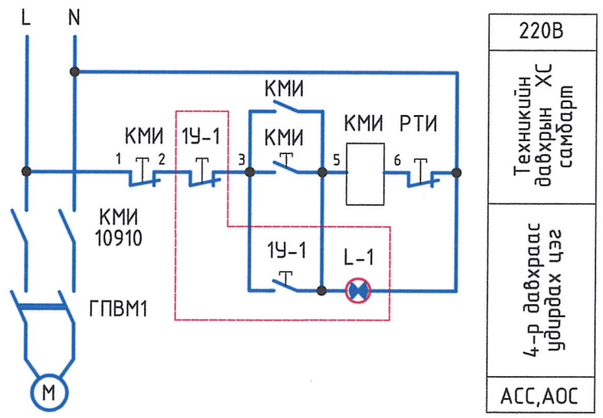

Цахилгаан угсралтын бүдүүвч

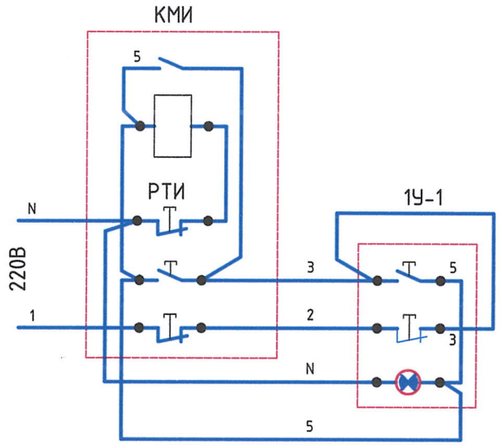

1У-1. "Явуулах, зогсоох" дохионы гэрэлтэй товчлуур
КМИ. Соронзон залгуур
КТИ. Цахилгаан дулааны реле

Тайлбар

1. 2-р давхрын баруун жигүүрийн гэрэлтүүлгийн самбар.
2. Энэ хуудсыг ХТ-05, ХТ-17, ХТ-18, ДГ-03, ДГ-04 хуудастай хамт үзнэ.

"ӨЛЗИЙ-ИШ" ХХК	15 ортой эрүүл мэндийн төвийн өргөтгөлийн барилга			Төв аймаг Баянжаргалан сум	
	ГС-4. Гэрэлтүүлгийн самбарын тооцооны бүдүүвч				Үе шат: А.З
	Захирал	А.Ичинхорлоо	Е.Г шифр: ӨИ-02/25	Масштаб:	Хуудас: 30
	Инженер	Л.Гантулга	Т.Г шифр:	Зургийн дугаар: ХТ-11	Огноо: 2025
	Шалгасан	Б.Ванчигмаа			

ГС-5, ОГС. ГЭРЭЛТҮҮЛЭГ, ОСЛЫН ГЭРЭЛТҮҮЛГИЙН САМБАРУУДЫН ТООЦООНЫ БҮДҮҮВЧ

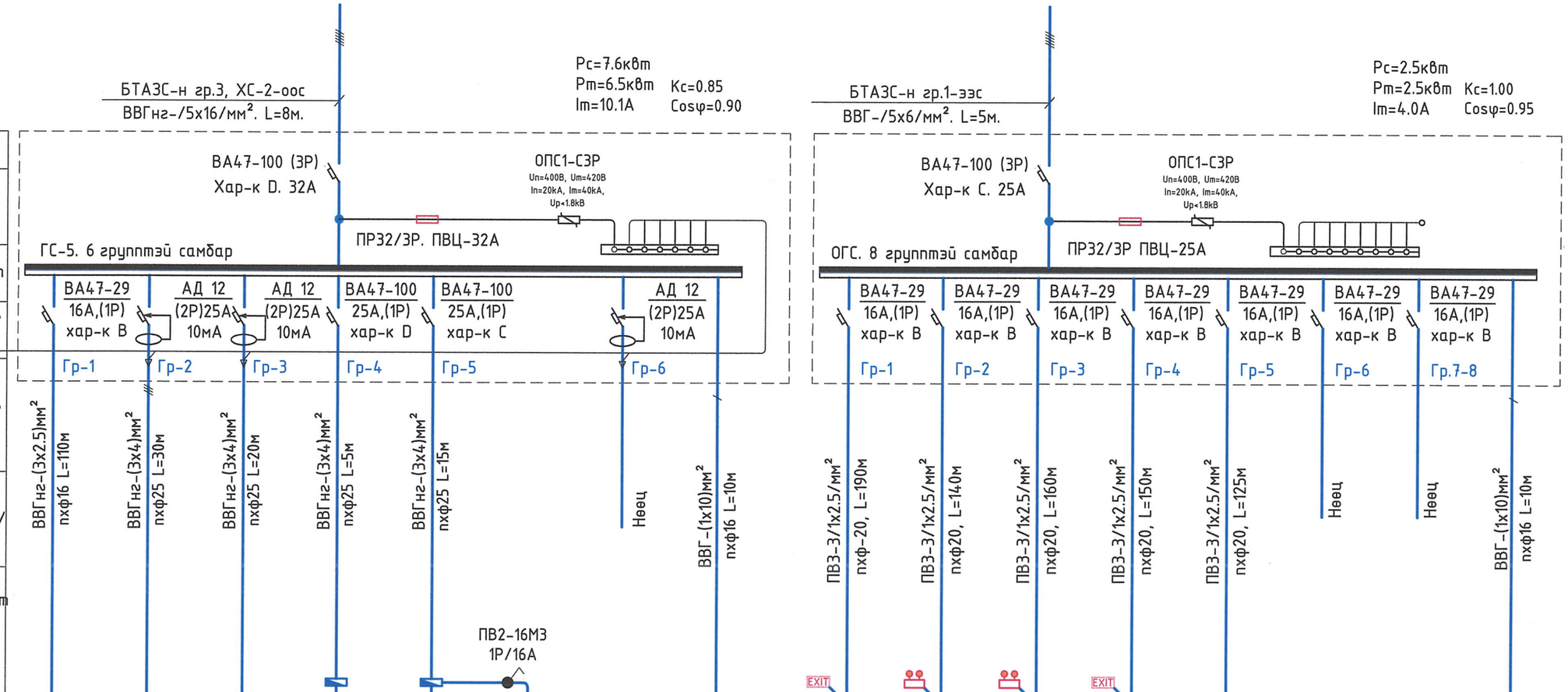

Тухайн тэжээх шугам									
Хуваарилах хайрцаг Шин дамжуулагч	Оролт дээрхи аппаратын маяг I хэвийн (А) I явуулах (А)								
	Тэмдэглэгээ/маяг/ Хүчдэл,В; Р суурь,кВт Iтооц, А								
Шугамын гаралтын аппарат	Маяг, Iхэвийн, А Салгагч да хайлах тавьц	16А,(1Р) хар-к В	(2Р)25А 10мА	(2Р)25А 10мА	25А,(1Р) хар-к D	25А,(1Р) хар-к С		(2Р)25А 10мА	
Утасны марк, хөндлөн огтлол мм2	Шугамын тэмдэглэгээ байгуулалт дахь хоолойн тэмдэглэгээ /стандарт/урт,м	ВВГнг-(3х2.5)мм² пхф16 L=110м	ВВГнг-(3х4)мм² пхф25 L=30м	ВВГнг-(3х4)мм² пхф25 L=20м	ВВГнг-(3х4)мм² пхф25 L=5м	ВВГнг-(3х4)мм² пхф25 L=15м		Нөөц	ВВГ-(1х10)мм² пхф16 L=10м
Явуулах аппарат	Шугамын тэмдэглэгээ Салгагчийн Iхэвийн/А/ дулааны релены тавьц,/А/								
Утасны марк да хөндлөн огтлол мм2	Шугамын тэмдэглэгээ, байгуулалт дахь хоолойн тэмдэглэгээ /стандартаар/ урт,м								
Цахилгаан хэрэглэгчид	Таних тэмдэг	6+15	1+5	3	1	1			
	Байгуулалт дээрхи №	ДСП1422	ШЗ-1,2	ШЗ-2	МХөТ	ХөДТ	ХөГТ		
	Маяг	ДПБ3005	ИЭК Гермэс		Roundfin RD-2	Midea MSAF-09HRN1			
	Рхэвийн, кВт	0.57	1.5	1.5	0.5	0.5	3.0		
	Гүйдэл, А: I хэвийн	2.6	6.8	6.8	2.3	2.3	13.6		
	Гүйдэл, А: I явуулах								
	Нэр	Туслах барилга гэрэл-түүлэг	Туслах барилга өрөө №45,46 штепсель залгуур	Туслах барилга автограж штепсель залгуур	Моргийн хөлдөөгч	Хөргөлт-н дотор төхөөрөмж	Хөргөлт-н гадна төхөөрөмж	Нөөц	Металл угаагуур, халаалтын болон цэвэр, бохир усны ган хоолой, цахилгаан тоноглолын их бие, бүүжин таазны металл хэсгийг холбоно

Таних тэмдэг	11+15	7+16	10+18	4+17	29				
Байгуулалт дээрхи №									
Маяг	ДВО6567,ULTRALIGTHUL,ДСП1422,ДПБ3005,ДВО4040,ССА1001								
Рхэвийн, кВт	0.56	0.54	0.78	0.52	0.058				
Гүйдэл, А: I хэвийн	2.5	2.5	3.5	2.4	0.3				
Гүйдэл, А: I явуулах									
Нэр	1-р давхрын ослын гэрэл-түүлэг	1-р давхрын ослын гэрэл-түүлэг	2-р давхрын ослын гэрэл-түүлэг	2-р давхрын ослын гэрэл-түүлэг	2-р давхрын жижүүрийн гэрэл-түүлэг	Нөөц	Нөөц 7,8	Металл угаагуур, халаалтын болон цэвэр, бохир усны ган хоолой, цахилгаан тоноглолын их бие, бүүжин таазны металл хэсгийг холбоно	

Тайлбар

1. Туслах барилгын гэрэлтүүлгийн самбар.
2. Энэ хуудсыг ХТ-05, ХТ-15, ХТ-16, ДГ-01, ДГ-02 хуудастай хамт үзнэ.

ЭКСПЕРТ № 0540 2025.08.12

"ӨЛЗИЙ-ИШ" ХХК	15 ортой эрүүл мэндийн төвийн өргөтгөлийн барилга			Төв аймаг Баянжаргалан сум	
	ГС-5, ОГС. Гэрэлтүүлэг, ослын гэрэлтүүлгийн самбаруудын тооцооны бүдүүвч				Ye шат: А.З
	Захирал	А.Ичинхорлоо	Е.Г шифр: ӨИ-02/25	Масштаб:	Хуудас: 30
	Инженер	Л.Гантулга	Т.Г шифр:	Зургийн дугаар: ХТ-12	Огноо: 2025
	Шалгасан	Б.Ванчигмаа			

АХ-1, АХ-2. АВТОМАТ ТАСЛУУРТАЙ ХАЙРЦАГНЫ ТООЦООНЫ БҮДҮҮВЧ

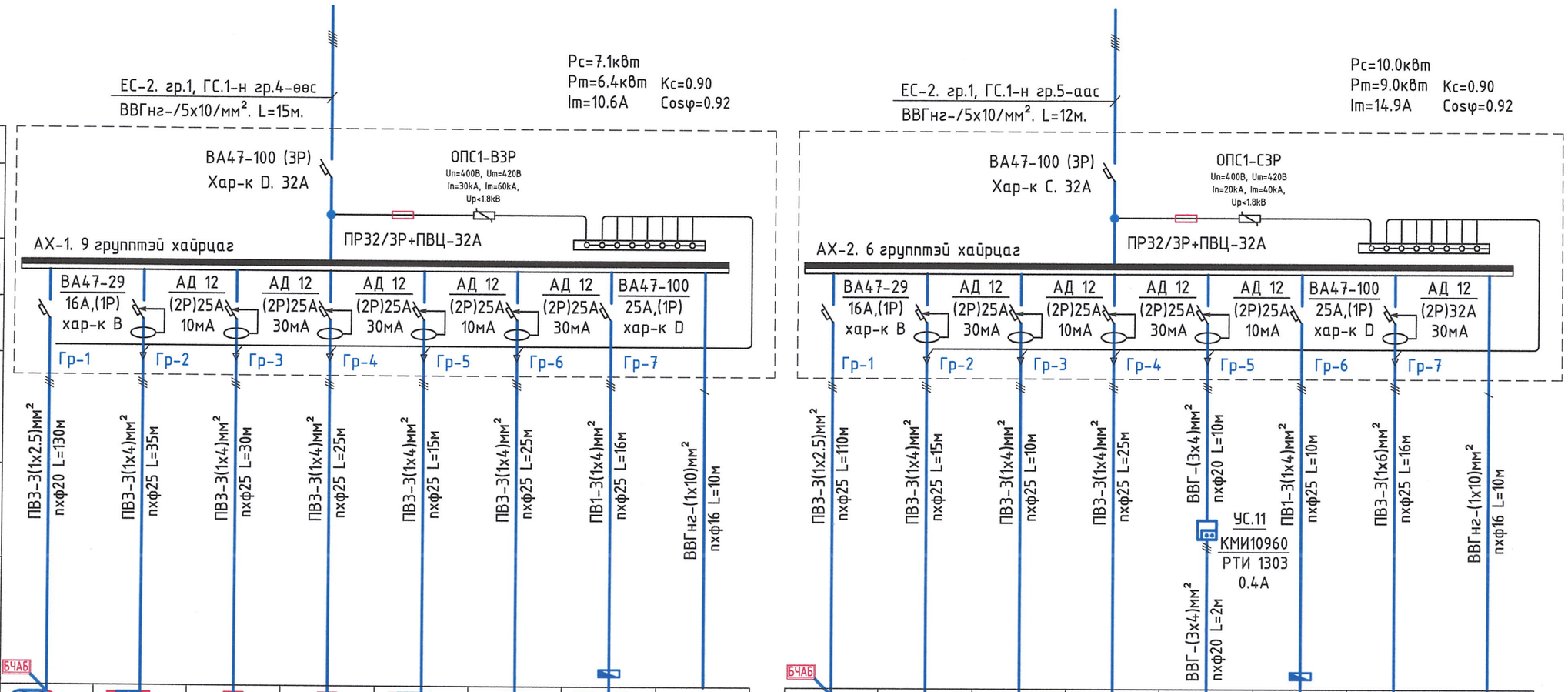

Тухайн тэжээх шугам																							
Хуваарилах Шин дамжуулагч	Оролт дээрхи аппаратын маяг I хэвийн (А) I явуулах (А)																						
	Тэмдэглэгээ/маяг/ Хүчдэл,В; Р суурь,кВт Iтооц, А																						
Шугамын гаралтын аппарат	Маяг, Iхэвийн, А Салгагч ба хайлах тавьц	ВА47-29 16А,(1Р) хар-к В	АД 12 (2Р)25А 10мА	АД 12 (2Р)25А 30мА	АД 12 (2Р)25А 30мА	АД 12 (2Р)25А 10мА	АД 12 (2Р)25А 30мА	ВА47-100 25А,(1Р) хар-к D		ВА47-29 16А,(1Р) хар-к В	АД 12 (2Р)25А 30мА	АД 12 (2Р)25А 10мА	АД 12 (2Р)25А 30мА	АД 12 (2Р)25А 10мА	ВА47-100 25А,(1Р) хар-к D	АД 12 (2Р)32А 30мА							
Утасны марк, хөндлөн огтлол мм²	Шугамын тэмдэглэгээ байгуулалт дахь хоолойн тэмдэглэгээ /стандарт/урт,м	ПВЗ-3(1х2.5)мм² пхф20 L=130м	ПВЗ-3(1х4)мм² пхф25 L=35м	ПВЗ-3(1х4)мм² пхф25 L=30м	ПВЗ-3(1х4)мм² пхф25 L=25м	ПВЗ-3(1х4)мм² пхф25 L=15м	ПВЗ-3(1х4)мм² пхф25 L=25м	ПВ1-3(1х4)мм² пхф25 L=16м	ВВГнг-(1х10)мм² пхф16 L=10м	ПВЗ-3(1х2.5)мм² пхф25 L=110м	ПВЗ-3(1х4)мм² пхф25 L=15м	ПВЗ-3(1х4)мм² пхф25 L=10м	ПВЗ-3(1х4)мм² пхф25 L=25м	ВВГ-(3х4)мм² пхф20 L=10м	ПВ1-3(1х4)мм² пхф25 L=10м	ПВЗ-3(1х6)мм² пхф25 L=16м	ВВГнг-(1х10)мм² пхф16 L=10м						
Явуулах аппарат	Шугамын тэмдэглэгээ Салгагчийн Iхэвийн/А/ дулааны релены тавьц,/А/													ВВГ-(3х4)мм² пхф20 L=2м									
Утасны марк ба хөндлөн огтлол мм²	Шугамын тэмдэглэгээ, байгуулалт дахь хоолойн тэмдэглэгээ /стандартаар/ урт,м																						
Цахилгаан хэрэглэгч	Таних тэмдэг	6+19	1+8	9	4	1+1	6	1	Металл цаазгуур, халаалтын болон цэвэр, бохир усны ган хоолой, цахилгаан тоноглолын их бие, дүүжин таазны металл хэсгийг холбоно	3+19	5	1	7	1	1	25А 1	Металл цаазгуур, халаалтын болон цэвэр, бохир усны ган хоолой, цахилгаан тоноглолын их бие, дүүжин таазны металл хэсгийг холбоно						
	Байгуулалт дэерхи №	ДВО6568	ШЗ-1,2	ШЗ-1	ШЗ-1	ШЗ-1,2	ШЗ-1	АСТ-1		ДВО6568	ШЗ-1	ШЗ-2	ШЗ-1	АСС-5	АСТ-4	ШЗ-3							
	Маяг	ДПБ3005	ИЭК Гермэс		ИЭК Гермэс	ИЭК Гермэс		352-G45		ДПБ3005	ИЭК Гермэс	ИЭК Гермэс		VentsTT150	352-G45	ИЭК Гермэс							
	Pхэвийн, кВт	0.70	1.8	0.9	0.4	1.1	0.6	1.6		0.67	0.5	1.0	0.7	0.060	1.6	5.5							
	Гүйдэл, А I хэвийн	3.0	8.2	4.1	1.8	5.0	2.7	7.3		3.0	2.3	4.5	3.2	0.27	7.3	25.0							
	Гүйдэл, А I явуулах																						
	Нэр	Өрөө №07-14 гэрэл--түүлэг	Өрөө №12-14 штепсель залгуур	Өрөө №15-16* штепсель залгуур	Өрөө №08 штепсель залгуур	Ариун цэврийн өрөө №16 штепсель залгуур	Өрөө №07 штепсель залгуур	Агаар сэлгэх төхөөрөмж №01		Өрөө №02-06, 15-16* гэрэл--түүлэг	Өрөө №05 штепсель залгуур	Ариун цэврийн өрөө №06 штепсель залгуур	Өрөө №02,04 штепсель залгуур	Агаар сорох сэнс №05	Агаар сэлгэх төхөөрөмж №04	Өрөө №08 цахилгаан тулга штепсель залгуур							

Тайлбар

1. 1-р давхрын зүүн жигүүрийн автомат таслууртай хайрцаг.
2. Энэ хуудсыг ХТ-05, ХТ-08, ХТ-15, ХТ-16, ДГ-01, ДГ-02 хуудастай хамт үзнэ.

"ӨЛЗИЙ-ИШ" ХХК	15 ортой эрүүл мэндийн төвийн өргөтгөлийн барилга			Төв аймаг Баянжаргалан сум	
	АХ-1, АХ-2. Автомат таслууртай хайрцагны тооцооны бүдүүвч				Ye шат: А.З
	Захирал	А.Ичинхорлоо	Е.Г шифр: ӨИ-02/25	Масштаб:	Хуудас: 30
	Инженер	Л.Гантулга	Т.Г шифр:	Зургийн дугаар: ХТ-13	Огноо: 2025
	Шалгасан	Б.Ванчигмаа			

АХ-3, ХоУС. АВТОМАТ ТАСЛУУРТАЙ ХАЙРЦАГ, ХОЛБООНЫ САМБАРЫН ТООЦООНЫ БҮДҮҮВЧ

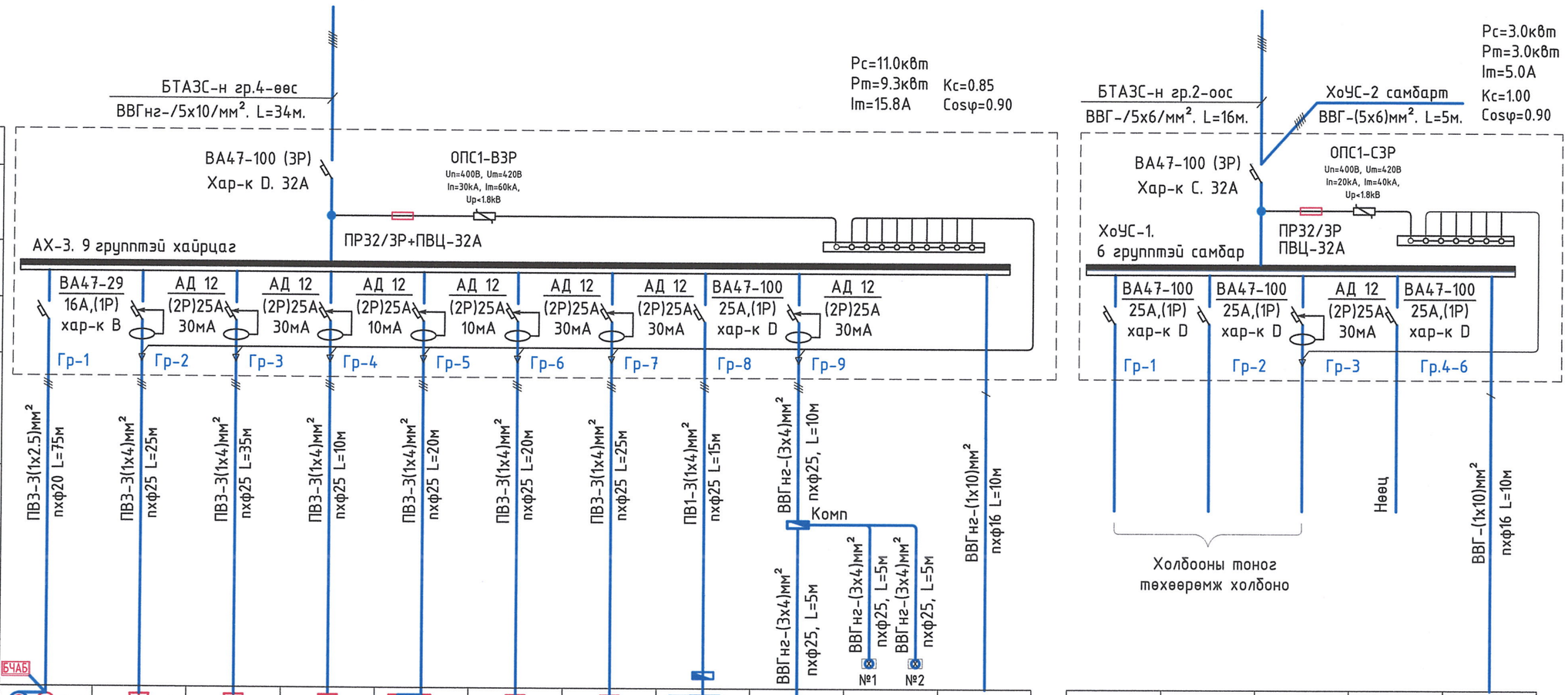

Тухайн тэжээх шугам															
Хувьсах.хайрцаг Шин дамжуулагч	Оролт дээрхи аппаратын маяг I хэвийн (А) I явуулах (А)														
	Тэмдэглэгээ/маяг/ Хүчдэл,В; Р суурь,кВт Iтооц, А														
Шугамын гаралтын аппарат	Маяг, Iхэвийн, А Салгагч ба хайлах давыц														
Утасны марк, хөндлөн огтлол мм²	Шугамын тэмдэглэгээ байгуулалт дахь хоолойн тэмдэглэгээ /стандарт/урт,м	ПВ3-3(1х2.5)мм² пхф20 L=75м	ПВ3-3(1х4)мм² пхф25 L=25м	ПВ3-3(1х4)мм² пхф25 L=35м	ПВ3-3(1х4)мм² пхф25 L=10м	ПВ3-3(1х4)мм² пхф25 L=20м	ПВ3-3(1х4)мм² пхф25 L=20м	ПВ3-3(1х4)мм² пхф25 L=25м	ПВ1-3(1х4)мм² пхф25 L=15м	ВВГнг-(3х4)мм² пхф25, L=10м					ВВГнг-(1х10)мм² пхф16 L=10м
Явуулах аппарат	Шугамын тэмдэглэгээ Салгагчийн Iхэвийн/А/ дулааны релены давыц,/А/									Комп					
Утасны марк ба хөндлөн огтлол мм²	Шугамын тэмдэглэгээ, байгуулалт дахь хоолойн тэмдэглэгээ /стандартаар/ урт,м	БЧАБ								ВВГнг-(3х4)мм² пхф25, L=5м	ВВГнг-(3х4)мм² пхф25, L=5м №1	ВВГнг-(3х4)мм² пхф25, L=5м №2			
Цахилгаан хэрэглэгч	Таних тэмдэг	М 3+9	8	9	1	1+1	5	7	М 1	М 1		Цахилгаан хавхлаг	Метал угаагуур, халаалтын болон цэвэр, бохир усны ган хоолой, цахилгаан тоноглолын их бие, дүүжин таазны металл хэсгийг холбоно	Холбооны тоног төхөөрөмжүүд холбоно	Нөөц	Метал угаагуур, халаалтын болон цэвэр, бохир усны ган хоолой, цахилгаан тоноглолын их бие, дүүжин таазны металл хэсгийг холбоно
	Байгуулалт дээрхи №	ДВ06568	ШЗ-1	ШЗ-1	ШЗ-2	ШЗ-1,2	ШЗ-1	ШЗ-1	АСТ-6	АОС-1						
	Маяг	ДПБ3005	ИЭК Гермэс		ИЭК Гермэс		ИЭК Гермэс		352-G45	CS700-ERV-B-Z-EC						
	Рхэвийн, кВт	0.41	0.8	0.9	1.0	1.1	0.5	0.7	1.6	4.0						
	Гүйдэл, А I хэвийн	1.9	3.6	4.1	4.5	5.0	2.3	3.2	7.3	18.2						
	Гүйдэл, А I явуулах															
	Нэр	Өрөө №20-22 гэрэл-түүлэг	Өрөө №21 штепсель залгуур	Өрөө №17,19,20 штепсель залгуур	Ариун цэврийн өрөө №18 штепсель залгуур	Ариун цэврийн өрөө №16 штепсель залгуур	Өрөө №22 штепсель залгуур	Өрөө №23,24 штепсель залгуур	Агаар сэлгэх төхөөрөмж №06	Агаар оруулах систем-01						

Тайлбар

1. 2-р давхрын зүүн жигүүрийн автомат таслууртай хайрцаг.
2. Энэ хуудсыг ХТ-05, ХТ-10, ХТ-17, ХТ-18, ДГ-03, ДГ-04 хуудастай хамт үзнэ.

Зураг төсөл нягтлан хянасан
ЭКСПЕРТ №
2016.08.12
Барилгын хяналтын газар

"ӨЛЗИЙ-ИШ" ХХК	15 ортой эрүүл мэндийн төвийн өргөтгөлийн барилга			Төв аймаг Баянжаргалан сум	
	АХ-3, ХоУС. Автомат таслууртай хайрцаг, холбооны самбарын тооцооны бүдүүвч				Ye шат: А.3
	Захирал	А.Ичинхорлоо	Е.Г шифр: ӨИ-02/25	Масштаб:	Хуудас: 30
	Инженер	Л.Гантулга	Т.Г шифр:	Зургийн дугаар: ХТ-14	Огноо: 2025
	Шалгасан	Б.Ванчигмаа			

1-Р ДАВХРЫН ХҮЧИТ ТӨХӨӨРӨМЖИЙН БАЙГУУЛАЛТ-1 (ТОНОГ ТӨХӨӨРӨМЖ) М1:100

Тайлбар

1. Цахилгааны өрөөнд металл хаалга угсрана.
2. ЕС-ын их биеийг 2 цэгээр дотор газардуулгын хүрээнд холбоно.
3. Энэ хуудсыг ХТ-05, ХТ-06, ХТ-07, ХТ-08, ХТ-09, ХТ-12, ХТ-13, ДГ-06 болон холбогдох бусад хуудастай хамт үзнэ.
4. Тоног төхөөрөмжийн их биеийг дотор газардуулгын хүрээнд холбоно.
5. Салхивч, агаар сэлгэлтийн тоног төхөөрөмжийн нарийвчилсан байршлыг ХАС зургаас үз!
6. Туслах барилгад байрлах дулааны өрөөнөөс эмнэлгийн барилга руу кабель шугамыг Ø108мм цайрдсан төмөр хоолой+кабелийн зориулалтын PVC хуванцар хоолойд сүвлэж тавина.

№38 Техникийн өрөөний тоног төхөөрөмж

1. ЭУХ-1. -Эзэлхүүний ус халаагч. Рс-24.0кВт
2. ЭУХ-2. -Эзэлхүүний ус халаагч. Рс-24.0кВт
3. ХаУЭН-1. -Халуун усны эргэлтийн насос. Рс-0.045кВт
4. УаУН-1. -Унд ахуйн усны өргөлтийн насос. Рс-0.045кВт
5. УаУН-2. -Унд ахуйн усны өргөлтийн нөөц насос. Рс-0.045кВт
6. Бууруулах трансформатортай хайрцаг. Рс-0.3кВт

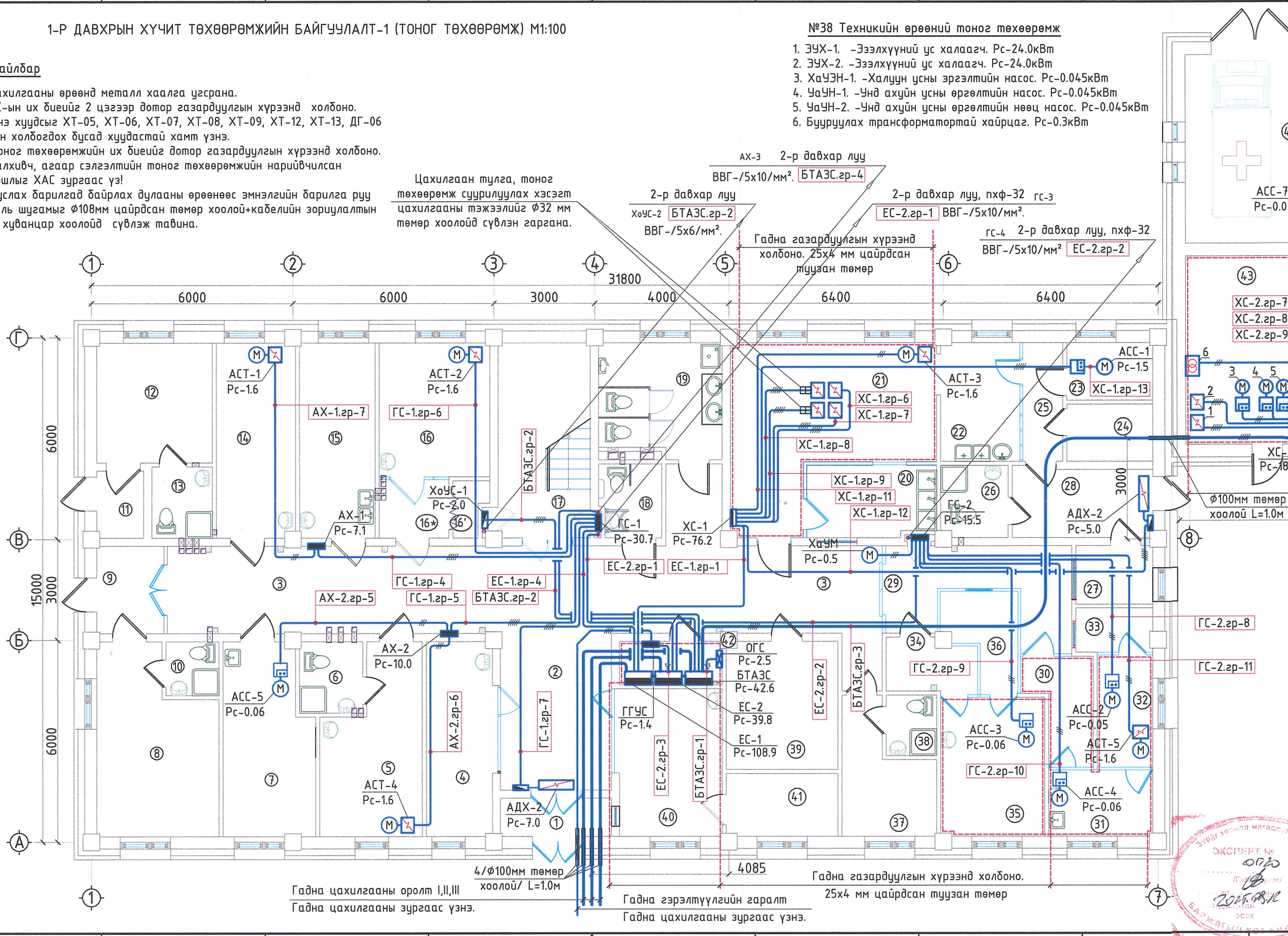

Х) М1:100

№38 Техникийн өрөөний тоног төхөөрөмж

1. ЭУХ-1. -Эзэлхүүний ус халаагч. Рс-24.0кВт
2. ЭУХ-2. -Эзэлхүүний ус халаагч. Рс-24.0кВт
3. ХаУЭН-1. -Халуун усны эргэлтийн насос. Рс-0.045кВт
4. УаУН-1. -Унд ахуйн усны өргөлтийн насос. Рс-0.045кВт
5. УаУН-2. -Унд ахуйн усны өргөлтийн нөөц насос. Рс-0.045кВт
6. Бууруулах трансформатортай хайрцаг. Рс-0.3кВт

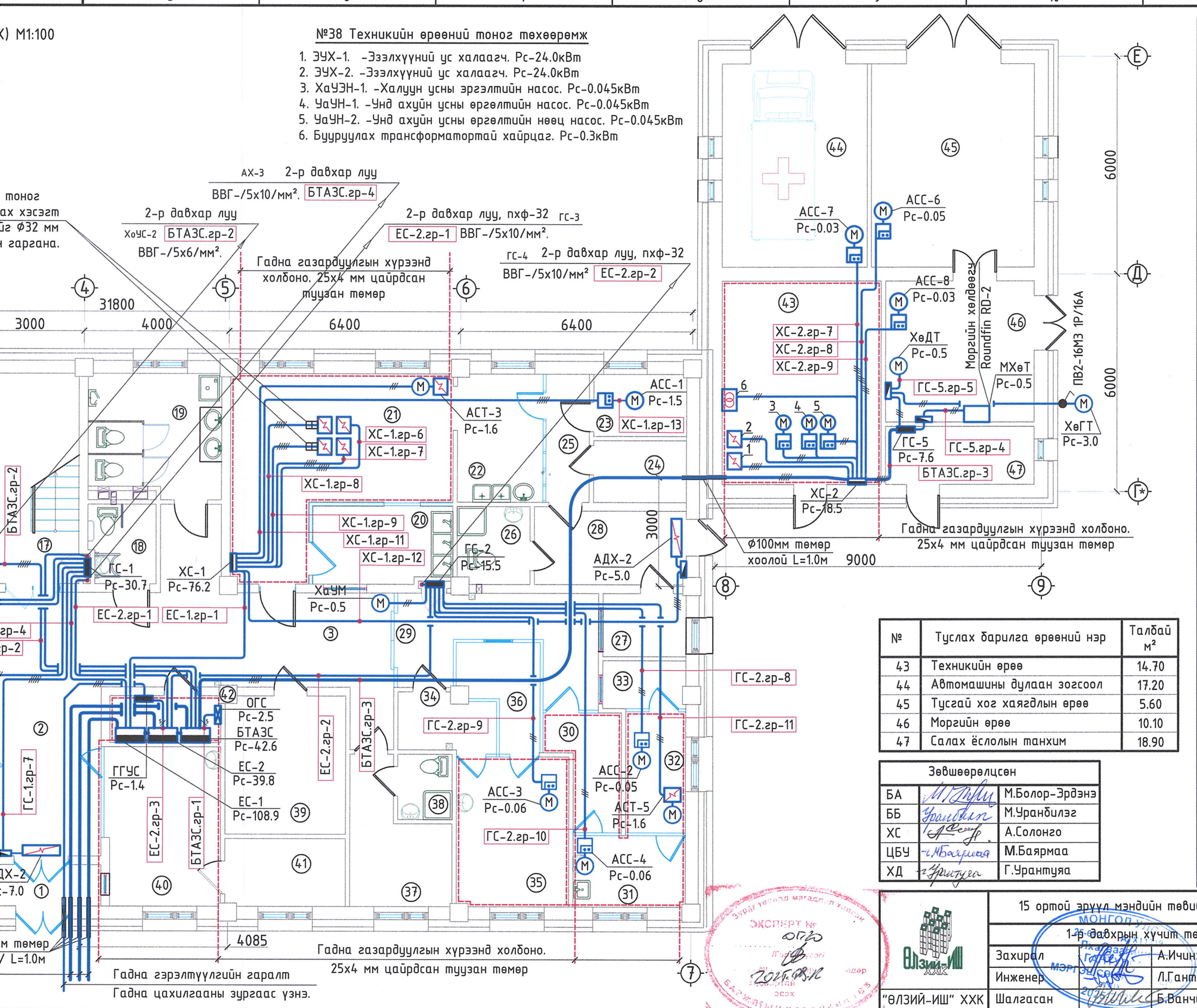

№	Туслах барилга өрөөний нэр	Талбай м²
43	Техникийн өрөө	14.70
44	Автомашины дулаан зогсоол	17.20
45	Тусгай хог хаягдлын өрөө	5.60
46	Моргийн өрөө	10.10
47	Салах ёслолын танхим	18.90

Зөвшөөрөлцсэн		
БА		М.Болор-Эрдэнэ
ББ		М.Уранбилэг
ХС		А.Солонго
ЦБУ		М.Баярмаа
ХД		Г.Урантуяа

№	Үндсэн барилга өрөөний нэр	Талбай м²	
1	Үүдний хонгил	3.75	A
2	Хөлийн өрөө	15.35	
3	Хонгил	72.55	
4	Статистикч эмчийн өрөө	11.35	
5	Хүлээн авах өрөө	14.70	
6	Ариун цэврийн өрөө	3.80	
7	Шүдний кабинет	14.55	B
8	Эмчийн байр	18.20	
9	Үүдний өрөө	5.20	
10	Ариун цэврийн өрөө	2.50	
11	Үүдний өрөө	2.70	
12	1 ортой халдвартын өрөө	12.00	
13	Ариун цэврийн өрөө	3.90	
14	Дархлаажуулалтын өрөө	13.50	
15	Лабораторийн өрөө	12.90	
16	НҮЭМ кабинет	13.00	C
16*	НҮЭМ хүлээлгийн өрөө	3.60	
16'	НҮЭМ хувцас солих өрөө	1.80	
17	Шатны хонгил	15.80	
18	/ХБИ/ Ариун цэврийн өрөө	4.10	
19	Ариун цэврийн өрөө	12.80	
20	Гал тогооны угаалга	8.30	
21	Гал тогооны халуун цех	26.60	
22	Бэлтгэх хэсэг	8.30	
23	Хуурай агуулах	4.40	D
24	Нойтон агуулах	4.40	
25	Хонгил	7.50	
26	Ариун цэврийн өрөө	4.30	
27	Хувцас солих өрөө	4.00	
28	Үүдний өрөө	8.60	
29	Угаалга ариутгалын хэсэг	11.40	
30	Бохир багаж хүлээн авах өрөө	5.30	
31	Бохир багаж ялгах өрөө	6.10	
32	Ариутгал /автоклав	5.50	E
33	Цэвэр багаж олгох өрөө	3.00	
34	Бохир ц/хэрэгсэл хүлээн авах	4.10	
35	Угаалга, индүүдлэгийн өрөө	12.80	
36	Цэвэр цагаан хэрэгсэл олгох	5.10	
37	Ажилчдын х/солих өрөө	8.70	
38	Ажилчдын душ, а/ц өрөө	2.70	
39	Архивын өрөө	12.70	
40	Эмийн сан	13.80	
41	Эмийн сангийн нөөцийн өрөө	6.20	F
42	Цахилгааны өрөө	3.90	

ЭКСПЕРТ № 0120
2025.03.18

"ӨЛЗИЙ-ИШ" ХХК	15 ортой эрүүл мэндийн төвийн өргөтгөлийн барилга		Төв аймаг Баянжаргалан сум		
	1-р давхрын хучт төхөөрөмжийн байгуулалт-1				Ye шат: А.3
	Захирал	А.Ичинхорлоо	Е.Г шифр: ӨИ-02/25	Масштаб: М1:100	Хуудас: 30
	Инженер	Л.Гантулга	Т.Г шифр:	Зургийн дугаар: ХТ-15	Огноо: 2025
	Шалгасан	Б.Ванчигмаа			

А3