ТОЙМЧИЛСОН БАЙГУУЛАЛТ

Төлөвлөж буй 15 ортой
эмнэлэгийн барилга

ДАВТАН ХЭРЭГЛЭХ ЗУРГИЙН ЖАГСААЛТ

1	Серия 01-015-1	Хоолойн үл хөдлөх тулгуур
2	Серия Г-991-1 вып 1	Цутгамал бетон суваг, сувгийн эргэлтийн өнцөг
3	Серия Г-991-1 вып 2	Бетон худаг

ЗУРГИЙН БҮРДЭЛ ГДШ

Д/д	Хуудасны Марк	Зургийн нэр	Тайлбар
1	ГДШ-1	Тоймчилсон байгуулалт, зургийн бүрдэл, дулааны ачаалал.	
2	ГДШ-2	Тайлбар бичиг.	
3	ГДШ-3	Гадна дулааны шугамын материалын тодорхойлолт-1.	
4	ГДШ-4	Гадна дулааны шугамын материалын тодорхойлолт-2.	
5	ГДШ-5	Гадна дулааны шугамын байгуулалт. Томъёолсон тэмдэглэгээ, байршлын тойм.	
6	ГДШ-6	Гадна дулааны шугамын угсралтын тойм, Огтлол 1-1, 2-2.	
7	ГДШ-7	Гадна дулааны шугамын дагуугийн зүсэлт-1.	
8	ГДШ-8	Гадна дулааны шугамын дагуугийн зүсэлт-2.	
9	ГДШ-9	1-р цэгийн шинээр төлөвлөж байгаа ДХ-1 худгийн байгуулалт ТК-2.	
10	ГДШ-10	5-р цэгийн шинээр төлөвлөж байгаа ДХ-2 худгийн огтлол ТК-2.	
11	ГДШ-11	2*,4*-р цэгийн "П" хэлбэрийн зөөлөвчийн байгуулалт	
12	ГДШ-12	2-р цэгийн "П" хэлбэрийн зөөлөвчийн байгуулалт	
13	ГДШ-13	YXT-1,2-ийн байгуулалт, огтлол, материалын тодорхойлолт.	
14	ГДШ-14	YXT-3,4,5-ийн байгуулалт, огтлол, материалын тодорхойлолт.	

ДУЛААНЫ АЧААЛАЛ ВТ, /ККАЛ/ЦАГ/

Ерөнхий төлөвлөгөөний дугаар	Хэрэглэгчдийн нэр	Дулааны ачаалал вт (Ккал/цаг)				
		Халаалт	Салхивч	Халуун ус хангамж	Технологийн хэрэгцээ	Бүгд
1	15 ортой эмнэлэгийн барилга	41 625 (35 800)		Цах		
	НИЙТ	41 625 (35 800)				41 625 (35 800)
Qхс=35 800 ккал/цаг Gхс=1.79тн/цаг Ф57х3.5 V=0.27м/сек h=2.66кгс/м²м						

"Өлзий-Иш" ХХК	Төв аймаг. Баянжаргалан сум. 15 ортой эрүүл мэндийн төвийн барилга.				
	Тоймчилсон байгуулалт, зургийн бүрдэл, дулааны ачаалал.				Үе шат А3
	Захирал	А.Ичинхорлоо	ЕГ шифр: ӨИ-02-25	Масштаб М1: Гүй	Бүх хуудас 14
	Инженер	А.Солонго	ТГ шифр:	Зургийн дугаар: ГДШ-1	Огноо: 2025
	Шалгасан	Ч.Мартааш			

Эрдэм шинжилгээ, судалгаа, зураг төсөлд мэргэшсэн ЭКСПЕРТ № 301 2025-08-05 БАРИЛГЫН ХЭЛТЭС

МОНГОЛ УЛС 15-1038 АТХ9139 Чоргосмын Мөнгөнаас Зөвлөх Инженер ЗТ-ДХАС 2025-08-05

ЗУРГИЙН ЕРӨНХИЙ ТАЙЛБАР

Төв аймаг Баянжаргалан суманд баригдах 15 ортой эрүүл мэндийн төвийн барилгын дулаан хангамжийн шугамын ажлын зургийг "Өлзий Иш" ХХК-д боловсруулсан ерөнхий төлөвлөгөө, өндөржилт, зай хэмжээний зураг, дотор халаалт, агаар сэлгэлтийн хэсгийн ажлын зураг төслийг ашиглан, газар дээр нь үзэж хийсэн хэмжилт судалгааг үндэслэн,

БНбД 41-02-13 "Дулааны сүлжээ",
БНбД 41-103-11 "Дулаан хуваарилах төв",
БНбД 23-01-09 "Барилгад хэрэглэх уур амьсгал ба геофизикийн үзүүлэлт"
БНбД 12-04-06 "Барилгын үйлдвэрлэлийн хөдөлмөрийн аюулгүй ажиллагааны дүрэм",
БНбД 50-02-17 "Барилгын газар шороо ба буурь, суурийн ажил"
БНбД 41-04-13 "Тоног төхөөрөмж ба дамжуулах хоолойн дулаан тусгаарлалт"
БНбД 31-08-05 "Дуу, дулаан тусгаарлалтын ажил"
MNS 5213:2002 Дамжуулах хоолой томьёолсон ба таних тэмдэглэгээ,
MNS 3238:2001 Дулааны шугам сүлжээ, Ажлын зураг зэрэг стандарт, норм, дүрэм, баримт бичгүүдийг мөрдлөг болгон барималж, зураг төслийн "Өлзий Иш" ХХК-д боловсруулж гүйцэтгэв.

Холболтыг "Өв баян улаан" ХХК-ийн 2024 оын №01 тоот техникийн нөхцөлийн дагуу одоо байгаа ДХ-3 худгийг шинэчилэн 2хФ57х3.0мм голчтой шугамаар огтолгоог хийж дулаанаар хангахаар ажлын зургийг хийж гүйцэтгэв. ДХ-3 худгаас сургуулийн чиглэлрүү чигээрээ угсрагдсан 2хФ159х5.0мм голчтой шугам нь шинээр төлөвлөж байгаа тамгын газрын барилгын доогуур орж байгаа учраас шугамыг зүүн тийш 7.5м-т шилжүүлэн шинээр төлөвлөнө. Барилга доогуур угсрагдсан шугамын буулгана.

1. Барилга баригдах цаг уурын нөхцөл:
- Халаалт төсөллөх үеийн гадна агаарын температур хүйтний улиралд -31.1°С (5 хоног)
- Галлагааны үеийн дундаж хэм -8.8°С
- Галлагааны үеийн үргэлжлэх хугацаа 223 хоног

2. Барилгын инженер геологийн "Инжгеотех" ХХК-д 2025 онд боловсруулсан архив №02-2025-007, ЗТ16-947/23. Төлөвлөж буй барилгажилтын талбай нь инженер геологийн энгийн нөхцөлтэй болно. Газар хөдлөлтийн 8 баллтай.

3. 15 ортой эрүүл мэндийн төвийн барилгын дулааны эх үүсвэр нь техникийн нөхцөлийн дагуу орон нутгийн төвийн шугамнаас хангагдана.

Гадна дулааны шугамд ГОСТ 10704-91 маркийн ган хоолой хэрэглэнэ. Дулааны шугамд зэвтэй яндан ашиглахыг хориглоно. Гадна дулааны шугамын сувагт үл нэвтрэх цутгамал төмөр бетон сувгийг хэрэглэнэ, сувгийг Г-991 альбом зурагт үзүүлсний дагуу хийнэ. Дулааны сувгийн дотор хананд ус чийгнээс хамгаалсан тосон түрхлэгийг заавал хийнэ. Сувагт угсрах шугам хоолойн гадна талыг зэврэлтээс хамгаалсан түрхлэгийг мөн 2 удаа түрхэнэ.

Сувагт угсрагдах шугамын дулаалганд пенополиуретан δ=50мм; λ=0.035Вт/м2*м түүнтэй ижил шинж чанартай дулаалгын материал сонгоно. Дулаалгын гадна талаар өнгийн даавуугаар бүрнэ.

Дулааны шугамд гагнадаг ган бөмбөлгөн хаалтыг угсарна. Хаалтын загвар дизайн Броен үйлдвэрлэгчийн хаалттай ижил төстэй хаалтыг хүлээн зөвшөөрнө.

Сувагт угсрагдах хоолойг гулсах тулгуур дээр угсарна. Гулсах тулгуур хоорондын зайг яндангийн голчоос хамааруулан сонгон авна.

Ф159х5.0мм-т тулгуур хоорондын зай 5.0 м,
Ф57х3.5мм-т тулгуур хоорондын зай 3.0 м,

Зурагт үзүүлсэн цэгүүдэд үл хөдлөх тулгуурыг угсарна. Үл хөдлөх тулгуурыг Серия 01-015-1 зургийн альбомд заасны дагуу гүйцэтгэнэ.

Шугамын угсралтын түвшинг дагуугийн зүсэлтэнд үзүүлсний дагуу гүйцэтгэнэ. Гэхдээ зурагт үзүүлсэн өндөржилтийн түвшинг талбай дээр дахин сайтар тулгаж шалгана. Хэрэв зөрүүтэй байх бол зохиогчтой зөвшилцөж зурагт өөрчлөлт оруулах асуудлыг шийднэ. Шугамын өндөр цэгт агаар гаргагч, нам цэгт ус буулгагчийг зурагт үзүүлсэний дагуу тавина.

Яндан хоолойн гагнуурын ажлыг гагнуурын ажлын технологийн дагуу гүйцэтгэж гагнуурын оёдлууд дээр зохих ёсны чанарын шалгалтыг хөндлөнгийн чанарын шалгалт хийдэг байгууллагаар гүйцэтгүүлэх нь зүйтэй.

Шинээр хийгдэх худаг доторх шат болон люкийг зургийн дагуу заавал гаргана. Мөн одоо байгаа дулааны худаг доторхыг цэвэрлэж шугамыг дулаална. Худагт засварлах шаардлагатай хана хучилт, таг зэргийг шинэчлэн сайжруулах ажлуудыг хийсэн байх хэрэгтэй. Дулааны шугамын угсралтын ажил дуусаны дараа системийг даралттай усаар шахаж шалгаад далд ажлын акт бүрдүүлнэ. Мөн дулааны шугамын угаалгын ажлыг барилгын норм дүрмийн дагуу гүйцэтгэнэ.

Шахалтын ажлыг гүйцэтгэх үед "Өв баян улаан" ХХК-аас мэргэжлийн инженер техникийн ажилтан байлцуулна.

Шугамын угсралтын ажил эхлэхээс өмнө холбогдох шугам сүлжээний байгууллагуудаас албан ёсны зөвшөөрлийг авна. Хэрэв дулааны шугам нь өөр хүний эзэмшил талбай дээгүүр дамжин өнгөрөх тохиодолд газрын өмчлөгчтэй уулзаж зөвшилцөх шаардлагатай. Дулааны шугамыг угсарч дуусаны дараа эвдэрч сүйдсэн зам талбай, ногоон байгууламжийг нөхөн сэргээх ажлыг заавал гүйцэтгэнэ.

Газар шорооны ажил эхлэхээс өмнө газар доорхи инженерийн шугам сүлжээ байгаа эсэхийг сайн нягталж шалган холбогдох газруудад мэдэгдэж ажлыг гүйцэтгэвэл зохино. Одоо байгаа шугам сүлжээтэй огтолцож байгаа болон ойролцоо зэрэгцэн байршиж угсрагдах хэсгүүдэд газар шорооны ажлыг заавал гараар гүйцэтгэнэ.

Дулааны шугамд хэрэглэсэн бүх материалыг чанарын гэрчилгээ, гарал үүслийн гэрчилгээ, ажил гүйцэтгэсэн хүмүүсийн бүх шаардлагатай бичиг баримтыг улсын комиссын бичиг баримтанд хавсаргах шаардлагатай.

Шугамд өөрчлөлт орох тохиолдолд зохиогчтой зөвшилцөнө.

Шахах ажлын даралт 0.2МПа-с багагүй байна. Шахалтын ажил дуусаны дараа угаалгын ажлыг гүйцэтгэнэ. Дулааны шугамын угсралт, туршилтын ажлыг гүйцэтгэхдээ норм дүрмийн дагуу хийх ба БНбД 50-02-17 "Барилгын газар шороо ба буурь, суурийн ажил" болон угсралтын ажлыг

БНбД 12-03-04 "Барилгын үйлдвэрлэлийн хөдөлмөрийн аюулгүй ажиллагааны дүрэм", БУА-д мөрдөх хөдөлмөр хамгаалалын үлгэрчилсэн дүрмийг баримтлан ажиллах хэрэгтэй.

3 т
2025-08-05

"Өлзий-Иш" ХХК	Төв аймаг. Баянжаргалан сум. 15 ортой эрүүл мэндийн төвийн барилга.					
	Тайлбар бичиг.					Үе шат А3
	Захирал	А.Ичинхорлоо		ЕГ шифр: ӨИ-02-25	Масштаб М1:Гүй	Бух хуудас 14
	Инженер	А.Солонго		ТГ шифр:	Зургийн дугаар: ГДШ-2	Огноо: 2025
	Шалгасан	Ч.Мартааш				

МОНГОЛ УЛС 15-1038 АТХ9139 МАРТААШ ЗӨВЛӨХ ИНЖЕНЕР 2023-2028

ГАДНА ДУЛААНЫ ШУГАМЫН МАТЕРИАЛЫН ТҮҮВЭР-2.

Д/д	Тэмдэглэгээ	Материалын нэр	Тоо шир	Нэгж жин	Тайлбар
1	2	3	4	5	6
		Онцлох цэг 1-9 хүртлэх гадна дулааны шугамын шинээр хийх материалын тодорхойлолт			
1	ГОСТ 10704-91	Цахилгаан гагнааст шулуун зааваст ган яндан Ø57х3.5мм: Т100°С	190.0	4.00кг	у/м
2	Пенополиуретан δ=50мм λ=0.038т/м°С	Яндангийн хагас цилиндр хэлбэртэй дулаалга Ø57х3.5мм	190.0		у/м
3		Дулаалгын гадуур 1 үе ороох өнгийн тууз	95.0		м2
4	ГДГ-12 хуудаснаас харна	Яндангийн ул хөдлөх тулгуур Ø57х3.5мм ІТ3-05	3.0	0.465кг	ком
5	Серия В-493-1 вып.1	Яндангийн гулсах тулгуур ду50мм	64.0	1.10кг	ш
6	Серия Г-991-1 вып.1 альбом.2 лист-68	Гулсах тулгуурын бетон дэр ОП-1 200х200х90(h)	64.0	0.013тн	ш
7	ГОСТ 17375-2001 Ру16	Хэвлэмэл ган отвод 90° ду50мм	8.0	1.6кг	ш
8	ГОСТ 17375-2001 Ру16	Хэвлэмэл ган отвод 120° ду50мм	4.0	1.6кг	ш
9	LD. ГОСТ 12815-80 Т≥150°С	Бөмбөлгөн хаалт ду50мм фланц,	2.0	2.8кг	ш
10	Серия Г-991-1 вып.1 альбом.2 лист-1	Үл нэвтрэх цутгамал бетон суваг 600х385(h)	95.0		у/м
11	ГСХ-5	Сувгийн хучилтын бетон хавтан 850х495х70(h) L=495мм	192.0		ш
12		Булан төмөр 125х125х8(h) L=850мм	4.0		ш
13	Серия Г-991-1 вып.1 альбом.2 лист-18	Цутгамал бетон эргэлтийн өнцөг 600х385(h) L=1800мм УП-1а-м	1.0	0.347тн	ш
14	ГСХ-5	Цутгамал бетон эргэлтийн өнцгийн таг 850х495х70(h) L=495мм	6.0		ш
15					
		П хэлбэрийн компенсатор 1 ком /3-3/			
1	Серия Г-991-1 вып.1 альбом.2 лист-38	П хэлбэрийн компенсаторын цутгамал бетон нищ НК-7ам-у 600х460(h) l=5.0м	1.0		ш
2		Суваг угсрах П хэлбэрийн компенсатор Ø57х3.0мм	2.0		ком
3	Пенополиуретан δ=50мм λ=0.038т/м°С	Яндангийн хагас цилиндр хэлбэртэй дулаалга ду50мм	7.0		у/м
4		Дулаалгын гадуур 1 үе ороох шилэн даавуу	4.2		$м^2$
5	Гост 8510-86	Булан төмөр 125х125х10(h) L=800мм	4.0	15.47кг	ш
6	Серия В-493-1 вып.1	Яндангийн гулсах тулгуур ф57х3.0	10.0	0.9кг	ш
7	Серия Г-991-1 вып.1 альбом.2 лист-68	Гулсах тулгуурын бетон дэр ОП-1 200х200х90(h)	10.0	0.01тн	ш
8	ГСХ-5	Сувгийн хучилтын бетон хавтан 850х495х70(h) L=495мм	24.0	0.29кг	ш
9					

Шинээр төлөвлөж байгаа ДХ-1 худгийн материалын түүвэр					
1	Серия Г-991-1. Вып-2. Лист-1	Цутгамал бетон худаг ТК-2 2000х2000х2000(h)	1.0		ш
2	Я-15-12-14	Худагт гарах нүний ялуу	6.0		ш
3	ГОСТ 10704-91	Цахилгаан гагнааст шулуун зааваст ган яндан Ø89х3.5мм: Т100°С	4.0	6.36кг	у/м
4	--//--	Цахилгаан гагнааст шулуун зааваст ган яндан Ø57х3.0мм: Т100°С	5.0	4.00кг	у/м
5	Пенополиуретан δ=50мм λ=0.038т/м°С	Яндангийн хагас цилиндр хэлбэртэй дулаалга ду80мм	4.0		у/м
6	--//--	Яндангийн хагас цилиндр хэлбэртэй дулаалга ду50мм	5.0		у/м
7		Дулаалгын гадуур 1 үе ороох өнгийн тууз	6.0		м2
8	Broen ballomax КШТ 60.102.50	Бөмбөлгөн хаалт ду50мм	4.0	2.8кг	ш
9	ГОСТ 17375-2001 Ру16	Хэвлэмэл ган отвод 125° ду50мм	2.0	1.6кг	ш
10		Ган шилжвэр ду80мм → ду65мм	2.0		ш
11	Broen ballomax КШТ 60.102.25	Ус буулгах бөмбөлгөн хаалт ду25мм Ру16 жийргэвчийн хамт.	4.0	0.9	ш
12	Broen ballomax КШТ 60.102.15	Хий авагч бөмбөлгөн хаалт ду15мм Ру16 жийргэвчийн хамт.	4.0	0.6	ш
13					
14					

"Өлзий-Иш" ХХК	Төв аймаг. Баянжаргалан сум. 15 ортой эрүүл мэндийн төвийн барилга.				
	Гадна дулааны шугамын материалын түүвэр-1.				Үе шат А3
	Захирал	А.Ичинхорлоо	ЕГ шифр: ӨИ-02-25	Масштаб М1:Гүй	Бух хуудас 14
	Инженер	А.Солонго	ТГ шифр:	Зургийн дугаар: ГДШ-3	Огноо: 2025
	Шалгасан	Ч.Мартааш			

МОНГОЛ УЛС
15-1038
АТХ9139
ЧИНГЭЛТЭЙ ДҮҮРЭГ
ЗОВЛОХ ИНЖЕНЕР
2023-2024

ГАДНА ДУЛААНЫ ШУГАМЫН МАТЕРИАЛЫН ТҮҮВЭР-2.

Д/д	Тэмдэглэгээ	Материалын нэр	Тоо шир	Нэгж жин	Тайлбар
1	2	3	4	5	6
		Онцлох цэг 1*-5* хүртлэх гадна дулааны шугамын өргөтгөл хийх материалын тодорхойлолт			
1	ГОСТ 10704-91	Цахилгаан гагнаast шулуун заадаст ган яндан Ф89х3.5мм: Т100°С	200	6.36кг	у/м
2	Пенополиуретан δ=50мм λ=0.038т/м°С	Яндангийн хагас цилиндр хэлбэртэй дулаалга ду80мм	200		у/м
3		Дулаалгын гадуур 1 үе ороох өнгийн тууз	120		м2
4	ГДГ-12 хуудаснаас харна	Яндангийн үл хөдлөх тулгуур Ф89х3.5мм ІТ3-06	2	1.18кг	ком
5	Серия В-493-1 вып.1	Яндангийн гулсах тулгуур ду80мм	58	1.10кг	ш
6	Серия Г-991-1 вып.1 альбом.2 лист-68	Гулсах тулгуурын бетон дэр ОП-2 300х200х90(h)	58	0.013тн	ш
7	ГОСТ 17375-2001 Ру16	Хэвлэмэл ган отвод 90° ду80мм	2	2.8кг	ш
8	Broen ballomax КШТ 60.102.80	Бөмбөлгөн хаалт ду80мм	2	6.5кг	ш
9	Серия Г-991-1 вып.1 альбом.2 лист-1	Үл нэвтрэх цутгамал бетон суваг 600х385(h)	92.0		у/м
10	ГСХ-5	Сувгийн хучилтын бетон хавтан 850х495х70(h) L=495мм	186.0	0.65тн	ш
11					
		П хэлбэрийн компенсатор 2 ком /3-1, 3-2/			
1	Серия Г-991-1 вып.1 альбом.2 лист-27	П хэлбэрийн компенсаторын цутгамал бетон нищ НК-7ам-У 600х450(h) L=4.0м	2.0		ш
2		Суваг угсрах П хэлбэрийн компенсатор Ф89х3.5мм	4.0		ком
3	Пенополиуретан δ=50мм λ=0.038т/м°С	Яндангийн хагас цилиндр хэлбэртэй дулаалга ду80мм	14.0		у/м
4		Дулаалгын гадуур 1 үе ороох шилэн даавуу	8.4		$м^2$
5	Гост 8510-86	Булан төмөр 125х125х10(h) L=900мм	8.0	15.47кг	ш
6	Серия В-493-1 вып.1	Яндангийн гулсах тулгуур Ф89х3.5мм	10.0	0.9кг	ш
7	Серия Г-991-1 вып.1 альбом.2 лист-68	Гулсах тулгуурын бетон дэр ОП-2 300х200х90(h)	10.0	0.01тн	ш
8	ГСХ-5	Сувгийн хучилтын бетон хавтан 850х495х70(h) L=495мм	24.0	0.29кг	ш
9					

		Шинээр төлөвлөж байгаа ДХ-2 худгийн материалын түүвэр			
1	Серия Г-991-1. Вып-2. Лист-1	Цутгамал бетон худаг ТК-2 2000х2000х2000(h)	1.0		ш
2	Я-15-12-14	Худаг гарах нүний ялуу	4.0		ш
3	--//--	Цахилгаан гагнаast шулуун заадаст ган яндан Ф57х3.0мм: Т100°С	6.0	4.00кг	у/м
4	Пенополиуретан δ=50мм λ=0.038т/м°С	Яндангийн хагас цилиндр хэлбэртэй дулаалга ду50мм	6.0		у/м
5		Дулаалгын гадуур 1 үе ороох өнгийн тууз	3.0		м2
6	Broen ballomax КШТ 60.102.50	Бөмбөлгөн хаалт ду50мм	2.0	2.8кг	ш
7	ГОСТ 17375-2001 Ру16	Хэвлэмэл ган отвод 125° ду50мм	2.0	1.6кг	ш
8	Broen ballomax КШТ 60.102.25	Ус буулгах бөмбөлгөн хаалт ду25мм Ру16 жийргэвчийн хамт.	4.0	0.9	ш
9					
10					
		Буух шугамын материалын түүвэр			
1	ГОСТ 10704-91	Ган яндан, дулаалгын хамт ду65мм	200.0	12.76кг	м
2		Суваг бетон дэрний хамт	50.0		м
3		Сувгийн таг	50.0		ш
4		Хаалт арматур ду80	2.0		ш
5					

Төв аймаг. Баянжаргалан сум.
15 ортой эрүүл мэндийн төвийн барилга.

"Өлзий-Иш" ХХК	Гадна дулааны шугамын материалын түүвэр-2.				Үе шат А3
	Захирал	А.Ичинхорлоо	ЕГ шифр: ӨИ-02-25	Масштаб М1:Гүй	Бүх хуудас 14
	Инженер	А.Солонго	ТГ шифр:	Зургийн дугаар: ГДШ-4	Огноо: 2025
	Шалгаасан	Ч.Мартааш			

МОНГОЛ УЛС 15-1030 АТХ9139 Барилгын мэргэжлийн хяналтын ажлын инженер 2023-2028

A3

ГАДНА ДУЛААНЫ ШУГАМЫН БАЙГУУЛАЛТ М1:500

ЗӨВШӨӨРСӨН:
ТӨВ АЙМГИЙН БАЯНЖАРГАЛАН СУМ
"ӨВ БАЯН УЛААН" ХХК-ИЙН ЗАХИРАЛ ...../Ж.Мөнхзул/

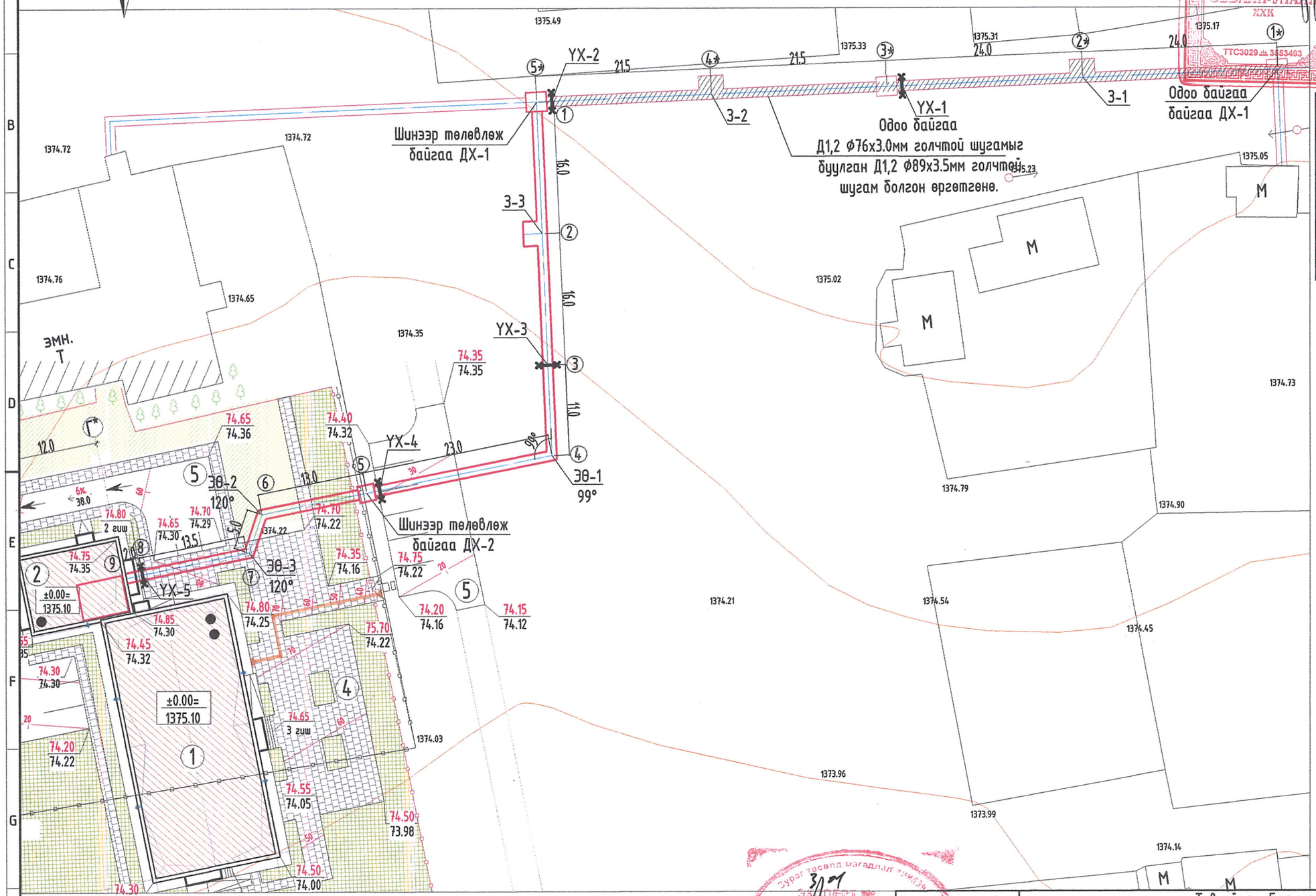

БАЙРШЛЫН СХЕМ М1:5000

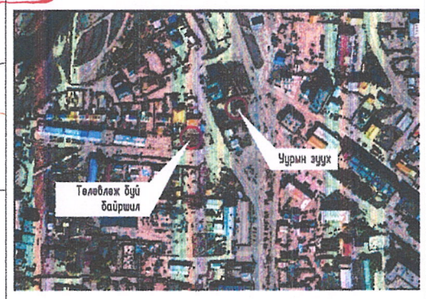

Томъёолсон тэмдэглэгээ

- Төлөвлөж байгаа дулааны шугам
- Буулгаж байгаа дулааны шугам
- Одоо байгаа дулааны шугам
- Б — Бохир усны шугам
- У — Цэвэр усны шугам
- 0.6 кВа цахилгаан кабель
- 0.4 кВа цахилгаан кабель
- Холбооны кабель
- Үл хөдлөх тулгуур
- ① Онцлох цэгийн дугаар

Зөвшөөрөлцсөн		
ЕТ	М. Болор-Эрдэнэ	
УХАТ	М. Баярмаа	
ГЦ	Л. Гантулга	
ГХ	Ч. Чултэмнамбар	

Тодорхойлолт
1. Төлөвлөж буй 15 ортой эрүүл мэндийн төв.
2. Төлөвлөж буй 15 ортой эрүүл мэндийн төвийн туслах барилга.
3. Одоо байгаа эмнэлэг
4. Гадна талбай
5. Авто машины тур зогсоол

"Өлзий-Иш" ХХК

Төв аймаг. Баянжаргалан сум.
15 ортой эрүүл мэндийн төвийн барилга.

Гадна дулааны шугамын байгуулалт					Ye шат А3
Захирал	А.Ичинхорлоо		ЕГ шифр: ӨИ-02-25	Масштаб М1:500	Бүх хуудас 14
Инженер	А.Солонго		ТГ шифр:	Зургийн дугаар: ГДШ-5	Огноо: 2025
Шалгасан	Ч.Мартааш				

2025-08-05

ГАДНА ДУЛААНЫ ШУГАМЫН УГСРАЛТЫН ТОЙМ, ОГТЛОЛ 1-1, ОГТЛОЛ 2-2. М-гүй

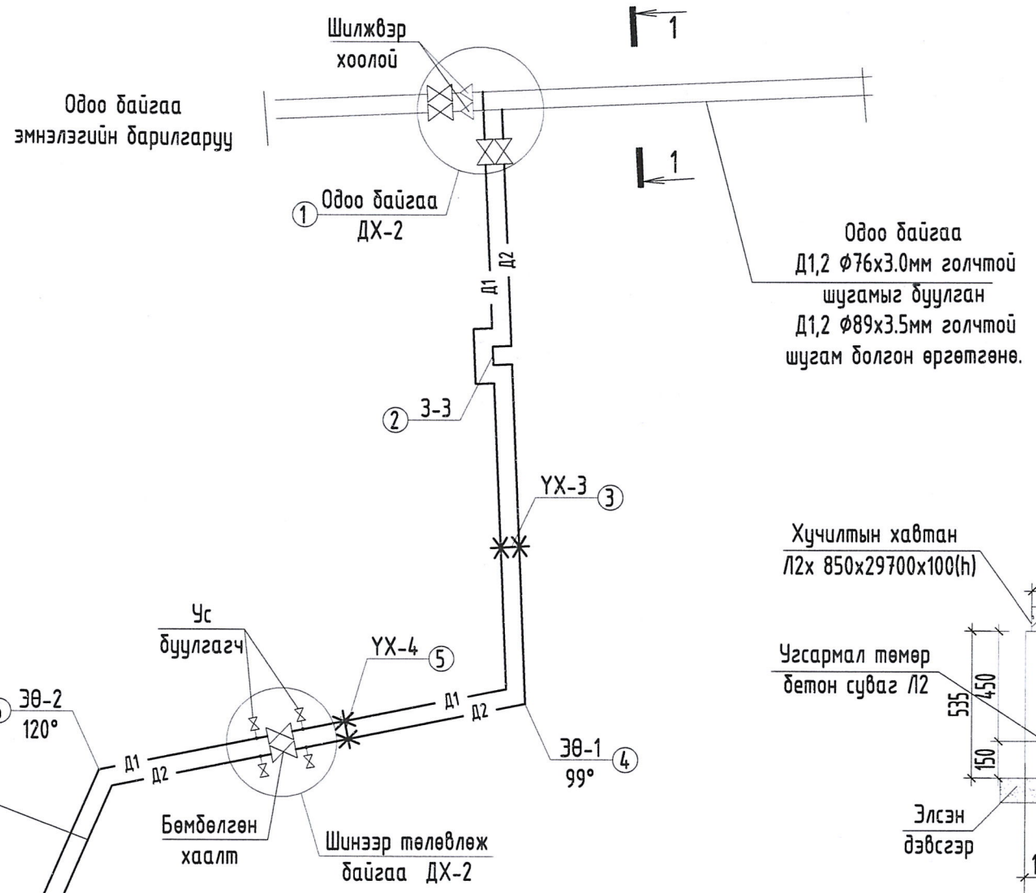

Q=35 800ккал/ц	
G=1.79тн/цаг	
h=27.0Па/м	
V=0.27м/сек	
Д1 Ф57х3.5мм	
Д2 Ф57х3.5мм	
L=99.5 м	

Сувгийн огтлол I-I
Л2 600х450(h)

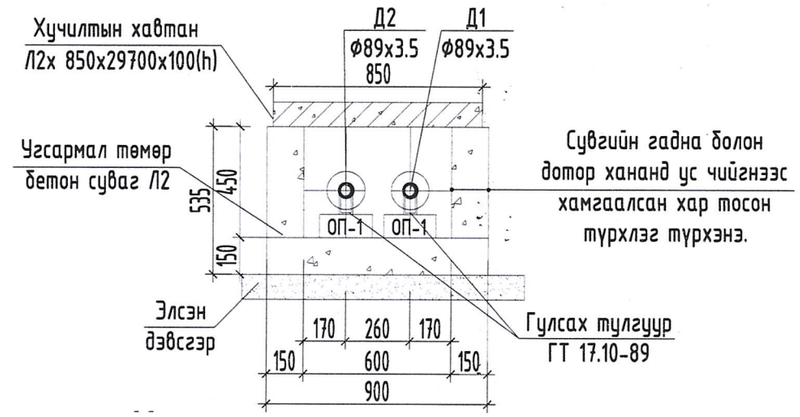

Сувгийн огтлол I-I
Л2 600х450(h)

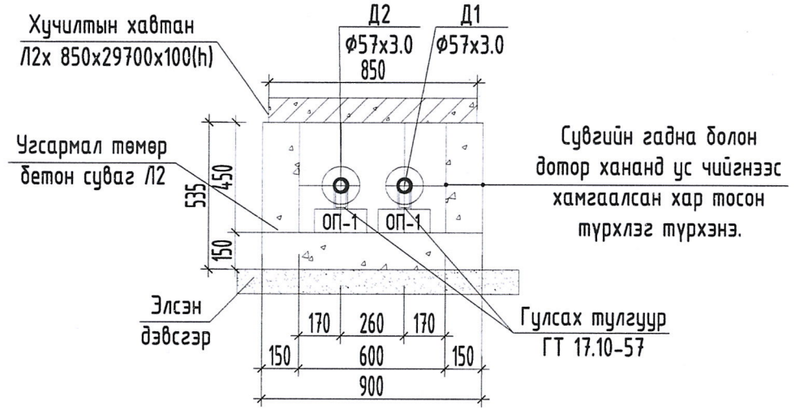

Сувгийн тайлбар:
Гадна дулааны суваг нь цутгамал төмөр бетон суваг байна. Сувгийн уланд В10 марктай бетон бэлтгэл хийнэ. Сувгийн гадна болон дотор хананд ус чийгнээс хамгаалсан хар тосон турхлэг турхэнэ. Сувагт Л4 1150х2970х100(h) L=2970мм маркийн хучилтын хавтан тавина.

ЭКСПЕРТ № 301
2025.08-05

"Өлзий-Иш" ХХК	Төв аймаг. Баянжаргалан сум. 15 ортой эрүүл мэндийн төвийн барилга.				Ye шат А3
	Гадна дулааны шугамын угсралтын тойм.				Бүх хуудас 14
	Захирал	А.Ичинхорлоо	ЕГ шифр: ӨИ-02-25	Масштаб М1:Гүй	
	Инженер	А.Солонго	ТГ шифр:	Зургийн дугаар: ГДШ-6	Огноо: 2025
	Шалгасан	Ч.Мартааш			

МОНГОЛ УЛС 15-1038 АТХ9139 Нарсомын МАРТААШ ТОХ ИНЖЕНЕР 2023-2028

ГАДНА ДУЛААНЫ ШУГАМЫН ДАГУУГИЙН ЗҮСЭЛТ-1.

Масштаб
Босоо М1:100
Хэвтээ М1:500

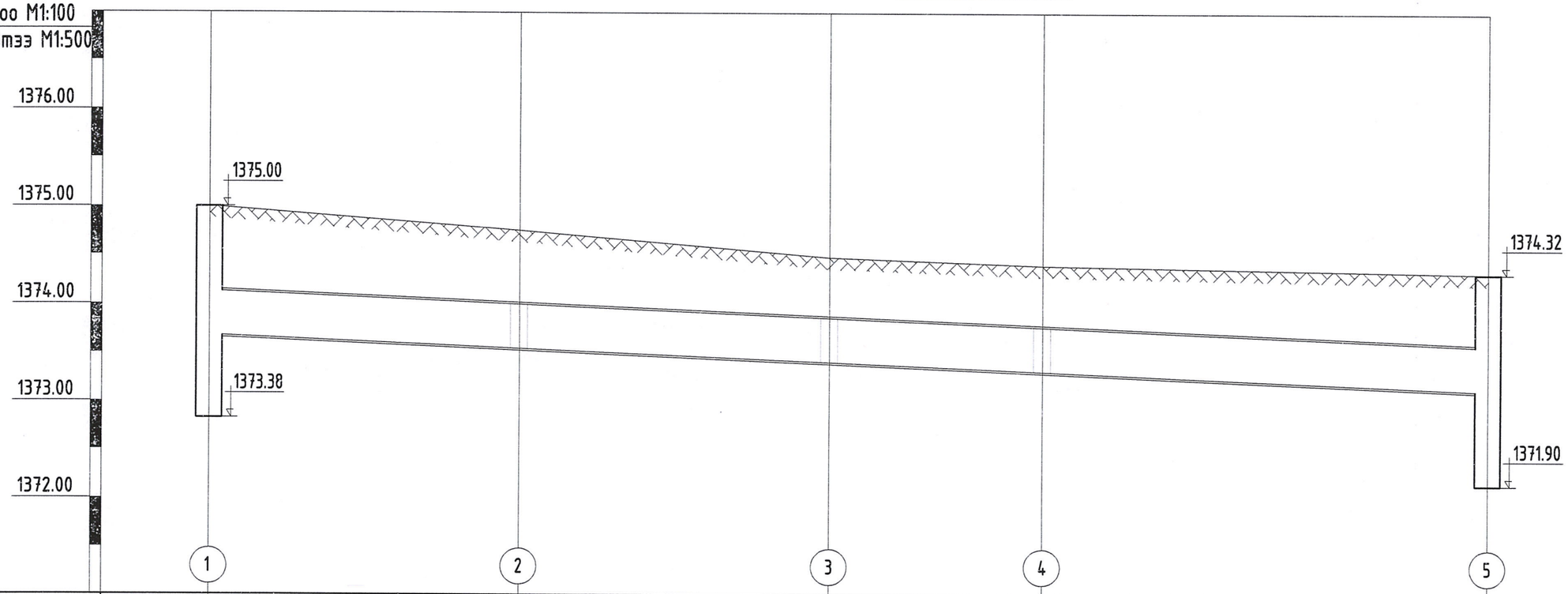

	1	2	3	4	5
Газрын хөрсний төлөвлөсөн түвшин	75.00	74.75	74.48	74.40	74.32
Газрын хөрсний бодит түвшин	75.00	74.75	74.48	74.40	74.32
Сувгийн хучилтын тэмдэгт	74.13	73.99	73.85	73.75	73.57
Сувгийн ёроолын тэмдэгт	73.68	73.54	73.40	73.30	73.12
Налуу i	0.008	0.008	0.008	0.008	
Урт м	16.0	16.0	11.0	23.0	
Сувгийн огтлол / Сувгийн хэмжээ	Огтлол 2-2 600x450(h)				
Ухалтын гүн, м	1.32	1.21	1.08	1.10	1.20
Сувгийн байгуулалт		3-1	УХ-3	ЭӨ-1 99°	УХ-4

Шинээр төлөвлөж байгаа ДХ-2

Огтолгоо хийх, шинээр төлөвлөж байгаа ДХ-1

Төв аймаг. Баянжаргалан сум. 15 ортой эрүүл мэндийн төвийн барилга.					
"Өлзий-Иш" ХХК	Гадна дулааны шугамын дагуугийн зүсэлт-1.				Ye шат А3
	Захирал	А.Ичинхорлоо	ЕГ шифр: ӨИ-02-25	Масштаб М1:500	Бүх хуудас 14
	Инженер	А.Солонго	ТГ шифр:	Зургийн дугаар: ГДШ-7	Огноо: 2025
	Шалгасан	Ч.Мартааш			

2025-08-05

ГАДНА ДУЛААНЫ ШУГАМЫН ДАГУУГИЙН ЗҮСЭЛТ-2.

Масштаб
Босоо М1:100
Хэвтээ М1:500

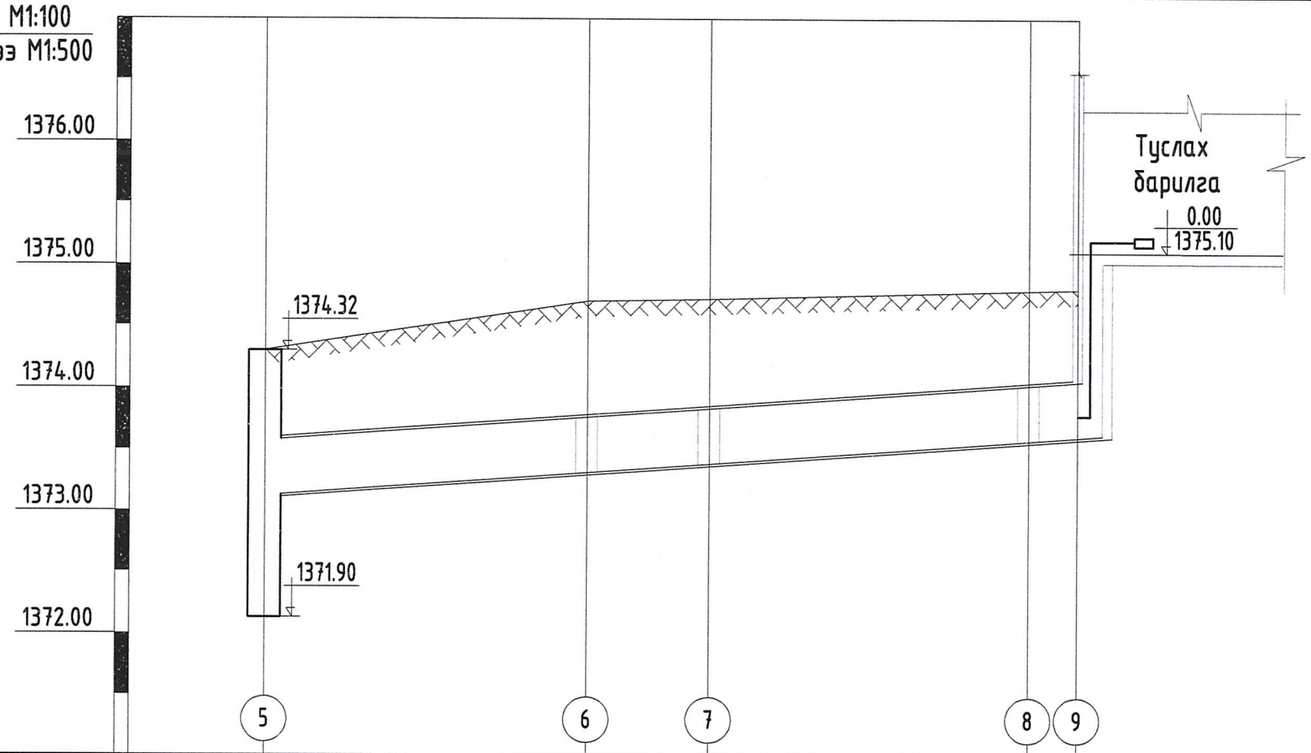

	5	6	7	8	9
Газрын хөрсний төлөвлөсөн түвшин	74.30	74.70	74.72	74.79	74.80
Газрын хөрсний бодит түвшин	74.30	74.33	74.25	74.30	74.35
Сувгийн хучилтын тэмдэгт	73.57	73.75	73.83	74.01	74.05
Сувгийн ёроолын тэмдэгт	73.12	73.30	73.38	73.56	73.60
Налуу i / Урт м	0.014 / 13.0	0.014 / 5.0	0.014 / 13.5	0.014 / 2.0	
Сувгийн огтлол / Сувгийн хэмжээ					
Ухалтын гүн, м	1.18	1.40	1.34	1.36	1.36
Сувгийн байгуулалт		ЭӨ-2 120°	ЭӨ-3 120°	УХ-5	

Оролт, дулаан хуваарилагч, цуглуулагч ХАС хуудаснаас үз

Шинээр төлөвлөж байгаа ДХ-2

Өлзий-Иш ХХК	Төв аймаг. Баянжаргалан сум. 15 ортой эрүүл мэндийн төвийн барилга.				
	Гадна дулааны шугамын дагуугийн зүсэлт-2.				Ує шат А3
	Захирал	А.Ичинхорлоо	ЕГ шифр: ӨИ-02-25	Масштаб М1:500	Бүх хуудас 14
	Инженер	А.Солонго			
"Өлзий-Иш" ХХК	Шалгасан	Ч.Мартааш	ТГ шифр:	Зургийн дугаар: ГДШ-8	Огноо: 2025

2025-08-05

1-Р ЦЭГИЙН ШИНЭЭР ТӨЛӨВЛӨЖ БАЙГАА
ДХ-1 ХУДГИЙН БАЙГУУЛАЛТ, ОГТЛОЛ 1-1, ТИП "ТК-2" М1:25

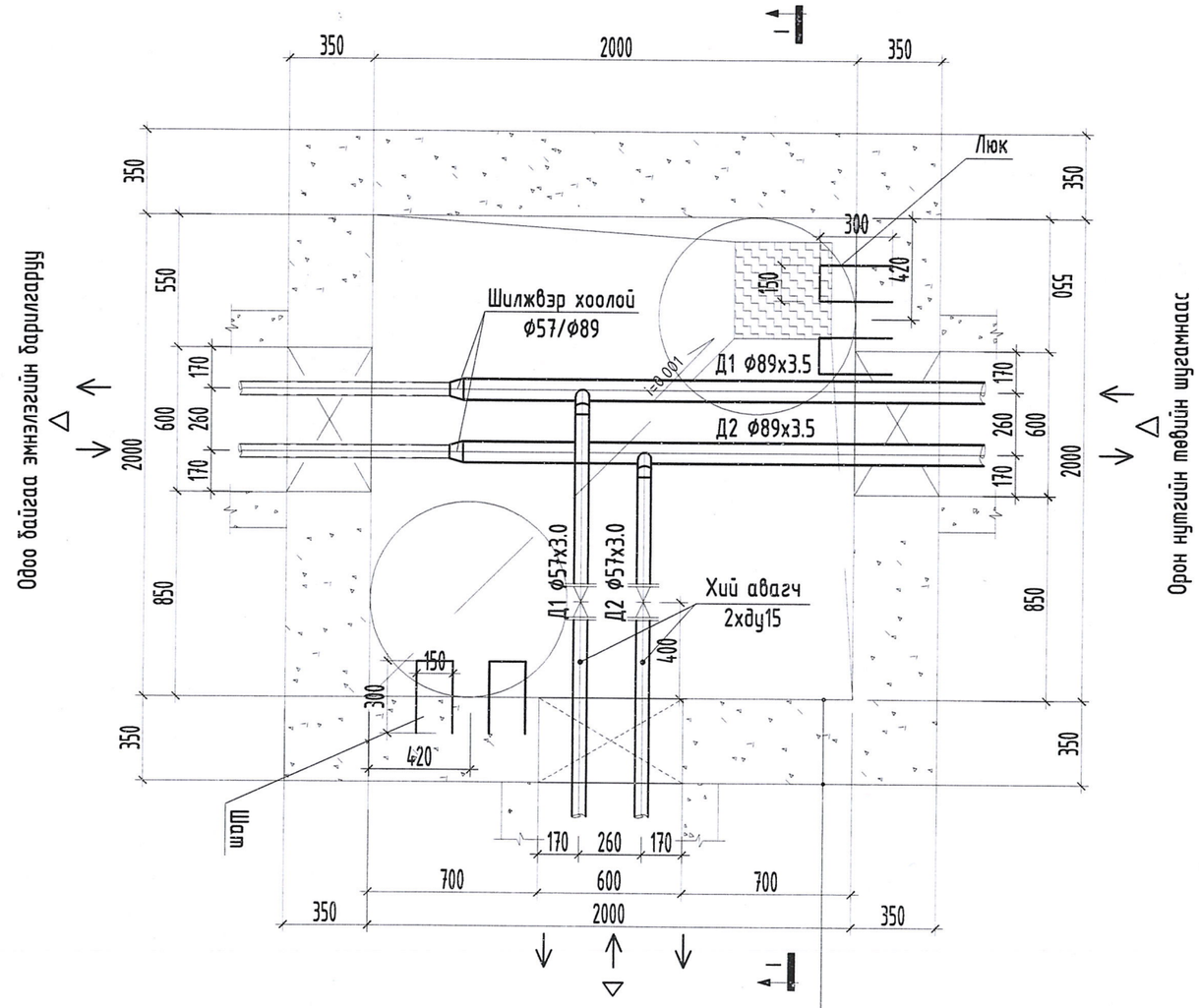

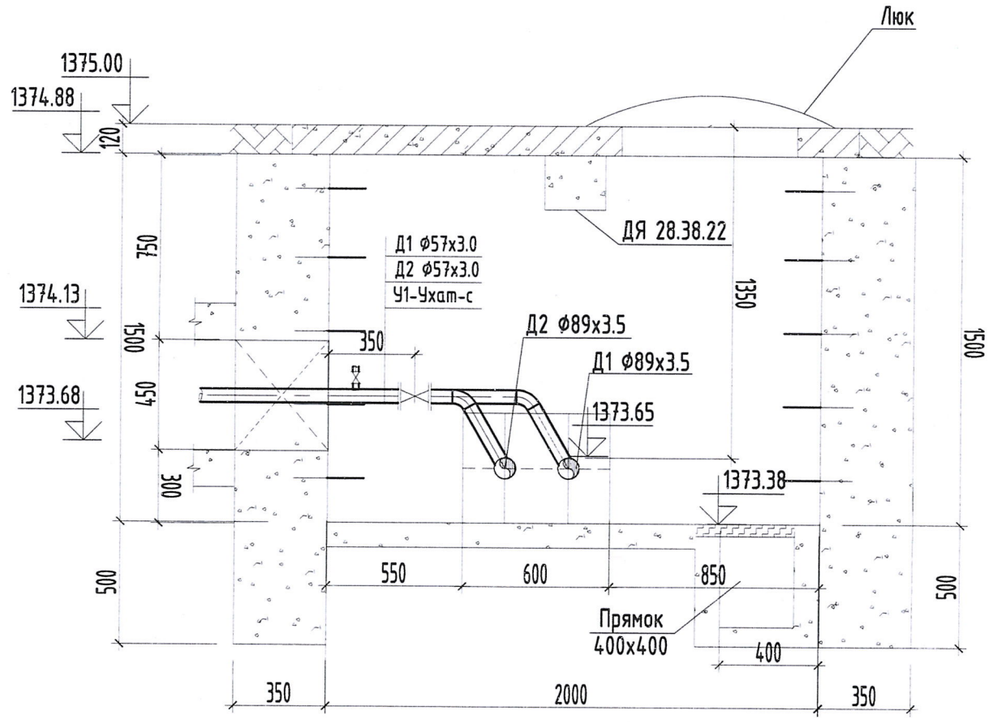

ТАЙЛБАР:
Энэхүү хуудасыг материалын түүврийн ГДШ-3
гадна дулааны шугамын байгуулалтын ГДШ-4,
угсралтын тойм ГДШ-5 зургуудтай уялдуулж үзнэ.

Өлзий-Иш ХХК	Төв аймаг. Баянжаргалан сум. 15 ортой эрүүл мэндийн төвийн барилга.				
	1-р цэгийн шинээр төлөвлөж байгаа ДХ-1 худгийн байгуулал, огтлол 1-1.				Үе шат А3
	Захирал	А.Ичинхорлоо	ЕГ шифр: ӨИ-02-25	Масштаб М1:25	Бух хуудас 14
	Инженер	А.Солонго			
"Өлзий-Иш" ХХК	Шалгасан	Ч.Мартааш	ТГ шифр:	Зургийн дугаар: ГДШ-9	Огноо: 2025

МОНГОЛ УЛС
15-1038
АТХ9159
ХОРОМЫН МАРГААШ ЗӨВЛӨХ ИНЖЕНЕР ЗЭРГЭДХЭС
2023-2028

5-Р ЦЭГИЙН ШИНЭЭР ТӨЛӨВЛӨЖ БАЙГАА
ДХ-2 ХУДГИЙН БАЙГУУЛАЛТ, ОГТЛОЛ 1-1, ТИП "ТК-2" М1:25

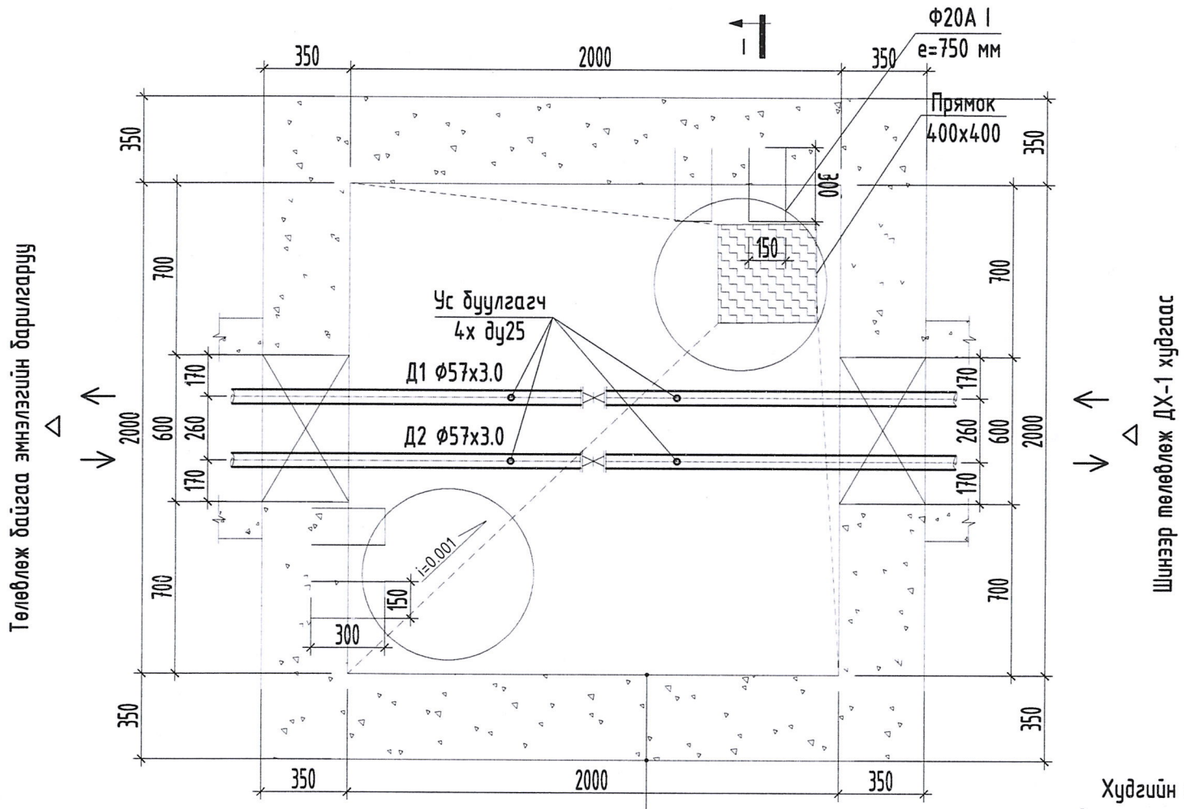

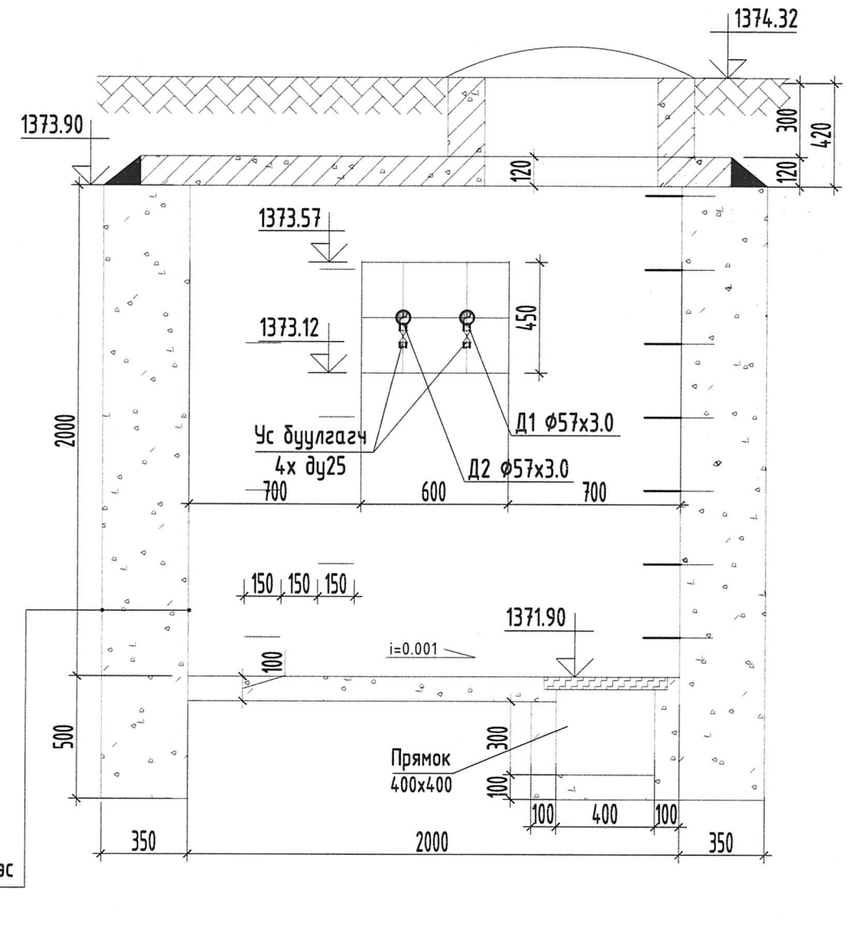

"Өлзий-Иш" ХХК	Төв аймаг. Баянжаргалан сум. 15 ортой эрүүл мэндийн төвийн барилга.				
	5-р цэгийн шинээр төлөвлөж байгаа ДХ-2 худгийн байгуулал, огтлол.				Үе шат А3
	Захирал	А.Ичинхорлоо	ЕГ шифр: ӨИ-02-25	Масштаб М1:25	Бүх хуудас 14
	Инженер	А.Солонго	ТГ шифр:	Зургийн дугаар: ГДШ-10	Огноо: 2025
	Шалгасан	Ч.Мартааш			

МОНГОЛ УЛС ... ЗӨВЛӨХ ИНЖЕНЕР ... 2023-2023

2*,4*-Р ЦЭГИЙН "П" ХЭЛБЭРИЙН ЗӨӨЛӨВЧ Нк-1м-у

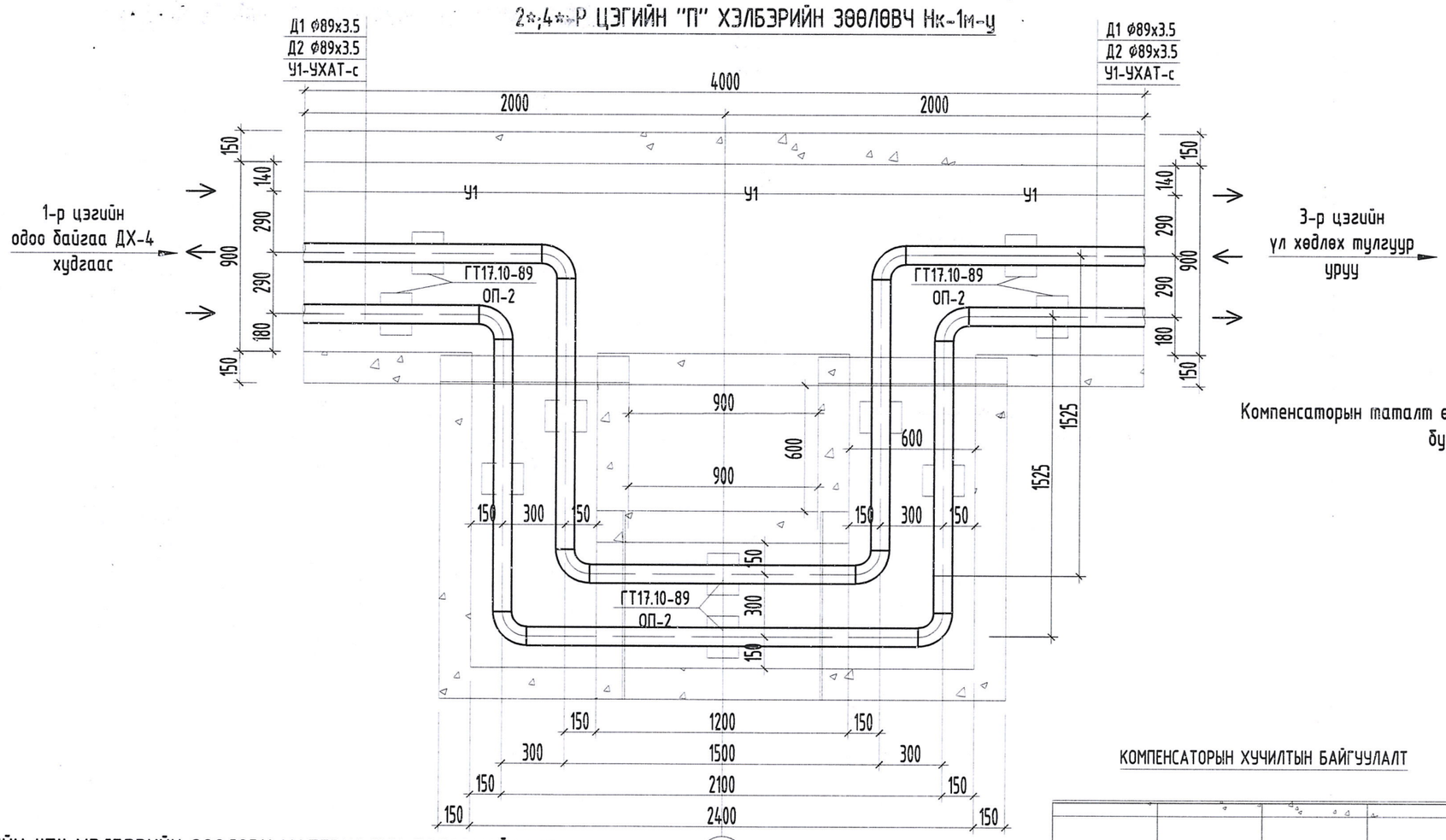

Компенсаторын таталт өгөх шугаман дээр 29.7мм,
буцах шугаман дээр 24.8мм.

2

2-Р ЦЭГИЙН "П" ХЭЛБЭРИЙН ЗӨӨЛӨВЧ МАТЕРИАЛЫН ТОДОРХОЙЛОЛТ

Д/д	Тэмдэглэгээ	Материалын нэр	Тоо шир		Тайлбар
1	2	3	4		6
		П хэлбэрийн компенсатор 1 ком			
1	Серия Г-991-1 вып.1 альбом.2 лист-27	П хэлбэрийн компенсаторын цутгамал бетон ууц НК-1м-У 900х450(h) L=4.0м	1.0		ш
2		Суваг угсрах П хэлбэрийн компенсатор ф89х3.5мм	2.0		ком
3	Пенополиуретан δ=50мм λ=0.038т/м°С	Яндангийн хагас цилиндр хэлбэртэй дулаалга ду80мм	6.5		у/м
4		Дулаалгын гадуур 1 уе ороох шилэн даавуу	3.8		$м^2$
5	Гост 8510-86	Булан төмөр 125х125х10(h) L=900мм	4.0	15.47кг	ш
6	Серия В-493-1 вып.1	Яндангийн гулсах тулгуур ф89х3.5	10.0	0.9кг	ш
7	Серия Г-991-1 вып.1 альбом.2 лист-68	Гулсах тулгуурын бетон дэр ОП-2 200х200х90(h)	10.0	0.01тн	ш
8		Сувгийн хучилтын бетон хавтан Л4х/1м/ 1150х1000х100(h) L=1000мм	4.0	0.29кг	ш
9		Сувгийн хучилтын бетон хавтан Л2х/1м/ 850х1000х100(h) L=1000мм	3.0	0.29кг	ш
10		Сувгийн хучилтын цутгамал бетон хавтан 850х500х100(h) V=0.042м³	2.0		ш

КОМПЕНСАТОРЫН ХУЧИЛТЫН БАЙГУУЛАЛТ

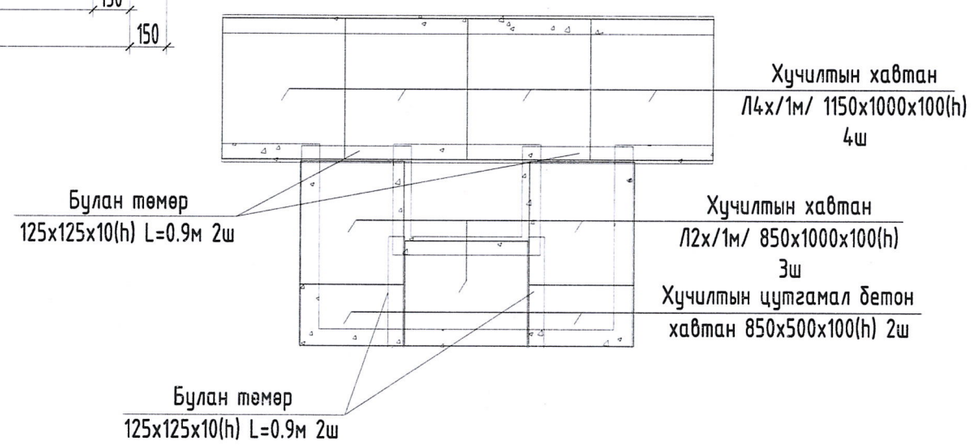

"Өлзий-Иш" ХХК	Төв аймаг. Баянжаргалан сум. 15 ортой эрүүл мэндийн төвийн барилга.				
	2*,4*-р цэгийн "П" хэлбэрийн зөөлөвч.				Уе шат А3
	Захирал	А.Ичинхорлоо	ЕГ шифр: ӨИ-02-25	Масштаб М1:25	Бүх хуудас 14
	Инженер	А.Солонго	ТГ шифр:	Зургийн дугаар: ГДШ-11	Огноо: 2025
	Шалгасан	Ч.Мартааш			

МОНГОЛ УЛС 15-1038 9139 ЦОГСОМЫН МАРТААШ МАРГАЛХ ИНЖЕНЕР ЗТ.ДХАС 2023

2-Р ЦЭГИЙН "П" ХЭЛБЭРИЙН ЗӨӨЛӨВЧ Нк-1м-У

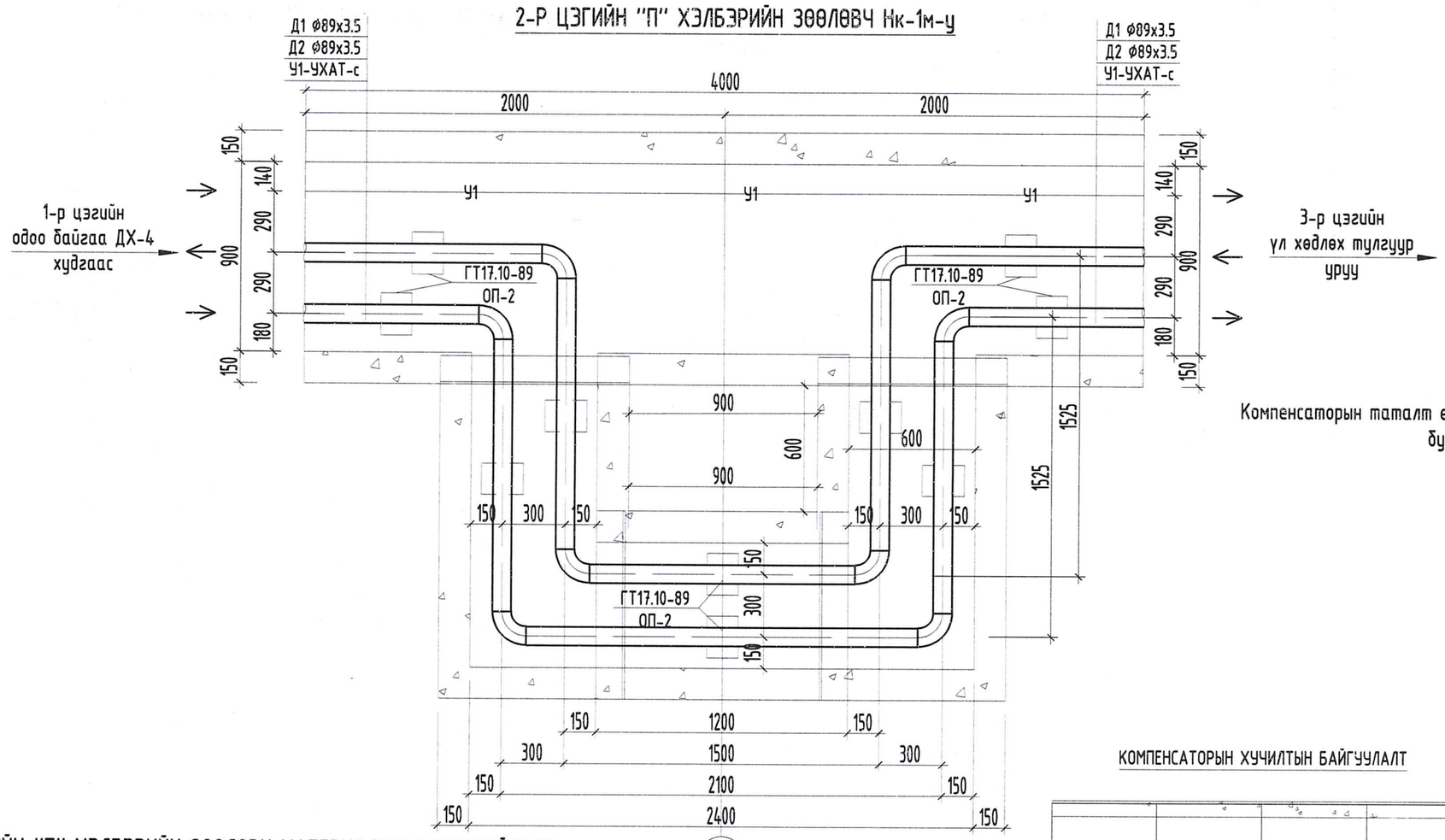

Компенсаторын таталт өгөх шугаман дээр 29.7мм,
буцах шугаман дээр 24.8мм.

2

КОМПЕНСАТОРЫН ХУЧИЛТЫН БАЙГУУЛАЛТ

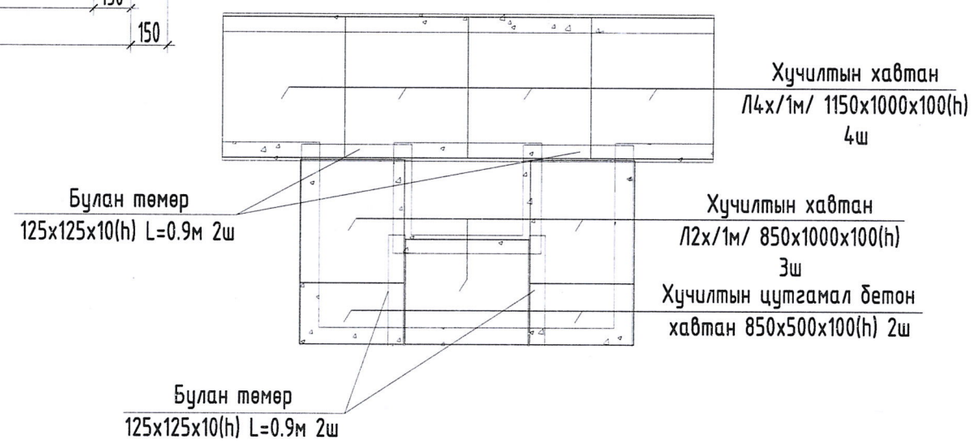

2-Р ЦЭГИЙН "П" ХЭЛБЭРИЙН ЗӨӨЛӨВЧ МАТЕРИАЛЫН ТОДОРХОЙЛОЛТ

Д/д	Тэмдэглэгээ	Материалын нэр	Тоо ширх		Тайлбар
1	2	3	4		6
		П хэлбэрийн компенсатор 1 ком			
1	Серия Г-991-1 вып.1 альбом.2 лист-27	П хэлбэрийн компенсаторын цутгамал бетон ниш НК-1м-У 900х450(h) L=4.0м	1.0		ш
2		Сувагт угсрах П хэлбэрийн компенсатор ø89х3.5мм	2.0		ком
3	Пенополиуретан δ=50мм λ=0.038т/м°С	Яндангийн хагас цилиндр хэлбэртэй дулаалга ду80мм	6.5		у/м
4		Дулаалгын гадуур 1 үе ороох шилэн даавуу	3.8		$м^2$
5	Гост 8510-86	Булан төмөр 125х125х10(h) L=900мм	4.0	15.47кг	ш
6	Серия В-493-1 вып.1	Яндангийн гулсах тулгуур ø89х3.5	10.0	0.9кг	ш
7	Серия Г-991-1 вып.1 альбом.2 лист-68	Гулсах тулгуурын бетон дэр ОП-2 200х200х90(h)	10.0	0.01тн	ш
8		Сувгийн хучилтын бетон хавтан Л4х/1м/ 1150х1000х100(h) L=1000мм	4.0	0.29кг	ш
9		Сувгийн хучилтын бетон хавтан Л2х/1м/ 850х1000х100(h) L=1000мм	3.0	0.29кг	ш
10		Сувгийн хучилтын цутгамал бетон хавтан 850х500х100(h) V=0.042м³	2.0		ш

"Өлзий-Иш" ХХК	Төв аймаг. Баянжаргалан сум. 15 ортой эрүүл мэндийн төвийн барилга.				
	2-р цэгийн "П" хэлбэрийн зөөлөвч.				Үе шат АЗ
	Захирал	А.Ичинхорлоо	ЕГ шифр: ӨИ-02-25	Масштаб М1:25	Бүх хуудас 14
	Инженер	А.Солонго	ТГ шифр:	Зургийн дугаар: ГДШ-12	Огноо: 2025
	Шалгасан	Ч.Мартааш			

МОНГОЛ УЛС 15-1038 АТХ9139 Чогорсоо МАРТААШ ЗӨВЛӨЛТ ИНЖЕНЕР ЭТГЭХ 2023-2028

/YXT-1,2/ ҮЛ ХӨДЛӨХ ТУЛГУУРЫН БАЙГУУЛАЛТ, ОГТЛОЛ, ТҮҮВЭР

СУВАГ ДАХЬ ҮЛ ХӨДЛӨХ ТУЛГУУРИЙН БАЙГУУЛАЛТ М1:25

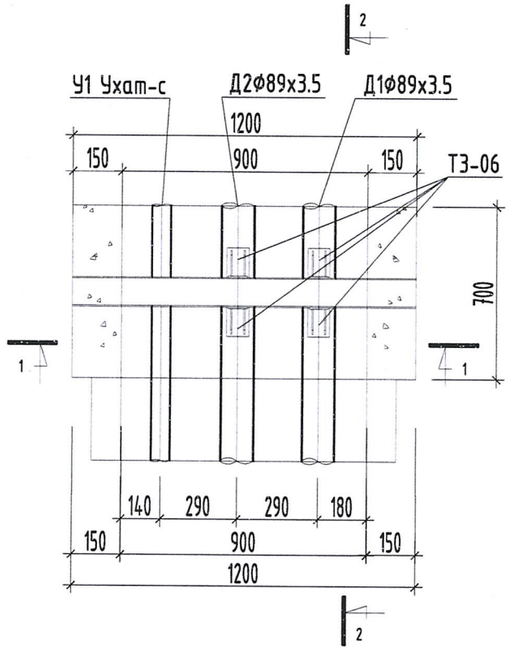

/YXT-1,2,3/ ҮЛ ХӨДЛӨХ ТУЛГУУРЫН МАТЕРИАЛЫН ТОДОРХОЙЛОЛТ

Д/д	Тэмдэглэгээ	Материалын нэр	Тоо шир	Нэгж жин	Тайлбар
1	2	3	4	5	6
YXT-1,2-Нийт 3ш					
1	ГОСТ 8240-56	Тулгуур хийц Швеллер N10 урт нь L=1200. [100х40х4.5(δ)	2.0	10.4	ш
2	Серия. Г-015-1. Выпуск. Лист-3	Суваг дахь үл хөдлөх тулгуур Ф89х3.5 L ТЗ-06 /ком/	2.0	1.18	ком
3		Цутгамал бетон хана, ул БМ-100	0.199		$м^3$
4		Бетон хийцийн гадна гадаргууг халуун битумээр 2 дахин будах	1.33		$м^2$
5					

ОГТЛОЛ 1-1 М1:25

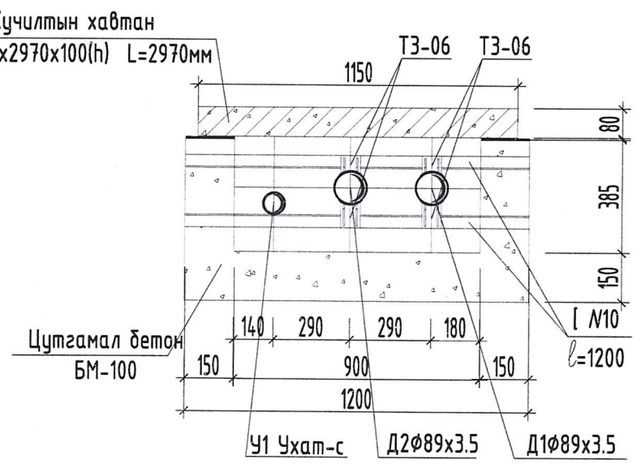

ОГТЛОЛ 2-2 М1:25

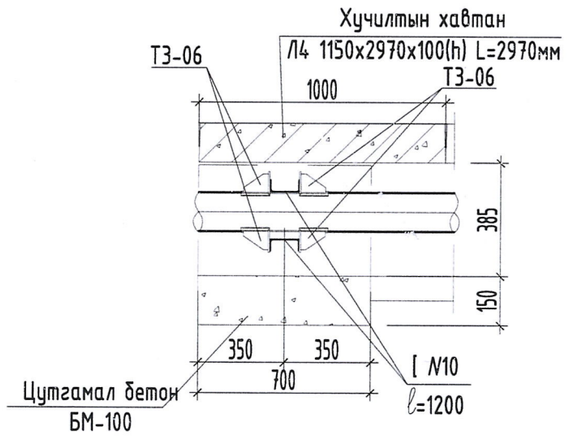

"Өлзий-Иш" ХХК	Төв аймаг. Баянжаргалан сум. 15 ортой эрүүл мэндийн төвийн барилга.				
	YXT-1,2-ийн байгуулалт, огтлол, материалын тодорхойлолт.				Ye шат А3
	Захирал	А.Ичинхорлоо	ЕГ шифр: ӨИ-02-25	Масштаб М1: 25	Бүх хуудас 14
	Инженер	А.Солонго			
	Шалгасан	Ч.Мартаваш	ТГ шифр:	Зургийн дугаар: ГДШ- 13	Огноо: 2025

МОНГОЛ УЛС 15-1038 ЧЕССМИНИЙ МАРТАВАШ ЗӨВЛӨХ ИНЖЕНЕР 2024-2025

/YXT-3,4,5,6/ ҮЛ ХӨДЛӨХ ТУЛГУУРЫН БАЙГУУЛАЛТ, ОГТЛОЛ, ТҮҮВЭР

СУВАГ ДАХЬ ҮЛ ХӨДЛӨХ ТУЛГУУРИЙН БАЙГУУЛАЛТ М1:25

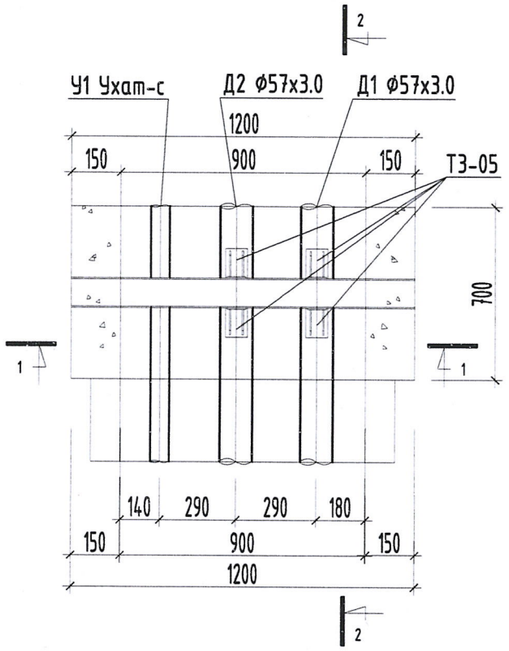

ҮЛ ХӨДЛӨХ ТУЛГУУРЫН МАТЕРИАЛЫН ТОДОРХОЙЛОЛТ

Д/д	Тэмдэглэгээ	Материалын нэр	Тоо шир	Нэгж жин	Тайлбар
1	2	3	4	5	6
		YXT-3,4,5,6-Нийт 4ш			
1	ГОСТ 8240-56	Тулгуур хийц Швеллер N10 урт нь L=1200 [100х46х4.5(δ)	2.0	8.59	ш
2	Серия. Г-015-1. Выпуск. Лист-3	Суваг дахь үл хөдлөх тулгуур Ф57х3.0мм I ТЗ-05 /ком/	2.0	0.465	ком
3		Цутгамал бетон хана, ул БМ-100	0.252		$м^3$
4		Бетон хийцийн гадна гадаргууг халуун битумээр 2 дахин будах	1.68		$м^2$
5					

ОГТЛОЛ 1-1 М1:25

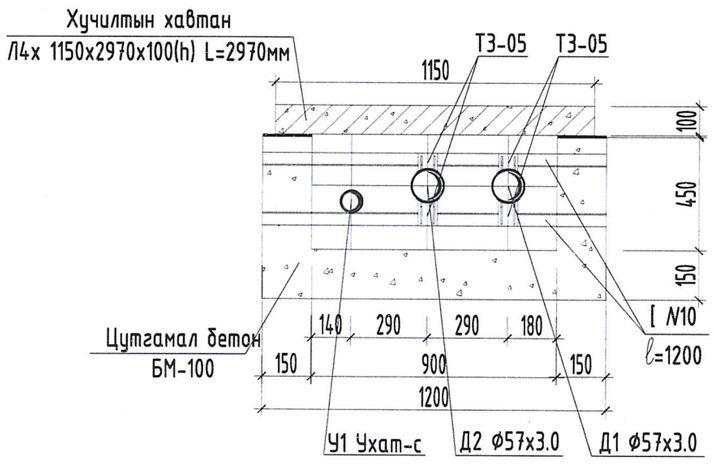

ОГТЛОЛ 2-2 М1:25

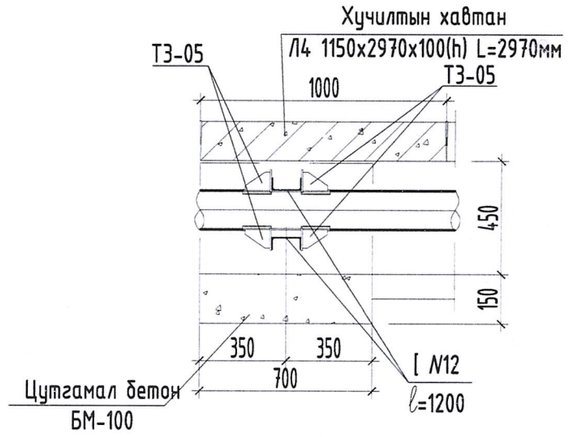

"Өлзий-Иш" ХХК	Төв аймаг. Баянжаргалан сум. 15 хүртэй ортой эрүүл мэндийн төвийн барилга.				
	YXT-3,4,5,6-ийн байгуулалт, огтлол, материалын тодорхойлолт.				Үе шат А3
Захирал	А.Ичинхорлоо		ЕГ шифр: ӨИ-02-25	Масштаб М1: 25	Бүх хуудас 14
Инженер	А.Соланго		ТГ шифр:	Зургийн дугаар: ГДШ-14	Огноо: 2025
Шалгасан	Ч.Мартаан				

МОНГОЛ УЛСЫН ГЭРЭЭТ ХӨГЖЛИЙН БАНК ХХК 15-1-0-0-0