Ажлын зургийн үндсэн бүрдлийн жагсаалт

Д/д	Зургийн нэр	Зургийн маяг	Хуудас дугаар
1	Хүчит төхөөрөмж, Дотор гэрэлтүүлэг	ХТ, ДГ	
2	Холбоо дохиолол	ХД	

ХД маягийн ажлын зургийн жагсаалт

Д/д	Зургийн нэр	Тайлбар
1	Ерөнхий өгөгдөл. Тайлбар бичиг.	А3
2	Материалын түүвэр.	А3
3	2-р давхрын холбоо дохиоллын байгуулалт. Таних тэмдэг.	А3
4	1-р давхрын холбоо дохиоллын байгуулалт.	А3
5	1-р давхарт одоо байгаа галын дохиоллын хүлээн авах самбарын бүдүүвч. Сигнал-20П-н холболтын бүдүүвч.	А3

Иш татсан болон хавсаргасан материалын жагсаалт

Тэмдэглэгээ	Нэр	Тайлбар
	Иш татсан баримт бичиг	
БНбД 21-04-05	Барилга байгууламжийн гал унтраах төхөөрөмж,дохиоллын хэрэгсэл	
MNS 5532:2016	Мэдээлэл холбоо, дохиоллын тоног төхөөрөмжийн тэмдэглэгээ	
MNS 6586:2016	Барилга байгууламжийн мэдээлэл,холбоо,дохиоллын ажлын зураг боловсруулах ерөнхий шаардлага	
MNS 5471:2005	Барилгын дотор холбоо,дохиоллын сувагчлал ба кабелийн угсралт	
БД 43-101-03	Цахилгаан байгууламжийн дүрэм	

Тайлбар бичиг

Уг ажлын зургийг 2023.04.30-ны өдрийн Т23.0165 (2024-080-ХО) тоот зураг төсөл боловсруулах даалгаврыг үндэслэн зохих норм, дүрмийн дагуу хийж гүйцэтгэв.

Зурагт тусгагдсан үндсэн шийдэл:

ОЦ. Баяжмалын уут оёх хэсгийн засвар хийхээр төлөвлөж буй зааны галын дохиолол болон интернет сүлжээ, телефон холбоог шинэчлэн суурилуулахаар төлөвлөв.

Интернет сүлжээ, Телефон холбоо:

1. 2-р давхарт одоо байгаа интернет сүлжээний төхөөрөмжүүдийг шинээр төлөвлөж буй сүлжээний шкафанд суурилуулж, одоо байгаа сүлжээний сэлгэгчээс UTP кабелийг кабель далдлах хайрцагт болон хуванцар уян хоолойд сүвлэн явуулж төлөвлөж буй розетканд холбоно.
2. 2-р давхарт одоо байгаа телефон холбооны хуваарилах хайрцгаас ТРП утсыг кабель далдлах хайрцагт болон хуванцар уян хоолойд сүвлэн явуулж төлөвлөж буй розетканд холбоно.

Галын дохиолол:

1. 1-р давхарт одоо байгаа галын дохиоллын хүлээн авах самбарын төхөөрөмжүүд хэвээр үлдэж, галын дохиоллын хэлхээ болон, галын дохиоллын мэдээлэгчүүдийг шинэчилэн суурилуулна.
2. Галын дохиоллын хүлээн авах станц /Сигнал-20П/-с КПСнг(А)-FRH кабелийг таазаар кабель далдлагчинд явуулж төлөвлөж буй утааны мэдээлэгчүүдийг холбоно.
3. Галын дохиоллын утааны мэдээлэгчүүдийг таазанд, гар мэдээлэгчийг шалны түвшнээс 1.5м-н өндөрт хананд, галын дохиоллын дуут болон гэрлэн дохиологчийг шалнаас 2.2м-н өндөрт хананд, байрлуулна.
4. Бүх угсралтын ажлыг Цахилгаан байгууламжийн дүрэм БД 43-101-03, Барилга байгууламжийн гал унтраах төхөөрөмж, дохиоллын хэрэгсэл БНбД 21-04-05, Барилгын дотор холбоо,дохиоллын сувагчлал ба кабелийн угсралт MNS 5471:2005, Цахилгаан техникийн ажил БНбД 03.05.06-90-ийн дагуу мэргэжлийн байгууллагаар хийлгэж гүйцэтгүүлнэ.

Зөвшөөрөлцсөн

Оёдлын цехийн дарга — Ж.Мөнх-Оргил

Оёдлын цехийн ХАБЭА-н инженер — М.Алтанмягмар

ХМТАЦ-ийн галын автоматжуулалтын группын тэргүүлэх инженер — Н.Шинэжил

"Эрдэнэт үйлдвэр" ТӨҮГ ЗТХ	ОЦ. Баяжмалын уут оёх хэсгийн барилгын их засвар.					
	Ерөнхий өгөгдөл. Тайлбар бичиг.				Ye шат: А.3	
	Захирал	Д.Тамир	ЕГ Шифр: 38.57.010	Масштаб:	Огноо: 2023.08	
	З.Е.И	Т.Намсрайсүрэн				
	Тэргүүлэх инж.	Д.Болормаа	ТГ Шифр:	Зургийн дугаар: ХД	Хуудас 1	Бүх хуудас 5
	Шалгасан	Д.Болормаа				
	Гүйцэтгэсэн	Б.Эрдэнэ				

А3

Хэвлэсэн хувь

Материалын түүвэр

Д/д	Нэр	Маяг	Хэмжих нэгж	Тоо	Нэг бүрийн жин.кг	Нийт жин. кг	Тайлбар
	Галын дохиолол						
1	Галын дохиоллын утааны мэдээлэгч /12В, 45мкА/	ИП 212-45	ш	16			
2	Галын дохиоллын гар мэдээлэгч	ИПР-3СУМ	ш	2			
3	Галын дохиоллын дуут болон гэрлэн дохио өгөгч /12В, 20мА, 105 дБ/	Маяк-12К	ш	1			
4	"ГАРАХ" гэсэн бичигтэй гарцын мэдээлэгч IP 65 /12В, 26мА/		ш	3			
5	1,5 кОм-ийн эсэргүүцэл		ш	16			
6	4,7 кОм-ийн эсэргүүцэл		ш	2			
7	8,2 кОм-ийн эсэргүүцэл		ш	2			
8	Зэс голчтой, силикон резинен тусгаарлагчтай, галын дохиоллын хэлхээнд зориулсан гал тархаадаггүй кабель: 2х2х0.5	КПСнг(А)-FRHF	м	180			
9	20х25 хэмжээтэй кабель далдлах хуванцар хайрцаг		м	180			
10	Галын дохиоллын холболтын хайрцаг	КС-4	ш	5			
11	Тэлэгч L=40мм		хайрцаг	2			
12	Шруп L=40мм		хайрцаг	2			

Материалын түүвэр

Д/д	Нэр	Маяг	Хэмжих нэгж	Тоо	Нэг бүрийн жин.кг	Нийт жин. кг	Тайлбар
	Интернет сүлжээ, Телефон холбоо						
1	Сүлжээний зогсуур. 19" 12Unit, 600х635х600mm (WxHxD)	WPR612	ш	1			
2	Хананд далд суурилуулах интернет сүлжээ болон телефон холбооны розетка /үүрийн хамт/		ш	2			
3	Сүлжээний кабелийн толгой	RJ45	ш	4			
4	Телефоны утасны толгой	RJ11	ш	4			
5	Зэс голчтой, полиэтилэн тусгаарлагчтай сүлжээний кабель: 4х2х0,5	UTP cat6	м	60			
6	Зэс голчтой, полиэтилэн тусгаарлагчтай телефон холбооны утас: 2х0,5	ТРП	м	60			
7	20х25 хэмжээтэй кабель далдлах хуванцар хайрцаг		м	30			
8	Хуванцар хоолой Ф25 мм /угсралтын хэрэгслийн хамт/		м	6			босоо сувагчлалд
9							
10							
11							

"Эрдэнэт үйлдвэр" ТӨҮГ ЗТХ	ОЦ. Баяжмалын уут оёх хэсгийн барилгын их засвар.				
	Материалын түүвэр.				Ye шат: А.3
	Захирал	Д.Тамир	ЕГ Шифр: 38.57.010	Масштаб:	Огноо: 2023.08
	З.Е.И	Т.Намсрайсүрэн			
	Тэргүүлэх инж.	Д.Болормаа	ТГ Шифр:	Зургийн дугаар: ХД	Хуудас 2 / Бүх хуудас 5
	Шалгасан	Д.Болормаа			
	Гүйцэтгэсэн	Б.Эрдэнэ			

А.3

2-р давхрын холбоо дохиоллын кабелийн байгуулалт. М1:100

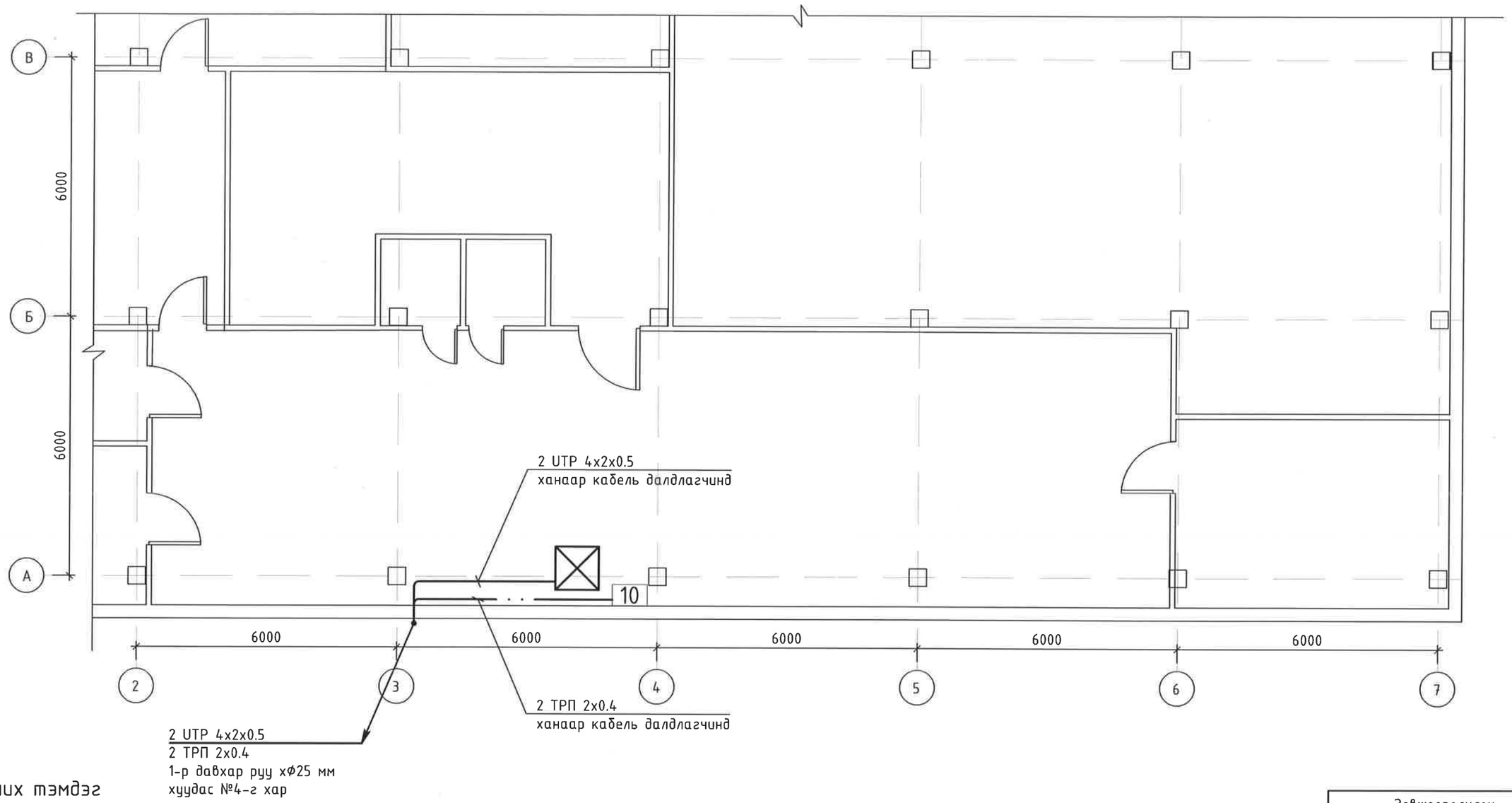

Таних тэмдэг

Тэмдэглэгээ	Нэр
⊠	Сүлжээний шкаф /төлөвлөж буй/
10	Телефоны 10x2 хосын хуваарилах хайрцаг /одоо байгаа/
◉ ■	Хананд далд суурилуулах телефон, компьютерийн сүлжээний хосолсон розетка
—··—	Интернет сүлжээний кабель
——	Телефон холбооны кабель

Зөвшөөрөлцсөн		
ХТ, ДГ	Ж.Батцэцэг	

"Эрдэнэт үйлдвэр" ТӨҮГ ЗТХ

ОЦ. Баяжмалын цут оёх хэсгийн барилгын их засвар.

2-р давхрын холбоо дохиоллын байгуулалт. Таних тэмдэг.

Ye шат: А.З

Захирал	Д.Тамир	ЕГ Шифр: 38.57.010	Масштаб: М1:100	Огноо: 2023.08	
З.Е.И	Т.Намсрайсүрэн				
Тэргүүлэх инж.	Д.Болормаа	ТГ Шифр:	Зургийн дугаар: ХД	Хуудас 3	Бүх хуудас 5
Шалгасан	Д.Болормаа				
Гүйцэтгэсэн	Б.Эрдэнэ				

А.З

1-р давхрын холбоо дохиоллын байгуулалт. М1:100

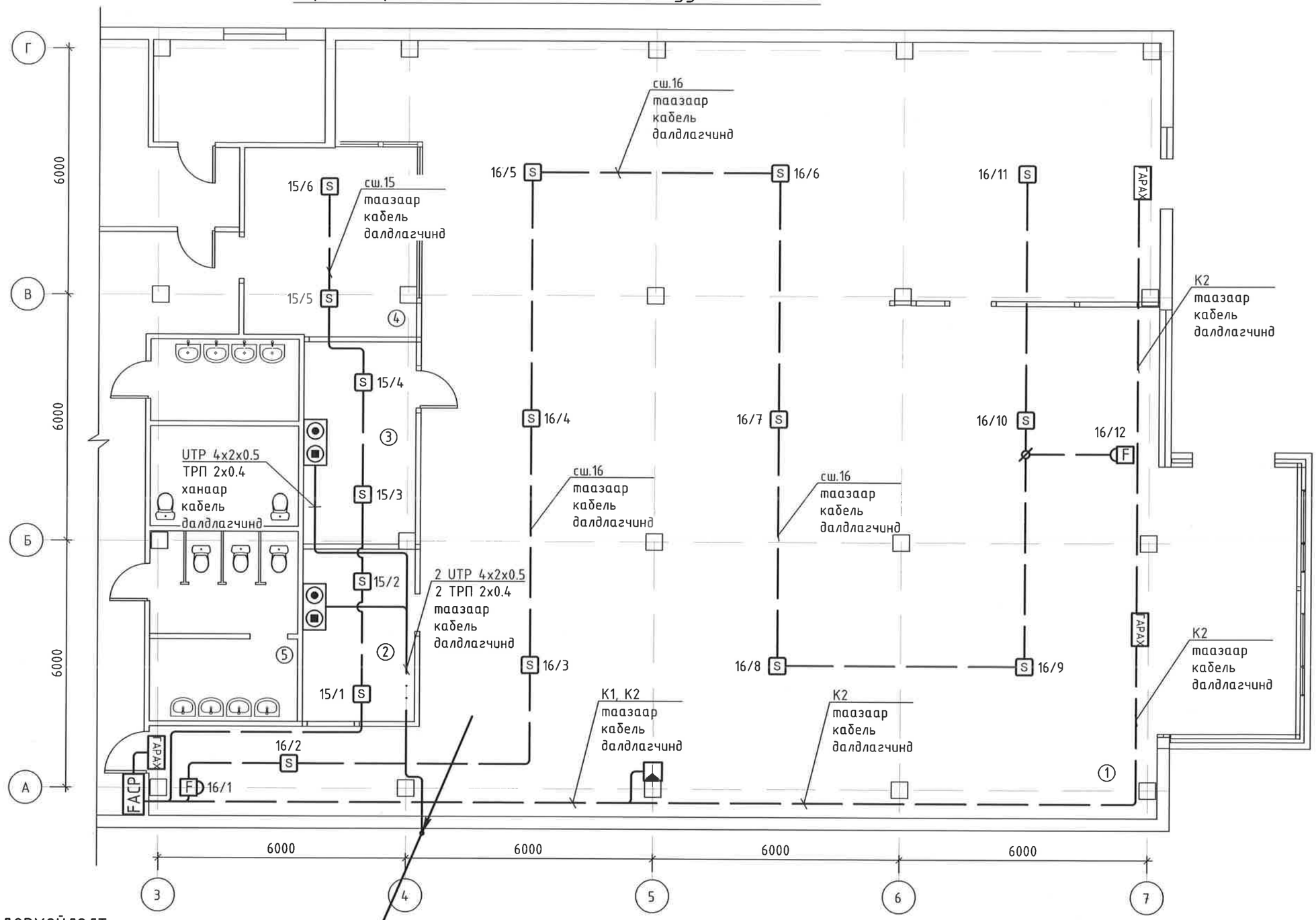

ӨРӨӨНИЙ ТАСАЛГААНЫ ТОДОРХОЙЛОЛТ

Өрөөний дугаар	Өрөөний нэр	Талбай м²
1	Баяжмалын уут оёх тасаг	392.02
2	Ажлын өрөө	12.05
3	Мастерийн өрөө	12.76
4	Амралтын өрөө	18.22

"Эрдэнэт үйлдвэр" ТӨҮГ ЭТХ	ОЦ. Баяжмалын уут оёх хэсгийн барилгын их засвар.				
	1-р давхрын холбоо дохиоллын байгуулалт.				Ye шат: А.3
	Захирал	Д.Тамир	ЕГ Шифр: 38.57.010	Масштаб: М1:100	Огноо: 2023.08
	З.Е.И	Т.Намсрайсүрэн			
	Тэргүүлэх инж.	Д.Болормаа	ТГ Шифр:	Зургийн дугаар: ХД	Хуудас 4 / Бүх хуудас 5
	Шалгасан	Д.Болормаа			
	Гүйцэтгэсэн	Б.Эрдэнэ			

А.3

1-р давхарт одоо байгаа галын дохиоллын хүлээн авах самбарын бүдүүвч.

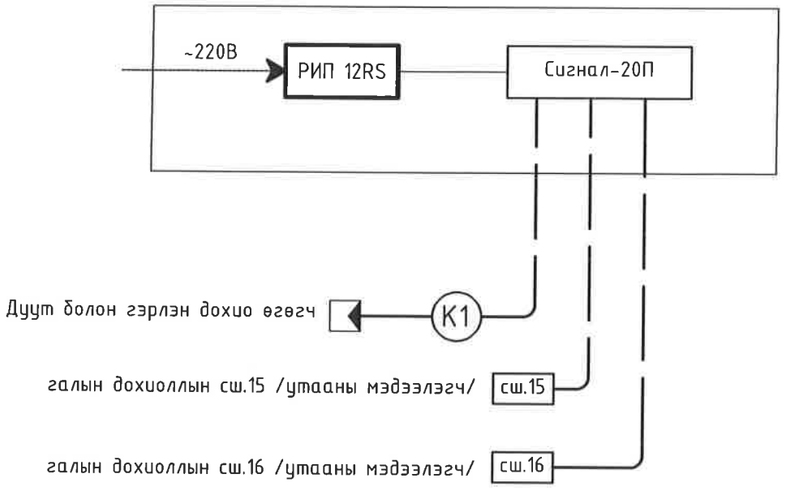

Сигнал-20П-н холболтын бүдүүвч

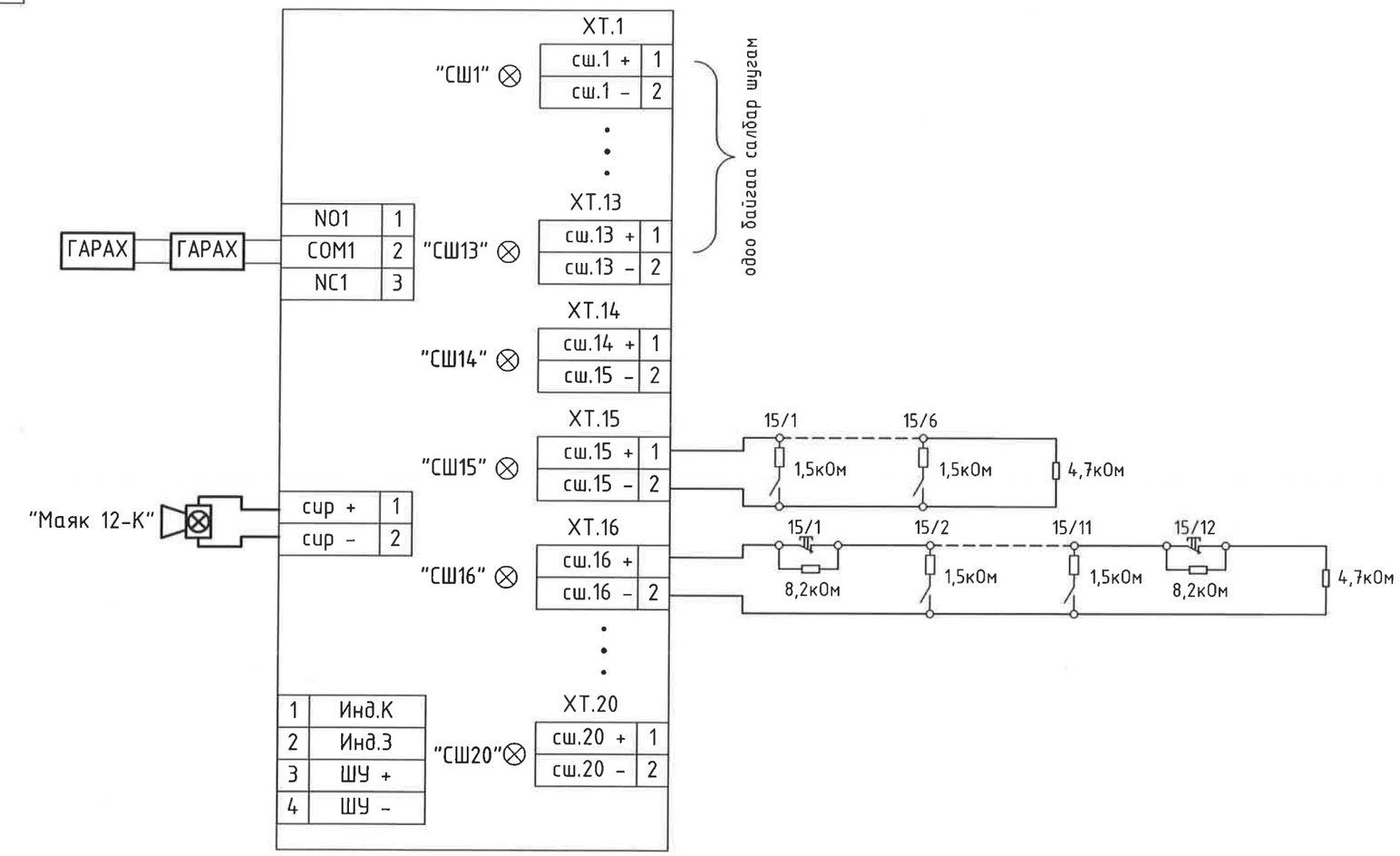

Таних тэмдэг /галын дохиолол/

Тэмдэглэгээ	Нэр
FACP	Галын дохиоллын хянах, хүлээн авах станц /одоо байгаа/
F	Галын дохиоллын гар мэдээлэгч
	Галын дохиоллын дуут болон гэрлэн дохио өгөгч
S	Галын дохиоллын утааны мэдээлэгч
— — —	Галын дохиоллын кабель
⌀	Галын дохиоллын холболтын хайрцаг

"Эрдэнэт үйлдвэр" ТӨҮГ ЗТХ	ОЦ. Баяжмалын уут оёх хэсгийн барилгын их засвар.				
	1-р давхарт одоо байгаа галын дохиоллын хүлээн авах самбарын бүдүүвч. Сигнал-20П-н холболтын бүдүүвч.				Ye шат: А.З
	Захирал	Д.Тамир	ЕГ Шифр: 38.57.010	Масштаб:	Огноо: 2023.08
	З.Е.И	Т.Намсрайсүрэн			
	Тэргүүлэх инж.	Д.Болормаа	ТГ Шифр:	Зургийн дугаар: ХД	Хуудас 5 / Бүх хуудас 5
	Шалгасан	Д.Болормаа			
	Гүйцэтгэсэн	Б.Эрдэнэ			

А3