БАТЛАВ.

ЦДҮС ТӨХК-ИЙН
ЕРӨНХИЙ ИНЖЕНЕР

Б.ЭРХЭМЗАЯА

БАГЦ-3: 110/10 кВ-ын БОГД ДЭД СТАНЦЫН ТОНОГЛОЛЫН СУУРИЙН ХИЙЦ, ТУЛГУУР БҮТЭЭЦИЙН ТЕХНИКИЙН ТОДОРХОЙЛОЛТ

Улаанбаатар хот

110/10 кВ-ын БОГД ДЭД СТАНЦЫН ТОНОГЛОЛЫН БЕТОН СУУРИЙН ТЕХНИКИЙН ТОДОРХОЙЛОЛТ

Тоноглолын суурийн бетон хийц

Тоноглолын суурийн бетон хийц нь BS250701-02S дугаартай ажлын зургийн дагуу хийгдэх ба суурийн анкер болт, гайка шайба болон ил гадаргуу дээрх төмөр хийцүүд үйлдвэрийн аргаар цайрдсан байна. Аянга хамгаалагчийн болон шугамын порталаас бусад тоноглолын суурийн нэг анкер болтод 3ш гайка, 2ш дөрвөлжин хавтгай шайбатай байна.

№	Суурийн тоноглолын нэр	Маяг	х/н	Тоо	Бетоны марк	Хийц бүрийн хэмжээс	Анкер болтны хэмжээс	Ажлын зургийн дугаар
1	Шугамын порталын суурь	П15	ш	8	В30	1800х 1800х3200		BS250701-02S-6, х-13, 14, 15
2	Аянга зайлуулагч цамхагийн суурь	Ф2-2	ш	4	В40	1500х1500х2700		BS250701-02S-6, х-19, 20
3	Трансформаторын САС-н суурь		ш	2	В30	600х600х1800	4хМ28, 410х410	BS250701-02S-6, х-18
4	110 кВ-ын цэнэг шавхагчийн суурь		ш	12	В30	1550х1550х1600	4хМ28, 410х410	BS250701-02S-6, х-8
5	Гүйдлийн трансформаторын суурь		ш	4	В30	1550х1550х1600	4хМ28, 410х410	BS250701-02S-6, х-9
6	Хуурай салгуурын суурь		ш	8	В30	1550х1550х1600	4хМ28, 410х410	BS250701-02S-6, х-10
7	Индуктив хүчдлийн трансформаторын суурь		ш	4	В30	1550х1550х1600	4хМ28, 410х410	BS250701-02S-6, х-11
8	110 кВ-ын тулгуур тусгаарлагчийн суурь		ш	6	В30	1550х1550х1600	4хМ28, 410х410	BS250701-02S-6, х-12
9	10 кВ-ын тулгуур тусгаарлагчийн суурь		ш	6	В30	600х600х1800	4хМ28, 410х410	BS250701-02S-6, х-17
10	Гадна гэрэлтүүлэгийн самбарын суурь		ш	3	В30	700х400х600	4хМ16 250х550	BS250701-02S-6, х-6
11	Гагнуурын самбарын суурь		ш	1	В30	700х400х600	4хМ16 250х550	BS250701-02S-6, х-4
12	Каблийн лотки	УБК-2А	ш	83	В30	1990х500х160/60		Серия 3.407.1-157.1
13	Лоткины дэр		ш	100	В30	500х150х150		Серия 3.407.1-157.1
14	Лоткины таг	УБК-5	Ш	165	В30	1000х500х60		Серия 3.407.1-157.1

15	Гадна сувгийн хавтан		ш	2	B30	1000x1000x1750		BS250701-02S-6, x-24
Нийт				**58**				

Анкер тулгуурын суурийн фундамент:

Ташуу Ф3-А маягийн төмөр бетон сууриуд нь 35-220 кВ-ын анкер тулгуурын сууринд ашиглагдах ба нэг маягийн 3.407-115 дугаартай зургийн дагуу үйлдвэрлэгдэнэ. Суурийн толгойн бэхэлгээний төмөр хийцлэл нь цайрдсан, эсвэл зэврэлтээс хамгаалах ижил төстэй будагаар будсан байх ба бэхэлгээний болт, контр гайка шайбын хамт иж бүрэн байна.

Суурийн марк	Бетоны марк	Ажлын зураг	Жин , кг	Өндөр, мм	Суурийн хэмжээ, мм	Суурийн зузаан, мм
Ф3-А	М400	Серия 3.407-115, выпуск 2	4300	3400	2100x2100	400
Ф2-2	М400	Серия 3.407-115, выпуск 2	2400	2700	1500x1500	100

Фундамент Ф3-А

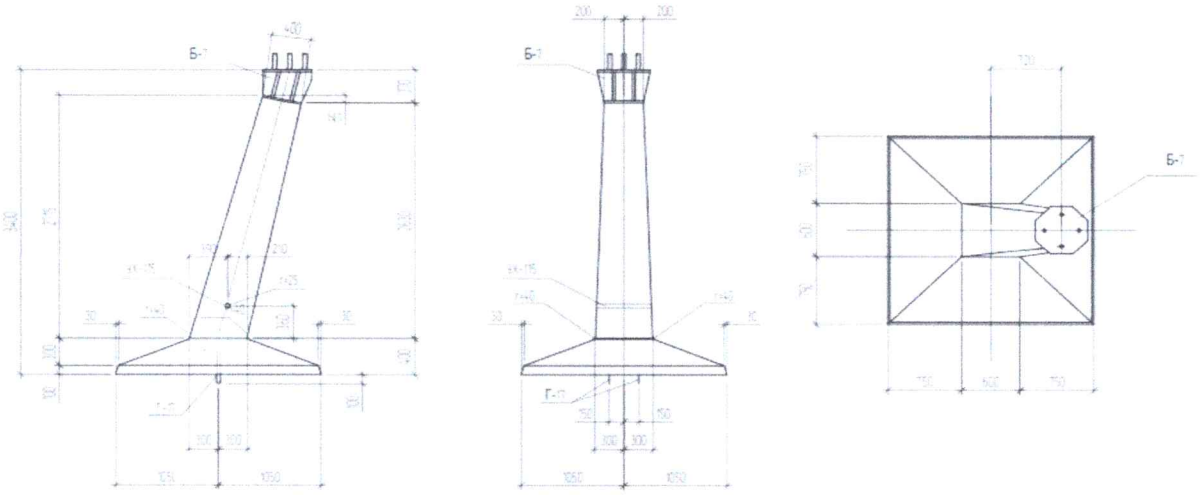

Ф3А суурийн толгой хэсгийн бэхэлгээний хийцлэл

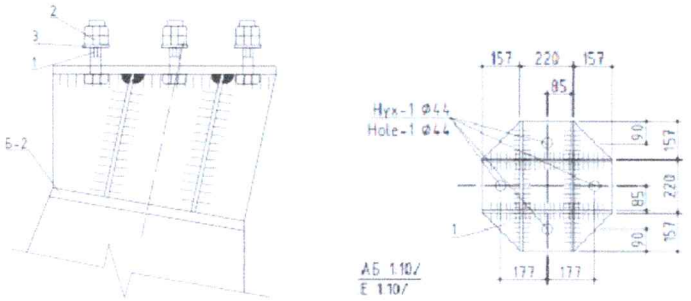

БОЛОВСРУУЛСАН. СХТХ-ИЙН АХЛАХ ИНЖЕНЕР Л.АРИУНБОЛД

ЗЗХ-ИЙН АХЛАХ ИНЖЕНЕР С.АРИУНБАТ