"ЭРДЭНЭТ ҮЙЛДВЭР" ТӨҮГ
Зураг төслийн хүрээлэн

ЕГ шифр: 28.23.069
ТГ шифр:

"ЭРДЭНЭТ ҮЙЛДВЭР" ТӨҮГ. ЧХХ. ДЦС. ТҮЛШНИЙ ХЭСЭГ
Даралтат хий дамжуулах хоолой татах. Баллон хадгалах тавцан

(Ажлын зураг)

ГАН БҮТЭЭЦ - ГБ

БОЛОВСРУУЛСАН

	Албан тушаал	Нэр	Гарын үсэг
Зөвшөөрсөн	Онцгой байдлын алба. ГТУХ-ын ахлах байцаагч, ахмад	Х.Ганбат	
	Барилга, байгууламжийн хяналт, төлөвлөлтийн хэлтсийн дарга	Д.Батбаяр	
Хянасан	Барилга, байгууламжийн хяналт, төлөвлөлтийн хэлтсийн инженер	М. Амарболд	
	ЧХХ-ийн түлшний лабораторийн эрхлэгч	Л.Булган	

Гүйцэтгэгч

"ЭРДЭНЭТ ҮЙЛДВЭР" ТӨҮГ
Зураг төслийн хүрээлэн

Албан тушаал	Нэр	Гарын үсэг
Зураг төслийн хүрээлэнгийн захирал	Д.Тамир	
ЗТХ-ийн БЗБТ-ны инженер	Д.Тэгшбаяр	

Захиалагч

Албан тушаал	Нэр	Гарын үсэг
Чанарын хяналтын хэлтсийн дарга	О.Эрдэнэбат	

Орхон аймаг
2024 он

A.3

Ажлын зургийн үндсэн бүрдлийн жагсаалт

Д.д	Зургийн нэр	Зургийн марк	Хуудас дугаар
1	Ган бүтээц	28.23.069 ГБ	
2	Технологийн шугам хоолой	28.23.069 ТШХ	

ГАН БҮТЭЭЦИЙН ЗУРГИЙН ЖАГСААЛТ

Д.д	Хуудасны нэр	Хуудас дугаар
1	Зургийн жагсаалт, Тайлбар бичиг	ГБ-1
2	Угсралтын схем	ГБ-2
3	Тавцан Тн1, Суулгах нарийвч Сн1	ГБ-3
4	Хашлага Х1, Огтлол 2-2	ГБ-4
5	Шат Ш1	ГБ-5
6	Хашлага Х2	ГБ-6
7	Щкаф ЩК-1	ГБ-7
8	Баллон тогтоогч БТ	ГБ-8
9	Метал хаалга МХ-1	ГБ-9

ГАНГИЙН СОНГОЛТ

Огтлол	Жин. кг	Гост
[16	402	8240-97
L140x90x10	16	8510-97
L50x5	220	8509-97
L35x4	46	8509-97
--t=6	22	19903-97
--t=4	724.4	19903-97
Рифл.лист --t=4	267	8568-77
Ган хоолой Ø42x3	126	10704-91
Ган хоолой Ø25x2.5	16	10704-91
D13 SD345	16	MNS JIS J3112:2002
Круг Ø25	4	2590-88
Круг Ø14	2	---//---
Круг Ø6	1.6	---//---
Тор 50x50x3	4	5336-80
Бүгд, кг	1867	

Тайлбар:

1. Үндэслэл: Энэхүү зураг төслийг "Эрдэнэт үйлдвэр" ТӨҮГ-ын 2025-150-ХО Т24.367 даалгаврыг үндэслэл болгон холбогдох норм дүрмийн дагуу хийж гүйцэтгэв.
2. Ган хийцийн эдлэхүүнийг бэлтгэх, угсрах, хүлээн авахад БНбД 53-02-05 "Ган бүтээц" нормыг баримтална.
3. Ган эдэлхүүний орцыг "Гангийн түүвэр хүснэгтээс уз
4. Үйлдвэрт ган хийц эдлэхүүнийг гагнаж бэлтгэх да бэлэн болсон эдлэхүүнийг угсрахад угсралтын гагнаас, болт хэрэглэнэ.
5. Угсралтын үеийн гагнаасуудыг хэсэглэл болон эдлэхүүний зурагт үзүүлсэн.
6. Угсралтын үеийн гагнаасыг ГОСТ 9467-75 стандартын Э-42 маркийн электродоор хийж гүйцэтгэнэ.
7. Ган хийцийг зэврэлтээс хамгаалахын тулд БНбД 20-03-11 "Барилгын бүтээцийг зэврэлтээс хамгаалах" угсралтын нормын дагуу MNS: 4584-2003 стандартын шаардлага хангасан металын будгаар 1 үе суурьж тавьж 2 үе будна.
8. Угсралтын ажлыг урьдчилсан төлөвлөгөө, батлагдсан зураг төслөөр СНиП 3-1-76 норм, СН7-74 дүрмийн дагуу гүйцэтгэнэ.
9. Барилгын угсралтын ажлын явцад БНбД 12-03-03 "Барилгын үйлдвэрлэлийн хөдөлмөрийн аюулгүй ажиллагааны дүрэм 1 хэсэг, БНбД 12-04-05 "Барилгын үйлдвэрлэлийн хөдөлмөрийн аюулгүй ажиллагааны дүрэм 2 хэсэг, зэрэг барилгын норм да дүрмүүдийг баримтлан ажиллана.

"Эрдэнэт үйлдвэр"ТӨҮГ ЗТХ

"Эрдэнэт үйлдвэр" ТӨҮГ. ЧХХ. ДЦС. Түлшний хэсэг. Даралтат хий дамжуулах хоолой татах. Баллон хадгалах тавцан

Зургийн жагсаалт, тайлбар бичиг

Үе шат: А.3

Захирал	Д.Тамир	ЕГ Шифр: 28.23.069	Масштаб:	Огноо: 2024.10
Ерөнхий инженер	Т.Намсрайсүрэн			
Тэргүүлэх инж.	А.Хатантуул	ТГ Шифр:	Зургийн дугаар: ГБ-1	Хуудас: 9
Шалгасан	А.Хатантуул			
Гүйцэтгэсэн	Д.Тэгшбаяр			

А.3

Баллон хадгалах тавцангийн байршлын схем М1:1000

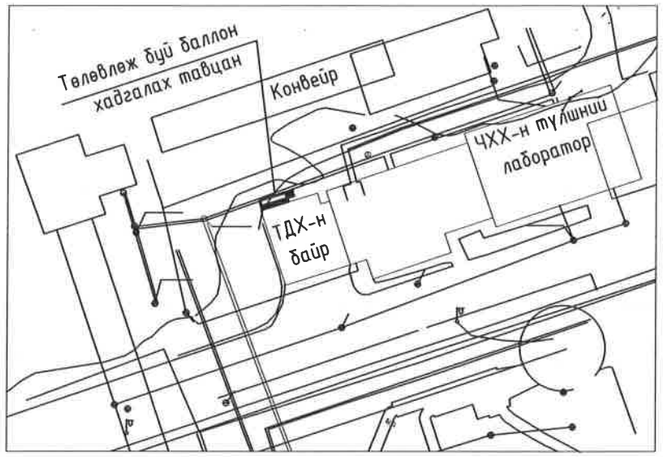

1 - 1

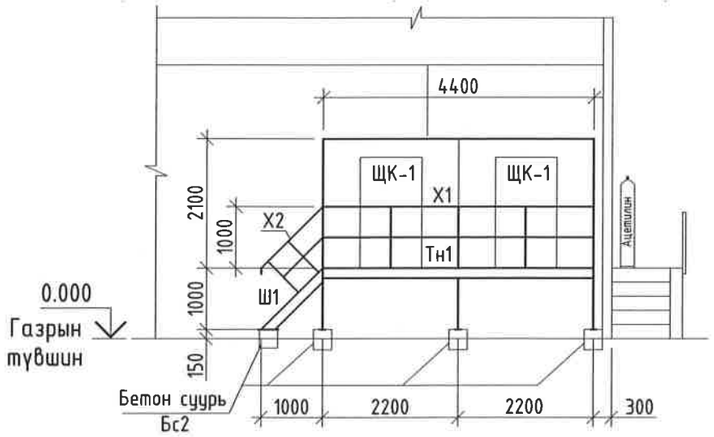

2 - 2

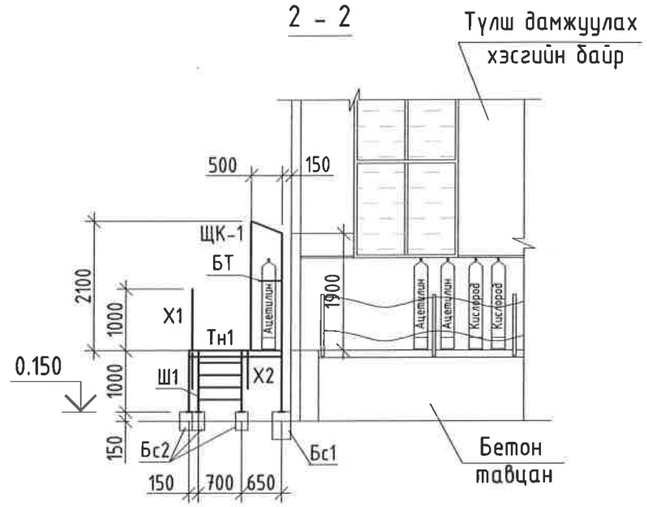

Баллон хадгалах тавцангийн угсралтын схем М1:100

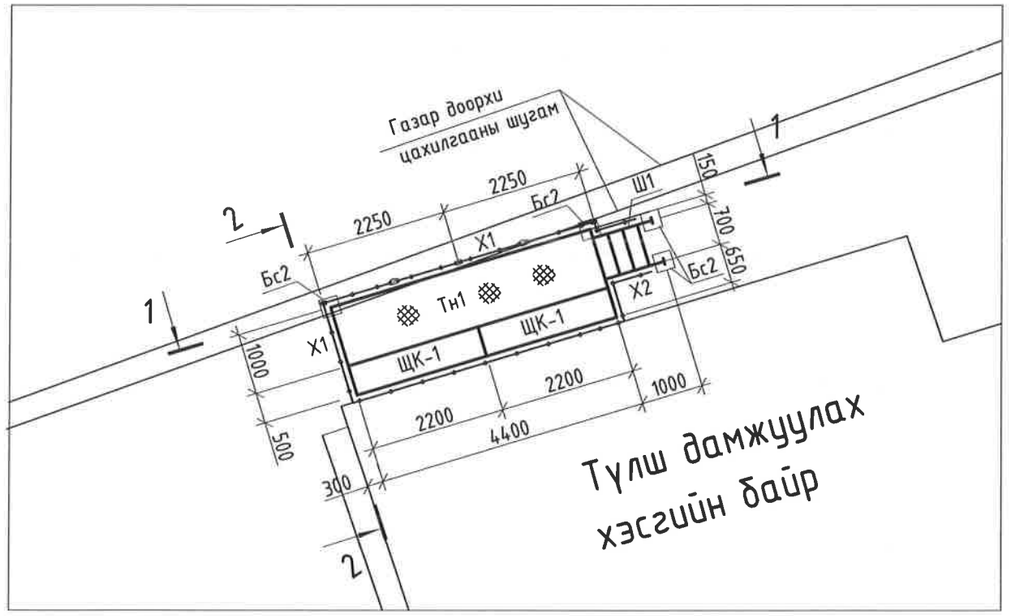

УГСРАЛТЫН ТҮҮВЭР

Марк	Нэр	Тоо, ш		Жин, кг		Тайлбар
		эө	эс	Нэг	Бүгд	
Тн1	Тавцан	1		613	613	
Ш1	Шат	1		84	84	
Х1	Хашлага у.м	12		14	168	
Х2	Шатны хашлага	2		11	22	
ШК-1	Шкаф	2		402	804	
БТ	Баллон тогтоогч	2		26	52	
МХ-1	Щкафны метал хаалга	1	1	49.0	98.0	
Сн1	Суулгах нарийвч	6		3	18	
Сн2	Суулгах нарийвч	2		4	8	
	Резин шаланд дэвсэх	7м2				
Нийт, кг					1867	

Тайлбар:

Гүйцэтгэгч зам засварын барилгын ажил эхлэхээс өмнө инженерийн далд болон ил шугам сүлжээ байгаа эсэхийг зураг дээр судалж хариуцсан хэсгийн дарга инженерүүдтэй зөвшилцөн зөвшөөрөл авч инженерийн шугам сүлжээг гэмтээхгүй урьдчилан хамгаалах арга хэмжээг авсан байна.

"Эрдэнэт үйлдвэр"ТӨҮГ ЗТХ	"Эрдэнэт үйлдвэр" ТӨҮГ. ЧХХ. ДЦС. Түлшний хэсэг. Даралтат хий дамжуулах хоолой татах. Баллон хадгалах тавцан				
	Угсралтын схем				Ye шат: А.3
	Захирал	Д.Тамир	ЕГ Шифр: 28.23.069	Масштаб: М1:100	Огноо: 2024.10
	Ерөнхий инженер	Т.Намсрайсүрэн			
	Тэргүүлэх инж.	А.Хатантуул	ТГ Шифр:	Зургийн дугаар: ГБ- 2	Хуудас: 9
	Шалгасан	А.Хатантуул			
	Гүйцэтгэсэн	Д.Тэгшбаяр			

А.3

Тн1

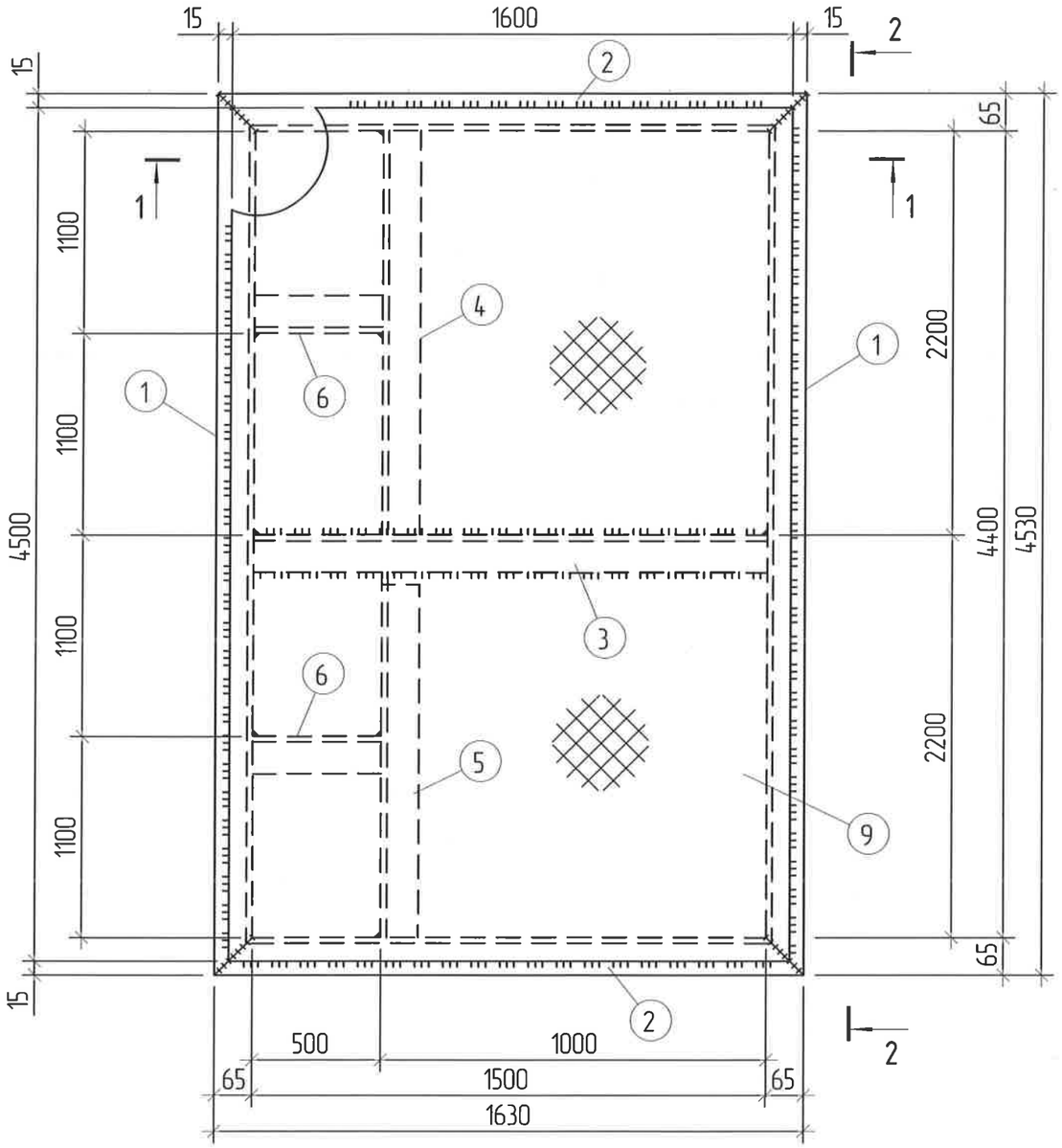

1 - 1

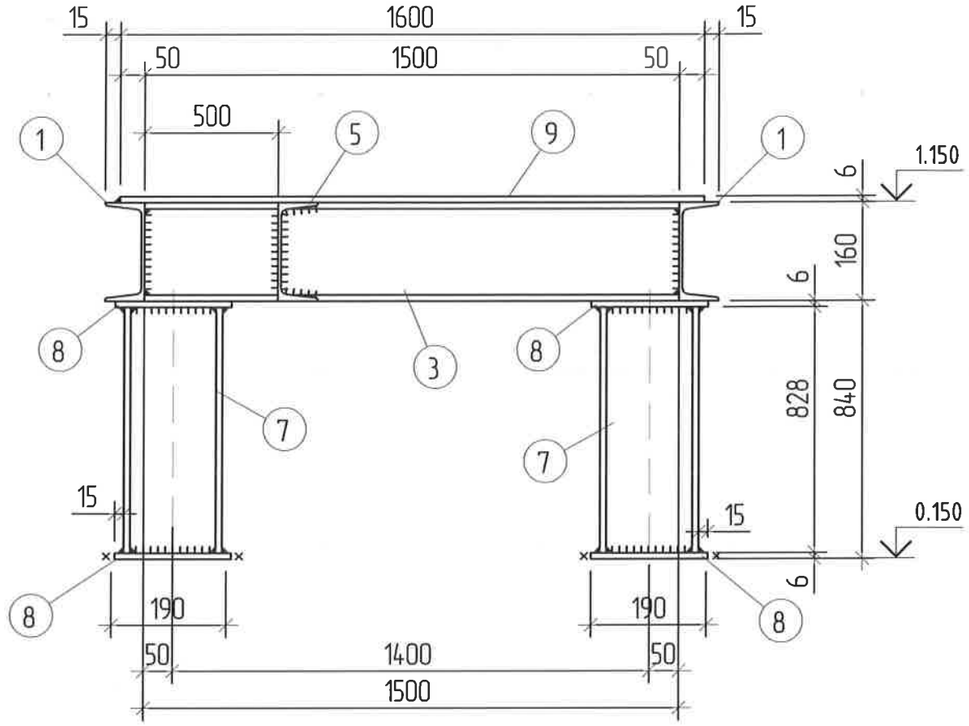

Сн1

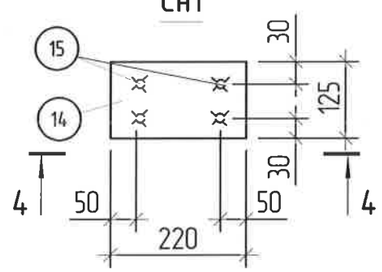

4 - 4

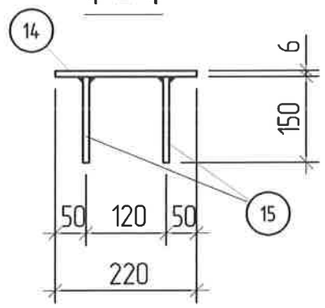

1. Ерөнхий өгөгдлийг хуудас 1 хар
2. Угсралтын байгуулалтыг хуудас 2 хар.
3. Гагнаасыг Э42 электродоор 6мм өндөртэй гүйцэтгэнэ. Электродын ГОСТ 9467-75
4. Бс1 -3ш Бетон М150 0.14м3
   Бс2 -5ш Бетон М150 0.14м3

Бс1

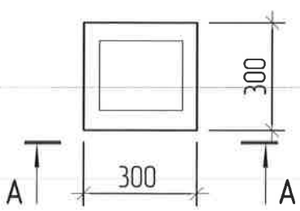

А - А

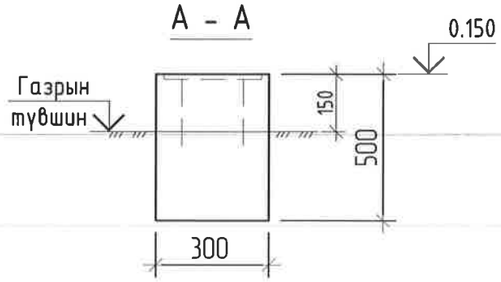

Бс2

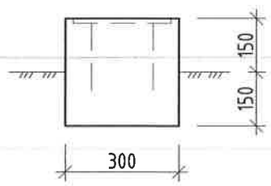

"Эрдэнэт үйлдвэр" ТӨҮГ. ЧХХ. ДЦС. Түлшний хэсэг. Даралтат хий дамжуулах хоолой татах. Баллон хадгалах тавцан					
Тавцан Тн1, Суулгах нарийвч Сн1					Ye шат: А.3
Захирал		Д.Тамир	ЕГ Шифр: 28.23.069	Масштаб: М1:100	Огноо: 2024.10
Ерөнхий инженер		Т.Намсрайсүрэн			
Тэргүүлэх инж.		А.Хатантуул	ТГ Шифр:	Зургийн дугаар: ГБ-3	Хуудас: 9
Шалгасан		А.Хатантуул			
Гүйцэтгэсэн		Д.Тэгшбаяр			

"Эрдэнэт үйлдвэр"ТӨҮГ ЗТХ

А.3

2 - 2

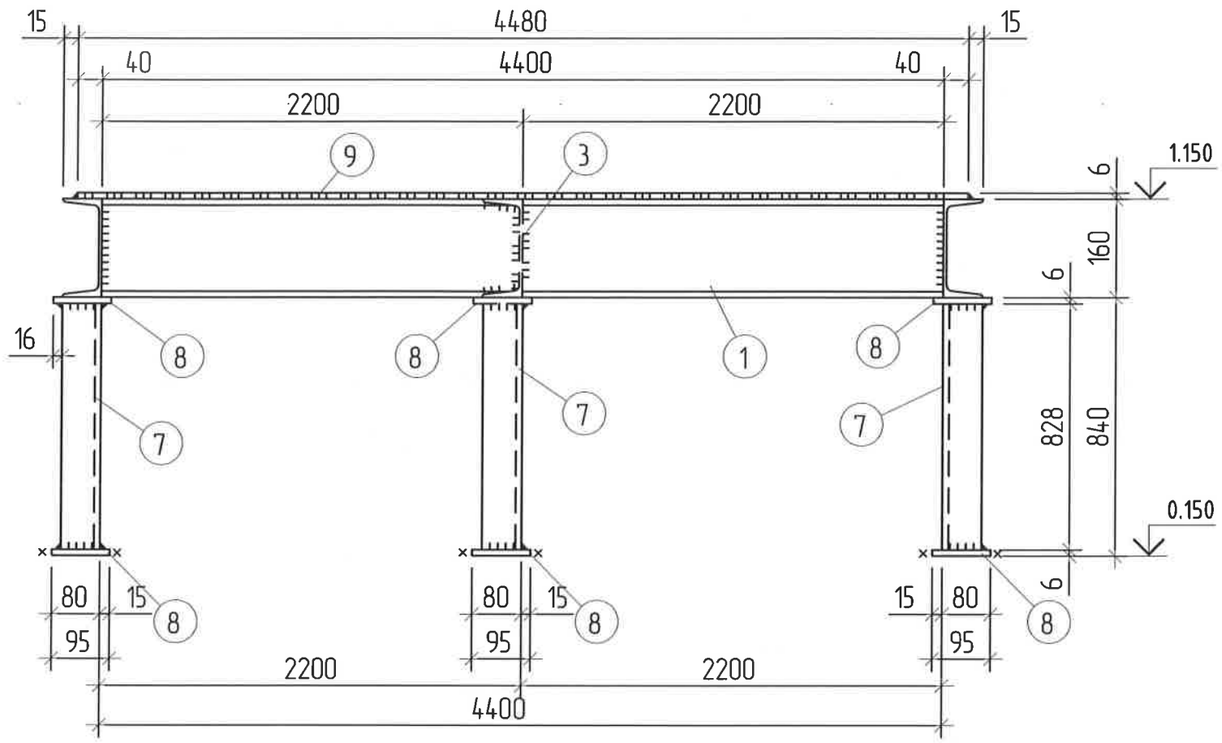

X1

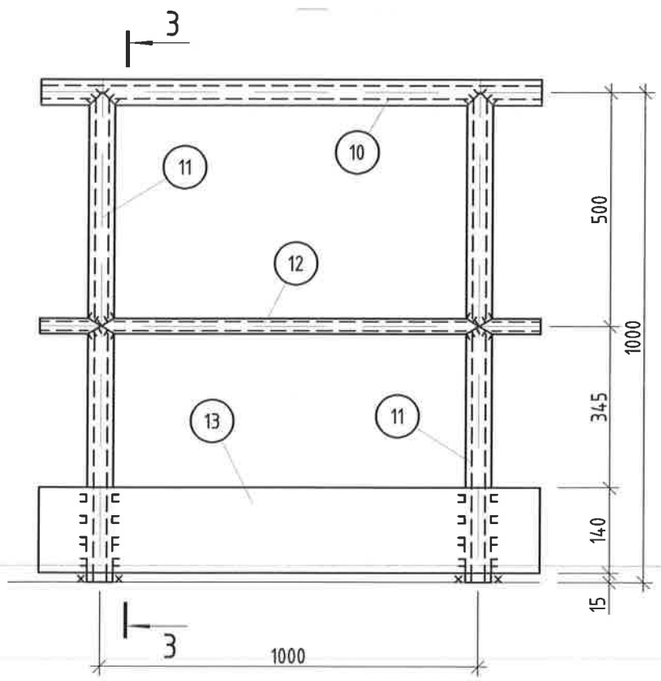

3 - 3

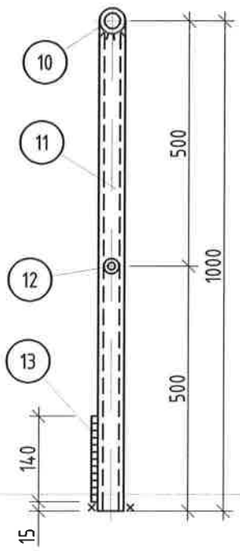

Хашлаганы дэлгэгдэх хэсэг

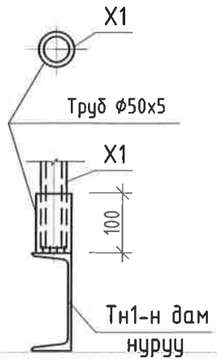

ГАНГИЙН ТҮҮВЭР

Марк	Д/д	Огтлол	Урт, мм	Тоо, ш		Жин, кг			Тайлбар
				зө	эс	1ш	Бүгд	Марк	
Тн1	1	□16	4530	2		64.3	127	613	С 235
	2	□16	1630	2		23.2	46		С 235
	3	□16	1500	2		21.3	43		С 235
	4	□16	2200	1		31.2	31		С 235
	5	□16	2195	1		31.1	31		С 235
	6	□16	500	2		7.1	14		С 235
	7	□16	828	6		11.6	71		С 235
	8	--95х6	190	12		0.9	10		С 235
	9	Рифл.лист ---1600х4	4480	1		239.5	240		С 235
Х1	10	Ган хоолой Ф42х3	1000	1		3.0	3	14	С 235
	11	Ган хоолой Ф42х3	1000	2		3.0	6		С 235
	12	Ган хоолой Ф25х2.5	1000	1		1.1	1		С 235
	13	--140х4	1000	1		4.3	4		С 235
Сн1	14	--125х6	220	1		1.3	1	3	С 235
	15	D13 SD345	150	4		0.6	2		С 235

Бэлтгэц

Марк	Тоо, ш		Жин, кг	
	зө	эс	1ш	Бүгд
Тн1	1		613	613
Х1 у.м	12		14	168
Сн1	6		3	18
Нийт, кг				799
Гагнаас, 1% кг				8

Гангийн сонголт

Огтлол	Жин, кг	Гост
□16	363	8240-97
--t=6	16	19903-97
--t=4	48	19903-97
Рифл.лист --t=4	240	8568-77
Ган хоолой Ф42х3	108	10704-91
Ган хоолой Ф25х2.5	12	10704-91
D13 SD345	12	MNS JIS J3112:2002
Бүгд, кг	799	

1. Ерөнхий өгөгдлийг хуудас 1 хар
2. Угсралтын байгуулалтыг хуудас 2 хар.
3. Гагнаасыг Э42 электродоор 6мм өндөртэй гүйцэтгэнэ. Электродын ГОСТ 9467-75
4. Хашлаганы урд хэсгийг дэлгэгдэж онгойдогоор хийнэ.

"Эрдэнэт үйлдвэр" ТӨҮГ ЧХХ. ДЦС. Түлшний хэсэг. Даралтат хий дамжуулах хоолой татах. Баллон хадгалах тавцан					
Хашлага Х1, Огтлол 2-2					Ye шат: А.3
Захирал		Д.Тамир	ЕГ Шифр: 28.23.069	Масштаб: М1:100	Огноо: 2024.10
Ерөнхий инженер		Т.Намсрайсүрэн			
Тэргүүлэх инж.		А.Хатантуул	ТГ Шифр:	Зургийн дугаар: ГБ- 4	Хуудас: 9
Шалгасан		А.Хатантуул			
Гүйцэтгэсэн		Д.Тэгшбаяр			

"Эрдэнэт үйлдвэр"ТӨҮГ ЗТХ

А.3

Ш1

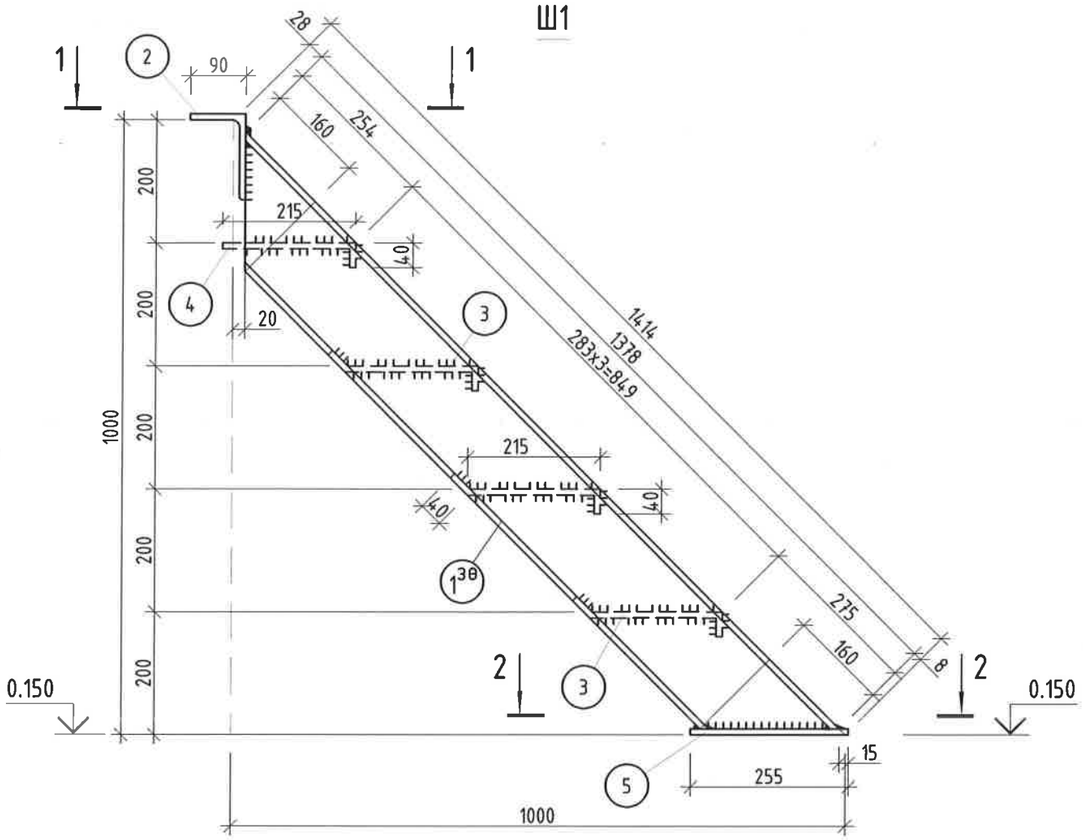

Сн2

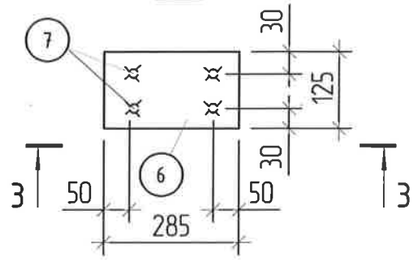

3 - 3

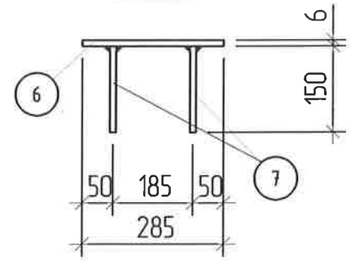

Гангийн түүвэр

Марк	Д/д	Огтлол	Урт, мм	Тоо, ш		Жин, кг			Тайлбар
				зө	зс	1ш	Бүгд	Марк	
Ш1	1	⊏16	1378	1	1	19.5	39	84	С 235
	2	∟140x90x9	900	1		15.8	16		---//---
	3	Рифл.лист ---295x4	700	3		6.9	21		---//---
	4	Рифл.лист ---255x4	700	1		5.9	6		---//---
	5	--95x6	255	2		1.1	2		---//---
Сн2	6	--125x6	285	1		1.7	2	4	
	7	D13 SD345	150	4		0.6	2		

1 - 1

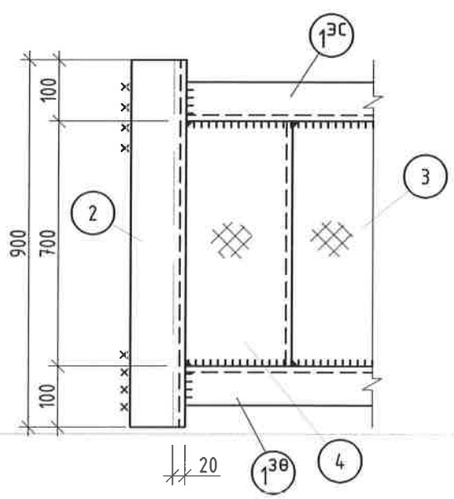

2 - 2

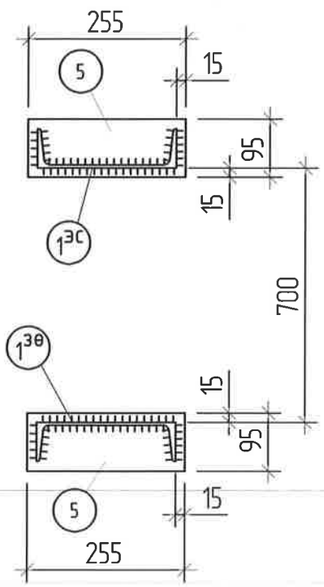

Бэлтгэц

Марк	Тоо, ш		Жин, кг	
	зө	зс	1ш	Бүгд
Ш1	1		84	84
Сн2	2		4	8
Нийт, кг				92
Гагнаас, 1% кг				1

Гангийн сонголт

Огтлол	Жин, кг	Гост
⊏16	39	8240-97
∟140x90x10	16	8510-97
Рифл.лист --t=4	27	8568-77
--t=6	6	19903-97
D13 SD345	4	MNS JIS J3112:2002
Бүгд, кг	92	

1. Ерөнхий өгөгдлийг хуудас 1 хар
2. Угсралтын байгуулалтыг хуудас 2 хар.
3. Гагнаасыг Э42 электродоор 6мм өндөртэй гүйцэтгэнэ. Электродын ГОСТ 9467-75

"Эрдэнэт үйлдвэр" ТӨҮГ. ЧХХ. ДЦС. Түлшний хэсэг. Даралтат хий дамжуулах хоолой татах. Баллон хадгалах тавцан

Шат Ш1

Уе шат: А.3

Захирал		Д.Тамир	ЕГ Шифр: 28.23.069	Масштаб: М1:100	Огноо: 2024.10
Ерөнхий инженер		Т.Намсрайсүрэн			
Тэргүүлэх инж.		А.Хатантуул	ТГ Шифр:	Зургийн дугаар: ГБ-5	Хуудас: 9
Шалгасан		А.Хатантуул			
Гүйцэтгэсэн		Д.Тэгшбаяр			

"Эрдэнэт үйлдвэр"ТӨҮГ ЗТХ

А.3

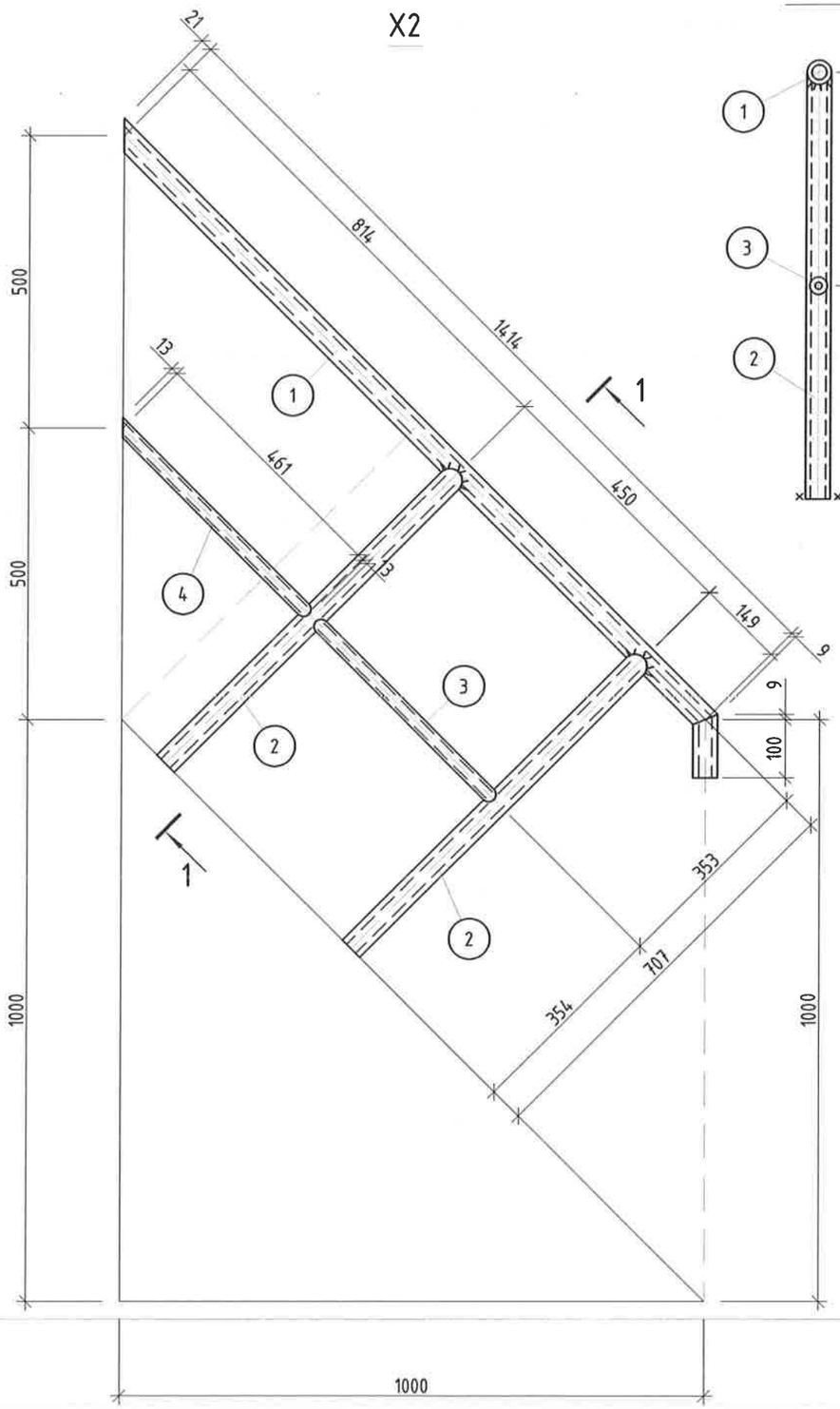

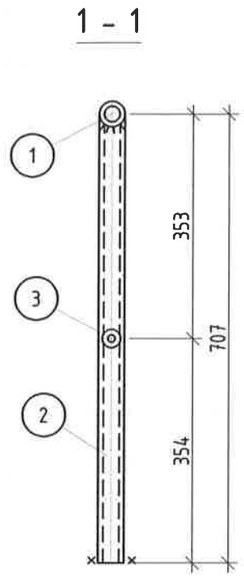

ГАНГИЙН ТҮҮВЭР

Марк	Д/д	Огтлол	Урт, мм	Тоо, ш		Жин, кг			Тайлбар
				зө	эс	1ш	Бүгд	Марк	
X2	1	Ган хоолой Ф42х3	1553	1		4.7	5	11	С 235
	2	Ган хоолой Ф42х3	707	2		2.1	4		
	3	Ган хоолой Ф25х2.5	450	1		0.5	1		
	4	Ган хоолой Ф25х2.5	475	1		0.5	1		

Бэлтгэц

Марк	Тоо, ш		Жин, кг	
	зө	эс	1ш	Бүгд
X2	2		11	22
Нийт, кг				22
Гагнаас, 1% кг				0.2

Гангийн сонголт

Огтлол	Жин, кг	Гост
Ган хоолой Ф42х3	18	10704-91
Ган хоолой Ф25х2.5	4	10704-91
Бүгд, кг	22	

1. Ерөнхий өгөгдлийг хуудас 1 хар
2. Угсралтын байгуулалтыг хуудас 2 хар.
3. Гагнаасыг Э42 электродоор 6мм өндөртэй гүйцэтгэнэ. Электродын ГОСТ 9467-75

"Эрдэнэт үйлдвэр" ТӨҮГ. ЧХХ. ДЦС. Түлшний хэсэг. Даралтат хий дамжуулах хоолой татах. Баллон хадгалах тавцан

Хашлага X2

Үе шат: А.3

Захирал	Д.Тамир	ЕГ Шифр: 28.23.069	Масштаб: М1:100	Огноо: 2024.10
Ерөнхий инженер	Т.Намсрайсүрэн			
Тэргүүлэх инж.	А.Хатантуул	ТГ Шифр:	Зургийн дугаар: ГБ-6	Хуудас: 9
Шалгасан	А.Хатантуул			
Гүйцэтгэсэн	Д.Тэгшбаяр			

"Эрдэнэт үйлдвэр"ТӨҮГ ЗТХ

А.3

ЩК-1
Тувшин 1.150

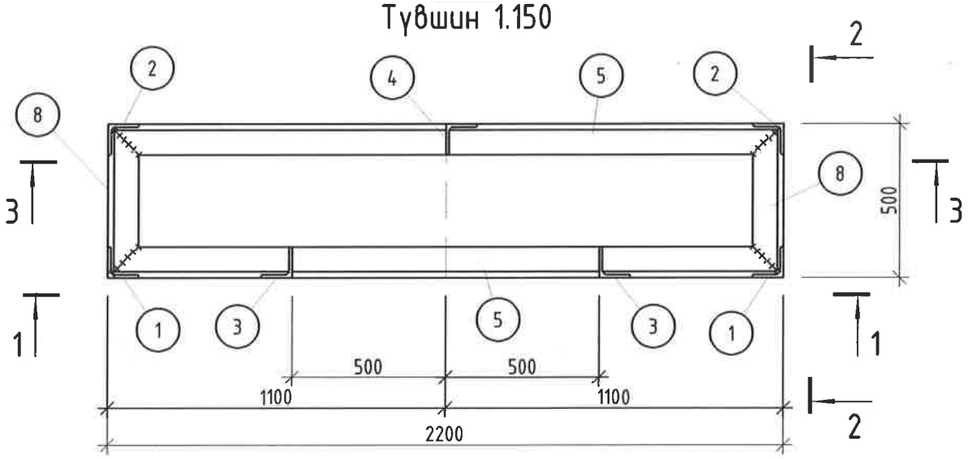

1 - 1

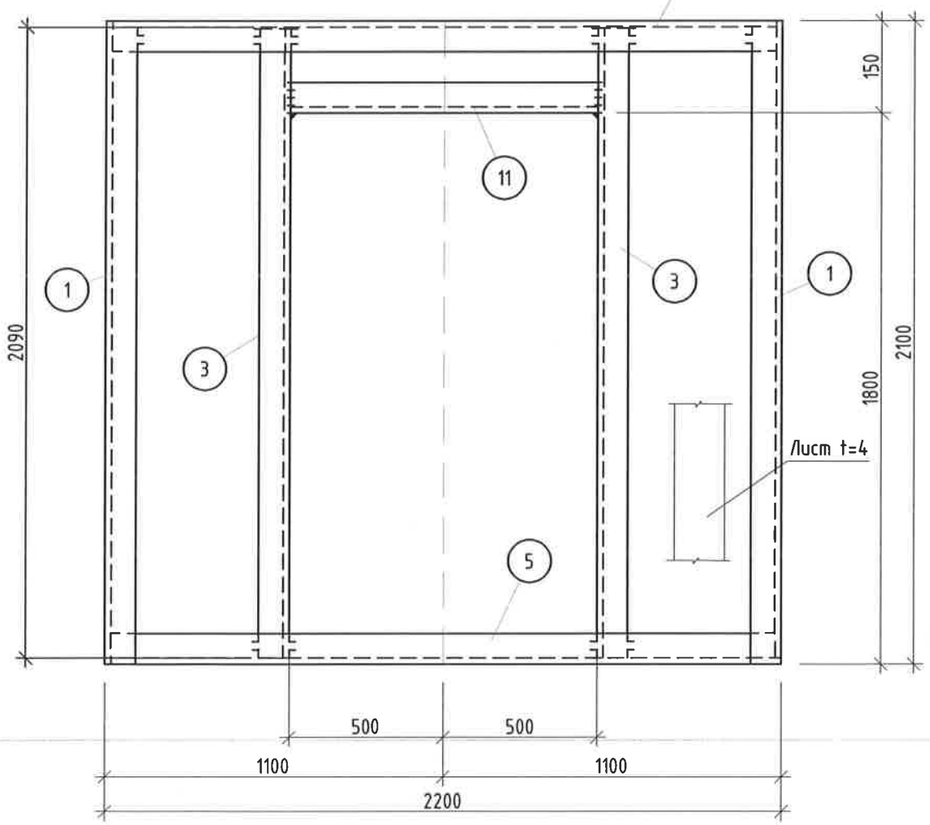

2 - 2

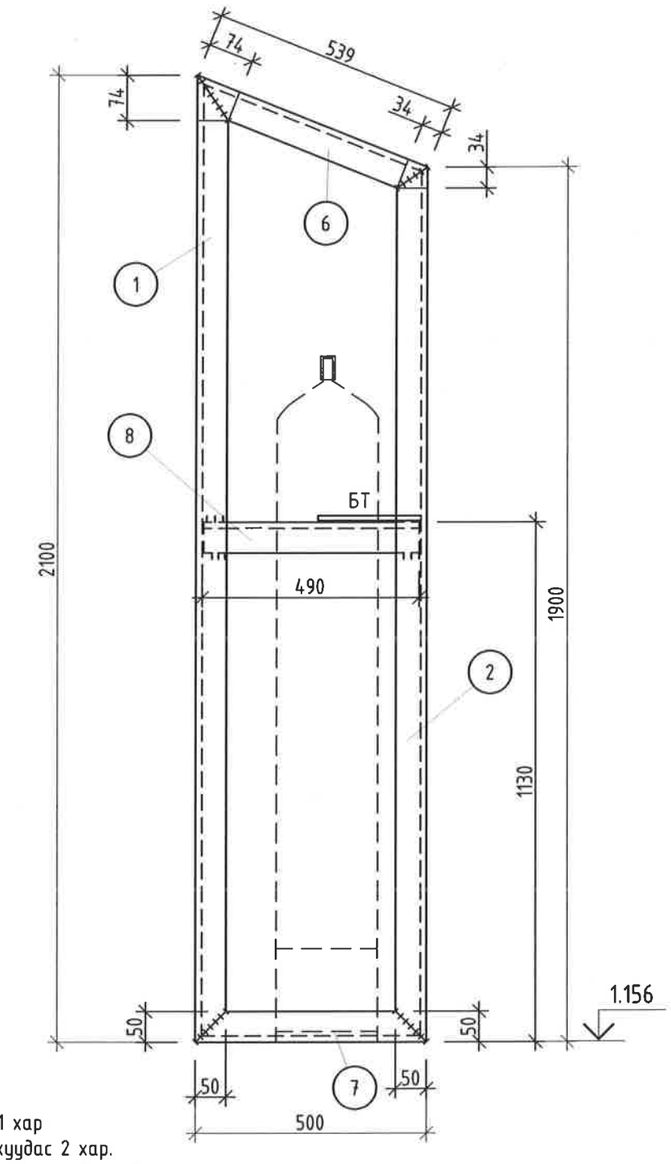

1. Ерөнхий өгөгдлийг хуудас 1 хар
2. Угсралтын байгуулалтыг хуудас 2 хар.
3. Гагнаасыг Э42 электродоор 6мм өндөртэй гүйцэтгэнэ. Электродын ГОСТ 9467-75
4. Щкафыг тавцангийн балканд гагнаж тогтооно.

"Эрдэнэт үйлдвэр"ТӨҮГ ЗТХ	"Эрдэнэт үйлдвэр" ТӨҮГ. ЧХХ. ДЦС. Түлшний хэсэг. Даралтат хий дамжуулах хоолой татах. Баллон хадгалах тавцан				Ye шат: А.3
	Щкаф ЩК-1				
	Захирал	Д.Тамир	ЕГ Шифр: 28.23.069	Масштаб: М1:100	Огноо: 2024.10
	Ерөнхий инженер	Т.Намсрайсүрэн			
	Тэргүүлэх инж.	А.Хатантуул	ТГ Шифр:	Зургийн дугаар: ГБ-7	Хуудас: 9
	Шалгасан	А.Хатантуул			
	Гүйцэтгэсэн	Д.Тэгшбаяр			

А.3

3 - 3

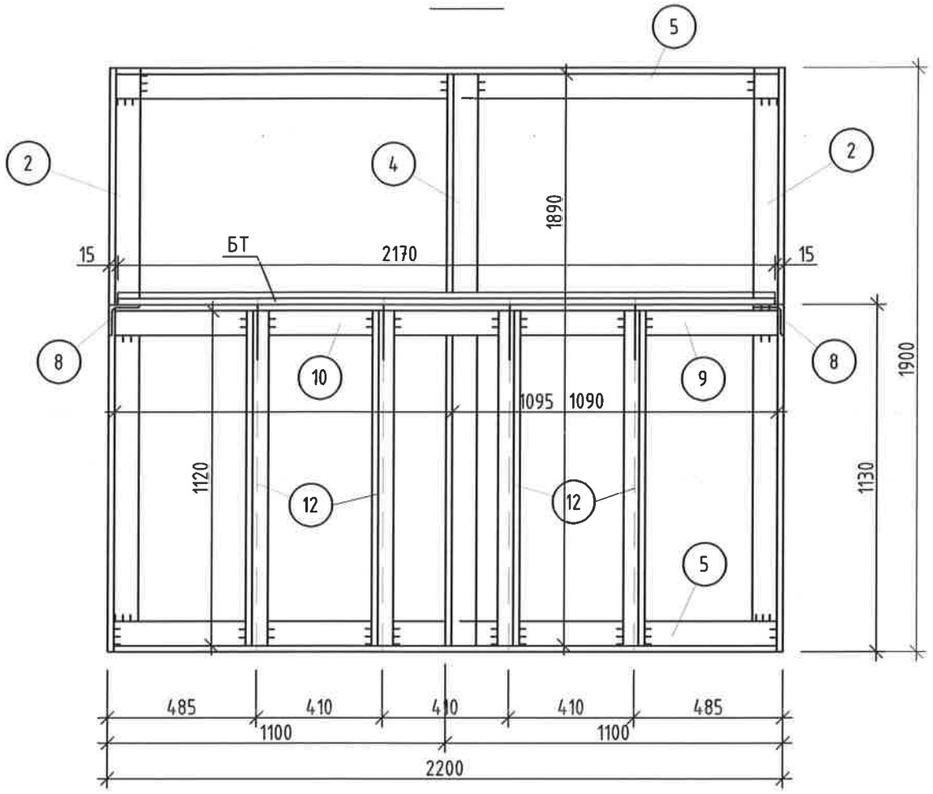

БТ

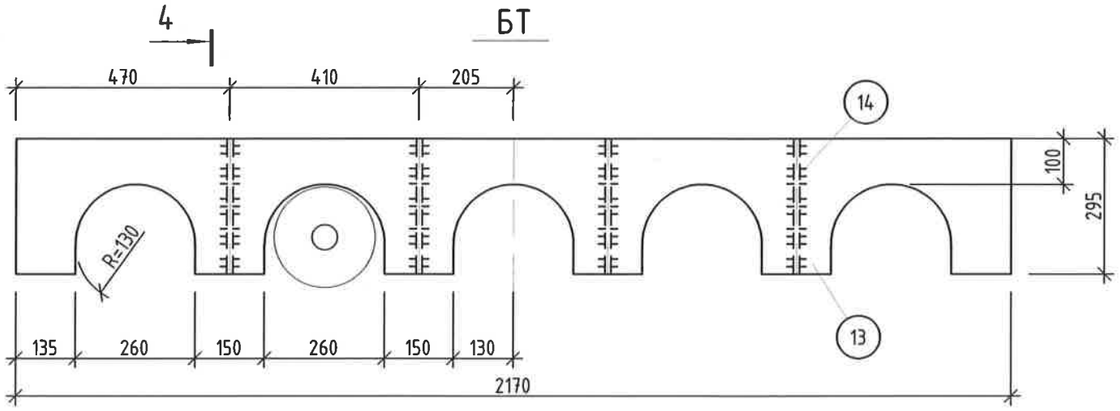

4 - 4

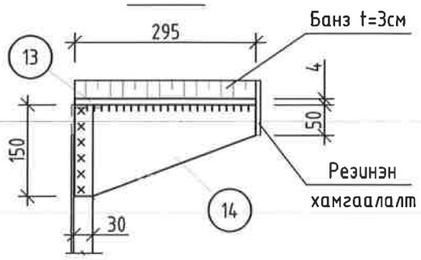

1. Ерөнхий өгөгдлийг хуудас 1 хар
2. Угсралтын байгуулалтыг хуудас 2 хар.
3. Гагнаасыг Э42 электродоор 6мм өндөртэй гүйцэтгэнэ. Электродын ГОСТ 9467-75
4. Щкафны шаланд зузаан хар резин дэвсэнэ. Хэмжээ 2 щкафанд 2.2м2

Гангийн түүвэр

Марк	Д/д	Огтлол	Урт, мм	Тоо, ш		Жин, кг			Тайлбар
				зө	эс	1ш	Бүгд	Марк	
ЩК-1	1	L50x5	2100	2		7.9	16	402	С 235
	2	L50x5	1900	2		7.2	14		---//---
	3	L50x5	2090	2		7.9	16		---//---
	4	L50x5	1890	1		7.2	7		---//---
	5	L50x5	2200	4		8.4	33		---//---
	6	L50x5	539	2		2.0	4		---//---
	7	L50x5	500	2		1.9	4		---//---
	8	L50x5	490	2		1.8	4		---//---
	9	L50x5	1090	1		4.1	4		---//---
	10	L50x5	1095	1		4.1	4		---//---
	11	L50x5	1000	1		3.8	4		---//---
	12	L35x4	1120	4		2.3	9		---//---
		Лист t=4	9м2				283		
БТ	13	--295x4	2170	1		20.1	20	26	С 235
	14	--150x4	295	4		1.4	6		---//---
		Банз t=3	0.64м2						
		Ирмэг хамгаалсан резин (өргөн 8см)	5 м						

Бэлтгэц

Марк	Тоо, ш		Жин, кг	
	зө	эс	1ш	Бүгд
ЩК-1	2		402	804
БТ	2		26	52
Нийт, кг				856
Гагнаас, 1% кг				9

Гангийн сонголт

Огтлол	Жин, кг	Гост
L50x5	220	8509-97
L35x4	18	8509-97
--t=4	618	19903-97
Бүгд, кг	856	

"Эрдэнэт үйлдвэр"ТӨҮГ ЗТХ	"Эрдэнэт үйлдвэр" ТӨҮГ. ЧХХ. ДЦС. Түлшний хэсэг. Даралтат хий дамжуулах хоолой татах. Баллон хадгалах тавцан Баллон тогтоогч БТ				Ye шат: А:3
	Захирал		Д.Тамир	ЕГ Шифр: 28.23.069	Масштаб: М1:100
	Ерөнхий инженер		Т.Намсрайсүрэн		Огноо: 2024.10
	Тэргүүлэх инж.		А.Хатантуул	ТГ Шифр:	Зургийн дугаар: ГБ- 8
	Шалгасан		А.Хатантуул		Хуудас: 9
	Гүйцэтгэсэн		Д.Тэгшбаяр		

А.3

МХ-1

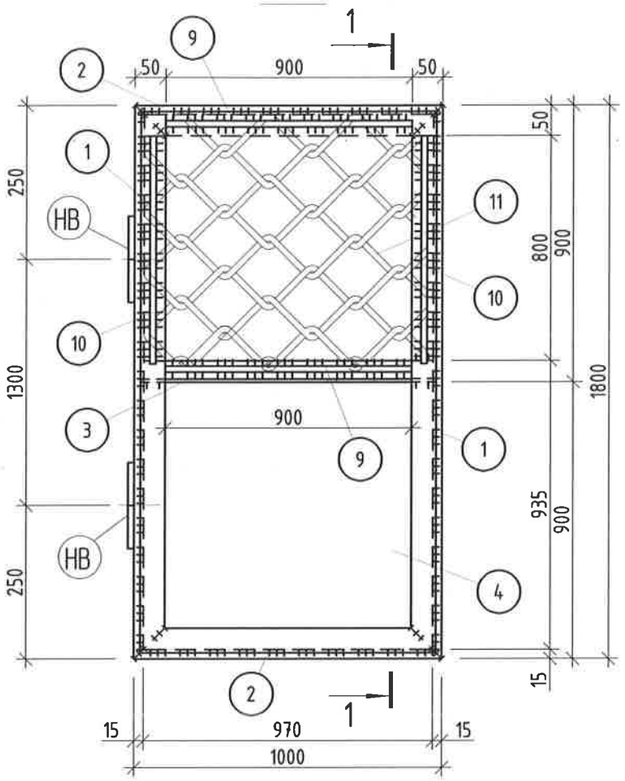

1 - 1

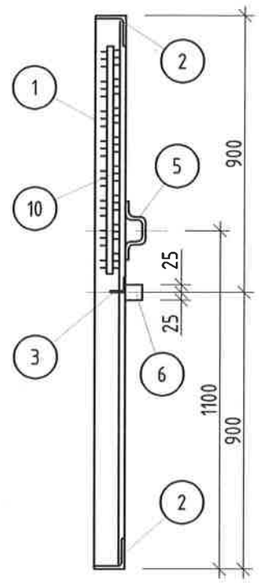

Гангийн түүвэр

Марк	Д/д	Огтлол	Урт, мм	Тоо, ш		Жин, кг			Тайлбар
				зө	эс	1ш	Бүгд	Марк	
МХ-1	1	L35x4	1800	2		3.0	6	49	С 235
	2	L35x4	1000	2		2.1	4		---//---
	3	L35x4	990	1		2.1	4		---//---
	4	--970x4	935	1		28.5	29		---//---
	5	Круг Ф14	430	1		0.5	1.0		
	6	--50x4	60	2		0.1	0.2		
	7	Круг Ф25	225	2		0.9	2		
	8	Метал шарик		1					
	9	Круг Ф6	900	2		0.2	0.4		
	10	Круг Ф6	800	2		0.2	0.4		
	11	Тор 50x50x3	1м2			2.4	2		

НВ

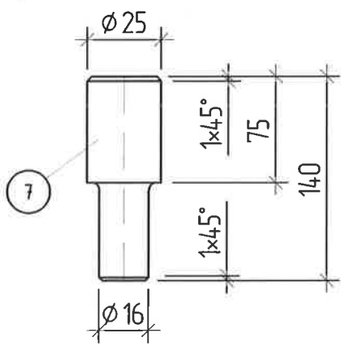

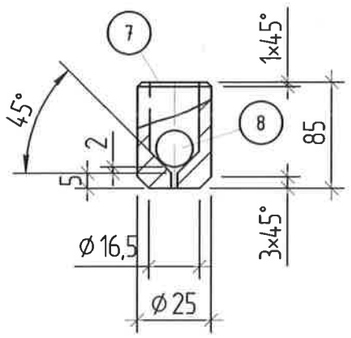

Бэлтгэц

Марк	Тоо, ш		Жин, кг	
	зө	эс	1ш	Бүгд
МХ-1	1	1	49.0	98.0
Нийт, кг				98
Гагнаас, 1% кг				1.0

Гангийн сонголт

Огтлол	Жин, кг	Гост
L35x4	28	8509-97
--t=4	58.4	19903-97
Круг Ф25	4	2590-88
Круг Ф14	2	---//---
Круг Ф6	1.6	
Тор 50x50x3	4	
Бүгд, кг	98	

1. Ерөнхий өгөгдлийг хуудас 1 хар
2. Угсралтын байгуулалтыг хуудас 2 хар.
3. Гагнаасыг Э42 электродоор 6мм өндөртэй гүйцэтгэнэ. Электродын ГОСТ 9467-75

Эдлэхүүн 5

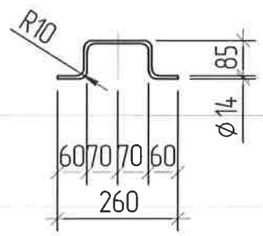

Эдлэхүүн 6

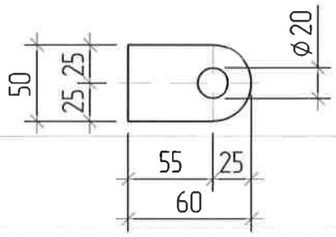

"Эрдэнэт үйлдвэр"ТӨҮГ ЗТХ	"Эрдэнэт үйлдвэр" ТӨҮГ. ЧХХ. ДЦС. Түлшний хэсэг. Даралтат хий дамжуулах хоолой татах. Баллон хадгалах тавцан				Ye шат: А.3
	Метал хаалга МХ-1				
Захирал		Д.Тамир	ЕГ Шифр: 28.23.069	Масштаб: М1:100	Огноо: 2024.10
Ерөнхий инженер		Т.Намсрайсүрэн			
Тэргүүлэх инж		А.Хатантуул	ТГ Шифр:	Зургийн дугаар: ГБ-9	Хуудас: 9
Шалгасан		А.Хатантуул			
Гүйцэтгэсэн		Д.Тэгшбаяр			