Балансын бус хүдрийн овоолго 9А-ын доор баригдах хүчиллэг ус тогтоон барих 30000м3-ын цөөрөм

масштаб 1:500

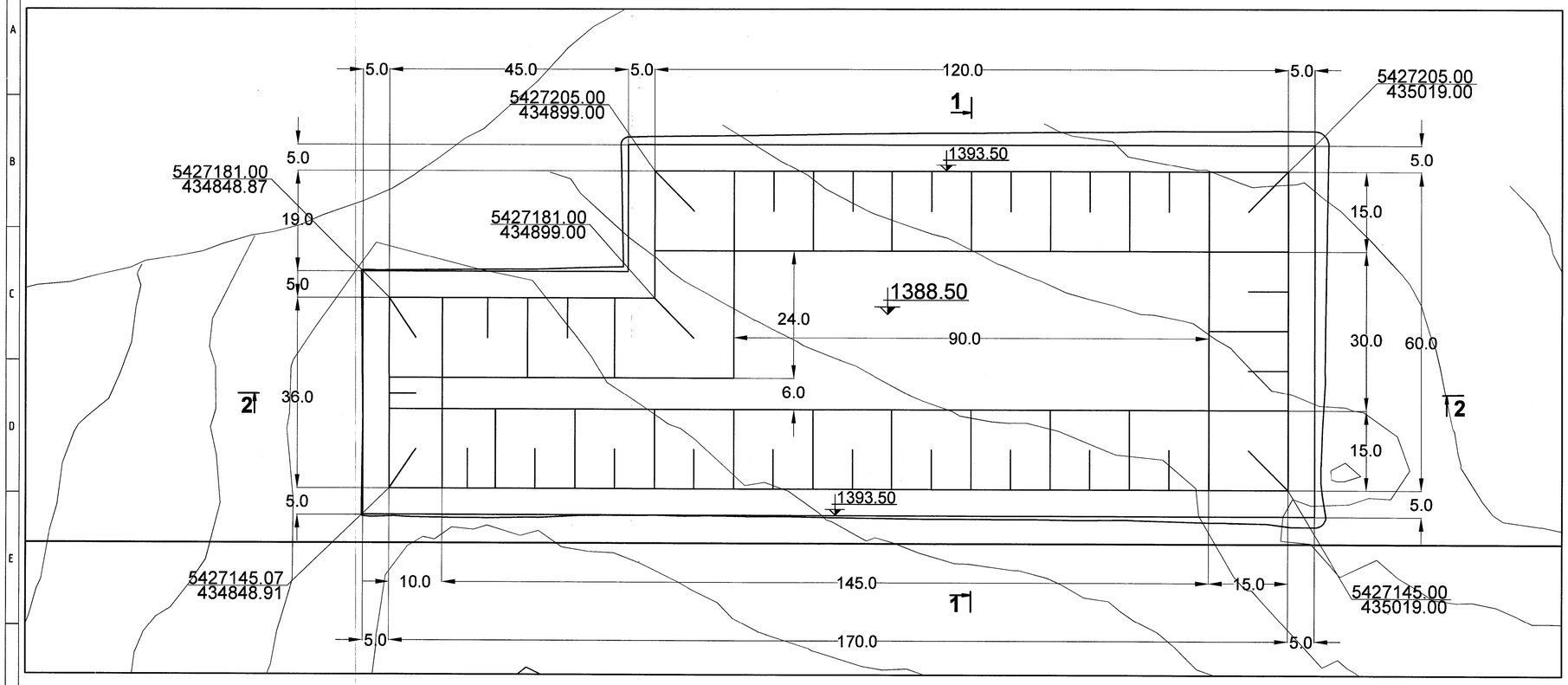

Зөвшөөрсөн:

Хүдрийн ил уурхайн ерөнхий инженер ..... Л.Баярбат

Балансын бус хүдрийн овоолго 9А-ын доор баригдах хүчиллэг ус тогтоон барих 30000м3-ын цөөрмийн гүйцэтгэх ажлуудын хэмжээ

№	Ажлын нэр	Хэмжих нэгж	Тоо	Тайл-бар
1.	Цөөрөм барих газрыг экскаваторооор ухаж зөөх	$м^3$	48500	
2.	Ухсан цөөрмийн доторхыг тэгшилж нягтруулах	$м^2$	11600	
3.	Нягтруулсан шороон дээр элс дэвсэх 15 см	$м^3$	1510	
4.	Элсэн дээр геотекстиль дэвсэх	$м^2$	10050	
5.	Полиэтилен пленка дэвсэж наах /Геомембран/	$м^2$	10050	
6.				

Зүсэлт I-I

Масштаб 1:250

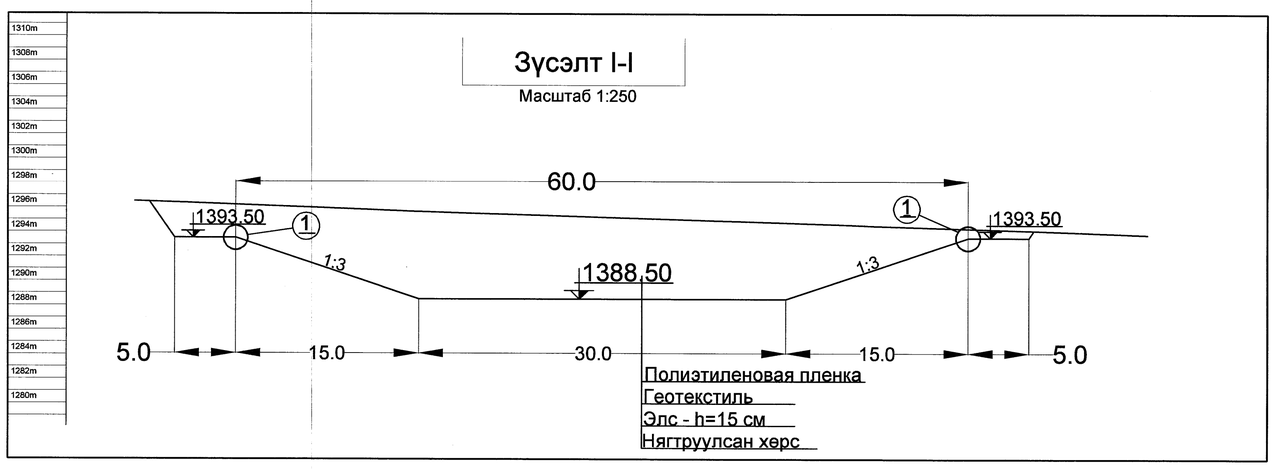

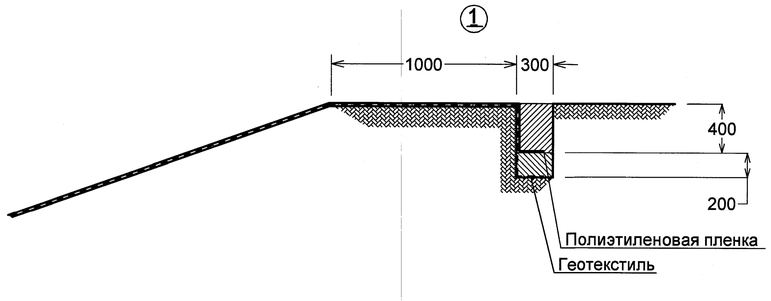

Зүсэлт II-II

Масштаб 1:500

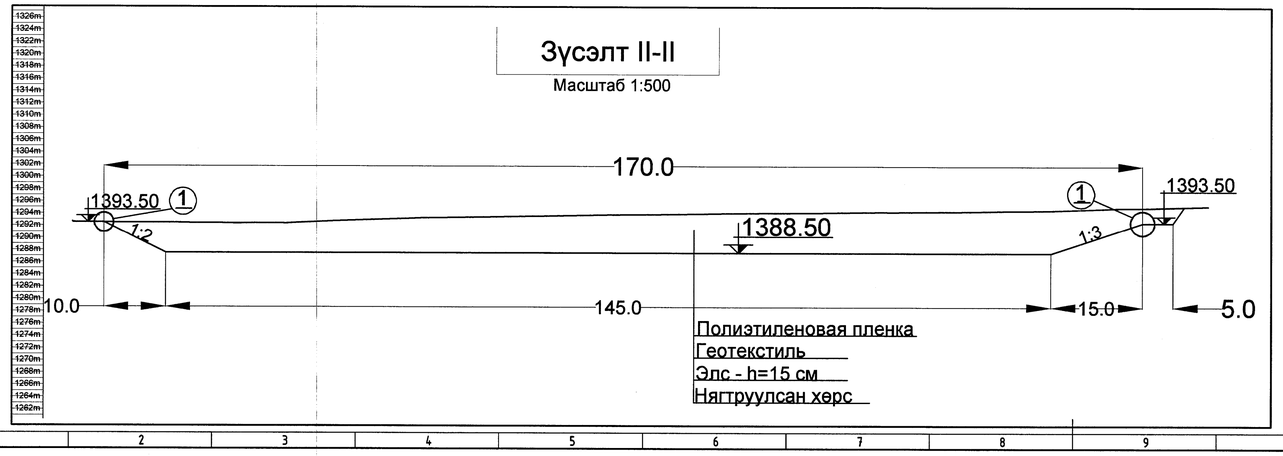

Эрдэнэт үйлдвэр ТӨҮГ ЗТХ	Ил уурхай				
	Балансын бус хүдрийн овоолго 9А-ын доор баригдах 30000м3-ын цөөрөм				Үе шат: АЗ
	Захирал	Д.Тамир	ЕГ Шифр: 10.01.032 ЕТ	Масштаб: 1:500	Огноо: 2024.08
	ЗЕИ	Т.Намсрайсүрэн			
	Таргуулах инж.	А.Хатантуул	ТГ Шифр:	Зурагийн дугаар:	Хуудас: 1
	Гүйцэтгэсэн	Т.Насанбат			

A.1