"ЭРДЭНЭТ ҮЙЛДВЭР" ТӨҮГ
Зураг төслийн хүрээлэн

ЕГ шифр: 10.01.028
ТГ шифр:

ИУ. Худрийн овоолгын урд байрлах хучиллэг усны 10000м^3-н хоёр цөөрөм

(Ажлын зураг)

ТШХ- ТЕХНОЛОГИЙН ШУГАМ ХООЛОЙ

БОЛОВСРУУЛСАН:

Захирал /Д.Тамир/

Инженер /Ө.Молор-Эрдэнэ/

Орхон аймаг
2023 он

АЖЛЫН ЗУРГИЙН ҮНДСЭН БҮРДЛИЙН ЖАГСААЛТ

Тэмдэглэгээ	Нэр	Тайлбар
ЕТ	Ерөнхий төлөвлөгөө	
ТШХ	Технологийн шугам хоолой	
ХТ	Хучит төхөөрөмж	

АЖЛЫН ЗУРГИЙН ЖАГСААЛТ

Хуудас	Нэр	Тайлбар
ТШХ-1	Системийн үзүүлэлт, тайлбар бичиг, ажлын зургийн жагсаалт	
ТШХ-2	Шүүгдсэн усны шугамын байгуулалт, огтлол, хэсэглэл	

ТАЙЛБАР БИЧИГ

Энэхүү зургийг хийж гүйцэтгэхдээ дараахь стандарт, бичиг баримтыг мөрдлөг болгов.

Үүнд

1. "Эрдэнэт Үйлдвэр ТӨҮГ"-ын Ерөнхий инженер-ийн 2023 оны 11 сарын 01-ны өдрийн баталсан Т23.0453 /2023-416-нөөц/ тоот техникийн даалгавар
2. Тухайн орон нутгийн дэвсэр зураг, хэсэчилсэн ерөнхий төлөвлөгөө, өндөржилт
3. БНбД 40-02-06 "Ус хангамж, гадна сүлжээ ба байгууламж" болон бусад холбогдох норм, дүрмүүд
4. MNS 5213:2002 болон бусад холбогдох стандартууд

Шүүгдсэн ус

- Зураг Ил уурхай-ийн 9-р овоолгоос шүүрсэн хучиллэг усыг усан сан руу барьж эргүүлэн отвал руу өргөж зайлуулах шугам хоолойн угсралтын ажлыг хийж гүйцэтгэв.
- Шугамд ган яндан HDPE-SDR7.4 маркийн хуванцар хоолой угсрахаар сонгосон ба зураг заасан эргэлттэй хэсгүүдэд шугамыг өөрөөр нь исгэж урьдчилан бэлтгэсний дараагаар холболтын ажлыг гүйцэтгэнэ.
- Угсралтын ажлын явцад үе шатны хяналтыг заавал хийлгэх шаардлагатай. Угсралытн ажил гүйцэтгэх явцад зайлшгүй шугам хоолойд өөрчлөлт орох шаардлага гарсан тохиолдолд зохиогчоос зөвшөөрөл авч холбогдох бичиг баримтыг бэлтгэн баталгаажуулна.

Гадна усан хангамжийн шугамын угсралтын ажлын үед дараах шаардлагуудыг заавал мөрдөж ажиллах шаардлагатай.

Үүнд:

1. Техник аюулгүйн болон ажил гүйцэтгэх БНбД -н заалтуд.
2. Угсралтын ажлыг эхлэхийн өмнө холбогдох газруудаас зөвшөөрөл авч, цахилгааны болон бусад шугам сүлжээтэй огтлолцсон хэсгийг тэмдэглүүлж мэргэжлийн байгууллагын инженер техникийн ажилтанг байлцуулан тэдгээрийн удирдлага хяналтан дор ажлыг хийж гүйцэтгэвэл зохино.
3. Шугам хоолойг хүлээж авахын өмнө холбогдох байгуулагуудын төлөөллийг байлцуулж туршилтыг хийж гүйцэтгэн далд ажлын акт хөтлөх.

СИСТЕМИЙН ҮНДСЭН ҮЗҮҮЛЭЛТ

Системийн нэр	Оролтонд шаардагдах даралт м.у.б	Тооцоот зардал				Хэрэглэгдэж буй цахилгаан хөдөлгүүрийн хүчин чадал, кВт	Тайлбар
		м^3/х	м^3/ц	л/сек	Гольн үед л/сек		
Хучиллэг усны шугам	100.0	4800	200	55.0		90кВт	

МАТЕРИАЛЫН ТУУВЭР

Д/д	Тэмдэглэгээ	Материалын нэр		Тоо	Жин, кг	Тайлбар
		Хучиллэг усны шугам				
1.	HDPE-SDR7.5	Полиэтилин хуванцар хоолой P=1.6мПа	Ф200х27.4	2100	14.9	у.м
2.	CNP	Өргөх насос /CDM 200-3 FSWPC/ Q=190м^3/ц, H=100м, N=90кВт, U=380Вт		2	970.0	Иж бүрдэл.
3.	FAF 5000	Уян холбоос Ру=16атм	Ф200	2	17.5	шир.
4.	RD16F	Үл буцаах хаалт Ру=16атм	Ф200	2	111.6	шир.
5.	30с41нж	Таслах хаалт Ру=16атм, Tmax=+425°C	Ф200	2	80.0	шир.
6.	ГОСТ 33259-2015	Фланец Ру=16атм	Ф200	8	8.05	шир.
7.		Болт, гайка	М20	80	-	шир.
		Суурь бэлдэх				
1.		Швеллер	[16	11.52	201.94	у.м

"Эрдэнэт үйлдвэр"ТӨҮГ ЗТХ	ИУ. Худрийн овоолгын урд байрлах хучиллэг усны 10000м3-н хоёр цөөрөм.				Үе шат: А.З
	Системийн үзүүлэлт, тайлбар бичиг, ажлын зургийн жагсаалт				
	Захирал	Д.Тамир	ЕГ Шифр: 10.01.028	Масштаб:	Огноо: 2023.11
	З.Е.И	Т.Намсрайсүрэн			
	Тэргүүлэх инж.	Л.Менхцэцэг	ТГ Шифр:	Зургийн дугаар: ТШХ-1	Хуудас: 2
	Шалгасан	Л.Менхцэцэг			
	Гүйцэтгэсэн	Ө.Молор-Эрдэнэ			

ЗӨВШӨӨРӨЛЦСӨН:

ИЛ УУРХАЙ-ИЙН ДАРГА — Д.НЯМДОРЖ

ИЛ УУРХАЙ-ИЙН ЕРӨНХИЙ ИНЖЕНЕР — Л.БАЯРБАТ

ИЛ УУРХАЙ-ИЙН БАРИЛГА АШИГЛАЛТ, ХЯНАЛТЫН ИНЖЕНЕР — Э.СҮХБААТАР

ХҮЧИЛЛЭГ УСНЫ ШУГАМЫН БАЙГУУЛАЛТ М1:5000

ХЭСЭГЛЭЛ-1
М1:1000

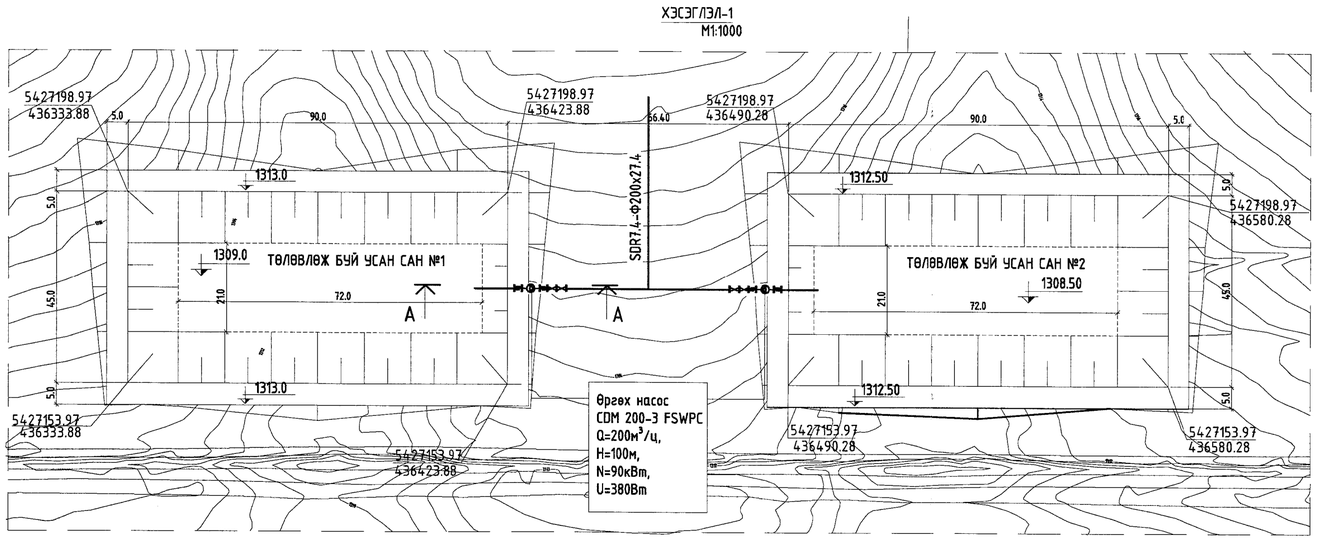

ТАНИХ ТЭМДЭГ

- ҮЗ-Хүчиллэг усны шугам
- ПК-Онцлох цэг
- ЭӨ-Эргэлтийн өнцөг
- Өргөлтийн насос
- Уян холбоос
- Үл буцаах хаалт
- Таслах хаалт
- Фланцен холболт

НАСОСНЫ СУУРИЙН БАЙГУУЛАЛТ
М1:50

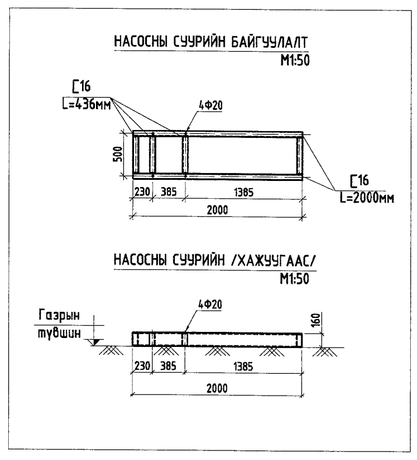

ОГТЛОЛ А-А
М1:100

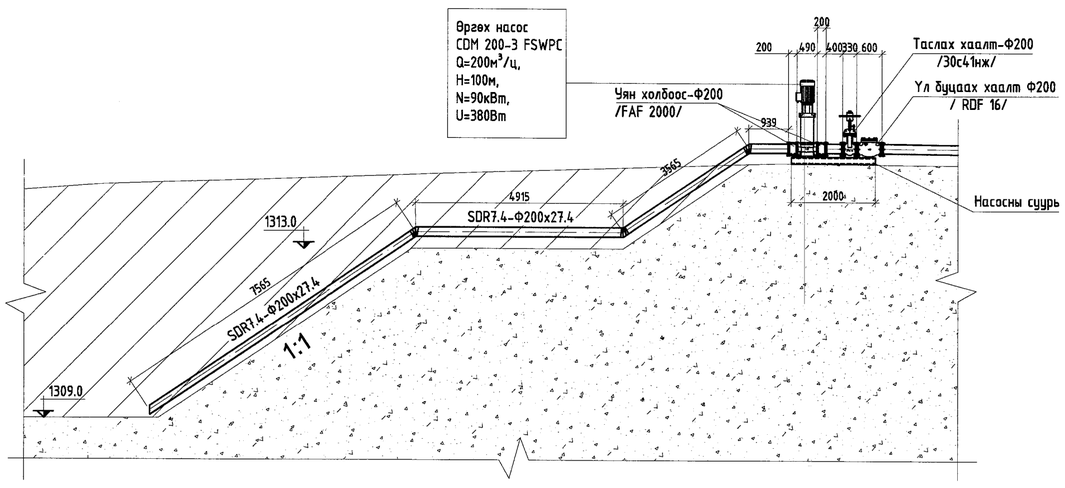

ИУ. Хүдрийн овоолгын урд байрлах хүчиллэг усны 10000м3-н хоёр цеврөм.

Хүчиллэг усны шугамын байгуулалт

Захирал		Д.Тамир	ЕГ Шифр: 10.01.028	Масштаб:	Огноо: 2023.11
З.Е.И		Т.Намсрайсүрэн			
Тэргүүлэх инж.		Л.Мөнхцэцэг	ТГ Шифр:	Зургийн дугаар: ТШХ-	Хуудас: 2
Шалгасан		Л.Мөнхцэцэг			
Гүйцэтгэсэн		Ө.Молор-Эрдэнэ			

"Эрдэнэт үйлдвэр"ТӨҮГ ЗТХ

Үе шат: А.3

А1