## Тайлбар бичиг

Ерөнхий өгөгдөл. Энэхүү барилгын зургийг архитектурийн даалгаврыг үндэслэн хийв.

Барилга бүтээцийн төлөвлөлтийг байгаль цаг уурын доорхи нөхцөлд тохируулан төлөвлөв.Үүнд: Гадна агаарын температур -39 с, цасны ачаа -50 кг/м2, салхины ачаа 35 кг/м2, газар хөдлөлийн 7 балл. ИНЕГ-н бүсийн нислэгийн хөдөлгөөны удирдалгын төвийн "Б" блокын давхарлах хэсгийн даацын үндсэн бүтээц нь ган каркастай бөгөөд сэндвичэн хучилттай юм. Давхарлах хэсэг тэнхлэгээрээ 12.0х20,1 метр нэг давхар юм.

Ган каркас: "Б" блокын барилгын даацын үндсэн бүтээц нь ган каркас байна. Ган каркасын эдлэхүүний төмөр багана, дам нуруу зэргийг гагнаастай хийцэд зориулсан С245 ангийн Вст-3сп5 маркийн ган, бүх төрлийн прогоныг С235 ангийн Вст-3кп2 маркийн ган стандарт, ГОСТ380-88-аар гүйцэтгэнэ. Зурагт заагдаагүй гагнаас оёдлын өндрийг гагнагдаж байгаа элементийн зузаанаас багагүй авна. Мөн эдлэхүүнийг хооронд боох боолт М12, М20-г өндөр бат бэхтэй боолт, стандарт ГОСТ7805-70-г хэрэглэнэ. Ган хийцийн ажлыг БНбД 53-03-07-р гүйцэтгэнэ. Бүх төмөр эдлэхүүнийг зэврэлтээс хамгаалж нэг уе ГФ-021 дэвсгэр дээр ПФ115 ГОСТ10144-89* эмали будгаар 2 уе будна.

Хана: Уг барилгын гадна ханыг комплант блокоор өрөхөөр төлөвлөв. Комплант блокон ханыг зурагт үзүүлсэний дагуу 11 см 2 нүхэнд 16AIII ангийн арматур хийж В10 ангийн бетоноор цутгана. Комплант блокыг өөр хооронд нь шуршдэг хөөсөөр нааж, өндрийн дагуу 3 уе тутамд бетон цутгалтыг хийнэ. Гадна талаас 100мм зузаан хатуу чулуун хөвөн хавтангаар дулаалж хөнгөн цагаан хавтан бо 4 см поликарбонат хавтангаар өнгөлнө. Дулаалгын чулуун хөвөн хавтангийн марк 25 бо стандарт MNS4629:1998 -н шаардалага хангасан байх ёстой. Өргийн ажил гүйцэтгэхдээ өрөгт бүтээцийн норм дүрэм БНбД 51-02-05-г баримталбал зохино. Давхарлах барилгын өөрөө өөрийгөө даах полистрол бетон блокын 10 уе тутамд гадна ханын дагуу цутгамал төмөр бетон бүс цутгаж хийх бо төмөр бетон бетон бүсийг бэхэлгээ төмрөөр төмөр баганатай арматураар холбож бэхлэнэ.

Хучилт: Давхарлах хэсгийн адрын хучилтыг налуутай төмөр дамнуурын дээр төмөр прогон тавьж сэндвичин хавтангаар хучна. Сэндвичэн хавтанг төмөр прогонтой өөрөө өөрөөгөө боодог боолтоор бэхлэнэ. Давхар дундын хучилтанд гарах халаалт салхивч, цэвэр бохир усны хоолой. цахилгаан холбооны утас гарах нүхнүүдийг холбогдох зургийн дагуу гаргаж хийх шаардлагатай.

Ялуу: Гадна хана, хамар хананд гарах хаалга, цонхны нүхэн дээр угсармал төмөр бетон, даацгүй ялуу тавина. Ялууны суулт нь 1,5м-с илүү өргөнтжй нүхний дээр 35 см -ээс багагүй 1,5м хүртэлх нүхэн дээр 25 см-с багагүй дэрлүүлж суулгана. Угсармал ялууг жигд тараасан 100 маркийн зуурмаг дээр тавьж угсарна.

## Зургийн жагсаалт

| Хуудас Д/Д | Зургийн нэр | Хуудасны марк |
|---|---|---|
| 1 | Тайлбар бичиг, зургийн жагсаалт | ББ-1 |
| 2 | Төмөр багана бо төмөр дамнуурыны угсралтын байгуулалт, түүвэр | ББ-2 |
| 3 | Төмөр багана, дамнуурыны угсралтын огтлол 1-1-с 4-4, хэсэглэл "1", "2" | ББ-3 |
| 4 | Төмөр багана, дамнуурыны угсралтын огтлол 5-5-с 7-7, хэсэглэл "А", "Б" | ББ-4 |
| 5 | Төмөр багана, төмөр дамнуурыны угсралтын хэсэглэл "З"-с "8" | ББ-5 |
| 6 | Төмөр багана, дамнуурыны угсралтын хэсэглэл "Аз", "Бз", огтлолууд | ББ-6 |
| 7 | Төмөр багана, дамнуурыны угсралтын хэсэглэл "В", "Вэ", "Г", "Гэ" | ББ-7 |
| 8 | Хэсэглэл "В", "Вэ", "Г", "Гэ"-н огтлолууд 7-7-оос 12-12 | ББ-8 |
| 9 | Төмөр багана, дамнуурыны угсралтын хэсэглэл "Д", "Е", түүвэр | ББ-9 |
| 10 | Төмөр дамнуруу ТДН-1, ТДН-1а, ТДН-2, ТДН-2а, түүвэр | ББ-10 |
| 11 | Төмөр дамнуруу ТДН-3, ТДН-4, түүвэр | ББ-11 |
| 12 | Төмөр дамнуруу ТДН-5, түүвэр | ББ-12 |
| 13 | Төмөр дамнуруу ТДН-6, төмөр прогон ТП-1, ТП-2, түүвэр | ББ-13 |
| 14 | Төмөр багана ТБ-1, ТБ-1а, түүвэр | ББ-14 |
| 15 | Төмөр багана ТБ-2, ТБ-8, түүвэр | ББ-15 |
| 16 | Төмөр багана ТБ-3, ТБ-3а, түүвэр | ББ-16 |
| 17 | Төмөр багана ТБ-4, ТБ-6, түүвэр | ББ-17 |
| 18 | Төмөр багана ТБ-5, ТБ-5а, түүвэр | ББ-18 |
| 19 | Төмөр багана ТБ-7, ТБ-7а, түүвэр | ББ-19 |
| 20 | Төмөр прогоны угсралтын байгуулалт, түүвэр | ББ-20 |
| 21 | Төмөр прогоны угсралтын хэсэглэл "А", "Б", "В" | ББ-21 |
| 22 | Комплант блокон ханын арматурын байгуулалт, түүвэр | ББ-22 |
| 23 | Тэнхлэг Х11 бо Х17-н дагуух ханын арматурлалтын дэлгэц | ББ-23 |
| 24 | Тэнхлэг Y10, Y17-н дагуух ханын арматурлалтын дэлгэц, хэсэглэл Д, Е, Еэ | ББ-24 |
| 25 | Комплант блокон ханын арматурлах хэсэглэл "А","Б","В","Г","Ж" | ББ-25 |
| 26 | Дээврийн сэндвичин хавтангийн байгуулалт, огтлол, түүвэр | ББ-26 |
| 27 | Одоо байгаа хучилтанд гарах бо бөглөх нүхний байгуулалт, түүвэр | ББ-27 |

Энэхүү зургийг хуулбарлах, олшруулах, бусдад шилжүүлэн барилга бариxыг хориглоно. Зохиогчийн эрхийн хуулийн дагуу зургаг нэмэлт өөрчлөлт оруулах, холбох эрхийг зөвхөн зохиогчид эзэлнэ.

URNUL PROJECT
Барилгын зураг төслийн "ӨРНӨЛПРОЕКТ" ХХК
www.urnul.mn
Утас: 7011-1156
3Т19-2131/17

Улаанбаатар хот. Хан-Уул. 10-р хороо.
ИНЕГ-н Бусийн нислэгийн хөдөлгөөний удирдлагын төв. "Б" блок
Тайлбар бичиг бо зургийн жагсаалт

| | | | | | |
|---|---|---|---|---|---|
| Инженер | Ж.Шажинбат | | ЕГ Шифр: ӨП-11/2018 | Масштаб: М1:1 | Огноо: 2018/10/05 |
| Гүйцэтгэсэн | М.Нандинбилэг | | ТГ Шифр: | Зургийн дугаар: ББ-1 | Хуудас: 27 |
| Шалгасан | Ж.Шажинбат | | | | |

Уе шат: АЗ

## Төмөр багана ба төмөр дамнуруугны угсралтын байгуулалт, М1:100

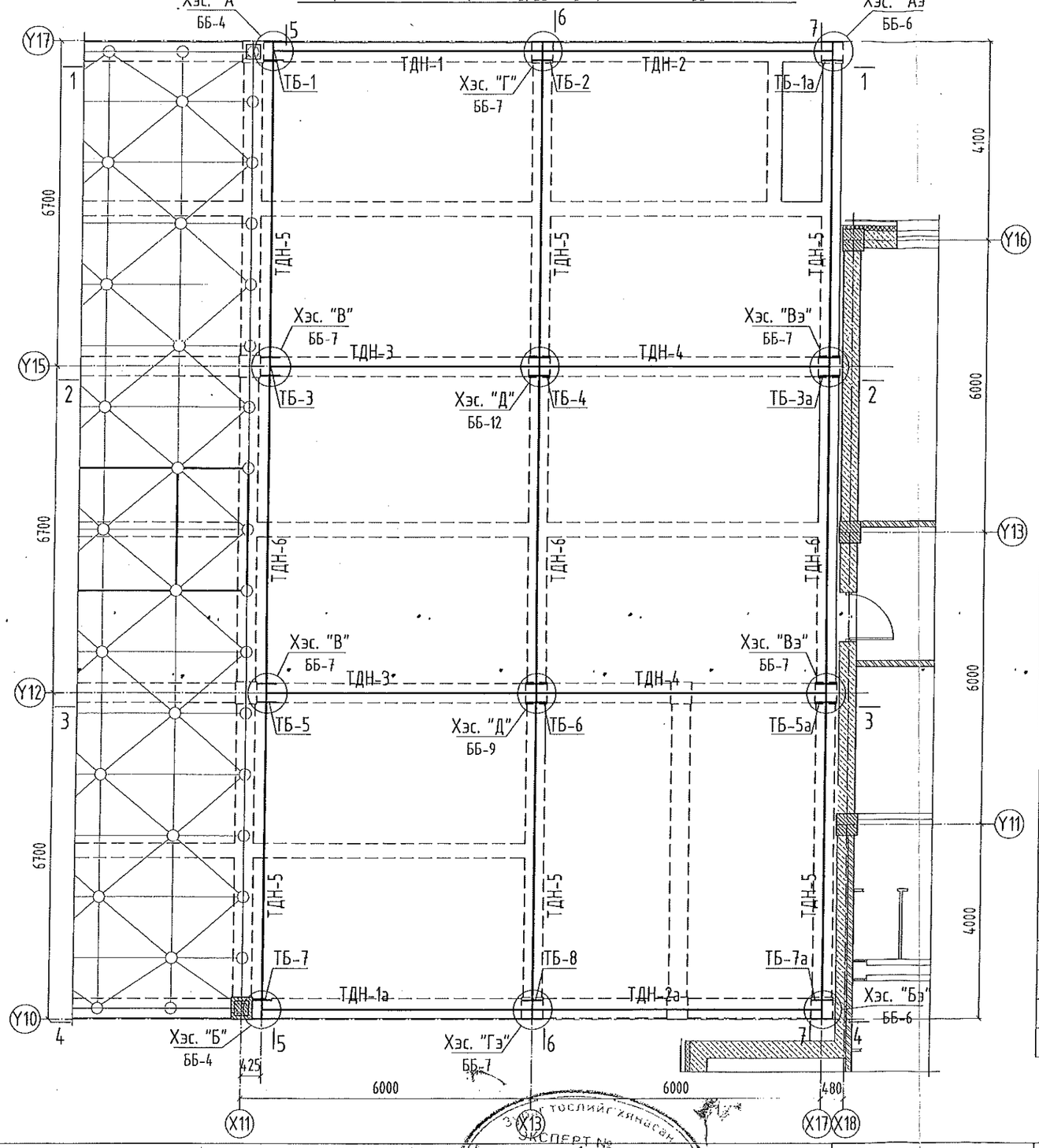


| Марк позиц | Тэмдэглэгээ | Нэр | Тоо (шир) | Жин (кг) Нэгж | Жин (кг) Нийт | Тайлбар |
|---|---|---|---|---|---|---|
| | | Төмөр багана | | | 8283.34 | |
| ТБ-1 | ББ-14-д үз. | ТБ-1 | 1 | 641.78 | 641.78 | |
| ТБ-1а | -"- | ТБ-1а | 1 | 641.78 | 641.78 | |
| ТБ-2 | ББ-15-д үз. | ТБ-2 | 1 | 671.07 | 671.07 | |
| ТБ-3 | ББ-16-д үз. | ТБ-3 | 1 | 679.71 | 679.71 | |
| ТБ-3а | -"- | ТБ-3а | 1 | 679.71 | 679.71 | |
| ТБ-4 | ББ-17-д үз. | ТБ-4 | 1 | 693.15 | 693.15 | |
| ТБ-5 | ББ-18-д үз. | ТБ-5 | 1 | 702.46 | 702.46 | |
| ТБ-5а | -"- | ТБ-5а | 1 | 702.46 | 702.46 | |
| ТБ-6 | ББ-17-д үз. | ТБ-6 | 1 | 715.89 | 715.89 | |
| ТБ-7 | ББ-19-д үз. | ТБ-7 | 1 | 708.68 | 708.68 | |
| ТБ-7а | -"- | ТБ-7а | 1 | 708.68 | 708.68 | |
| ТБ-8 | ББ-15-д үз. | ТБ-8 | 1 | 737.97 | 737.97 | |
| ТБ-1 | | Төмөр дамнуруу | | | 6506.88 | |
| ТДН-1 | ББ-10-д үз. | ТДН-1 | 1 | 234.80 | 234.80 | |
| ТДН-1а | -"- | ТДН-1а | 1 | 234.80 | 234.80 | |
| ТДН-2 | -"- | ТДН-2 | 1 | 254.48 | 254.48 | |
| ТДН-2а | -"- | ТДН-2а | 1 | 254.48 | 254.48 | |
| ТДН-3 | ББ-11-д үз. | ТДН-3 | 2 | 241.78 | 483.56 | |
| ТДН-4 | -"- | ТДН-4 | 2 | 261.46 | 522.92 | |
| ТДН-5 | ББ-12-д үз. | ТДН-5 | 6 | 497.37 | 2984.22 | |
| ТДН-6 | ББ-13-д үз. | ТДН-6 | 3 | 512.54 | 1537.62 | |
| | | Хэсэглэл | | | 176.30 | |
| | ББ-9-д үз. | Хэсэглэл "Е" | 2 | 88.15 | 176.30 | |
| | | Стандарт эдлэл | | | 105.98 | |
| М20 | | М20 боолт ГОСТ7798-70 L=65 | 225 | 0.232 | 52.20 | |
| | | М20 боолт ГОСТ7798-70 L=45 | 128 | 0.183 | 23.42 | |
| | | М20 Гайка ГОСТ5915-70* | 353 | 0.063 | 22.24 | |
| | | М20 Шайба ГОСТ11371-68* | 353 | 0.023 | 8.12 | |
| | | Стандарт эдлэл | | | 35.18 | |
| | | М20 тэлэгчтэй боолт L=120 | 48 | 0.370 | 17.76 | |
| | | М20 Гайка ГОСТ5915-70* | 48 | 0.063 | 3.02 | |
| | | -80х80х6 Шайба ГОСТ119903-74 | 48 | 0.300 | 14.40 | |

Баталгаажуулсан
ЭКСПЕРТ №
2018 оны 09 сарын 26 өдөр
БАЙГУУЛАЛТЫН ХӨГЖЛИЙН ТӨВ

Энэхүү зургийг хуулбарлах, олшруулах, бусдад шилжүүлэн барилга барихыг хориглоно. Зохиогчийн эрхийн хуулийн дагуу зураг нэмэлт өөрчлөлт оруулах, холбох эрхийг зөвхөн зохиогчид эдэлнэ.

URNUL PROJECT
Барилгын зураг төслийн "ӨРНӨЛПРОЕКТ" ХХК
www.urnul.mn
Утас: 7011-1156
ЗТ19-2131/17

Улаанбаатар хот. Хан-Уул. 10-р хороо.
ИНЕГ-н Бүсийн нислэгийн хөдөлгөөний удирдлагын төв. "Б" блок

Төмөр багана ба төмөр дамнуруугны угсралтын байгуулалт, түүвэр

| | | | |
|---|---|---|---|
| Инженер | Ж.Шажинбат | ЕГ Шифр: ӨП-11/2018 | Масштаб: М1:100 |
| Гүйцэтгэсэн | М.Нандинбилэг | ТГ Шифр: | Зургийн дугаар: ББ-2 |
| Шалгасан | Ж.Шажинбат | | |

Ye шат: А3
Огноо: 2018/10/05
Хуудас: 27

## Огтлол 1-1, М1:100

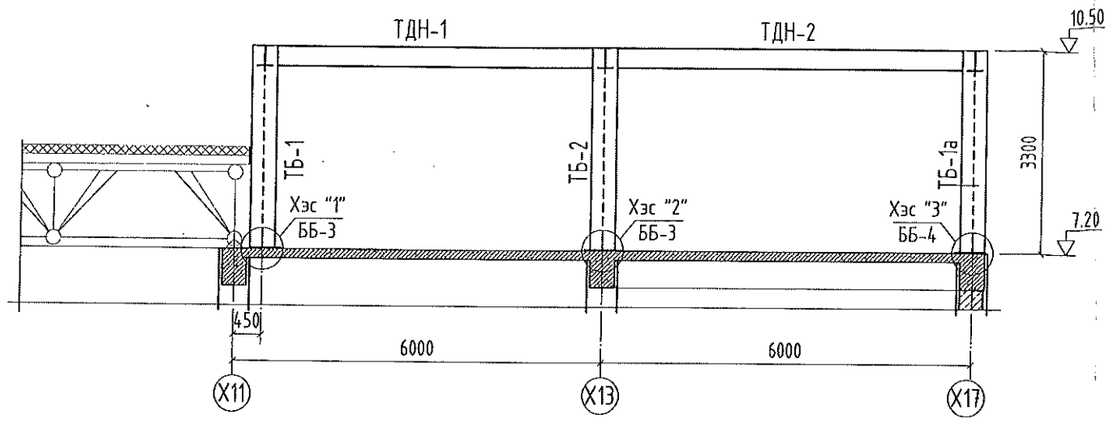


## Огтлол 4-4, М1:100

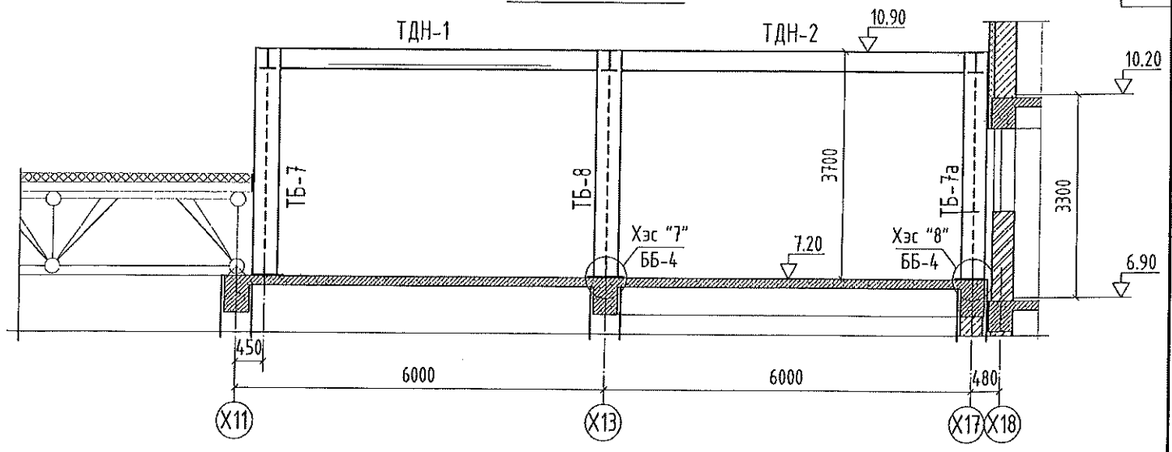


## Огтлол 2-2, М1:100

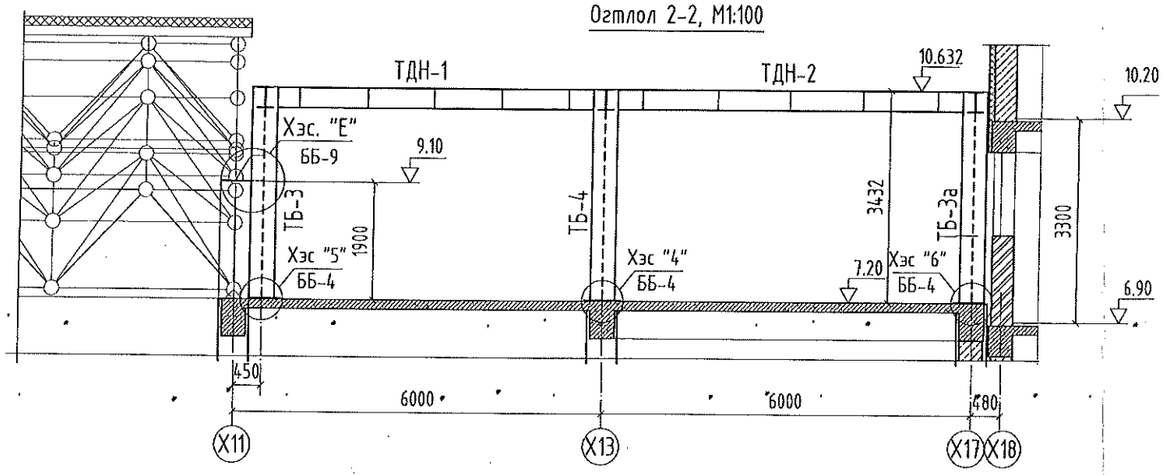


## Хэсэглэл "1", М1:20

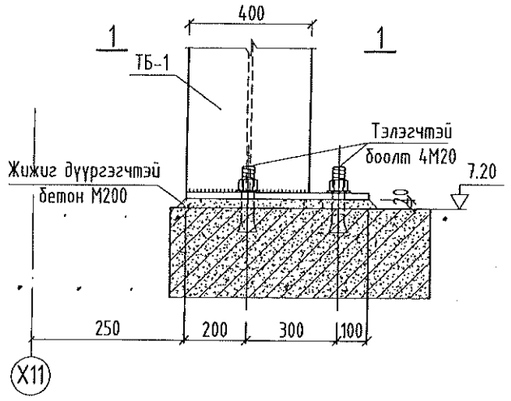


## Хэсэглэл "2", М1:20

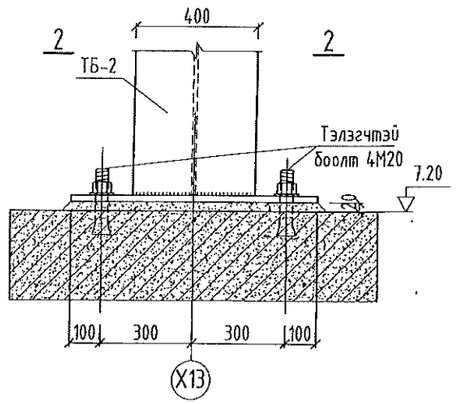


## Огтлол 3-3, М1:100

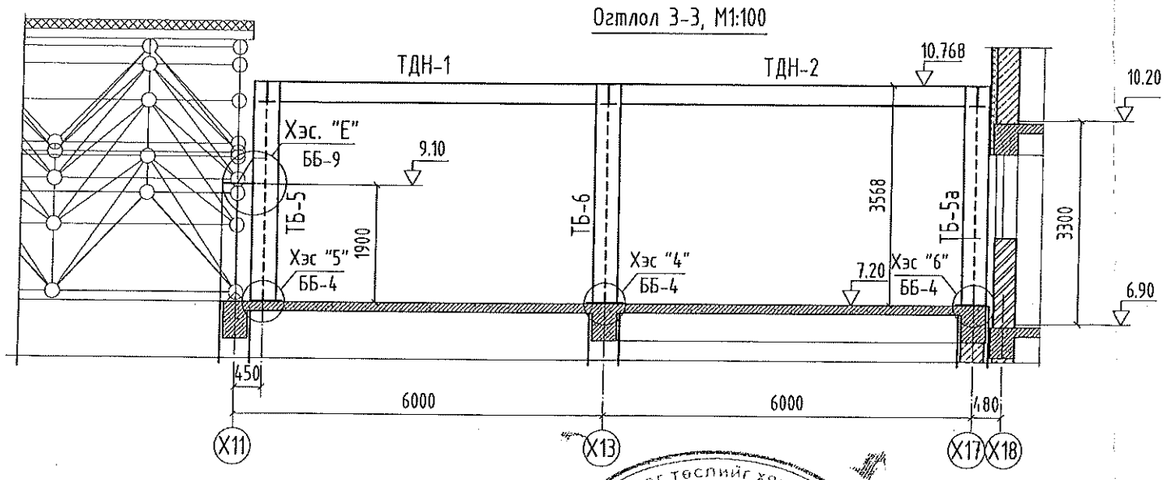


## Огтлол 1-1, М1:20
/захын багана/

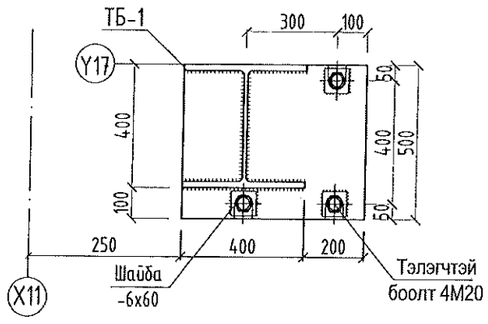


## Огтлол 2-2, М1:20
/дунд захын багана/

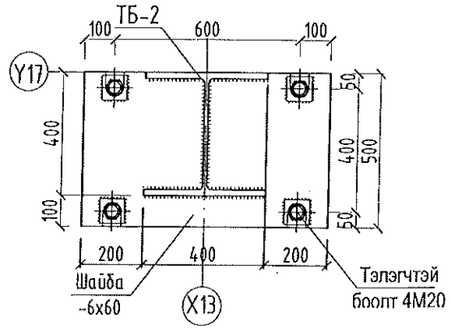


Зураг төслийг хянасан
ЭКСПЕРТ №
2/88
2018.04.26
БАРИЛГЫН ХӨГЖЛИЙН ГӨВ

Энэхүү зургийг хуулбарлах, олшруулах, бусдад шилжүүлэн бичлэг бичихыг хориглоно. Зохиогчийн эрхийн хуулийн дагуу зураг нэмэлт өөрчлөлт оруулах, холбох эрхийг зөвхөн зохиогчид эдэлнэ.

URNUL PROJECT
Барилгын зураг төслийн
"ӨРНӨЛПРОЕКТ" ХХК
www.urnul.mn
Утас: 7011-1156
3Т19-2131/17

Улаанбаатар хот. Хан-Уул. 10-р хороо.
ИНЕГ-н Бусийн нислэгийн хөдөлгөөний удирдлагын төв. "Б" блок

Төмөр багана, дамнуруугны угсралтын огтлол 1-1-с 4-4, хэсэглэл "1", "2"

| | | | | | |
|---|---|---|---|---|---|
| Инженер | Ж.Шажинбат | ЕГ Шифр: ӨП-11/2018 | Масштаб: М1:20, 1:100 | Огноо: 2018/10/05 | Ye шат: АЗ |
| Гүйцэтгэсэн | М.Нандинбилэг | ТГ Шифр: | Зургийн дугаар: ББ-3 | Хуудас: 27 | |
| Шалгасан | Ж.Шажинбат | | | | |

## Огтлол 5-5, М1:100

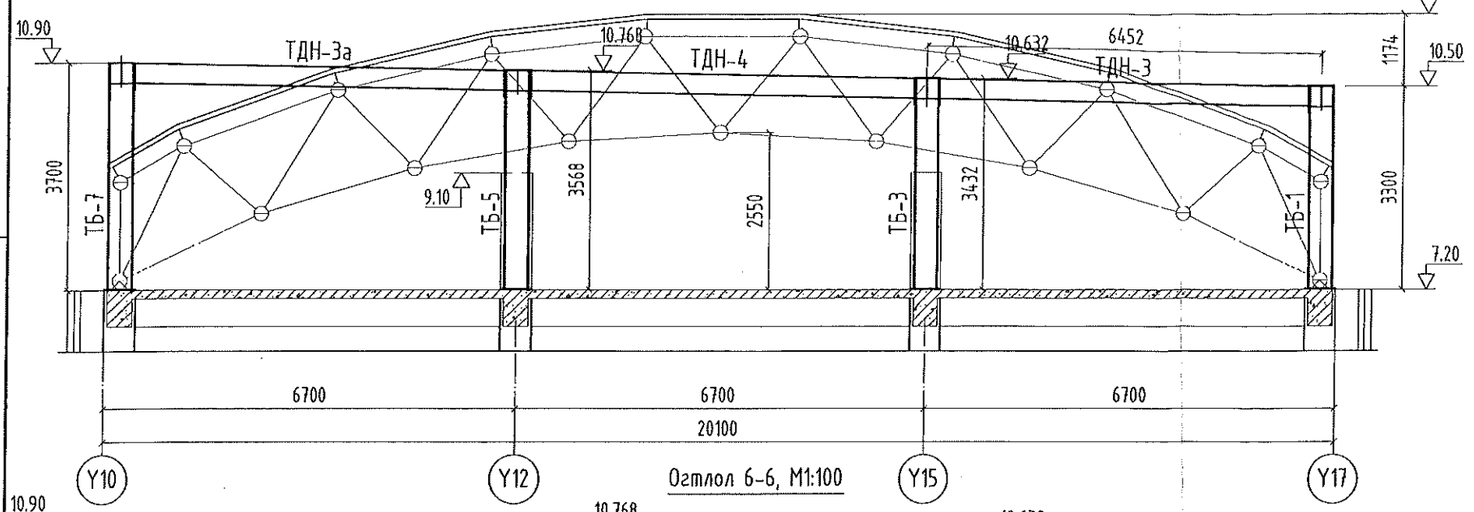


## Огтлол 6-6, М1:100

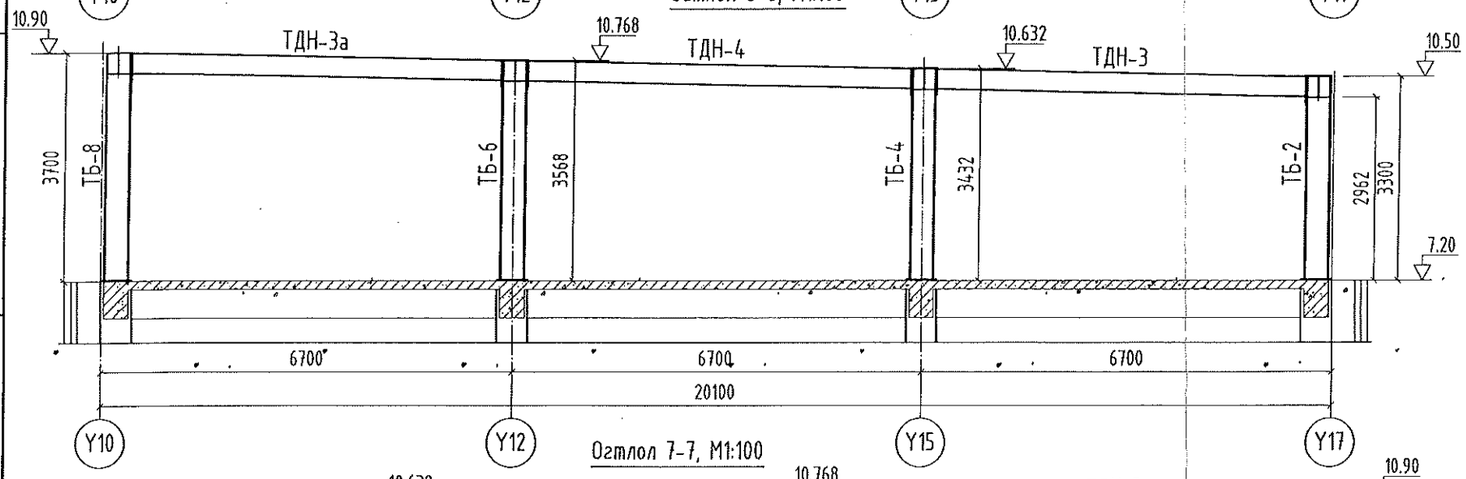


## Огтлол 7-7, М1:100

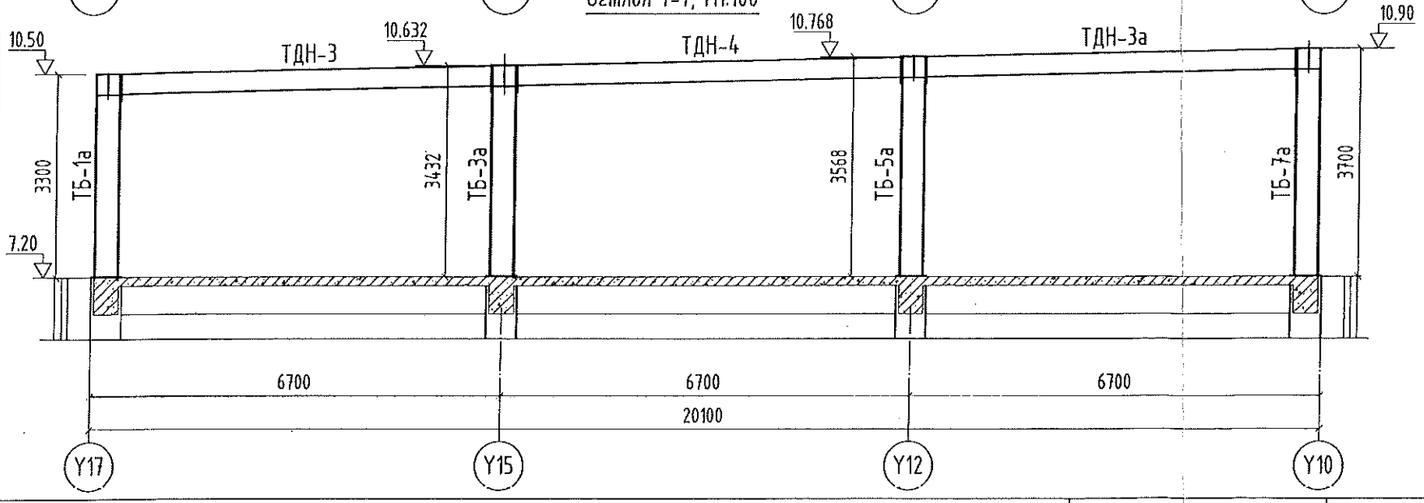


## Хэсэглэл "А", М1:10

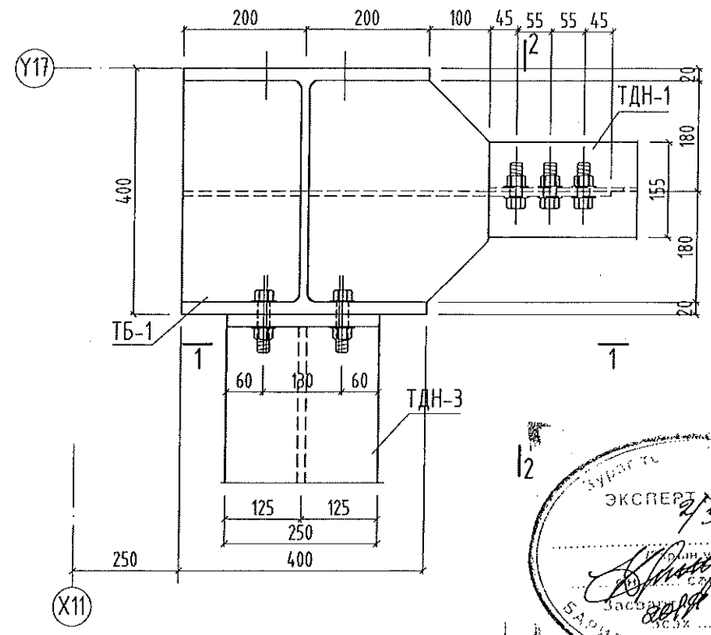


## Хэсэглэл "Б", М1:10

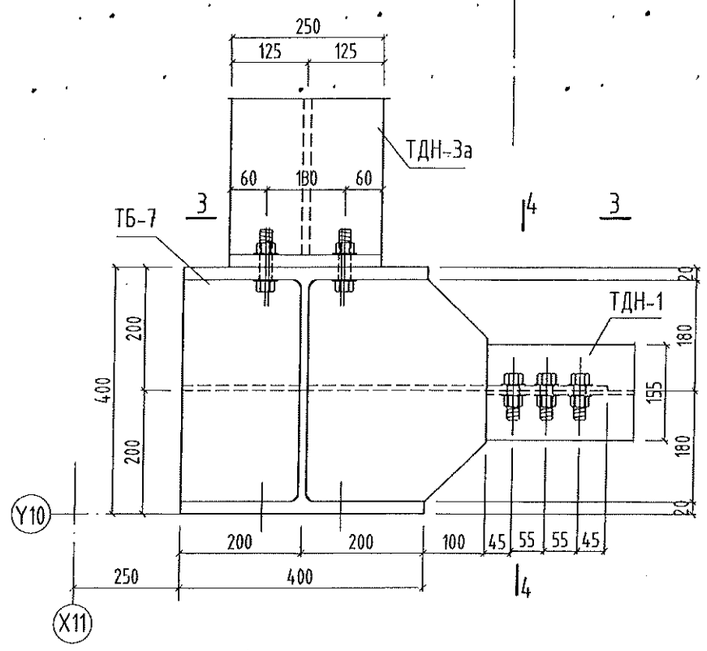


Энэхүү зургийг хуулбарлах, олшруулах, бусдад шилжүүлэн барилга барихыг хориглоно. Зохиогчийн эрхийн хуулийн дагуу зураг нэмэлт өөрчлөлт оруулах, холбох эрхийг зөвхөн зохиогчид эдэлнэ.

URNUL PROJECT
Барилгын зураг төслийн "ӨРНӨЛПРОЕКТ" ХХК
www.urnul.mn
Утас: 7011-1156
ЗТ19-2131/17

Улаанбаатар хот. Хан-Уул. 10-р хороо.
ИНЕГ-н Бусийн нислэгийн хөдөлгөөний удирдлагын төв. "Б" блок

| | | | | | |
|---|---|---|---|---|---|
| Төмөр багана, дамнуруугны угсралтын отлол 5-5-с 7-7, хэсэглэл "А", "Б" | | | | | Ye шат: АЗ |
| Инженер | Ж.Шажинбат | БГ Шифр: ӨП-11/2018 | Масштаб: М1:100, 1:10 | Огноо: 2018/10/05 |
| Гүйцэтгэсэн | М.Нандинбилэг | | | |
| Шалгасан | Ж.Шажинбат | ТГ Шифр: | Зургийн дугаар: ББ-4 | Хуудас: 27 |

## Хэсэглэл "3", М1:20

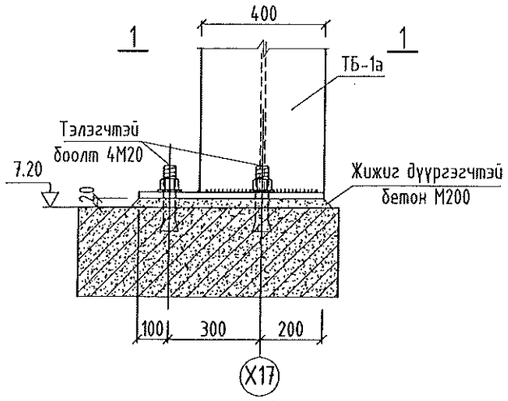


## Хэсэглэл "4", М1:20

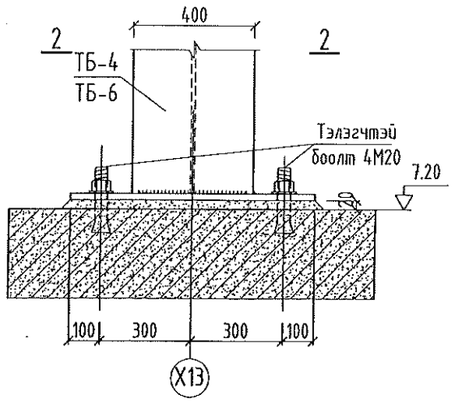


## Хэсэглэл "5", М1:20

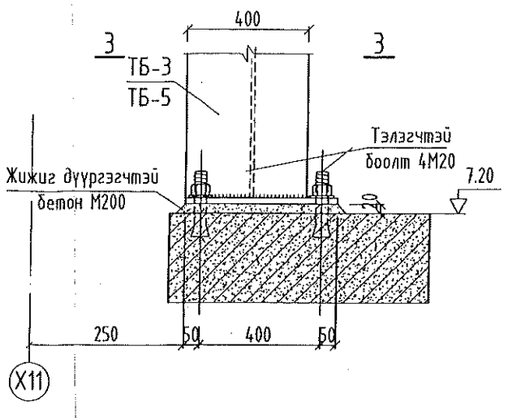


## Хэсэглэл "6", М1:20

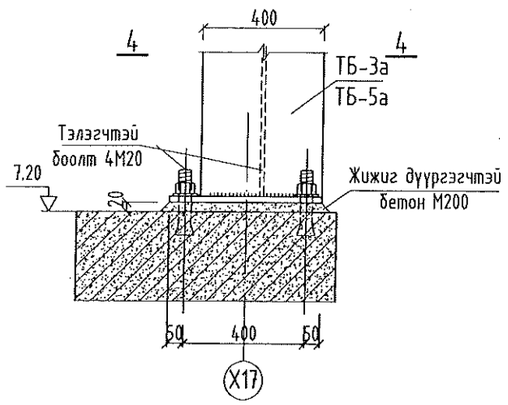


## Огтлол 1-1, М1:20
/захын багана/

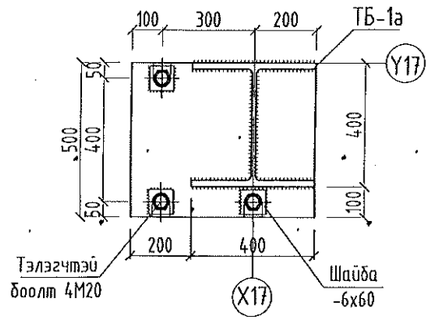


## Огтлол 2-2, М1:20
/дунд багана/

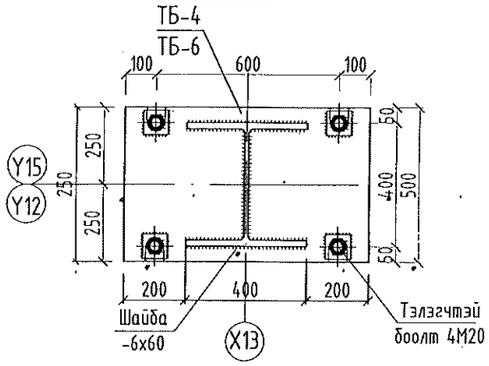


## Огтлол 3-3, М1:20
/захын багана/

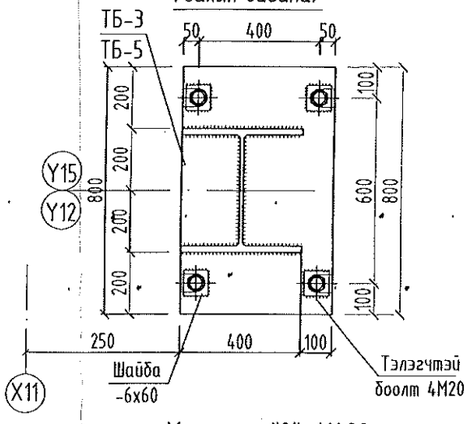


## Огтлол 4-4, М1:20
/захын багана/

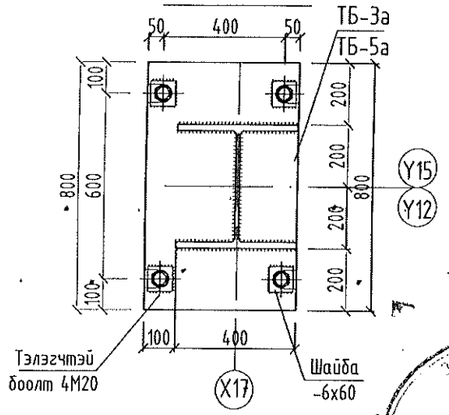


## Хэсэглэл "7", М1:20

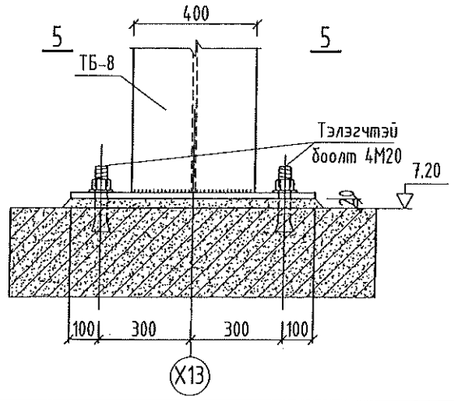


## Огтлол 5-5, М1:20
/дунд захын багана/

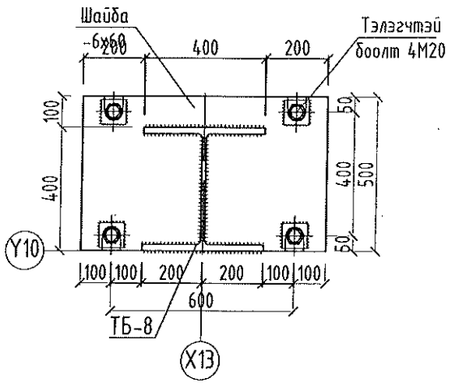


## Хэсэглэл "8", М1:20

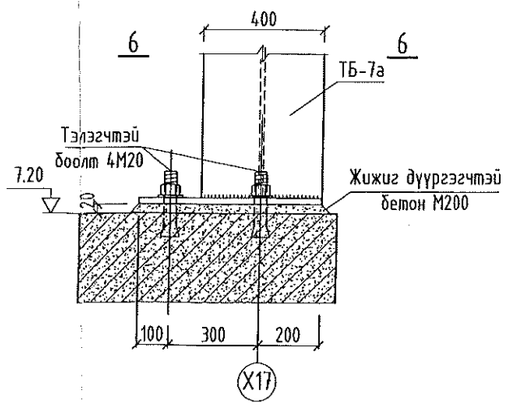


## Огтлол 6-6, М1:20
/захын багана/

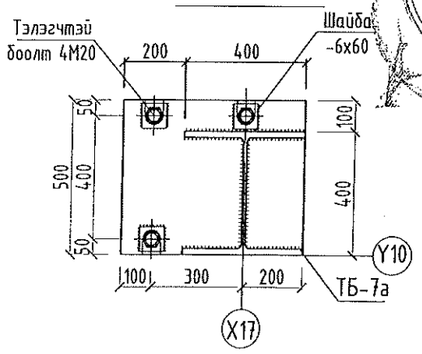


Энэхүү зургийг хуулбарлах, олшруулах, бусдад шилжүүлэн барилга барихыг хориглоно. Зохиогчийн эрхийн хуулийн дагуу зураг нэмэлт өөрчлөлт оруулах, холбох эрхийг зөвхөн зохиогчид эдэлнэ.

URNUL PROJECT
Барилгын зураг төслийн "ӨРНӨЛПРОЕКТ" ХХК
www.urnul.mn
Утас: 7011-1156
ЗТ19-2131/17

Улаанбаатар хот. Хан-Уул. 10-р хороо.
ИНЕГ-н Бусийн нислэгийн хөдөлгөөний удирдлагын төв. "Б" блок

Төмөр багана, төмөр дамнуруугийн угсралтын хэсэглэл "3"-с "8"

| | | | | | |
|---|---|---|---|---|---|
| Инженер | Ж.Шажинбат | ЕГ Шифр: ӨП-11/2018 | Масштаб: М1:20 | Огноо: 2018/10/05 | Ує шат: АЗ |
| Гүйцэтгэсэн | М.Нандинбилэг | ТГ Шифр: | Зургийн дугаар: ББ-5 | Хуудас: 27 | |
| Шалгасан | Ж.Шажинбат | | | | |

ЭКСПЕРТ № 2/38
БАРИЛГЫН ЗАСГИЙН ГАЗАР ... одор ... 2018 оны 11 сар 26 ... ДИЙН ТӨВ

Хэсэглэл "Аэ", М1:10

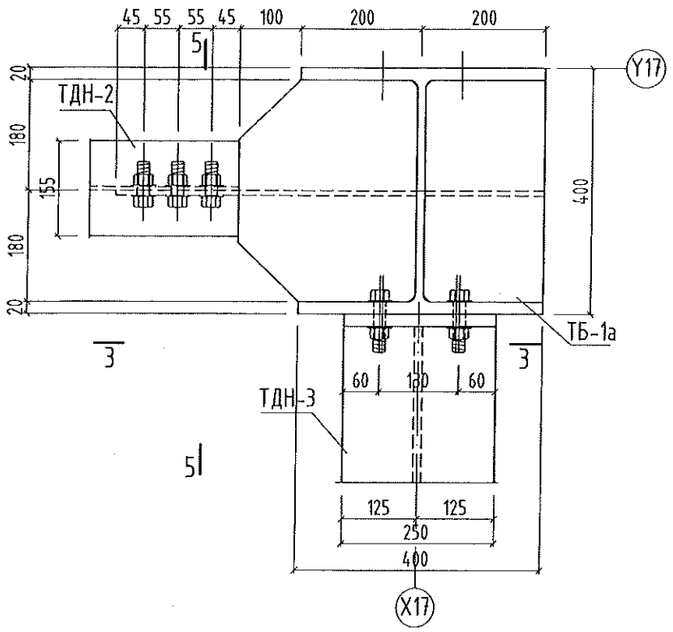


Огтлол 1-1, М1:10

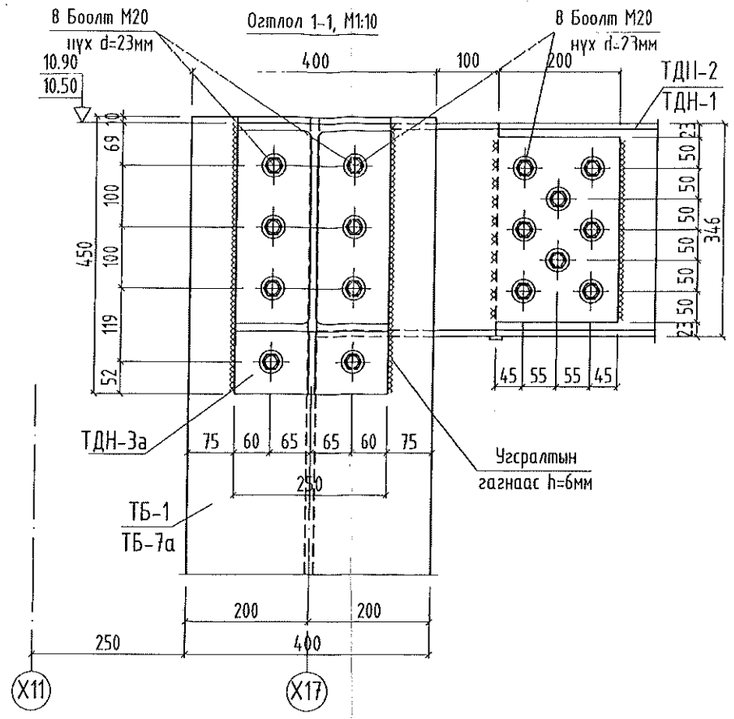


Огтлол 2-2, М1:10

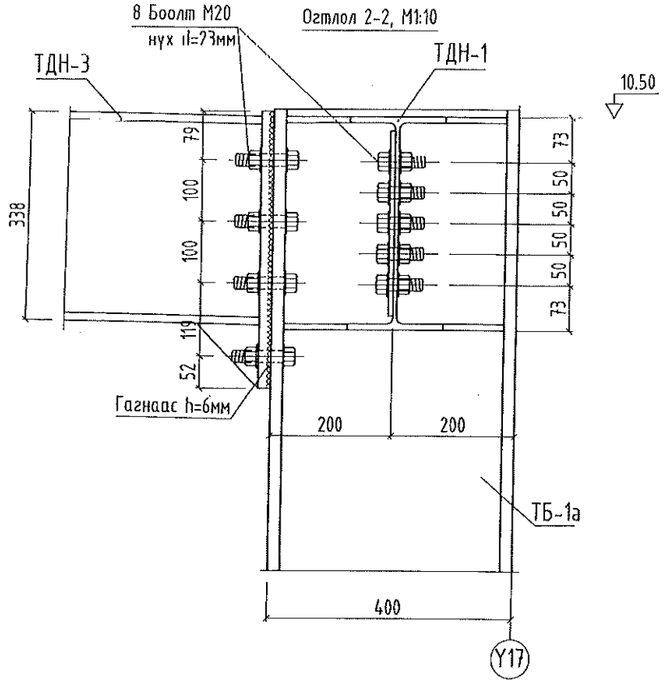


Хэсэглэл "Бэ", М1:10

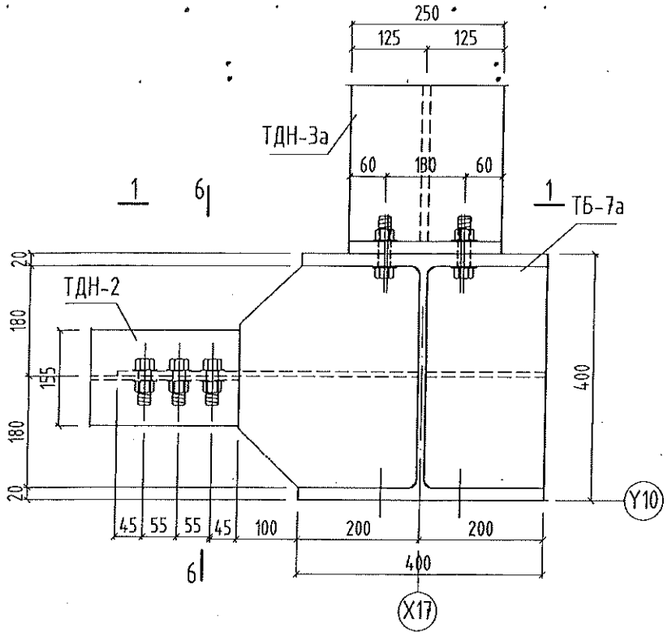


Огтлол 3-3, М1:10

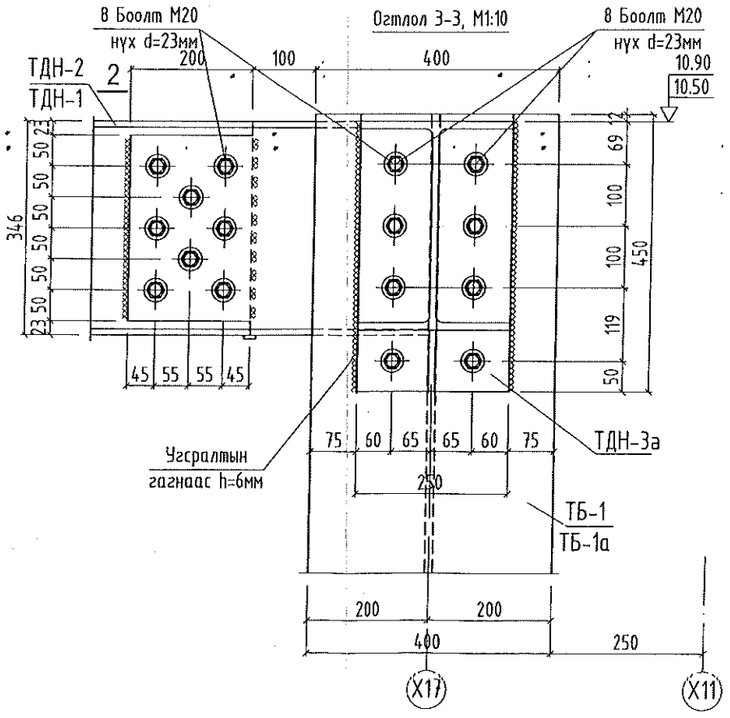


Огтлол 4-4, М1:10

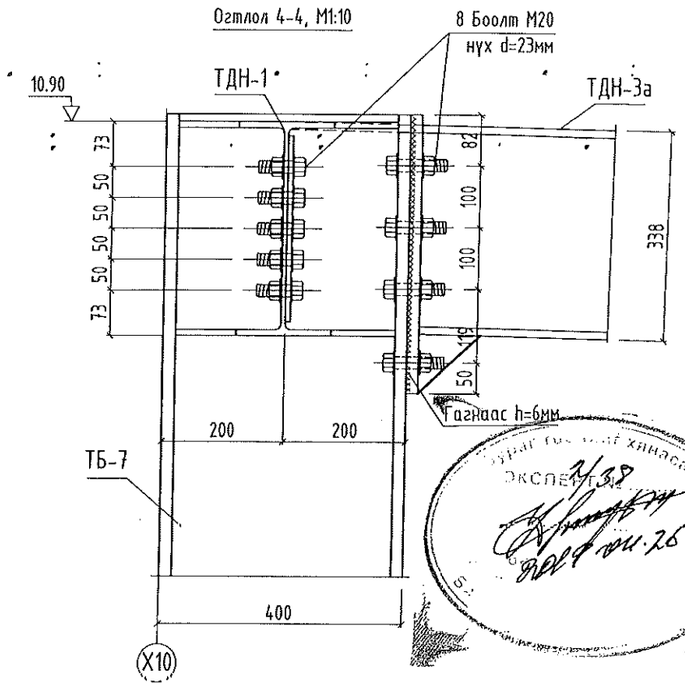


Энэхүү зургийг хуулбарлах, олшруулах, бусдад шилжүүлэн барилга барихыг хориглоно. Зохиогчийн эрхийн хуулийн дагуу зураг нэмэлт өөрчлөлт оруулах, холбох эрхийг зөвхөн зохиогчид эдэлнэ.

URNUL PROJECT
Барилгын зураг төслийн "ӨРНӨЛПРОЕКТ" ХХК
www.urnul.mn
Утас: 7011-1156
ЗТ19-2131/17

Улаанбаатар хот. Хан-Уул. 10-р хороо.
ИНЕГ-н Бусийн нислэгийн хөдөлгөөний удирдлагын төв. "Б" блок

| | | | | |
|---|---|---|---|---|
| Төмөр багана, дамнуруугны угсралтын хэсэглэл "Аэ", "Бэ", огтлолууд | | | | Үе шат: АЗ |
| Инженер | Ж.Шажинбат | ЕГ Шифр: ӨП-11/2018 | Масштаб: М1:10 | Огноо: 2018/10/05 |
| Гүйцэтгэсэн | М.Нандинбилэг | ТГ Шифр: | Зургийн дугаар: ББ-6 | Хуудас: 27 |
| Шалгасан | Ж.Шажинбат | | | |

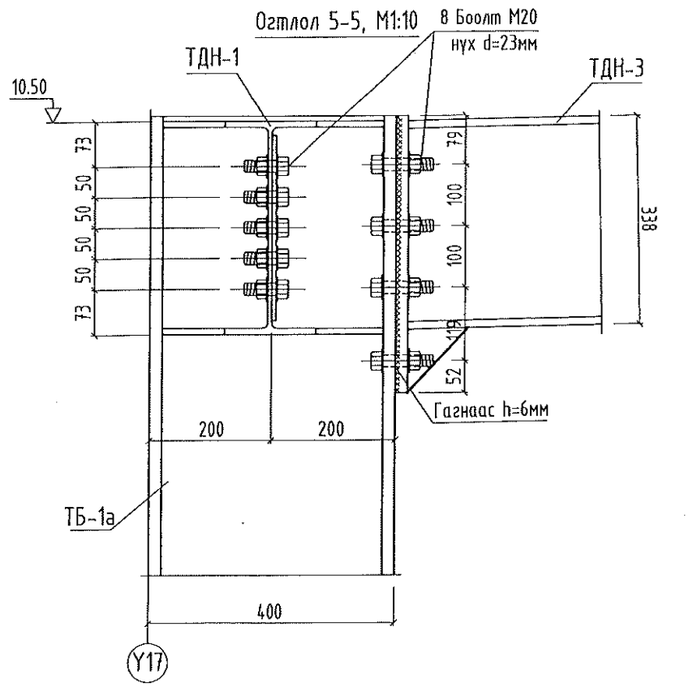


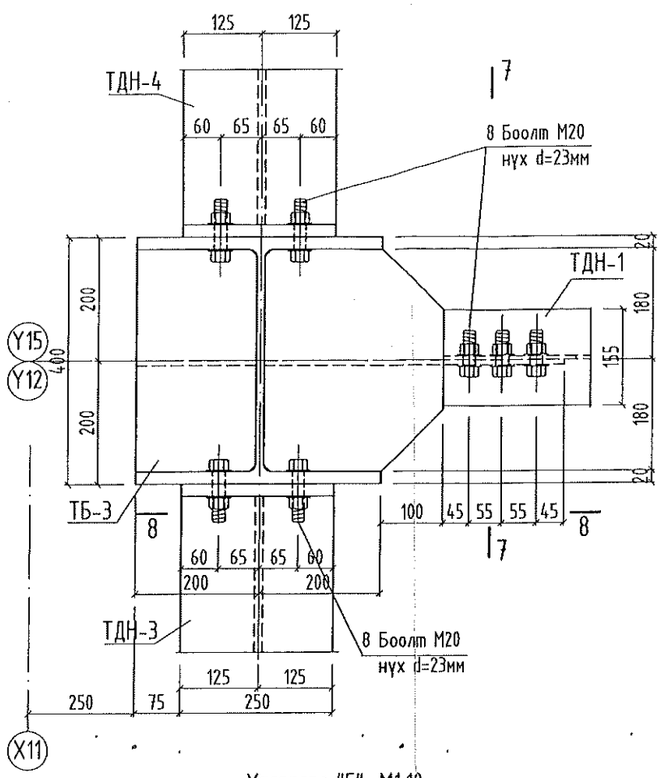


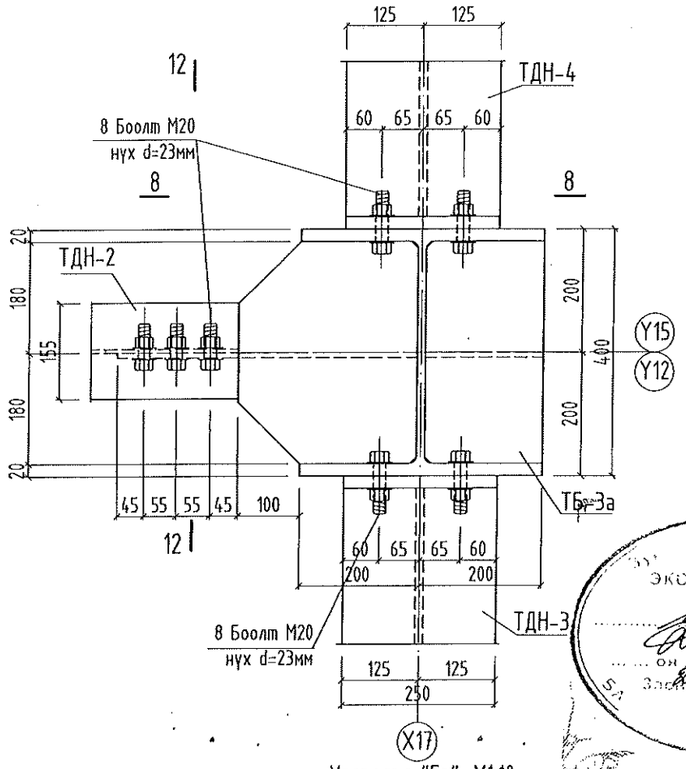


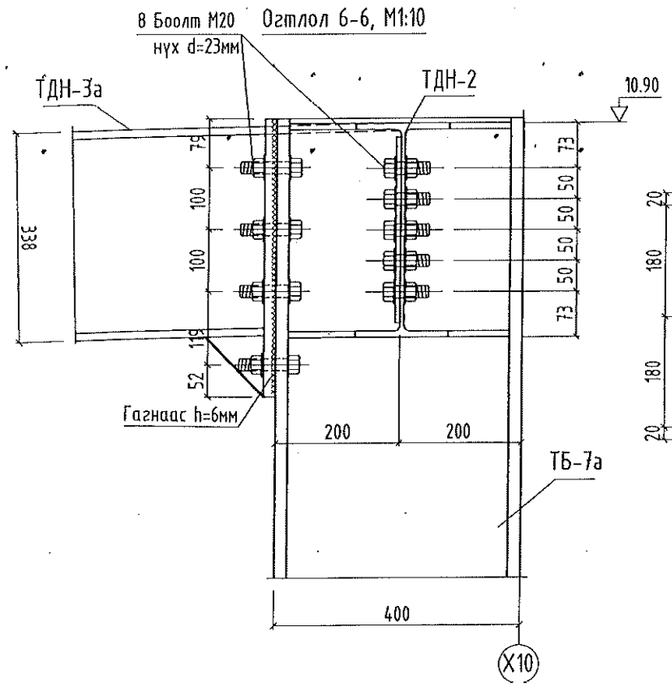


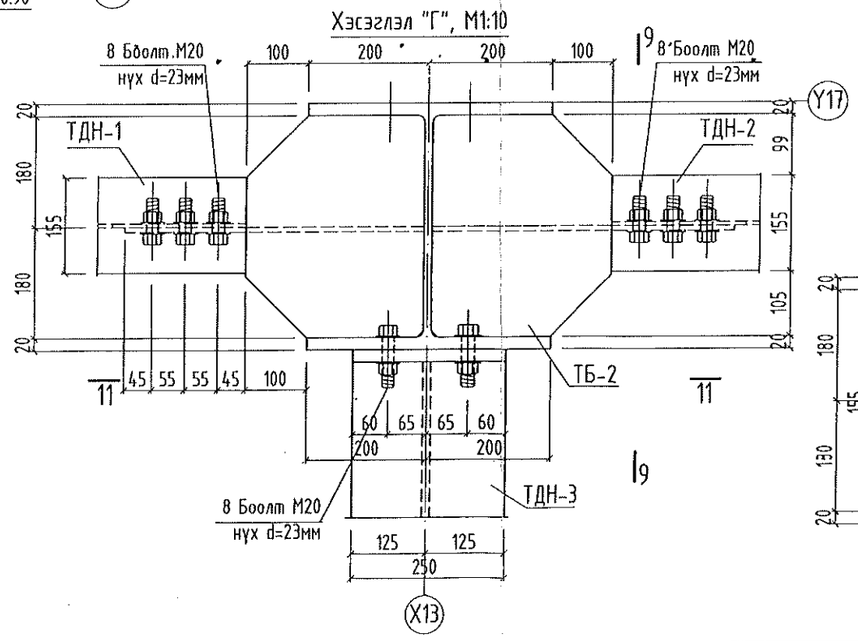


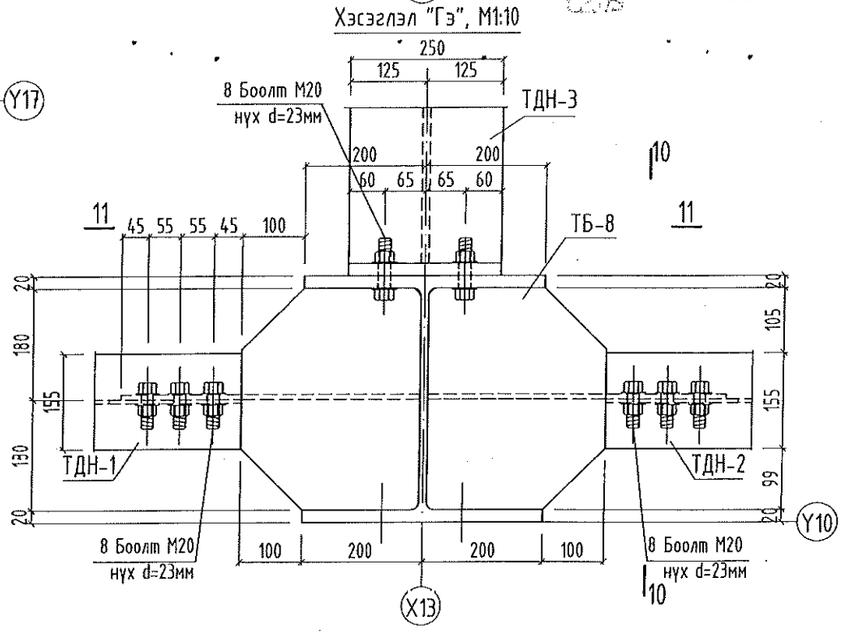


Энэхүү зургийг хуулбарлах, олшруулах, бусдад шилжүүлэн барилга барихыг хориглоно. Зохиогчийн эрхийг хуулийн дагуу зургаг нэмэлт өөрчлөлт оруулах, холбох эрхийг зөвхөн зохиогчид эзэлнэ.

URNUL PROJECT
Барилгын зураг төслийн "ӨРНӨЛПРОЕКТ" ХХК
www.urnul.mn
Утас: 7011-1156
ЗТ19-2131/17

Улаанбаатар хот. Хан-Уул. 10-р хороо.
ИНЕГ-н Бусийн нислэгийн хөдөлгөөний удирдлагын төв. "Б" блок

Төмөр багана, дамнуруунд угсралтын хэсэглэл "В", "Вэ", "Г", "Гэ"

| | | | | | |
|---|---|---|---|---|---|
| Инженер | Ж.Шажинбат | ЕГ Шифр: ӨП-11/2018 | Масштаб: М1:10 | Огноо: 2018/10/05 | Үе шат: АЗ |
| Гүйцэтгэсэн | М.Нандинбилэг | ТГ Шифр: | Зургийн дугаар: ББ-7 | Хуудас: 27 | |
| Шалгасан | Ж.Шажинбат | | | | |

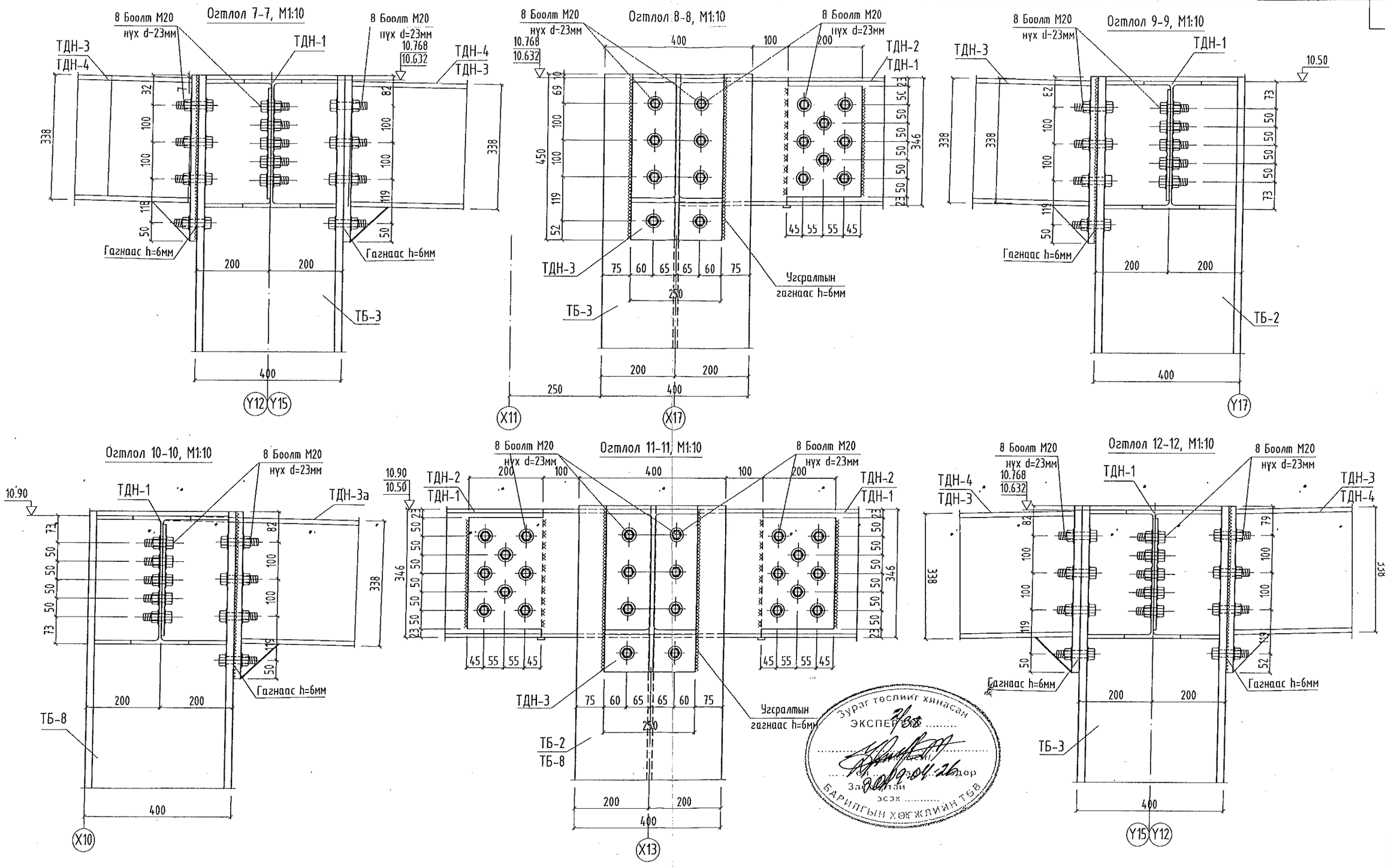


Энэхүү эургийг хуулбарлах, олшруулах, бусдад шилжүүлэн барилга барихыг хориглоно. Зохиогчийн эрхийн хуулийн дагуу эурагт нэмэлт өөрчлөлт оруулах, холбох эрхийг зөвхөн зохиогчид эдэлнэ.

URNUL PROJECT
Барилгын зураг төслийн "ӨРНӨЛПРОЕКТ" ХХК
www.urnul.mn
Утас: 7011-1156
ЗТ19-2131/17

Улаанбаатар хот. Хан-Уул. 10-р хороо.
ИНЕГ-н Бусийн нислэгийн хөдөлгөөний удирдлагын төв. "Б" блок
Хэсэглэл "В", "Вэ", "Г", "Гэ"-н огтлолууд 7-7-оос 12-12

| | | | | | |
|---|---|---|---|---|---|
| Инженер | Ж.Шажинбат | | ЕГ Шифр: ӨП-11/2018 | Масштаб: М1:10 | Огноо: 2018/10/05 |
| Гүйцэтгэсэн | М.Нандинбилэг | | ТГ Шифр: | Зургийн дугаар: ББ-8 | Хуудас: 27 |
| Шалгасан | Ж.Шажинбат | | | | |

Ye шат: А3

Зураг төслийг хянасан
ЭКСПЕРТ
Баталгаажуулсан
БАРИЛГЫН ХӨГЖЛИЙН ТӨВ

Хэсэглэл "Д", М1:10

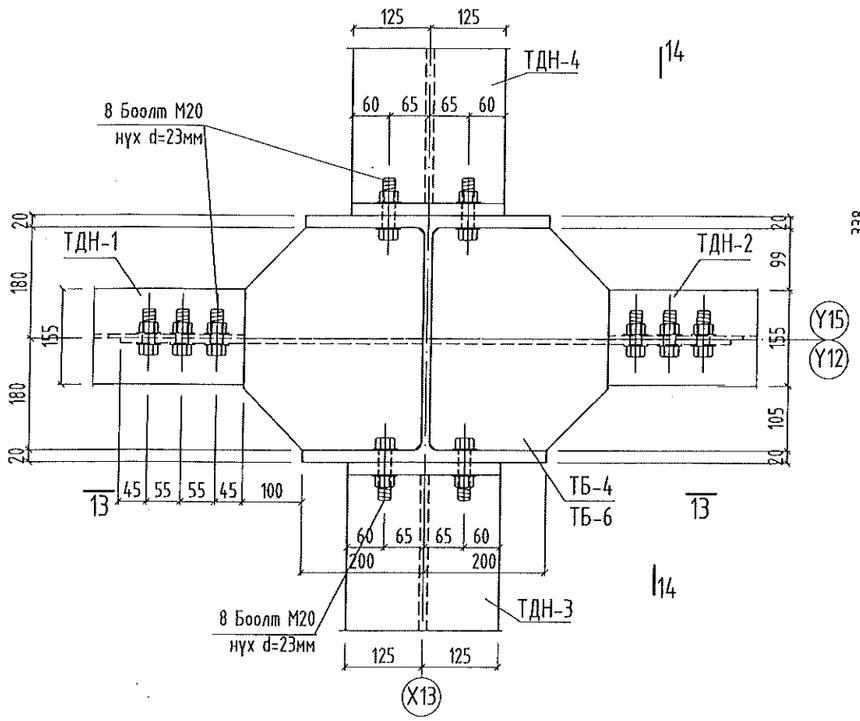


Огтлол 14-14, М1:10

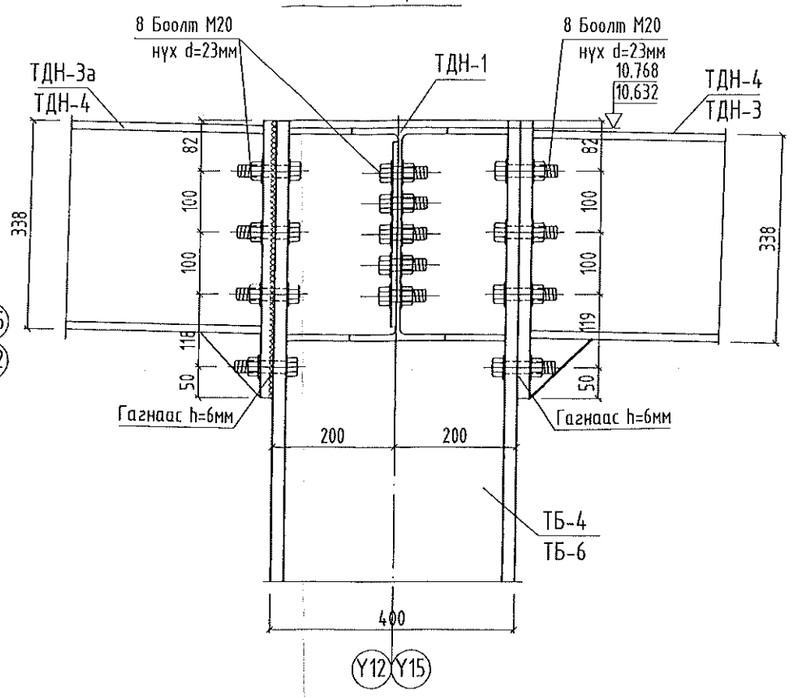


Хэсэглэл "Е", М1:10

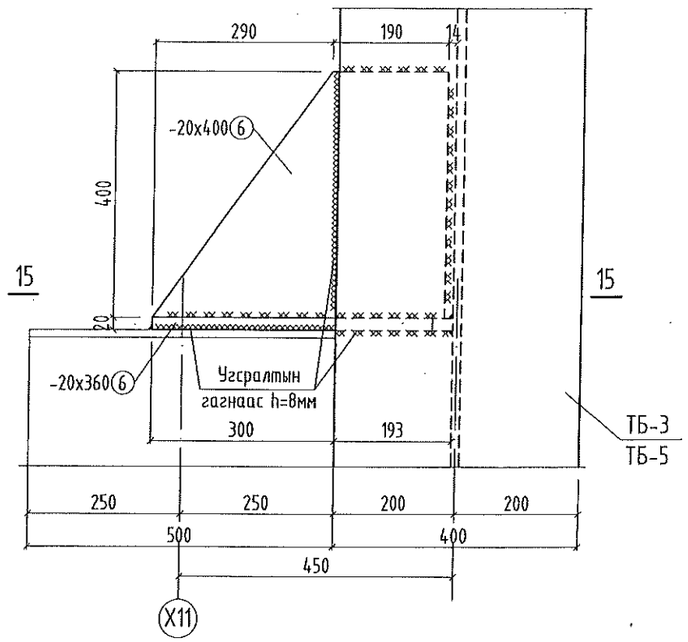


Огтлол 13-13, М1:10

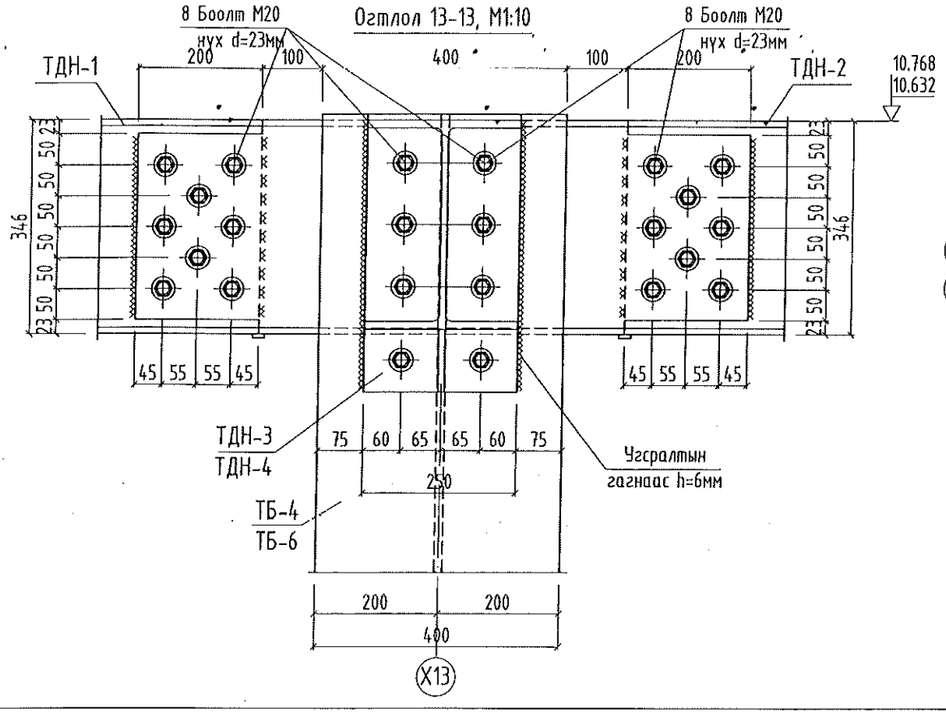


Огтлол 15-15, М1:10

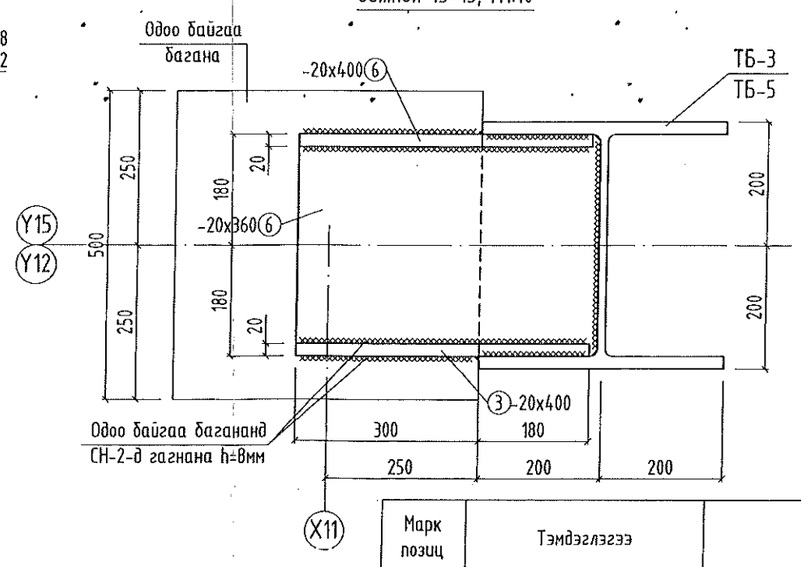


Тайлбар

1. Төмөр багана ТБ-3 ба ТБ-5-г одоо байгаа төмөр бетон баганын дээр хэсэглэл "Е"-д үзүүлснийн дагуу нэмж тулгуур бэхэлгээ хийж өгнө.

| Марк позиц | Тэмдэглэгээ | Нэр | Тоо (шир) | Жин (кг) Нэгж | Жин (кг) Нийт | Тайлбар |
|---|---|---|---|---|---|---|
| | | Хэсэглэл "Е" | | | 88.15 | |
| 1 | | ⌶ 20 x 360 ГОСТ 19903 74 L=493 | 1 | 27.86 | 27.86 | |
| 2 | | ⌶ 20 x 400 ГОСТ 19903-74 L=480 | 2 | 30.14 | 60.29 | |

Энэхүү зургийг хуулбарлах, олшруулах, бусдад шилжүүлэн барилга барихыг хориглоно. Зохиогчийн эрхийн хуулийн дагуу зургаг нэмэлт өөрчлөлт оруулах, холбох эрхийг зөвхөн зохиогчид эдэлнэ.

URNUL PROJECT
Барилгын зураг төслийн "ӨРНӨЛПРОЕКТ" ХХК
www.urnul.mn
Утас: 7011-1156
ЭТ19-2131/17

Улаанбаатар хот. Хан-Уул. 10-р хороо.
ИНЕГ-н Бүсийн нислэгийн хөдөлгөөний удирдлагын төв. "Б" блок
Төмөр багана, дамнурууны угсралтын хэсэглэл "Д", "Е", түүвэр

| | | | | |
|---|---|---|---|---|
| Инженер | Ж.Шажинбат | ББ Шифр: ӨП-11/2018 | Масштаб: М1:10 | Огноо: 2018/10/05 |
| Гүйцэтгэсэн | М.Нандинбилэг | ТГ Шифр: | Зургийн дугаар: ББ-9 | Хуудас: 27 |
| Шалгасан | Ж.Шажинбат | | | |

Ye шат: А3

## Төмөр дамнуруу ТДН-2, ТДН-2а, М1:10, 1:20

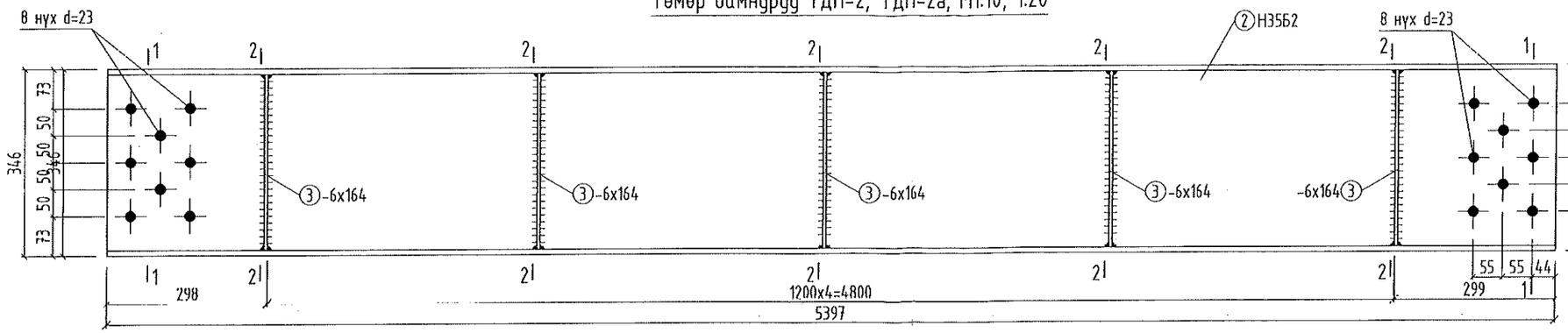


## Огтлол 2-2, М1:10
/ТДН-1, ТДН-2-д/

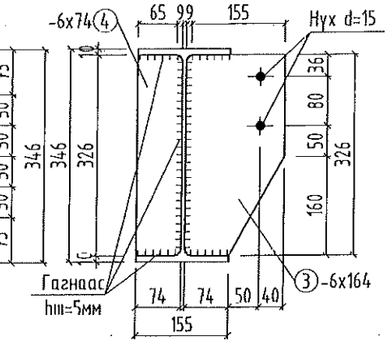


## Төмөр дамнуруу ТДН-1, ТДН-1а, М1:10, 1:20

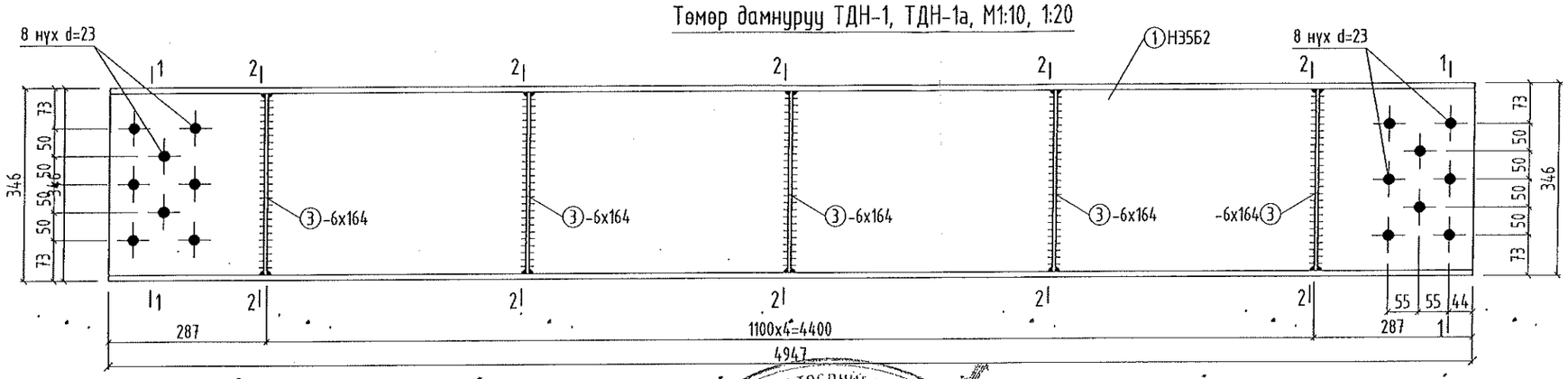


## Огтлол 2-2, М1:10
/ТДН-1а, ТДН-2а-д/

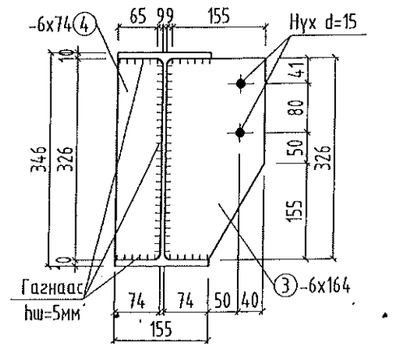


## Огтлол 1-1, М1:10

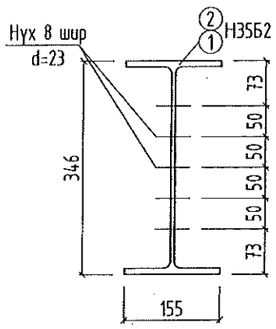


Зураг төслийг хянасан
ЭКСПЕРТ №
Засварлаж, олон
эсэх
БАРИЛГЫН Х

| Марк позиц | Тэмдэглэгээ | Нэр | Тоо (шир) | Жин (кг) Нэгж | Жин (кг) Нийт | Тайлбар |
|---|---|---|---|---|---|---|
| | | Төмөр дамнуруу ТДН-1, ТДН-1а | | | 234.80 | |
| 1 | | Н35Б2 ГОСТ 26020-83 L=4947 | 1 | 214.21 | 214.21 | |
| 3 | | -6х164 ГОСТ 19903-74 L=326 | 5 | 2.52 | 12.59 | |
| 4 | | -6х74 ГОСТ 19903-74 L=326 | 5 | 1.14 | 5.68 | |
| | | Гагнаас 1% | | | 2.32 | |
| | | Төмөр дамнуруу ТДН-2, ТДН-2а | | | 254.48 | |
| 5 | | Н35Б2 ГОСТ 26020-83 L=5397 | 1 | 233.69 | 233.69 | |
| 6 | | -6х164 ГОСТ 19903-74 L=326 | 5 | 2.52 | 12.59 | |
| 7 | | -6х74 ГОСТ 19903-74 L=326 | 5 | 1.14 | 5.68 | |
| | | Гагнаас 1% | | | 2.52 | |

Тайлбар
1. Төмөр эдэлхүүний хийцийн материал нь гагнаастай хийцэд зориулагдсан С245 ангийн ВСТ-3 пс 5 маркийн ган стандарт ГОСТ380-88, ГОСТ535-88-аар хийнэ.
2. Металл элементийг нэг үе ГФ-021 дэвсгэр дээр ПФ115 ГОСТ10144-89* эмали будгаар 2 үе будна.
3. Гагнаасыг электрод Э42А ГОСТ9467-75-аар гүйцэтгэнэ. Гагнаасны өндрийг зааснаас бусад үед өндөр hш=5мм, бүюу гагнагдаж байгаа элементийн өндрөөс багагүйгээр авч уртын дагуу гагнана.
4. Боолтыг М20-н боох нүхний диаметр d=23мм, боолт М12-г боох нүхний диаметр d=15мм байна.
5. Энэ хуудсыг ББ-2-с ББ-4-тэй хамт үзнэ.

Энэхүү зургийг хуулбарлах, олшруулах, бусдад шилжүүлэн барилга барихыг хориглоно. Зохиогчийн эрхийн хуулийн дагуу зурагт нэмэлт өөрчлөлт оруулах, холбох эрхийг зөвхөн зохиогчид эдэлнэ.

URNUL PROJECT
Барилгын зураг төслийн "ӨРНӨЛПРОЕКТ" ХХК
www.urnul.mn
Утас: 7011-1156
ЗТ19-2131/17

Улаанбаатар хот. Хан-Уул. 10-р хороо.
ИНЕГ-н Бусийн нислэгийн хөдөлгөөний удирдлагын төв. "Б" блок

Төмөр дамнуруу ТДН-1, ТДН-1а, ТДН-2, ТДН-2а, түүвэр

| | | | | | |
|---|---|---|---|---|---|
| Инженер | Ж.Шажинбат | ЕГ Шифр: ӨП-11/2018 | Масштаб: М1:10, 1:20 | Огноо: 2018/10/05 | Үе шат: АЗ |
| Гүйцэтгэсэн | М.Нандинбилэг | ТГ Шифр: | Зургийн дугаар: ББ-10 | Хуудас: 27 | |
| Шалгасан | Ж.Шажинбат | | | | |

## Төмөр дамнуруу ТДН-4, М1:10, 1:20

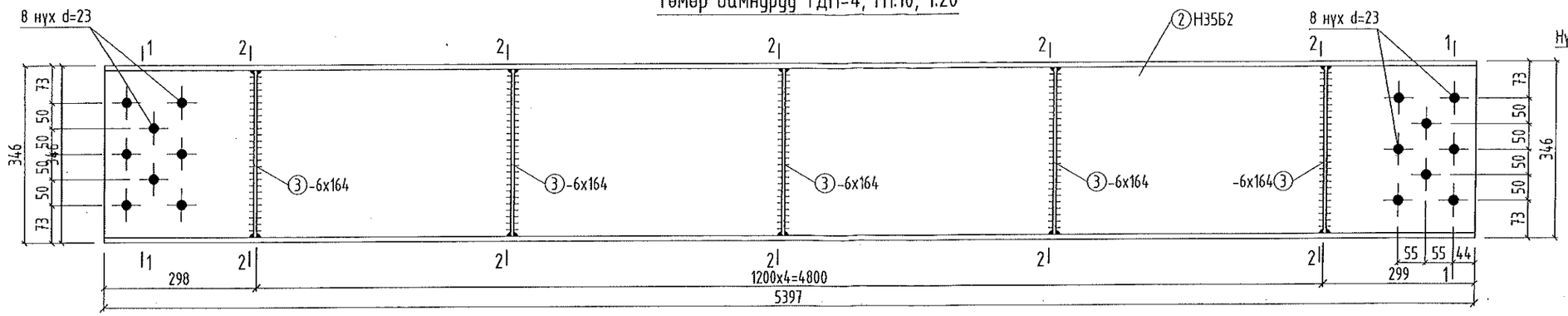


## Огтлол 1-1, М1:10

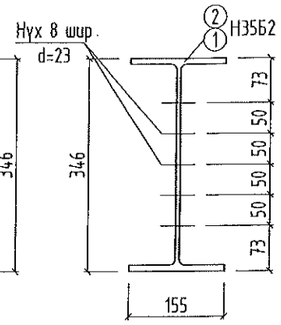


## Огтлол 2-2, М1:10

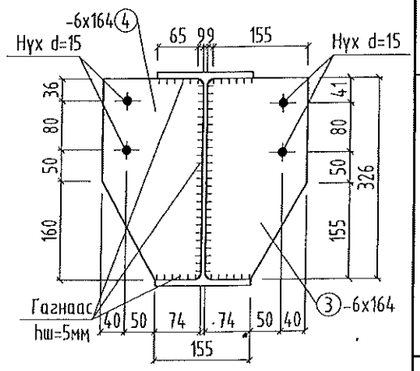


## Төмөр дамнуруу ТДН-3, М1:10, 1:20

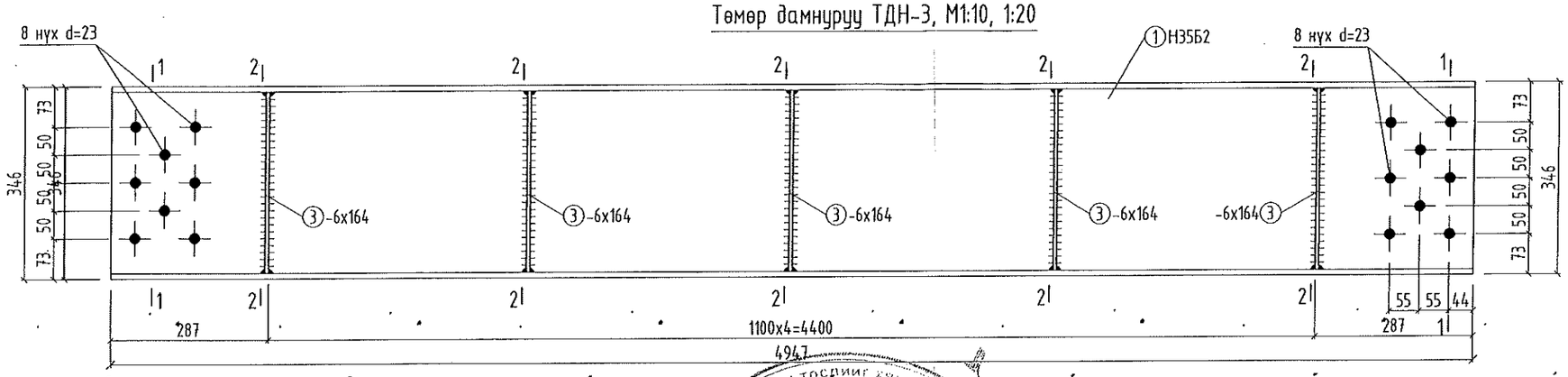


| Марк позиц | Тэмдэглэгээ | Нэр | Тоо (шир) | Жин (кг) Нэгж | Жин (кг) Нийт | Тайлбар |
|---|---|---|---|---|---|---|
| | | Төмөр дамнуруу ТДН-3 | | | 241.78 | |
| 1 | | Н35Б2 ГОСТ 26020-83 L=4947 | 1 | 214.21 | 214.21 | |
| 3 | | -6х164 ГОСТ 19903-74 L=326 | 5 | 2.52 | 12.59 | |
| 4 | | -6х164 ГОСТ 19903-74 L=326 | 5 | 2.52 | 12.59 | |
| | | Гагнаас 1% | | | 2.39 | |
| | | Төмөр дамнуруу ТДН-4 | | | 261.46 | |
| 5 | | Н35Б2 ГОСТ 26020-83 L=5397 | 1 | 233.69 | 233.69 | |
| 6 | | -6х164 ГОСТ 19903-74 L=326 | 5 | 2.52 | 12.59 | |
| 7 | | -6х164 ГОСТ 19903-74 L=326 | 5 | 2.52 | 12.59 | |
| | | Гагнаас 1% | | | 2.59 | |

Зураг тодлиг хий... ЭКСПЕРТ № ..... 2/98 ... Гарын үсэг ... Огноо 2020.04.26 ... Гарын үсэг ... Зөвшөөрсөн ... Зөвшөөрсөн ... Барилгын хөгжлийн ... ХХК

Тайлбар

1. Төмөр эдэлхүүний хийцийн материал нь гагнаастай хийцэд зориулагдсан С245 ангийн ВСТ-3 пс 5 маркийн ган стандарт ГОСТ380-88, ГОСТ535-88-аар хийнэ.
2. Металл элементийг нэг үе ГФ-021 дэвсгэр дээр ПФ115 ГОСТ10144-89* эмали будгаар 2 үе будна.
3. Гагнаасыг электрод Э42А ГОСТ9467-75-аар гүйцэтгэнэ. Гагнаасны өндрийг зааснаас бусад үед өндөр hш=5мм, буюу гагнагдаж байгаа элементийн өндрөөс багагүйгээр авч уртын дагуу гагнана.
4. Боолтыг М20-н боох нүхний диаметр d=23мм, боолт М12-г боох нүхний диаметр d=15мм байна.
5. Энэ хуудсыг ББ-2-с ББ-4-тэй хамт үзнэ.

Энэхүү зургийг хуулбарлах, олшруулах, бусдад шилжүүлэн барилга барихыг хориглоно. Зохиогчийн эрхийн хуулийн дагуу зургаг нэмэлт өөрчлөлт оруулах, холбох эрхийг зөвхөн зохиогчид эзэлнэ.

URNUL PROJECT
Барилгын зураг төслийн "ӨРНӨЛПРОЕКТ" ХХК
www.urnul.mn
Утас: 7011-1156
ЗТ19-2131/17

Улаанбаатар хот. Хан-Уул. 10-р хороо.
ИНЕГ-н Бүсийн нислэгийн хөдөлгөөний удирдлагын төв. "Б" блок

| | | | | |
|---|---|---|---|---|
| Төмөр дамнуруу ТДН-3, ТДН-4, түүвэр | | | | Үе шат: АЗ |
| Инженер | Ж.Шажинбат | ЕГ Шифр: ӨП-11/2018 | Масштаб: М1:10, 1:20 | Огноо: 2018/10/05 |
| Гүйцэтгэсэн | М.Нандинбилэг | ТГ Шифр: | Зургийн дугаар: ББ-11 | Хуудас: 27 |
| Шалгасан | Ж.Шажинбат | | | |

## Төмөр дамнуруу ТДН-5, М1:10, 1:20

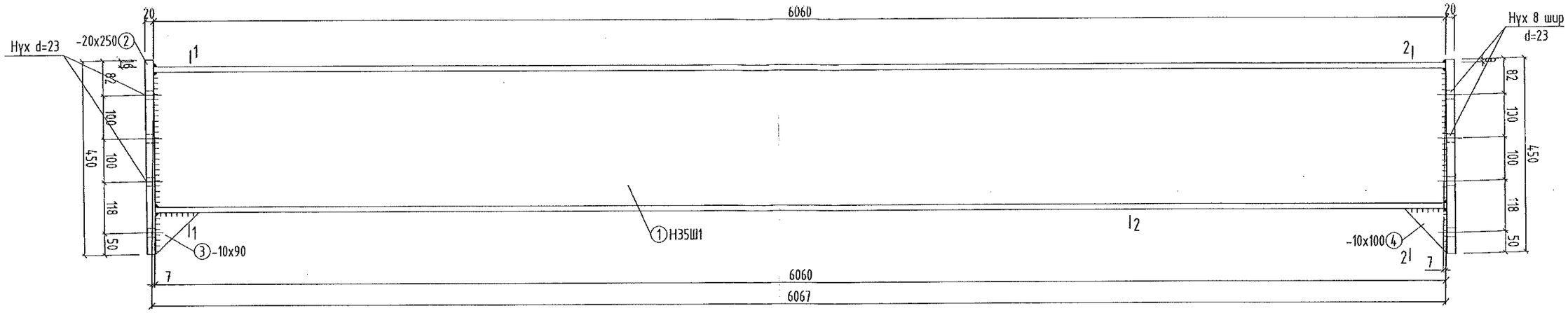


## Огтлол 1-1, М1:10

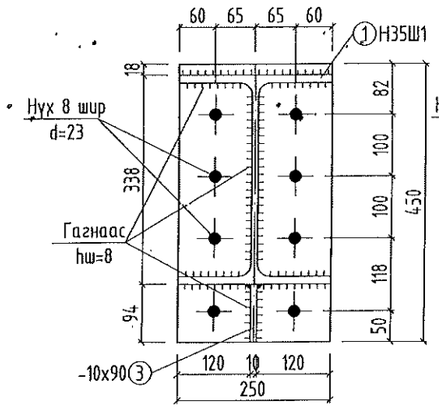


## Огтлол 2-2, М1:10

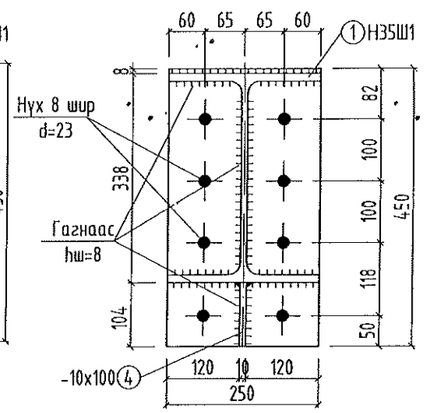


| Марк позиц | Тэмдэглэгээ | Нэр | Тоо (шир) | Жин (кг) Нэгж | Жин (кг) Нийт | Тайлбар |
|---|---|---|---|---|---|---|
| | | Төмөр дамнуруу ТДН-3 | | | 497.37 | |
| 1 | | Н35Ш1 ГОСТ 26020-83 L=6067 | 1 | 455.63 | 455.63 | |
| 2 | | - 20 x 250 ГОСТ 19903-74 L=450 | 2 | 17.66 | 35.33 | |
| 3 | | - 10 x 90 ГОСТ 19903-74 L=100 | 1 | 0.71 | 0.71 | |
| 4 | | - 10 x 100 ГОСТ 19903-74 L=100 | 1 | 0.79 | 0.79 | |
| | | Гагнаас 1% | | | 4.92 | |

Тайлбар

1. Төмөр эдэлхүүний хийцийн материал нь гагнаастай хийцэд зориулагдсан С245 ангийн ВСТ-3 пс 5 маркийн ган стандарт ГОСТ380-88, ГОСТ535-88-аар хийнэ.
2. Металл элементийг нэг уе ГФ-021 дэвсгэр дээр ПФ115 ГОСТ10144-89* эмали будгаар 2 уе будна.
3. Гагнаасыг электрод Э42А ГОСТ9467-75-аар гүйцэтгэнэ. Гагнаасны өндрийг зааснаас бусад үед өндөр hш=5мм, буюу гагнагдах байгаа элементийн өндрөөс багагүйгээр авч уртын дагуу гагнана.
4. Боолтыг М20-р боох ба нүхний хэмжээ диаметр d=23мм.
5. Энэ хуудсыг ББ-2-с ББ-4-тэй хамт үзнэ.

Зураг төслийг хянасан
ЭКСПЕРТ №
Хянан үзэг
2019.04.26 өдөр
Засварт
БАРИЛГ

Энэхүү зургийг хуулбарлах, олшруулах, бусдад шилжүүлэн барилга барихыг хориглоно. Зохиогчийн эрхийн хуулийн дагуу зургаг нэмэлт өөрчлөлт оруулах, холбох эрхийг зөвхөн зохиогчид эзэлнэ.

URNUL PROJECT
Барилгын зураг төслийн "ӨРНӨЛПРОЕКТ" ХХК
www.urnul.mn
Утас: 7011-1156

ЗТ19-2131/17

Улаанбаатар хот. Хан-Уул. 10-р хороо.
ИНЕГ-н Бусийн нислэгийн хөдөлгөөний удирдлагын төв. "Б" блок

Төмөр дамнуруу ТДН-5, түүвэр

| | | | | |
|---|---|---|---|---|
| Инженер | Ж.Шажинбат | ЕГ Шифр: ӨП 11/2018 | Масштаб: М1:10, 1:20 | Огноо: 2018/10/05 |
| Гүйцэтгэсэн | М.Нинжинбилэг | ТГ Шифр: | Зургийн дугаар: ББ-12 | Хуудас: 27 |
| Шалгасан | Ж.Шажинбат | | | |

Уе шат: АЗ

## Төмөр дамнуруу ТДН-6, М1:10, 1:20

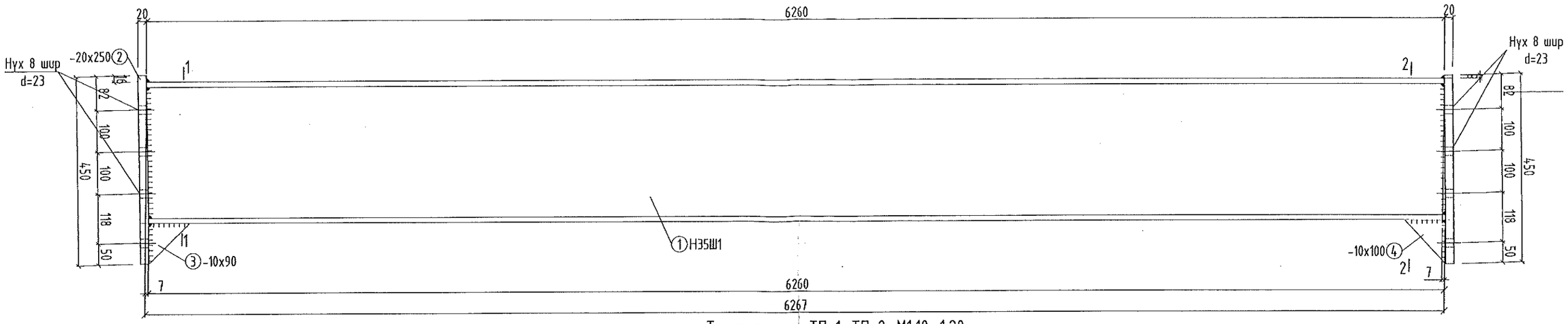


## Төмөр прогон ТП-1, ТП-2, М1:10, 1:20

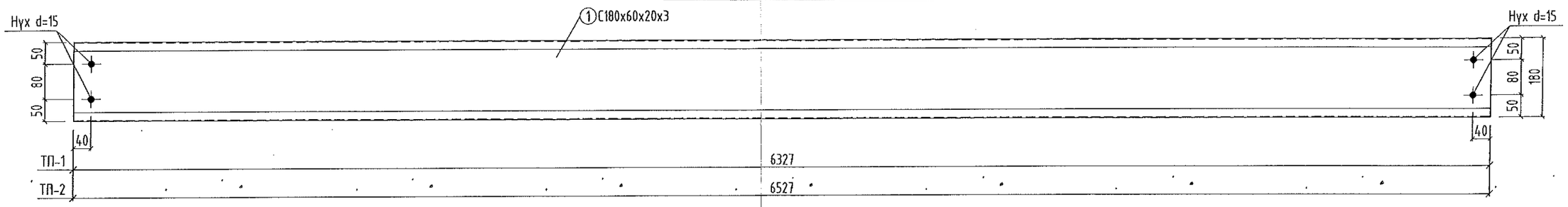


## Огтлол 1-1, М1:10

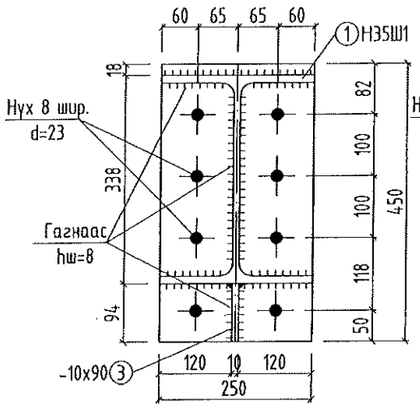


## Огтлол 2-2, М1:10

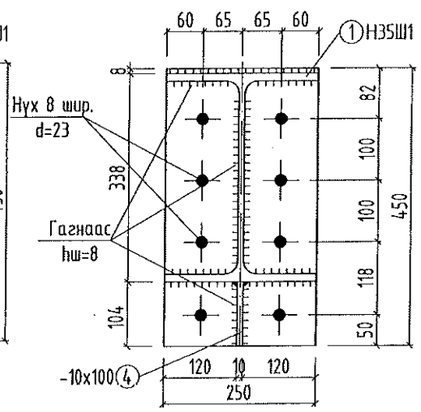


| Марк позиц | Тэмдэглэгээ | Нэр | Тоо (шир) | Жин (кг) Нэгж | Жин (кг) Нийт | Тайлбар |
|---|---|---|---|---|---|---|
| | | Төмөр дамнуруу ТДН-3 | | | 512.54 | |
| 1 | | Н35Ш1 ГОСТ 26020-83 L=6267 | 1 | 470.65 | 470.65 | |
| 2 | | - 20 x 250 ГОСТ 19903-74 L=450 | 2 | 17.66 | 35.33 | |
| 3 | | - 10 x 90 ГОСТ 19903-74 L=100 | 1 | 0.71 | 0.71 | |
| 4 | | - 10 x 100 ГОСТ 19903-74 L=100 | 1 | 0.79 | 0.79 | |
| | | Гагнаас 1% | | | 5.07 | |
| | | Төмөр прогон ТП-1 | | | 47.16 | |
| 5 | | С180x60x20x3 ГОСТ 26020-83 L=6327 | 1 | 47.16 | 47.16 | |
| | | Төмөр прогон ТП-2 | | | 48.65 | |
| 5 | | С180x60x20x3 ГОСТ 26020-83 L=6527 | 1 | 48.65 | 48.65 | |

Эксперт № 2/38

Энэхүү зургийг хуулбарлах, олшруулах, бусдад шилжүүлэн барилга барихыг хориглоно. Зохиогчийн эрхийн хуулийн дагуу зураг нэмэлт өөрчлөлт оруулах, холбох эрхийг зөвхөн зохиогчид эдэлнэ.

URNUL PROJECT
Барилгын зураг төслийн "ӨРНӨЛПРОЕКТ" ХХК
www.urnul.mn
Утас: 7011-1156
ЗТ19-2131/17

Улаанбаатар хот. Хан-Уул. 10-р хороо.
ИНЕГ-н Бүсийн нислэгийн хөдөлгөөний удирдлагын төв. "Б" блок

Төмөр дамнуруу ТДН-6, төмөр прогон ТП-1, ТП-2, түүвэр

Үе шат: АЗ

| | | | | | |
|---|---|---|---|---|---|
| Инженер | Ж.Шажинбат | ЕГ Шифр: ӨП-11/2018 | Масштаб: М1:10, 1:20 | Огноо: 2018/10/05 |
| Гүйцэтгэсэн | М.Нандинбилэг | ТГ Шифр: | Зургийн дугаар: ББ-13 | Хуудас: 27 |
| Шалгасан | Ж.Шажинбат | | | |

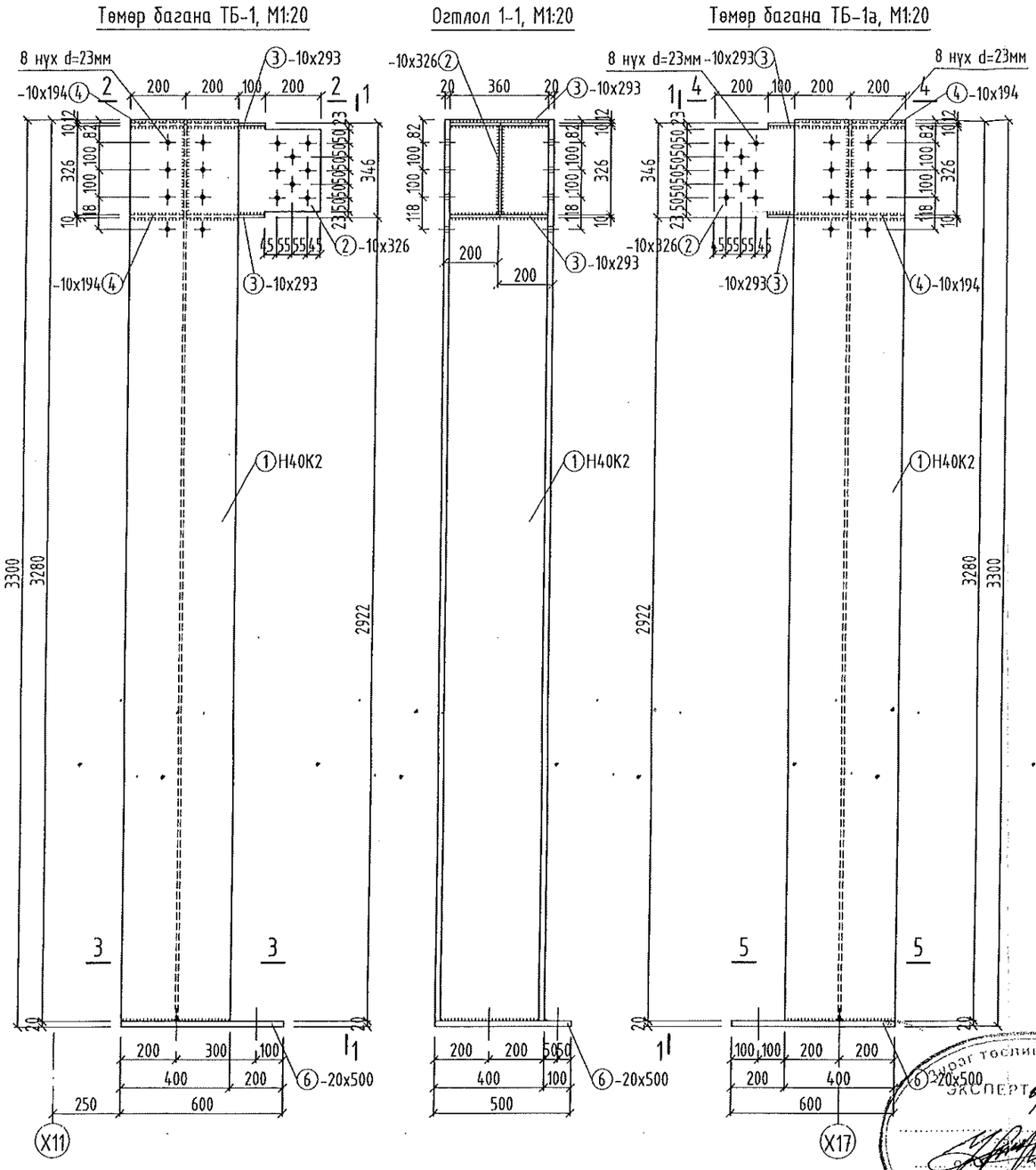


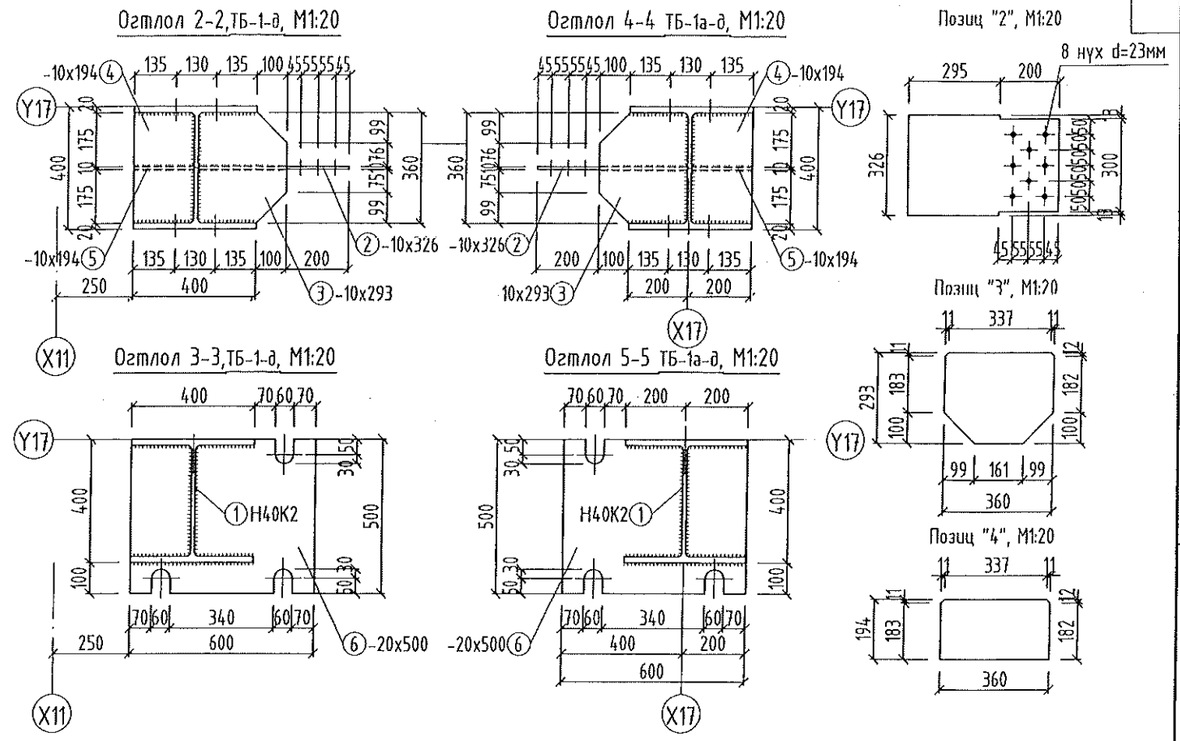


| Марк позиц | Тэмдэглэгээ | Нэр | | | | Тоо (шир) | Жин (кг) Нэгж | Жин (кг) Нийт | Тайлбар |
|---|---|---|---|---|---|---|---|---|---|
| | | Төмөр багана ТБ-1, ТБ-1а | | | | | | 641.78 | |
| 1 | | Н40К2 | ГОСТ 26020-83 | L=3280 | | 1 | 543.17 | 543.17 | |
| 2 | | - 10 x 326 | ГОСТ 19903-74 | L=495 | | 1 | 12.67 | 12.67 | |
| 3 | | - 10 x 293 | ГОСТ 19903-74 | L=360 | | 2 | 8.28 | 16.56 | |
| 4 | | - 10 x 194 | ГОСТ 19903-74 | L=360 | | 2 | 5.48 | 10.96 | |
| 5 | | - 10 x 194 | ГОСТ 19903-74 | L=326 | | 1 | 4.96 | 4.96 | |
| 6 | | - 20 x 500 | ГОСТ 19903-74 | L=600 | | 1 | 47.10 | 47.10 | |
| | | Гагнаас 1% | | | | | | 6.35 | |

Тайлбар
1. Төмөр эдэлхүүний хийцийн материал нь гагнаастай хийцэд зориулагдсан С245 ангийн ВСТ-3 пс 5 маркийн ган стандарт ГОСТ380-88, ГОСТ535-88-аар хийнэ.
2. Металл элементийг нэг уе ГФ-021 дэвсгэр дээр ПФ115 ГОСТ10144-89* эмали будгаар 2 уе будна.
3. Гагнаасыг электрод Э42А ГОСТ9467-75-аар гүйцэтгэнэ. Гагнаасны өндрийг зааснаас бусад үед өндөр hш=5мм, бүүц гагнагдаж байгаа элементийн өндрөөс багагүйгээр авч уртын дагуу гагнана.
4. Боолтыг М20-р боох ба нүхний хэмжээ диаметр d=23мм.
5. Энэ хуудсыг ББ-2-с ББ-4-тэй хамт үзнэ.

Барилгын эрдэм шинжилгээний хүрээлэн ЭКСПЕРТ 1/38 Гарын үсэг Огноо 2019.04.26 БАРИЛ

Энэхүү зургийг хуулбарлах, олшруулах, бусдад шилжүүлэн барилга барихыг хориглоно. Зохиогчийн эрхийн хуулийн дагуу зургаг нэмэлт өөрчлөлт оруулах, холбох эрхийг зөвхөн зохиогчид эзэлнэ.

URNUL PROJECT
Барилгын эрдэм шинжилгээний "ӨРНӨЛ ПРОЕКТ" ХХК
www.urnul.mn
Утас: 7011-1156
ЗТ19-2131/17

Улаанбаатар хот. Хан-Уул. 10-р хороо.
ИНЕГ-н Бүсийн нислэгийн хөдөлгөөний удирдлагын төв. "Б" блок

Төмөр багана ТБ-1, ТБ-1а, түүвэр

| | | | | | |
|---|---|---|---|---|---|
| Инженер | Ж.Шажинбат | ЕГ Шифр: ӨП-11/2018 | Масштаб: М1:20 | Огноо: 2018/10/05 | Уе шат: АЗ |
| Гүйцэтгэсэн | М.Нандинбилэг | ТГ Шифр: | Зургийн дугаар: ББ-14 | Хуудас: 27 | |
| Шалгасан | Ж.Шажинбат | | | | |

## Төмөр багана ТБ-2, ТБ-8, М1:20

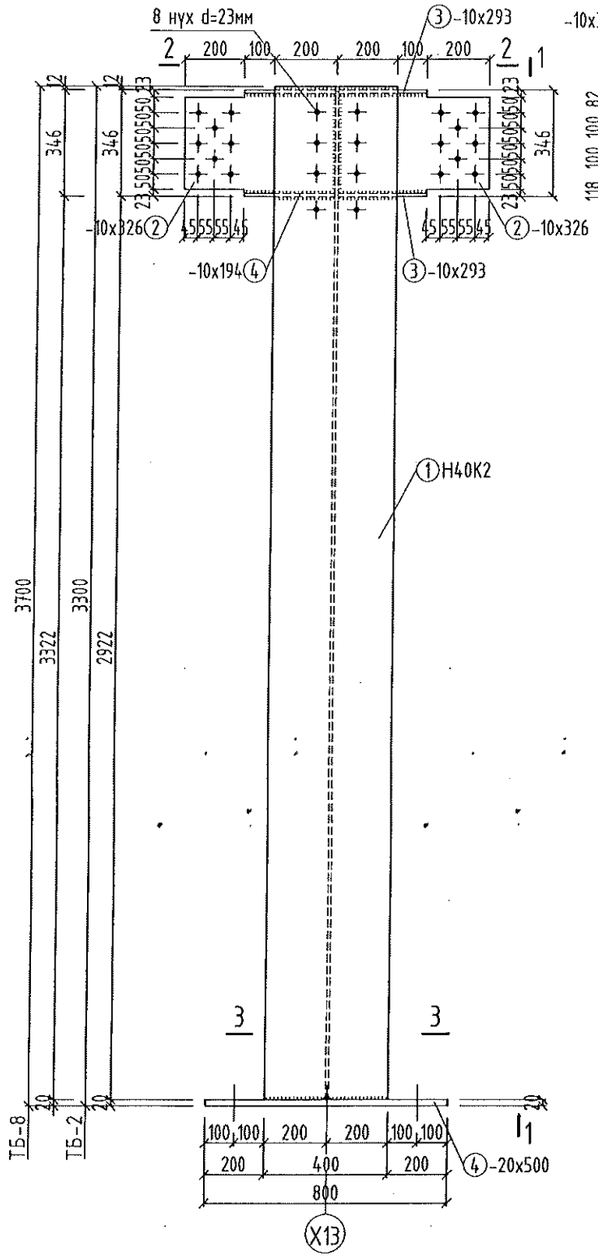


## Огтлол 1-1, М1:20

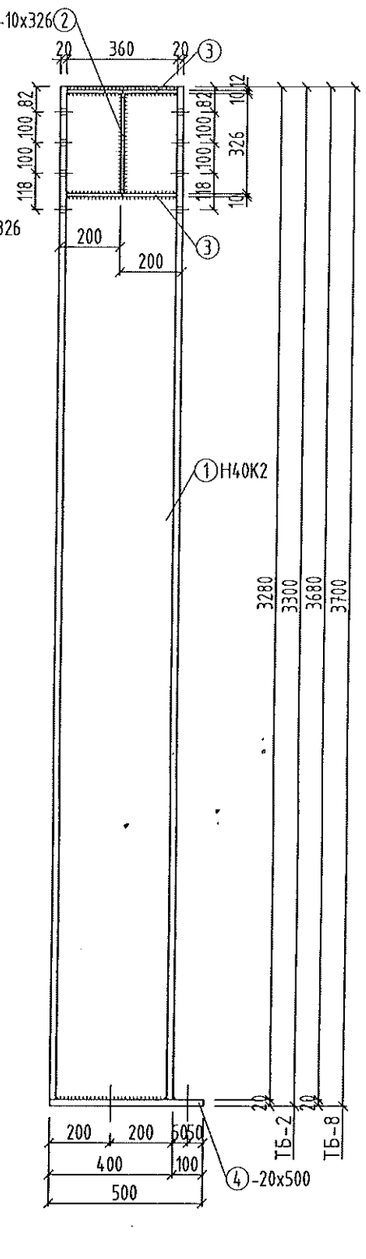


## Огтлол 2-2 М1:20

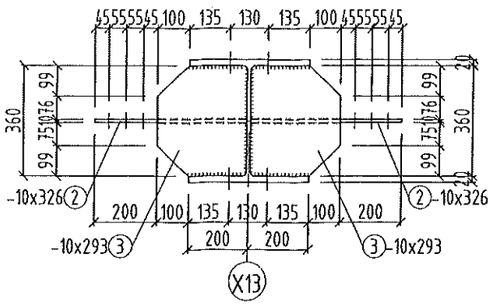


## Позиц "2", М1:20

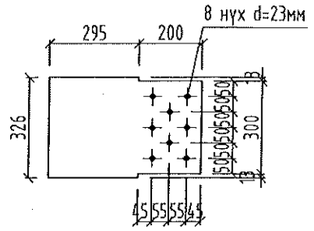


## Позиц "3", М1:20

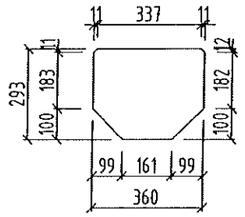

## Огтлол 3-3 /ТБ-8-д/, М1:20

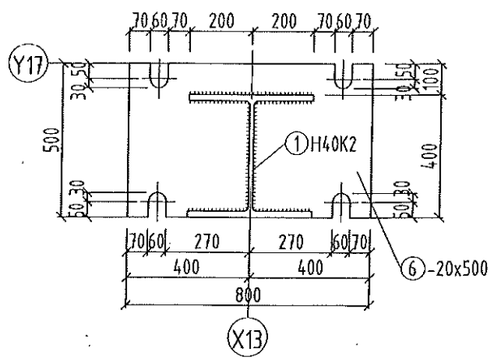


## Огтлол 3-3 /ТБ-2-д/, М1:20

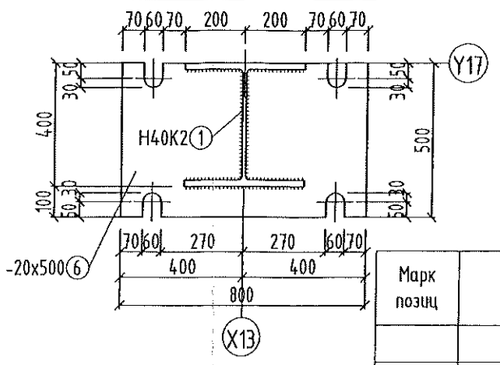


| Марк позиц | Тэмдэглэгээ | Нэр | Тоо (шир) | Жин (кг) Нэгж | Жин (кг) Нийт | Тайлбар |
|---|---|---|---|---|---|---|
| | | Төмөр багана ТБ-2 | | | 671.07 | |
| 1 | | H40K2 ГОСТ 26020-83 L=3280 | 1 | 543.17 | 543.17 | |
| 2 | | - 10 x 326 ГОСТ 19903-74 L=495 | 2 | 12.67 | 25.34 | |
| 3 | | - 10 x 293 ГОСТ 19903-74 L=360 | 4 | 8.28 | 33.12 | |
| 4 | | - 20 x 500 ГОСТ 19903-74 L=800 | 1 | 62.80 | 62.80 | |
| | | Гагнаас 1% | | | 6.64 | |
| | | Төмөр багана ТБ-8 | | | 737.97 | |
| 1 | | H40K2 ГОСТ 26020-83 L=3680 | 1 | 609.41 | 609.41 | |
| 2 | | - 10 x 326 ГОСТ 19903-74 L=495 | 2 | 12.67 | 25.34 | |
| 3 | | - 10 x 293 ГОСТ 19903-74 L=360 | 4 | 8.28 | 33.12 | |
| 4 | | - 20 x 500 ГОСТ 19903-74 L=800 | 1 | 62.80 | 62.80 | |
| | | Гагнаас 1% | | | 7.31 | |

Тайлбар

1. Төмөр эдэлхүүний хийцийн материал нь гагнаастай хийцэд зориулагдсан С245 ангийн ВСТ-3 пс 5 маркийн ган стандарт ГОСТ380-88, ГОСТ535-88-аар хийнэ.
2. Металл элементийг нэг үе ГФ-021 дэвсгэр дээр ПФ115 ГОСТ10144-89* эмали бүдгаар 2 үе бүдна.
3. Гагнаасыг электрод Э42А ГОСТ9467-75-аар гүйцэтгэнэ. Гагнаасны өндрийг зааснаас бусад үед өндөр hш=5мм, бүюу гагнагдаж байгаа элементийн өндрөөс багагүйгээр авч уртын дагуу гагнана.
4. Боолтыг М20-р боох ба нүхний хэмжээ диаметр d=23мм.
5. Энэ хуудсыг ББ-2-с ББ-4-тэй хамт үзнэ.

Зураг төсөл ... ЭКСПЕРТ № 2/38 ... БАРИЛГЫН ... 2019-01-26

Энэхүү зургийг хуулбарлах, олшруулах, бусдад шилжүүлэн барилга барихыг хориглоно. Зохиогчийн эрхийн хуулийн дагуу зураг нэмэлт өөрчлөлт оруулах, холбох эрхийг зөвхөн зохиогчид эзэлнэ.

URNUL PROJECT
Барилгын зураг төслийн "ӨРНӨЛПРОЕКТ" ХХК
www.urnul.mn
Утас: 7011-1156
ЗТ19-2131/17

Улаанбаатар хот. Хан-Уул. 10-р хороо.
ИНЕГ-н Бүсийн нислэгийн хөдөлгөөний удирдлагын төв. "Б" блок

Төмөр багана ТБ-2, ТБ-8, түүвэр

| | | | | | |
|---|---|---|---|---|---|
| Инженер | Ж.Шажинбат | БГ Шифр: ӨП-11/2018 | Масштаб: М1:20 | Огноо: 2018/10/05 | Үе шат: АЗ |
| Гүйцэтгэсэн | М.Нандинбилэг | ТГ Шифр: | Зургийн дугаар: ББ-15 | Хуудас: 27 | |
| Шалгасан | Ж.Шажинбат | | | | |

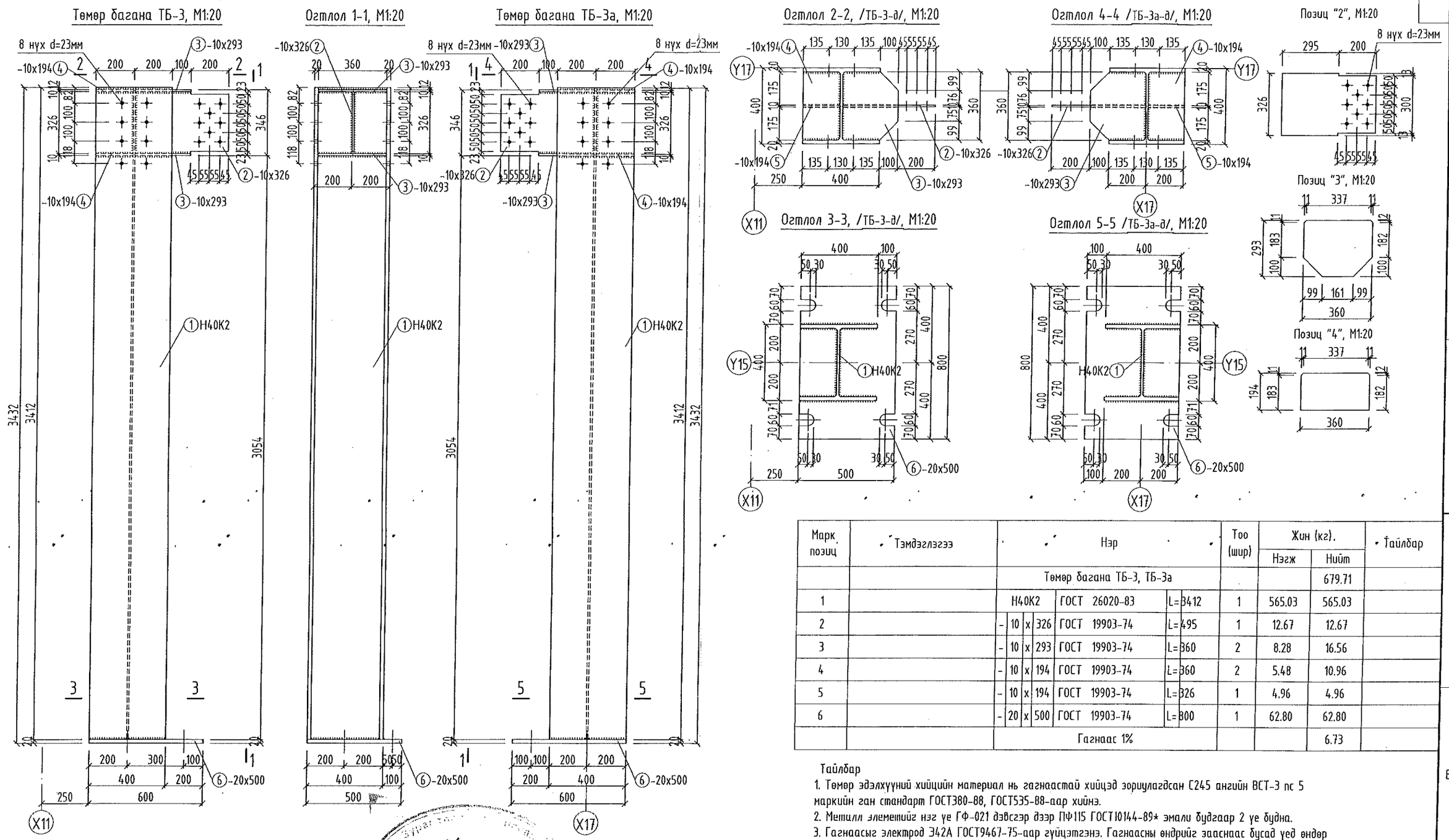


| Марк позиц | Тэмдэглэгээ | Нэр | Тоо (шир) | Жин (кг). Нэгж | Жин (кг). Нийт | Тайлбар |
|---|---|---|---|---|---|---|
| | | Төмөр багана ТБ-3, ТБ-3а | | | 679.71 | |
| 1 | | Н40К2 ГОСТ 26020-83 L=3412 | 1 | 565.03 | 565.03 | |
| 2 | | - 10 x 326 ГОСТ 19903-74 L=495 | 1 | 12.67 | 12.67 | |
| 3 | | - 10 x 293 ГОСТ 19903-74 L=360 | 2 | 8.28 | 16.56 | |
| 4 | | - 10 x 194 ГОСТ 19903-74 L=360 | 2 | 5.48 | 10.96 | |
| 5 | | - 10 x 194 ГОСТ 19903-74 L=326 | 1 | 4.96 | 4.96 | |
| 6 | | - 20 x 500 ГОСТ 19903-74 L=800 | 1 | 62.80 | 62.80 | |
| | | Гагнаас 1% | | | 6.73 | |

Тайлбар

1. Төмөр эдэлхүүний хийцийн материал нь гагнаастай хийцэд зориулагдсан С245 ангийн ВСТ-3 пс 5 маркийн ган стандарт ГОСТ380-88, ГОСТ535-88-аар хийнэ.
2. Метилл элементийг нэг үе ГФ-021 дэвсгэр дээр ПФ115 ГОСТ10144-89* эмали будгаар 2 үе будна.
3. Гагнаасыг электрод Э42А ГОСТ9467-75-аар гүйцэтгэнэ. Гагнаасны өндрийг заасаас бусад үед өндөр hш=5мм, буюу гагнагдаж байгаа элементийн өндрөөс багагүйгээр авч уртын дагуу гагнана.
4. Боолтыг М20-р доох да нүхний хэмжээ диаметр d=23мм.
5. Энэ хуудсыг ББ-2-с ББ-4-тэй хамт үзнэ.

Энэхүү зургийг хуулбарлах, олшруулах, бусдад шилжүүлэн барилга барихыг хориглоно. Зохиогчийн эрхийн хуулийн дагуу зургаг нэмэлт өөрчлөлт оруулах, холбох эрхийг зөвхөн зохиогчид эдэлнэ.

URNUL PROJECT
Барилгын зураг төслийн "ӨРНӨЛПРОЕКТ" ХХК
www.urnul.mn
Утас: 7011-1156
ЗТ19-2131/17

Улаанбаатар хот. Хан-Уул. 10-р хороо.
ИНЕГ-н Бүсийн нислэгийн хөдөлгөөний удирдлагын төв. "Б" блок

Төмөр багана ТБ-3, ТБ-3а, түүвэр

| | | | | | |
|---|---|---|---|---|---|
| Инженер | Ж.Шажинбат | ЕГ Шифр: ӨП-11/2018 | Масштаб: М1:20 | Огноо: 2018/10/05 | Үе шат: АЗ |
| Гүйцэтгэсэн | М.Нандинбилэг | ТГ Шифр: | Зургийн дугаар: ББ-16 | Хуудас: 27 | |
| Шалгасан | Ж.Шажинбат | | | | |

## Төмөр багана ТБ-4, ТБ-6, М1:20

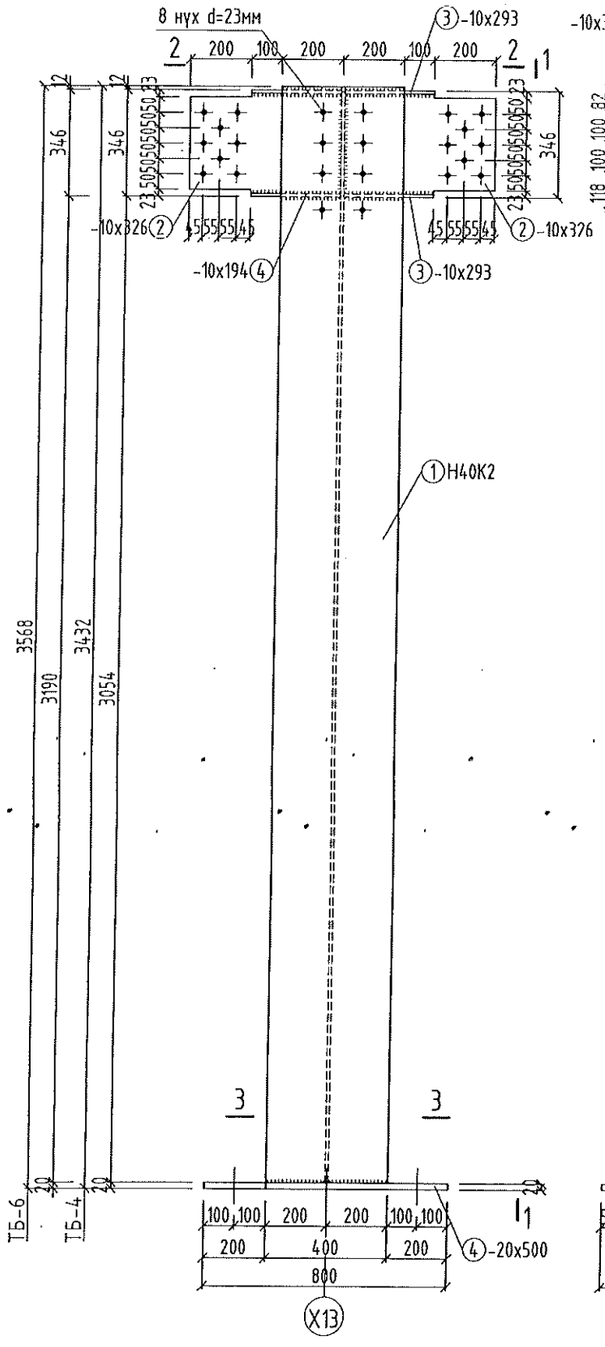


## Огтлол 1-1, М1:20

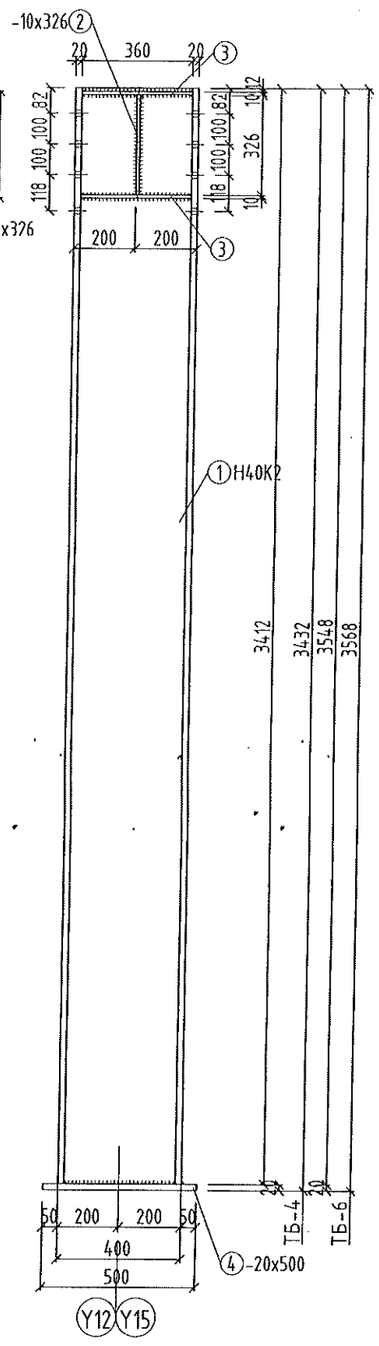


## Огтлол 2-2 М1:20

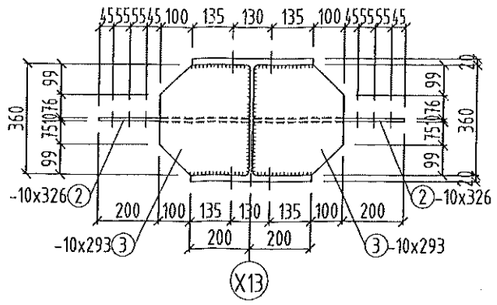


## Огтлол 3-3, М1:20

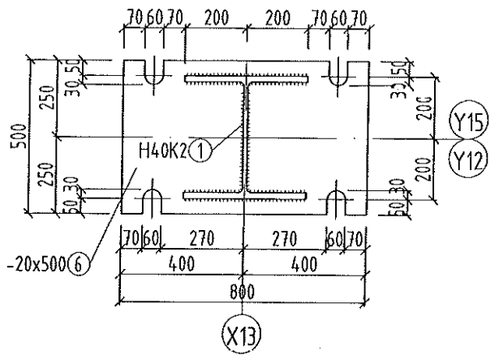


## Позиц "2", М1:20

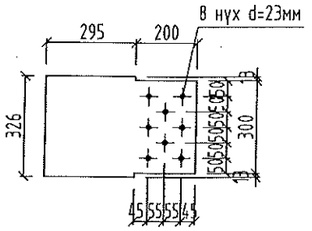


## Позиц "3", М1:20

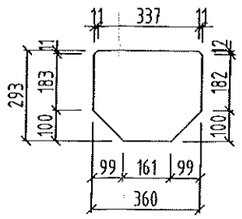

| Марк позиц | Тэмдэглэгээ | Нэр | | | | Тоо (шир) | Жин (кг) Нэгж | Жин (кг) Нийт | Тайлбар |
|---|---|---|---|---|---|---|---|---|---|
| | | Төмөр багана ТБ-4 | | | | | | 693.15 | |
| 1 | | H40K2 | ГОСТ 26020-83 | L=3412 | | 1 | 565.03 | 565.03 | |
| 2 | | -10x326 | ГОСТ 19903-74 | L=495 | | 2 | 12.67 | 25.34 | |
| 3 | | -10x293 | ГОСТ 19903-74 | L=360 | | 4 | 8.28 | 33.12 | |
| 4 | | -20x500 | ГОСТ 19903-74 | L=800 | | 1 | 62.80 | 62.80 | |
| | | Гагнаас 1% | | | | | | 6.86 | |
| | | Төмөр багана ТБ-6 | | | | | | 715.89 | |
| 1 | | H40K2 | ГОСТ 26020-83 | L=3548 | | 1 | 587.55 | 587.55 | |
| 2 | | -10x326 | ГОСТ 19903-74 | L=495 | | 2 | 12.67 | 25.34 | |
| 3 | | -10x293 | ГОСТ 19903-74 | L=360 | | 4 | 8.28 | 33.12 | |
| 4 | | -20x500 | ГОСТ 19903-74 | L=800 | | 1 | 62.80 | 62.80 | |
| | | Гагнаас 1% | | | | | | 7.09 | |

Зураг төслийг хянасан
ЭКСПЕРТ №
2138
БАРИЛГА

Тайлбар
1. Төмөр эдэлхүүний хийцийн материал нь гагнаастай хийцэд зориулагдсан С245 ангийн ВСТ-3 пс 5 маркийн ган стандарт ГОСТ380-88, ГОСТ535-88-аар хийнэ.
2. Металл элементийг нэг үе ГФ-021 дэвсгэр дээр ПФ115 ГОСТ10144-89* эмали бүдгаар 2 үе будна.
3. Гагнаасыг электрод Э42А ГОСТ9467-75-аар гүйцэтгэнэ. Гагнаасны өндрийг заасныг бусад үед өндөр hw=5мм, бүюу гагнагдаж байгаа элементийн өндрөөс багагүйгээр авч уртын дагуу гагнана.
4. Боолтыг М20-р боох ба нүхний хэмжээ диаметр d=23мм.
5. Энэ хуудсыг ББ-2-с ББ-4-тэй хамт үзнэ.

Энэхүү зургийг хуулбарлах, олшруулах, бусдад шилжүүлэн барилга барихыг хориглоно. Зохиогчийн эрхийн хуулийн дагуу зургаг нэмэлт өөрчлөлт оруулах, холбох эрхийг зөвхөн зохиогчид эзэлнэ.

URNUL PROJECT
Барилгын зураг төслийн "ӨРНӨЛПРОЕКТ" ХХК
www.urnul.mn
Утас: 7011-1156
3119 2131/17

Улаанбаатар хот. Хан-Уул. 10-р хороо.
ИНЕГ-н Бусийн нислэгийн хөдөлгөөний удирдлагын төв. "Б" блок

Төмөр багана ТБ-4, ТБ-6, түүвэр

Үе шат: АЗ

| | | | | | |
|---|---|---|---|---|---|
| Инженер | Ж.Шажинбат | ЕГ Шифр: ӨП 11/2018 | Масштаб: М1:20 | Огноо: 2018/10/05 |
| Гүйцэтгэсэн | М.Нандинбилэг | ТГ Шифр: | Зургийн дугаар: ББ-17 | Хуудас: 27 |
| Шалгасан | Ж.Шажинбат | | | |

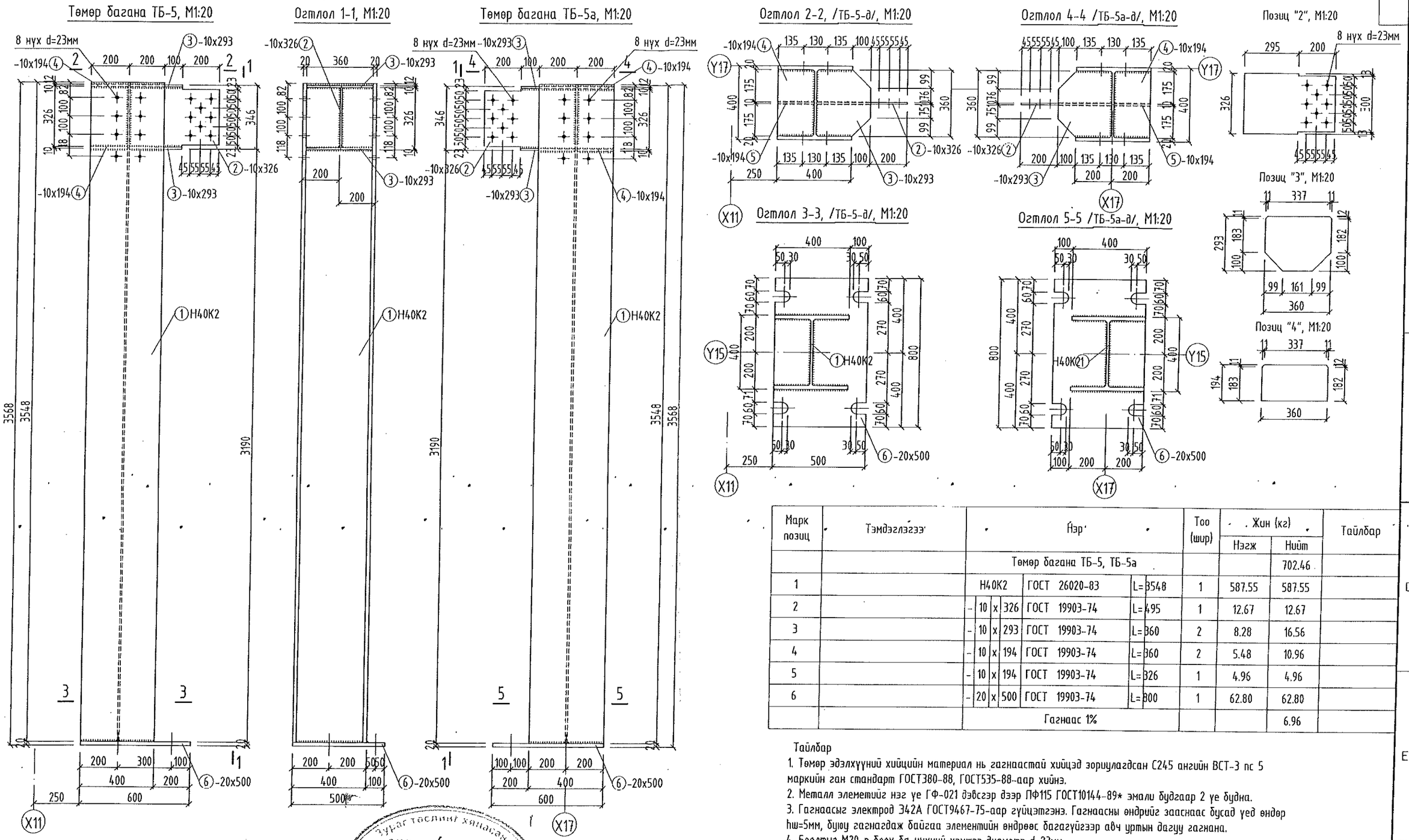


| Марк позиц | Тэмдэглэгээ | Нэр | Тоо (шир) | Жин (кг) Нэгж | Жин (кг) Нийт | Тайлбар |
|---|---|---|---|---|---|---|
| | | Төмөр багана ТБ-5, ТБ-5а | | | 702.46 | |
| 1 | | H40K2 ГОСТ 26020-83 L=3548 | 1 | 587.55 | 587.55 | |
| 2 | | -10x326 ГОСТ 19903-74 L=495 | 1 | 12.67 | 12.67 | |
| 3 | | -10x293 ГОСТ 19903-74 L=360 | 2 | 8.28 | 16.56 | |
| 4 | | -10x194 ГОСТ 19903-74 L=360 | 2 | 5.48 | 10.96 | |
| 5 | | -10x194 ГОСТ 19903-74 L=326 | 1 | 4.96 | 4.96 | |
| 6 | | -20x500 ГОСТ 19903-74 L=800 | 1 | 62.80 | 62.80 | |
| | | Гагнаас 1% | | | 6.96 | |

Тайлбар

1. Төмөр эдэлхүүний хийцийн материал нь гагнаастай хийцэд зориулагдсан С245 ангийн ВСТ-3 пс 5 маркийн ган стандарт ГОСТ380-88, ГОСТ535-88-аар хийнэ.
2. Металл элементийг нэг уе ГФ-021 дэвсгэр дээр ПФ115 ГОСТ10144-89* эмали будгаар 2 уе будна.
3. Гагнаасыг электрод Э42А ГОСТ9467-75-аар гүйцэтгэнэ. Гагнаасны өндрийг заасаас бусад үед өндөр hш=5мм, бүрэн гагнагдаж байгаа элементийн өндрөөс багагүйгээр авч уртын дагуу гагнана.
4. Боолтыг М20-р боох ба нүхний хэмжээ диаметр d=23мм.
5. Энэ хуудсыг ББ-2-с ББ-4-тэй хамт үзнэ.

Зураг төслийн хянасан ЭКСПЕРТ № 2/38

Энэхүү зургийг хуулбарлах, олшруулах, бусдад шилжүүлэн барилга барихыг хориглоно. Зохиогчийн эрхийн хуулийн дагуу зураг нэмэлт өөрчлөлт оруулах, холбох эрхийг зөвхөн зохиогчид эзэлнэ.

URNUL PROJECT
Барилгын зураг төслийн "ӨРНӨЛПРОЕКТ" ХХК
www.urnul.mn
Утас: 7011-1156
ЗТ19-2131/17

Улаанбаатар хот, Хан-Уул 10-р хороо.
ИНЕГ-н Бүсийн нислэгийн хөдөлгөөний удирдлагын төв. "Б" блок

Төмөр багана ТБ-5, ТБ-5а, түүвэр

| | | | | | |
|---|---|---|---|---|---|
| Инженер | Ж.Шажинбат | ЕГ Шифр: ӨП-11/2018 | Масштаб: М1:20 | Уе шат: АЗ | Огноо: 2018/10/05 |
| Гүйцэтгэсэн | М.Нандинбилэг | ТГ Шифр: | Зургийн дугаар: ББ-18 | | Хуудас: 27 |
| Шалгасан | Ж.Шажинбат | | | | |

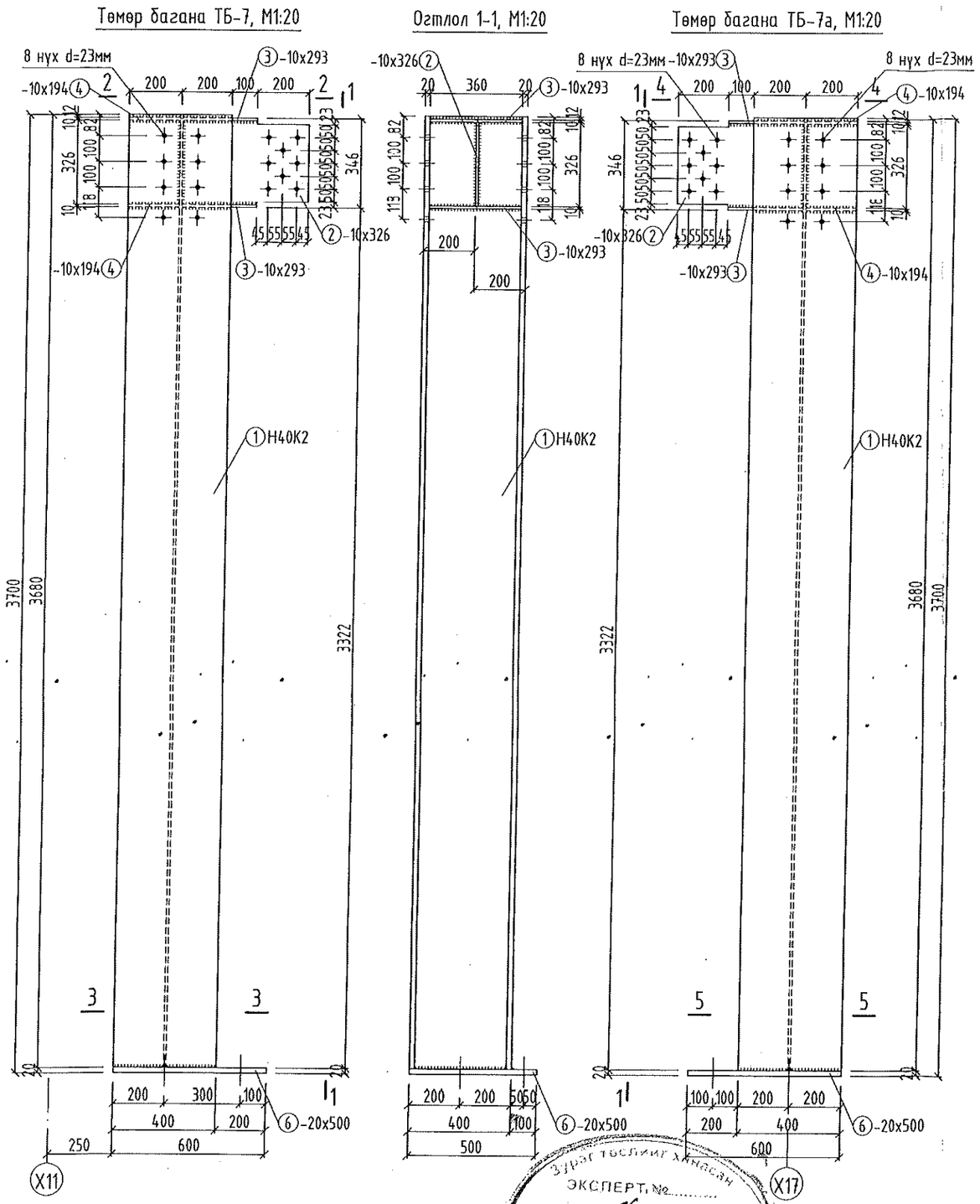


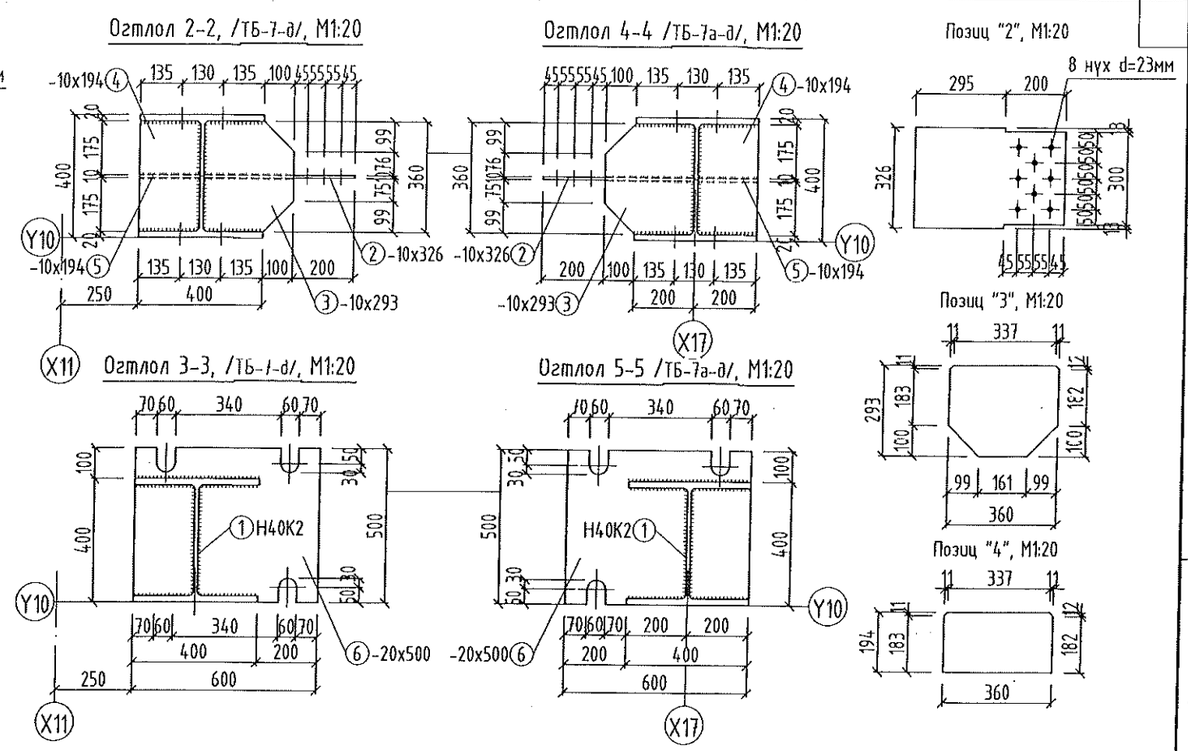


| Марк, позиц | Тэмдэглэгээ | Нэр | | | | Тоо (шир) | Жин (кг), Нэгж | Жин (кг), Нийт | Тайлбар |
|---|---|---|---|---|---|---|---|---|---|
| | | Төмөр багана ТБ-7, ТБ-7а | | | | | | 708.68 | |
| 1 | | Н40К2 | ГОСТ 26020-83 | L=3680 | | 1 | 609.41 | 609.41 | |
| 2 | | - 10 x 326 | ГОСТ 19903-74 | L=495 | | 1 | 12.67 | 12.67 | |
| 3 | | - 10 x 293 | ГОСТ 19903-74 | L=360 | | 2 | 8.28 | 16.56 | |
| 4 | | - 10 x 194 | ГОСТ 19903-74 | L=360 | | 2 | 5.48 | 10.96 | |
| 5 | | - 10 x 194 | ГОСТ 19903-74 | L=326 | | 1 | 4.96 | 4.96 | |
| 6 | | - 20 x 500 | ГОСТ 19903-74 | L=600 | | 1 | 47.10 | 47.10 | |
| | | Гагнаас 1% | | | | | | 7.02 | |

Тайлбар

1. Төмөр эдэлхүүний хийцийн материал нь гагнаастай хийцэд зориулагдсан С245 ангийн ВСТ-3 пс 5 маркийн ган стандарт ГОСТ380-88, ГОСТ535-88-аар хийнэ.
2. Металл элементийг нэг үе ГФ-021 давсагаар дээр ПФ115 ГОСТ10144-89* эмали будгаар 2 үе будна.
3. Гагнаасыг электрод Э42А ГОСТ9467-75-аар гүйцэтгэнэ. Гагнаасны өндрийг заасаас бусад үед өндөр hw=5мм, буюу гагнагдаж байгаа элементийн өндрөөс багагүйгээр авч уртын дагуу гагнана.
4. Боолтыг М20-р боох ба нүхний хэмжээ диаметр d=23мм.
5. Энэ хуудсыг ББ-2-с ББ-4-тэй хамт үзнэ.

ЭКСПЕРТ, №

Энэхүү зургийг хуулбарлах, олшруулах, бусдад шилжүүлэн барилга барихыг хориглоно. Зохиогчийн эрхийн хуулийн дагуу зураг нэмэлт өөрчлөлт оруулах, холбох эрхийг зөвхөн зохиогчид эдэлнэ.

URNUL PROJECT
Барилгын зураг төслийн "ӨРНӨЛПРОЕКТ" ХХК
www.urnul.mn
Утас: 7011-1156
ЗТ19-2131/17

Улаанбаатар хот. Хан-Уул. 10-р хороо.
ИНЕГ-н Бүсийн нислэгийн хөдөлгөөний удирдлагын төв. "Б" блок

Төмөр багана ТБ-7, ТБ-7а, түүвэр

| | | | | | |
|---|---|---|---|---|---|
| Инженер | Ж.Шажинбат | ЕГ Шифр: ӨП-11/2018 | Масштаб: М1:20 | Үе шат: АЗ | Огноо: 2018/10/05 |
| Гүйцэтгэсэн | М.Нандинбилэг | ТГ Шифр: | Зургийн дугаар: ББ-19 | | Хуудас: 27 |
| Шалгасан | Ж.Шажинбат | | | | |

## Төмөр прогоны угсралтын байгуулалт, М1:100

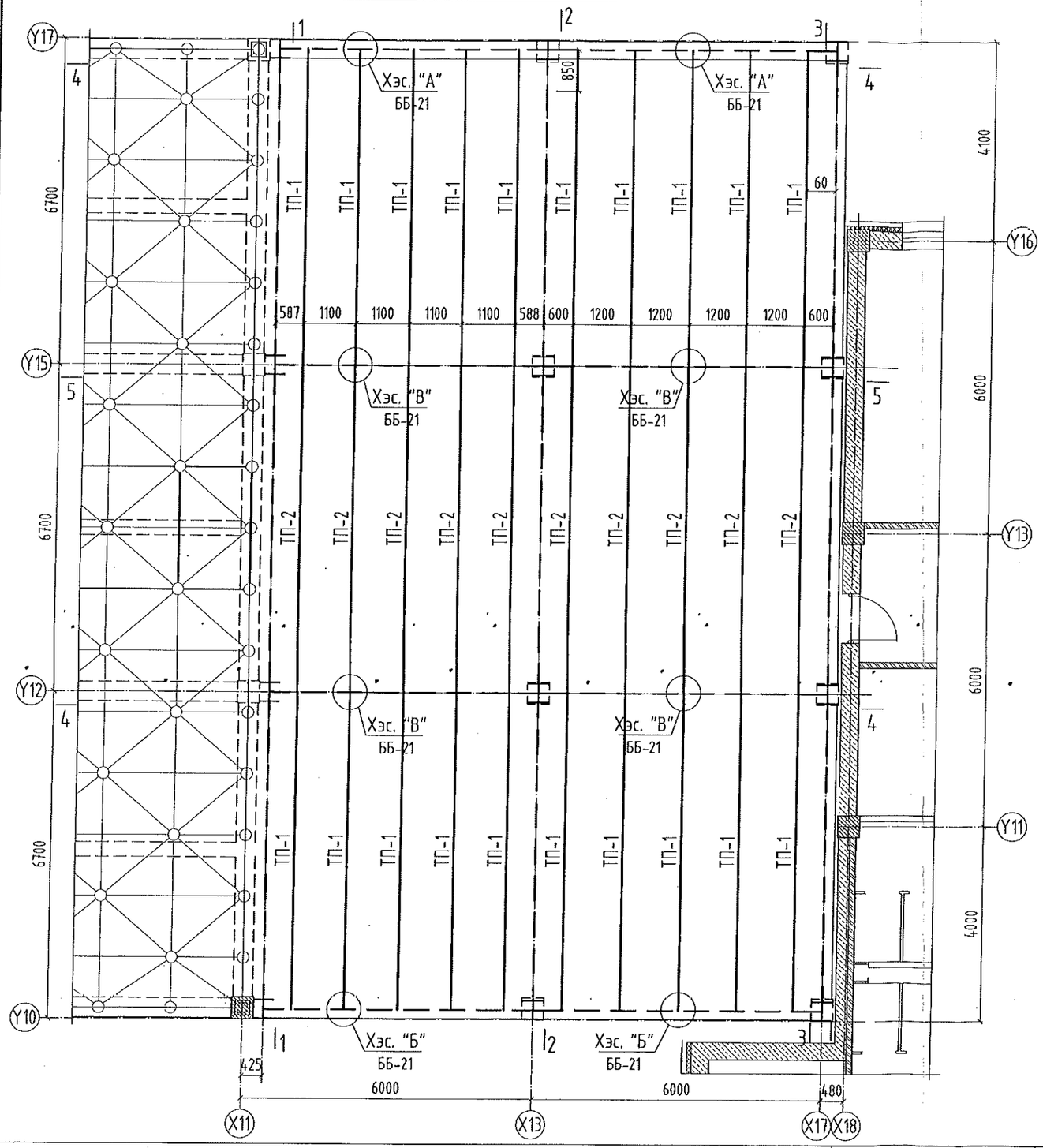


| Марк позиц | Тэмдэглэгээ | Нэр | Тоо (шир) | Жин (кг) | | Тайлбар |
|---|---|---|---|---|---|---|
| | | | | Нэгж | Нийт | |
| | | Төмөр прогон | | | 1429.70 | |
| ТП-1 | ББ-13-д үз. | ТП-1 | 20 | 47.16 | 943.20 | |
| ТП-2 | -"- | ТП-2 | 10 | 48.65 | 486.50 | |
| | | Стандарт эдлэл | | | 7.88 | |
| М12 | | М12 боолт ГОСТ7798-70 L=30 | 120 | 0.044 | 5.28 | |
| | | М12 Гайка ГОСТ5915-70* | 120 | 0.015 | 1.85 | |
| | | М12 Шайба ГОСТ11371-68* | 120 | 0.006 | 0.76 | |

Тайлбар

1. Төмөр прогоныг ББ-13,21-тэй хамт үзнэ үү.
2. Төмөр прогоны гангийн материал нь гагнаастай хийцэд зориулагдсан С235 ангийн ВСТ-3 кп 2 маркын ган, стандарт ГОСТ380-88, ГОСТ535-88-аар хийнэ.
3. Төмөр прогоныг төмөр дамнуруутай 6 талт эрэг боолт М12-оор боож бэхлэнэ. Боолт М12-д нүхийг d=15 мм-ээр гаргана.

Барилгын зураг төслийг хянасан ЭКСПЕРТ № 158 2019.09.26 Барилгын хөгжлийн төв

Энэхүү зургийг хуулбарлах, олшруулах, бусдад шилжүүлэн бичлэг хийхийг хориглоно. Зохиогчийн эрхийн хуулийн дагуу зургаас нэмэлт өөрчлөлт оруулах, холбох эрхийг зөвхөн зохиогчид эдэлнэ.

URNUL PROJECT
Барилгын зураг төслийн "ӨРНӨЛПРОЕКТ" ХХК
www.urnul.mn
Утас: 7011-1156
ЗТ19-2131/17

Улаанбаатар хот. Хан-Уул. 10-р хороо.
ИНЕГ-н Бусийн нислэгийн хөдөлгөөний удирдлагын төв. "Б" блок

Төмөр прогоны угсралтын байгуулалт, түүвэр

| | | | | | |
|---|---|---|---|---|---|
| Инженер | Ж.Шажиндат | ЕГ Шифр: ӨП-11/2018 | Масштаб: М1:100 | Огноо: 2018/10/05 | Үе шат: АЗ |
| Гүйцэтгэсэн | М.Нандинбилэг | ТГ Шифр: | Зургийн дугаар: ББ-20 | Хуудас: 27 | |
| Шалгасан | Ж.Шажиндат | | | | |

Хэсэглэл "А", М1:10

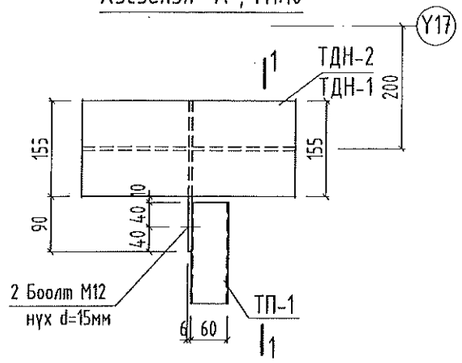


Огтлол 1-1, М1:10

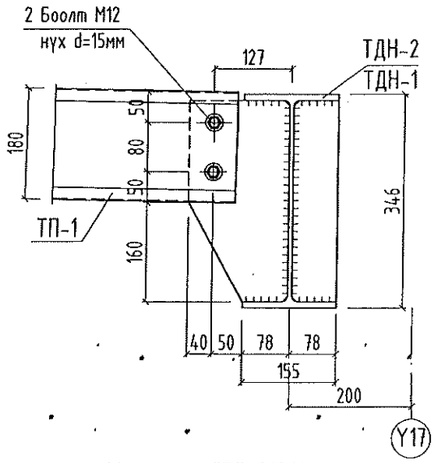


Хэсэглэл "Б", М1:10

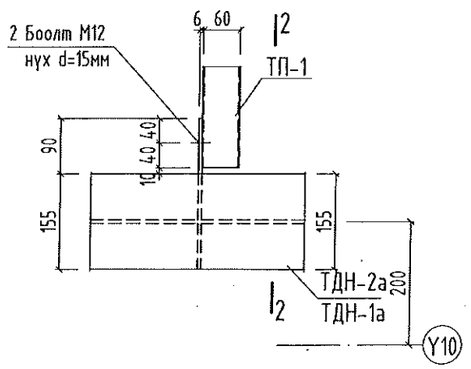


Огтлол 2-2, М1:10

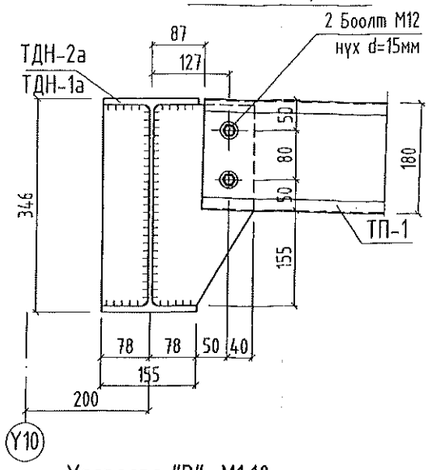


Хэсэглэл "В", М1:10

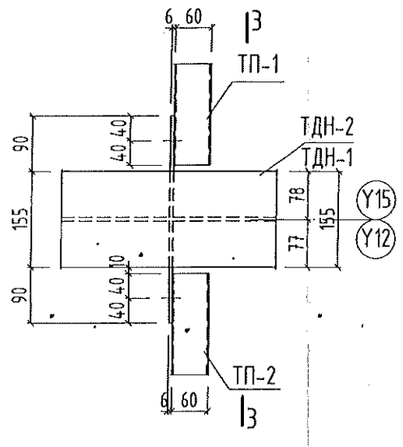


Огтлол 3-3, М1:10

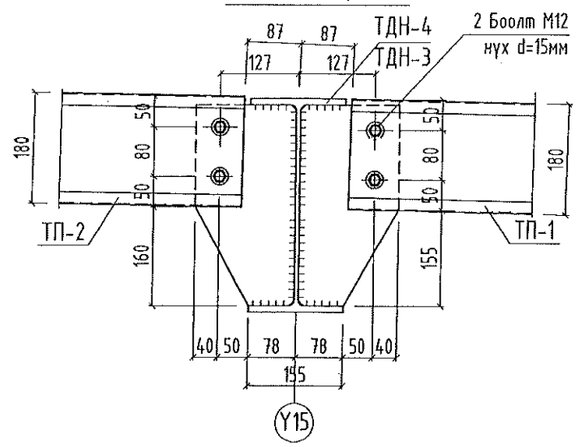


Огтлол 3-3, М1:10

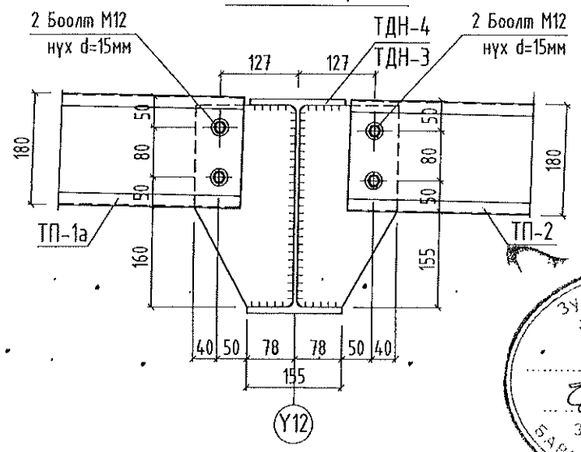


Зураг төслийн хянасан
ЭКСПЕРТ №
2021.01.26 өдөр
БАРИЛ. ТӨВ

Тайлбар

1. Төмөр прогоныг ББ-13, 20-той хамт үзнэ үү.
2. Төмөр прогонын гангийн материал нь гагнаастай хийцэд зориулагдсан С235 ангийн ВСТ-3 кп 2 маркын ган, стандарт ГОСТ380-88, ГОСТ535-88-аар хийнэ.
3. Төмөр прогоныг төмөр дамнуруутай 6 талт эрэг боолт М12-оор боож бэхлэнэ. Боолт М12-д нүхийг d=15 мм-ээр гаргана.

Энэхүү зургийг хуулбарлах, олшруулах, бусдад шилжүүлэн барилга барихыг хориглоно. Зохиогчийн эрхийн хуулийн дагуу зургаа нэмэлт өөрчлөлт оруулах, холбох эрхийг зөвхөн зохиогчид эдэлнэ.

URNUL PROJECT
Барилгын зураг төслийн
"ӨРНӨЛПРОЕКТ" ХХК
www.urnul.mn
Утас: 7011-1156

ЗТ19-2131/17

Улаанбаатар хот. Хан-Уул. 10-р хороо.
ИНЕГ-н Бүсийн нислэгийн хөдөлгөөний удирдлагын төв. "Б" блок

Төмөр прогоны угсралтын хэсэглэл "А", "Б", "В"

| | | | | |
|---|---|---|---|---|
| Инженер | Ж.Шажинбат | ЕГ Шифр: ӨП-11/2018 | Масштаб: М1:10 | Огноо: 2018/10/05 |
| Гүйцэтгэсэн | М.Нандинбилэг | ТГ Шифр: | Зургийн дугаар: ББ-21 | Хуудас: 27 |
| Шалгасан | Ж.Шажинбат | | | |

Ye шат: А3

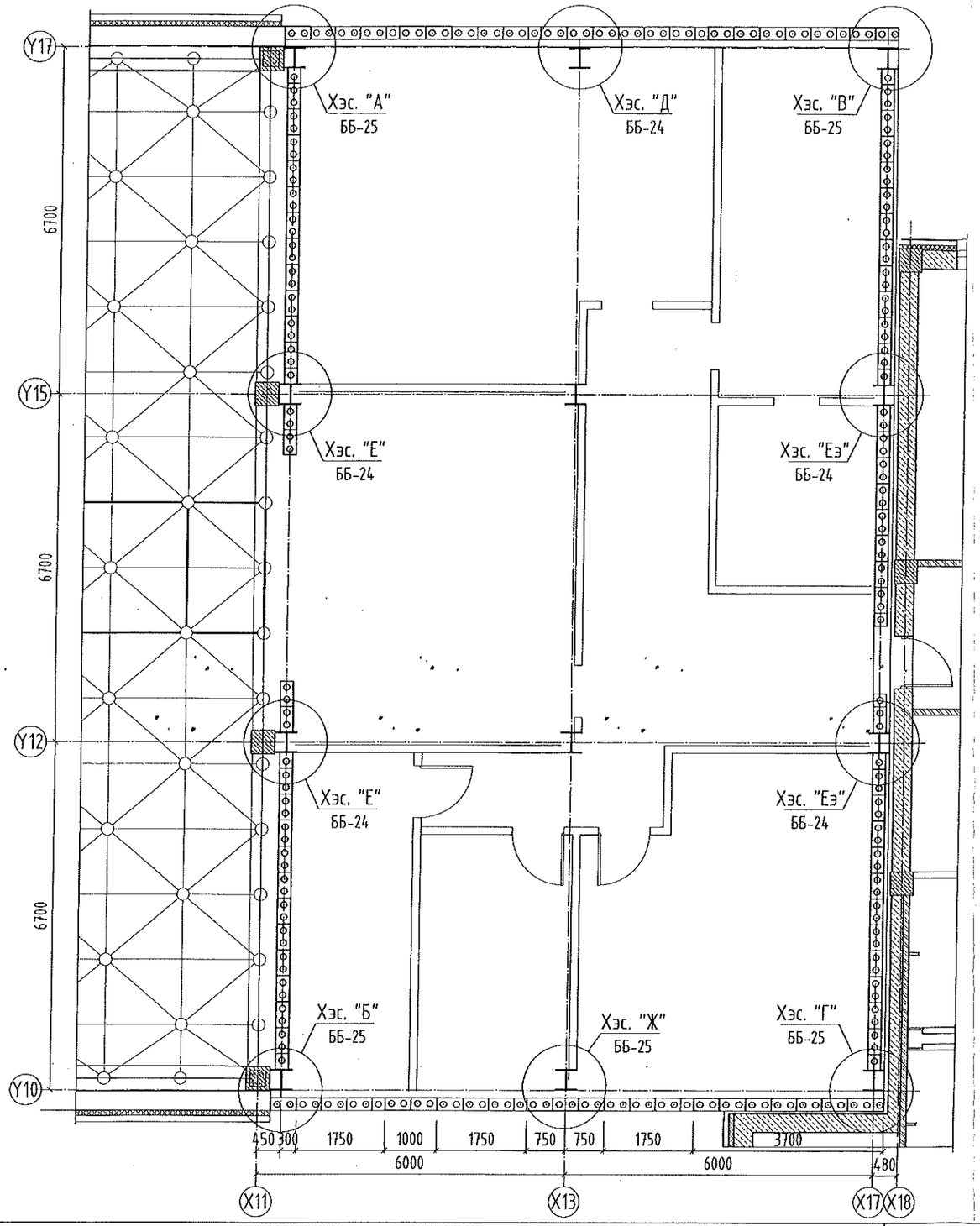


| Марк позиц | Тэмдэглэгээ | Нэр | Тоо (шир) | Жин (кг) Нэгж | Жин (кг) Нийт | Тайлбар |
|---|---|---|---|---|---|---|
| | ББ-23-д үз. | X11 тэнхлэгийн комплант блокон хана | | | 145.93 | |
| 1 | -"- | ø 16 AIII ГОСТ 5781-93 L=3302 | 28 | 5.212 | 145.93 | дундаж уртаар |
| | | Бетон анги В10 | | | | V=2.66м³ |
| | ББ-23-д үз. | X17 тэнхлэгийн комплант блокон хана | | | 138.53 | |
| 1 | | ø 16 AIII ГОСТ 5781-93 L=3302 | 26 | 5.212 | 135.50 | |
| 3 | | ø 16 AIII ГОСТ 5781-93 L=958 | 2 | 1.512 | 3.02 | дундаж уртаар |
| | | Бетон анги В10 | | | | V=2.60м³ |
| | ББ-24-д үз. | Y17 тэнхлэгийн комплант блокон хана | | | 103.38 | |
| 4 | | ø 16 AIII ГОСТ 5781-93 L=3600 | 11 | 5.682 | 62.50 | |
| 5 | | ø 16 AIII ГОСТ 5781-93 L=1000 | 14 | 1.578 | 22.10 | |
| 6 | | ø 16 AIII ГОСТ 5781-93 L=850 | 14 | 1.342 | 18.78 | |
| | | Бетон анги В10 | | | | V=1.68м³ |
| | ББ-24-д үз. | Y10 тэнхлэгийн комплант блокон хана | | | 114.43 | |
| 3 | | ø 16 AIII ГОСТ 5781-93 L=3600 | 15 | 5.682 | 85.23 | |
| 4 | | ø 16 AIII ГОСТ 5781-93 L=1000 | 10 | 1.578 | 15.78 | |
| 5 | | ø 16 AIII ГОСТ 5781-93 L=850 | 10 | 1.342 | 13.42 | |
| | | Бетон анги В10 | | | | V=1.766м³ |
| | ББ-24, 25-д үз. | Y10, Y17 тэнхлэгийн дагуух төмөр бетон бүс | | | 228.42 | |
| 7 | | ø 10 AIII ГОСТ 5781-93 L=11920 | 8 | 7.349 | 58.79 | |
| 8 | | ø 22 AIII ГОСТ 5781-93 L=11500 | 2 | 34.316 | 68.63 | цонхонд тавина |
| | | ø 22 AIII ГОСТ 5781-93 L=3750 | 2 | 26.110 | 52.22 | цонхонд тавина |
| 9 | | ø 8 AIII ГОСТ 5781-93 L=1030 | 120 | 0.406 | 48.77 | |
| | | Бетон анги В10 | | | | V=1.494м³ |
| | ББ-24-д үз. | Даацгүй ялуу | | | | |
| Я18.12.14 | В1-0.38-1. дэв.1 | Я18.12.14 | 2 | 75.00 | | |

Зураг төслийг хянасан
Экспертийн дүгнэлт №
2018.04.26
Засвартай
эсэх
Баталгаажуулсан хөгжлийн менежер

Тайлбар.
1. Энэ хуудас зургийг полистрол бетон блокон ханын ББ-24-с ББ-25-тай хамт үзнэ үү.
2. Комплант блокон ханыг зурагт үзүүлснийн дагуу 11 см хоёр нухэнд 16AIII ангийн арматурыг хучилт ба дамнуруунд өрөмдөж суулган В10 ангийн бетоноор цутгана. Комплант блокыг өөр хооронд нь шуршдэг хөвсөөр наах, өндрийн дагуу 3 үе тутамд бетон цутгалтыг хийнэ.

Энэхүү зургийг хуулбарлах, олшруулах, бусдад шилжүүлэн барилга барихыг хориглоно. Зохиогчийн эрхийн хуулийн дагуу зургаас нэмэлт өөрчлөлт оруулах, холбох эрхийг зөвхөн зохиогчид эзэлнэ.

URNUL PROJECT
Барилгын зураг төслийн "ӨРНӨЛПРОЕКТ" ХХК
www.urnul.mn
Утас: 7011-1156
ЗТ19-2131/17

Улаанбаатар хот. Хан-Уул. 10-р хороо.
ИНЕГ-н Бүсийн нислэгийн хөдөлгөөний удирдлагын төв. "Б" блок
Комплант блокон өргийн арматурын байгуулалт, түүвэр

| | | | | | |
|---|---|---|---|---|---|
| Инженер | Ж.Шажинбат | ЕГ Шифр: ӨП-11/2018 | Масштаб: М1:100 | Огноо: 2018/10/05 | Үе шат: АЗ |
| Гүйцэтгэсэн | М.Нандинбилэг | ТГ Шифр: | Зургийн дугаар: ББ-22 | Хуудас: 27 | |
| Шалгасан | Ж.Шажинбат | | | | |

## Тэнхлэг X11-н дагуух ханын дэлгэц, M1:100

/дотор талаас харсан байдал/

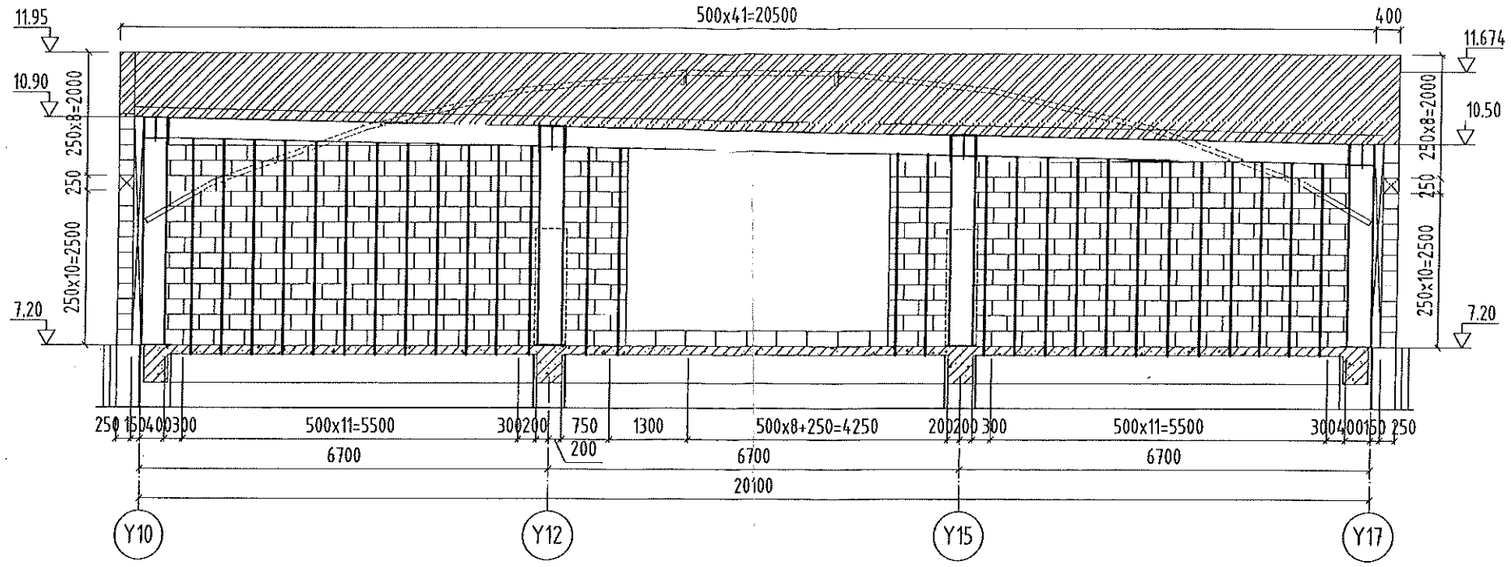


## Тэнхлэг X17-н дагуух ханын дэлгэц, M1:100

/гадна талаас харсан байдал/

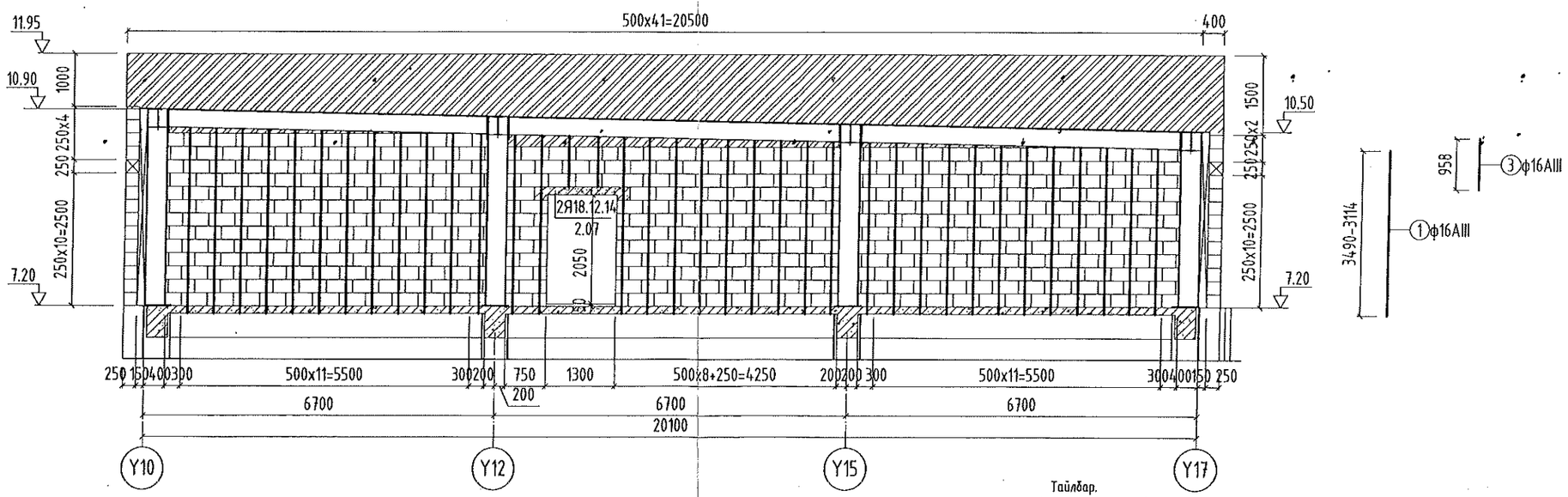


Тайлбар.

1. Энэ хуудас зургийг полистрол бетон блокон ханын ББ-23-с ББ-25-тай хамт үзнэ үү.
2. Комплант блокон ханыг зургаг үзүүлснийн дагуу 11 см хоёр нухэнд 16AIII ангийн арматурыг хучилт ба дамнуруунд өрөмдөж суулган B10 ангийн бетоноор цутгана. Комплант блокыг өөр хоорондн нь шуршдэг хөсөөр наах, өндрийн дагуу 3 уе тутамд бетон цутгалтыг хийнэ.

Энэхүү зургийг хуулбарлах, олшруулах, бусдад шилжүүлэн барилга барихыг хориглоно. Зохиогчийн эрхийн хуулийн дагуу зургаг нэмэлт өөрчлөлт оруулах, холбох эрхийг зөвхөн зохиогчид эзэлнэ.

URNUL PROJECT
Барилгын зураг төслийн "ӨРНӨЛПРОЕКТ" ХХК
www.urnul.mn
Утас: 7011-1156
ЗТ19-2131/17

Улаанбаатар хот. Хан-Уул. 10-р хороо.
ИНЕГ-н Бүсийн нислэгийн хөдөлгөөний удирдлагын төв. "Б" блок

Тэнхлэг X11 ба X17-н дагуух ханын арматурлалтын дэлгэц

| | | | | | |
|---|---|---|---|---|---|
| Инженер | Ж.Шажинбат | ЕГ Шифр: ӨП-11/2018 | Масштаб: M1:100 | Огноо: 2018/10/05 | Уе шат: АЗ |
| Гүйцэтгэсэн | М.Нандинбилэг | ТГ Шифр: | Зургийн дугаар: ББ-23 | Хуудас: 27 | |
| Шалгасан | Ж.Шажинбат | | | | |

## Тэнхлэг Y17-н дагуух ханын дэлгэц, М1:100

/гадна талаас харасан байдал/

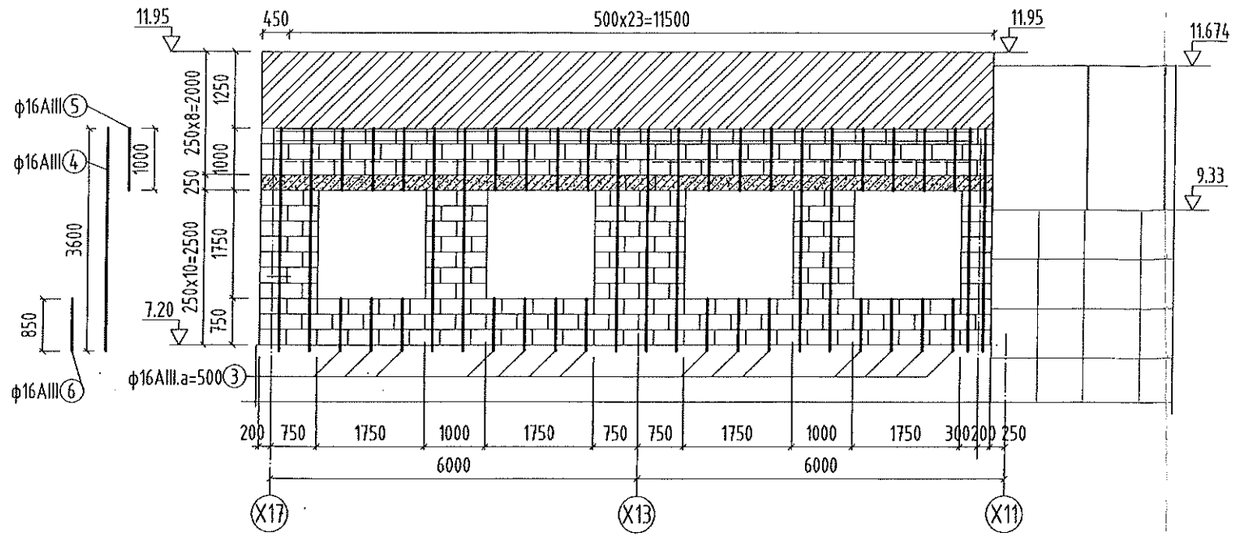


## Тэнхлэг Y10-н дагуух ханын дэлгэц, М1:100

/гадна талаас харасан байдал/

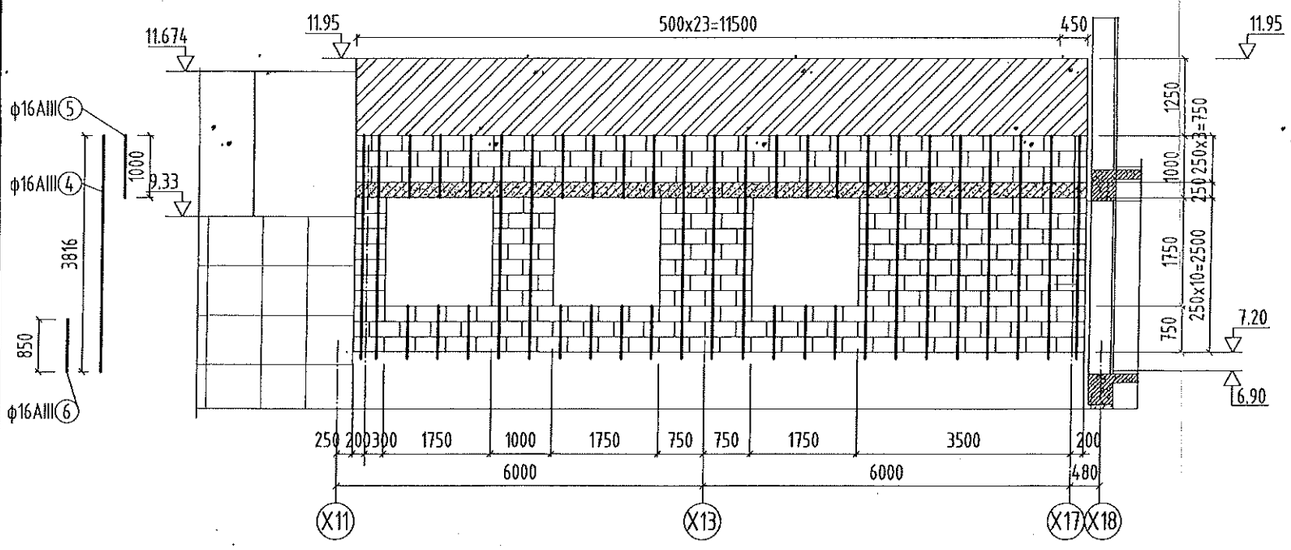


Тайлбар.

1. Энэ хуудас зургийг полистрол бетон блокон ханын ББ-23-с ББ-24-тэй хамт үзнэ үү.
2. Комплант блокон ханыг зураглт үзүүлсний дагуу 11 см хоёр нухэнд 16AIII ангийн арматурыг хучилт ба даннуруунд өремдөж суулган В10 ангийн бетоноор цутгана. Комплант блокыг өөр хоорондоо нь шуршдэг хөвсөөр наах, өндрийн дагуу 3 үе тутамд бетон цутгалтыг хийнэ.

## Хэсэглэл "Д", М1:20

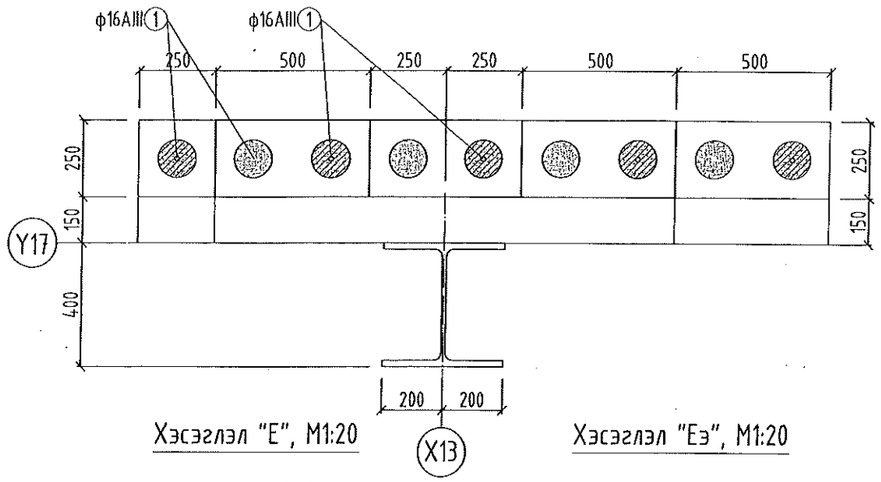


## Хэсэглэл "Е", М1:20

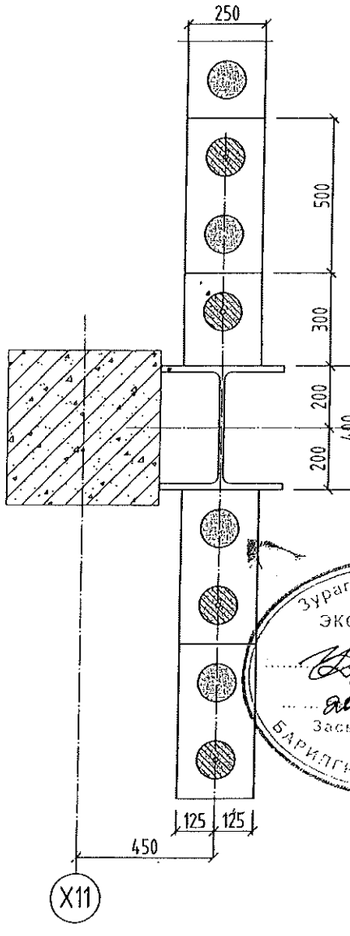


## Хэсэглэл "Еэ", М1:20

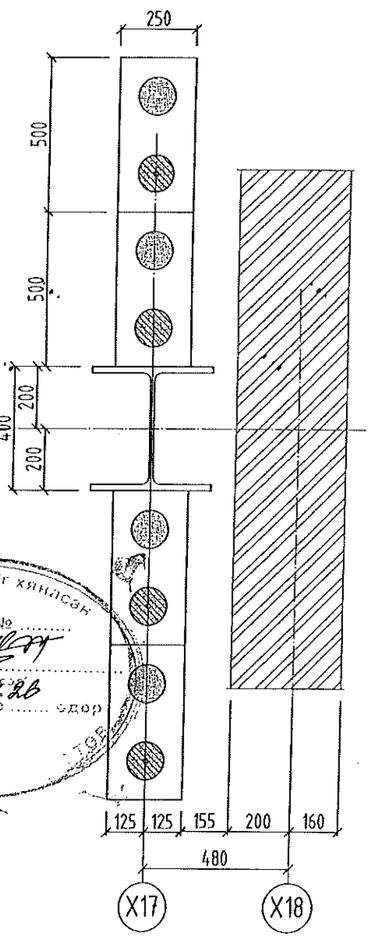


Энэхүү зургийг хуулбарлах, олшруулах, бүсдаа шилжүүлэн барилга барихыг хориглоно. Зохиогчийн эрхийн хуулийн дагуу зураг нэмэлт өөрчлөлт оруулах, холбох эрхийг эзэмшигч зохиогчид эзэлнэ.

URNUL PROJECT

Барилгын зураг төслийн "ӨРНӨЛПРОЕКТ" ХХК

www.urnul.mn

Утас: 7011-1156

ЗТ19-2131/17

Улаанбаатар хот. Хан-Уул. 10-р хороо.

ИНЕГ-н Бүсийн нислэгийн хөдөлгөөний удирдлагын төв. "Б" блок

Тэнхлэг Y10, Y17-н дагуух ханын арматурлалтын дэлгэц, хэсэглэл

Ye шат: А3

| | | | | | |
|---|---|---|---|---|---|
| Инженер | Ж.Шажинбат | ЕГ Шифр: ӨП-11/2018 | Масштаб: М1:100, 1:20 | Огноо: 2018/10/05 |
| Гүйцэтгэсэн | М.Нандинбилэг | ТГ Шифр: | Зургийн дугаар: ББ-24 | Хуудас: 27 |
| Шалгасан | Ж.Шажинбат | | | |

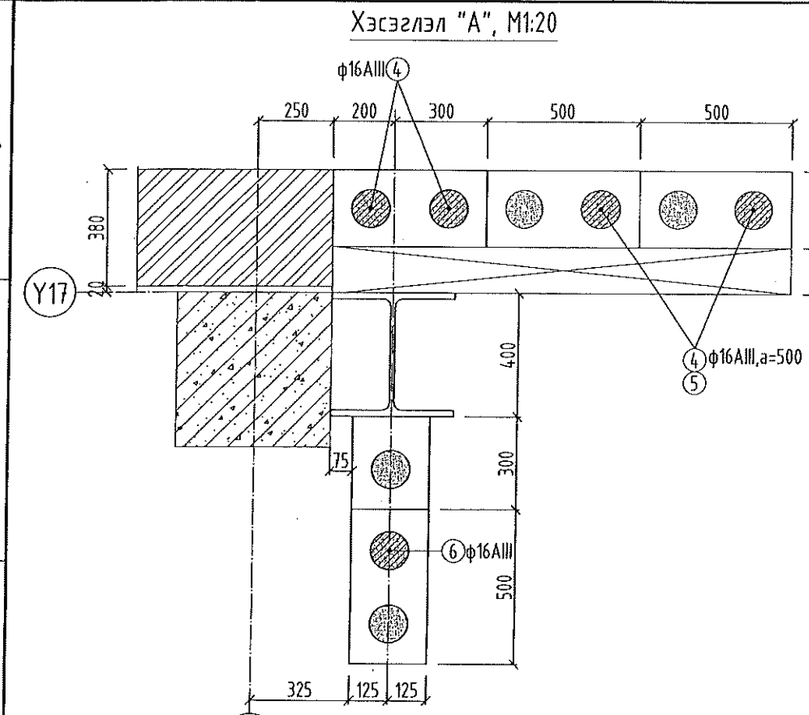


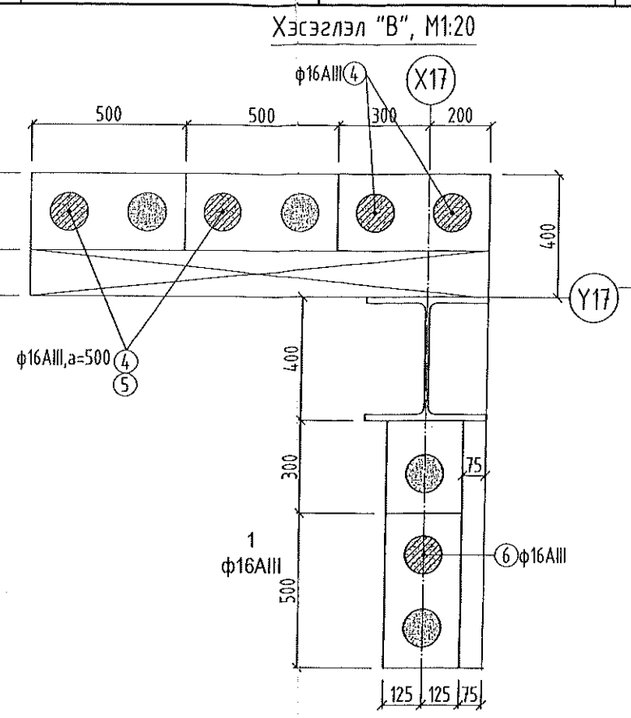


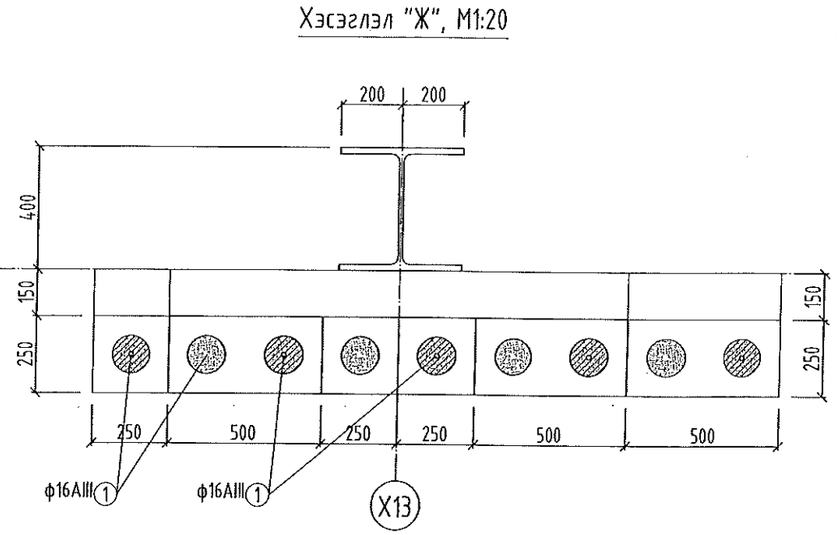


Төмөр бетон бүсний арматурлалт, М1:20

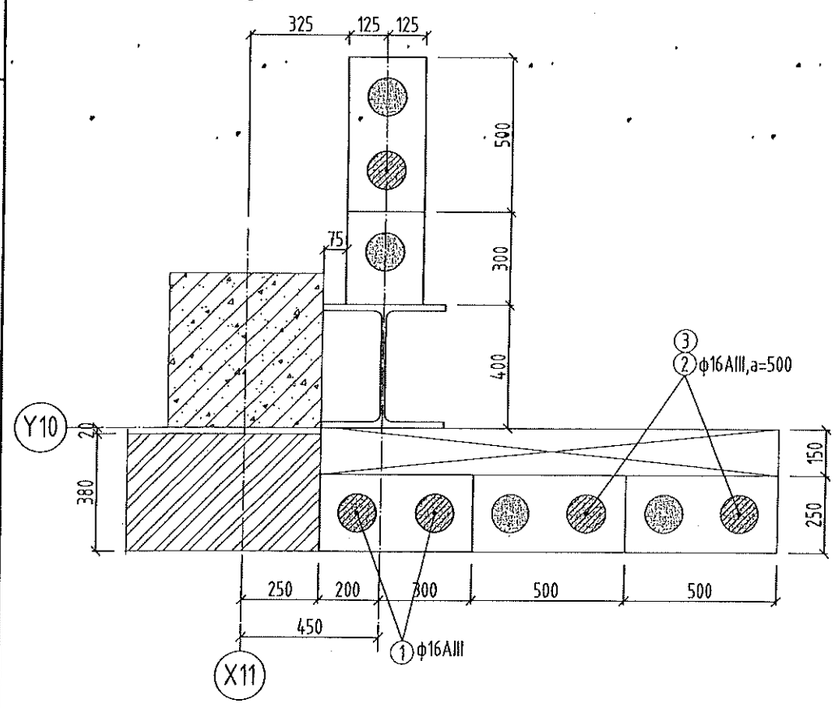


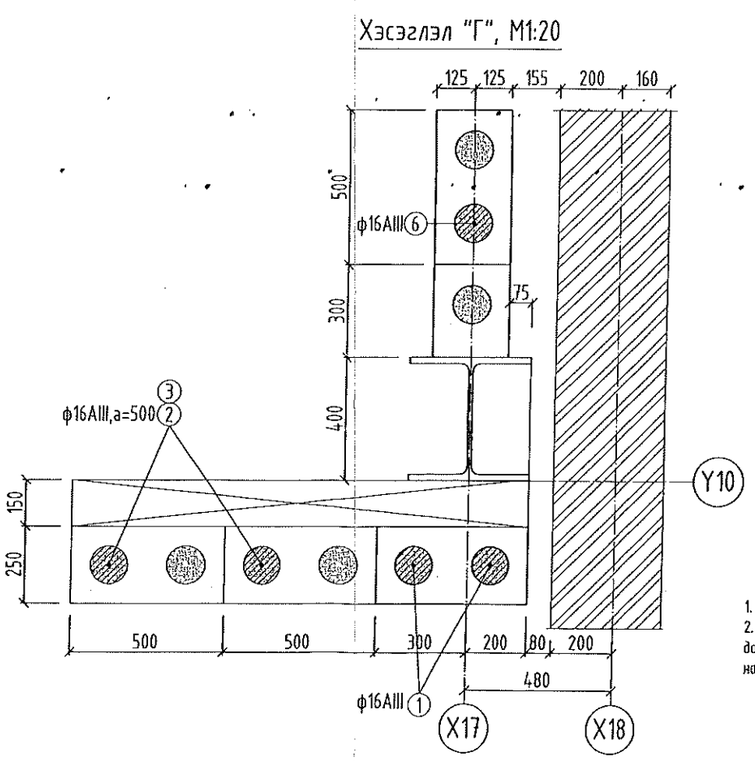


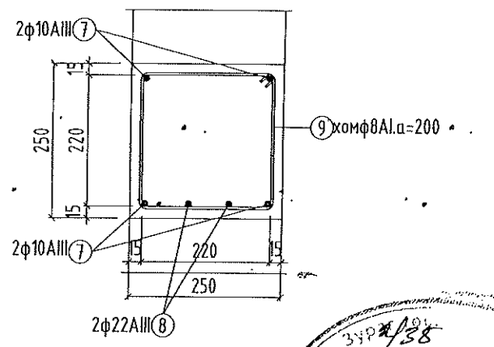


Тайлбар.

1. Энэ хуудас зургийг полистрол бетон блокон ханын ББ-23-с ББ-25-тай хамт үзнэ үү.
2. Комплант блокон ханыг зураг үзүүлснийн дагуу 11 см хоёр нухэнд 16AIII ангийн арматурыг хучилт ба дамнуруунд өрөмдөж сунгасан В10 ангийн бетоноор цутгана. Комплант блокыг өөр хооронд нь шуршдэг хөвсөөр наах, өндрийн дагуу 3 үе тутамд бетон цутгалтыг хийнэ.

Энэхүү зургийг хуулбарлах, олшруулах, бусдад шилжүүлэн барилга барихыг хориглоно. Зохиогчийн эрхийн хуулийн дагуу зураг, нэмэлт өөрчлөлт оруулах, холбох эрхийг зөвхөн зохиогчид эдэлнэ.

URNUL PROJECT
Барилгын зураг төслийн "ӨРНӨЛПРОЕКТ" ХХК
www.urnul.mn
Утас: 7011-1156
ЗТ19-2131/17

Улаанбаатар хот. Хан-Уул. 10-р хороо.
ИНЕГ-н Бүсийн нислэгийн хөдөлгөөний удирдлагын төв. "Б" блок

Комплант блокон ханын арматурлах хэсэглэл "А","Б","В","Г","Ж"

| | | | | | |
|---|---|---|---|---|---|
| Инженер | Ж.Шажинбат | ЕГ Шифр: ӨП-11/2018 | Масштаб: М1:20 | Огноо: 2018/10/05 | Ye шат: АЗ |
| Гүйцэтгэсэн | М.Нандинбилэг | ТГ Шифр: | Зургийн дугаар: ББ-25 | Хуудас: 27 | |
| Шалгасан | Ж.Шажинбат | | | | |

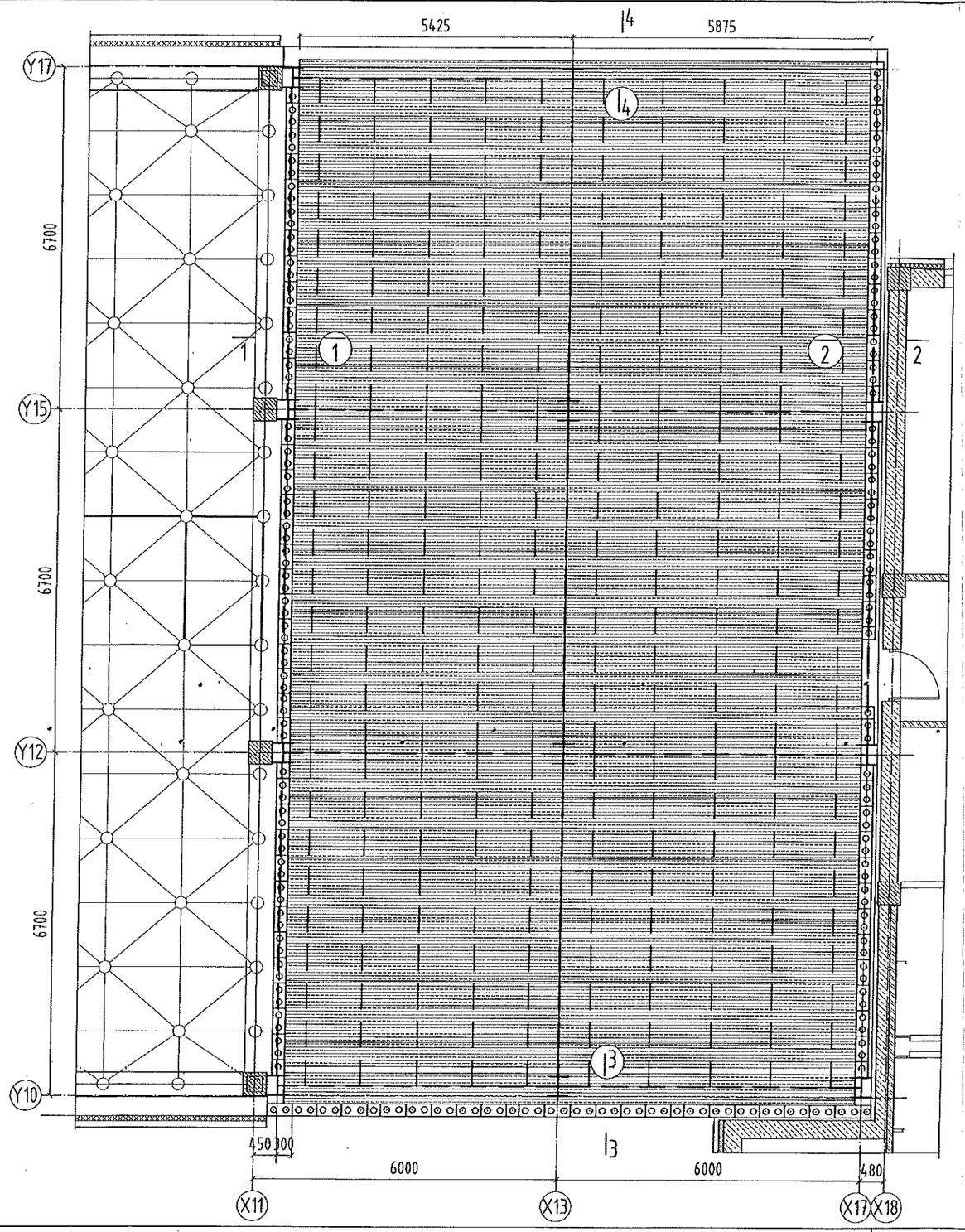


Огтлол 1-1, М1:20

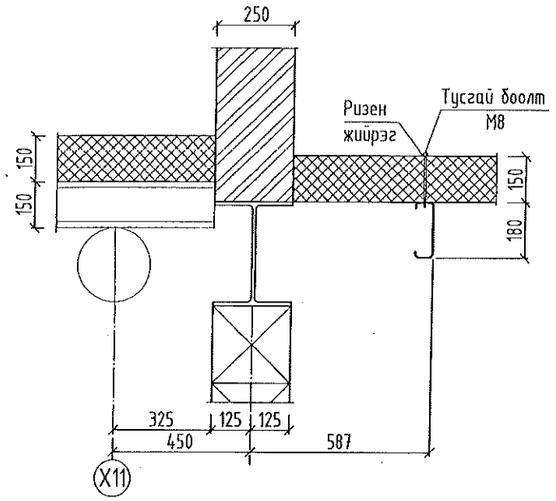


Огтлол 2-2, М1:20

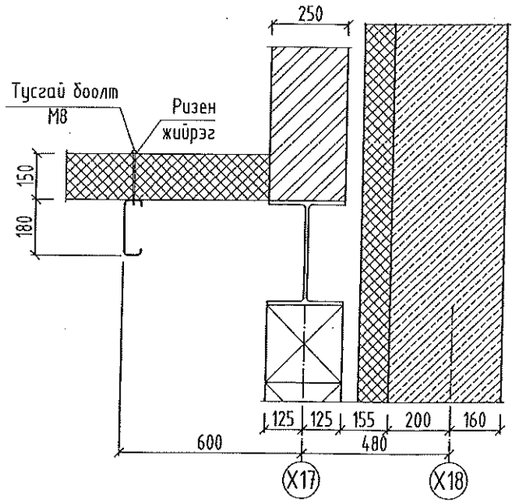


Огтлол 3-3, М1:20

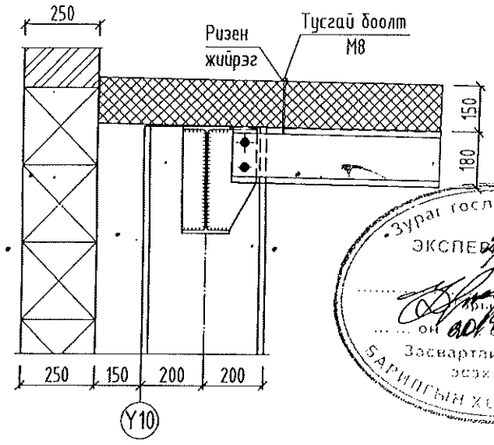


Огтлол 4-4, М1:2

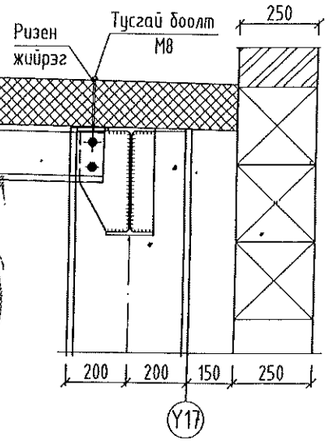


| Марк позиц | Тэмдэглэгээ | Нэр | Тоо (шир) | Талбай (м2) | | Тайлбар |
|---|---|---|---|---|---|---|
| | | | | Нэгж | Нийт | |
| | | Дээврийн сэндвичин хавтан | | | 230.52 | |
| | | 1200x5975x150 хэмжээтэй сэндвичин хавтан | 17 | 7.05 | 119.85 | |
| | | 1200x5425x150 хэмжээтэй сэндвичин хавтан | 17 | 6.51 | 110.67 | |
| | | | | | | |

Энэхүү зургийг хуулбарлах, олшруулах, бусдад шилжүүлэн барилга барихыг хориглоно. Зохиогчийн эрхийн хуулийн дагуу зургаг нэмэлт өөрчлөлт оруулах, холбох эрхийг зөвхөн зохиогчид эдэлнэ.

URNUL PROJECT
Барилгын зураг төслийн "ӨРНӨЛПРОЕКТ" ХХК
www.urnul.mn
Утас: 7011 1156
ЗТ19-2131/17

Улаанбаатар хот. Хан-Уул. 10-р хороо.
ИНЕГ-н Бусийн нислэгийн хөдөлгөөний удирдлагын төв. "Б" блок

Дээврийн сэндвичин хавтангийн байгуулалт, огтлол, түүвэр

Ye шат: А3

| | | | | | |
|---|---|---|---|---|---|
| Инженер | Ж.Шажинбат | ЕГ Шифр: ӨП-11/2018 | Масштаб: М1:100, 1:20 | Огноо: 2018/10/05 |
| Гүйцэтгэсэн | М.Нандинбилэг | ТГ Шифр: | Зургийн дугаар: ББ-26 | Хуудас: 27 |
| Шалгасан | Ж.Шажинбат | | | |

## Одоо байгаа хучилтанд шинээр гарах ба бөглөх нүхний байгуулалт, М1:100

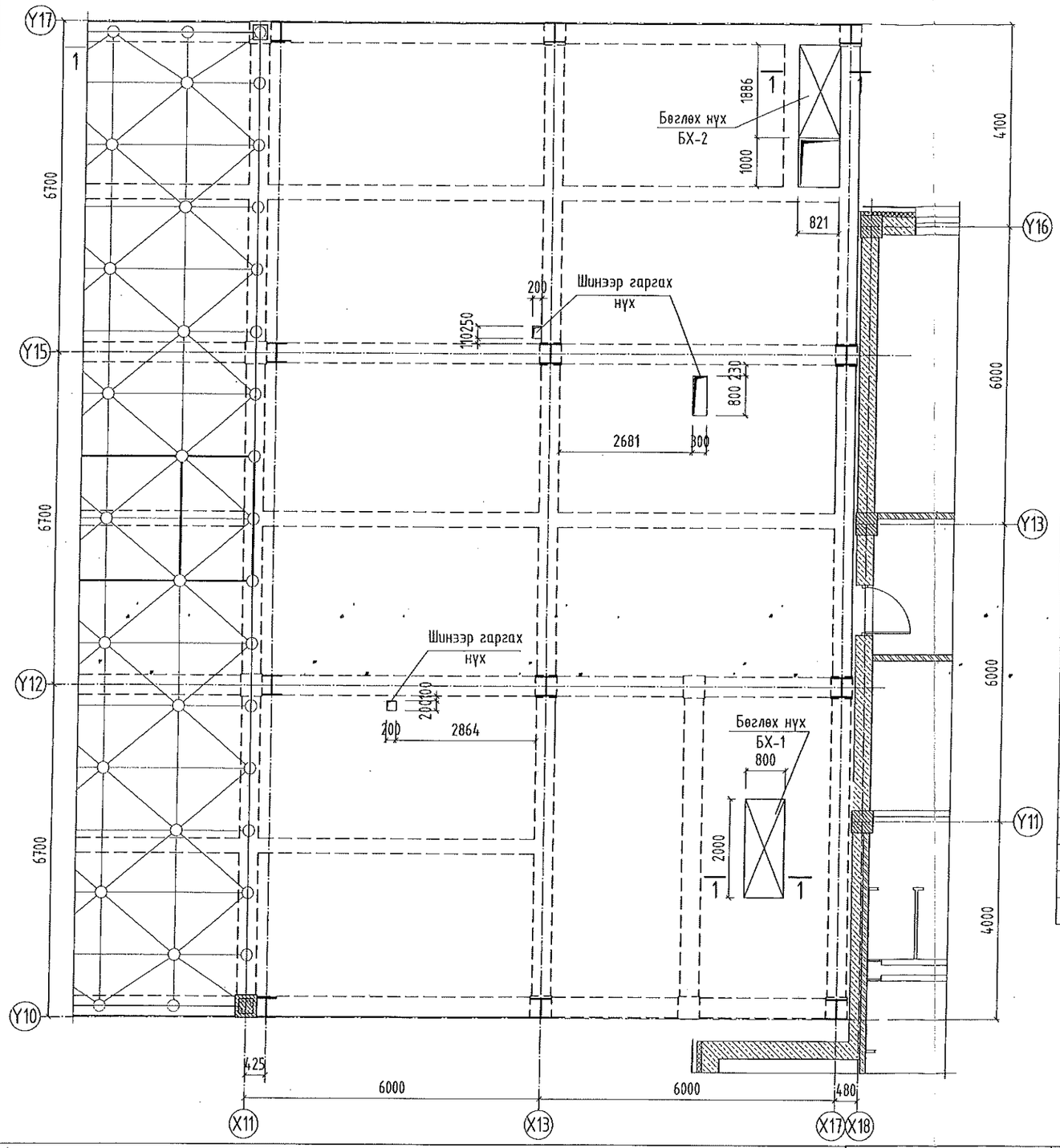


## Огтлол 1-1, М1:20

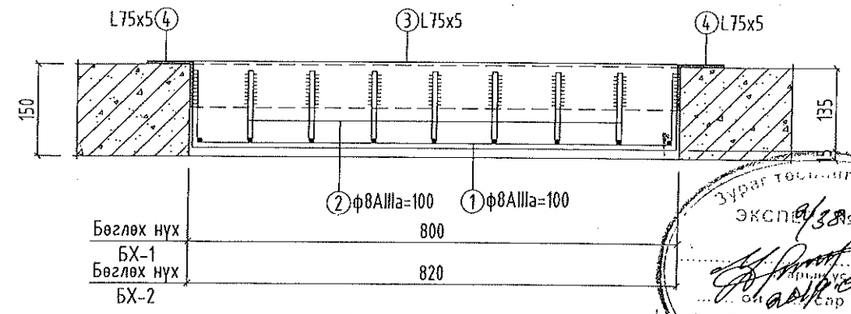


| Марк позиц | Тэмдэглэгээ | Нэр | Тоо (шир) | Жин (кг) Нэгж | Жин (кг) Нийт | Тайлбар |
|---|---|---|---|---|---|---|
| | | Бөгдөх нүх БХ-1 | | | 49.84 | |
| 1 | 120 790 120 | ø 8 AIII ГОСТ 5781-93 L=1030 | 19 | 0.406 | 7.72 | |
| 2 | 120 1990 120 | ø 8 AIII ГОСТ 5781-93 L=2230 | 7 | 0.880 | 6.16 | |
| 3 | | L 75x5 ГОСТ 8509-93 L=950 | 2 | 5.51 | 11.02 | |
| 4 | | L 75x5 ГОСТ 8509-93 L=2150 | 2 | 12.47 | 24.94 | |
| | | Бетон анги В20 | | | | $V=0.24м^3$ |
| | | Бөгдөх нүх БХ-2 | | | 46.19 | |
| 1 | 120 810 120 | ø 8 AIII ГОСТ 5781-93 L=1050 | 17 | 0.414 | 7.04 | |
| 2 | 120 1876 120 | ø 8 AIII ГОСТ 5781-93 L=2116 | 7 | 0.835 | 5.84 | |
| 3 | | L 75x5 ГОСТ 8509-93 L=970 | 2 | 5.63 | 11.25 | |
| 4 | | L 75x5 ГОСТ 8509-93 L=1901 | 2 | 11.03 | 22.05 | |
| | | Бетон анги В20 | | | | $V=0.24м^3$ |
| | | Шинээр цоолох нүх 200x200x150 | | | | |
| | | Бетон анги В20 | | | | $V=0.006м^3$ |
| | | Шинээр цоолох нүх 200x250x150 | | | | |
| | | Бетон анги В20 | | | | $V=0.0075м^3$ |
| | | Шинээр цоолох нүх 300x800x150 | | | | |
| | | Бетон анги В20 | | | | $V=0.036м^3$ |

### Тайлбар

1. Одоо байгаа хучилтанд гарах нүхийг яндан өрмөөр цоолж арматурыг таслахгүй гаргана. Зайлшгүй арматур таслах 300x800-н нүхийг L50x5-н булан төмрөөр дээд, доод ирмэгийг битүү эмжиж өгнө. Нийт 19.60 кг.
2. Бөглөх нүхийг L75x5 булан төмрөөр дээд ирмэгийг битүү эмжиж ф8AIII арматурыг 10 см алхамтай гагнаж цутгана.

Зураг төслийг хянасан
Экспертийн дүгнэлт
Засвартай
Зарим зүйлийг

Энэхүү зургийг хуулбарлах, олшруулах, бусдад шилжүүлэн барилга барихыг хориглоно. Зохиогчийн эрхийн хуулийн дагуу зургаг нэмэлт өөрчлөлт оруулах, холбох эрхийг зөвхөн зохиогчид эдэлнэ.

URNUL PROJECT
Барилгын зураг төслийн "ӨРНӨЛПРОЕКТ" ХХК
www.urnul.mn
Утас: 7011-1156
ЗТ19-2131/17

Улаанбаатар хот. Хан-Уул. 10-р хороо.
ИНЕГ-н Бусийн нислэгийн хөдөлгөөний удирдлагын төв. "Б" блок

| | | | | | |
|---|---|---|---|---|---|
| Одоо байгаа хучилтанд гарах ба бөглөх нүхний байгуулалт, түүвэр | | | | | Ye шат: А3 |
| Инженер | Ж.Шажинбат | ЕГ Шифр: ӨП-11/2018 | Масштаб: М1:100 | Огноо: 2018/10/05 |
| Гүйцэтгэсэн | М.Нандинбилэг | ТГ Шифр: | Зургийн дугаар: ББ-27 | Хуудас: 27 |
| Шалгасан | Ж.Шажинбат | | | |