ХУУДАС	НЭР	ТАЙЛБАР
1	Зургийн жагсаалт, таних тэмдэг, тайлбар бичиг	ТХ-01
2	Материалын түүвэр	ТХ-02
3	Бассейны ажиллагааны схем	ТХ-03
4	Бассейны усан тольны хэсгийн байгуулалт м1:50	ТХ-04
5	Бассейны техникийн өрөөний байгуулалт м1:50	ТХ-05
6	Бассейны техникийн өрөөний ус зайлуулах хэсгийн байгуулалт м1:50	ТХ-06

ТАНИХ ТЭМДЭГ		НЭР
БАЙГУУЛАЛТ	ТОЙМ	
—— У1 ——	—— У1 ——	Хүйтэн усны шугам
—— У4 ——	—— У4 ——	Эргэлтийн усны түгээх шугам
—— У5 ——	—— У5 ——	Эргэлтийн усны буцах шугам
—— Д1 ——	—— Д1 ——	Халаалтын усны шугам
—— Д2 ——	—— Д2 ——	Халаалтын усны буцах шугам
—— Б2 ——	—— Б2 ——	Ус зайлуулах шугам
БШ-У1-1	БШ-У1-1	Хүйтэн усны босоо шугам
БШ-Д1-1	БШ-Д1-1	Халаалтын усны босоо шугам
БШ-Д2-1	БШ-Д2-1	Халаалтын буцах усны босоо шугам
БШ-Б2-1	БШ-Б2-1	Ус зайлуулах босоо шугам
		Хаалт
		Үл буцаах хаалт
		Бөмбөлгөн хаалт
Тр	Х Тр	Трап
		Ус баригч
		Форсунк
		Сувгийн Ус хүлээн авах сараалж
		Цахилгаан соронзон Хаалт
		Усны тоолуур
		Насос
		Хоолойн дулаалга

ТАЙЛБАР БИЧИГ

-Урт 7м
-Өргөн 2.7м
-Гүн 1.15-1.75 м
-Усан толь 18.9м^2
-Эзэлхүүн 27м^3
-Өвлийн үеийн усны температур 25-26°С
-Орчны агаарын температурыг 27-28°С байлгах.
-Усны цэвэрлэгдэх давтамж 4 цагт нэг удаа
-Бассейнд нэгэн зэрэг байх зохимжит хүний тоо 4. Дээд тал нь 6-н хүн
-Насос цагт 6.7-7м^3/цаг-с доошгүй зарцуулалтай бассейны зориулалттай ус баригч шүүлтүүртэй байх. Энэ зарцуулалтын үе дэх түрэлт нь 14-18 метрийг хангаж байх. Нөөцөнд нэг насос байна.
-Элсэн шүүлтүүрийн шүүх талбай нь 0.17м^2-с дээш байх. Шүүх хурд нь 40м/цаг. Диаметр нь 600 мм-с доошгүй байх. Олон үйлдэлт хаалтны хамт авах.
-Бассейны усны халаалтанд 25кВт-н чадалтай ялтсан бойлер ашиглах. 90-70°С системийн-н ус ашиглах бол Ф32-н ган хоолойгоор, 135-70°С-н систем ашиглах бол Ф25-н ган хоолойгоор халуунаа татах.
-Усны ариутгал да цэвэрлэгээнд хэт ягаан туяаны гэрэл, pH да хлор ашиглана. Хлорын оронд давсны уусмалаар ариутгах төхөөрөмж байж болно.
-Бассейны зохицуулах эзэлхүүн нь 4м^3-с доошгүй эзэлхүүнтэй угсармал нөөц сав байх.
-Тоног төхөөрөмжүүдийн марк үйлдвэрлэгчийн сонголтыг ашиглагч да угсралт хийх байгуулага хоорондоо тохиролцох да тухайн улсынхаа стандартын шаардлага хангасан чанарын гэрчилгээтэй тоног төхөөрөмж сонгох.

Бассейны бүх тоног төхөөрөмжийг нэг газраас авах. Тоног төхөөрөмж авсан газраас бассейны автомат удирдлагын самбарыг хамтад нь эзэмшиж авах.

- Бассейны шугам сүлжээ нь HDPE төрлийн хуванцар хоолой байна. Хүйтэн да халаалтын усны шугам хоолойнуудыг бүгдийг нь дулаалгатай угсарна.

Бассейны тоног төхөөрөмжийн сонголтоос шалтгаалж холболтын схем нь өөр байж болно.

Барилгын хийцийн элементүүдээр дайран өнгөрч буй бүх шугам хоолойг гилз тавьж угсарна Бассейны техникийн өрөөнд хана тааз барилгын бүх элементийг хлор зэрэг идэмхий бодисоос хамгаалсан түрхлэг хийх.

Бассейны аяганы гадна, дотор талыг ус ул нэвтрүүлэх түрхлэг түрхэх. Бассейны аяганы гадна талыг дулаалах, дулаан тусгаарлах резинэн бүдгаар бүдаж болно.

Аяганы дотор талд PVC хуванцар юм уу усны зориулалтай плитка наах. Доторлох аргаа захиалагч болон угсарах байгууллага хамтран сонгоно уу.

Бассейнд орохоосоо өмнө өрөөлийг бодож шүршүүрт орно уу.

Орсоныхоо дараа өөрийгөө бодож шүршүүрт орно уу.

Зураг төслийг хянасан
ЭКСПЕРТ
Гарын үсэг
2019.05.06 өдөр
Засварлах эрх

Барилгын зураг төсөл	Улаанбаатар хот. Хан-Уул дүүрэг. 10-р хороо. ИНЕГ-н Бусийн нислэгийн хөдөлгөөний удирдлагын төв байрны барилгын өөрчлөлт. "В"блок Бассейн				
	Материалын түүвэр				
"ТҮВШИНЖИН"ХХК	Инженер	Ц.Энхбаяр	ЕГ Шифр: ӨП-11/2018	Масштаб: М1:1	Огноо: 2019.02
	Гүйцэтгэсэн	Ц.Энхбаяр	ТГ Шифр: ТЖ 1.13/2018	Зургийн дугаар: ТХ- 01	Хуудас: 6
	Шалгасан				

А3

БАССЕЙНЫ АЖИЛЛАГААНЫ ЗАРЧМЫН СХЕМ

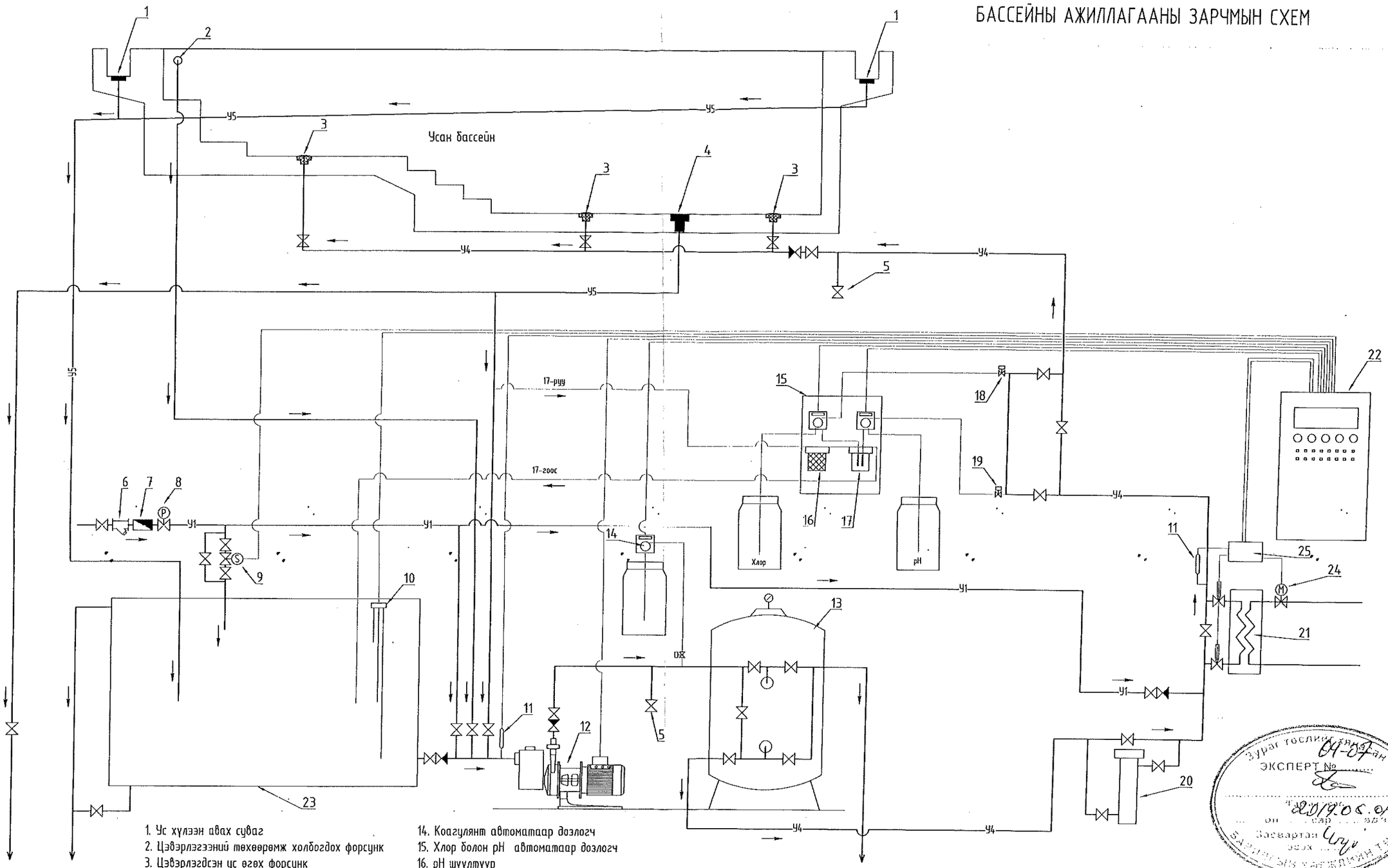

1. Ус хүлээн авах суваг
2. Цэвэрлэгээний төхөөрөмж холбогдох форсунк
3. Цэвэрлэгдсэн ус өгөх форсунк
4. Ус юулэх трап
5. Шинжилгээний ус авах хаалт
6. Хог шүүгч
7. Ус хэмжигч
8. Даралт тохируулах хаалт
9. Цахилгаан соронзон хаалт
10. Усны түвшин мэдрэгч
11. Температурын мэдрэгч
12. Эргэлтийн насос шүүлтүүрийн хамт
13. Механик цэвэрлэгээний шүүлтүүр
14. Коагулянт автоматаар дозлогч
15. Хлор болон pH автоматаар дозлогч
16. pH шүүлтүүр
17. Хлор болон pH хэмжигч электрод
18. Хлор оруулах клапан
19. pH өгөх клапан
20. Хэт ягаан туяагаар цэвэрлэх төхөөрөмж
21. Халуун усны ялтсан бойлер (ком)
22. Бассейны автомат удирдлагын самбар
23. Бассейны зохицуулах зээлхүүн бухий нөөцийн сав
24. Температур тохируулах хаалт
25. Ялтсан бойлерийн удирдлагын самбар

ЭКСПЕРТ №
04-07
2019.05.01
Засвартай

Барилгын зураг төсөл	Улаанбаатар хот. Хан-Уул дүүрэг. 10-р хороо. ИНЕГ-н Бүсийн нислэгийн хөдөлгөөний удирдлагын тов байрны барилгын өөрчлөлт. "В"блок-Бассейн				
	Бассейны ажиллагааны зарчмын схем				
"ТҮВШИНЖИН"ХХК	Инженер	Ц.Энхбаяр	ЕГ Шифр: ӨП-11/2018	Масштаб: М1:1	Огноо: 2019.02
	Гүйцэтгэлэн	Ц.Энхбаяр	ТГ Шифр: ТЖ 1.13/2018	Зургийн дугаар: ТХ- 03	Хуудас: 6
	Шалгасан				А3

БАССЕЙНЫ УСАН ТОЛЬНЫ ХЭСГИЙН БАЙГУУЛАЛТ М1:50

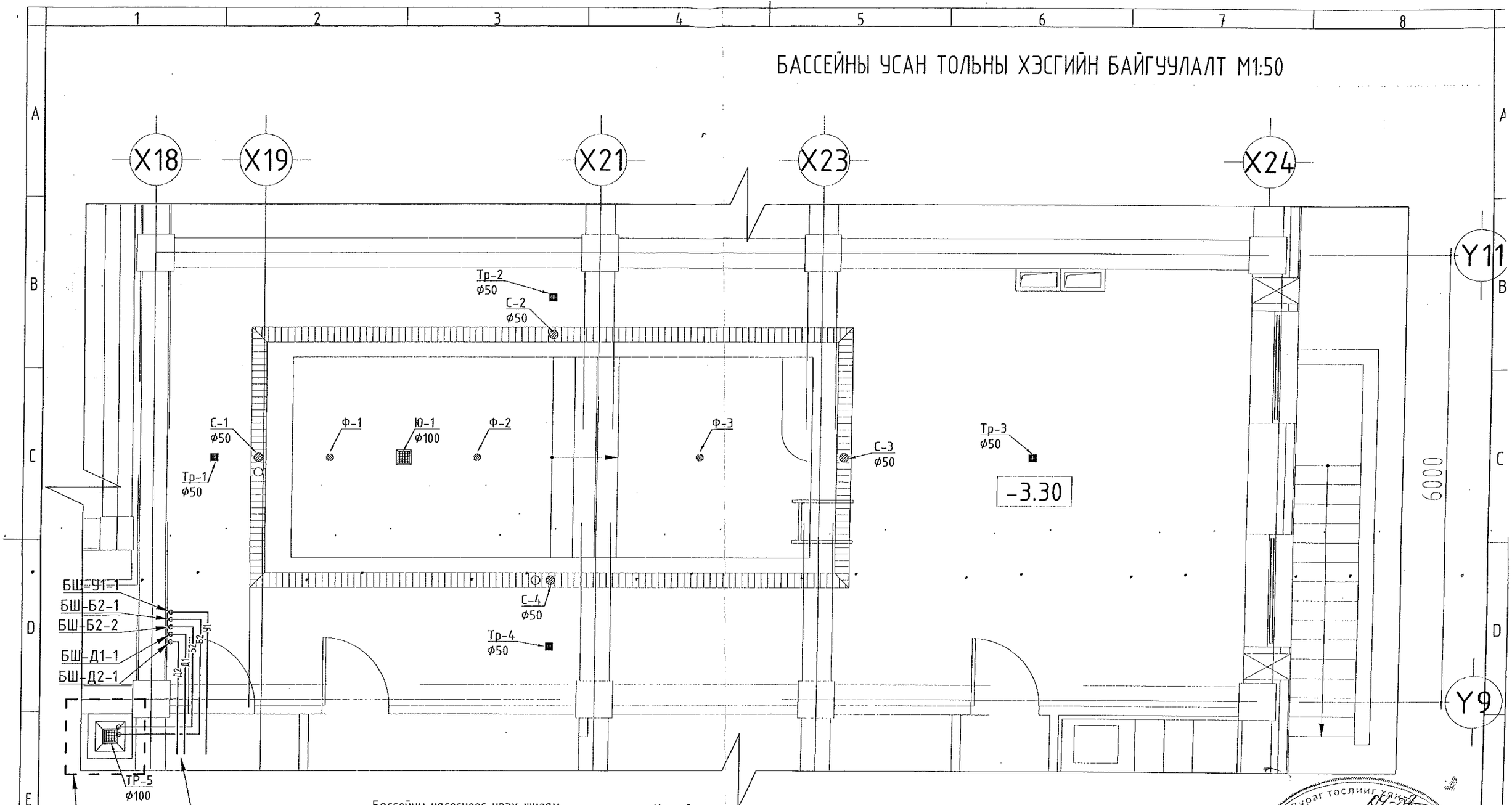

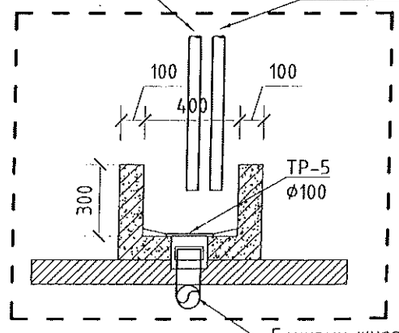

Тайлбар

Бассейн өрөөний шалыг трап тал руу 0.003 налуутай хийнэ.

Сувгийн налууг ус хүлээн авах сараалж тал руу 0.01 налуутай хийнэ

Барилгын зураг төсөл

"ТҮВШИНЖИН"ХХК

Улаанбаатар хот. Хан-Уул дүүрэг. 10-р хороо. ИНЕГ-н Бусийн нислэгийн хөдөлгөөний удирдлагын төв байрны барилгын өөрчлөлт. "В"блок-Бассейн

Бассейны усан тольны хэсгийн байгуулалт

Инженер		Ц.Энхбаяр	ЕГ Шифр: ӨП-11/2018	Масштаб: М1:1	Огноо: 2019.02
Гүйцэтгэсэн		Ц.Энхбаяр	ТГ Шифр: ТЖ 1.13/2018	Зургийн дугаар: ТХ- 04	Хуудас: 6
Шалгасан					

А3

БАССЕЙНЫ ТЕХНИКИЙН ӨРӨӨНИЙ БАЙГУУЛАЛТ М1:50

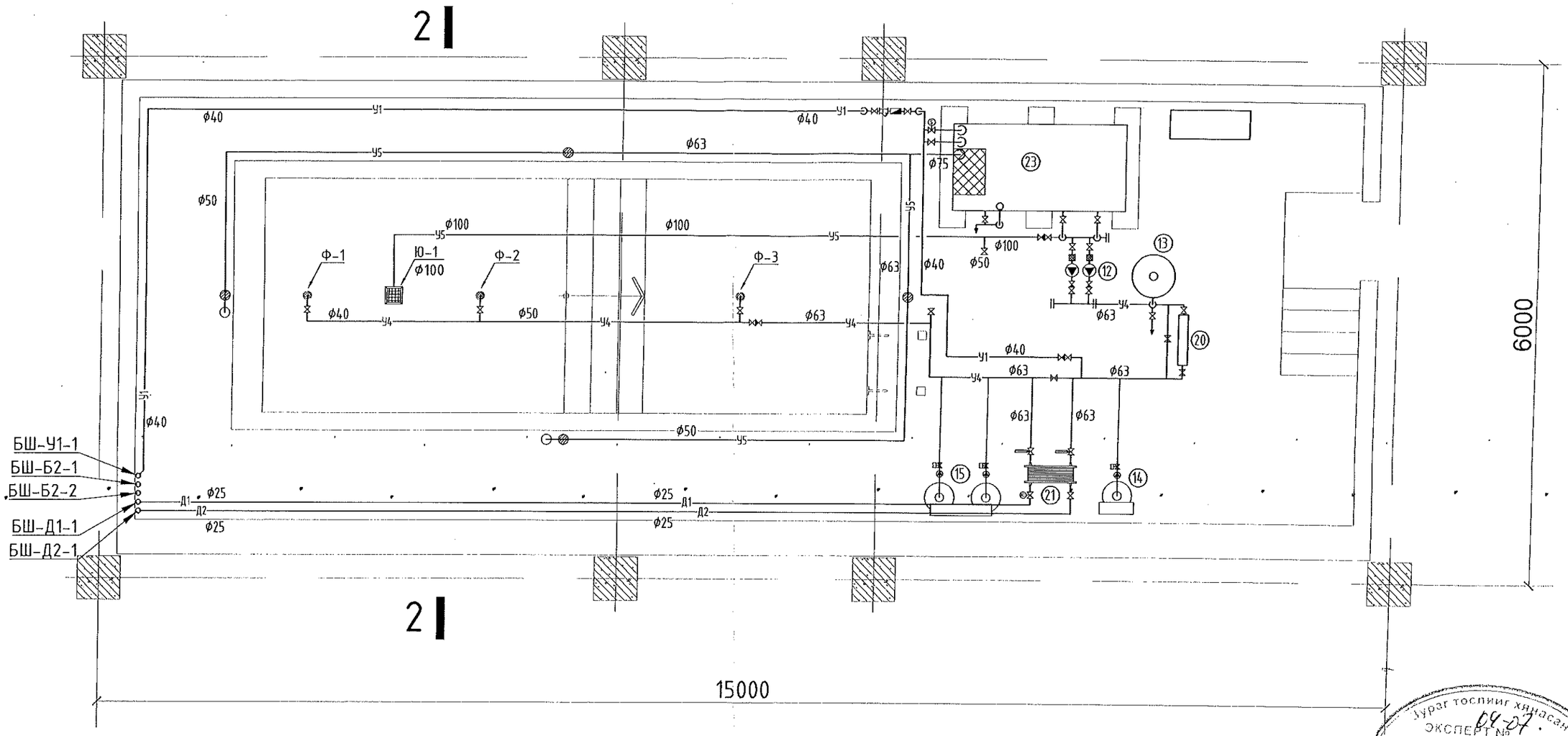

1. Ус хүлээн авах суваг
2. Цэвэрлэгээний төхөөрөмж холбогдох форсунк
3. Цэвэрлэгдсэн ус өгөх форсунк
4. Ус юулэх трап
5. Шинжилгээний ус авах хаалт
6. Хог шүүгч
7. Ус хэмжигч
8. Даралт тохируулах хаалт
9. Цахилгаан соронзон хаалт
10. Усны түвшин мэдрэгч
11. Температурын мэдрэгч
12. Эргэлтийн насос шүүлтүүрийн хамт
13. Механик цэвэрлэгээний шүүлтүүр
14. Коагулянт автоматаар дозлогч
15. Хлор болон pH автоматаар дозлогч
16. pH шүүлтүүр
17. Хлор болон pH хэмжигч электрод
18. Хлор өгөх клапан
19. pH өгөх клапан
20. Хэт ягаан туяагаар цэвэрлэх төхөөрөмж
21. Халуун усны ялтсан бойлер (ком)
22. Бассейны автомат удирдлагын самбар
23. Бассейны зохицуулах эзэлхүүн бүхий нөөцийн сав
24. Температур тохируулах хаалт
25. Ялтсан бойлерийн удирдлагын самбар

Зураг төслийг хянасан
ЭКСПЕРТ № 04-07
Гарын үсэг
2019.05.06

Барилгын зураг төсөл	Улаанбаатар хот. Хан-Уул дүүрэг. 10-р хороо. ИНЕГ-н Бүсийн нислэгийн хөдөлгөөний удирдлагын төв байрны барилгын өөрчлөлт. "В"блок-Бассейн				
	Бассейны техникийн өрөөний байгуулалт				
	Инженер	Ц.Энхбаяр	ЕГ Шифр: ӨП-11/2018	Масштаб: М1:1	Огноо: 2019.02
	Гүйцэтгэсэн	Ц.Энхбаяр	ТГ Шифр: ТЖ 1.13/2018	Зургийн дугаар: ТХ- 05	Хуудас: 6
"ТҮВШИНЖИН"ХХК	Шалгасан				

А3

БАССЕЙНЫ ТЕХНИКИЙН ӨРӨӨНИЙ УС ЗАЙЛУУЛАХ ХЭСГИЙН БАЙГУУЛАЛТ М1:50

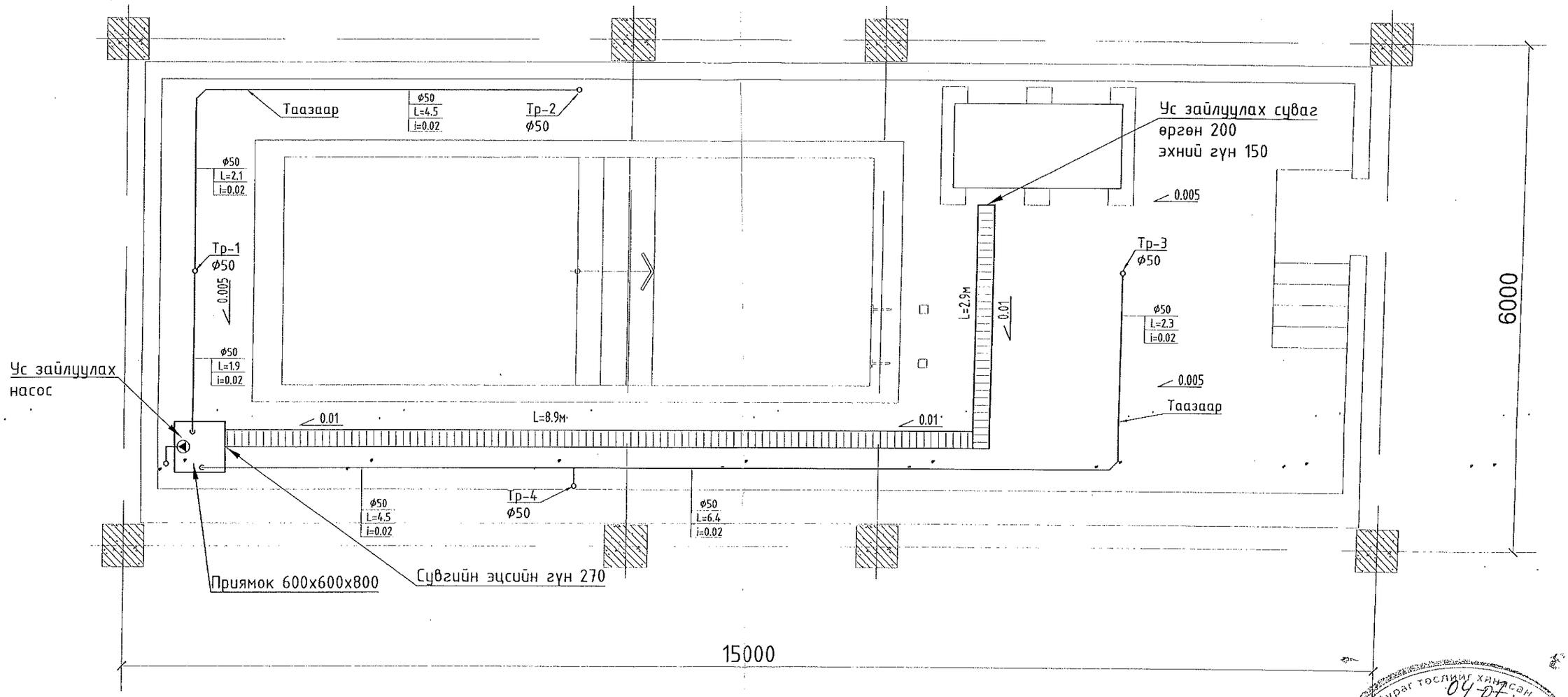

Тайлбар
Техникийн өрөөний шалыг гуваг тал руу 0.005 налуутай хийнэ.

Барилгын зураг төсөл	Улаанбаатар хот. Хан-Уул дүүрэг. 10-р хороо. ИНЕГ н Бүсийн нислэгийн хөдөлгөөний удирдлагын төв байрны барилгын өөрчлөлт. "В"блок-Бассейн				
	Бассейны техникийн өрөөний ус зайлуулах хэсгийн байгуулалт				
"ТҮВШИНЖИН"ХХК	Инженер	Ц.Энхбаяр	ЕГ Шифр: ӨП-11/2018	Масштаб: М1:1	Огноо: 2019.02
	Г үүцэтгэсэн	Ц.Энхбаяр	Н Шифр: ТЖ 1.13/2018	Зургийн дугаар: ТХ- 06	Хуудас: 6
	Шалгасан				

Зураг тусгай хянасан
ЭКСПЕРТ
2019.05.01
Засварлаж эсэх
БАРИЛГЫН ХЭЛТЭС