БА марктай зургийн нэгдсэн жагсаалт

Д/Д	Зургийн нэр	Хуудасны марк
1	Г блок. Зургийн жагсаалт, тайлбар бичиг	БА-1
2	Г блок. Давхарлах давхрын байгуулалт, огтлол 1-1, гадна ханын бүтэц-1, шалны бүтэц	БА-2
3	Г блок. Дээврийн байгуулалт, огтлол 2-2, дээврийн хэсэглэл 1-2, шинээр нэмэх хаалга, цонхны схем, түүвэр	БА-3
4	Г блок. Нүүр тал X5-X0, нүүр тал Y17-Y20	БА-4
5	Г блок. Нүүр тал X0-X5, нүүр тал Y20-Y17	БА-5

ТХ марктай зургийн нэгдсэн жагсаалт

Д/Д	Зургийн нэр	Хуудасны марк
1	Г блок. Давхарлах давхрын тоног төхөөрөмжийн байгуулалт	ТХ-1

ТАЙЛБАР БИЧИГ

Архитектур төлөвлөлтийн шийдэл. ИНЕГ-ын захиалгаар одоо баригдаж байгаа Бусийн нислэгийн хөдөлгөөний удирдлагын төвийн Г блокийн барилгын зүүн талын дан давхар хэсгийг 2 давхар болгож давхарлан гал унтраах хийн баллоны өрөө төлөвлөж ажлын зургийг боловсруулав.

Буулгах ажил. Г блокийн барилгын зүүн талын дан давхар хэсгийн одоо байгаа дээврийн дулаалга, парапетыг буулгаж нүхтэй хавтан хучилт, төмөр бетон бүсийг ил гаргасны дараа давхарлах ажлыг хийнэ.

Галын аюулгүй байдлын арга хэмжээ. Давхарлах хэсгийн металл эдлэлүүдийг галын шүршлэгээр шүршинэ.

Хана. Б блокийн давхарлах давхрын гадна хана нь 38 см тоосгон хана байх ба гадна талдаа 10 см чулуун хөвөн дулаалгатай, 12 см тоосгон өнгөлгөөн дээр хөнгөн цагаан нийлмэл хавтан өнгөлгөөтэй байна.

Шал. 1-р давхрын нүхтэй хавтан хучилтан дээр 12 см төмөр бетон хүчитгэл хийн, бэтоны бүдгаар 2 дахин бүдна.

Цонх. Шинээр хийх цонх нь хөнгөн цагаан рамтай вакуум шилтэй цонх байна.

Дээвэр. Г блокийн давхарлах хэсгийн дээврийг төмөр дам нуруун дээр төмөр прогон налуулан тавьж сэндвичэн хавтангаар хучна.

Гадна заслал. Фасадны өнгөлгөөний материалыг хөнгөн цагаан нийлмэл хавтангаар сонгов. Өнгөлгөөний хавтанг тоосгон хана дээр тусгай бэхэлгээгээр бэхэлнэ. Өнгөний сонголт цэнхэр ба цагаан өнгө. Материалын өнгийг сонгохдоо зохиогчийг заавал оролцуулна.

Дотор заслал. Хийн баллоны өрөөний ханыг сайн чанарын шавардлагаар шавардаж, затирк татаж сайтар тэгшилсний дараа цайвар өнгийн тосон будгаар 2 дахин будна.

Таних тэмдэглэгээ:

- Шинээр өрөх тоосгон хана
- Чулуун хөвөн дулаалга
- Одоо байгаа хана

Энэхүү зургийг хуулбарлах, олшруулах, бусдад шилжүүлэн барилга барихыг хориглоно. Зохиогчийн эрхийн хуулийн дагуу зураг нэмэлт өөрчлөлт оруулах, холбох эрхийг зөвхөн зохиогчид эдэлнэ.

URNUL PROJECT
Барилгын зураг төслийн "ӨРНӨЛПРОЕКТ" ХХК
www.urnul.mn
Утас: 7011-1156
ЗТ19-2131/17

Улаанбаатар хот. Хан-Уул дүүрэг. 10-р хороо.
ИНЕГ-н бусийн нислэгийн хөдөлгөөний удирдлагын төв. Г блок.

Зургийн жагсаалт, тайлбар бичиг					Ye шат: АЗ
Архитектор	Д.Цэвэлмаа		ЕГ Шифр: ӨП-11/2018	Масштаб: М1:100	Огноо: 2018/11/01
Гүйцэтгэсэн	Ш.Цэнгүүн		ТГ Шифр:	Зургийн дугаар: БА-1	Хуудас: 5
Шалгасан	Д.Цэвэлмаа				

ДАВХАРЛАХ ДАВХРЫН БАЙГУУЛАЛТ М1:100

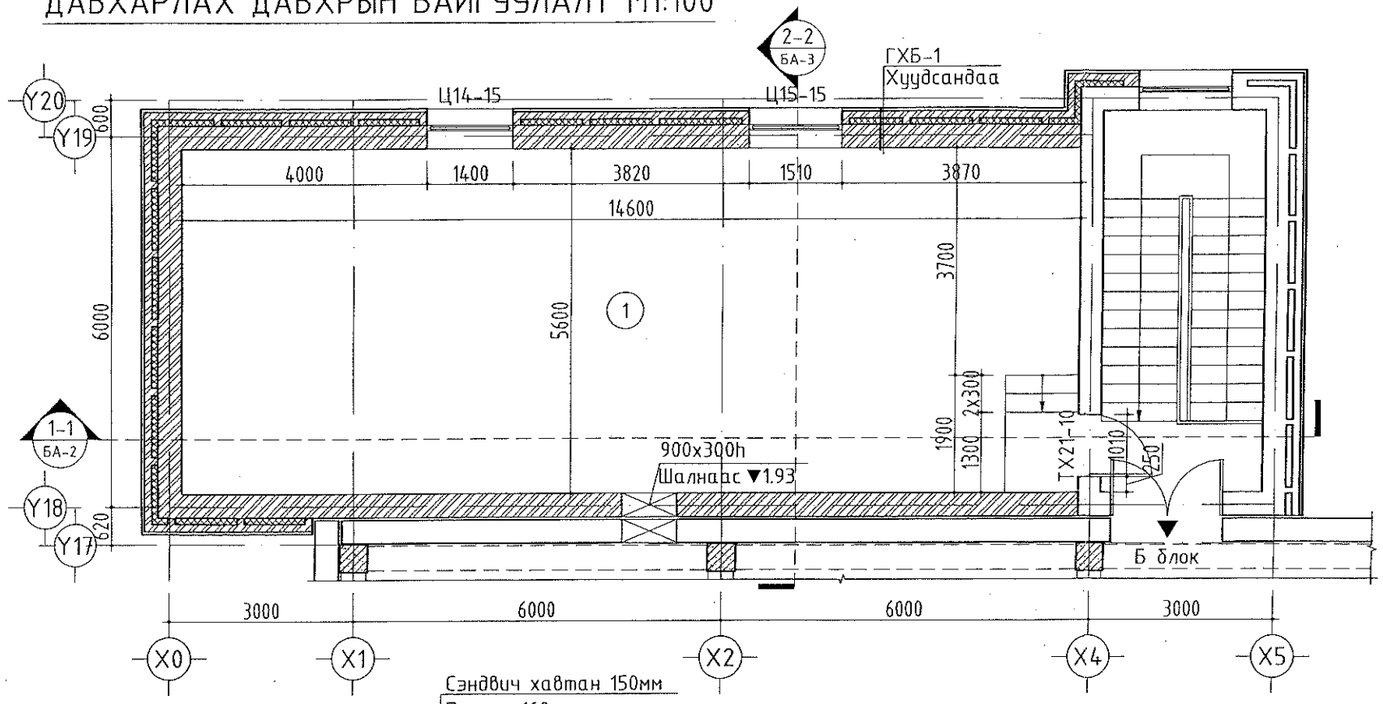

ОГТЛОЛ 1-1 М1:100

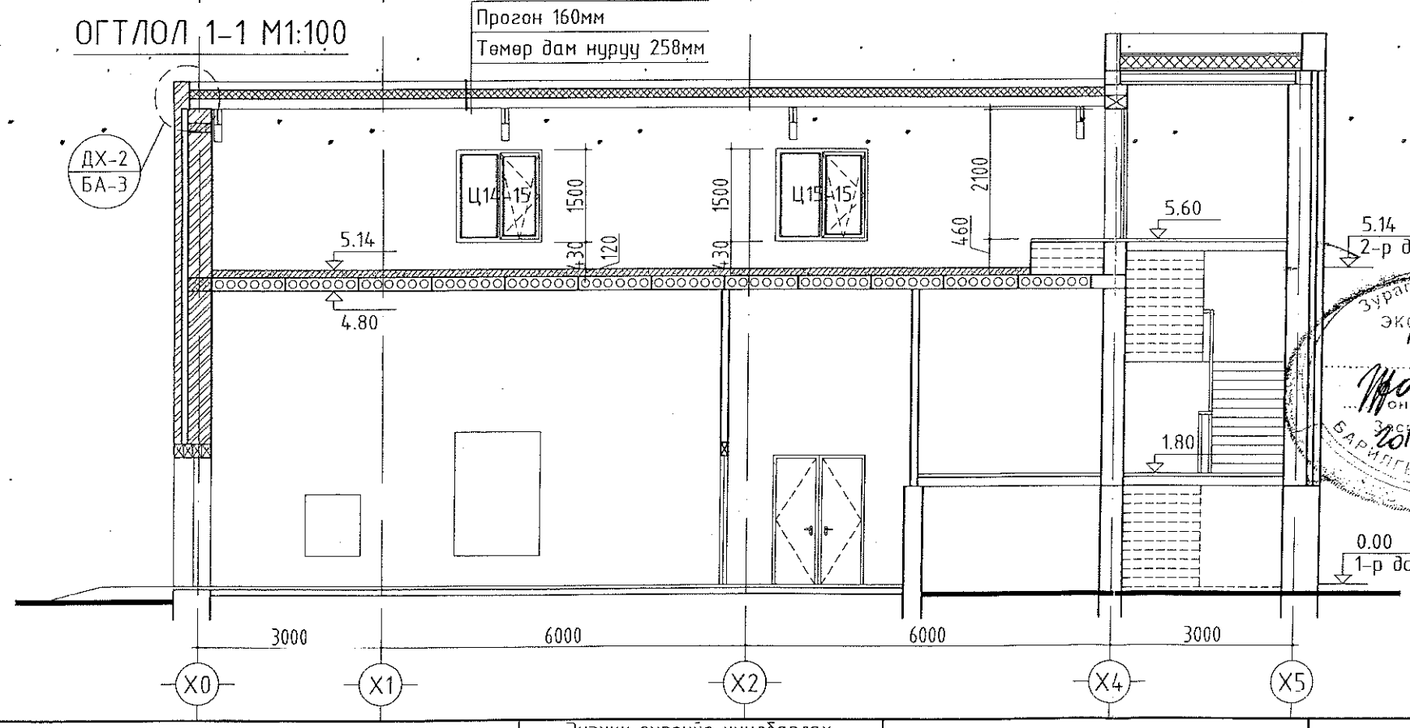

Өрөө тасалгааны тодорхойлолт

Д/Д	Нэр	Талбай ($м^2$)	Шалны төрөл		Тайлбар
1	Хийн баллоны өрөө	81.76	Зориулалтын бүдгэтай бетон шал	1	Шалны бүтэц хуудсандаа
	Давхрын нийт талбай	81.76			

Өрөгт гарах нүхний тодорхойлолт

Нэр	Марк	Нүхний хэмжээ LxH мм	Тайлбар
Бүтүү самбартай төмөр хаалга	ТХ21-10	1010x2100	Хаалга, цонхны схемийг БА-3-с үз.
Хуванцар раммтай вакуум цонх	Ц14-12	1400x1230	
	Ц15-12	1510x1230	

Гадна ханын бүтэц-1 — М1:20

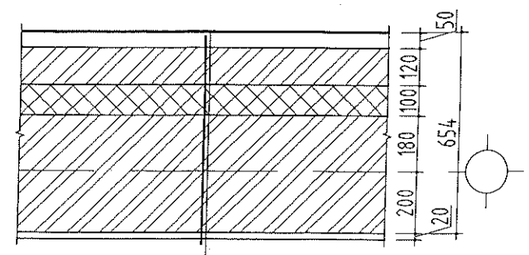

Хөнгөн цагаан нийлмэл хавтан 4мм
Агаарын үе 5см
Тоосгон өрлөг 12см
Хөөсөнцөр дулаалга 10см
Тоосгон өрлөг 38см
Дотор шавардлага 2см

Шалны бүтэц

Д/Д	Шалны төрөл, уулзвар	М1:10	Шалны бүтэц
1	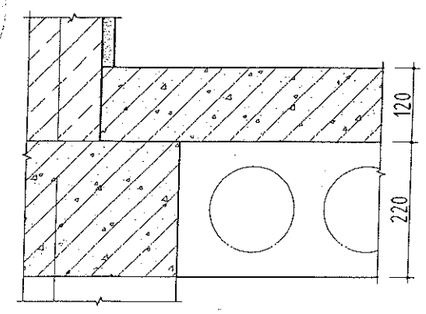		Зориулалтын бүдгэ Төмөр бетон хучитгэл 120мм Нүхтэй хавтан, 220мм Нийт талбай: 86.32 $м^2$

ТАЙЛБАР:
1. Энэхүү зургийг хуучин БА марктай зурагтай хамт үз.

Энэхүү зургийг хуулбарлах, олшруулах, бусдад шилжүүлэн барилга барихыг хориглоно. Зохиогчийн эрхийн хуулийн дагуу зурагт нэмэлт өөрчлөлт оруулах, холбох эрхийг зөвхөн зохиогчид эдэлнэ.

ЗӨВШӨӨРӨЛЦСӨН

	Нэр	Гарын үсэг
ББ	Ж.Шажинбат	
ХС	Ж.Наранчимэг	
ЦБУ	Ц.Энхбаяр	
ХТ, ДГ	Д.Ганзориг	
ХД	Э.Баасандулам	

URNUL PROJECT
Барилгын зураг төслийн "ӨРНӨЛПРОЕКТ" ХХК
www.urnul.mn
Утас: 7011-1156
ЗТ19-2131/17

Улаанбаатар хот. Хан-Уул дүүрэг. 10-р хороо.
ИНЕГ-н бүсийн нислэгийн хөдөлгөөний удирдлагын төв. Г блок.

Давхарлах давхрын байгуулалт, огтлол 1-1, ГХБ-1, шалны бүтэц

Архитектор	Д.Цэвэлмаа	ЕГ Шифр: ӨП-11/2018	Масштаб: М1:100	Огноо: 2018/11/01	Ye шат: АЗ
Гүйцэтгэсэн	Ш.Цэнгүүн	ТГ Шифр:	Зургийн дугаар: БА-2	Хуудас: 5	
Шалгасан	Д.Цэвэлмаа				

ДЭЭВРИЙН БАЙГУУЛАЛТ М1:200

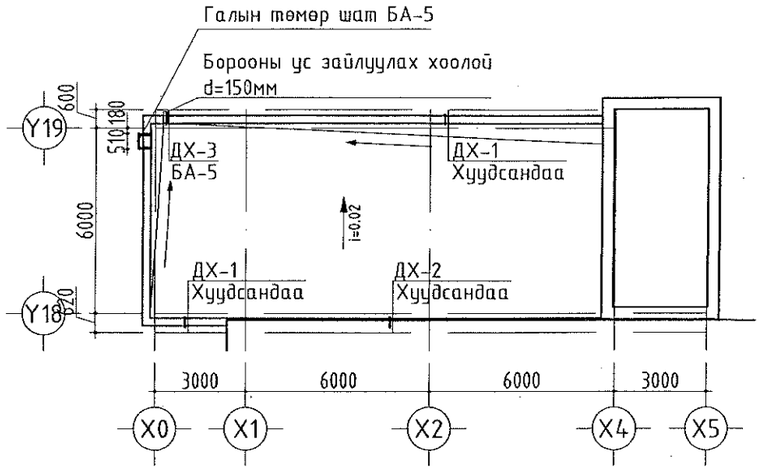

ДЭЭВРИЙН ХЭСЭГЛЭЛ-1 М1:20

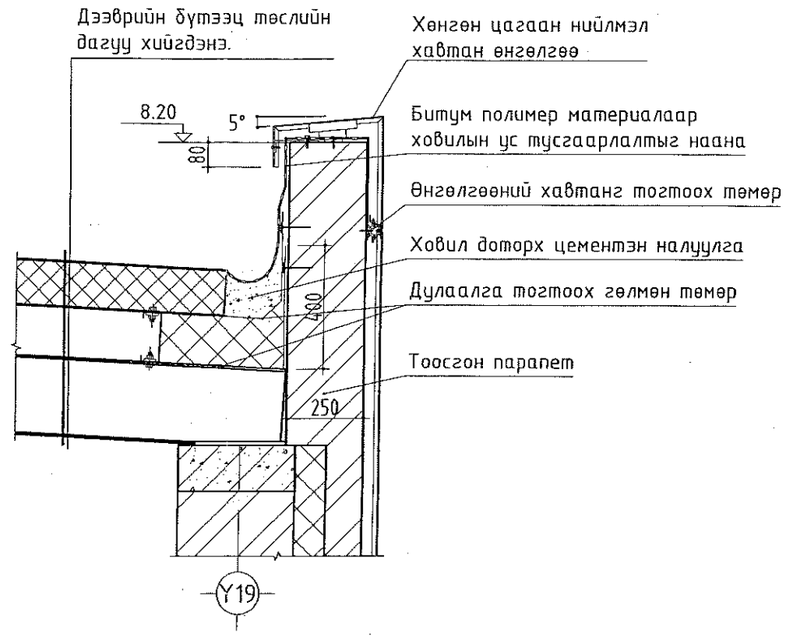

ОГТЛОЛ 2-2 М1:100

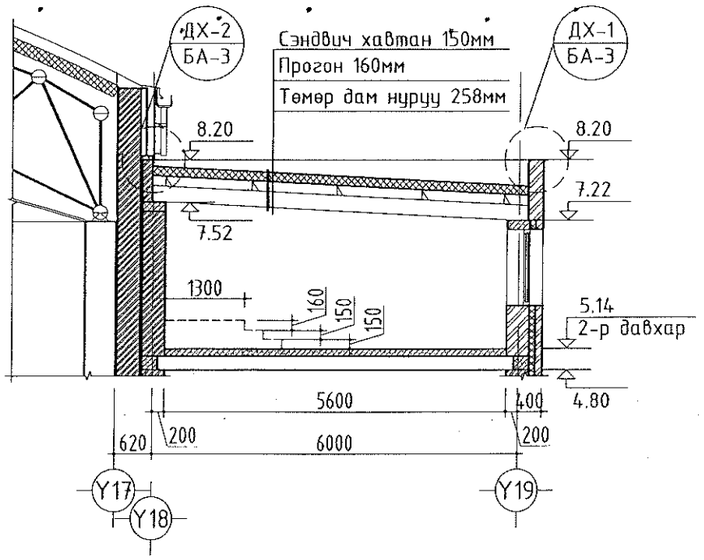

ДЭЭВРИЙН ХЭСЭГЛЭЛ-2 М1:20

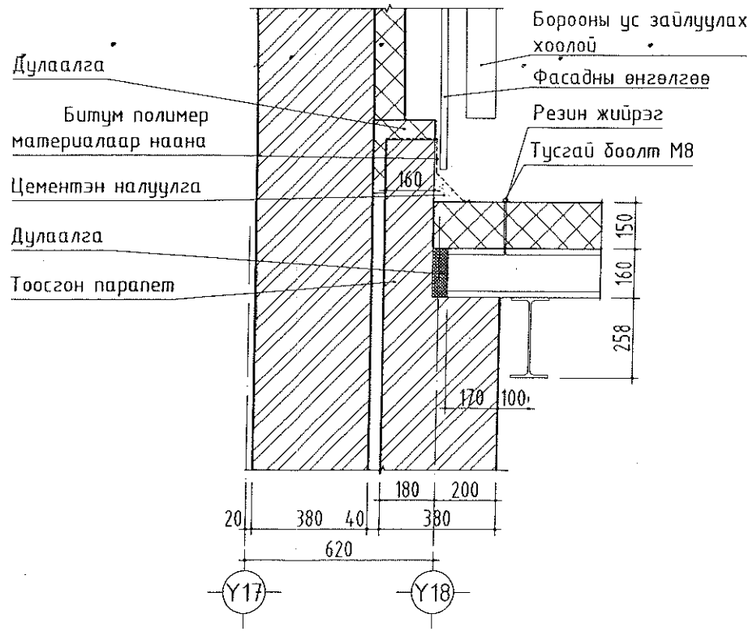

ТХ21-10	Битүү самбартай төмөр хаалга	Тоо ширхэг	
		1-р давхар б.	–
		1-р давхар з.	–
		2-р давхар б.	–
		2-р давхар з.	1
		Нийт б.	–
		Нийт з.	1

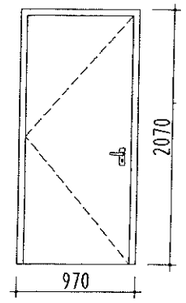

Нүхний хэмжээ: 1010x2100h

Ц15-12	Хуванцар рамтай вакуум цонх	Тоо ширхэг
		1-р давхар –
		2-р давхар 1
		Нийт 1

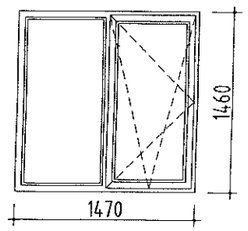

Нүхний хэмжээ: 1510x1500h

Ц14-12	Хуванцар рамтай вакуум цонх	Тоо ширхэг
		1-р давхар –
		2-р давхар 1
		Нийт 1

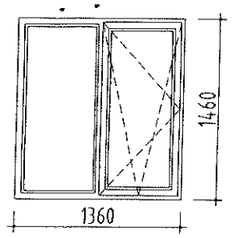

Нүхний хэмжээ: 1400x1500h

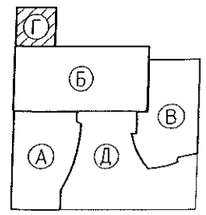

ТАЙЛБАР:
1. Энэхүү зургийг хуучин БА марктай зурагтай хамт үз.
2. Галын төмөр шатыг БА-5-д үз.

Энэхүү зургийг хуулбарлах, олшруулах, бусдад шилжүүлэн барилга барихыг хориглоно. Зохиогчийн эрхийн хуулийн дагуу зурагт нэмэлт өөрчлөлт оруулах, холбох эрхийг зөвхөн зохиогчид эдэлнэ.

ЗӨВШӨӨРӨЛЦСӨН		
	Нэр	Гарын үсэг
ББ	Ж.Шажинбат	
ХС	Ж.Наранчимэг	
ЦБҮ	Ц.Энхбаяр	
ХТ, ДГ	Д.Ганзориг	
ХД	З.Баасандулам	

URNUL PROJECT
Барилгын зураг төслийн "ӨРНӨЛПРОЕКТ" ХХК
www.urnul.mn
Утас: 7011-1156
ЗТ19-2131/17

Улаанбаатар хот. Хан-Уул дүүрэг. 10-р хороо.
ИНЕГ-н бүсийн нислэгийн хөдөлгөөний удирдлагын төв. Г блок.

Дээврийн байгуулалт, огтлолт 2-2, ДХ-1-2, хиалга, цонхны схем					Ye шат: А3
Архитектор	Д.Цэвэлмаа		ЕГ Шифр: ӨП-11/2018	Масштаб: М1:100	Огноо: 2018/11/01
Гүйцэтгэсэн	Ш.Цэнгүүн		ТГ Шифр:	Зургийн дугаар: БА-3	Хуудас: 5
Шалгасан	Д.Цэвэлмаа				

НҮҮР ТАЛ Х5-Х0 М1:100

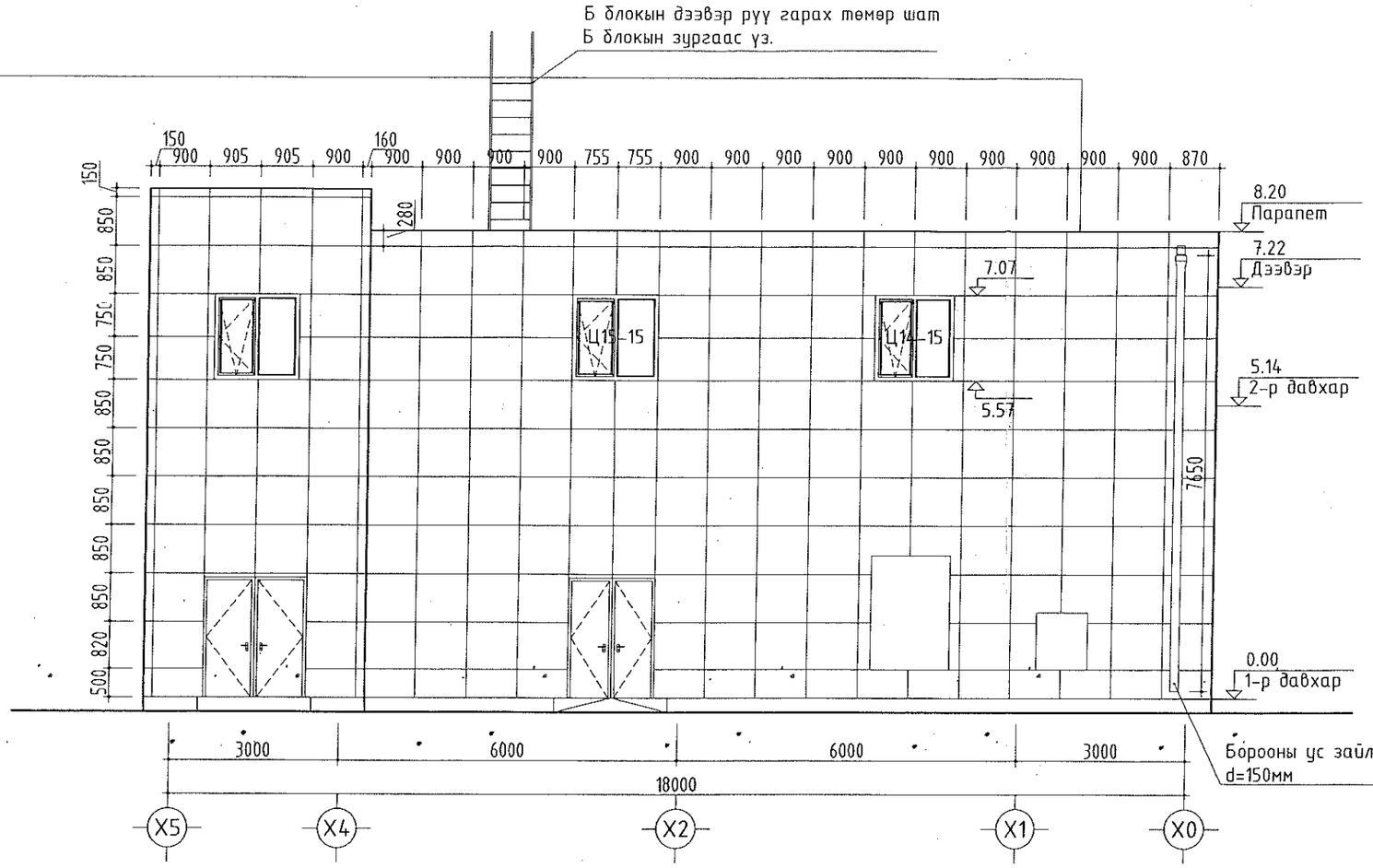

НҮҮР ТАЛ Y17-Y20 М1:100

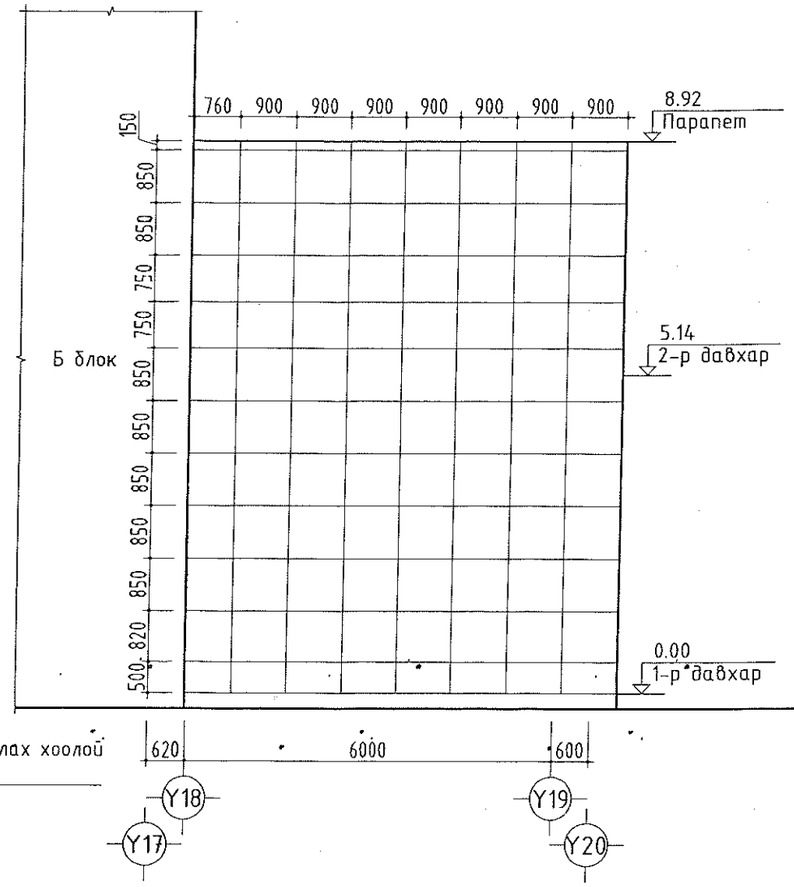

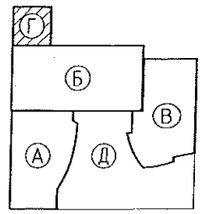

ТАЙЛБАР:

1. Энэхүү зургийг хуучин БА марктай зурагтай хамт үз.
2. Нэмэгдэх хөнгөн цагаан нийлмэл хавтангийн талбай: 228.67м^2
3. Дөрвөлжин төмрийн (80х40х4) нэмэгдэх жин: 1635.2кг

URNUL PROJECT
Барилгын зураг төслийн "ӨРНӨЛПРОЕКТ" ХХК
www.urnul.mn
Утас: 7011-1156

ЗТ19-2131/17

Улаанбаатар хот. Хан-Уул дүүрэг. 10-р хороо.
ИНЕГ-н бүсийн нислэгийн хөдөлгөөний удирдлагын төв. Г блок.

Нүүр тал Х5-Х0, Нүүр тал Y17-Y20

Архитектор	Д.Цэвэлмаа		ЕГ Шифр: ӨП-11/2018	Масштаб: М1:100	Огноо: 2018/11/01
Гүйцэтгэсэн	Ш.Цэнгүүн		ТГ Шифр:	Зургийн дугаар: БА-4	Хуудас: 5
Шалгасан	Д.Цэвэлмаа				

Ye шат: А3

НҮҮР ТАЛ X0-X5 M1:100

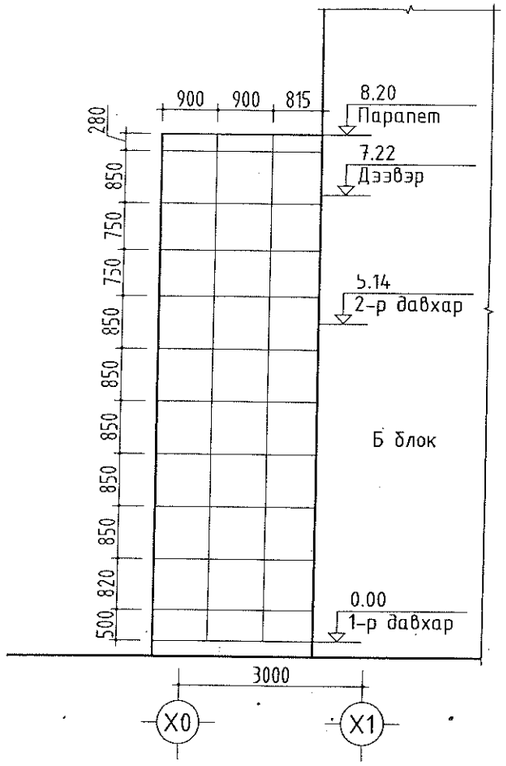

НҮҮР ТАЛ Y20-Y17 M1:100

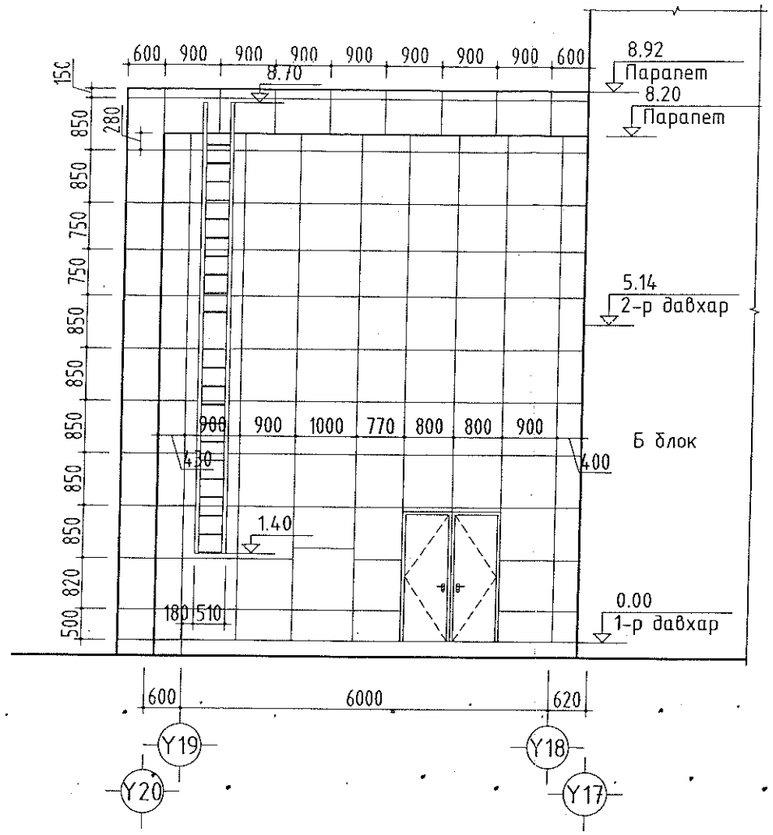

ГАЛЫН ТӨМӨР ШАТ M1:50

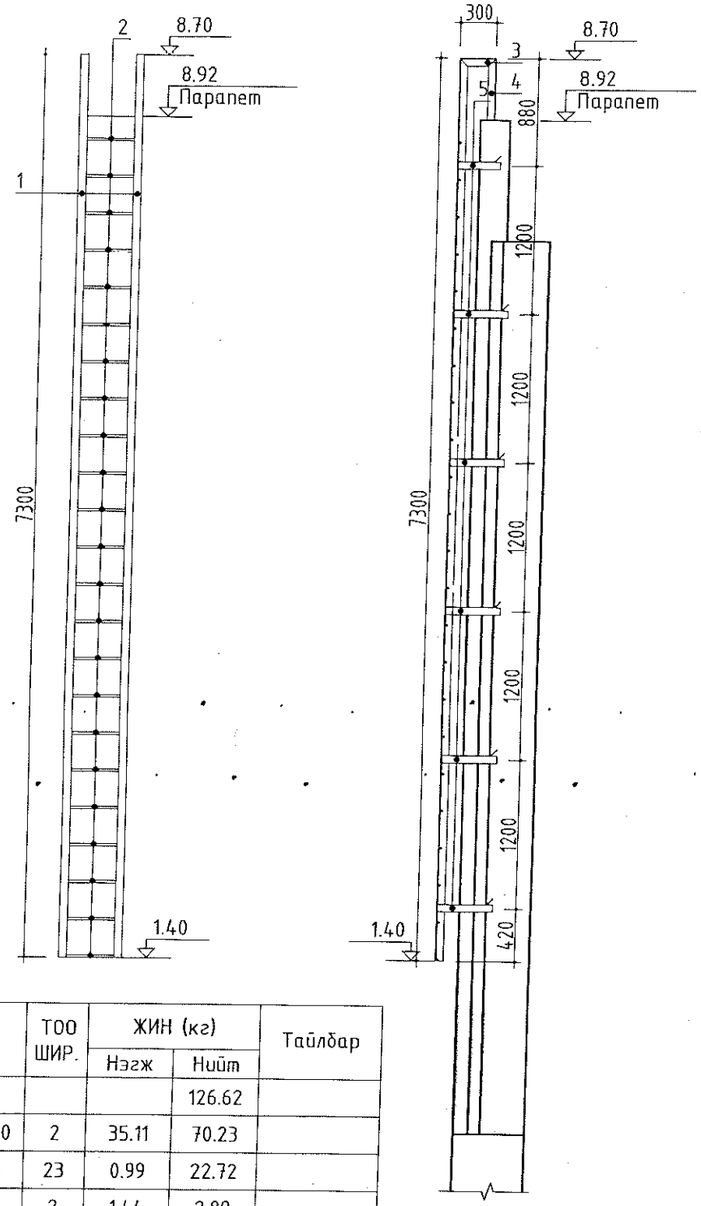

ДЭЭВРИЙН ХЭСЭГЛЭЛ-3 M1:20

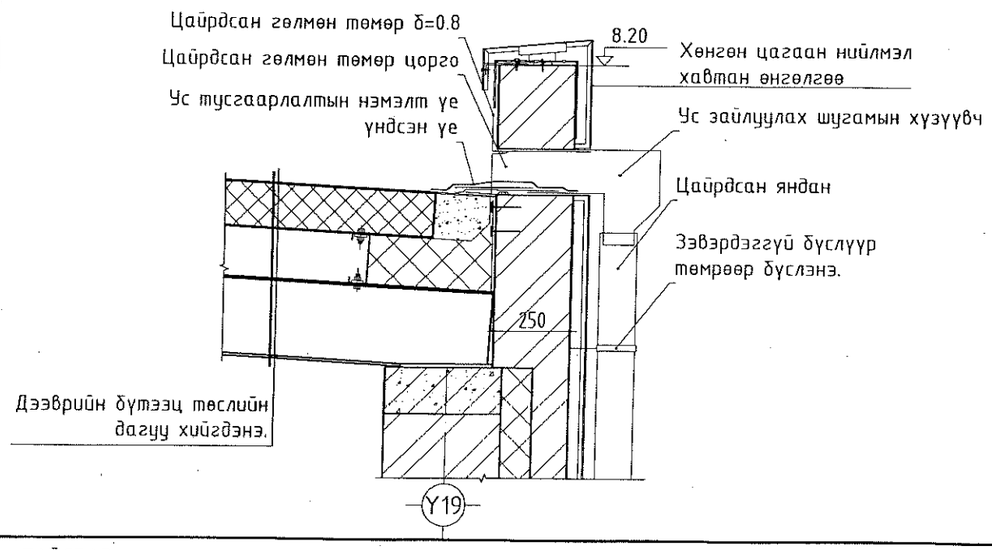

ГАЛЫН ШАТНЫ МАТЕРИАЛИЙН ТҮҮВЭР

МАРК ПОЗИЦ	ТЭМДЭГЛЭГЭЭ	НЭР			ТОО ШИР.	ЖИН (кг)		Тайлбар
						Нэгж	Нийт	
							126.62	
1		L63x5		L=7300	2	35.11	70.23	
2		ϕ20		L=400	23	0.99	22.72	
3		L63x5		L=300	2	1.44	2.89	
4		L63x5		L=500	2	2.41	4.81	
5		L63x5		L=450	12	2.16	25.97	
		Гагнаас					2.64	

ТАЙЛБАР:

1. Энэхүү зургийг хуучин БА марктай зурагтай хамт үз.
2. Нэмэгдэх хөнгөн цагаан нийлмэл хавтангийн талбай: 97.2м^2
3. Дөрвөлжин төмрийн (80x40x4) нэмэгдэх жин: 689.5кг

URNUL PROJECT Барилгын зураг теслийн "ӨРНӨЛПРОЕКТ" ХХК www.urnul.mn Утас: 7011-1156	Улаанбаатар хот. Хан-Уул дүүрэг. 10-р хороо. ИНГГ-н бүсийн нислэгийн хөдөлгөөний удирдлагын тов. Г блок.				
	Нүүр тал X5-X0, Нүүр тал Y17-Y20				Ye шат: А3
	Архитектор	Д.Цэвэлмаа	ЕГ Шифр: ӨП-11/2018	Масштаб: M1:100	Огноо: 2018/11/01
	Гүйцэтгэсэн	Ш.Цэнгүүн	ТГ Шифр:	Зургийн дугаар: БА-5	Хуудас: 5
3Т19-2131/17	Шалгасан	Д.Цэвэлмаа			

Тайлбар бичиг

Ерөнхий өгөгдөл. Энэхүү барилгын зургийг архитектурийн даалгаврыг үндэслэн хийв.

Барилга бүтээцийн төлөвлөлтийг байгаль цаг уурын доорхи нөхцөлд тохируулан төлөвлөв.Үүнд: Гадна агаарын температур -39 с, цасны ачаа -50 кг/м2, салхины ачаа 35 кг/м2, газар хөдлөлийн 7 балл.

ИНЕГ-н бүсийн нислэгийн хөдөлгөөны удирдалгын төвийн "Г" блокын давхарлах хэсгийн даацын үндсэн бүтээц нь тоосгон ханатай да сэндвичэн хучилттай юм. Давхарлах хэсэг тэнхлэгээрээ 6.0х15,0 метр нэг давхар юм.

Хана: 2-р давхрын ханыг 1800 кг/м3 эзэлхүүн жинтэй, 75 маркийн ердийн улаан тоосгоор 380 мм-н зузаан хана ,өрж, гадна талаас нь 100 мм зузаан полистрол хавтангаар дулаалж, 12 см тоосгоор хашиж өрнө. Өрлөгийн зуурмагын марк 25 байна. Дулаалгын полистрол хавтангийн марк 25 да стандарт MNS4629:1998-н шаардлага хангасан байх ёстой.

Өргийн ажил гүйцэтгэхдээ өрөгт бүтээцын норм дүрэм БНбД 51-02-05-г баримталбал зохино. Ханын торыг "Орон сууц, олон нийтийн тоосгон барилгын хана, хамар ханын хэсэглэл" Г1.030.1-3Г дэвтэр 1-с болон, "Орон сууц, олон нийтийн тоосгон барилгын тоосгон да шавардлаган өнгөлгөө бүхий дулаалгын бэхэлгээний хэсэглэл" Г1.030.1-3Г дэвтэр 4-с харна. Ханын торыг, ханын өндрийн дагуу 675 мм үе тутамд , ДХТ10.1, УХ-1 торыг 600 мм тутамд тавина.

Хучилт. Давхарлах хэсгийн одоо байгаа хучилтын нүхтэй хавтангийн дээр нэмэж 12 см зузаан цутгамал хавтан цутгана. Цутгамал хавтанг AI. AIII ангийн арматураар арматурлаж, В20 ангийн бетоноор цутгана. Давхарлах хэсгийн адрын хучилтыг налуутай төмөр дамнуруун дээр төмөр прогон тавьж сэндвичин хавтангаар хучна. Төмөр дамнурууны доор төмөр бетон бүсийг AI ангийн арматураар арматурлаж В10 ангийн бетоноор цутгана. Төмөр бетон бүсэнд суулгасан суулгах нарийвч СН-1-д төмөр дамнуруг гагнаж бэхлэнэ. Сэндвичэн хавтанг төмөр прогонтой өөрөө өрөмдөж боодог боолтоор бэхлэнэ. Төмөр дамнуруг гагнаастай хийцэд зориулсан С245 ангийн Вст-3сп5 маркийн ган, бүх прогоныг С235 ангийн Вст-3кп2 маркийн ган стандарт, ГОСТ380-88-аар гүйцэтгэнэ. Зурагт заагдаагүй гагнаас өёдлын өндрийг гагнагдаж байгаа элементийн зузаанаас багагүй авна. Мөн эдлэхүүнийг хооронд боох боолт М12-г өндөр бат бэхтэй боолт, стандарт ГОСТ7805-70-г хэрэглэнэ. Ган хийцийн ажлыг БНбД 53-03-07-р гүйцэтгэнэ. Бүх төмөр эдлэхүүнийг зэврэлтээс хамгаалж нэг үе ГФ-021 дэвсгэр дээр ПФ115 ГОСТ10144-89* эмали будгаар 2 үе будна. Давхар дундын хучилтанд гарах халаалт салхивч, цэвэр бохир усны хоолой. цахилгаан холбооны утас гарах нүхнүүдийг холбогдох зургийн дагуу гаргаж хийх шаардлагатай.

Ялуу: Гадна хана, хамар хананд гарах хаалга, цонхны нүхэн дээр угсармал төмөр бетон, даацын ялуу тавина. Ялууны суулт нь 1,5м-с илүү өргөнтжй нүхний дээр 35 см -ээс багагүй 1,5м хүртэлх нүхэн дээр 25 см-с багагүй дэрлүүлж суулгана. Угсармал ялууг жигд тараасан 100 маркийн зуурмаг дээр тавьж угсарна.

Одоо байгаа хананд гарах хаалганы дээр төмөр ялууг зургийн дагуу байрлуулж боож бэхэлсний дараа нүхийг болгоомжтой цоолж гаргана. Нүхийг гаргаж дуусаны дараа хавтгай төмрөөр швеллерийг холбож гагнана. Гагнаасны өндөр hш=5мм

Анхаар: 1. Цутгамал төмөр бетон хийцүүдэд зураг төсөлд тооцсон арматураас өөр төрлийн арматур ашиглах тохиолдолд тухайн арматурын багц бүрээс 45 см урт дээж авч зохих эрх бүхий байгууллагаар шалгуулж зураг төсөлд зурагт тусгасан арматуртай тохирч байгаа бол зохиогчийн зөвшөөрлөөр хэрэгэлж болно.

2. Барилга угсралтын ажлыг дулааны улиралд гүйцэтгэхээр зураг төсөлд тусгав. Хэрэв хүйтний улиралд гүйцэтгэх бол барилгын норм дүрэм БНбД III 02.01-90-н зохих заалтуудыг баримтлах хэрэгтэй.

Зургийн жагсаалт

Хуудас Д/Д	Зургийн нэр	Хуудасны марк
1	Тайлбар бичиг, зургийн жагсаалт	ББ-1
2	2-р давхрын ялууны өөрчлөлтийн байгуулалт, түүвэр	ББ-2
3	2-р давхрын ханын торны өөрчлөлтийн байгуулалт, түүвэр	ББ-3
4	1-р давхрын хучилт дээр хийх нэмэлт хучилтын арматурлалт, түүвэр	ББ-4
5	2-р давхрын хучилтын төмөр дамнуруу, прогоны байгуулалт, түүвэр	ББ-5
6	Төмөр дамнуруу ТДН-1, төмөр прогон ТП-1, ТП-2, түүвэр	ББ-6
7	Дээврийн сэндвичин хучилтын байгуулалт, огтлол, түүвэр	ББ-7

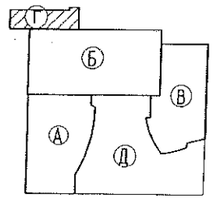

Энэхүү зургийг хуулбарлах, олшруулах, бусдад шилжүүлэн барилга барихыг хориглоно. Зохиогчийн эрхийн хуулийн дагуу зурагт нэмэлт өөрчлөлт оруулах, холбох эрхийг зөвхөн зохиогчид эдэлнэ.

URNUL PROJECT
Барилгын зураг төслийн "ӨРНӨЛ/PROJECT" ХХК
www.urnul.mn
Чат: 7011-1156
ЗТ19-2131/17

Улаанбаатар хот. Хан-Уул. 10-р хороо.
ИНЕГ-н Бүсийн нислэгийн хөдөлгөөний удирдлагын төв. "Г" блок

Тайлбар бичиг да зургийн жагсаалт					Үе шат: АЗ
Инженер	Ж.Шажинбат		ЕГ Шифр: ӨП-11/2018	Масштаб: М1:1	Огноо: 2018/11/05
Гүйцэтгэсэн	М.Нандинбилэг		ТГ Шифр:	Зургийн дугаар: ББ-1	Хуудас: 7
Шалгасан	Ж.Шажинбат				

2-р давхрын ялууны өөрчлөлтийн байгуулалт. М1:100

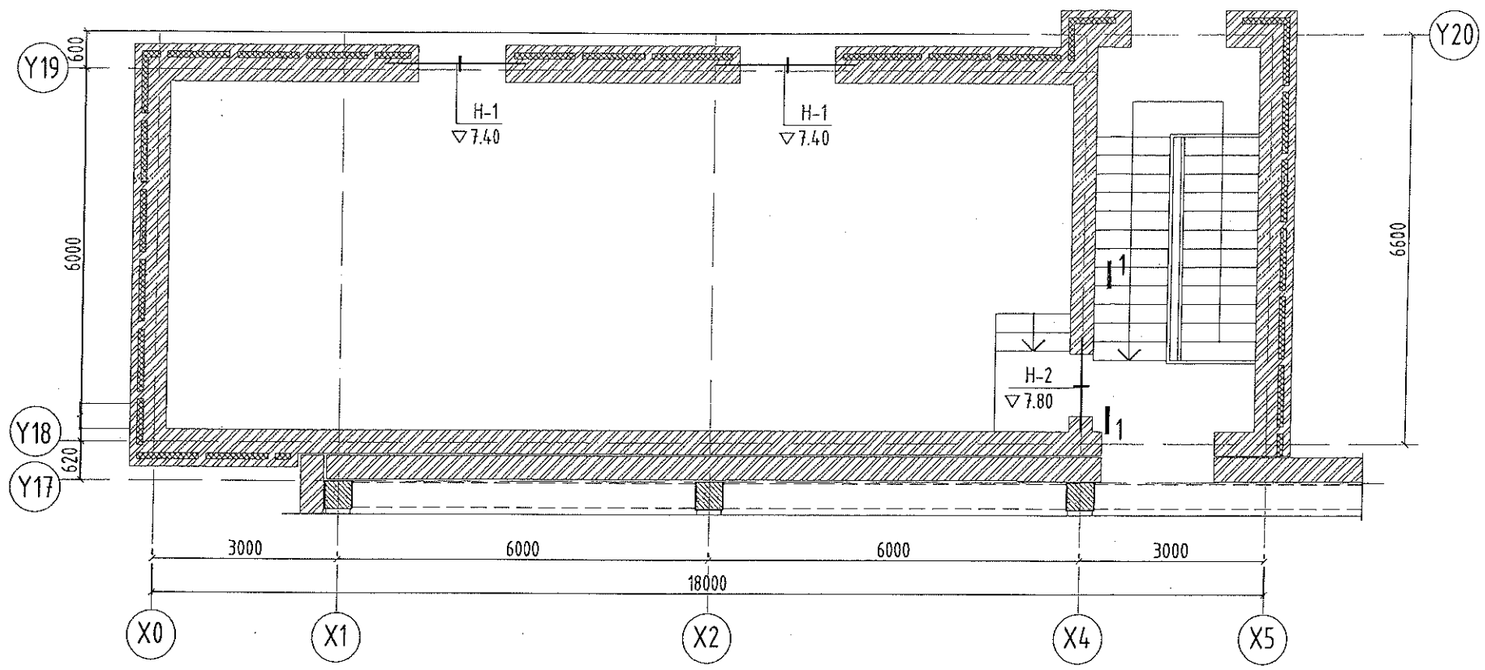

Марк, позиц	Огтлолын бүдүүвч	Ялууны төрөл
Н-1 2 шир.		ДЯ 22.38.22 Я22.12.14 МЯ10х10х2200
Н-2 1 шир.		ТЯ-1

Зураг төслийн хянаа
ЭКСПЕРТИЗ
2018.04.26
Ашиглах уга
..... он ..... сар ..... өдөр
Засвартай
эсэх .....
БАРИЛГЫН ХӨГЖЛИЙН ТӨВ

Огтлол 1-1, М1:50

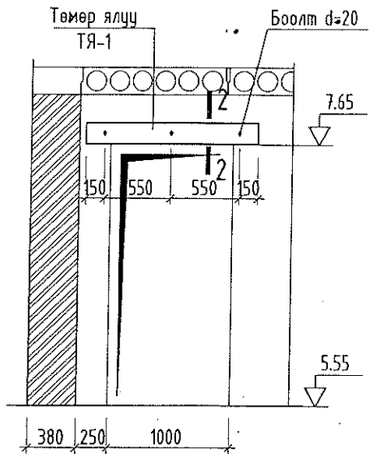

Огтлол 2-2, М1:50

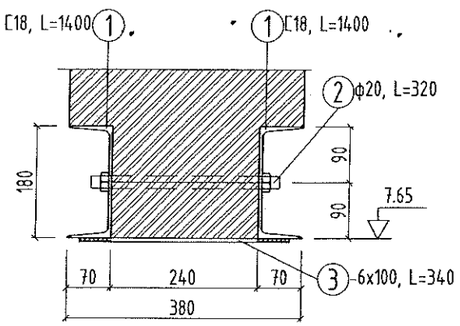

Марк позиц	Тэмдэглэгээ	Нэр	Тоо (шир)	Жин (кг) Нэгж	Жин (кг) Нийт	Тайлбар
		Даацын ялуу				
ДЯ22.38.22	В1.038-1 дэв.1	ДЯ22.38.22	2	470.00		
		Даацгүй ялуу				
Я22.12.14	-"-	Я22.12.14	2	95.00		
		Модон ялуу ба төмөр ялуу				
МЯ-22		МЯ-22 дүнз 100х100х2200	2			V=0.044 м3
ТЯ-1		ТЯ-1 төмөр ялуу	1	53.33	53.33	
		Төмөр ялуу ТЯ-1			53.33	
1		[18 швеллер ГОСТ8240-86 L=1400	2	22.820	45.64	
2		d=20А1 боолт ГОСТ5781-93 L=320	3	0.790	2.37	
3		-6х100 ГОСТ19903-74 L=340	3	1.600	4.80	2 талд резба гаргана
		М20 Гайка ГОСТ5915-70*	6	0.063	0.38	
		М20 Шайба ГОСТ11371-68*	6	0.023	0.14	

Тайлбар бичиг

1. Одоо байгаа хананд гарах хаалганы нүхийг гаргахын тулд, төмөр ялуу ТЯ-1-г зургийн дагуу байрлуулж боож бэхэлснийн дараа нүхийг болгоомжтой цоолж гаргана. Нүхийг гаргаж дуусаны дараа хавтгай төмрөөр швеллерийг холбож гагнана. Гагнаасны өндөр hш=5мм

Энэхүү зургийг хуулбарлах, олшруулах, бусдад шилжүүлэн барилга барихыг хориглоно. Зохиогчийн эрхийн хуулийн дагуу зургаг нэмэлт өөрчлөлт оруулах, холбох эрхийг зөвхөн зохиогчид эдэлнэ.

URNUL PROJECT
Барилгын зураг төслийн "ӨРНӨЛПРОЕКТ" ХХК
www.urnul.mn
Утас: 7011-1156
ЗТ19-2131/17

Улаанбаатар хот. Хан-Уул. 10-р хороо.
ИНЕГ-н Бусийн нислэгийн хөдөлгөөний удирдлагын төв. "Г" блок
2-р давхрын ялууны өөрчлөлтийн байгуулалт, түүвэр

Инженер	Ж.Шажинбат	ЕГ Шифр: ӨП-11/2018	Масштаб: М1:100	Огноо: 2018/11/05	Үе шат: АЗ
Гүйцэтгэсэн	М.Нандинбилэг	ТГ Шифр:	Зургийн дугаар: ББ-2	Хуудас: 7	
Шалгасан	Ж.Шажинбат				

2-р давхрын ханын торны өөрчлөлтийн байгуулалт. М1:100

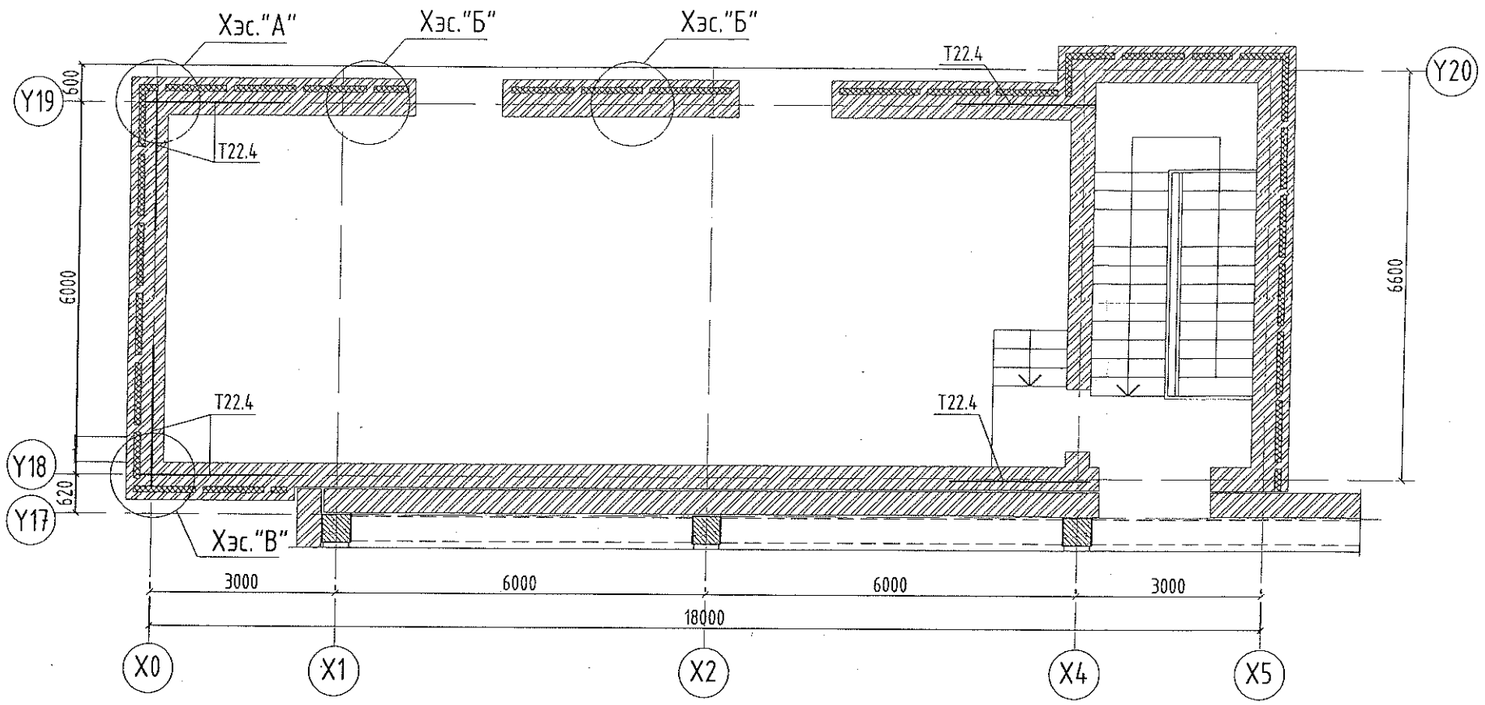

Хэсэглэл "А", М1:25

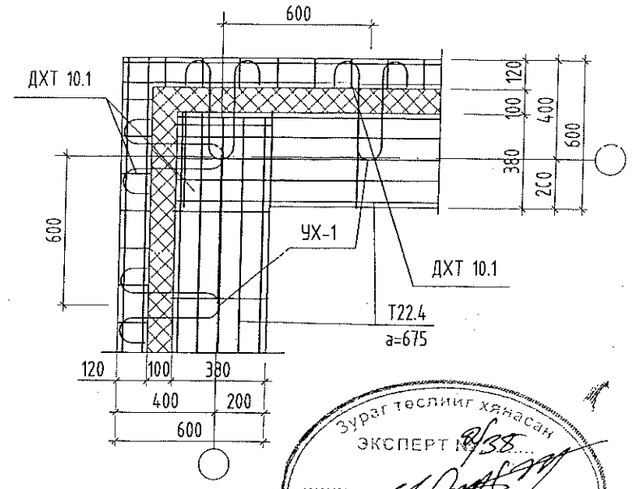

Хэсэглэл "В", М1:25

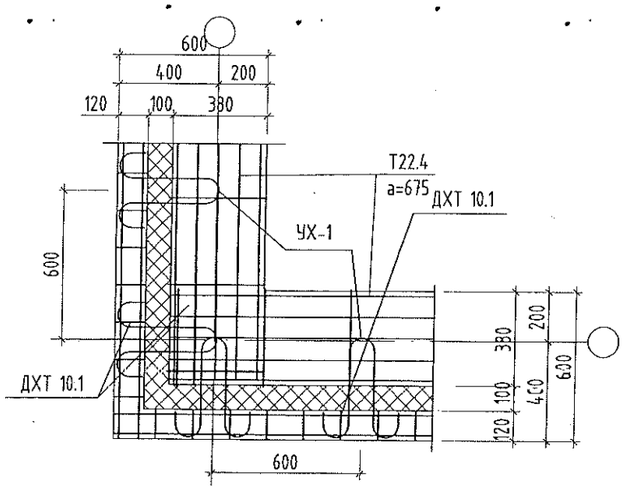

Хэсэглэл "Б", М1:25

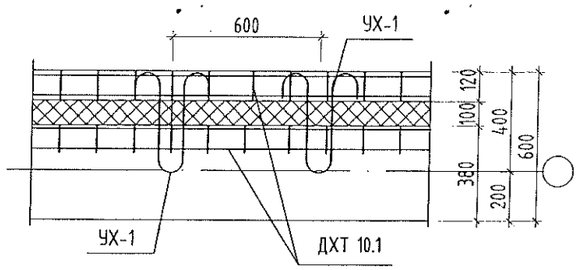

Марк позиц	Тэмдэглэгээ	Нэр	Тоо (шир)	Жин (кг) Нэгж	Жин (кг) Нийт	Тайлбар
		Ханын тор			247.40	
Т22.4	Г1.030.1-ЗГ.Д1.04.100БЗ-06	Т22.4	24	1.69	40.56	
ДХТ.10.1	Г1.030.1-ЗГ.Д4.03.100БЗ	ДХТ.10.1 L=49мх4=196м	196	0.57	111.72	
УХ-1	Г1.030.1-ЗГ.Д4.03.100БЗ-01	УХ-1	328	0.29	95.12	

Тайлбар бичиг

1.Ханын торыг "Орон сууц, олон нийтийн тоосгон барилгын хана, хамар ханын хэсэглэл" Г1.030.1-ЗГ дэвтэр 1-с болон, "Орон сууц, олон нийтийн тоосгон барилгын тоосгон ба шавардлаган өнгөлгөө бүхий дулаалгын бэхэлгээний хэсэглэл" Г1.030.1-ЗГ дэвтэр 4-с харна.
2. Ханын торыг, ханын өндрийн дагуу 675 мм үе тутамд , ДХТ10.1, УХ-1 торыг 600 мм тутамд тавина.

Зураг төслийг хянасан ЭКСПЕРТ № 8/35 2018.09.26. Засварлаж эдэлсэн ... Засварлаж эхэлсэн ... БАЙГУУЛЛАГЫН ХОГЖЛИЙН ТӨВ

Энэхүү эзэмшлийг хуулбарлах, олшруулах, бусдад шилжүүлэн барилга барихыг хориглоно. Зохиогчийн эрхийн хуулийн дагуу зураг нэмэлт өөрчлөлт оруулах, холбох эрхийг зөвхөн зохиогчид эдэлнэ.

URNUL PROJECT
Барилгын зураг төслийн "ӨРНӨЛПРОЕКТ" ХХК
www.urnul.mn
Утас: 7011-1156
3Т19-2131/17

Улаанбаатар хот. Хан-Уул. 10-р хороо.
ИНЕГ-н Бусийн нислэгийн хөдөлгөөний удирдлагын төв. "Г" блок

2-р давхрын ханын торны өөрчлөлтийн байгуулалт, түүвэр

Инженер	Ж.Шажинбат	ЕГ Шифр: ӨП-11/2018	Масштаб: М1:100	Огноо: 2018/11/05
Гүйцэтгэсэн	М.Нандинбилэг	ТГ Шифр:	Зургийн дугаар: ББ-3	Хуудас: 7
Шалгасан	Ж.Шажинбат			

Үе шат: АЗ

1-р давхрын хучилт дээр хийх нэмэлт цутгамал хучилтын байгуулалт. М1:100

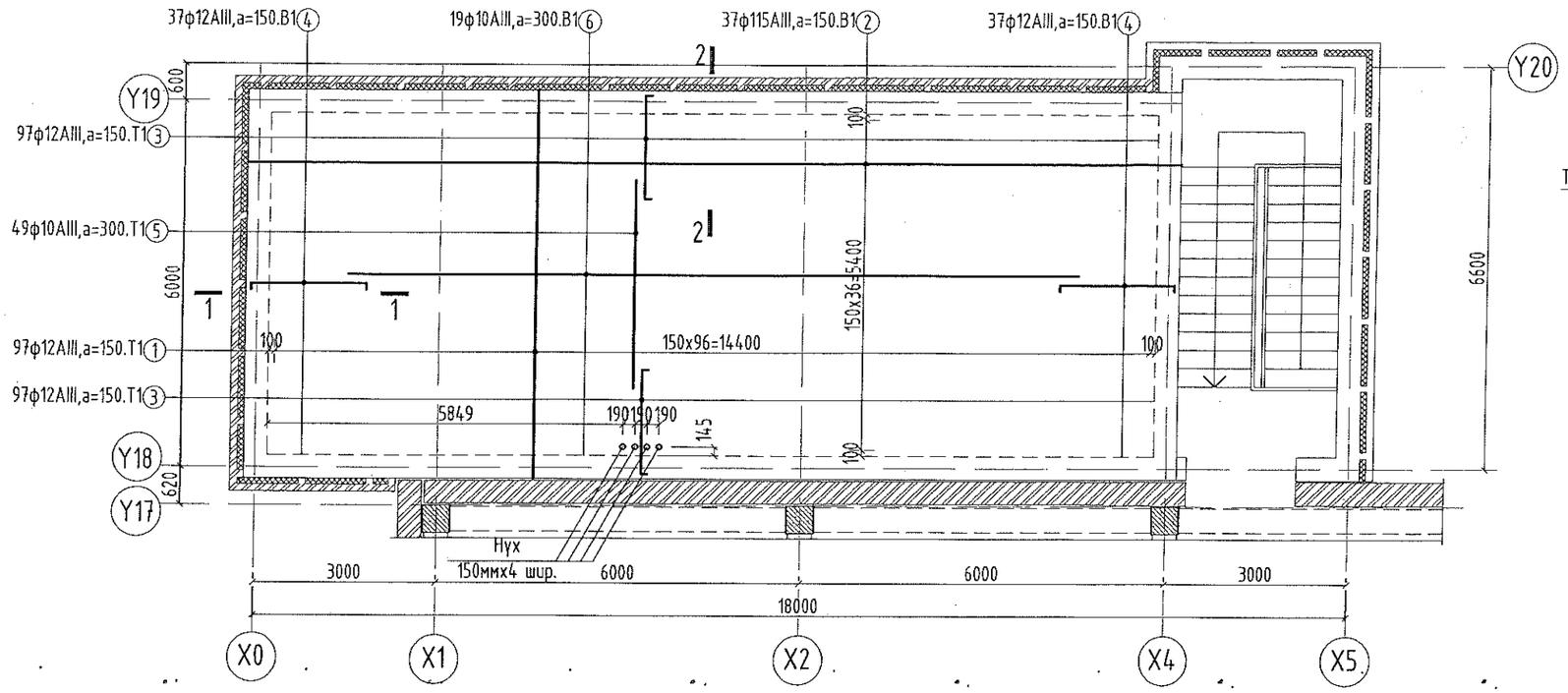

Огтлол 2-2, М1:25

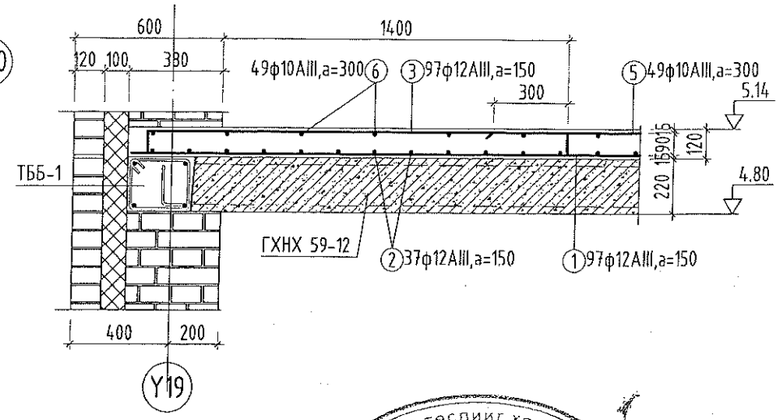

Огтлол 1-1, М1:25

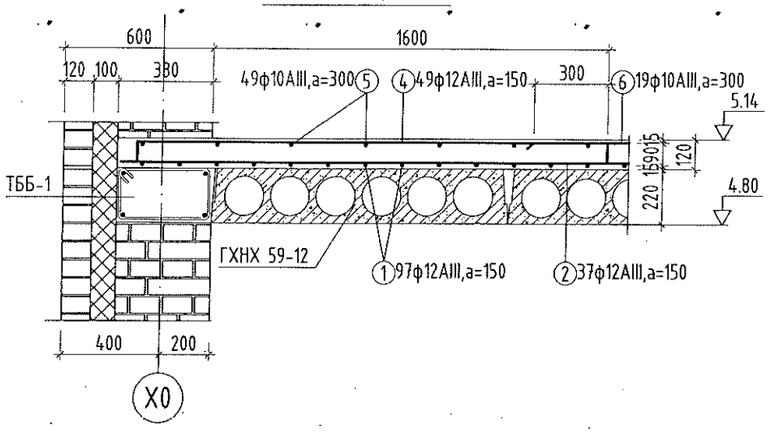

Марк позиц	Тэмдэглэгээ	Нэр	Тоо (шир)	Жин (кг) Нэгж	Жин (кг) Нийт	Тайлбар
		Хучилт доод үеийн арматурлалт			1077.25	
1		ф 12 А III ГОСТ 5781-93 L=6330	97	5.62	545.11	
2		ф 12 А III ГОСТ 5781-93 L=8100	74	7.19	532.14	
		Хучилт дээд үеийн арматурлалт			833.30	
3	100 1700 100	ф 12 А III ГОСТ 5781-93 L=1900	268	1.69	452.06	
4	100 1900 100	ф 12 А III ГОСТ 5781-93 L=2100	74	1.86	137.96	
5		ф 10 А III ГОСТ 5781-93 L=3400	49	2.10	102.71	
6		ф 10 А III ГОСТ 5781-93 L=12000	19	7.40	140.57	
		Бетон анги В20				V=11.72 м3

Тайлбар бичиг

1.Хучилтанд гарах d=150мм 4 ширхэг нүхийг одоо байгаа дугуй нүхтэй хавтангийн нүхийг тааруулж гаргана.

2. Дээрхи нүхийг гаргасны дараа цутгамал хучилтанд харалдаа 4 нүх гаргаж нэмэлт цутгамал хавтанг цутгана.

Зураг теслийг хянасан
ЭКСПЕРТ №58
Засгийн эзэмшлийн Барилгын хяналтын ТӨХ

Энэхүү зургийг хуулбарлах, олшруулах, бусдад шилжүүлэн барилга барихыг хориглоно. Зохиогчийн эрхийн хуулийн дагуу зураг нэмэлт өөрчлөлт оруулах, холбох эрхийг зөвхөн зохиогчид эдэлнэ.

URNUL PROJECT
Барилгын зураг төслийн "ӨРНӨЛПРОЕКТ" ХХК
www.urnul.mn
Утас: 7011-1156
ЗТ19-2131/17

Улаанбаатар хот. Хан-Уул. 10-р хороо.
ИНЕГ-н Бүсийн нислэгийн хөдөлгөөний удирдлагын төв. "Г" блок

1-р давхрын хучилт дээр хийх нэмэлт хучилтын арматурлалт, түүвэр

Үе шат: АЗ

Инженер	Ж.Шажинбат	ЕГ Шифр: ӨП-11/2018	Масштаб: М1:100, 1:25	Огноо: 2018/11/05
Гүйцэтгэсэн	М.Нандинбилэг	ТГ Шифр:	Зургийн дугаар: ББ-4	Хуудас: 7
Шалгасан	Ж.Шажинбат			

2-р давхрын хучилтын төмөр дамнуруу ба прогоны байгуулалт. М1:100

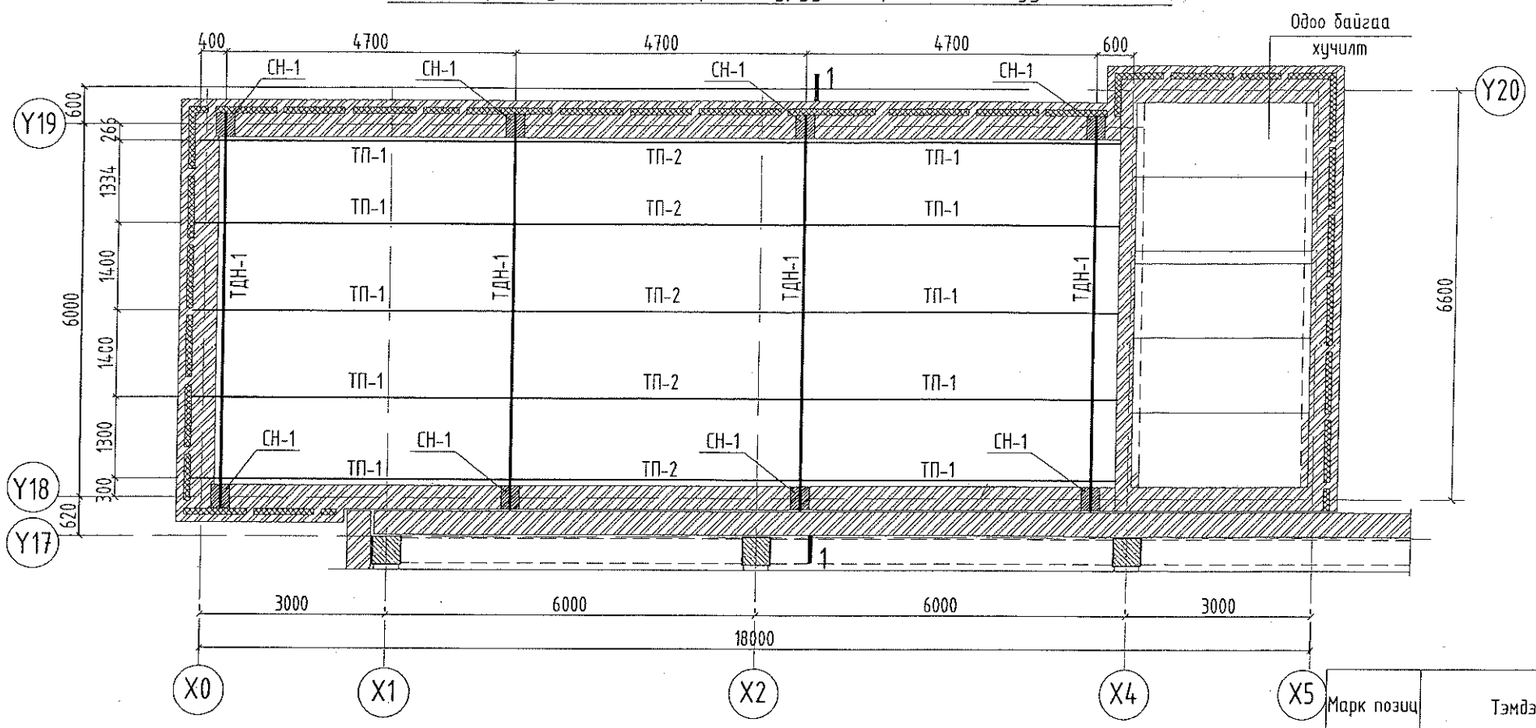

Хэсэглэл "2", М1:10

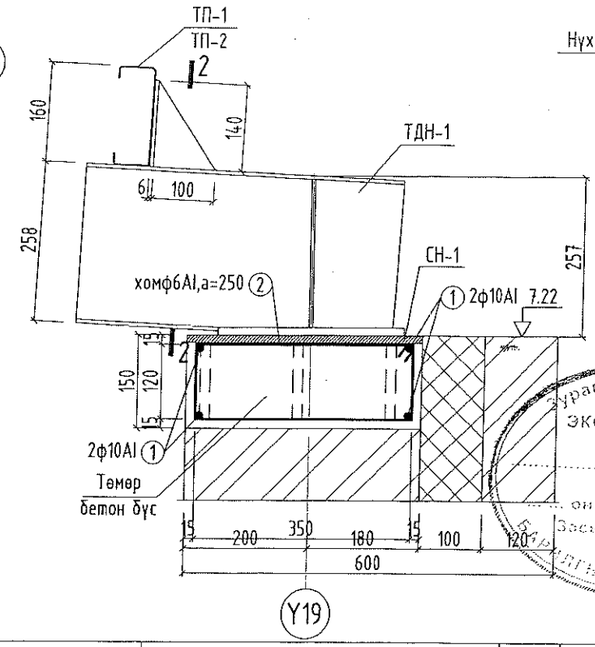

Огтлол 2-2, М1:100

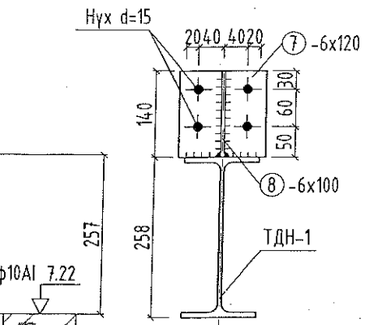

Огтлол 1-1, М1:100

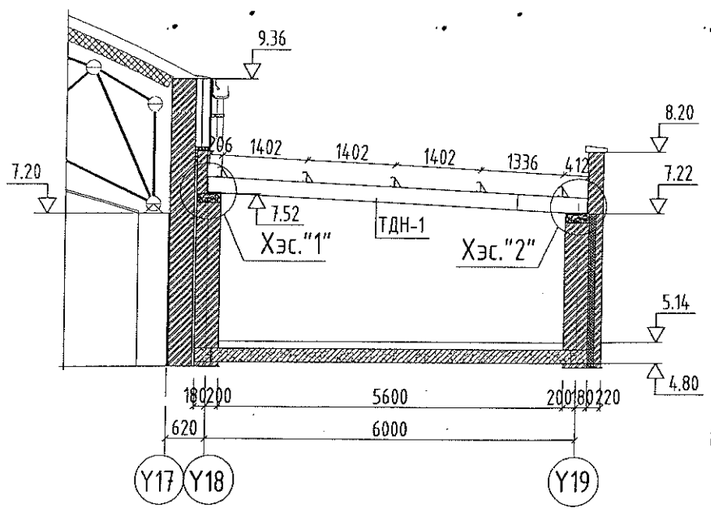

Хэсэглэл "1", М1:10

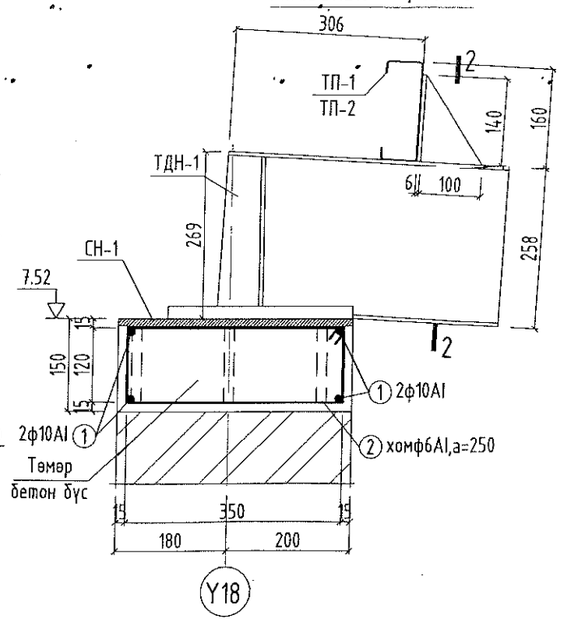

Марк позиц	Тэмдэглэгээ	Нэр	Тоо (шир)	Жин (кг) Нэгж	Жин (кг) Нийт	Тайлбар
		Төмөр дамнуруу			794.36	
ТДН-1	ББ-6-д үз.	ТДН-1	4	198.59	794.36	
		Төмөр прогон			492.55	
ТП-1	ББ-6-д үз.	ТП-1	10	33.73	337.30	
ТП-2	-"-	ТП-2	5	31.05	155.25	
		Салангад позиц			31.60	
	ББ-6-д үз.	Позиц-7, 8	20	1.58	31.60	
		Стандарт эдлэл			5.26	
М12		М12 боолт ГОСТ7798-70 L=30	80	0.044	3.52	
		М12 Гайка ГОСТ5915-70*	80	0.015	1.23	
		М12 Шайба ГОСТ11371-68*	80	0.006	0.50	
		Төмөр бетон бүс			235.72	
1		ф10AI ГОСТ5781-93 L=37.2м	4	22.95	91.80	
2		ф6AI ГОСТ5781-93 L=1090мм	122	0.24	29.28	
		ф10AI ГОСТ5781-93 L=2200мм	8	1.36	10.88	буланд тавих арматур
СН-1	ББ-6-д үз.	СН-1 суулгах нарийвч	8	12.97	103.76	
		Бетоны анги В10				V=2.03 м3

Энэхүү зургийг хуулбарлах, олшруулах, бусдад шилжүүлэн бариулга барихыг хориглоно. Зохиогчийн эрхийн хуулийн дагуу зургаг нэмэлт өөрчлөлт оруулах, холбох эрхийг зөвхөн зохиогчий эдлэнэ.

URNUL PROJECT
Барилгын зураг төслийн "ӨРНӨЛПРОЕКТ" ХХК
www.urnul.mn
Утас: 7011-1156
ЗТ19-2131/17

Улаанбаатар хот. Хан-Уул. 10-р хороо.
ИНЕГ-н Бүсийн нислэгийн хөдөлгөөний удирдлагын төв. "Г" блок

2-р давхрын хучилтын төмөр дамнуруу, прогоны байгуулалт, түүвэр

Инженер	Ж.Шажинбат	ЕГ Шифр: ӨП-11/2018	Масштаб: М1:100, 1:10	Огноо: 2018/11/05	Ус шат: А3
Гүйцэтгэсэн	М.Нандинбилэг	ТГ Шифр:	Зургийн дугаар: ББ-5	Хуудас: 7	
Шалгасан	Ж.Шажинбат				

Төмөр дамнуруу ТДН-1, М1:10, 1:20

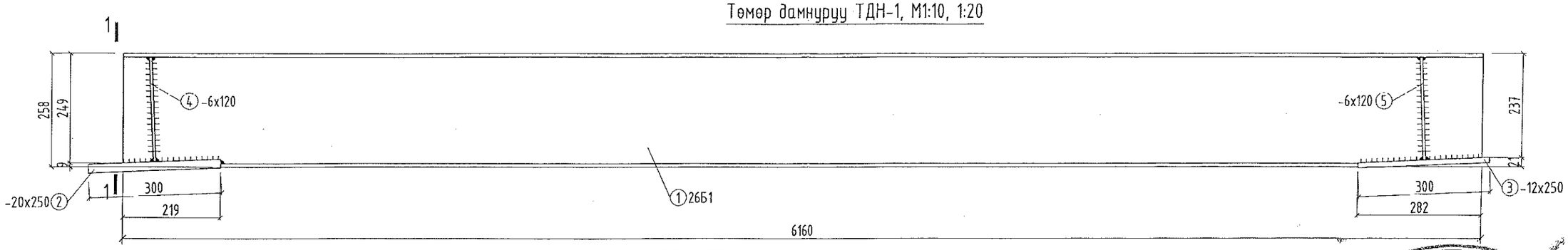

Төмөр прогон ТП-1, ТП-2, М1:10, 1:20

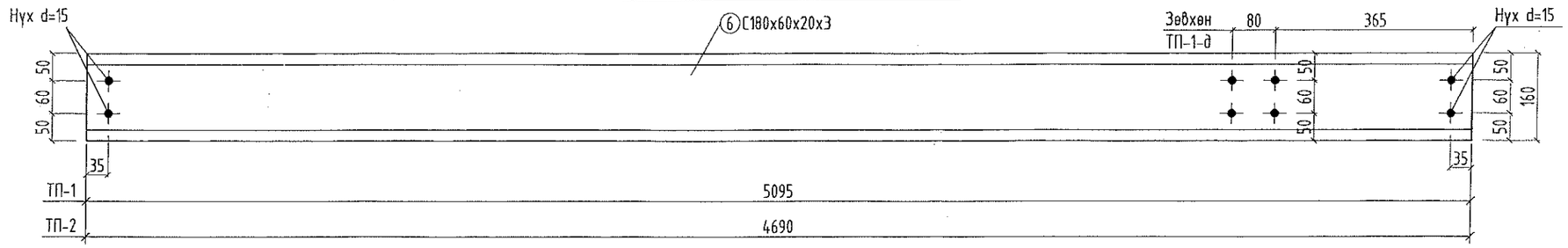

Огтлол 1-1, М1:10

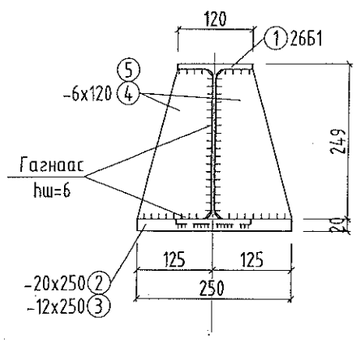

Позиц-7, 8

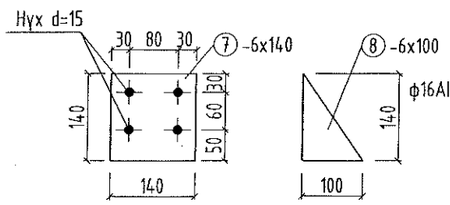

Огтлол 2-2. М1:10

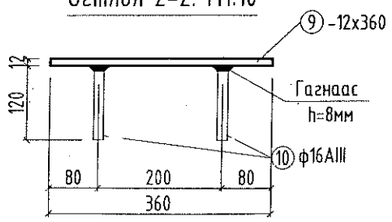

СН-1; М1:10

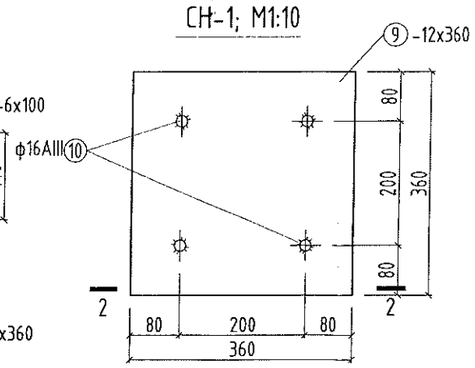

Марк позиц	Тэмдэглэгээ	Нэр	Тоо (шир)	Жин (кг) Нэгж	Жин (кг) Нийт	Тайлбар
		Төмөр дамнуруу ТДН-1			198.59	
1		26Б1 ГОСТ 26020-83 L=6160	1	172.48	172.48	
2		- 20 x 250 ГОСТ 19903-74 L=300	1	11.78	11.78	
3		- 12 x 250 ГОСТ 19903-74 L=300	1	7.07	7.07	
4		- 6 x 120 ГОСТ 19903-74 L=236	2	1.33	2.67	
5		- 6 x 120 ГОСТ 19903-74 L=233	2	1.32	2.63	
		Гагнаас 1%			1.97	
		Салангад позиц-7, 8			1.58	
7		- 6 x 140 ГОСТ 19903-74 L=140	1	0.92	0.92	
8		- 6 x 100 ГОСТ 19903-74 L=140	1	0.66	0.66	
		Гагнаас 1%			1.97	
		Төмөр прогон ТП-1			33.73	
5		С160x60x20x3 ГОСТ 26020-83 L=5095	1	33.73	33.73	
		Төмөр прогон ТП-2			31.05	
5		С180x60x20x3 ГОСТ 26020-83 L=4690	1	31.05	31.05	
		Суулгах нарийвч СН-1			12.97	
		-12x360 ГОСТ 19903-74 L=360	1	12.21	12.21	
		ф16АIII ГОСТ 5781-93 L=120	4	0.19	0.76	

Энэхүү зургийг хуулбарлах, олшруулах, бусдад шилжүүлэн барилга барихыг хориглоно. Зохиогчийн эрхийг хуулийн дагуу зургаг нэмэлт өөрчлөлт оруулах, холбох эрхийг зөвхөн зохиогчид эдэлнэ.

URNUL PROJECT
Барилгын зураг төслийн "ӨРНӨЛПРОЕКТ" ХХК
www.urnul.mn
Утас: 7011-1156
ЗТ19-2131/17

Улаанбаатар хот. Хан-Уул. 10-р хороо.
ИНЕГ-н Бусийн нислэгийн хөдөлгөөний удирдлагын төв. "Г" блок

Төмөр дамнуруу ТДН-1, төмөр прогон ТП-1, ТП-2, түүвэр

Ye шат: АЗ

Инженер	Ж.Шажинбат	ЕГ Шифр: ӨП-11/2018	Масштаб: М1:10, 1:20	Огноо: 2018/11/05
Гүйцэтгэсэн	М.Нандинбилэг	ТГ Шифр:	Зургийн дугаар: ББ-6	Хуудас: 7
Шалгасан	Ж.Шажинбат			

Дээврийн сэндвичин хучилтын байгуулалт. М1:100

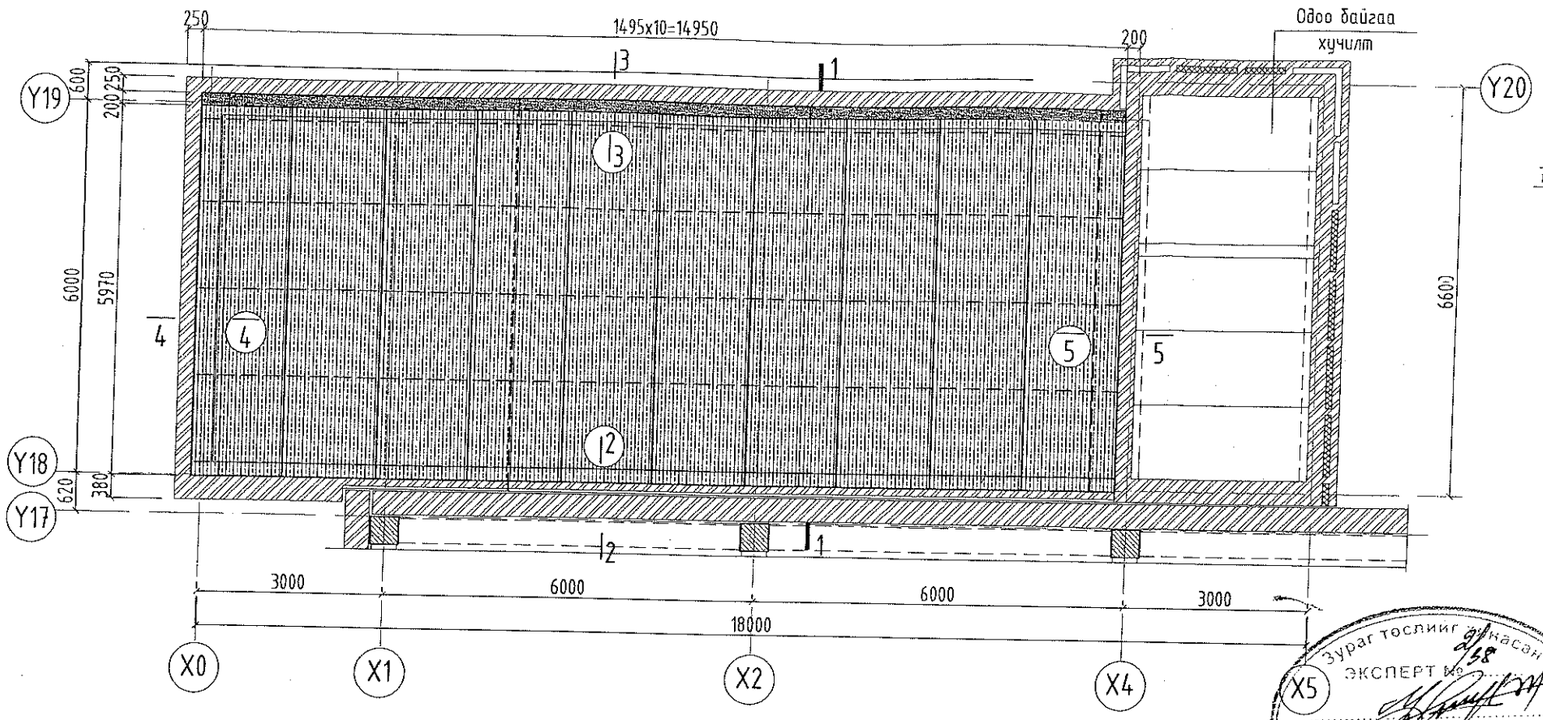

Огтлол 1-1, М1:100

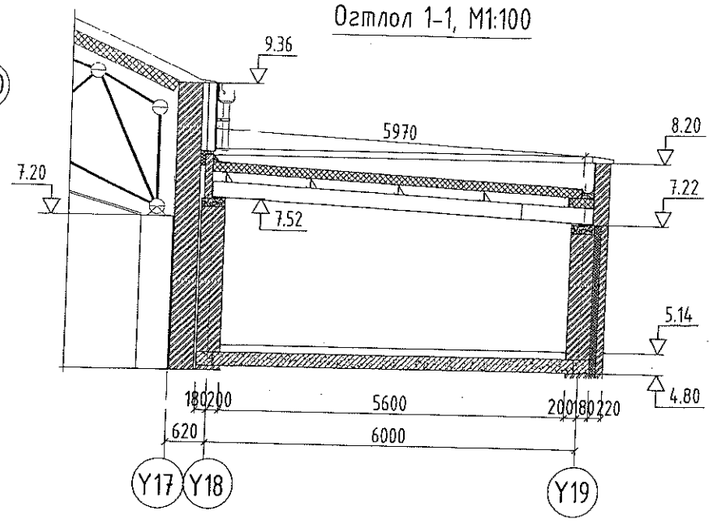

Огтлол 5-5, М1:20

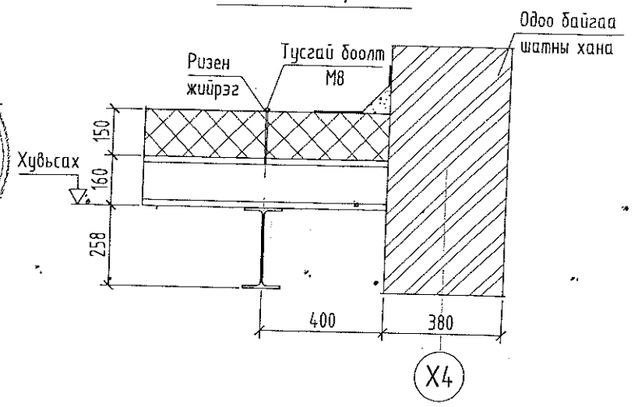

Огтлол 2-2, М1:20

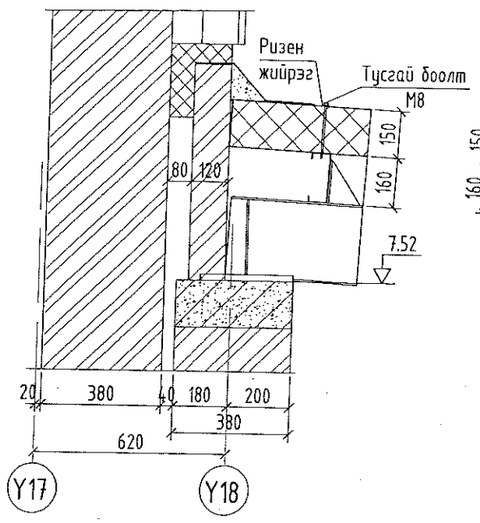

Огтлол 3-3, М1:20

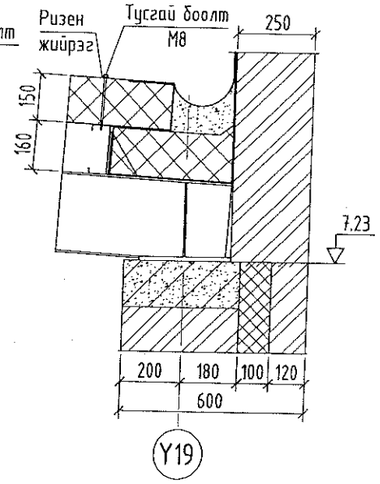

Огтлол 4-4, М1:20

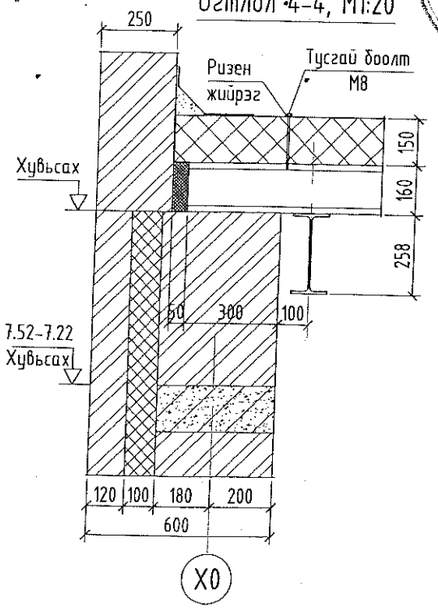

Марк позиц	Тэмдэглэгээ	Нэр	Тоо (шир)	Талбай (м2)		Тайлбар
				Нэгж	Нийт	
		Дээврийн сэндвичин хавтан			89.25	
		1495x5970x150 хэмжээтэй сэндвичин хавтан	10	8.93	89.25	

Тайлбар бичиг

1. Хийн баллоны өрөө нь тэсэрч дэлбэрэх аюултай тул сэндвичэн хавтанг төмөр прогонтой бэхлэхдээ нэг сэндвичэн хавтанг алгасаж өөрөө өремдеж боодог боолтоор booно.

Зураг төслийг батласан
ЭКСПЕРТ № 258
2018.04.26
Элсэгдэлтэй эсэх
Хянагч хэсгийн дарга

Энэхүү зургийг хуулбарлах, олшруулах, бусдад шилжүүлэн барилга барихыг хориглоно. Зохиогчийн эрхийн хуулийн дагуу зургаг нэмэлт өөрчлөлт оруулах, холбох эрхийг зөвхөн зохиогчид эдэлнэ.

URNUL PROJECT
Барилгын зураг төслийн "ӨРНӨЛПРОЕКТ" ХХК
www.urnul.mn
Утас: 7011-1156
3Т19-2131/17

Улаанбаатар хот. Хан-Уул. 10-р хороо.
ИНЕГ-н Бүсийн нислэгийн хөдөлгөөний удирдлагын төв. "Г" блок

Дээврийн сэндвичин хучилтын байгуулалт, огтлол, түүвэр					Ye шат: А3
Инженер	Ж.Шажинбат	ЕГ Шифр: ӨП-11/2018	Масштаб: М1:100, 1:20	Огноо: 2018/11/05	
Гүйцэтгэсэн	М.Нандинбилэг	ТГ Шифр:	Зургийн дугаар: ББ-7	Хуудас: 7	
Шалгасан	Ж.Шажинбат				