ДЭВСГЭР ЗУРАГ

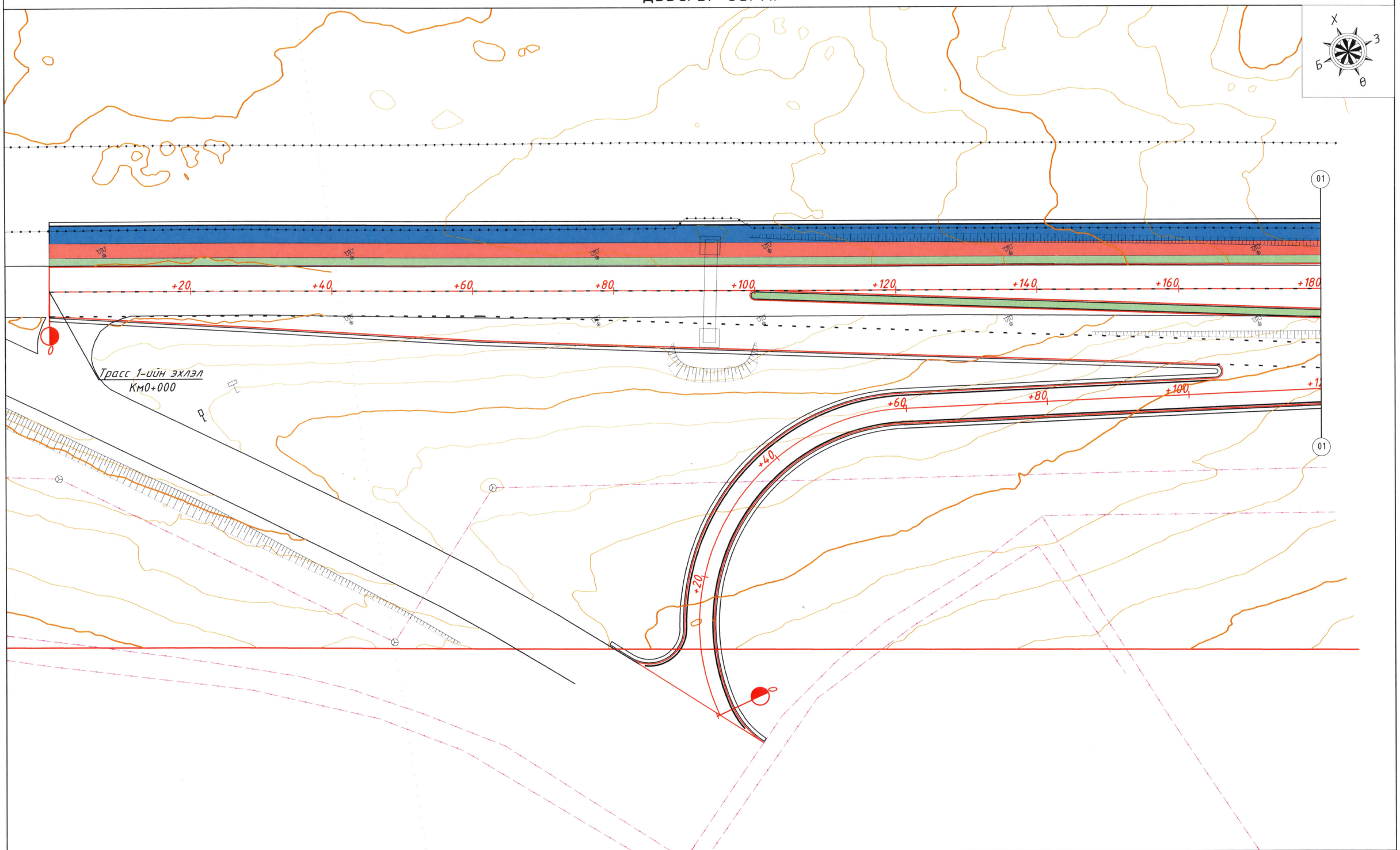

ТАНИХ ТЭМДЭГ

- Авто замын хашлага
- Дугуйн зам
- Явган хүний зам
- Дулаан, цэвэр, бохир хүчитгэл
- ИШС суваглах
- Худгийн таг хүчитгэх
- Шүүрт худаг
- HDPE хоолой
- Ус зайлуулах лотки
- Ус зайлуулах хоолой
- Ус шүүрүүлэх худаг
- Ус шүүрүүлэх шүүрт худаг

Гүйцэтгэгч: "АРТ ТРАСС" ХХК	ТӨВ АЙМГИЙН ЗУУНМОД ХОТЫН САМБУУГИЙН ГУДАМЖ, БОДООГИЙН ГУДАМЖ, ХУДАЛДААНЫ ГУДАМЖНЫ АВТО ЗАМЫН ӨРГӨТГӨЛ, ШИНЭЧЛЭЛИЙН АЖЛЫН ИНЖЕНЕРИЙН НАРИЙВЧИЛСАН ЗУРАГ ТӨСӨЛ				Зургийн шифр: АТ0225
	Захирал	Б.Билгүүн	Б.Билгүүн	ДЭВСГЭР ЗУРАГ	Масштаб: 1:500
	Инженер	Б.Мөнх-Эрдэнэ			Үе шат / Хуудас / Бүх хуудас
	Гүйцэтгэсэн	Б.Мөнх-Эрдэнэ		АЖЛЫН ЗУРАГ	А3 / 01 / 16
	Шалгасан	Б.Билгүүн	Б.Билгүүн		2025 оны 6 сар

ДЭВСГЭР ЗУРАГ

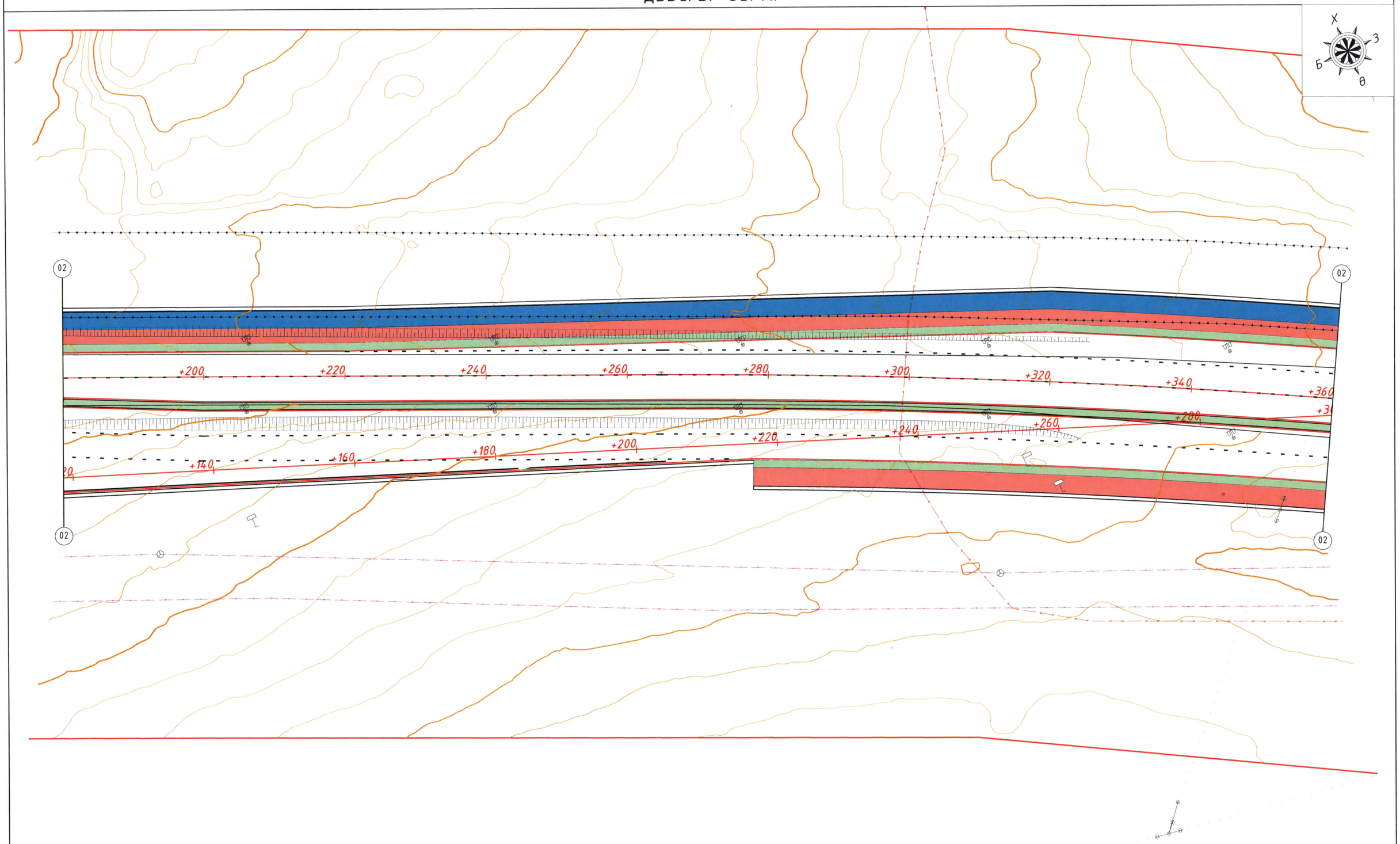

ТАНИХ ТЭМДЭГ

- Авто замын хашлага
- Дугуйн зам
- Явган хүний зам
- Дулаан, цэвэр, бохир хүчитгэл
- ИШС суваглах
- Худгийн таг хүчитгэх
- Шүүрт худаг
- HDPE хоолой
- Ус зайлуулах лотки
- Ус зайлуулах хоолой
- Ус шүүрүүлэх худаг
- Ус шүүрүүлэх шүүрт худаг

Гүйцэтгэгч: "АРТ ТРАСС" ХХК	ТӨВ АЙМГИЙН ЗУУНМОД ХОТЫН САМБУУГИЙН ГУДАМЖ, БОДООГИЙН ГУДАМЖ, ХУДАЛДААНЫ ГУДАМЖНЫ АВТО ЗАМЫН ӨРГӨТГӨЛ, ШИНЭЧЛЭЛИЙН АЖЛЫН ИНЖЕНЕРИЙН НАРИЙВЧИЛСАН ЗУРАГ ТӨСӨЛ			Зургийн шифр: АТ0225
	Захирал	Б.Билгүүн	ДЭВСГЭР ЗУРАГ	Масштаб: 1:500
	Инженер	Б.Мөнх-Эрдэнэ		Үе шат / Хуудас / Бүх хуудас
	Гүйцэтгэсэн	Б.Мөнх-Эрдэнэ	АЖЛЫН ЗУРАГ	А3 / 02 / 16
	Шалгасан	Б.Билгүүн		2025 оны 6 сар

ДЭВСГЭР ЗУРАГ

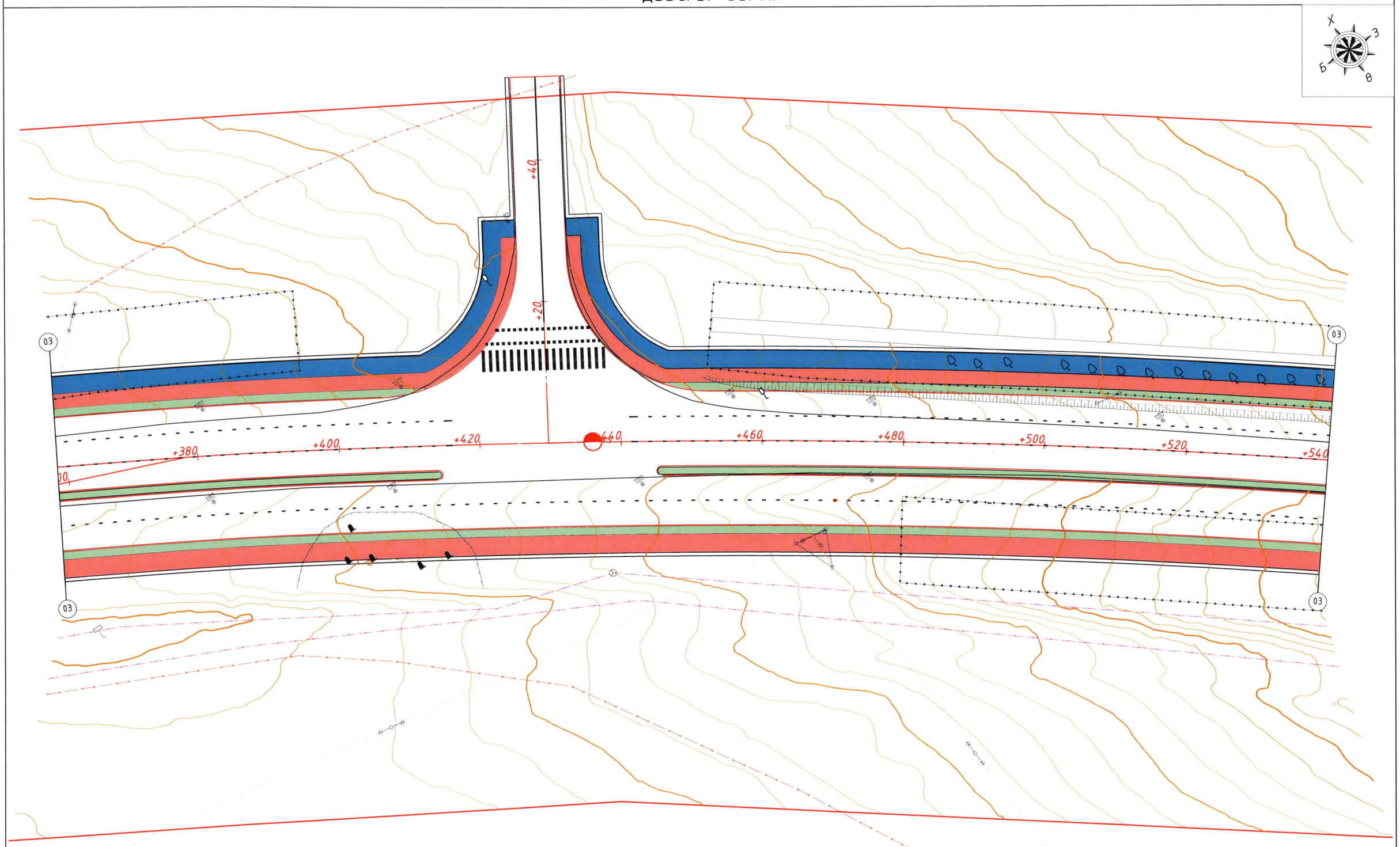

ТАНИХ ТЭМДЭГ

- Авто замын хашлага
- Дугуйн зам
- Явган хүний зам
- Дулаан, цэвэр, бохир хүчитгэл
- ИШС суваглах
- Худгийн таг хүчитгэх
- Шүүрт худаг
- HDPE хоолой
- Ус зайлуулах лотки
- Ус зайлуулах хоолой
- Ус шүүрүүлэх худаг
- Ус шүүрүүлэх шүүрт худаг

Гүйцэтгэгч: "АРТ ТРАСС" ХХК	ТӨВ АЙМГИЙН ЗУУНМОД ХОТЫН САМБУУГИЙН ГУДАМЖ, БОДООГИЙН ГУДАМЖ, ХУДАЛДААНЫ ГУДАМЖНЫ АВТО ЗАМЫН ӨРГӨТГӨЛ, ШИНЭЧЛЭЛИЙН АЖЛЫН ИНЖЕНЕРИЙН НАРИЙВЧИЛСАН ЗУРАГ ТӨСӨЛ			Зургийн шифр: АТ0225
	Захирал	Б.Билгүүн	ДЭВСГЭР ЗУРАГ	Масштаб: 1:500
	Инженер	Б.Мөнх-Эрдэнэ		Ye шат / Хуудас / Бүх хуудас
	Гүйцэтгэсэн	Б.Мөнх-Эрдэнэ	АЖЛЫН ЗУРАГ	А3 / 03 / 16
	Шалгасан	Б.Билгүүн		2025 оны 6 сар

ДЭВСГЭР ЗУРАГ

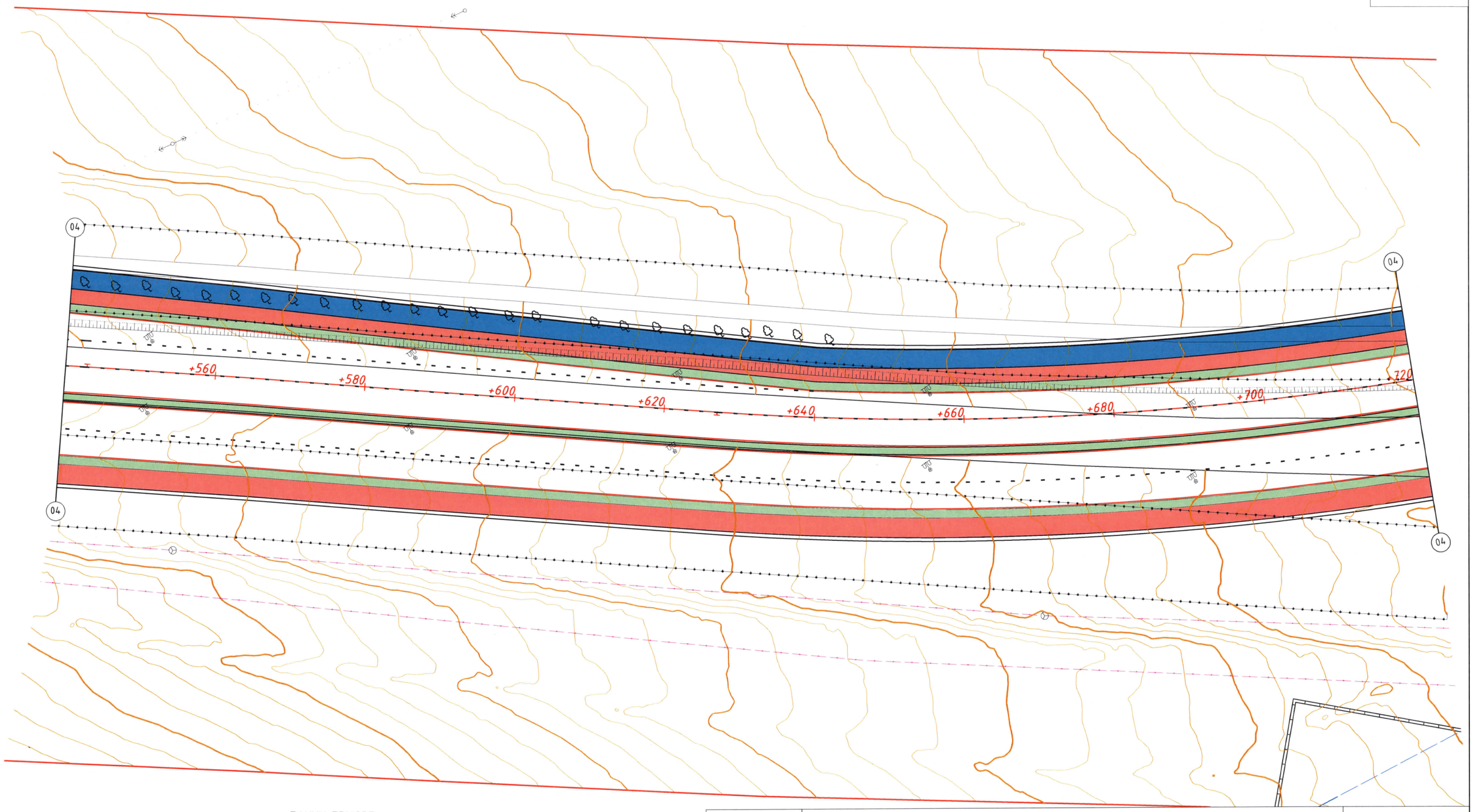

ТАНИХ ТЭМДЭГ

- Авто замын хашлага
- Дугуйн зам
- Явган хүний зам
- Дулаан, цэвэр, бохир хүчитгэл
- ИШС суваглах
- Худгийн таг хүчитгэх
- Шүүрт худаг
- HDPE хоолой
- Ус зайлуулах лотки
- Ус зайлуулах хоолой
- Ус шүүрүүлэх худаг
- Ус шүүрүүлэх шүүрт худаг

Гүйцэтгэгч: "АРТ ТРАСС" ХХК	ТӨВ АЙМГИЙН ЗУУНМОД ХОТЫН САМБУУГИЙН ГУДАМЖ, БОДООГИЙН ГУДАМЖ, ХУДАЛДААНЫ ГУДАМЖНЫ АВТО ЗАМЫН ӨРГӨТГӨЛ, ШИНЭЧЛЭЛИЙН АЖЛЫН ИНЖЕНЕРИЙН НАРИЙВЧИЛСАН ЗУРАГ ТӨСӨЛ			Зургийн шифр: АТ0225
	Захирал	Б.Билгүүн	ДЭВСГЭР ЗУРАГ	Масштаб: 1:500
	Инженер	Б.Мөнх-Эрдэнэ		Үе шат / Хуудас / Бүх хуудас
	Гүйцэтгэсэн	Б.Мөнх-Эрдэнэ	АЖЛЫН ЗУРАГ	А3 / 04 / 16
	Шалгасан	Б.Билгүүн		2025 оны 6 сар

ДЭВСГЭР ЗУРАГ

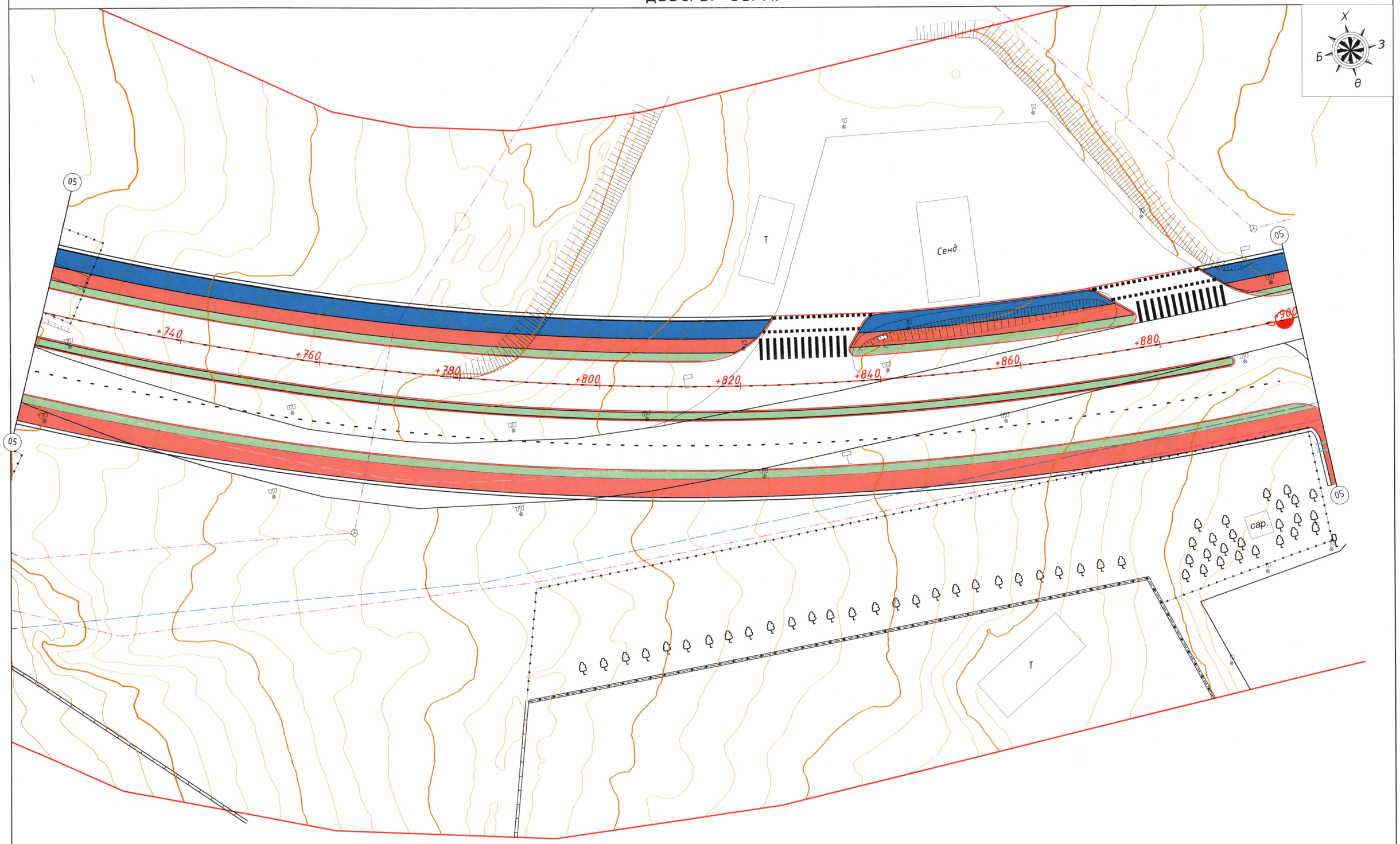

ТАНИХ ТЭМДЭГ

- Авто замын хашлага
- Дугуйн зам
- Явган хүний зам
- Дулаан, цэвэр, бохир хүчитгэл
- ИШС суваглах
- Худгийн таг хүчитгэх
- Шүүрт худаг
- HDPE хоолой
- Ус зайлуулах лотки
- Ус зайлуулах хоолой
- Ус шүүрүүлэх худаг
- Ус шүүрүүлэх шүүрт худаг

Гүйцэтгэгч: "АРТ ТРАСС" ХХК	ТӨВ АЙМГИЙН ЗУУНМОД ХОТЫН САМБУУГИЙН ГУДАМЖ, БОДООГИЙН ГУДАМЖ, ХУДАЛДААНЫ ГУДАМЖНЫ АВТО ЗАМЫН ӨРГӨТГӨЛ, ШИНЭЧЛЭЛИЙН АЖЛЫН ИНЖЕНЕРИЙН НАРИЙВЧИЛСАН ЗУРАГ ТӨСӨЛ			Зургийн шифр: АТ0225
Захирал	Б.Билгүүн	Б.Билгүүн	ДЭВСГЭР ЗУРАГ	Масштаб: 1:500
Инженер	Б.Мөнх-Эрдэнэ			Үе шат / Хуудас / Бүх хуудас
Гүйцэтгэсэн	Б.Мөнх-Эрдэнэ		АЖЛЫН ЗУРАГ	А3 / 05 / 16
Шалгасан	Б.Билгүүн	Б.Билгүүн		2025 оны 6 сар

ДЭВСГЭР ЗУРАГ

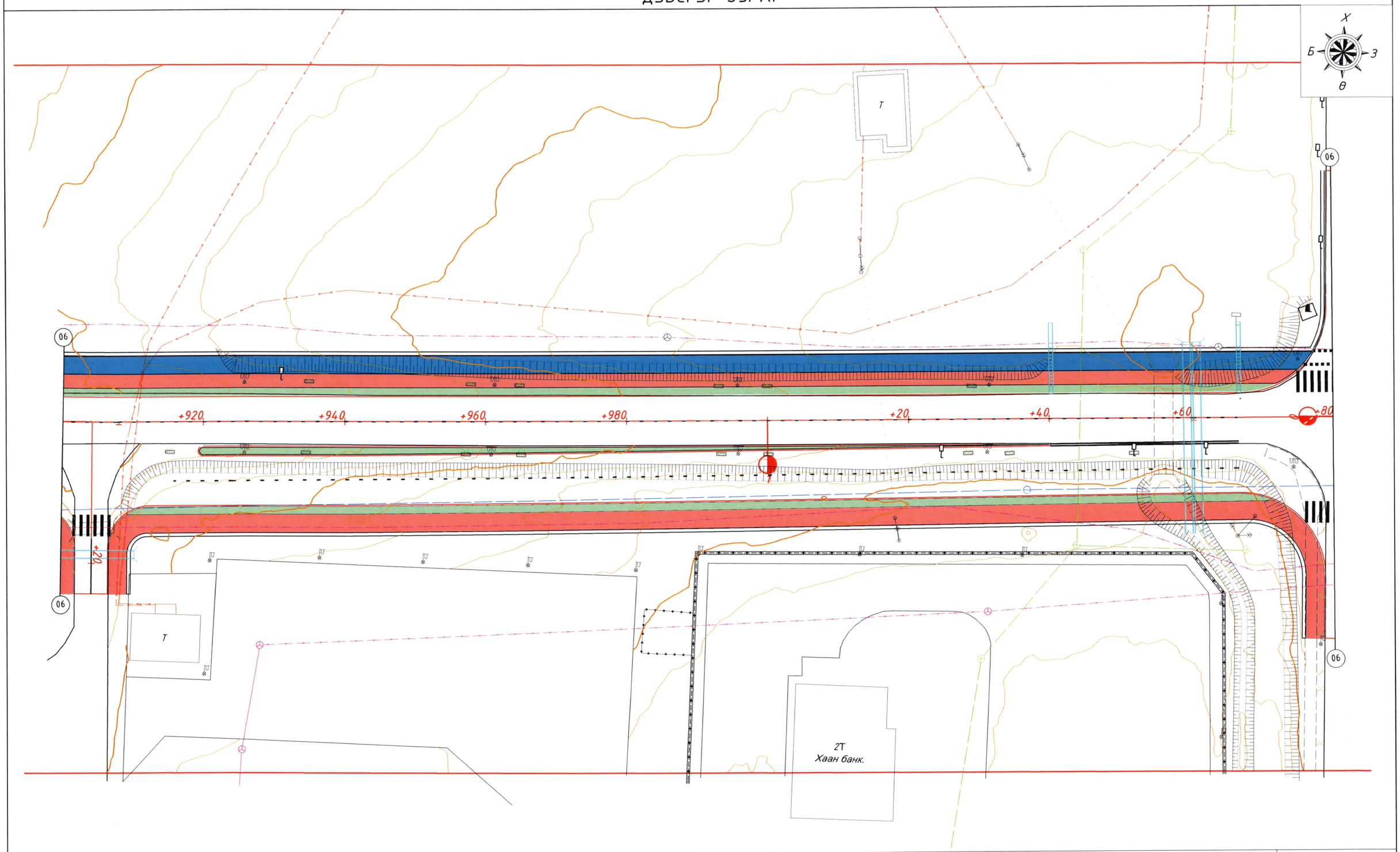

ТАНИХ ТЭМДЭГ

- Авто замын хашлага
- Дугуйн зам
- Явган хүний зам
- Дулаан, цэвэр, бохир хүчитгэл
- ИШС суваглах
- Худгийн таг хүчитгэх
- Шүүрт худаг
- HDPE хоолой
- Ус зайлуулах лотки
- Ус зайлуулах хоолой
- Ус шүүрүүлэх худаг
- Ус шүүрүүлэх шүүрт худаг

Гүйцэтгэгч: "АРТ ТРАСС" ХХК	ТӨВ АЙМГИЙН ЗУУНМОД ХОТЫН САМБУУГИЙН ГУДАМЖ, БОДООГИЙН ГУДАМЖ, ХУДАЛДААНЫ ГУДАМЖНЫ АВТО ЗАМЫН ӨРГӨТГӨЛ, ШИНЭЧЛЭЛИЙН АЖЛЫН ИНЖЕНЕРИЙН НАРИЙВЧИЛСАН ЗУРАГ ТӨСӨЛ			Зургийн шифр: АТ0225
	Захирал	Б.Билгүүн	ДЭВСГЭР ЗУРАГ	Масштаб: 1:500
	Инженер	Б.Мөнх-Эрдэнэ		Үе шат / Хуудас / Бүх хуудас
	Гүйцэтгэсэн	Б.Мөнх-Эрдэнэ	АЖЛЫН ЗУРАГ	А3 / 06 / 16
	Шалгасан	Б.Билгүүн		2025 оны 6 сар

ДЭВСГЭР ЗУРАГ

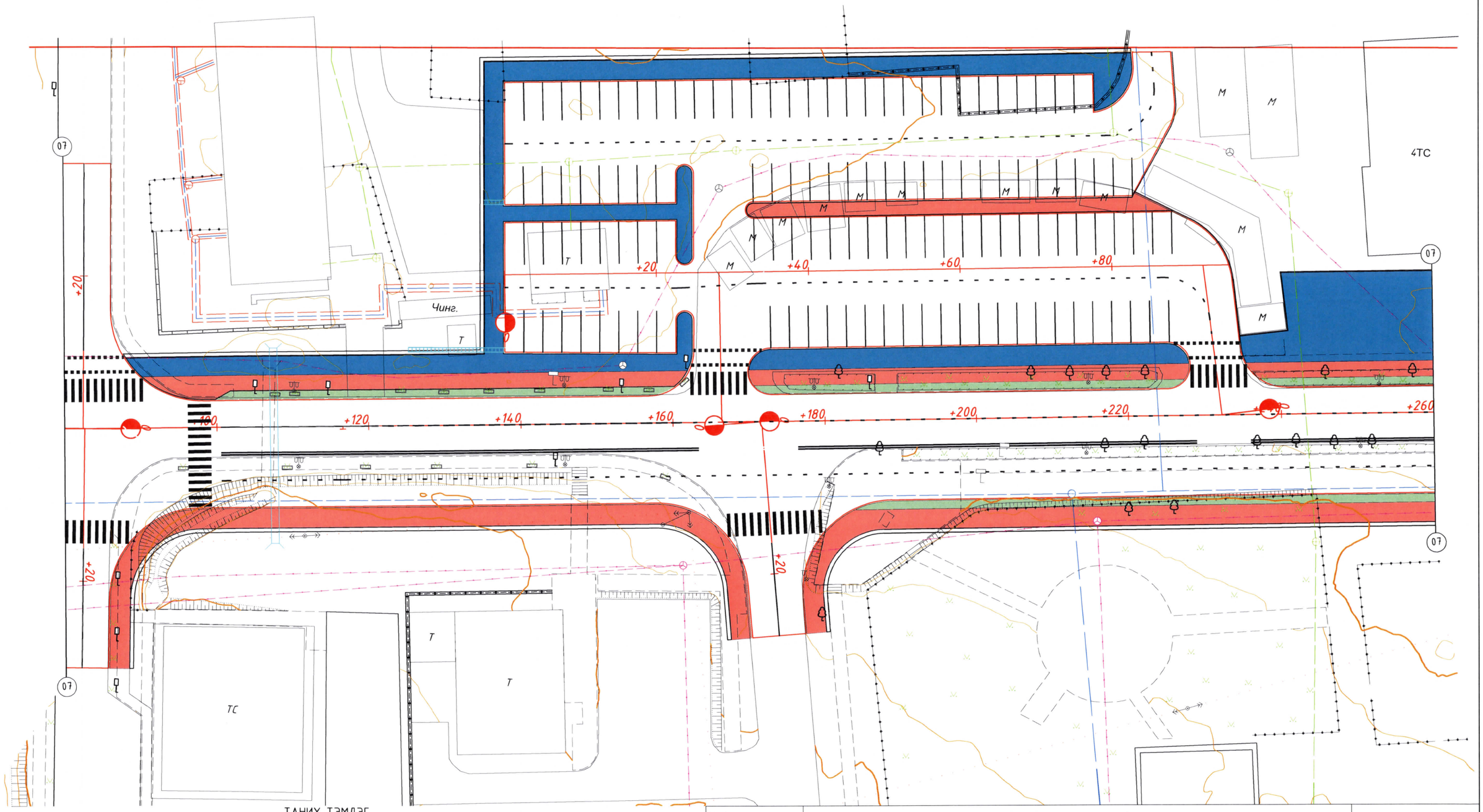

ТАНИХ ТЭМДЭГ

- Авто замын хашлага
- Дугуйн зам
- Явган хүний зам
- Дулаан, цэвэр, бохир хүчитгэл
- ИШС сувагчлах
- Худгийн таг хүчитгэх
- Шүүрт худаг
- HDPE хоолой
- Ус зайлуулах лотки
- Ус зайлуулах хоолой
- Ус шүүрүүлэх худаг
- Ус шүүрүүлэх шүүрт худаг

Гүйцэтгэгч: "АРТ ТРАСС" ХХК	ТӨВ АЙМГИЙН ЗУУНМОД ХОТЫН САМБУУГИЙН ГУДАМЖ, БОДООГИЙН ГУДАМЖ, ХУДАЛДААНЫ ГУДАМЖНЫ АВТО ЗАМЫН ӨРГӨТГӨЛ, ШИНЭЧЛЭЛИЙН АЖЛЫН ИНЖЕНЕРИЙН НАРИЙВЧИЛСАН ЗУРАГ ТӨСӨЛ			Зургийн шифр: АТ0225
	Захирал	Б.Билгүүн	ДЭВСГЭР ЗУРАГ	Масштаб: 1:500
	Инженер	Б.Мөнх-Эрдэнэ		Үе шат / Хуудас / Бүх хуудас: А3 / 07 / 16
	Гүйцэтгэсэн	Б.Мөнх-Эрдэнэ	АЖЛЫН ЗУРАГ	
	Шалгасан	Б.Билгүүн		2025 оны 6 сар

ДЭВСГЭР ЗУРАГ

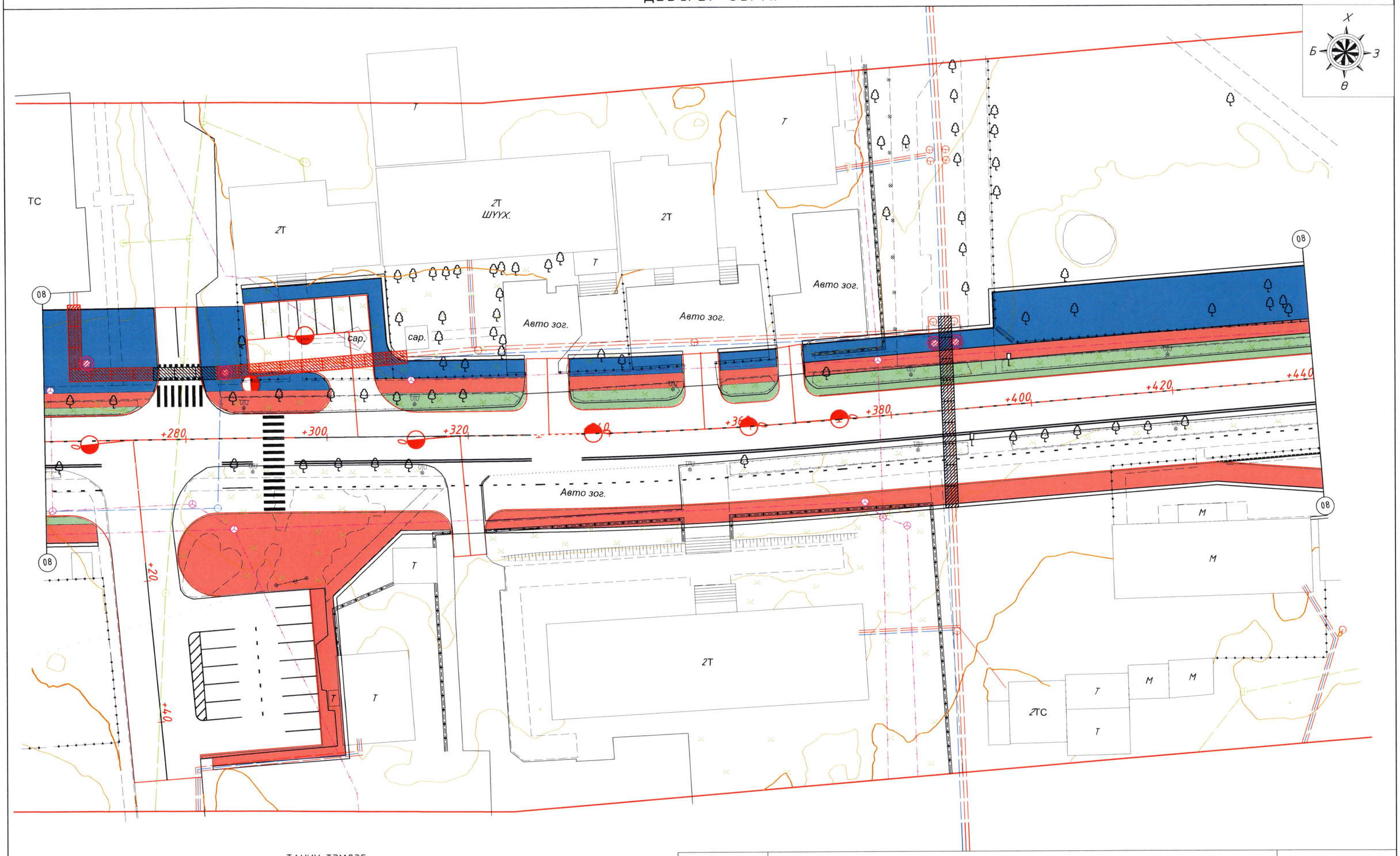

ТАНИХ ТЭМДЭГ

- Авто замын хашлага
- Дугуйн зам
- Явган хүний зам
- Дулаан, цэвэр, бохир хүчитгэл
- ИШС суваглах
- Худгийн таг хүчитгэх
- Шүүрт худаг
- HDPE хоолой
- Ус зайлуулах лотки
- Ус зайлуулах хоолой
- Ус шүүрүүлэх худаг
- Ус шүүрүүлэх шүүрт худаг

Гүйцэтгэгч: "АРТ ТРАСС" ХХК	ТӨВ АЙМГИЙН ЗУУНМОД ХОТЫН САМБУУГИЙН ГУДАМЖ, БОДООГИЙН ГУДАМЖ, ХУДАЛДААНЫ ГУДАМЖНЫ АВТО ЗАМЫН ӨРГӨТГӨЛ, ШИНЭЧЛЭЛИЙН АЖЛЫН ИНЖЕНЕРИЙН НАРИЙВЧИЛСАН ЗУРАГ ТӨСӨЛ				Зургийн шифр: АТ0225
	Захирал	Б.Билгүүн	Б.Билгүүн	ДЭВСГЭР ЗУРАГ	Масштаб: 1:500
	Инженер	Б.Мөнх-Эрдэнэ			Үе шат / Хуудас / Бүх хуудас
	Гүйцэтгэсэн	Б.Мөнх-Эрдэнэ		АЖЛЫН ЗУРАГ	А3 / 08 / 16
	Шалгасан	Б.Билгүүн	Б.Билгүүн		2025 оны 6 сар

ДЭВСГЭР ЗУРАГ

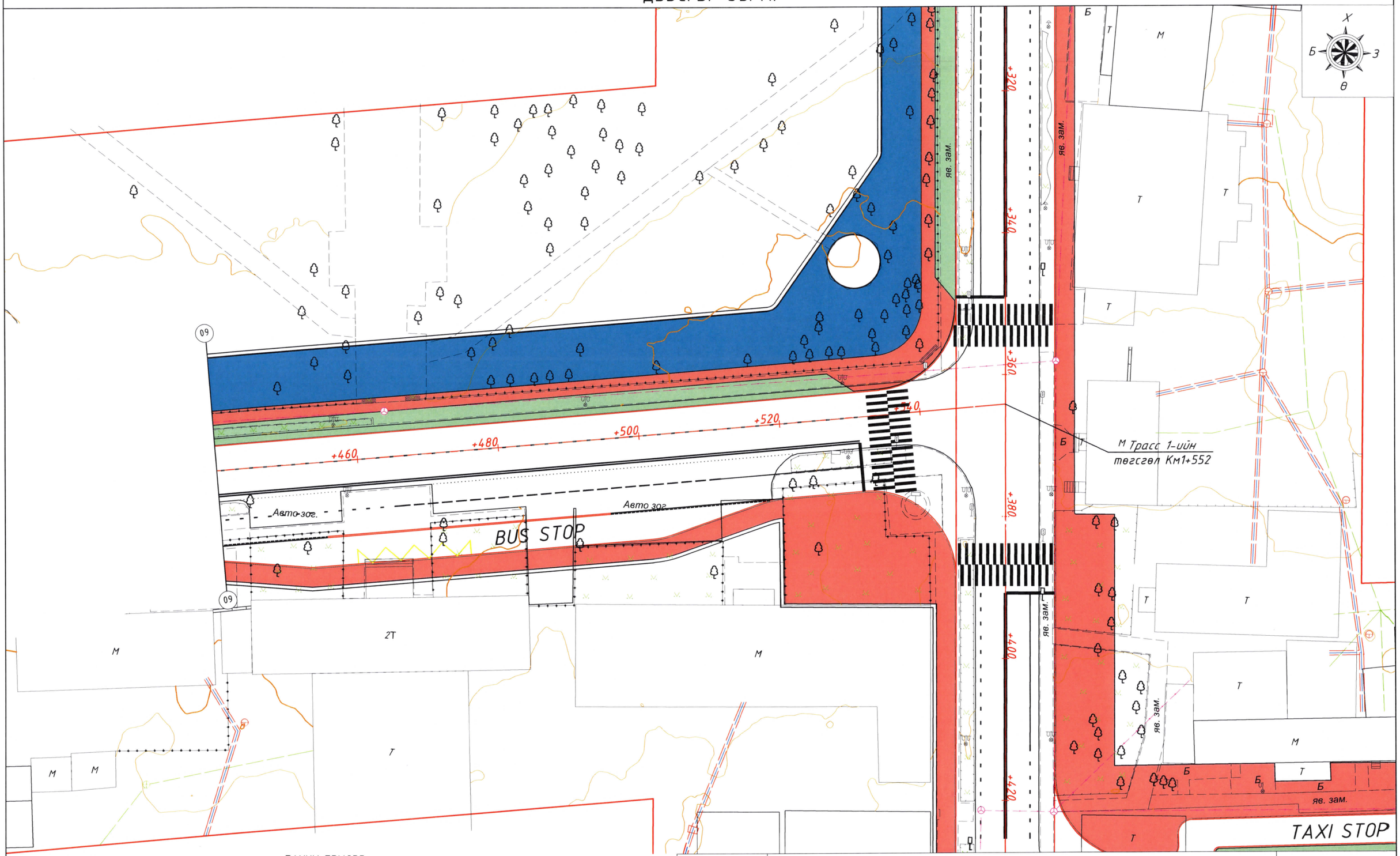

ТАНИХ ТЭМДЭГ

- Авто замын хашлага
- Дугуйн зам
- Явган хүний зам
- Дулаан, цэвэр, бохир хүчитгэл
- ИШС сувагчлах
- Худгийн таг хүчитгэх
- Шүүрт худаг
- HDPE хоолой
- Ус зайлуулах лотки
- Ус зайлуулах хоолой
- Ус шүүрүүлэх худаг
- Ус шүүрүүлэх шүүрт худаг

Гүйцэтгэгч: "АРТ ТРАСС" ХХК	ТӨВ АЙМГИЙН ЗУУНМОД ХОТЫН САМБУУГИЙН ГУДАМЖ, БОДООГИЙН ГУДАМЖ, ХУДАЛДААНЫ ГУДАМЖНЫ АВТО ЗАМЫН ӨРГӨТГӨЛ, ШИНЭЧЛЭЛИЙН АЖЛЫН ИНЖЕНЕРИЙН НАРИЙВЧИЛСАН ЗУРАГ ТӨСӨЛ			Зургийн шифр: АТ0225
	Захирал	Б.Билгүүн	ДЭВСГЭР ЗУРАГ	Масштаб: 1:500
	Инженер	Б.Мөнх-Эрдэнэ		Ye шат / Хуудас / Бүх хуудас
	Гүйцэтгэсэн	Б.Мөнх-Эрдэнэ	АЖЛЫН ЗУРАГ	А3 / 09 / 16
	Шалгасан	Б.Билгүүн		2025 оны 6 сар

ДЭВСГЭР ЗУРАГ

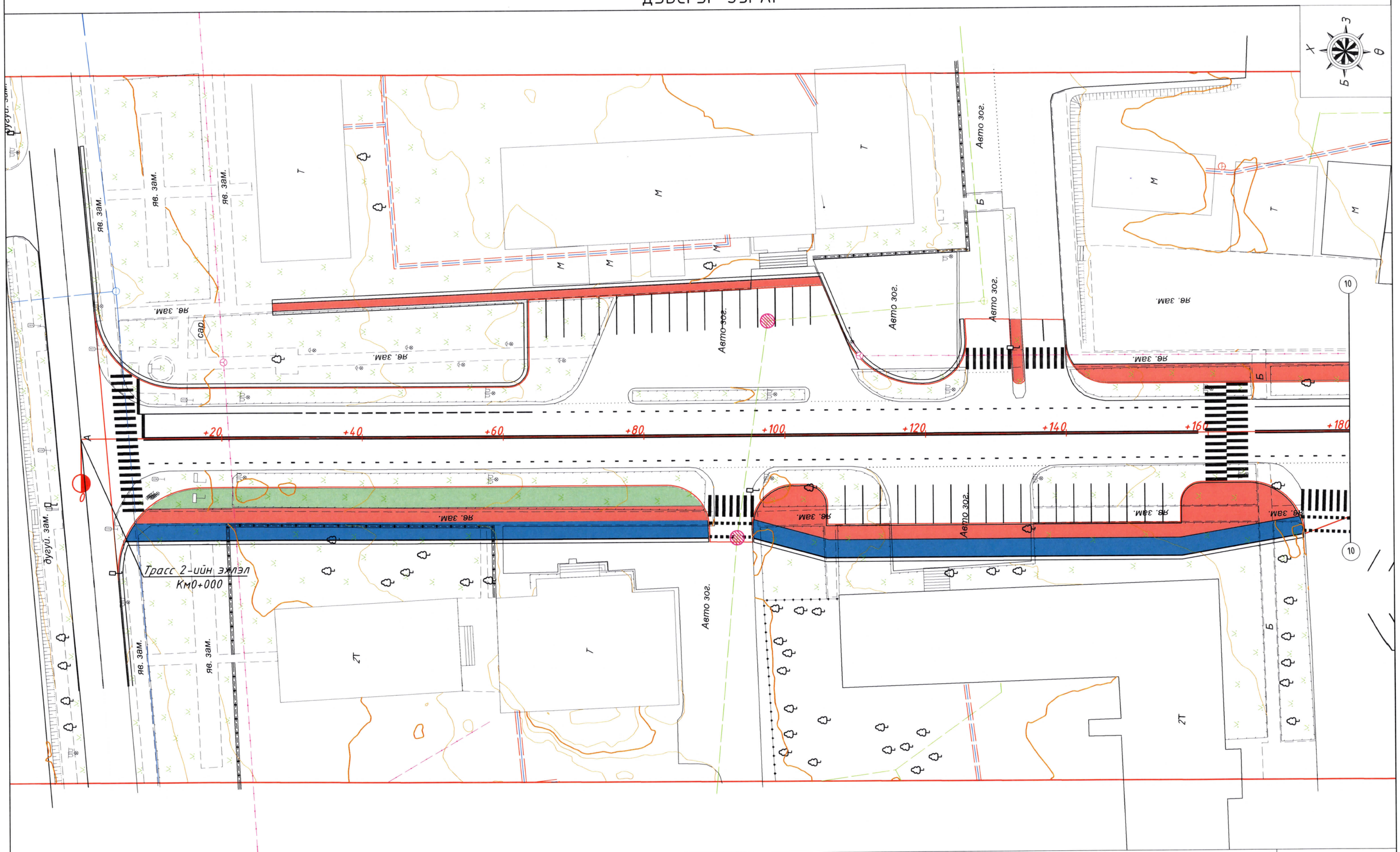

ТАНИХ ТЭМДЭГ

- Авто замын хашлага
- Дугуйн зам
- Явган хүний зам
- Дулаан, цэвэр, бохир хүчитгэл
- ИШС суваглах
- Худгийн таг хүчитгэх
- Шүүрт худаг
- HDPE хоолой
- Ус зайлуулах лотки
- Ус зайлуулах хоолой
- Ус шүүрүүлэх худаг
- Ус шүүрүүлэх шүүрт худаг

Гүйцэтгэгч: "АРТ ТРАСС" ХХК	ТӨВ АЙМГИЙН ЗУУНМОД ХОТЫН САМБУУГИЙН ГУДАМЖ, БОДООГИЙН ГУДАМЖ, ХУДАЛДААНЫ ГУДАМЖНЫ АВТО ЗАМЫН ӨРГӨТГӨЛ, ШИНЭЧЛЭЛИЙН АЖЛЫН ИНЖЕНЕРИЙН НАРИЙВЧИЛСАН ЗУРАГ ТӨСӨЛ			Зургийн шифр: АТ0225
	Захирал	Б.Билгүүн	ДЭВСГЭР ЗУРАГ	Масштаб: 1:500
	Инженер	Б.Мөнх-Эрдэнэ		Үе шат / Хуудас / Бүх хуудас
	Гүйцэтгэсэн	Б.Мөнх-Эрдэнэ	АЖЛЫН ЗУРАГ	А3 / 10 / 16
	Шалгасан	Б.Билгүүн		2025 оны 6 сар

ДЭВСГЭР ЗУРАГ

ТАНИХ ТЭМДЭГ

- Авто замын хашлага
- Дугуйн зам
- Явган хүний зам
- Дулаан, цэвэр, бохир хүчитгэл
- ИШС сувагчлах
- Худгийн таг хүчитгэх
- Шүүрт худаг
- HDPE хоолой
- Ус зайлуулах лотки
- Ус зайлуулах хоолой
- Ус шүүрүүлэх худаг
- Ус шүүрүүлэх шүүрт худаг

Гүйцэтгэгч:	ТӨВ АЙМГИЙН ЗУУНМОД ХОТЫН САМБУУГИЙН ГУДАМЖ, БОДООГИЙН ГУДАМЖ, ХУДАЛДААНЫ ГУДАМЖНЫ АВТО ЗАМЫН ӨРГӨТГӨЛ, ШИНЭЧЛЭЛИЙН АЖЛЫН ИНЖЕНЕРИЙН НАРИЙВЧИЛСАН ЗУРАГ ТӨСӨЛ				Зургийн шифр: АТ0225		
"АРТ ТРАСС" ХХК	Захирал	Б.Билгүүн	Б.Билгүүн	ДЭВСГЭР ЗУРАГ	Масштаб: 1:500		
	Инженер	Б.Мөнх-Эрдэнэ			Үе шат	Хуудас	Бүх хуудас
	Гүйцэтгэсэн	Б.Мөнх-Эрдэнэ		АЖЛЫН ЗУРАГ	А3	11	16
	Шалгасан	Б.Билгүүн	Б.Билгүүн		2025 оны 6 сар		

ДЭВСГЭР ЗУРАГ

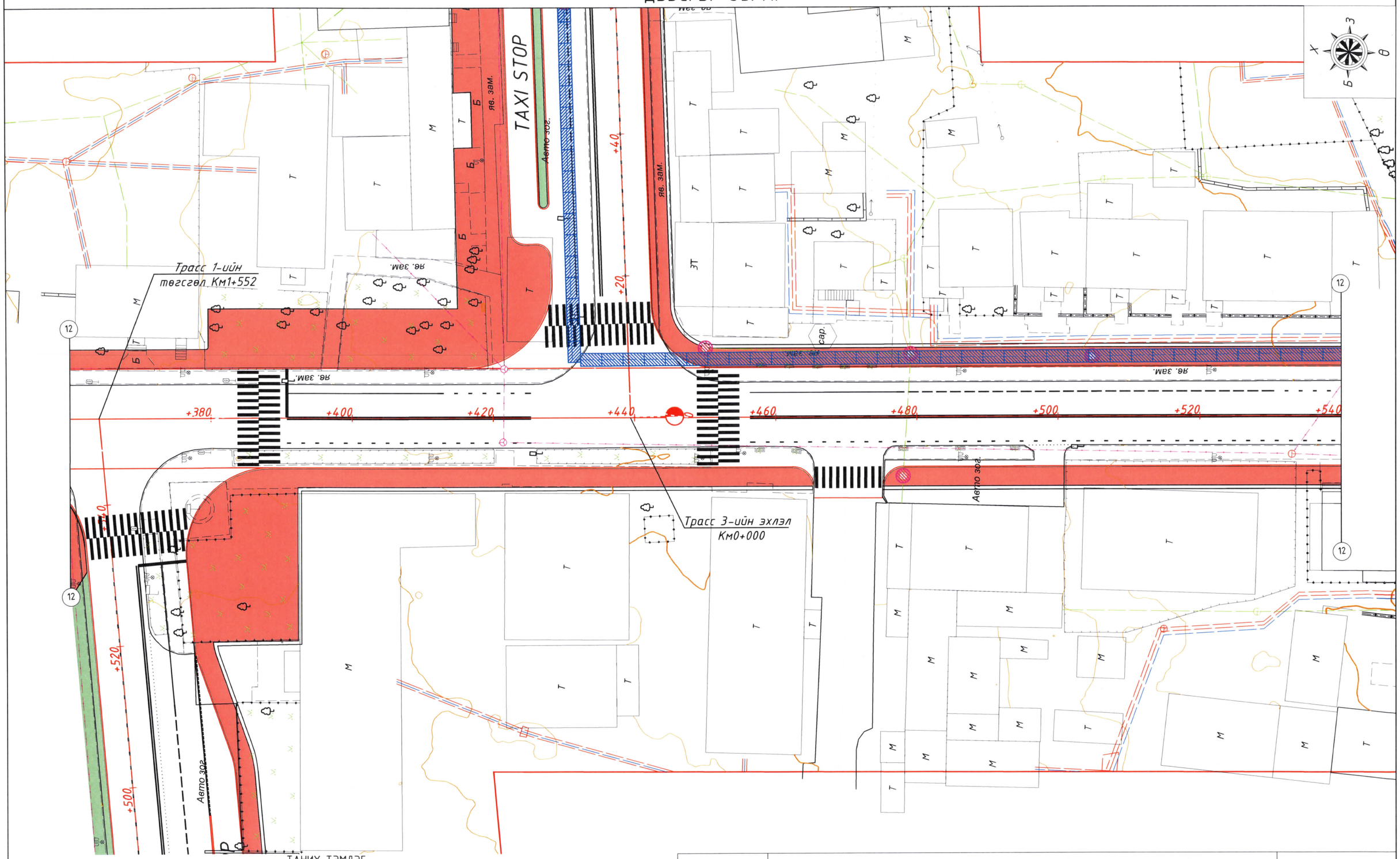

ТАНИХ ТЭМДЭГ

- Авто замын хашлага
- Дугуйн зам
- Явган хүний зам
- Дулаан, цэвэр, бохир хүчитгэл
- ИШС суваглах
- Худгийн таг хүчитгэх
- Шүүрт худаг
- HDPE хоолой
- Ус зайлуулах лотки
- Ус зайлуулах хоолой
- Ус шүүрүүлэх худаг
- Ус шүүрүүлэх шүүрт худаг

Гүйцэтгэгч: "АРТ ТРАСС" ХХК	ТӨВ АЙМГИЙН ЗУУНМОД ХОТЫН САМБУУГИЙН ГУДАМЖ, БОДООГИЙН ГУДАМЖ, ХУДАЛДААНЫ ГУДАМЖНЫ АВТО ЗАМЫН ӨРГӨТГӨЛ, ШИНЭЧЛЭЛИЙН АЖЛЫН ИНЖЕНЕРИЙН НАРИЙВЧИЛСАН ЗУРАГ ТӨСӨЛ			Зургийн шифр: АТ0225
	Захирал	Б.Билгүүн	ДЭВСГЭР ЗУРАГ	Масштаб: 1:500
	Инженер	Б.Мөнх-Эрдэнэ		Ye шат / Хуудас / Бүх хуудас
	Гүйцэтгэсэн	Б.Мөнх-Эрдэнэ	АЖЛЫН ЗУРАГ	А3 / 12 / 16
	Шалгасан	Б.Билгүүн		2025 оны 6 сар

ДЭВСГЭР ЗУРАГ

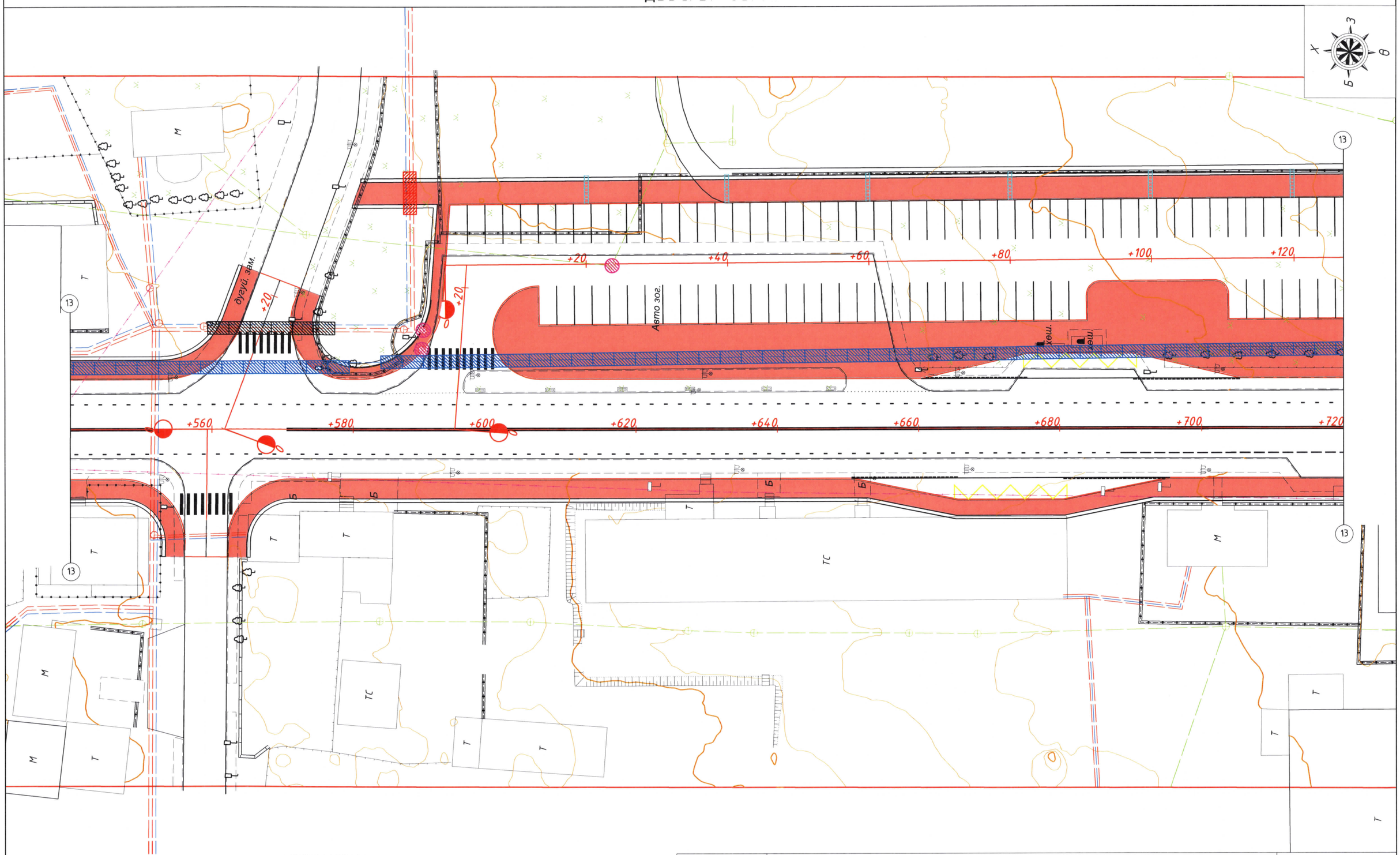

ТАНИХ ТЭМДЭГ

- Авто замын хашлага
- Дугуйн зам
- Явган хүний зам
- Дулаан, цэвэр, бохир хүчитгэл
- ИШС сувагчлах
- Худгийн таг хүчитгэх
- Шүүрт худаг
- HDPE хоолой
- Ус зайлуулах лотки
- Ус зайлуулах хоолой
- Ус шүүрүүлэх худаг
- Ус шүүрүүлэх шүүрт худаг

Гүйцэтгэгч:	ТӨВ АЙМГИЙН ЗУУНМОД ХОТЫН САМБУУГИЙН ГУДАМЖ, БОДООГИЙН ГУДАМЖ, ХУДАЛДААНЫ ГУДАМЖНЫ АВТО ЗАМЫН ӨРГӨТГӨЛ, ШИНЭЧЛЭЛИЙН АЖЛЫН ИНЖЕНЕРИЙН НАРИЙВЧИЛСАН ЗУРАГ ТӨСӨЛ				Зургийн шифр: АТ0225		
"АРТ ТРАСС" ХХК	Захирал	Б.Билгүүн		ДЭВСГЭР ЗУРАГ	Масштаб: 1:500		
	Инженер	Б.Мөнх-Эрдэнэ			Үе шат	Хуудас	Бүх хуудас
	Гүйцэтгэсэн	Б.Мөнх-Эрдэнэ		АЖЛЫН ЗУРАГ	А3	13	16
	Шалгасан	Б.Билгүүн			2025 оны 6 сар		

ДЭВСГЭР ЗУРАГ

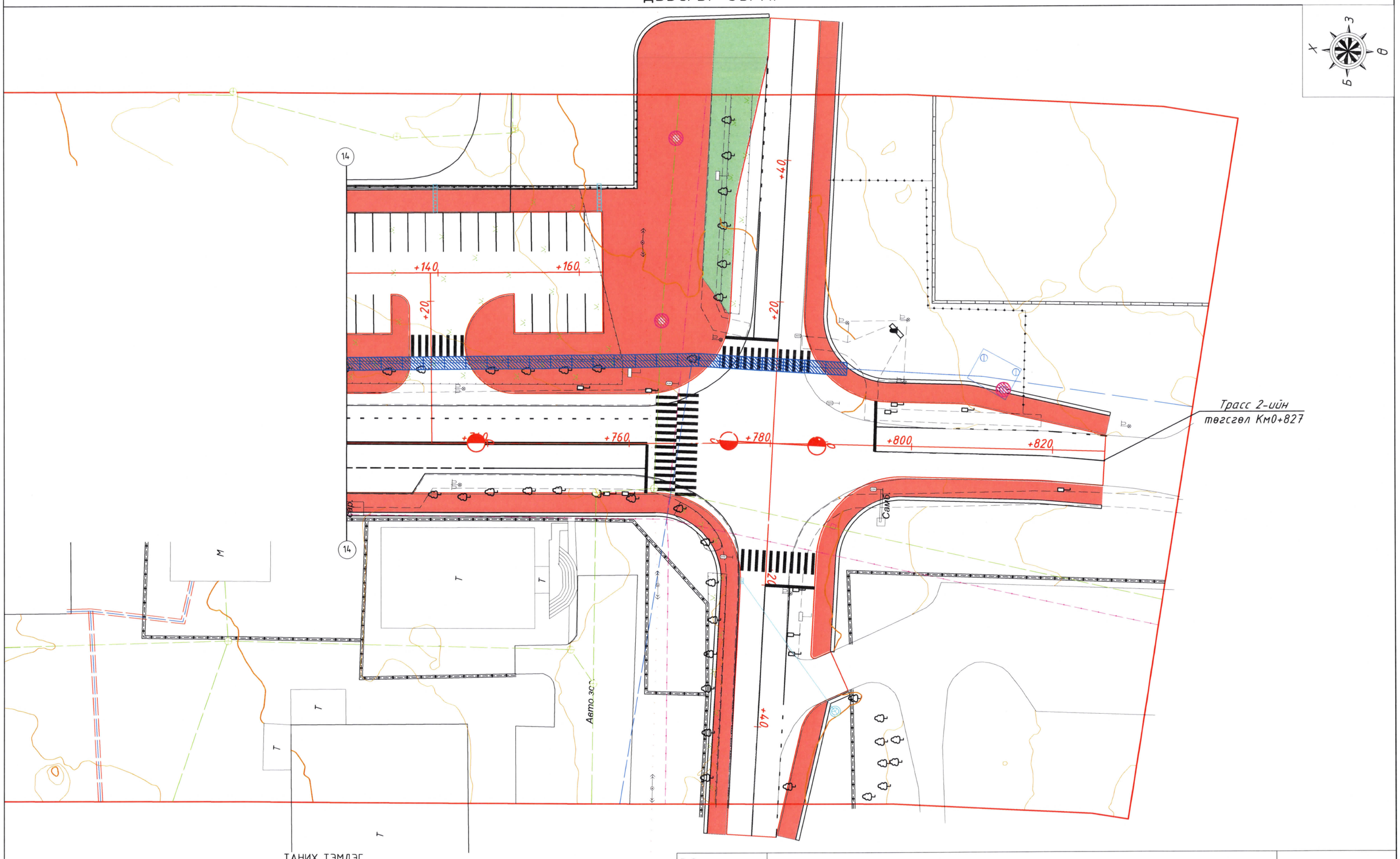

ТАНИХ ТЭМДЭГ

- Авто замын хашлага
- Дугуйн зам
- Явган хүний зам
- Дулаан, цэвэр, бохир хүчитгэл
- ИШС суваглах
- Худгийн таг хүчитгэх
- Шүүрт худаг
- HDPE хоолой
- Ус зайлуулах лотки
- Ус зайлуулах хоолой
- Ус шүүрүүлэх худаг
- Ус шүүрүүлэх шүүрт худаг

Гүйцэтгэгч: "АРТ ТРАСС" ХХК	ТӨВ АЙМГИЙН ЗУУНМОД ХОТЫН САМБУУГИЙН ГУДАМЖ, БОДООГИЙН ГУДАМЖ, ХУДАЛДААНЫ ГУДАМЖНЫ АВТО ЗАМЫН ӨРГӨТГӨЛ, ШИНЭЧЛЭЛИЙН АЖЛЫН ИНЖЕНЕРИЙН НАРИЙВЧИЛСАН ЗУРАГ ТӨСӨЛ			Зургийн шифр: АТ0225
	Захирал	Б.Билгүүн	ДЭВСГЭР ЗУРАГ	Масштаб: 1:500
	Инженер	Б.Мөнх-Эрдэнэ		Уе шат / Хуудас / Бүх хуудас
	Гүйцэтгэсэн	Б.Мөнх-Эрдэнэ	АЖЛЫН ЗУРАГ	А3 / 14 / 16
	Шалгасан	Б.Билгүүн		2025 оны 6 сар

ДЭВСГЭР ЗУРАГ

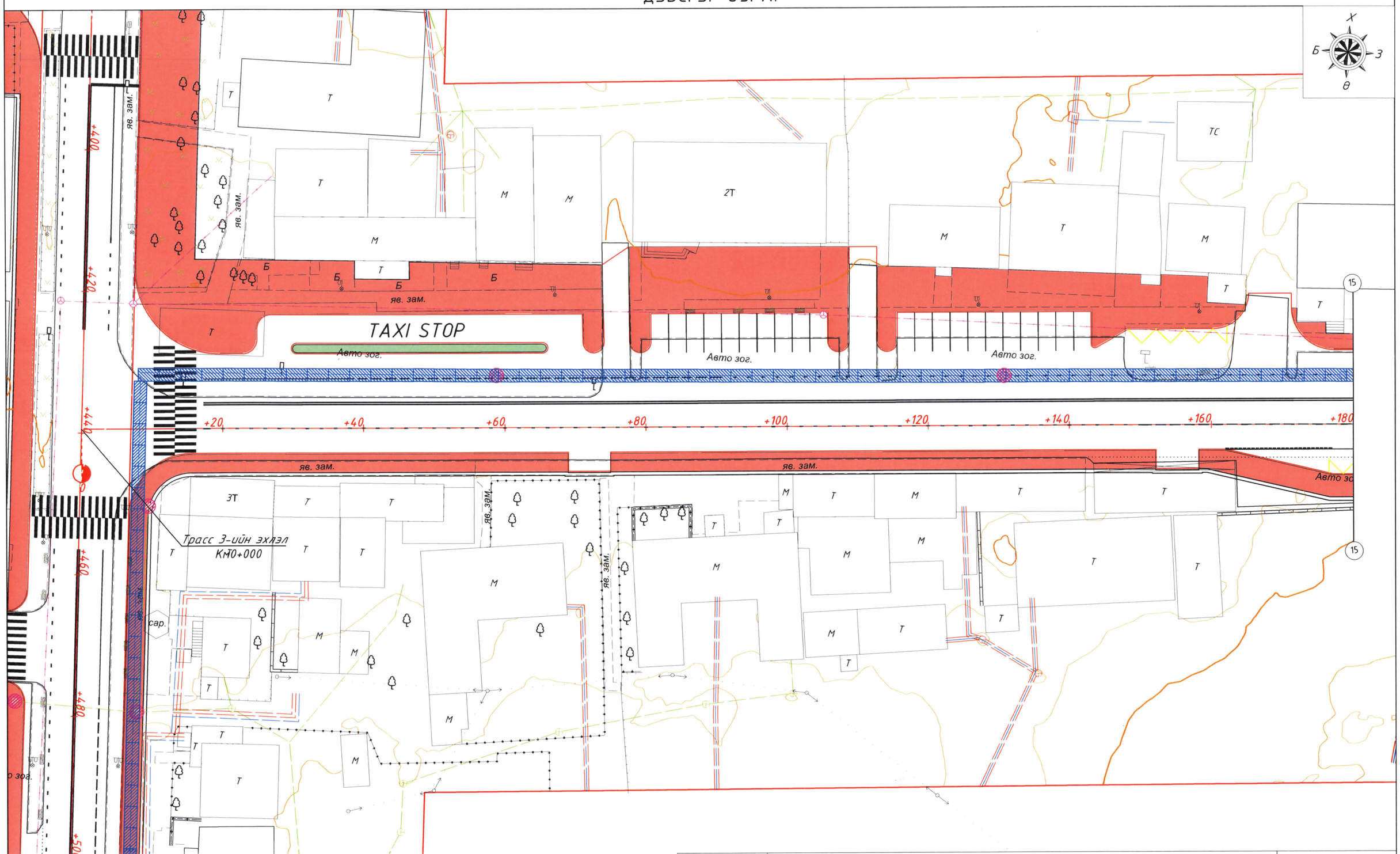

ТАНИХ ТЭМДЭГ

- Авто замын хашлага
- Дугуйн зам
- Явган хүний зам
- Дулаан, цэвэр, бохир хүчитгэл
- ИШС суваглах
- Худгийн таг хүчитгэх
- Шүүрт худаг
- HDPE хоолой
- Ус зайлуулах лотки
- Ус зайлуулах хоолой
- Ус шүүрүүлэх худаг
- Ус шүүрүүлэх шүүрт худаг

Гүйцэтгэгч: "АРТ ТРАСС" ХХК	ТӨВ АЙМГИЙН ЗУУНМОД ХОТЫН САМБУУГИЙН ГУДАМЖ, БОДООГИЙН ГУДАМЖ, ХУДАЛДААНЫ ГУДАМЖНЫ АВТО ЗАМЫН ӨРГӨТГӨЛ, ШИНЭЧЛЭЛИЙН АЖЛЫН ИНЖЕНЕРИЙН НАРИЙВЧИЛСАН ЗУРАГ ТӨСӨЛ				Зургийн шифр: АТ0225
	Захирал	Б.Билгүүн	Б.Билгүүн	ДЭВСГЭР ЗУРАГ	Масштаб: 1:500
	Инженер	Б.Мөнх-Эрдэнэ	Мөнх-Эрдэнэ		Үе шат / Хуудас / Бүх хуудас
	Гүйцэтгэсэн	Б.Мөнх-Эрдэнэ	Мөнх-Эрдэнэ	АЖЛЫН ЗУРАГ	А3 / 15 / 16
	Шалгасан	Б.Билгүүн	Б.Билгүүн		2025 оны 6 сар

ДЭВСГЭР ЗУРАГ

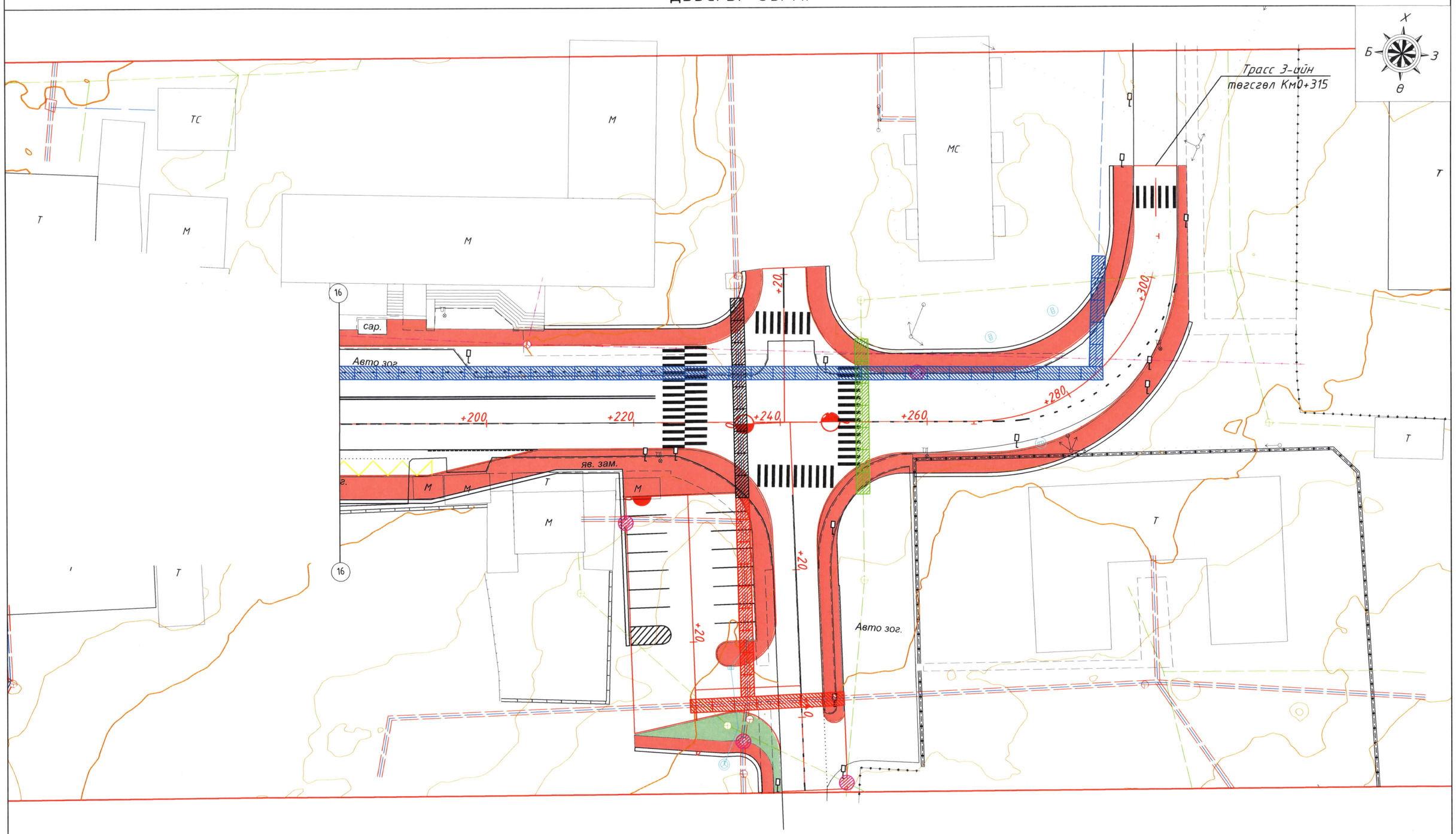

ТАНИХ ТЭМДЭГ

- Авто замын хашлага
- Дугуйн зам
- Явган хүний зам
- Дулаан, цэвэр, бохир хүчитгэл
- ИШС суваглах
- Худгийн таг хүчитгэх
- Шүүрт худаг
- HDPE хоолой
- Ус зайлуулах лотки
- Ус зайлуулах хоолой
- Ус шүүрүүлэх худаг
- Ус шүүрүүлэх шүүрт худаг

Гүйцэтгэгч: "АРТ ТРАСС" ХХК	ТӨВ АЙМГИЙН ЗУУНМОД ХОТЫН САМБУУГИЙН ГУДАМЖ, БОДООГИЙН ГУДАМЖ, ХУДАЛДААНЫ ГУДАМЖНЫ АВТО ЗАМЫН ӨРГӨТГӨЛ, ШИНЭЧЛЭЛИЙН АЖЛЫН ИНЖЕНЕРИЙН НАРИЙВЧИЛСАН ЗУРАГ ТӨСӨЛ			Зургийн шифр: АТ0225
	Захирал	Б.Билгүүн	ДЭВСГЭР ЗУРАГ	Масштаб: 1:500
	Инженер	Б.Мөнх-Эрдэнэ		Үе шат / Хуудас / Бүх хуудас
	Гүйцэтгэсэн	Б.Мөнх-Эрдэнэ	АЖЛЫН ЗУРАГ	А3 / 16 / 16
	Шалгасан	Б.Билгүүн		2025 оны 6 сар

ГАДАРГУУН УС ЗАЙЛУУЛАХ БАЙГУУЛАМЖНИЙ НЭГ МАЯГИЙН ХӨНДЛӨН ОГТЛОЛ
(ТӨРӨЛ I)

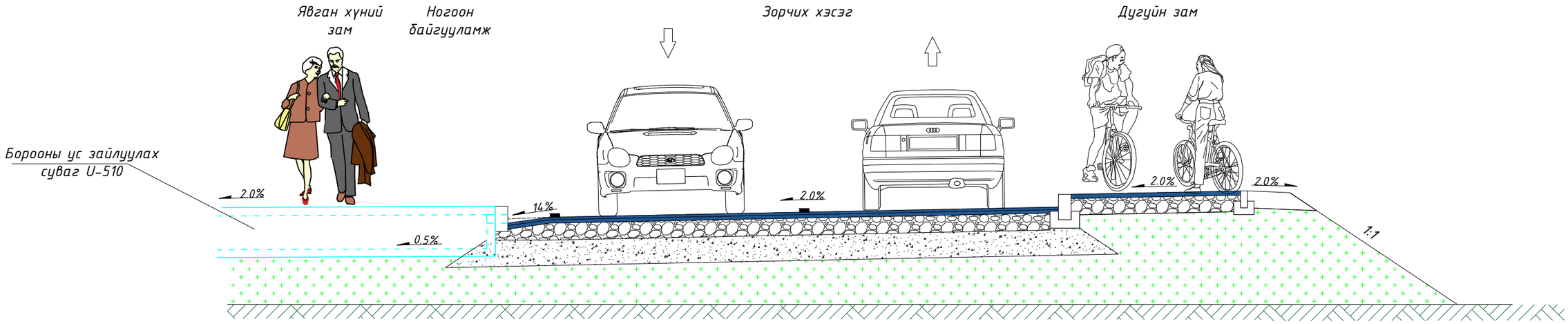

ГАДАРГУУН УС ЗАЙЛУУЛАЛТ (ХАРАГДАХ БАЙДАЛ)

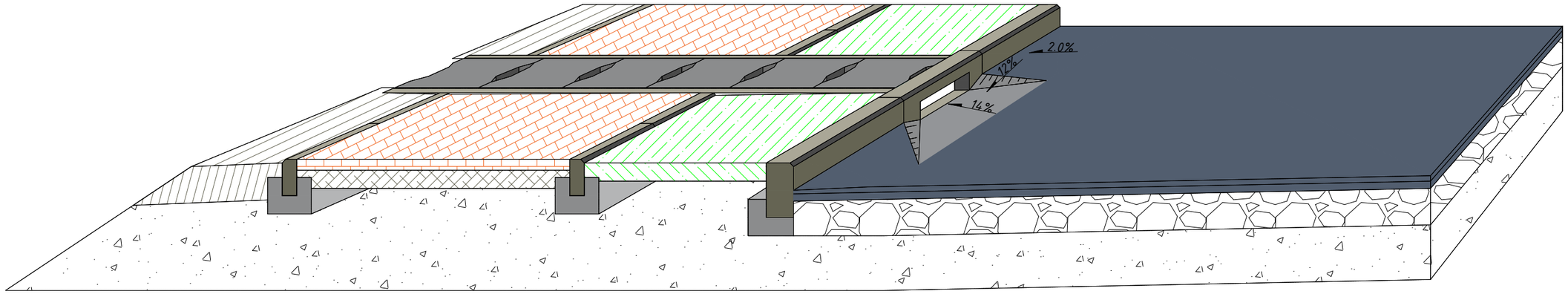

ХАШЛАГА U510 ЛОТКИТОЙ ХОЛБОГДОХ ЗУРАГ

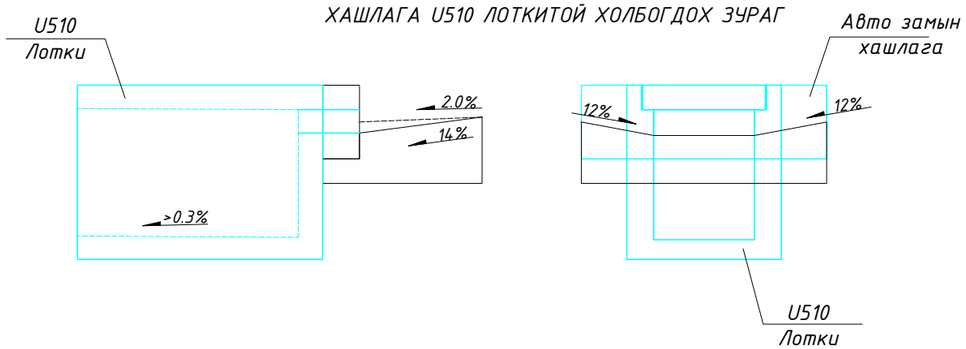

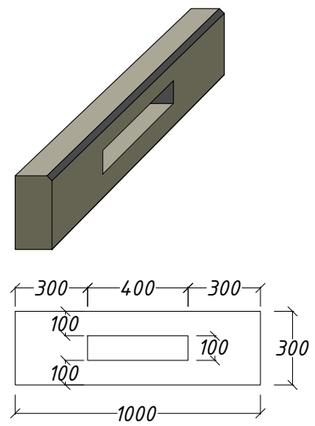

Тайлбар

1. Тусгайлан заасныг бусад бүх хэмжээсийг мм-ээр үзнэ үү.

Гүйцэтгэгч:	ТӨВ АЙМГИЙН ЗУУНМОД ХОТЫН САМБУУГИЙН ГУДАМЖ, БОДООГИЙН ГУДАМЖ, ХУДАЛДААНЫ ГУДАМЖНЫ АВТО ЗАМЫН ӨРГӨТГӨЛ, ШИНЭЧЛЭЛИЙН АЖЛЫН ИНЖЕНЕРИЙН НАРИЙВЧИЛСАН ЗУРАГ ТӨСӨЛ				Зургийн шифр: АТ0225		
	Захирал	Б.Билгүүн		ГАДАРГУУН УС ЗАЙЛУУЛАХ БАЙГУУЛАМЖ	Масштаб: 1:50		
	Инженер	Б.Мөнх-Эрдэнэ			Уе шат	Хуудас	Бүх хуудас
	Гүйцэтгэсэн	Б.Мөнх-Эрдэнэ		АЖЛЫН ЗУРАГ	А3	01	01
"АРТ ТРАСС" ХХК	Шалгасан	Б.Билгүүн			2025 оны 6 сар		

ГАДАРГУУН УС ЗАЙЛУУЛАХ БАЙГУУЛАМЖНИЙ НЭГ МАЯГИЙН ХӨНДЛӨН ОГТЛОЛ
(ТӨРӨЛ II)

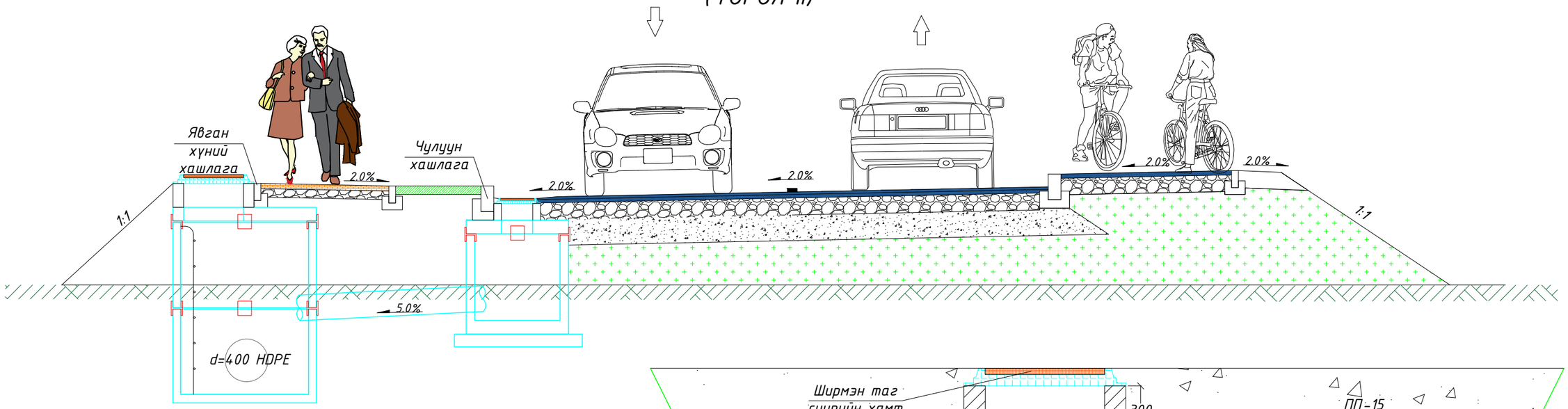

ШҮҮРТ ХУДАГ

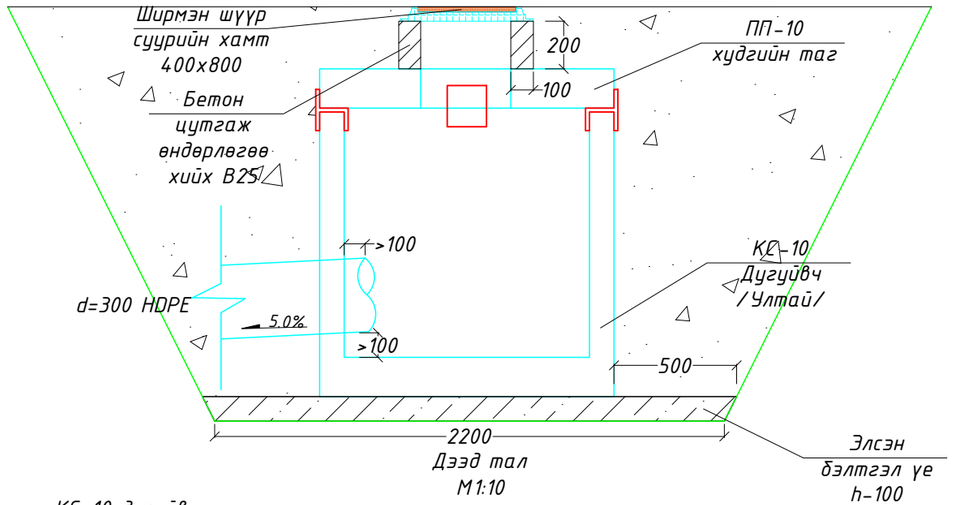

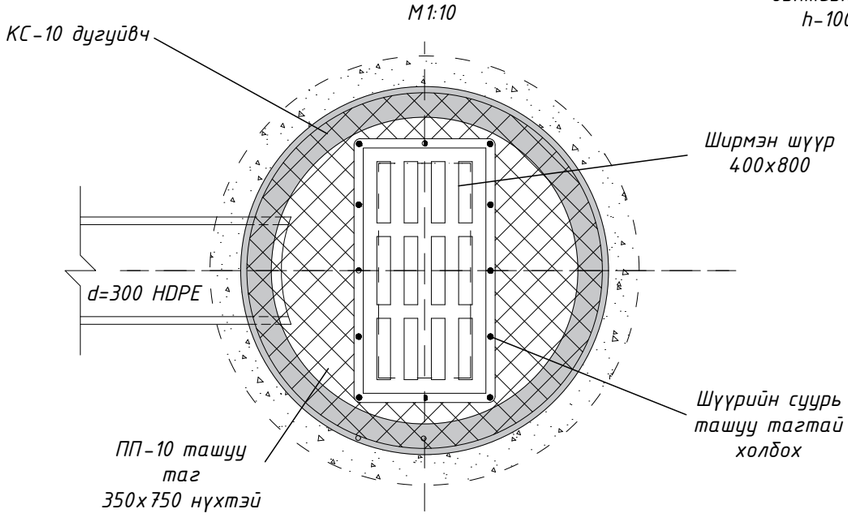

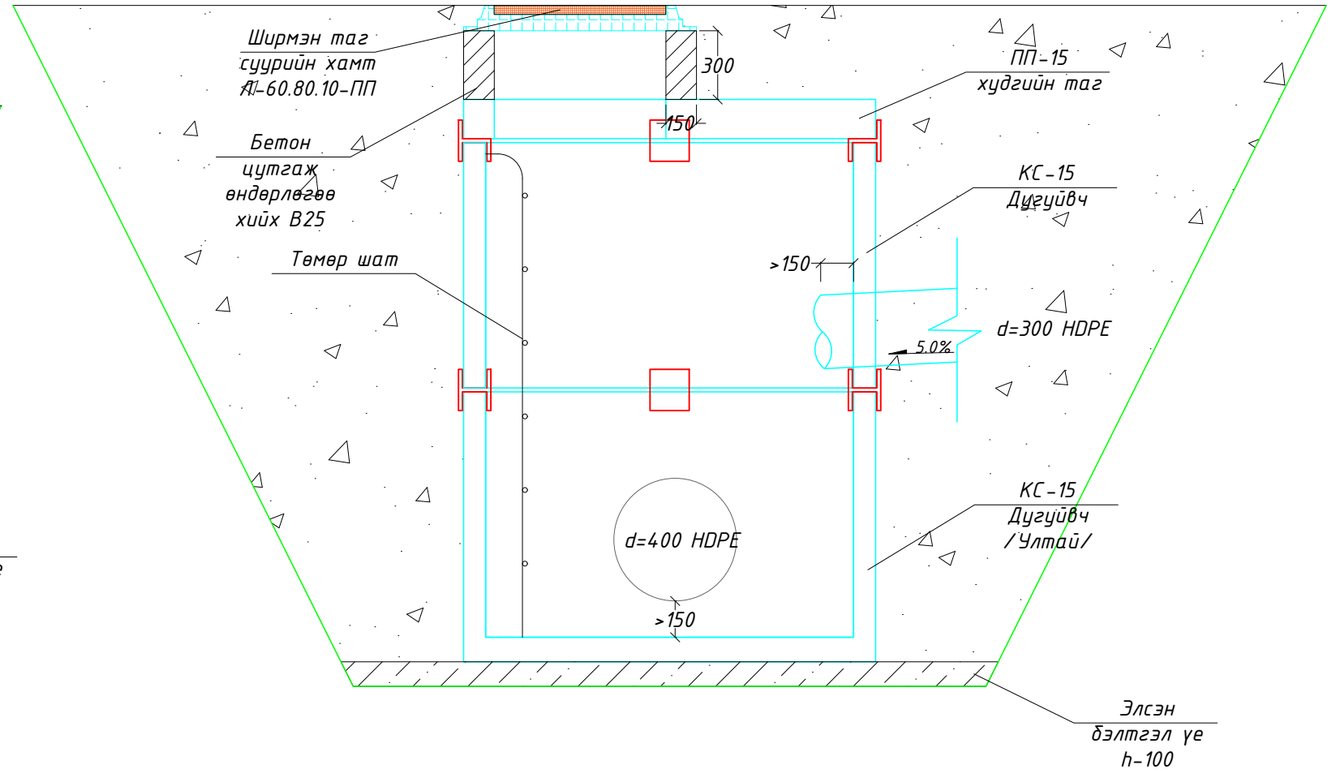

Тайлбар

1. Тусгайлан зааснаас бусад бүх хэмжээсийг мм-ээр унших уу.

Гүйцэтгэгч:	ТӨВ АЙМГИЙН ЗУУНМОД ХОТЫН САМБУУГИЙН ГУДАМЖ, БОДООГИЙН ГУДАМЖ, ХУДАЛДААНЫ ГУДАМЖНЫ АВТО ЗАМЫН ӨРГӨТГӨЛ, ШИНЭЧЛЭЛИЙН АЖЛЫН ИНЖЕНЕРИЙН НАРИЙВЧИЛСАН ЗУРАГ ТӨСӨЛ				Зургийн шифр: АТ0225		
	Захирал	Б.Билгүүн		ГАДАРГУУН УС ЗАЙЛУУЛАХ БАЙГУУЛАМЖ	Масштаб: 1:50		
	Инженер	Б.Мөнх-Эрдэнэ			Уе шат	Хуудас	Бүх хуудас
	Гүйцэтгэсэн	Б.Мөнх-Эрдэнэ		АЖЛЫН ЗУРАГ	А3	01	02
"АРТ ТРАСС" ХХК	Шалгасан	Б.Билгүүн			2025 оны 6 сар		

ҮЗЛЭГИЙН ХУДАГ БАЙРЛУУЛАХ ЗУРАГ II

ХУДГИЙН ГҮН
2м
М1:50

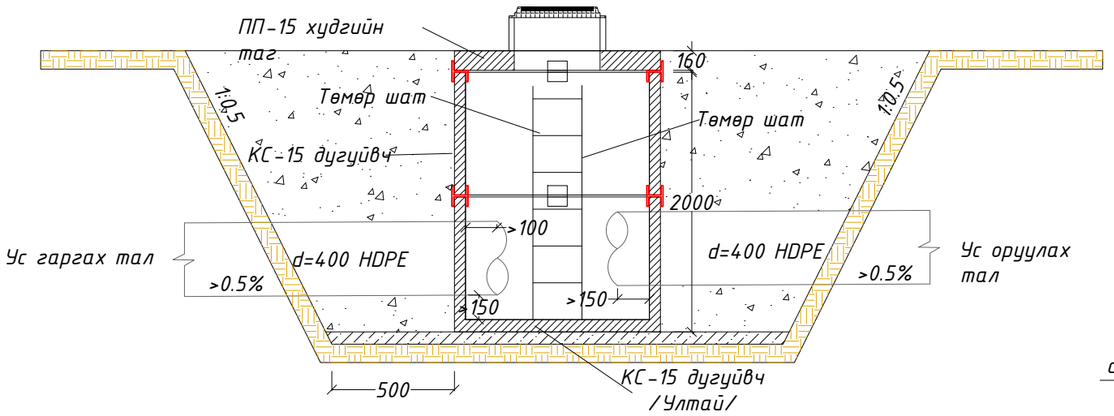

ХУДГИЙН ГҮН 2м /ХАЖУУ ТАЛ/

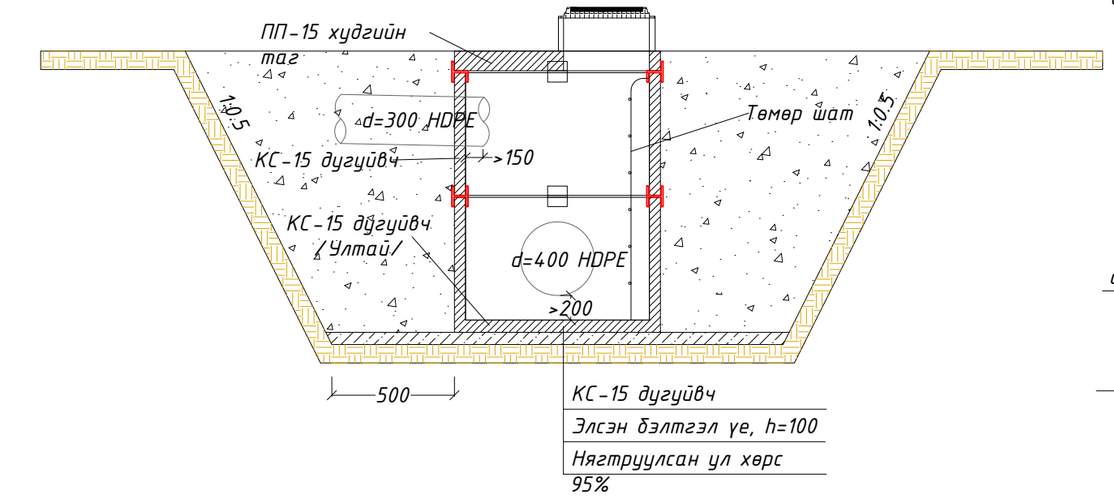

ҮЗЛЭГИЙН ХУДАГ ХООРОНД ХОЛБОХ ХООЛОЙН ХӨНДЛӨН ОГТЛОЛ

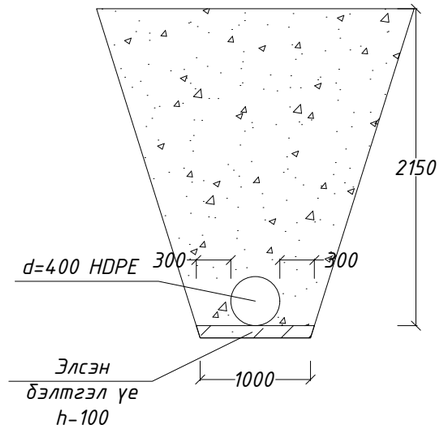

ШҮҮРТ ХУДАГ ҮЗЛЭГИЙН ХУДАГ ХООРОНД ХОЛБОХ ХООЛОЙН ХӨНДЛӨН ОГТЛОЛ

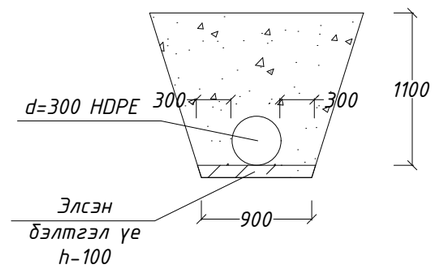

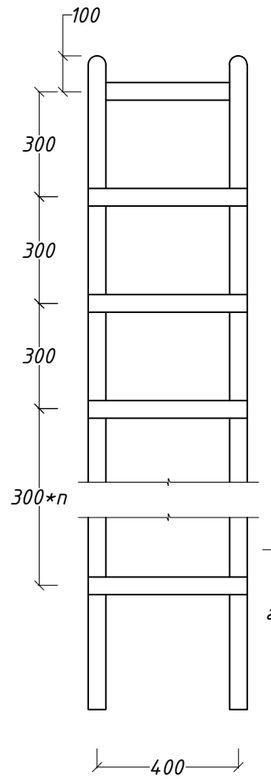

ТӨМӨР ШАТ
М1:20

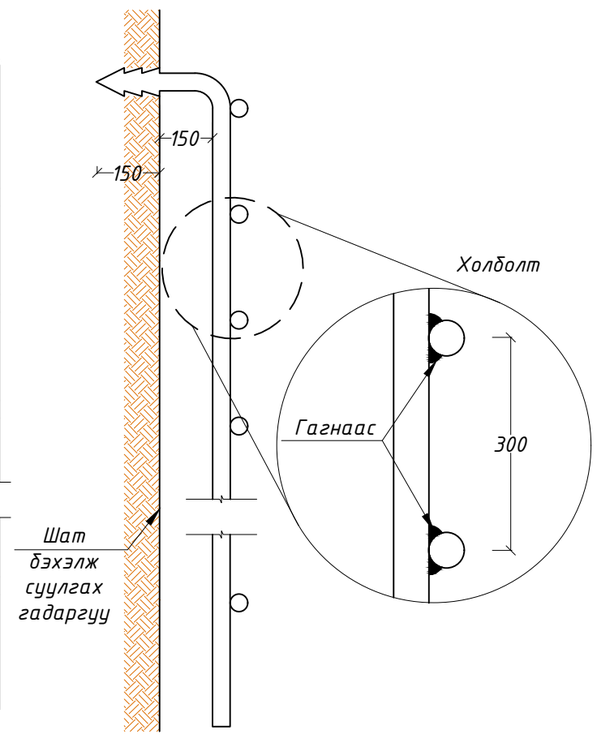

БЭХЭЛГЭЭ ТӨМӨР М1:20

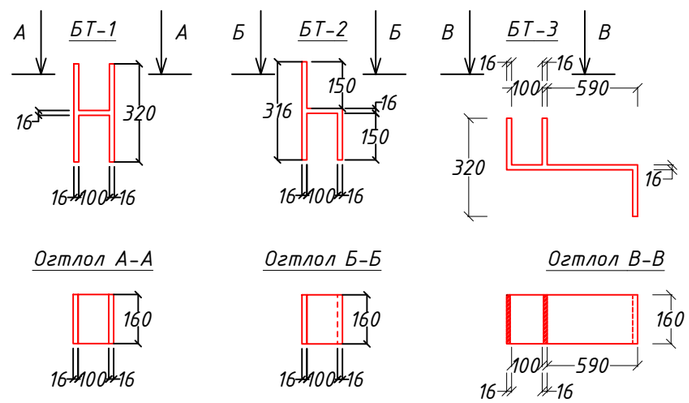

ТЕХНИКИЙН ШААРЛДАГА

1. Төмөр бетон эдлэлийн бат бэхийг MNS 1920:1999 стандартын дагуу шалгана.
2. Бетоны эзэлхүүн жин, чийглэг, ус шингээлт, сүвэрхэгжилт, гэх мэт чанарыг MNS 2122:1985
3. Бетоны хүйтэнд тэсвэрлэлтийг MNS 1918:1985 стандартын дагуу тодорхойлох ба F50, F75, F100, F150, F200, F300, F400, F500, F600 гэсэн маркаас сонгон авна. (Бетоны маркыг ажиллах нөхцлөөс хамааруулан сонгоно.
4. Бетоны ус үл нэвчүүлэх шинж чанарыг MNS 2122:1985 стандартын дагуу шалгах ба W2, W4, W6, W8, W10, W12, W16, W18, W20 гэсэн маркаас сонгон ашиглана.
5. Дамжуулах хоолойн голч 600мм-1000мм бол дамжуулах хоолойн голч 700мм-ээс их үед худаг дугуй, дөрвөлжин хэлбэртэй байж сувгийн хэсгийн урт 1000мм, өргөн нь хоолойн хамгийн их голчтой тэнцүү байна.
6. Дамжуулах хоолойн голч 700мм-1400мм байхад ховилоос дээших өндөр нь хоолойн хамгийн их голчтой тэнцүү, дамжуулах хоолойн голч 1500мм, түүнээс дээш бол ажлын хэсгийн өндрийг тооцохгүй. Худаг дах дамжуулах хоолойн голч 900мм хүртэл бол сувгийн хог цэвэрлэх тавцан хоолойн хамгийн их голчын хагастай тэнцүү байна.
7. Хөрсний усны түвшин худгийн ёроолоос дээш байхад ус тусгаарлах зам түрхлэгийг худгийн хана ба ёроолд хөрсний усны түвшингээс дээш 0.5м илүү гаргаж түрхэнэ. Коллекторыг хадмал гарамтай эсвэл уулын аргаар тавих үед 0.9-м-ээс багагүй голчтой үзлэгийн цооног буюу гол амыг тусгана. Үзлэгийн цооног буюу гол зам хороондын зай 500мм-ээс холгүй байна. Цооног, гол замын тоноглол нь газар доорхи гидротехнийз, уул уурхай, ашигт малтмалын уурхайн барилгын хөдөлмөр хамгаалал, аюулгүй ажиллагааны шаардлага хангасан байх ёстой. Үзлэгийн худгийн цооногийн 6м гүн тутамд нээлхий, талбайг заавал тусгаж шат, дөрвөгвөр тоноглолоно. Дэвсгэр зурагт нээлхийг 700х600мм-ээс багагүй эсвэл голчийг 700мм-ээс багагүй тусгана.

Гүйцэтгэгч:	ТӨВ АЙМГИЙН ЗУУНМОД ХОТЫН САМБУУГИЙН ГУДАМЖ, БОДООГИЙН ГУДАМЖ, ХУДАЛДААНЫ ГУДАМЖНЫ АВТО ЗАМЫН ӨРГӨТГӨЛ, ШИНЭЧЛЭЛИЙН АЖЛЫН ИНЖЕНЕРИЙН НАРИЙВЧИЛСАН ЗУРАГ ТӨСӨЛ				Зургийн шифр: АТ0225	
	Захирал	Б.Билгүүн	Б.Билгүүн	ГАДАРГУУН УС ЗАЙЛУУЛАХ БАЙГУУЛАМЖ	Масштаб: 1:50	
	Инженер	Б.Мөнх-Эрдэнэ	Б.Мөнх-Эрдэнэ		Үе шат	Хуудас / Бүх хуудас
"АРТ ТРАСС" ХХК	Гүйцэтгэсэн	Б.Мөнх-Эрдэнэ	Б.Мөнх-Эрдэнэ	АЖЛЫН ЗУРАГ	АЗ	02 / 02
	Шалгасан	Б.Билгүүн	Б.Билгүүн		2025 оны 6 сар	

ГАДАРГУУН УС ШҮҮРТ ХУДАГТ ШҮҮРҮҮЛЭХ БАЙГУУЛАМЖИЙН НАРИЙВЧИЛСАН ЗУРАГ

Дээд тал
М1:50

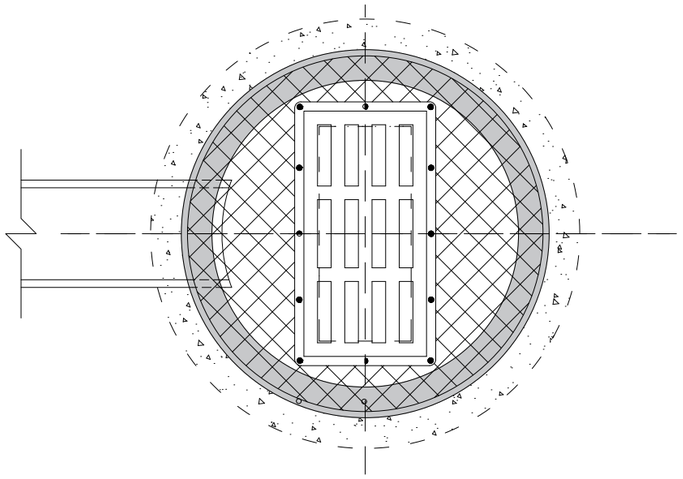

Ширмэн шүүр

Ташуу таг ПП15

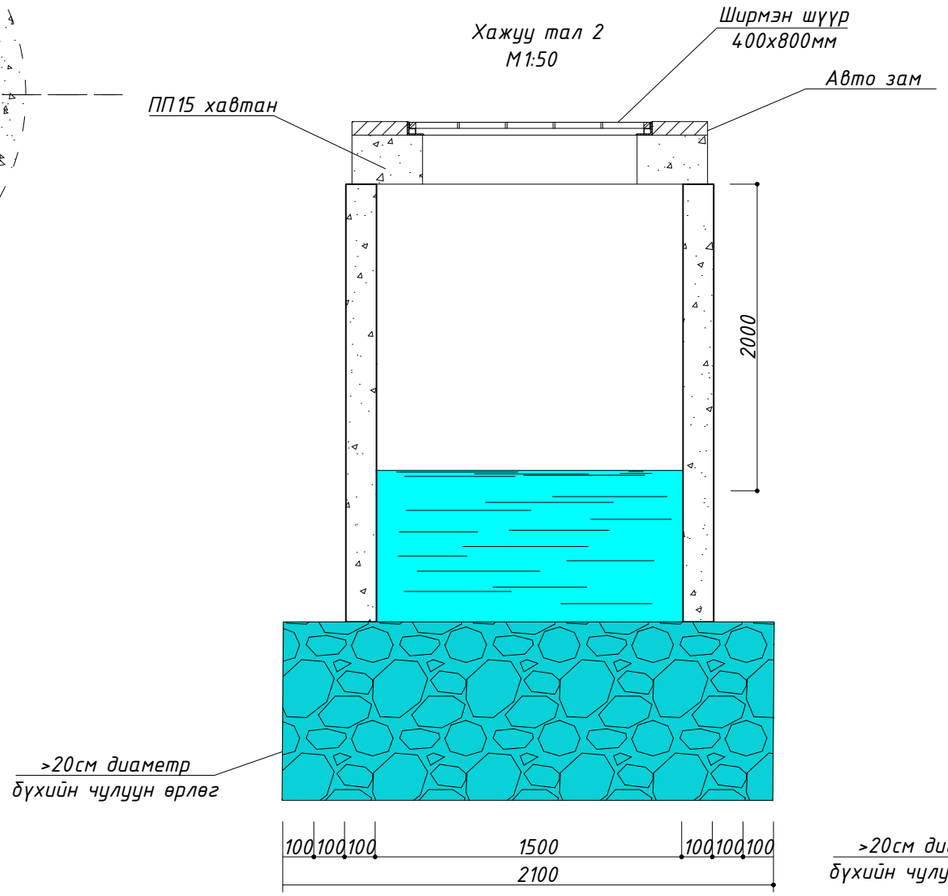

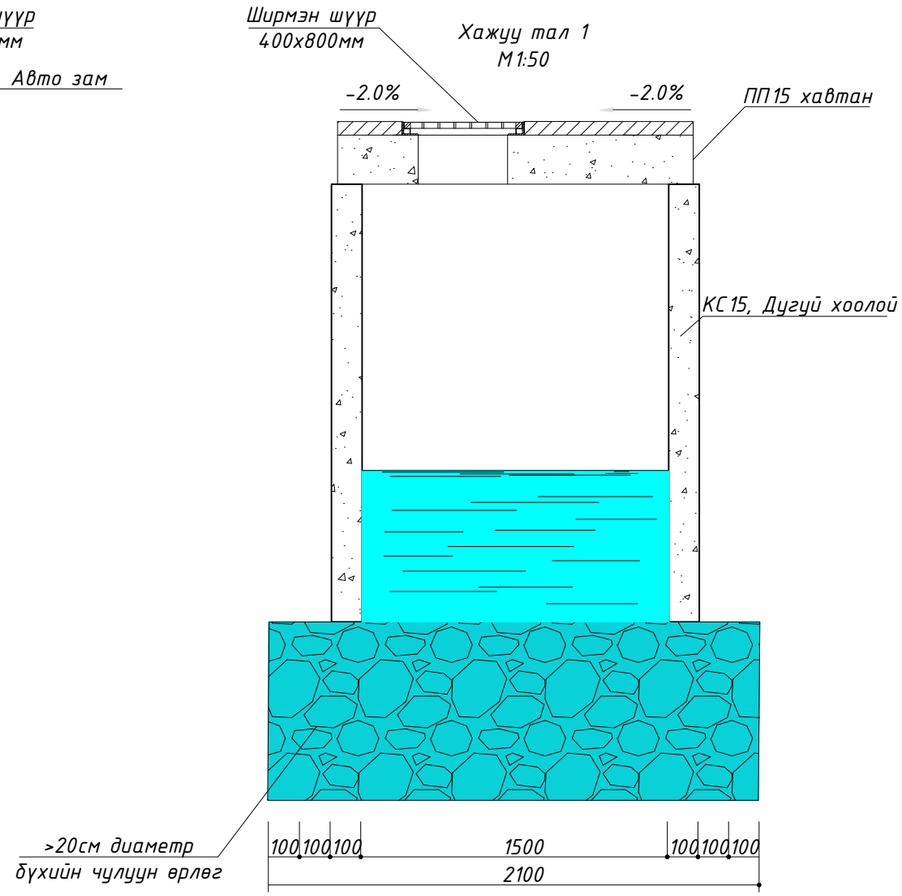

ТАЙЛБАР:

1. Тусгайлан зааснаас бусад хэмжээг мм өгөв
2. Дэлгэрэнгүй хөндлөн огтлолын зургаас харна уу
3. Одоо байгаа хучлага дээр шүүрт худгийг байрлуулан, гадаргуун усыг ногоон байгууламжинд байх шүүрүүлэх үзлэгийн худагруу усыг зайлуулна.

Гүйцэтгэгч:	ТӨВ АЙМГИЙН ЗУУНМОД ХОТЫН САМБУУГИЙН ГУДАМЖ, БОДООГИЙН ГУДАМЖ, ХУДАЛДААНЫ ГУДАМЖНЫ АВТО ЗАМЫН ӨРГӨТГӨЛ, ШИНЭЧЛЭЛИЙН АЖЛЫН ИНЖЕНЕРИЙН НАРИЙВЧИЛСАН ЗУРАГ ТӨСӨЛ				Зургийн шифр: АТ0225		
"АРТ ТРАСС" ХХК	Захирал	Б.Билгүүн		НЭГ МАЯГИЙН ХӨНДЛӨН ОГТЛОЛЫН ЗУРАГ	Масштаб: 1:50		
	Инженер	Б.Мөнх-Эрдэнэ			Ye шат	Хуудас	Бүх хуудас
	Гүйцэтгэсэн	Б.Мөнх-Эрдэнэ		АЖЛЫН ЗУРАГ	А3	01	01
	Шалгасан	Б.Билгүүн			2025 оны 6 сар		

ХООЛОЙН ЗАЙ ХЭМЖЭЭС

ТӨРӨЛ: Ф1000

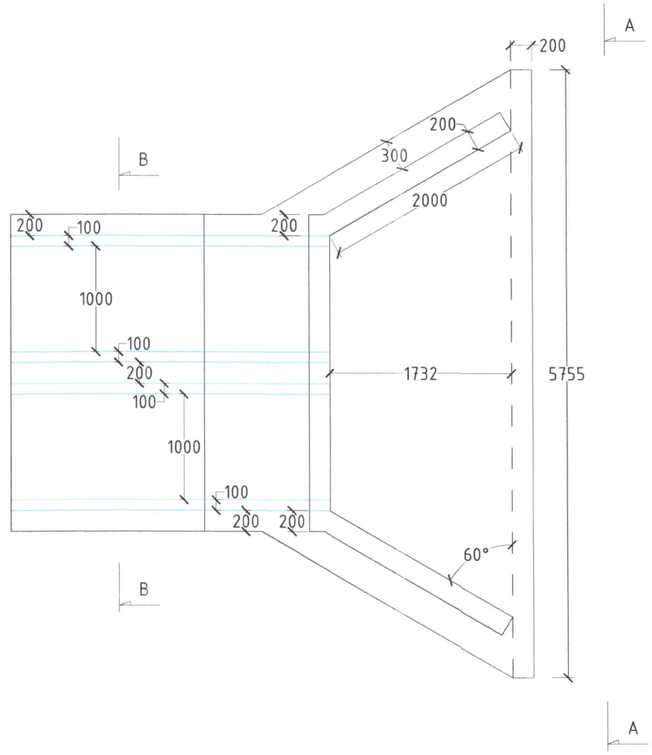

ОГТЛОЛ А-А

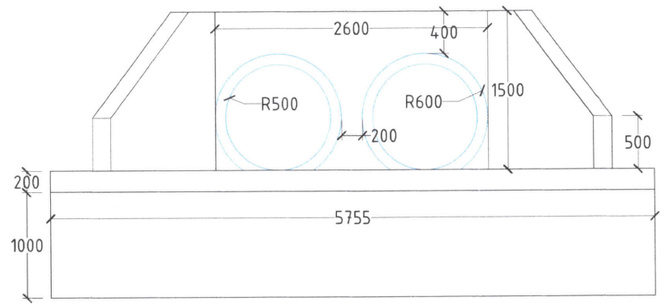

ОГТЛОЛ В-В

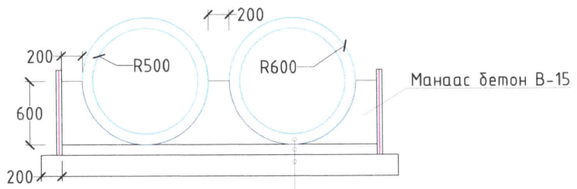

Төмөрбетон хоолой ф=1000, В-30

Бетон суурь, h=100, В-15

Буталсан чулуун суурь, h=200

ХООЛОЙН ӨНЦӨГ

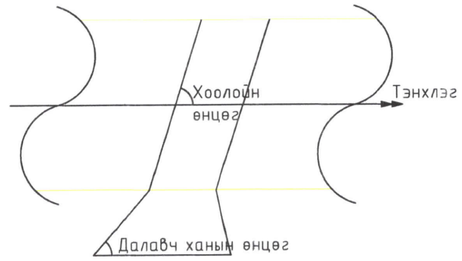

Хоолойн залгаас нарийвчлал А

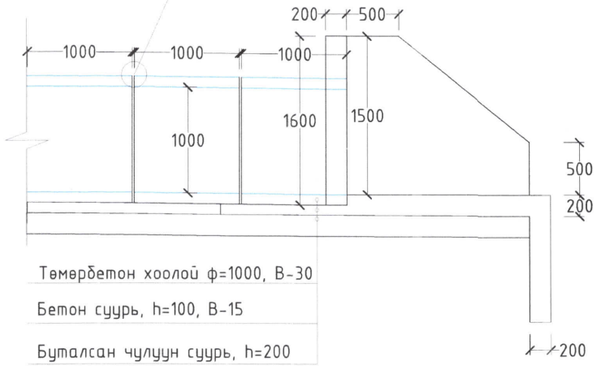

Төмөрбетон хоолой ф=1000, В-30

Бетон суурь, h=100, В-15

Буталсан чулуун суурь, h=200

ХООЛОЙН ЗАЛГААС НАРИЙВЧЛАЛ А

Битумэн түрхлэг

Элс цементэн зуурмаг /mortar 1:2/

Битумээр норгосон олс

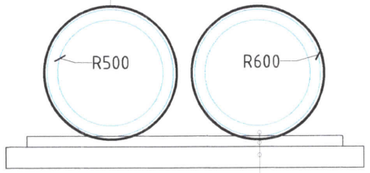

Төмөрбетон хоолой ф=1000, В-30

Бетон суурь, h=100, В-15

Буталсан чулуун суурь, h=200

Хоолойн өнцөг	Далавч ханын өнцөг	
90 °	60.0 °	60.0 °
75 °	45.0 °	60.0 °
60 °	45.0 °	75.0 °
45 °	37.5 °	82.5 °

ТАЙЛБАР:

1. Тусгайлан заагаагүй бол бүх хэмжээг мм-ээр өгөв.
2. Хоолойн хэсэглэлийн бетоны 28 хоногийн шахалтын бат бэх нь 40 МПа/150x150x150мм шоо/-аас багагүй байна.
3. Иржгэр гадаргуутай халуунаар цувьж бэлгэсэн ган байх ба урсалтын хязгаар нь 414МПа-аас багагүй байна.
4. Тус хоолой нь 0.5м-ээс гүнд байрлах учир хучитгэл хийхгүй.

D=1.0M Төмөр бетон хоолойны тодорхойлолт

№	НЭР	Хэмжээ		Бетоны марк	Жин (кг)	Стандарт
		Диаметр	Урт			
1	ТБ хоолой	Ф1000	VAR	М400	1050	MNS5829:2007

Гүйцэтгэгч: "АРТ ТРАСС" ХХК	ТӨВ АЙМГИЙН ЗУУНМОД ХОТЫН САМБУУГИЙН ГУДАМЖ, БОДООГИЙН ГУДАМЖ, ХУДАЛДААНЫ ГУДАМЖНЫ АВТО ЗАМЫН ӨРГӨТГӨЛ, ШИНЭЧЛЭЛИЙН АЖЛЫН ИНЖЕНЕРИЙН НАРИЙВЧИЛСАН ЗУРАГ ТӨСӨЛ				Зургийн шифр: АТ0225
	Захирал	Б.Билгүүн	Б.Билгүүн	ХООЛОЙН ЗАЙ ХЭМЖЭЭНИЙ ЗУРАГ	Масштаб: Ye шат / Хуудас / Бүх хуудас
	Инженер	Б.Мөнх-Эрдэнэ			
	Гүйцэтгэсэн	Б.Мөнх-Эрдэнэ		АЖЛЫН ЗУРАГ	А3 / 01 / 04
	Шалгасан	Б.Билгүүн	Б.Билгүүн		2025 оны 6 сар

ТОЛГОЙ БОЛОН ДАЛАВЧНЫ АРМАТУРЧЛАЛ

ТОЛГОЙ

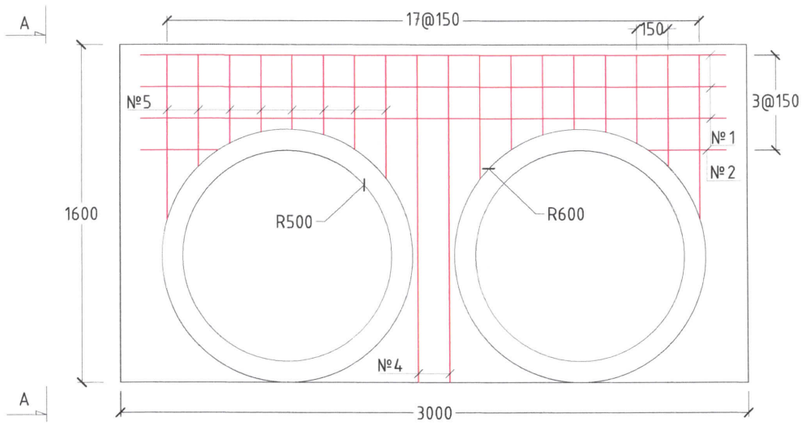

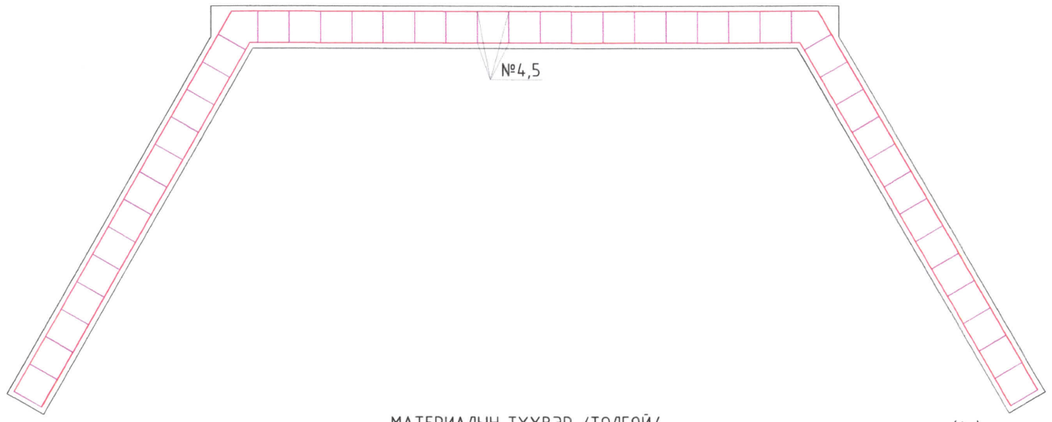

ОГТЛОЛ А-А

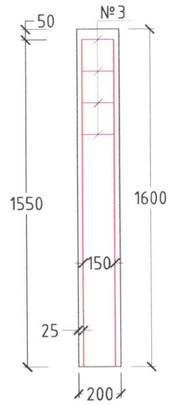

ДАЛАВЧ

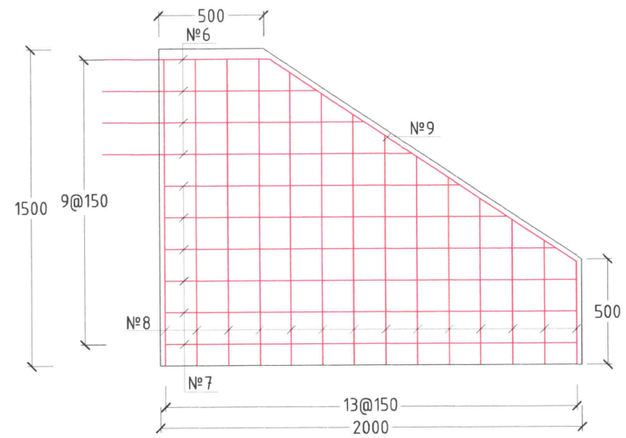

ТОЛГОЙН АРМАТУРЫН НАРИЙВЧЛАЛ

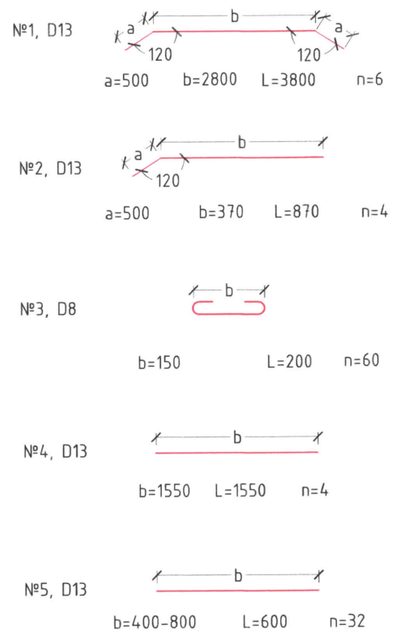

ДАЛАВЧ ХАНЫН АРМАТУРЫН НАРИЙВЧЛАЛ

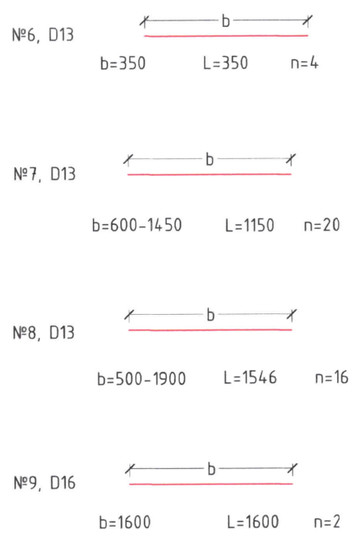

МАТЕРИАЛЫН ТҮҮВЭР /ТОЛГОЙ/ (1ш)

№	Арматурын дугаар	Диаметр	Нэгж урт (м)	Тоо ширхэг	Нийт урт (м)	Нэгж жин (кг/м)	Нийт жин (кг)	Бетон (м3)
1	1	13	3.800	6	22.8	0.995	22.686	0.51
2	2	13	0.870	4	3.48	0.995	3.46	
3	3	8	0.200	60	12	0.395	4.74	
4	4	13	1.550	4	6.2	0.995	6.17	
5	5	13	0.600	32	19.2	0.995	19.1	
6	Нийт						56	
7							58(ADD3%)	

МАТЕРИАЛЫН ТҮҮВЭР /ДАЛАВЧ ХАНА/ (1ш)

№	Арматурын дугаар	Диаметр	Нэгж урт (м)	Тоо ширхэг	Нийт урт (м)	Нэгж жин (кг/м)	Нийт жин (кг)	Бетон (м3)
1	6	13	1.080	20	21.6	0.995	21.5	0.45
2	7	13	1.546	20	30.92	0.995	30.77	
3	8	13	1.612	4	6.45	1.56	10.06	
4	9	8	0.245	26	6.37	0.395	2.52	
5	Нийт						64.85	0.45

Гүйцэтгэгч: "АРТ ТРАСС" ХХК	ТӨВ АЙМГИЙН ЗУУНМОД ХОТЫН САМБУУГИЙН ГУДАМЖ, БОДООГИЙН ГУДАМЖ, ХУДАЛДААНЫ ГУДАМЖНЫ АВТО ЗАМЫН ӨРГӨТГӨЛ, ШИНЭЧЛЭЛИЙН АЖЛЫН ИНЖЕНЕРИЙН НАРИЙВЧИЛСАН ЗУРАГ ТӨСӨЛ				Зургийн шифр: АТ0225		
	Захирал	Б.Билгүүн	Б.Билгүүн	ХООЛОЙН ТОЛГОЙ БОЛОН ДАЛАВЧНЫ АРМАТУРЧЛАЛ	Масштаб:		
	Инженер	Б.Мөнх-Эрдэнэ	Б.Мөнх-Эрдэнэ		Ye шат	Хуудас	Бүх хуудас
	Гүйцэтгэсэн	Б.Мөнх-Эрдэнэ	Б.Мөнх-Эрдэнэ	АЖЛЫН ЗУРАГ	А3	02	04
	Шалгасан	Б.Билгүүн	Б.Билгүүн		2025 оны 6 сар		

ЦАГИРАГИЙН АРМАТУРЧЛАЛ

ТӨРӨЛ: Ф1000

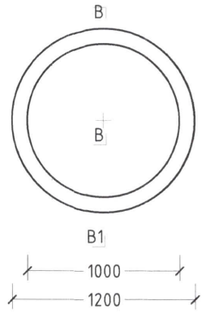

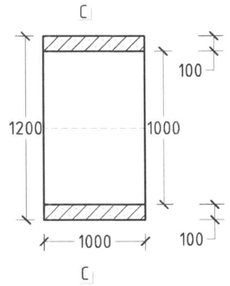

ОГТЛОЛ C-C

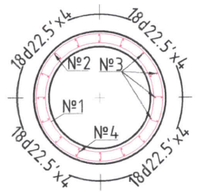

ОГТЛОЛ B-B1

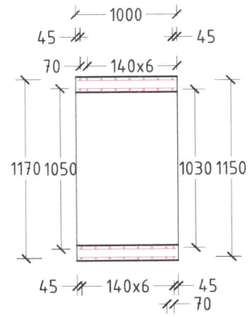

ОГТЛОЛ B-B
№3

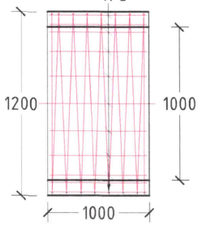

ОГТЛОЛ B-B

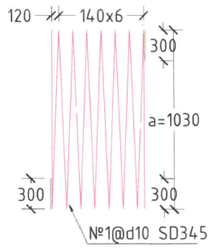

ОГТЛОЛ B-B
№3

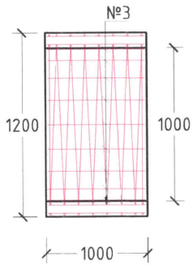

ОГТЛОЛ B-B

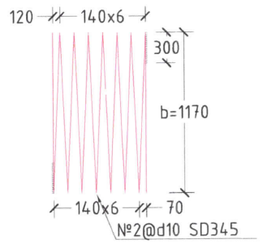

МАТЕРИАЛЫН ТҮҮВЭР

(1м)

№	Арматурын дугаар	Диаметр	Нэгж урт (м)	Тоо ширхэг	Нийт урт (м)	Нэгж жин (кг/м)	Нийт жин (кг)	Бетон ($м^3$)
1	1	10	4.69	8	37.5	0.56	21.0	0.345
2	2	10	4.4	8	35.2	0.56	19.7	
3	3	10	0.95	33	31.35	0.56	17.6	
4	4	6	0.18	17	3.1	0.249	0.77	
5	Нийт						59.07	0.345

Арматурын дугаар №1

№1=3.14 * a + b

Арматурын дугаар №2

№2=3.14 * c + d

Арматурын дугаар №3

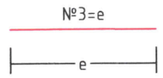

Арматурын дугаар №4

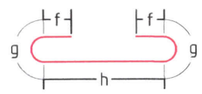

№4=2*(f + g) + h

Хэмжээс

a /мм/	b /мм/	c /мм/	d /мм/	e /мм/	f /мм/	g /мм/	h /мм/
1030	300	1170	300	950	35	15	50

Гүйцэтгэгч: "АРТ ТРАСС" ХХК	ТӨВ АЙМГИЙН ЗУУНМОД ХОТЫН САМБУУГИЙН ГУДАМЖ, БОДООГИЙН ГУДАМЖ, ХУДАЛДААНЫ ГУДАМЖНЫ АВТО ЗАМЫН ӨРГӨТГӨЛ, ШИНЭЧЛЭЛИЙН АЖЛЫН ИНЖЕНЕРИЙН НАРИЙВЧИЛСАН ЗУРАГ ТӨСӨЛ				Зургийн шифр: AT0225		
	Захирал	Б.Билгүүн	Б.Билгүүн	ХООЛОЙН ЦАГИРАГИЙН АРМАТУРЧЛАЛ	Масштаб:		
	Инженер	Б.Мөнх-Эрдэнэ			Ye шат	Хуудас	Бүх хуудас
	Гүйцэтгэсэн	Б.Мөнх-Эрдэнэ		АЖЛЫН ЗУРАГ	A3	03	04
	Шалгасан	Б.Билгүүн	Б.Билгүүн		2025 оны 6 сар		

ХООЛОЙН ШАЛНЫ ХЭСЭГЛЭЛИЙН АРМАТУРЧЛАЛЫН ЗУРАГ

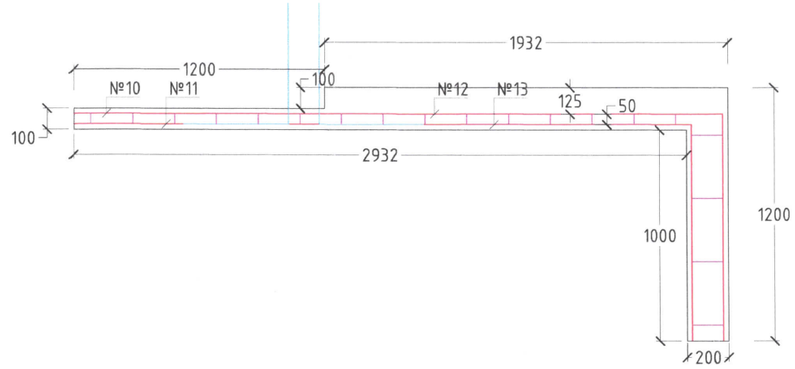

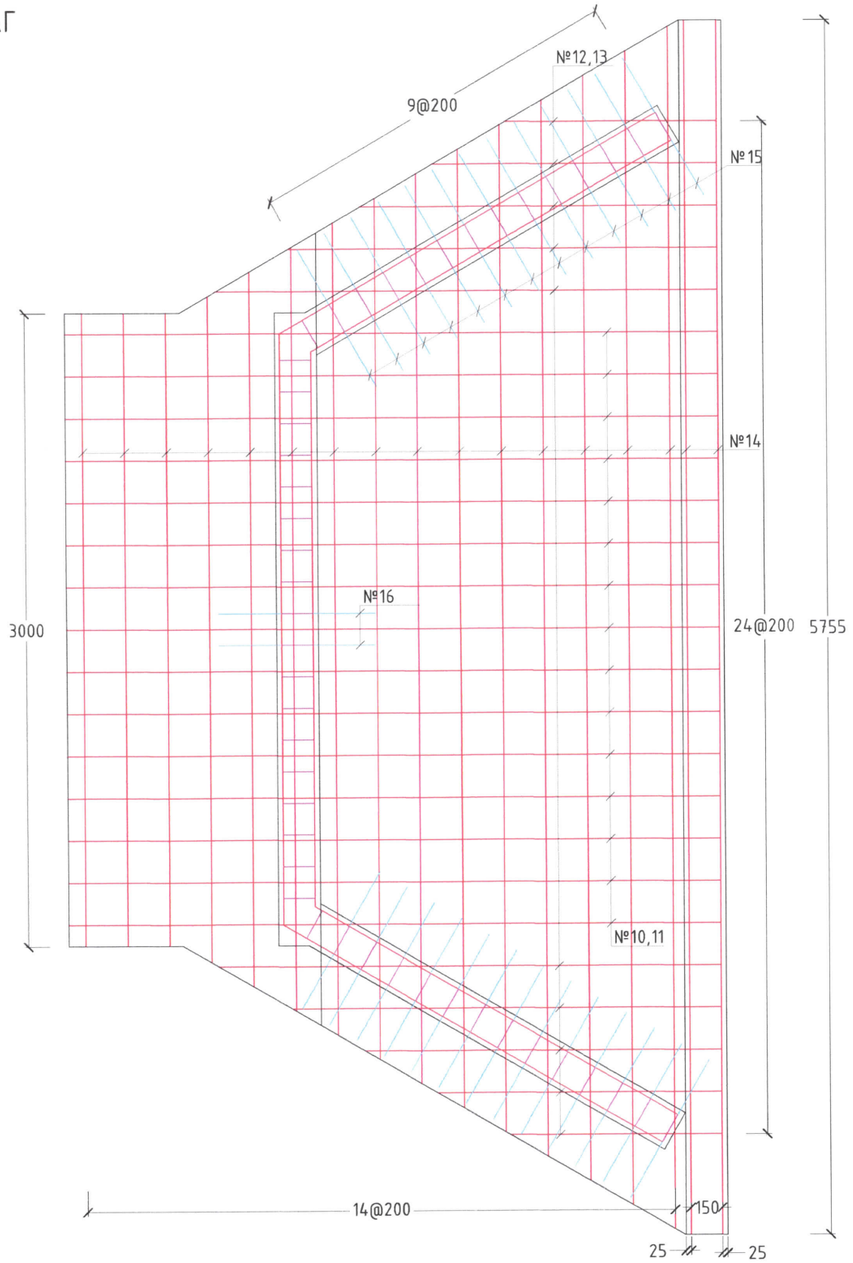

Хоолойн толгой болон
далавчны арматурчлал

ШАЛНЫ ХЭСГИЙН АРМАТУРЫН НАРИЙВЧЛАЛ

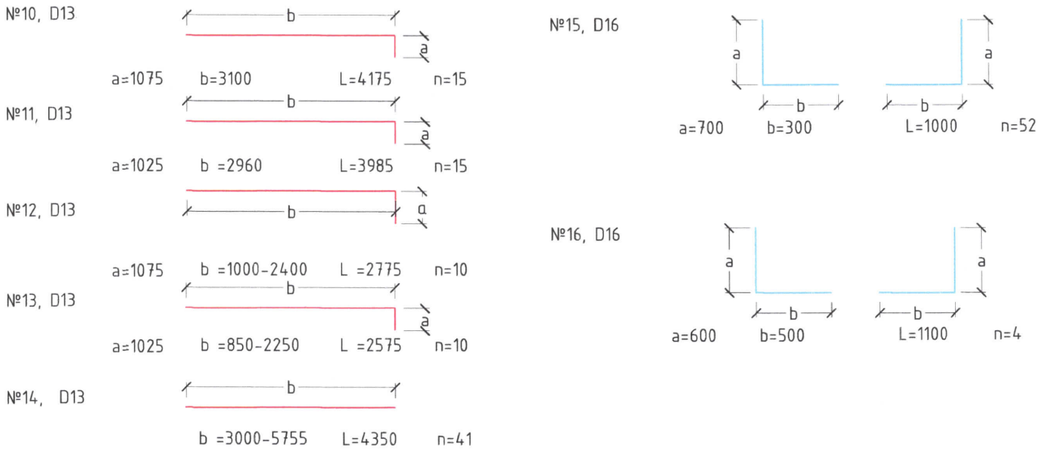

МАТЕРИАЛЫН ТҮҮВЭР /ШАЛНЫ/

(1ш)

№	Арматурын дугаар	Диаметр	Нэгж урт (м)	Тоо ширхэг	Нийт урт (м)	Нэгж жин (кг/м)	Нийт жин (кг)	Бетон (м3)
1	10	13	4.175	15	62.625	0.995	62.32	3.415
2	11	13	3.985	15	59.775	0.995	59.48	
3	12	13	2.775	10	27.75	0.995	27.62	
4	13	13	2.575	10	25.75	0.995	25.62	
5	14	13	4.350	41	178.35	0.995	177.46	
6	15	16	1.000	52	52.0	1.56	81.12	
7	16	16	1.100	4	4.4	1.56	6.864	
8	Нийт						441	
9							454(ADD3%)	

Гүйцэтгэгч: "АРТ ТРАСС" ХХК	ТӨВ АЙМГИЙН ЗУУНМОД ХОТЫН САМБУУГИЙН ГУДАМЖ, БОДООГИЙН ГУДАМЖ, ХУДАЛДААНЫ ГУДАМЖНЫ АВТО ЗАМЫН ӨРГӨТГӨЛ, ШИНЭЧЛЭЛИЙН АЖЛЫН ИНЖЕНЕРИЙН НАРИЙВЧИЛСАН ЗУРАГ ТӨСӨЛ					Зургийн шифр: AT0225	
	Захирал	Б.Билгүүн	Б.Билгүүн	ХООЛОЙН ШАЛНЫ ХЭСЭГЛЭЛИЙН АРМАТУРЧЛАЛЫН ЗУРАГ		Масштаб:	
	Инженер	Б.Мөнх-Эрдэнэ				Үе шат	Хуудас / Бүх хуудас
	Гүйцэтгэсэн	Б.Мөнх-Эрдэнэ		АЖЛЫН ЗУРАГ		А3	04 / 04
	Шалгасан	Б.Билгүүн	Б.Билгүүн			2025 оны 6 сар	

ЗАЙ ХЭМЖЭЭ