Баталав. Булган аймгийн Ерөнхий архитектор . . . . . Ж.Цэрэнчимэд

ЗУРГИЙН ШИФР: УП-06/2025

Булган аймаг. Гурванбулаг сум.

БУЛГАН АЙМГИЙН ГУРВАНБУЛАГ СУМЫН ХАТУУ ХУЧИЛТТАЙ 1,1КМ АВТОЗАМ ДАГУУ ГЭРЭЛТҮҮЛЭГ ХИЙХ

/АЖЛЫН ЗУРАГ/

ЗӨВШӨӨРӨЛЦСӨН.

Албан тушаал	Нэр	Гарын үсэг
Булган аймгийн Гурван булаг сумын Эрчим хүчний техникч	Т.Хадбаатар	
Булган аймгийн Гурван булаг сумын ЗДТГ-ын газрын даамал	О.Бат-Эрдэнэ	

БОЛОВСРУУЛСАН:

Захиалагч			
Албан тушаал	Нэр	Гарын үсэг
Булган аймгийн Гурван булаг сумын Засаг дарга	Б.Дэлгэр	
Гүйцэтгэгч		
Албан тушаал	Нэр	
"ҮҮЛЭН ПРОЖЕКТ " ХХК-ийн захирал	Э.Алтаншагай	

2025 он

ЗУРГИЙН ЖАГСААЛТ

№	Нэр	Хуудас
1	Тайлбар бичиг, зургийн жагсаалт	ЕТ-01
2	Байршлын схем	ГГ-01
3	Зай хэмжээ	ГГ-02
4	Зай хэмжээ	ГГ-03
5	Гадна чимэглэл, Материалын түүвэр	ГГ-04
6	Гэрэлтүүлгийн шонгийн зангилаа, и-7 кронштейн	ГГ-05
7	Бүслүүр болон фазын салбарлагч	ГГ-06
8	Огтлолууд	ГГ-07

ТАЙЛБАР БИЧИГ

Гэрэлтүүлгийн шон нь үйлдвэрийн шон байх бөгөөд шонгийн зузаан нь 3.5мм-с багагүй байна. Гэрэлтүүлгийн шонд суурилагдах туузан гэрэл нь үйлдвэрийн хийцлэлээр суурилагдах бөгөөд доороосоо 5м дээш байхаар ноен шар өнгийн гэрэл байна.
Чимэглэн гэрэлтүүлэг нь үйлдвэрийнх байх бөгөөд 2 төрлийн чимэглэлтэй гэрэл байх бөгөөд хоёулаа R=50см байна. Нэг гэрлэн чимэглэл нь дотор талд нь үйгаржин монгол бичгээр ГУРВАНБУЛАГ гэсэн бичиглэл байна. Нөгөө гэрлэн чимэглэл дотор зураг заасан байдлаар ПУУЖИН хэлбэрийн шар ноён гэрэл байна. Гэрэлтүүлэг хоорондын гэрлэн чимэглэл 40м зайд авто замын 2 талаар парлел явна.

Ажил эхлэхэд ашиглагч байгууллага болон зураг төсвийн байгууллагатай зөвшилцөнө.

Гэрэлтүүлэгчийн шонг суурилуулахдаа айлын хашаанаас хамгийн багадаа 0,6м зайтай ургарна.

Гэрэлтүүлэгчийн техникийн үзүүлэлт

Тэжээлийн хүчдэл, В	380В
Давтамж, ГЦ	/50±2/ГЦ
Тэжээлийн эх үүсвэрийн чадлын коэффицент	ф0.95
Хэрэглэх чадал, Вт	100Вт
Авто зам	100
Гэр хороолол	50
Нийт гэрлийн урсгал,лм	6000
Өнгөний температура,ос	4200-4500К/шаргал/
тусгал	
Жин,кг	5.6
Орчны температур,ос	-50 +50 хүртэл
Суурилуулах орчин	УХЛ 1
Гэрэлт диодын хамгаалалтын зэрэг	IP66-67
Ажиллах хугацаа	10000цаг да түүнээс дээш
Стандартын шаардлага	RONS

Тэжээлийн блок нь /BEANWELL брэндийн HLG марктай дүйцэхүйц/

1. Чадлын коэффициентын тохируулгатай /cos ф0.9/
2. Богино залгаа, хэт ачаалал, хэт хүчдэлийн иж бүрдэл хамгаалалтай
3. Аянгын хэт хүчдлийн хамгаалалт
4. Хэт халалтын хамгаалалт
5. Гүйдэл, хүчдлийн тогтворжилт /cc+cv/-ийн горим хамт

Хамгаалалтын зэрэг Гэрэлтүүлэгчийнх IP65, тэжээлийн блок IP67
Цахилгаан самбар IP66

Гэрэлтүүлгийн тэжээлийн шугаманд АВВГ-3х25+1х16 маягийн агаарын кабель шугам, СИП-2А арматурт NFC33040, CENELEC EN50483 стандартын шаардлагын хангасан татагч /PA-30x100/ баригч бэхэлгээний хам /ES-1500/ болон фазын болон нойлын P2x95 маягийн салбарлагчийг сонгов. Шон дээрх гэрэлтүүлэгчийн тэжээлийг KZEP-13 маягийн салбарлагчаар хийнэ.

Хэт хүчдлээс хамгаалах, газардуулга байгууламж
СИП-2 кабелийн давтан газардуулгыг шугамын төгсгөлд хийнэ.
Давтан газардуулгын эсэргүүцэл жилийн аль ч улиралд 4ом-с ихгүй байна. Гэрэлтүүлгийн шонг газардуулна. Төмөр бетон суурьтай гэрэлтүүлгийн шон бүрийг газардуулна. Шонгийн хөндлөн газардуулгыг газрын түвшнээс 2,5м-ийн урттай босоо электродыг холбож гагнана.
Газардуулах байгууламжийн эсэргүүцэл жилийн аль ч улиралд 4ом-ээс ихгүй байна.

Аюулгүй ажиллагааны болон бусад шаардлагууд
Ажлын зургийг Гэрэлтүүлэг, гэрлэн чимэглэл UCS1902A:2020, Цахилгаан байгууламжийн дүрэм /БД 43-101-03/-ийн дагуу гүйцэтгэв.
БУА-ын явцад барилгын тухай хуулийн 4.132, 31,1 8-р заалтын дагуу зохиогчийн хяналт хийлгэх шаардлагатай.
Гудамж талбайн гэрэлтүүлгийн ажлыг гүйцэтгэхдээ цахилгаан байгууламжидажиллах ААД-ийг бариллан
Цахилгаан байгууламжын дүрэм , Гэрэлтүүлэг, гэрлэн чимэглэл UCS1902A:2020, Цахилгаан техникийн ажил /БНБД 3.05.06-09/-ийн дагуу тухайн ажилд зориулан ажлыг багаж, тоног төхөөрөмжийг хэрэглэн гүйцэтгэх шаардлагатай.

Ажил эхлэхдээ зохиогч болон захиалагч талуудтай зөвшилцөх

ҮҮЛЭН ПРОЖЕКТ ХХК	ГУРВАН БУЛАГ СУМЫН ТӨВИЙН АСФАЛЬТАН ЗАМ ДАГУУХ ГЭРЭЛТҮҮЛЭГ				
	Зургийн жагсаалт, тайлбар бичиг				Ye шат: А.3
	Инженер	Э.Алтаншагай	Е.Г. Шифр: ҮП-06/2025	Масштаб:	Огноо: 2025/10
	Шалгасан	Э.Алтаншагай	Т.Г. Шифр:	Зургийн дугаар: ЕТ-01	Хуудас: 01

ТАНИХ ТЭМДЭГ:

Төлөвлөж буй гэрэлтүүлэг

ҮҮЛЭН ПРОЖЕКТ ХХК	ГУРВАН БУЛАГ СУМЫН ТӨВИЙН АСФАЛЬТАН ЗАМ ДАГУУХ ГЭРЭЛТҮҮЛЭГ				
	Байршлын схем				Үе шат: А.З
			Е.Г. Шифр: УП-06/2025	Масштаб:	Огноо: 2025/10
	Инженер	Э.Алтаншагай	Т.Г. Шифр:	Зургийн дугаар: ГГ-01	Хуудас: 02
	Шалгасан	Э.Алтаншагай			

ТАНИХ ТЭМДЭГ:

Төлөвлөж буй гэрэлтүүлэг

ҮҮЛЭН ПРОЖЕКТ ХХК	ГУРВАН БУЛАГ СУМЫН ТӨВИЙН АСФАЛЬТАН ЗАМ ДАГУУХ ГЭРЭЛТҮҮЛЭГ				
	Зай хэмжээ				Ye шат: А.3
	Инженер	Э.Алтаншагай	Е.Г. Шифр: УП-06/2025	Масштаб:	Огноо: 2025/10
	Шалгасан	Э.Алтаншагай	Т.Г. Шифр:	Зургийн дугаар: ГГ-02	Хуудас: 03

ТАНИХ ТЭМДЭГ:

Төлөвлөж буй гэрэлтүүлэг

ҮҮЛЭН ПРОЖЕКТ ХХК	ГУРВАН БУЛАГ СУМЫН ТӨВИЙН АСФАЛЬТАН ЗАМ ДАГУУХ ГЭРЭЛТҮҮЛЭГ				
	Зай хэмжээ				Үе шат: А.З
			Е.Г. Шифр: УП-06/2025	Масштаб:	Огноо: 2025/10
	Инженер	Э.Алтаншагай	Т.Г. Шифр:	Зургийн дугаар: ГГ-03	Хуудас: 04
	Шалгасан	Э.Алтаншагай			

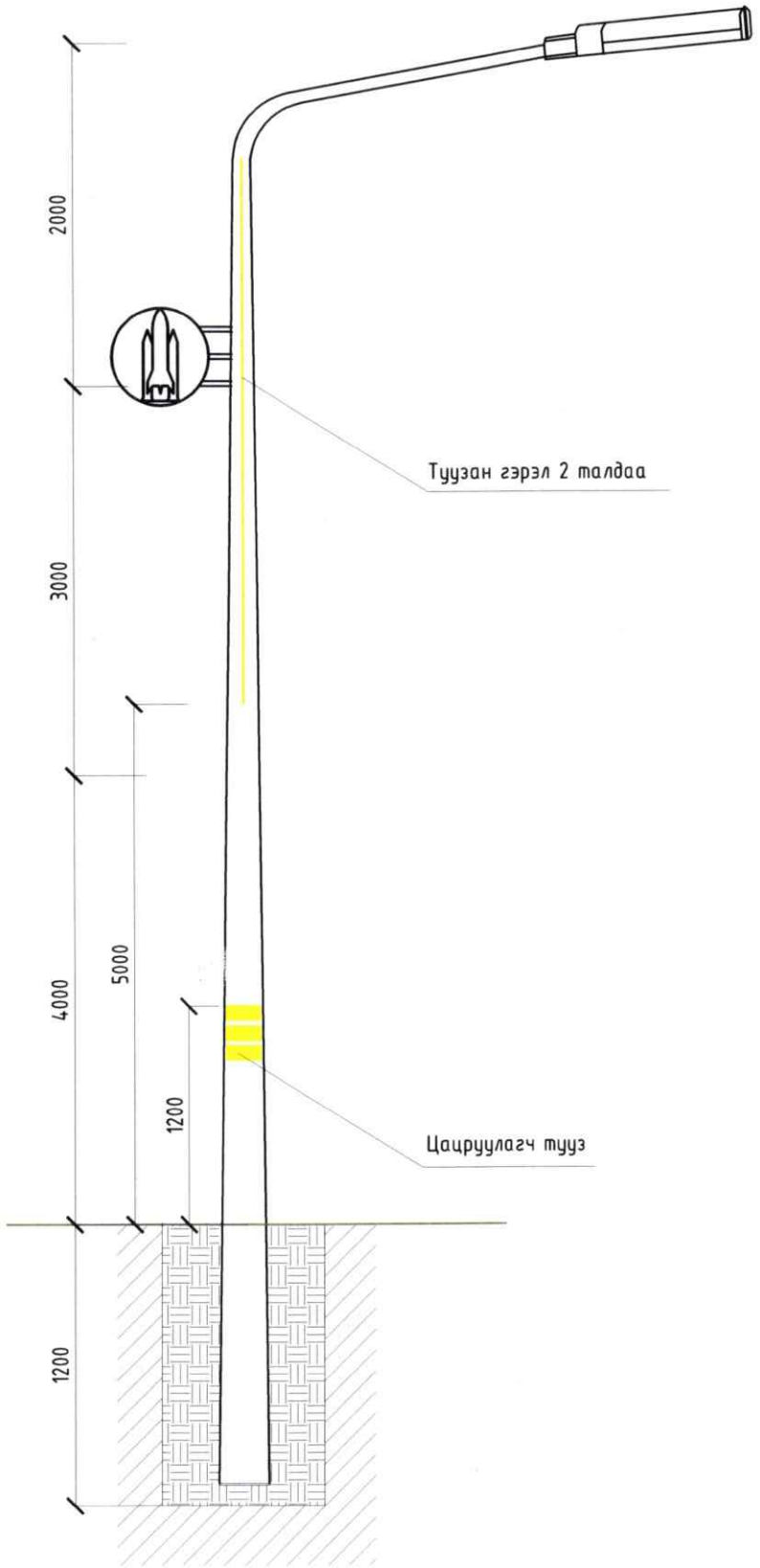

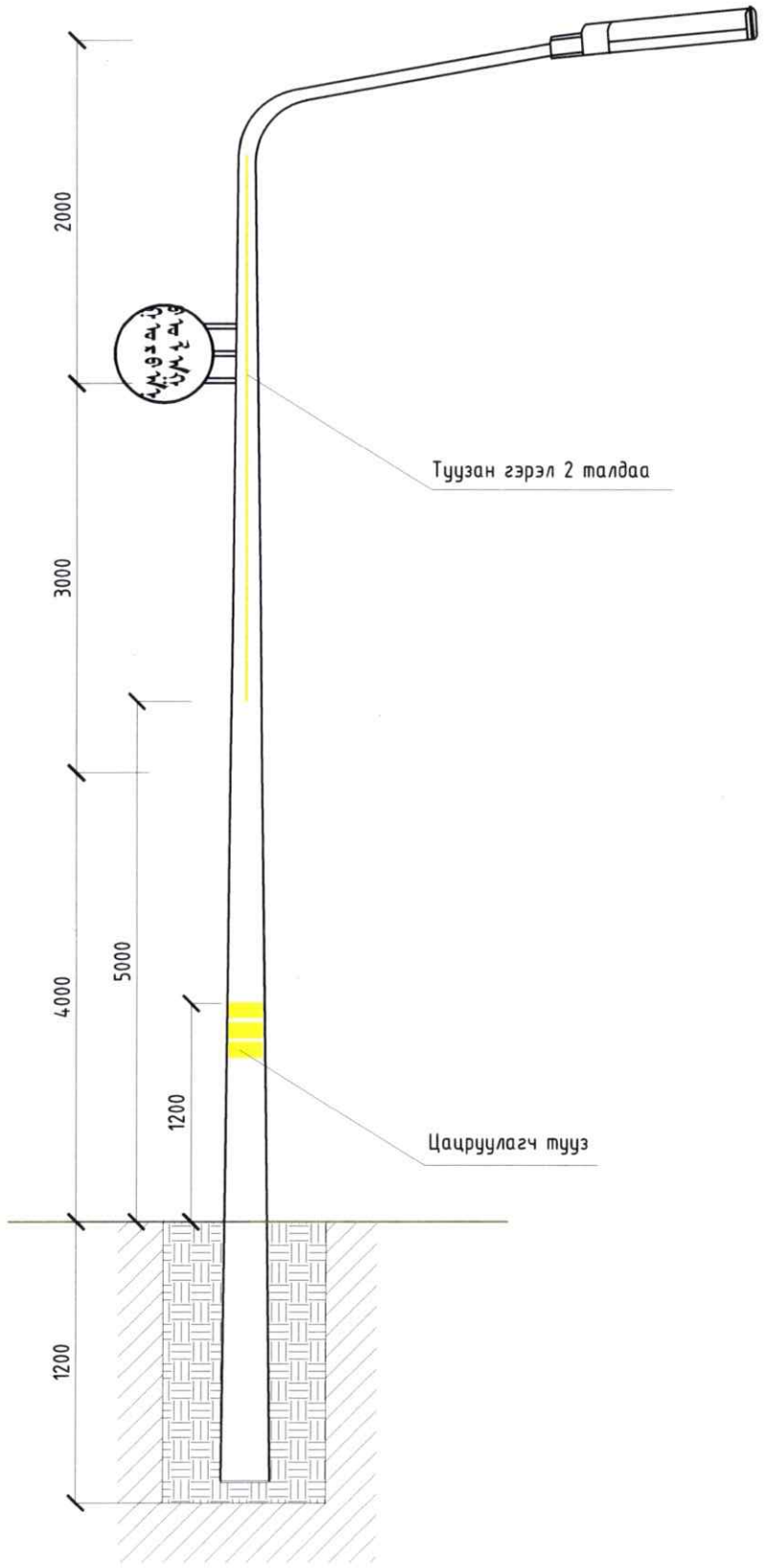

ТАЙЛБАР БИЧИГ

Гэрэлтүүлгийн шон нь үйлдвэрийнх байна. Гэрэлтүүлгийн шон дээр суух туузан гэрэл нь үйлдвэрийн шон дээр зориулалтын гэрлэн тууз байна. Шон хоорондын гэрэлтүүлэг нь заманд хийж бэхлэх бөгөөд шар ноён гэрэл байна. Чимэглэн гэрэлтүүлэг нь үйлдвэрийнх байх бөгөөд 2 төрлийн чимэглэлтэй гэрэл байх ба хоёулаа R=50см байна. Нэг гэрлэн чимэглэл нь дотор талд нь уйгаржин монгол бичгээр ГУРВАНБУЛАГ гэсэн бичиглэл байна. Нөгөө гэрлэн чимэглэл дотор зураг заасан байдлаар ПУУЖИН хэлбэрийн шар ноён гэрэл байна. Гэрэлтүүлэг хоорондын гэрлэн чимэглэл 40м зайд авто замын 2 талаар парлел явна.

Ажил эхлэхэд ашиглагч байгууллага болон зураг төсвийн байгууллагатай зөвшилцөнө.

Материалын түүвэр

№	Материалын нэрс	Маяг	Х.нэгж	Т.хэмжээ
1	Гэрэлтүүлэг 100Вт		ш	52
2	Гэрэлтүүлгийн шон, коронштейн	1х100Вт	ш	52
3	ПВ2х2,5		м	624
4	Кабель АВВГ-3х25+1х16		м	2500
5	Щитний иж бүрдэл		ком	1
6	Гэрэл ойлгогч тууз		м	104
7	Автомат 40А		ш	1
8	Автомат 25А		ш	3
9	Хамгаалалтын тууз		км	2.08
10				

ҮҮЛЭН ПРОЖЕКТ ХХК	ГУРВАН БУЛАГ СУМЫН ТӨВИЙН АСФАЛЬТАН ЗАМ ДАГУУХ ГЭРЭЛТҮҮЛЭГ				
	Гадна чимэглэл, Материалын түүвэр				Ye шат: А.3
			Е.Г. Шифр: УП-06/2025	Масштаб:	Огноо: 2025/10
	Инженер	Э.Алтаншагай	Т.Г. Шифр:	Зургийн дугаар: ГГ-04	Хуудас: 05
	Шалгасан	Э.Алтаншагай			

ГЭРЭЛТҮҮЛГИЙН ШОНГИЙН ЗАНГИЛАА
ТЕКСТОЛИТ ХАЙРЦАГ /ХОЛБОЛТЫН ХАЙРЦАГ/

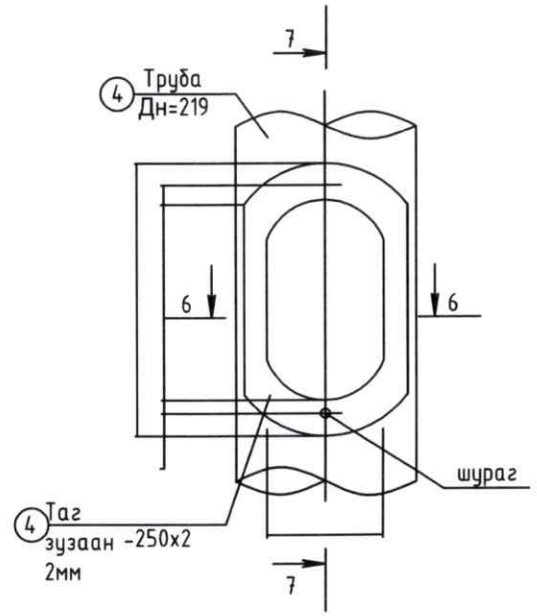

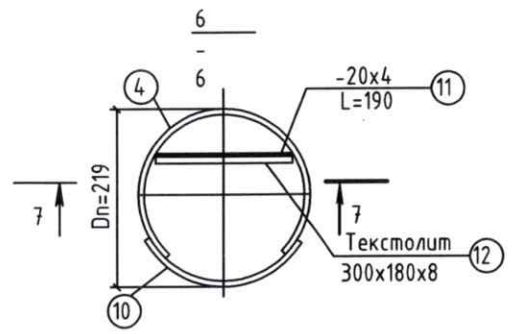

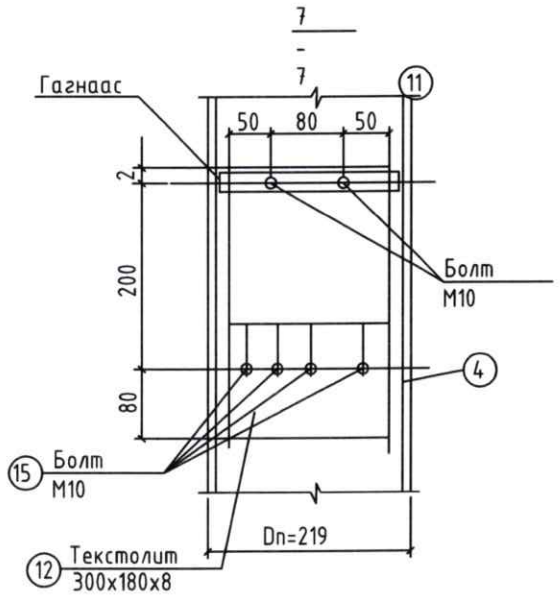

U-7 КРОНШТЕЙН

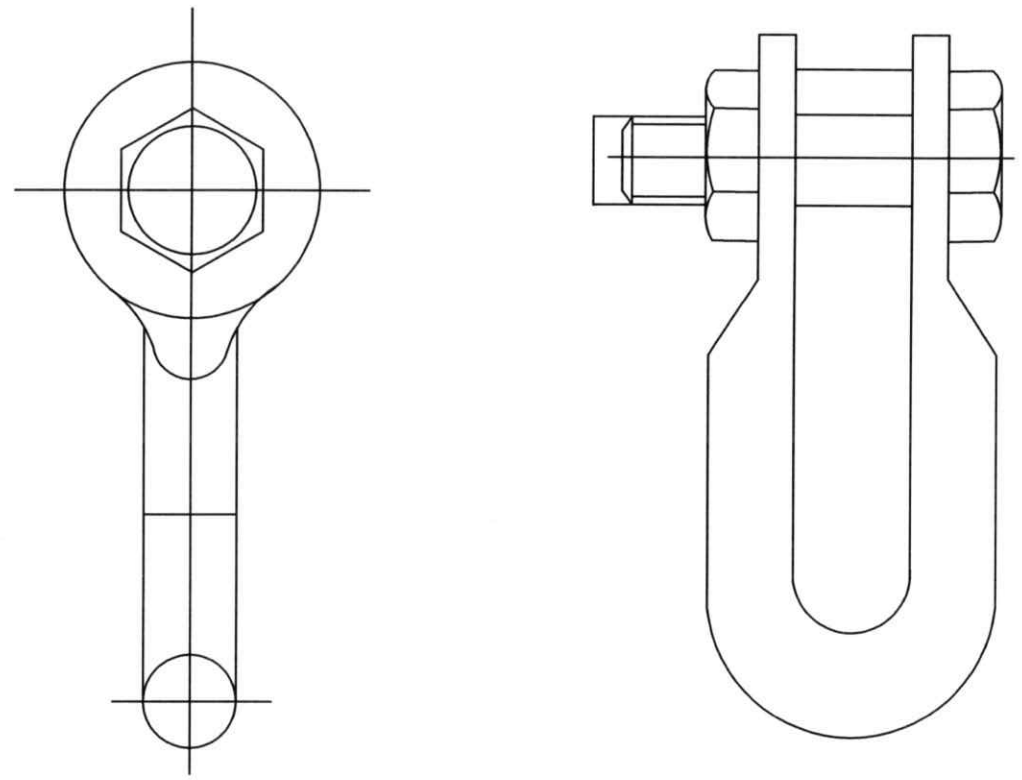

Марк	Тасрах хүч kN	Хэмжээс мм					Жин кг
		r	c	d	d1	l	
U-7	69	10	20	16	16	60	0.44

ГУРВАН БУЛАГ СУМЫН ТӨВИЙН АСФАЛЬТАН ЗАМ ДАГУУХ ГЭРЭЛТҮҮЛЭГ

ҮҮЛЭН ПРОЖЕКТ ХХК

Гэрэлтүүлгийн шонгийн зангилаа, u-7 кронштейн					Ye шат: A.3
			Е.Г. Шифр: УП-06/2025	Масштаб:	Огноо: 2025/10
Инженер		Э.Алтаншагай	Т.Г. Шифр:	Зургийн дугаар: ГГ-05	Хуудас: 06
Шалгасан		Э.Алтаншагай			

Бүслүүр

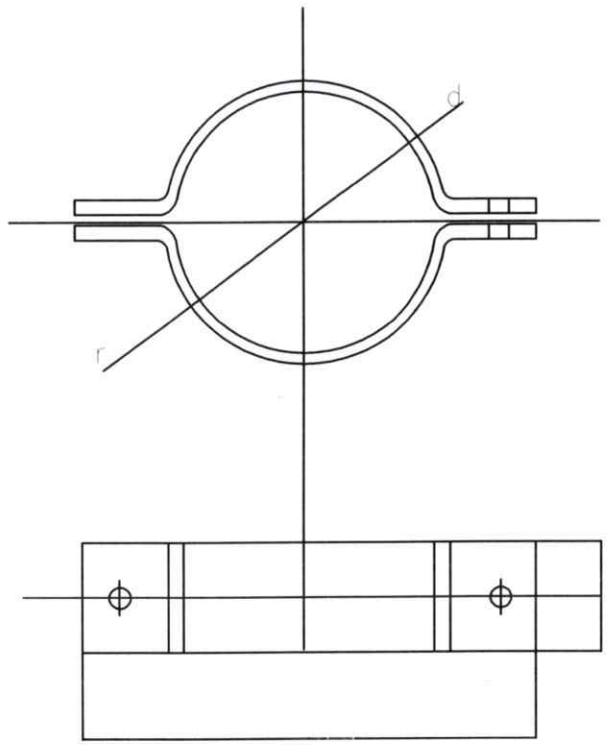

Салбарлагч

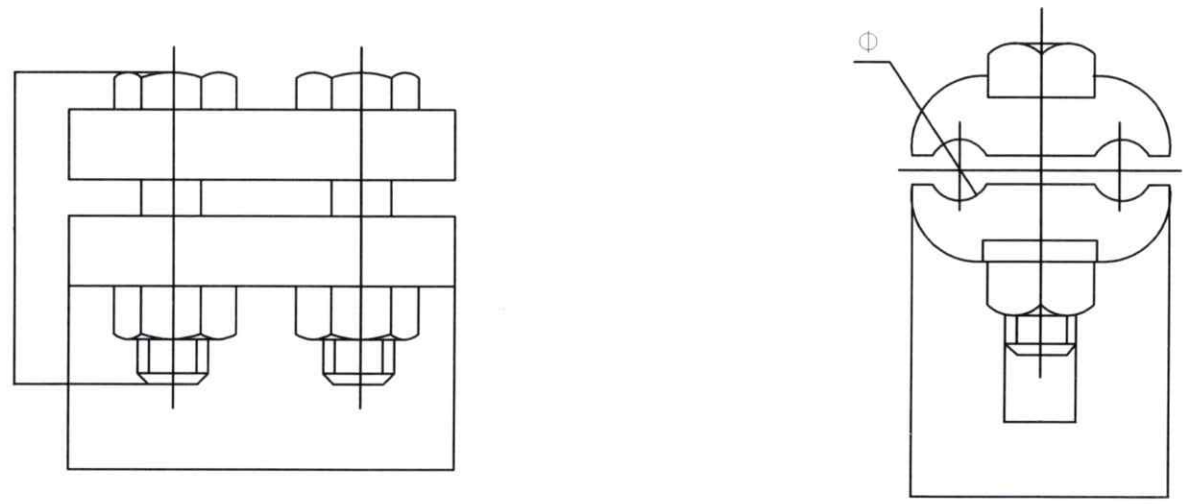

Марк	Хэмжээс мм					Жин кг
	Ф	a	d	L	h	
30И	16-70 1.5-10	38	10	72	42	0.22

Бүслүүр	Хэмжээс мм					Жин, кг
	r	Ф	l1	c	d	
80x50x5	76	17.5	425	50	5	0,8

ГУРВАН БУЛАГ СУМЫН ТӨВИЙН АСФАЛЬТАН ЗАМ ДАГУУХ ГЭРЭЛТҮҮЛЭГ

Бүслүүр болон фазын салбарлагч

Үе шат: А.3

Е.Г. Шифр: УП-06/2025

Масштаб:

Огноо: 2025/10

Инженер Э.Алтаншагай

Т.Г. Шифр:

Зургийн дугаар: ГГ-06

Хуудас: 07

Шалгасан Э.Алтаншагай

ҮҮЛЭН ПРОЖЕКТ ХХК

Огтлолууд

1 Кабель

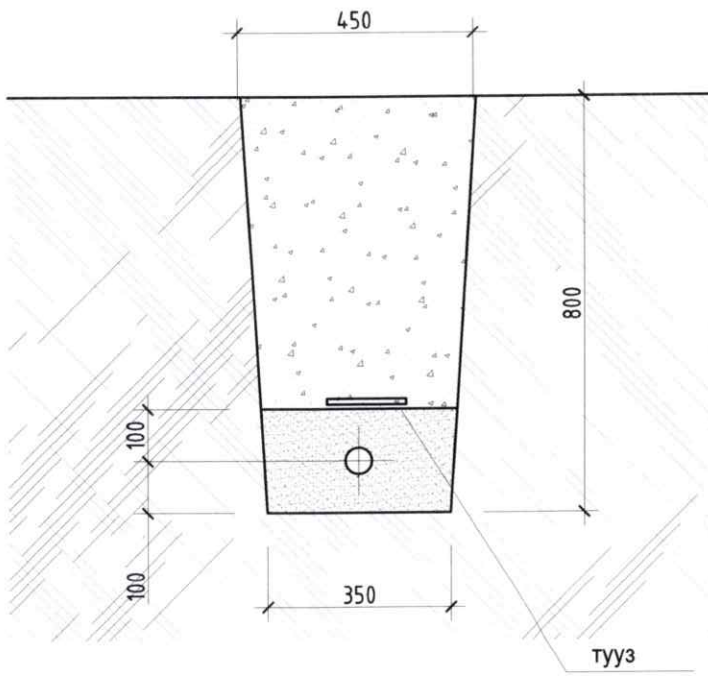

2 Кабель

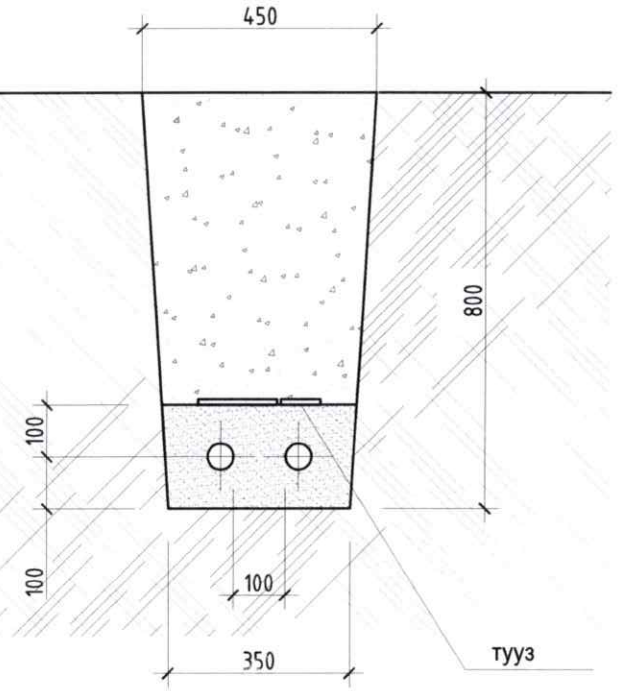

Кабель зам талбай доогуур гарах

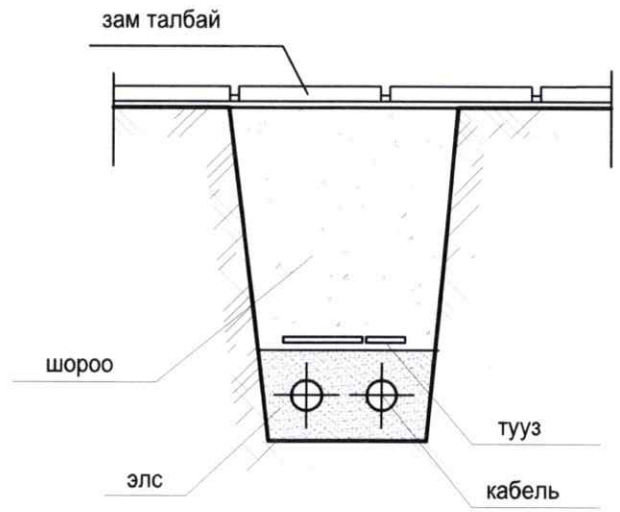

1-10кВ кабель, барилга байгууламжийн суурьтай зэрэгцээ байрлах

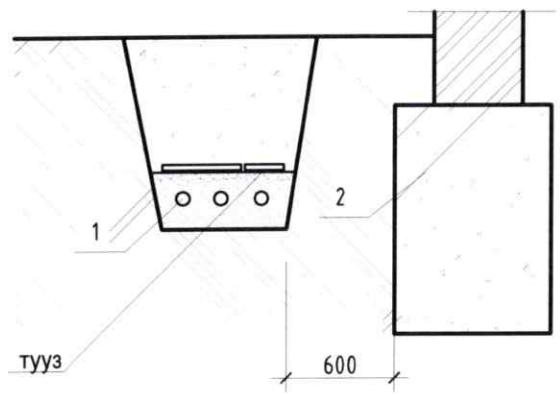

1. Кабель 1-10кВ
2. Байгууламжийн суурь

Тайлбар

1. Зураг дээр хамгийн бага боломжит хэмжээсүүдийг заасан,
2. Кабелийн хамгаалалтанд силикат тоосго, хөндий биетэй эсвэл нүхтэй болон шавар тоосго хэрэглэхийг хориглоно.
3. Шугам хоолой дээр ба доор кабелийн трассыг паралель тавихыг хориглоно.
4. Асбест оцементэн хоолой дахь кабелийн хоёр үзүүрээс нь 300мм хэртэй хэсэгт ус ул нэвтрэх тортой шавраар чигжиж битүүлнэ.

ҮҮЛЭН ПРОЖЕКТ ХХК	ГУРВАН БУЛАГ СУМЫН ТӨВИЙН АСФАЛЬТАН ЗАМ ДАГУУХ ГЭРЭЛТҮҮЛЭГ				
	Огтлолууд				Үе шат: А.3
	Инженер	Э.Алтаншагай	Е.Г. Шифр: УП-06/2025	Масштаб:	Огноо: 2025/10
	Шалгасан	Э.Алтаншагай	Т.Г. Шифр:	Зургийн дугаар: ГГ-07	Хуудас: 08