"АРКФИЛО" ХХК,
/Хаяг: Улаанбаатар хот, Баянзүрх дүүрэг, 25-р хороо, 13-р хороолол, Намьянжугийн гудамж, 170б-р байрны 42 тоот/

ЕГ Шифр: АФ-25/09

МОНГОЛ УЛС, БУЛГАН АЙМАГ, БУЛГАН СУМ

ТҮҮХИЙ ЭДИЙН ХАШААНЫ ЗУРАГ

(Ажлын зураг)
БАРИЛГА, АРХИТЕКТУР - БА

БОЛОВСРУУЛСАН:

Гүйцэтгэх захирал . . . . . / Ц.Мөнхтулга /

Архитектор . . . . . / Ц.Мөнхтулга /

Улаанбаатар хот 2025 он

ЗУРГИЙН БҮРДЭЛ МАРК

Д/д	ЗУРГИЙН НЭР	ХУУДАСНЫ МАРК	ХУУДАСНЫ ТОО
1	НҮҮР ХУУДАС	-	1
2	ЕРӨНХИЙ ТӨЛӨВЛӨГӨӨ	ЕТ	2
3	БАРИЛГА АРХИТЕКТУР	БА	2
4	ТЕХНОЛОГИ	ТХ	-
5	БАРИЛГА БҮТЭЭЦ	ББ	1
6	ХАЛААЛТ, АГААР СЭЛГЭЛТ	ХАС	-
7	ЦЭВЭР БОХИР УС	ЦБУ	-
8	ХҮЧИТ ТӨХӨӨРӨМЖ, ДОТОР ГЭРЭЛТҮҮЛЭГ	ХТ, ДГ	-
9	ХОЛБОО ДОХИОЛОЛ	ХД	-
10	АВТОМАТ УДИРДЛАГА	АУ	-

ЗУРГИЙН ЖАГСААЛТ

Д/д	ХУУДАСНЫ ДУГААР	ХУУДАСНЫ НЭР	МАСШТАБ	ЗУРГИЙН ФОРМАТ
1	БА-00	Нүүр хуудас	М1:00	А3
2	БА-01	Тайлбар бичиг, зургийн жагсаалт	М1:00	А3
3	ЕТ-01	Ерөнхий төлөвлөгөө	М1:2000	А3
4	ЕТ-02	Өндөржилт	М1:2000	А3
5	БА-2	Хаалганы байгуулалт	М1:40	А3
6	БА-3	Огтлол 1-1	М1:40	А3
7	БА-4	Огтлол 2-2, 3-3	М1:40	А3
8	БА-5	Нүүр тал 1	М1:40	А3
9	БА-6	Нүүр тал 2	М1:40	А3
10	БА-7	Нүүр тал 3, 4	М1:40	А3
11	БА-8	Төмөр бетон хавтан хашаа, үгсрах технологийн зураг	М1:20	А3
12	БА-9	Төмөр хаалга-1	М1:20	А3
13	БА-10	Төмөр хаалга-2	М1:20	А3
14	БА-11	Материалын түүвэр	М1:	А3
15	БА-12	Харагдах байдал	М1:	А3
16	БА-13	Харагдах байдал	М1:	А3

АЖЛЫН ЗУРАГ БОЛОВСРУУЛАХ ҮНДЭСЛЭЛ

-Булган аймгийн Засаг даргын 20 оны -р сарын -ны өдрийн .... тоот захирамж, __, дугаар нэгж талбартай, Булган аймгийн Түүхий эдийн захын нутаг дэвсгэрт 10 га газар.
-Булган аймгийн ерөнхий архитекторын 202. оны ..-р сарын ...-ний өдрийн ..../... дугаартай Архитектур төлөвлөлтийн даалгавар.

ТАЙЛБАР:

Бетон хашаа нь 4000x2200x160мм нэг төрлийн хэмжээтэй байна. Цутгамал төмөр бетон хавтан хашаа нь MNS3736-2010 стандартын шаардлага хангасан, гадна гадаргуу нь талст хэлбэрийн үйлдвэрийн бэлэн хавтан байна.

Гүйдэг төмөр хаалга нь нийт 11м урттай байх да автомат мэдрэгчтэй, зэврэлтээс хамгаалсан хамгаалалтын хар будагтай хаалга байна.

2 хавтаст төмөр хаалга нь зэврэлтээс хамгаалсан хамгаалалтын хар будагтай, алтлаг гоёлын лазер зүсэлттэй хээтэй байна. Дэлгэрэнгүй зургийг БА, ББ маркийн зургаас үзнэ үү

АНХААР:

Барилгын салбар чиглэл тус бүрийн гүйцэтгэгч байгууллагууд нь барилга угсралтын ажил эхлэхээс өмнө ажлын зураг төсөлтэй иж бүрнээр нарийвчлан танилцах шаардлагатай.

Барилгын гүйцэтгэгч байгууллага нь барилга угсралтын явцад ажлын зургийг чанд баримтлах бөгөөд хэрэв зураг төслийн дагуу гүйцэтгэзгүйн улмаас барилгын төлөвлөлт, бөх бат, инженерийн системийн ажиллагаанд өөрчлөлт, алдаа гарваас зураг төсөл зохиогч хариуцлага хүлээхгүй.

Энэхүү зураг төслийн баримт бичиг нь Монгол Улсын Барилгын тухай хуулийн зохиогчийн эрхээр хамгаалагдах тул зохиогчийн зөвшөөрөлгүйгээр өөр байршилд дахин хэрэглэх, бусдад дамжуулан ашиглуулахыг хатуу хориглоно.

Барилга угсралтын явцад гүйцэтгэгч байгууллага нь зураг төсөл зохиогчтой зохиогчийн хяналтын гэрээний дагуу барилга угсралтын болоод зураг төслийн талаар гарсан асуудлыг зөвшилцөн шийдэж байвал зохино.

Гүйцэтгэгч нь барилгын талбайн Хөдөлмөр, эрүүл ахуйн шаардлагыг хангахын тулд талбайн зохион байгуулалтын зураг боловсруулж батлуулан түүнийг мөрдөж ажиллах хэрэгтэй.

Д/д	Засварууд	Он Сар

Захиалагч:
БУЛГАН АЙМГИЙН ЗАСАГ ДАРГЫН ТАМГЫН ГАЗАР

Гүйцэтгэгч:
БАРИЛГЫН ЗУРАГ ТӨСЛИЙН "АРКФИЛО" ХХК
Хаяг: Улаанбаатар хот Баянзүрх дүүрэг, 23-р хороо, Нарны зам үйлдвэрийн бүсийн, 13-р хороолол, Гангар инвест 170б-42 тоот

	Нэр	Гарын үсэг
Архитектор	Ц.Мөнхтулга	
Гүйцэтгэсэн	Ц.Мөнхтулга	
Шалгасан	Ц.Мөнхтулга	

Монгол Улс, Булган аймаг, Орхонсиа сум
Өрсөлт зураг
ТҮҮХИЙ ЭДИЙН ЗАХЫН ХАШААНЫ ЗУРАГ

ТАЙЛБАР БИЧИГ, ЗУРГИЙН ЖАГСААЛТ

Масштаб:	Зургийн дугаар: БА-01	Хуудас:
ЕГ Шифр: АФ-25/09	ТГ Шифр:	Огноо: 22.10.2025

А3

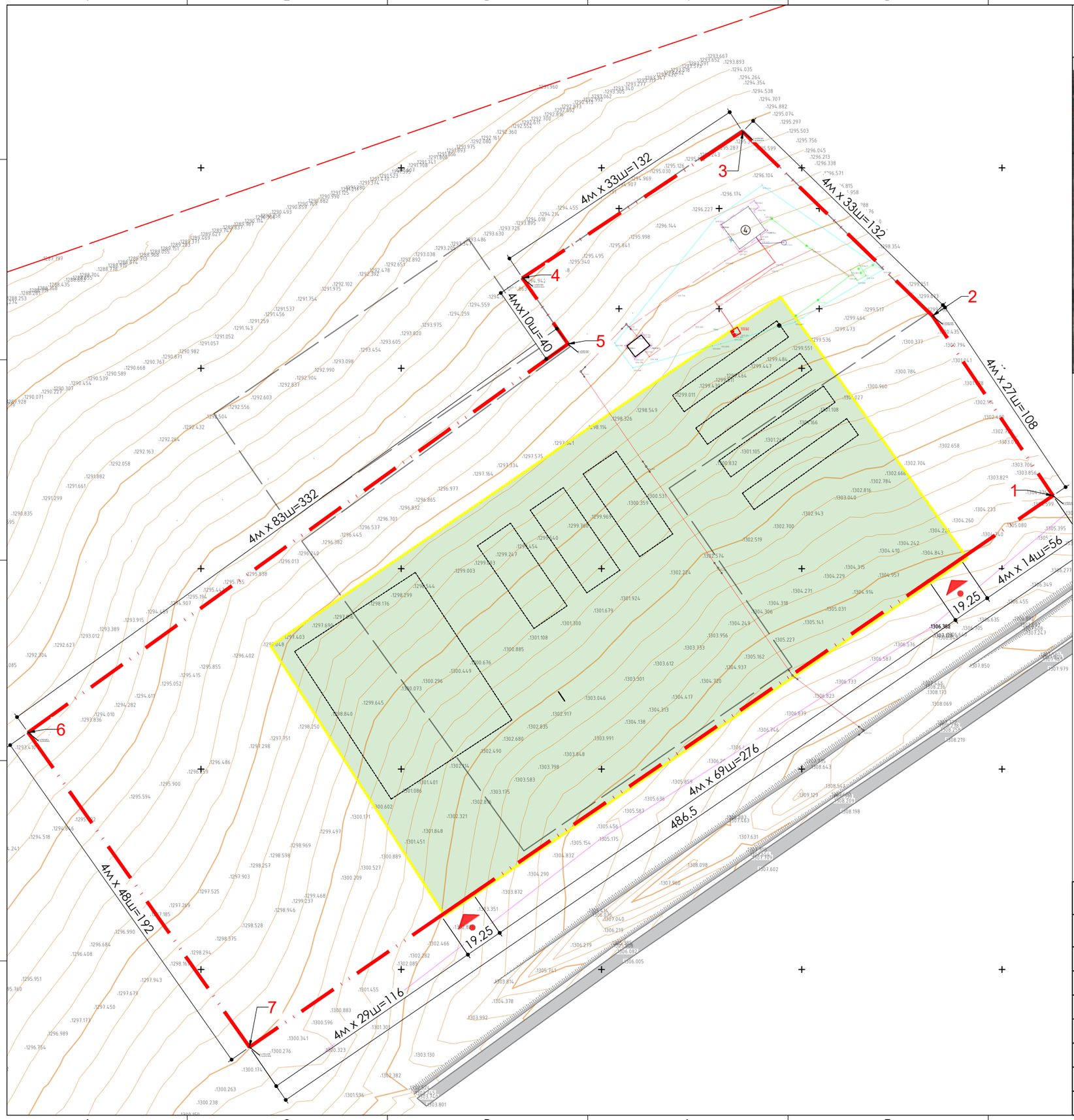

ЕРӨНХИЙ ТӨЛӨВЛӨГӨӨ
Масштаб М1:2000

БАЙРШЛЫН СХЕМ

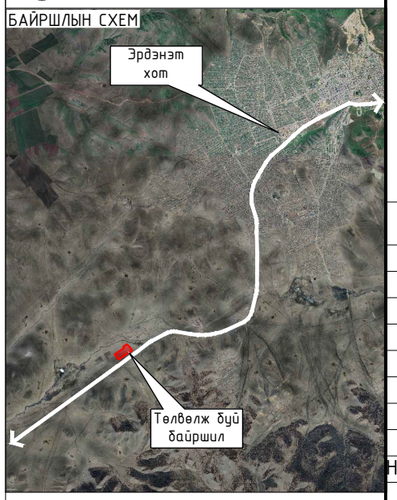

ТАЙЛБАР:

- Уг ерөнхий төлөвлөгөөг "Нью Тур" ХХК-н 2022 оны 1-р сард боловсруулсан дэвсгэр зураг дээр үндэслэн хийж гүйцэтгэв.
- Булган аймаг, Орхон суманд байрлах Түүхий эдийн захын хашааны нийт 10 га эдэлбэр газарт хашаа төлөвлөв.
- Бетон хашааны хэмжээ 4000x2500 хэмжээтэй байхаар тооцож зурав.

Бетон хашааны материалын түүвэр

	Бетон хашаа	Суурь
Тал 1-2	27	28
Тал 2-3	33	34
Тал 3-4	33	34
Тал 4-5	10	11
Тал 5-6	83	84
Тал 6-7	48	49
Тал 7-1	112	113
Нийт тоо ширхэг	346	353

ТАНИХ ТЭМДЭГ

- 1 Хашааны эргэлтийн цэгүүд
- Бохир усны шугам
- Цахилгааны шугам
- Холбооны шугам
- Төлөвлөж буй орц, гарц
- Төлөвлөж буй газрын хил хязгаар
- Одоо байгаа шороон далан

ХАШААНЫ ЭРГЭЛТИЙН ЦЭГИЙН КООРДИНАТЫН УТГА

Цэгийн дугаар	X	Y
1	5423036.46	423525.44
2	5423126.14	423465.25
3	5423218.04	423370.50
4	5423145.04	423260.52
5	5423112.12	423283.23
6	5422918.29	423013.69
7	5422761.30	423124.23

Д/д	Засварууд	Он Сар

Захиалагч:
БУЛГАН АЙМГИЙН ЗАСАГ ДАРГЫН ТАМГЫН ГАЗАР

Гүйцэтгэгч:
БАРИЛГЫН ЗУРАГ ТӨСЛИЙН "АРКФИЛО" ХХК
Хаяг: Чингэлтэй дүүрэг, 25-р хороо, Ханшинжуулан хотхон, 13-р хороолол, Гангар цогцолбор 1706-42 тоот

	Нэр	Гарын үсэг
Архитектор	Ц.Мөнхтулга	
Гүйцэтгэсэн	Ц.Мөнхтулга	
Шалгасан	Ц.Мөнхтулга	

Монгол Улс, Булган аймаг, Орхон сум
Эрдэнэт хот

ТҮҮХИЙ ЭДИЙН ЗАХЫН ХАШААНЫ ЗУРАГ

ЕРӨНХИЙ ТӨЛӨВЛӨГӨӨ

Масштаб:	Зургийн дугаар:	Хуудас:
М1 : 2000	ЕТ-01	
ЕГ Шифр: АФ-25/09	ТГ Шифр:	Огноо: 22.10.2025

А3

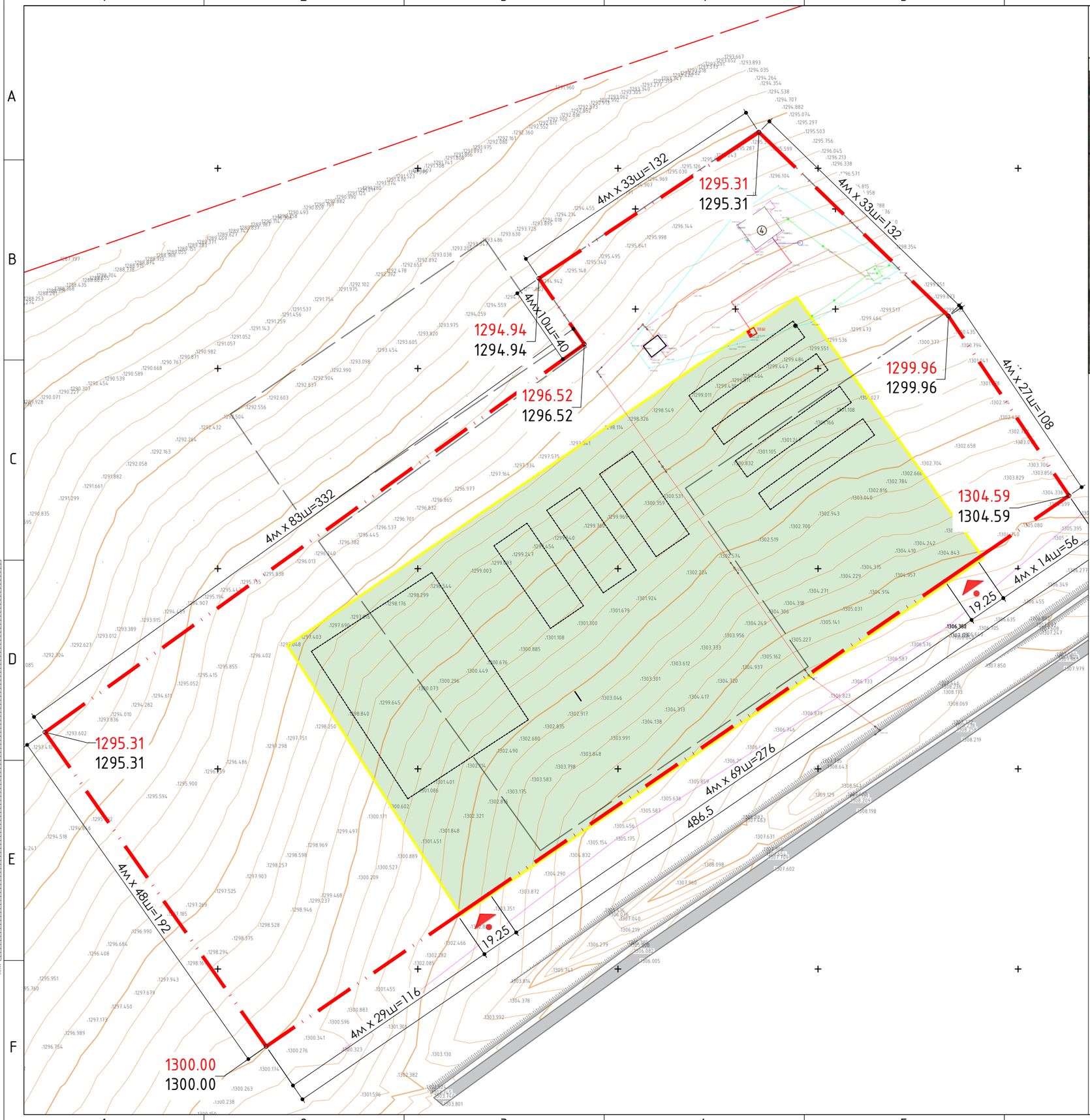

ӨНДӨРЖИЛТ
Масштаб М1:2000

БАЙРШЛЫН СХЕМ

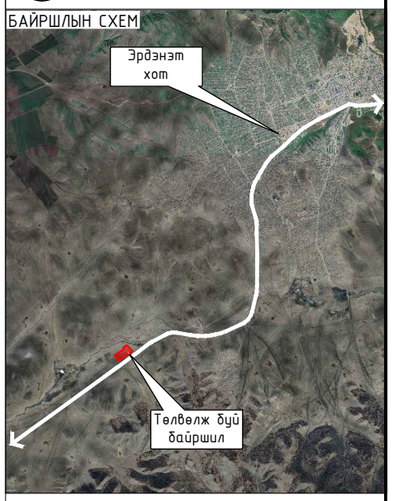

ТАНИХ ТЭМДЭГ

1273.50 / 1272.79	Төлөвлөж буй өндөр Газрын гадаргуугийн өндөр
1272.56	Хаялбар
	Шинээр төлөвлөж буй үерийн суваг /урт L=736м/
	Төлөвлөж буй орц, гарц
	Төлөвлөж буй газрын хил хязгаар
	Одоо байгаа шороон далан

ТАЙЛБАР:

- Үг ерөнхий төлөвлөгөөг "Нью Тур" ХХК-н 2022 оны 1-р сард боловсруулсан дэвсгэр зураг дээр үндэслэн хийж гүйцэтгэв.
- Булган аймаг, Орхон суманд байрлах Үйлдвэр технологийн парк-ийн нийт 10 га эзэлбэр газарт хашаа төлөвлөв.

Д/д	Засварууд	Он Сар

Захиалагч:
БУЛГАН АЙМГИЙН ЗАСАГ ДАРГЫН ТАМГЫН ГАЗАР

Гүйцэтгэгч:
БАРИЛГЫН ЗУРАГ ТӨСЛИЙН "АРКФИЛО" ХХК
Хан-Уул дүүрэг, 20-р хороо, Намъяанжүгийн гудамж, 13-р хороолол, Багахангай цэвэрлэгээний байгууламж

	Нэр	Гарын үсэг
Архитектор	Ц.Мөнхтулга	
Гүйцэтгэсэн	Ц.Мөнхтулга	
Шалгасан	Ц.Мөнхтулга	

Монгол Улс, Булган аймаг, Орхон сум
Оросын булаг
ТҮҮХИЙ ЭДИЙН ЗАХЫН ХАШААНЫ ЗУРАГ

ӨНДӨРЖИЛТ

Масштаб:	Зургийн дугаар:	Хуудас:
М1 : 2000	ЕТ-02	
ЕГ Шифр: АФ-25/09	ТГ Шифр:	Огноо: 22.10.2025

ХУДАЛДАНБААТАР ХХК
ArcPhilo
АРКФИЛО ХХК
2407290046 6714595

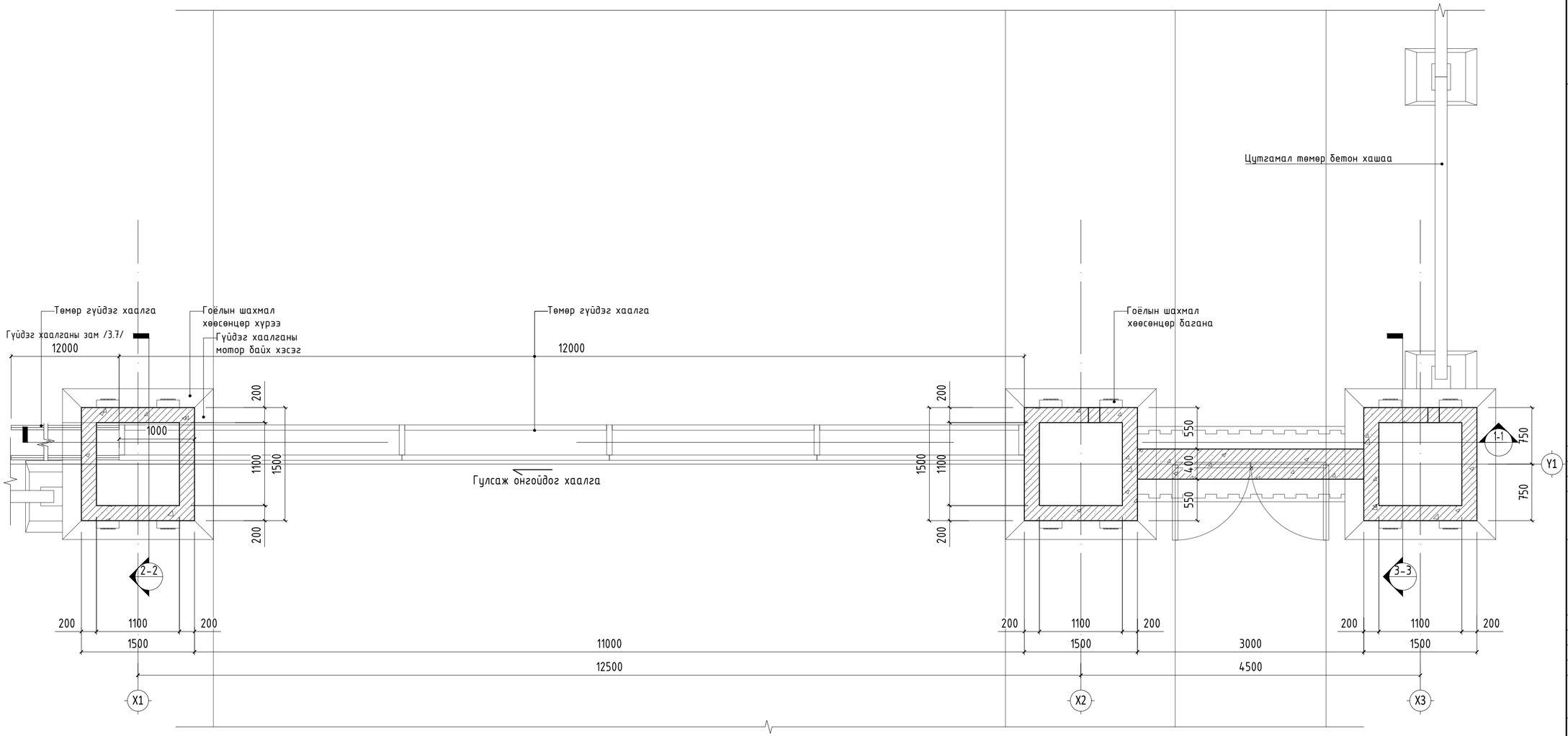

АЖЛЫН ЗУРАГ / АРХИТЕКТУР

ТАЙЛБАР

Анхаар:
- Баталгаажуулаагүй тахиололд үг зургийг тохижилтан ажилд ашиглахгүй болно.
- Гүйцэтгэгч нь алдаа ажлыг эхлүүлэх болон нарийвчилсан хэсэлэл зургийг гүйцэтгэхээс өмнө барилгын талбай дээр хэмжилт хийн тулгаж баталгаажуулна.
- Зургийн масштабыг өөрчлөх болохгүй ба зөвхөн заасан хэмжээсийг ашиглана уу.
- Үг зургийг зөрөөний нөхцөлтэй хамтад нь харна уу.
- Энэхүү зураг нь оюуны эрхэзр хамгаалагдсан бөгөөд "Аркфило" ХХК-и зөвшөөрлөгүйгээр хуулбарлахыг хориглоно.

-Гүйдэг хаалганы замыг газарт бэхлэхдээ хаждал арматурыг газарт гадаслаж, бетон цутгаж бэхлэнэ.
-Гүйдэг хаалганы моторыг холбох цахилгааны холболтыг харуулын байр бариглах үед харуулын байрны автоматик, цахилгааны зураглай хаттай нь гүйцэтгэнэ.

Д/д	Засварууд	Он Сар

Захиалагч:

БУЛГАН АЙМГИЙН ЗАСАГ ДАРГЫН ТАМГЫН ГАЗАР

Гүйцэтгэгч:

ArcPhilo

БАРИЛГЫН ЗУРАГ ТӨСЛИЙН "АРКФИЛО" ХХК
Хаяг: Улаанбаатар хот Баянзүрх дүүрэг, 25-р хороо, Намъяанжуугийн гудамж, 13-р хороолол, Гангар инвест 170б-42 тоот

	Нэр	Гарын үсэг
Архитектор	Ц.Мөнхтулга	
Гүйцэтгэсэн	Ц.Мөнхтулга	
Шалгасан	Ц.Мөнхтулга	

Монгол Улс, Булган аймаг, Орхон сум Оросын булаг

ТҮҮХИЙ ЭДИЙН ЗАХЫН ХАШААНЫ ЗУРАГ

ХААЛГАНЫ БАЙГУУЛАЛТ

Масштаб:	Зургийн дугаар:	Хуудас:
М1 : 50	БА-2	
ЕГ Шифр: АФ-25/09	ТГ Шифр:	Огноо 22.10.2025

A3

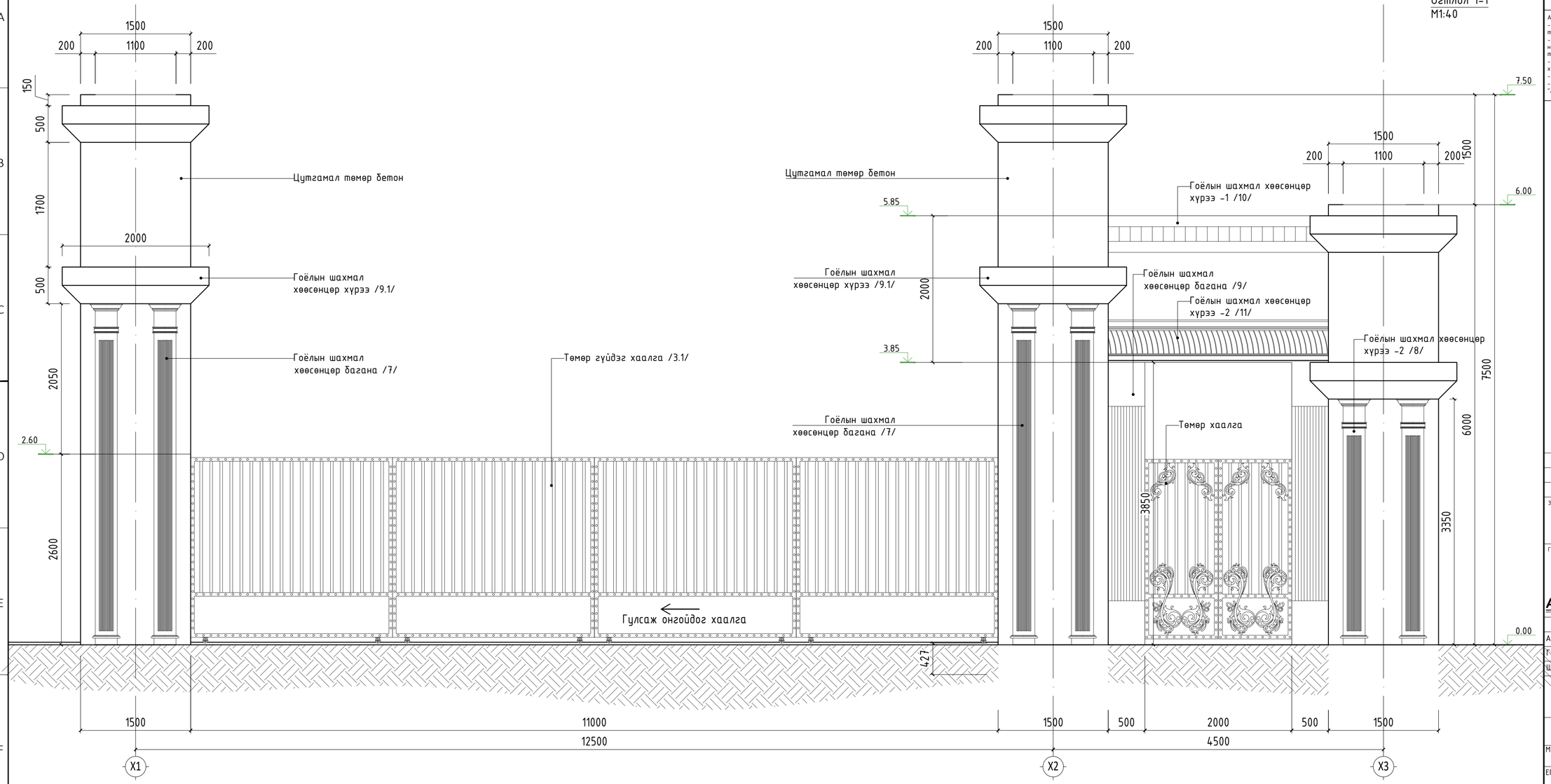

АЖЛЫН ЗУРАГ / АРХИТЕКТУР

ТАЙЛБАР

Анхаар:
- Баталгаажуулагаагүй тохиолдолд үг зургийг тохижилтын ажилд ашиглахгүй болно.
- Гүйцэтгэгч нь алдаа ажлыг эхлүүлэх болон нарийвчлсан хэсгээр зургийг гүйцэтгэхээс өмнө барилгын талбай дээр хэмжилт хийн тулгаж баталгаажуулна.
- Зургийн масштабыг өөрчлөх болохгүй ба зөвхөн зааснаар хэмжээсийг ашиглана уу.
- Үг зургийг зөрөөний нөхцөлтэй хамтад нь харна уу.
- Энэхүү зураг нь оюуны эрхээр хамгаалагдсан бөгөөд "Аркфило" ХХК-и зөвшөөрөлгүйгээр хуулбарлахыг хориглоно.

ТАНИХ ТЭМДЭГ

- Цутгамал төмөр бетон
- Гоёлын шахмал хөөсөнцөр багана
- Гоёлын шахмал хөөсөнцөр хүрээ

Д/д	Засварууд	Он Сар

Захиалагч:

БУЛГАН АЙМГИЙН ЗАСАГ ДАРГЫН ТАМГЫН ГАЗАР

Гүйцэтгэгч:

ArcPhilo

БАРИЛГЫН ЗУРАГ ТӨСЛИЙН "АРКФИЛО" ХХК
Хаяг: Улаанбаатар хот Баянзүрх дүүрэг, 25-р хороо, Намъяанжүгийн гудамж, 13-р хороолол, Гангар инвест 170б-42 тоот

	Нэр	Гарын үсэг
Архитектор	Ц.Мөнхтулга	
Гүйцэтгэсэн	Ц.Мөнхтулга	
Шалгасан	Ц.Мөнхтулга	

Монгол Улс, Булган аймаг, Орхон сум Оросын булаг

ТҮҮХИЙ ЭДИЙН ЗАХЫН ХАШААНЫ ЗУРАГ

ОГТЛОЛ 1-1

Масштаб:	Зургийн дугаар:	Хуудас:
М1 : 50	БА-3	
ЕГ Шифр: АФ-25/09	ТГ Шифр:	Огноо 22.10.2025

Огтлол 2-2
M1:40

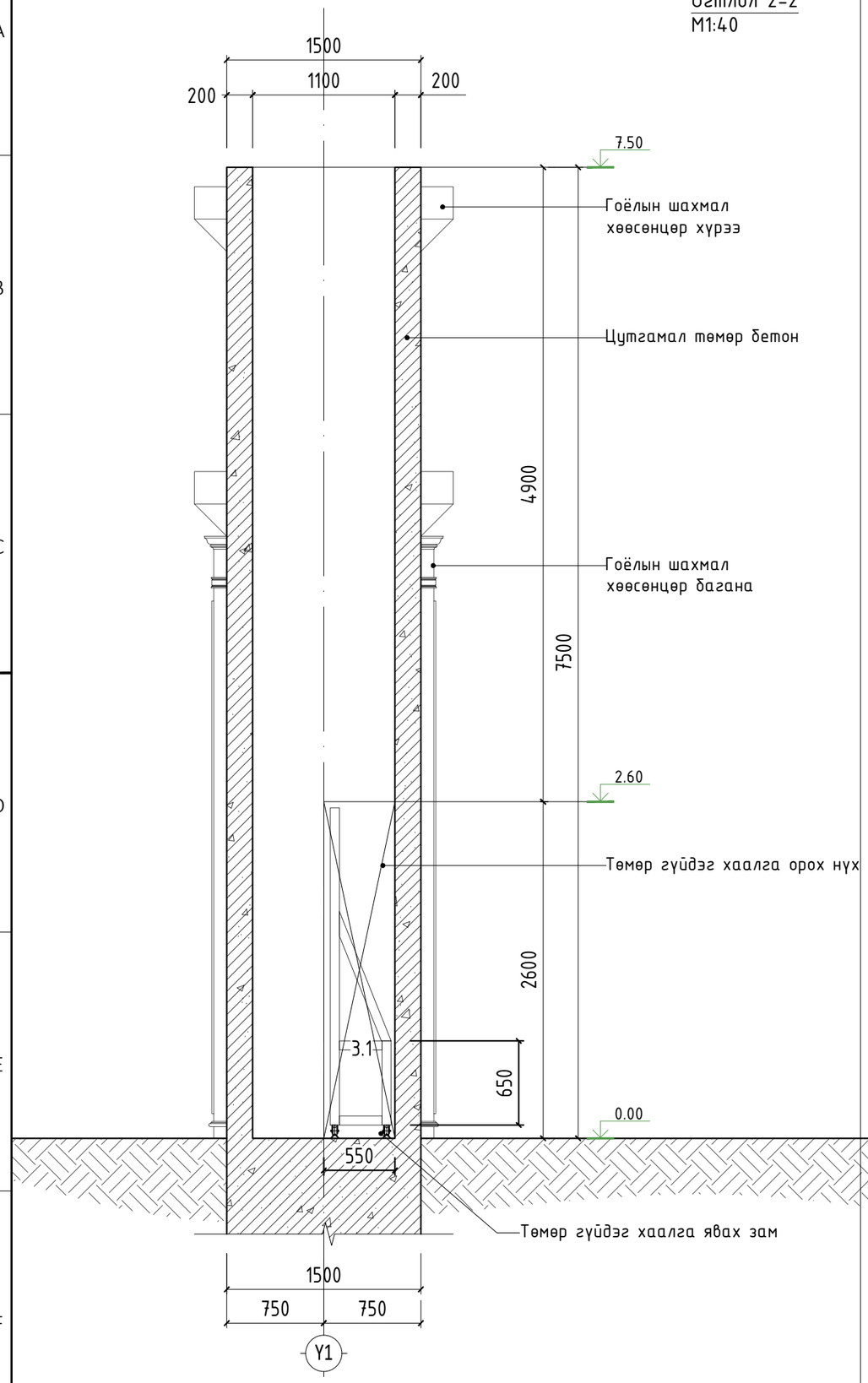

Огтлол 3-3
M1:40

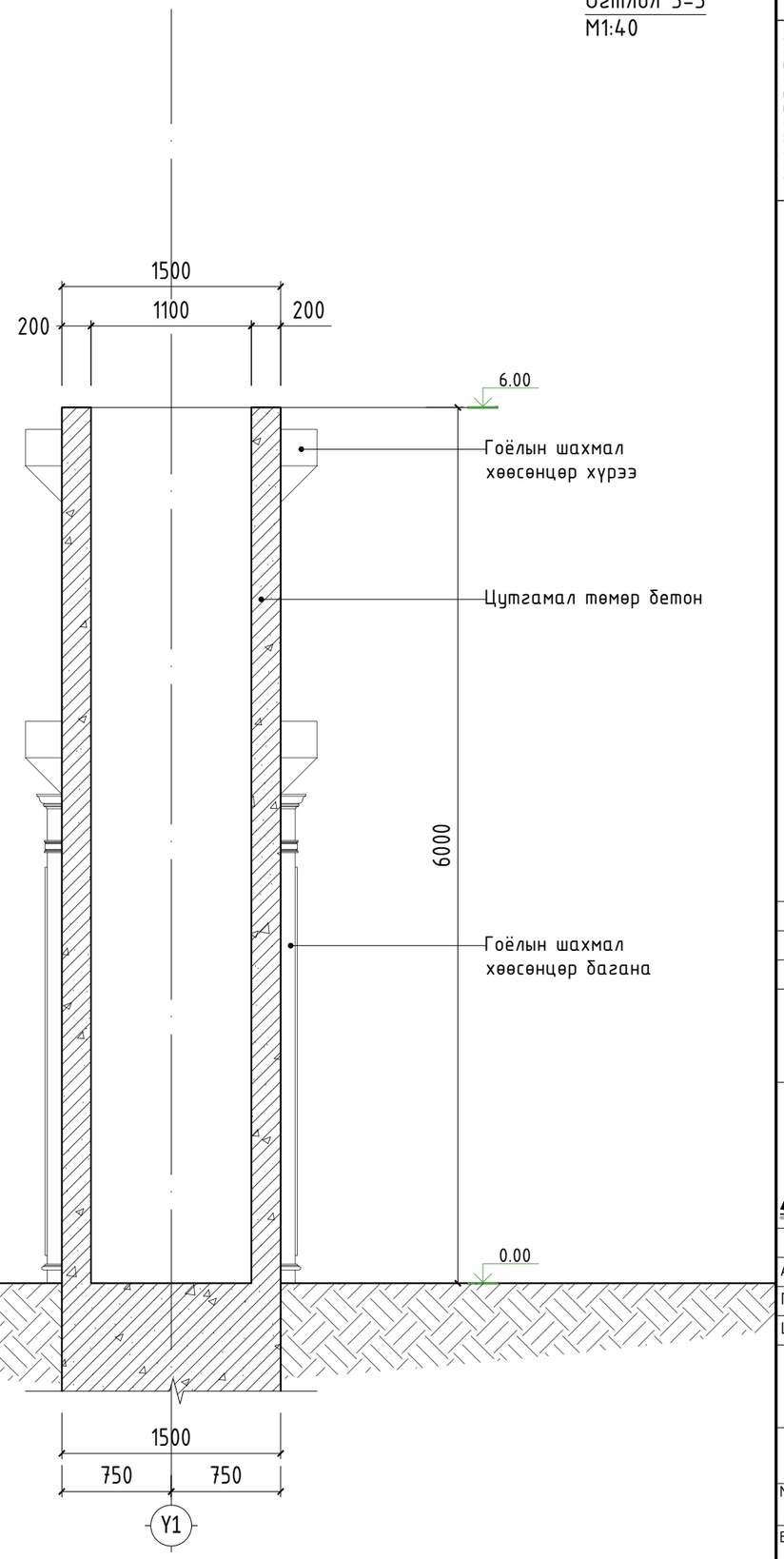

АЖЛЫН ЗУРАГ / АРХИТЕКТУР

ТАЙЛБАР

Анхаар:
- Баталгаажуулаагүй тохиолдолд уг зургийг тохижилтын ажилд ашиглахгүй болно.
- Гүйцэтгэгч нь аливаа ажлыг эхлүүлэх болон нарийвчилсан хэсэглэл зургийг гүйцэтгэхээс өмнө барилгын талбай дээр хэмжилт хийн тулгаж баталгаажуулна.
- Зургийн масштабыг өөрчлөх болохгүй ба зөвхөн заасан хэмжээсийг ашиглана уу.
- Уг зургийг гэрээний нөхцөлтэй хамтад нь харна уу.
- Энэхүү зураг нь оюуны эрхээр хамгаалагдсан бөгөөд "Аркфило" ХХК-н зөвшөөрөлгүйгээр хуулбарлахыг хориглоно.

ТАНИХ ТЭМДЭГ

- Цутгамал төмөр бетон
- Гоёлын шахмал хөөсөнцөр багана
- Гоёлын шахмал хөөсөнцөр хүрээ

Д/д	Засварууд	Он Сар

Захиалагч:
БУЛГАН АЙМГИЙН ЗАСАГ ДАРГЫН ТАМГЫН ГАЗАР

Гүйцэтгэгч:
ArcPhilo
БАРИЛГЫН ЗУРАГ ТӨСЛИЙН "АРКФИЛО" ХХК
Хаяг: Улаанбаатар хот Баянзүрх дүүрэг, 25-р хороо, Намъяанжүгийн гудамж, 13-р хороолол, Гангар инвест 170б-42 тоот

	Нэр	Гарын үсэг
Архитектор	Ц.Мөнхтулга	
Гүйцэтгэсэн	Ц.Мөнхтулга	
Шалгасан	Ц.Мөнхтулга	

Монгол Улс, Булган аймаг, Орхон сум
Оросын булаг

ТҮҮХИЙ ЭДИЙН ЗАХЫН ХАШААНЫ ЗУРАГ

ОГТЛОЛ 2-2, 3-3

Масштаб:	Зургийн дугаар:	Хуудас:
M1 : 40, 5	БА-4	
ЕГ Шифр: АФ-25/09	ТГ Шифр:	Огноо 22.10.2025

A3

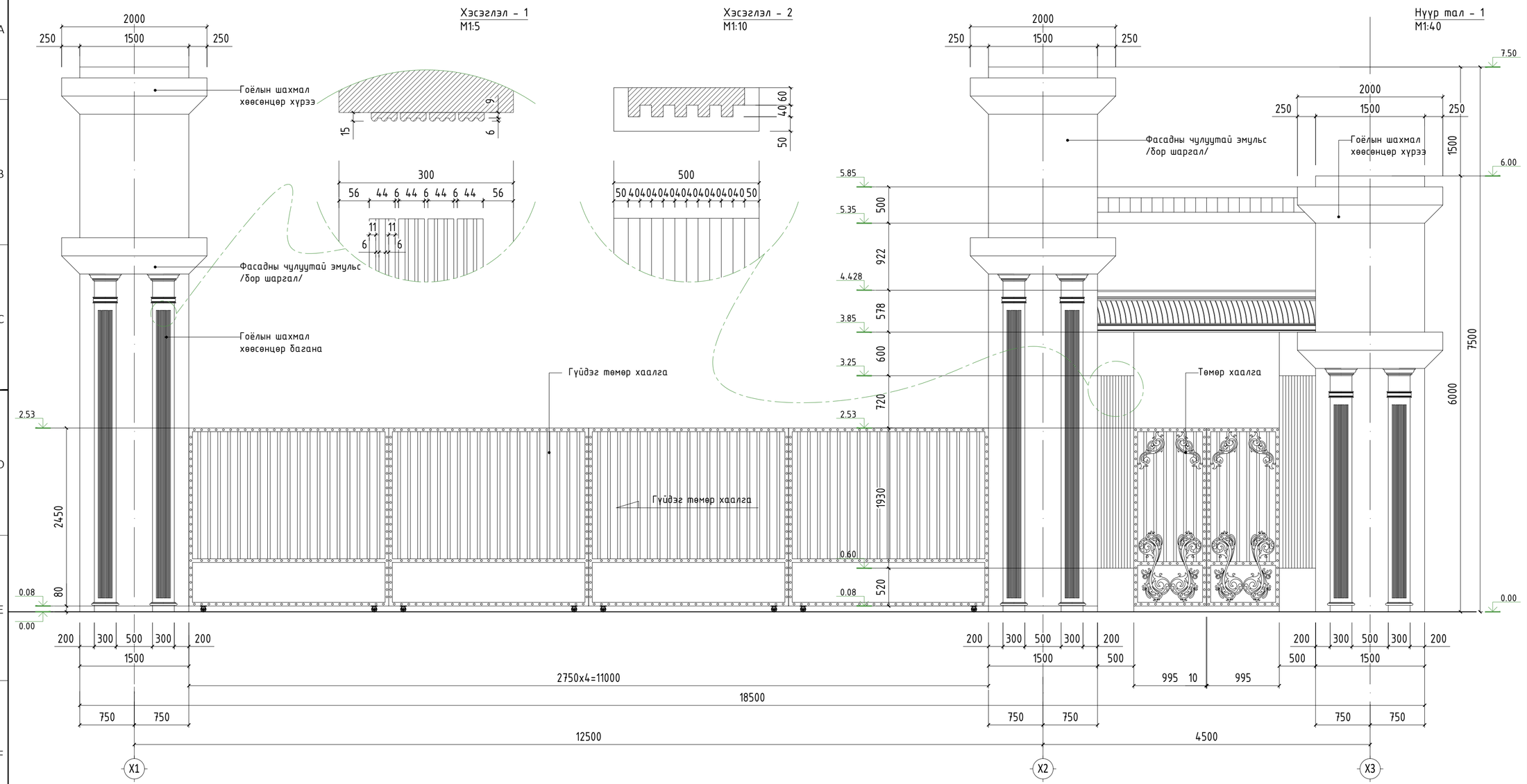

АЖЛЫН ЗУРАГ / АРХИТЕКТУР

ТАЙЛБАР

Анхаар:
- Баталгаажуулаагүй тахиолдолд үг зургийг тохижилтын ажилд ашиглахгүй болно.
- Гүйцэтгэгч нь алдаа ажлыг эхлүүлэх болон нарийвчлсан хэсэглэл зургийг гүйцэтгэхээс өмнө барилгын талбай дээр хэмжилт хийн тулгаж баталгаажуулна.
- Зургийн масштабыг өөрчлөх болохгүй бөгөөд зөвхөн зааснаар хэмжээсийг ашиглана уу.
- Үг зургийг зөрөөний нөхцөлтэй хамтад нь харна уу.
- Энэхүү зураг нь оюуны эрхээр хамгаалагдсан бөгөөд "Аркфило" ХХК-и зөвшөөрөлгүйгээр хуулбарлахыг хориглоно.

Д/д	Засварууд	Он Сар

Захиалагч:
БУЛГАН АЙМГИЙН ЗАСАГ ДАРГЫН ТАМГЫН ГАЗАР

Гүйцэтгэгч:
ArcPhilo
БАРИЛГЫН ЗУРАГ ТӨСЛИЙН "АРКФИЛО" ХХК
Хаяг: Улаанбаатар хот Баянзүрх дүүрэг, 25-р хороо, Намъяанжүгийн гудамж, 13-р хороолол, Гангар инвест 170б-42 тоот

	Нэр	Гарын үсэг
Архитектор	Ц.Мөнхтулга	
Гүйцэтгэсэн	Ц.Мөнхтулга	
Шалгасан	Ц.Мөнхтулга	

Монгол Улс, Булган аймаг, Орхон сум
Оросын булаг

ТҮҮХИЙ ЭДИЙН ЗАХЫН ХАШААНЫ ЗУРАГ

НҮҮР ТАЛ 1
ХЭСЭГЛЭЛ

Масштаб:	Зургийн дугаар:	Хуудас:
M1 : 40, 10, 5	БА-5	
ЕГ Шифр: АФ-25/09	ТГ Шифр:	Огноо 22.10.2025

Нүүр тал - 2
M1:40

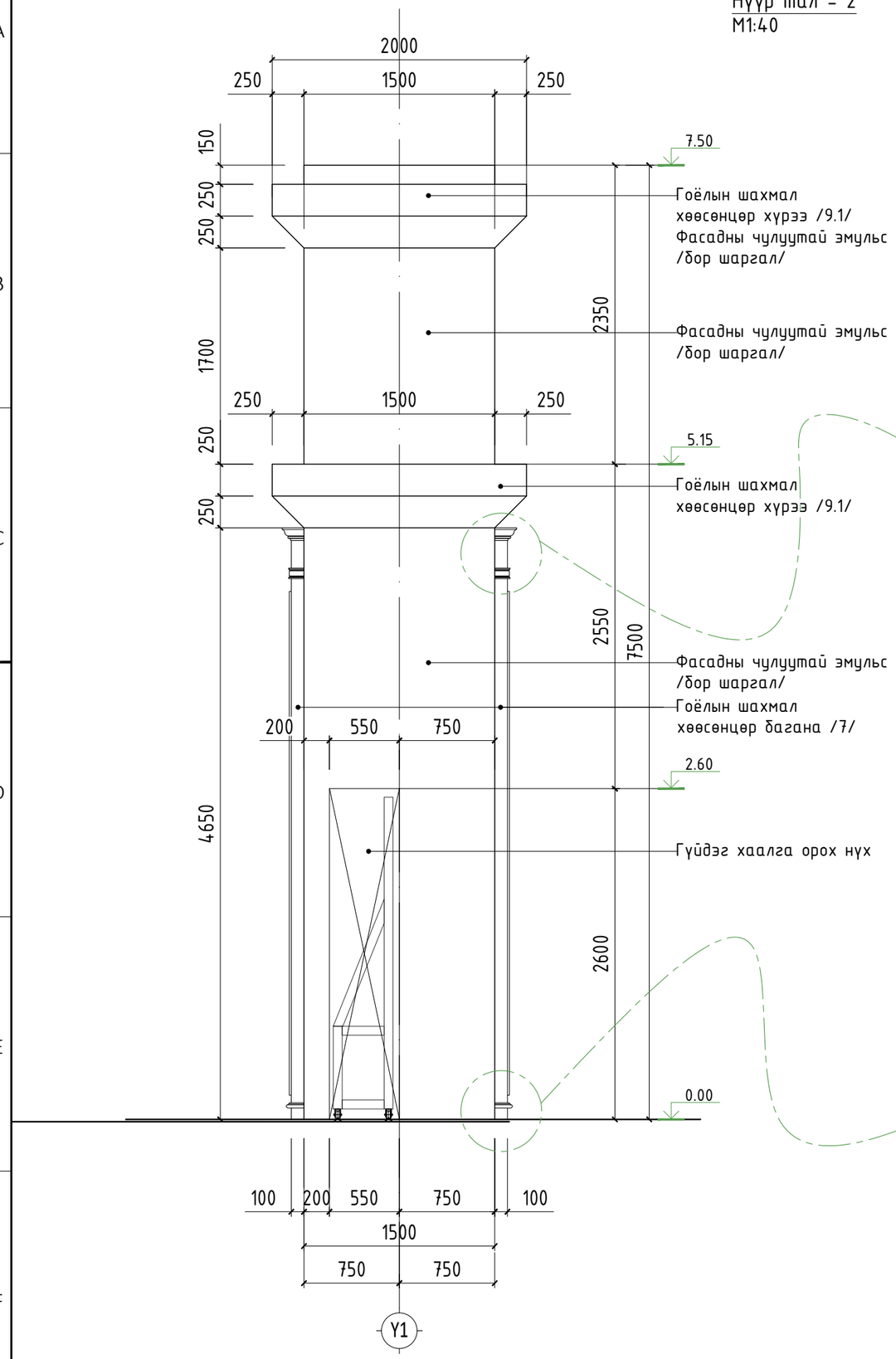

Хэсэглэл - 3
M1:5

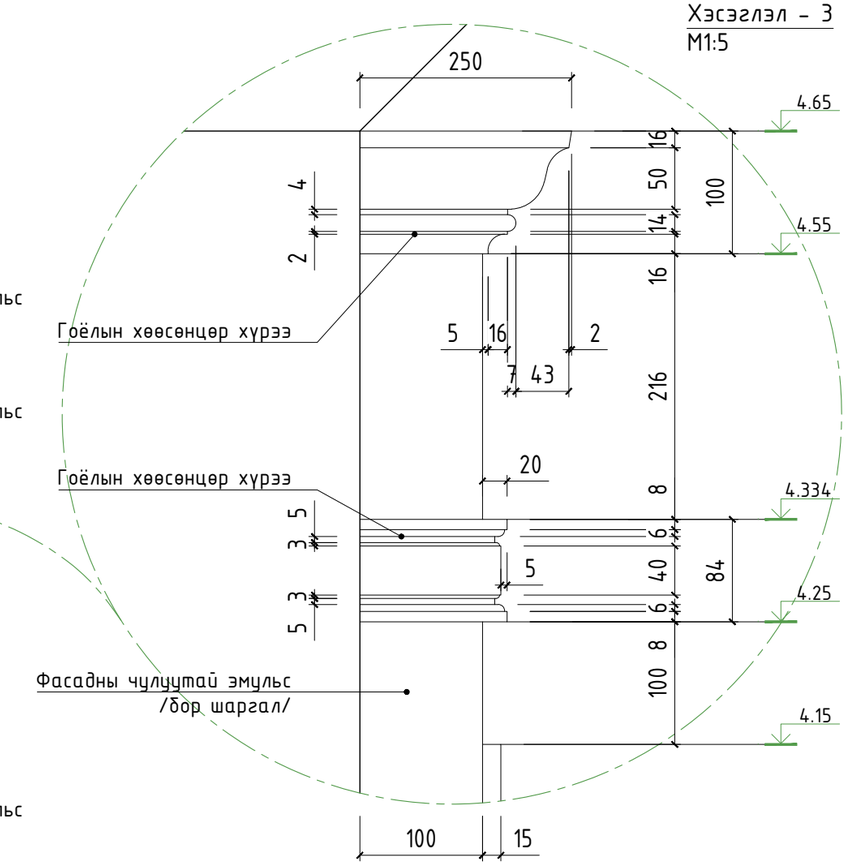

Хэсэглэл - 4
M1:5

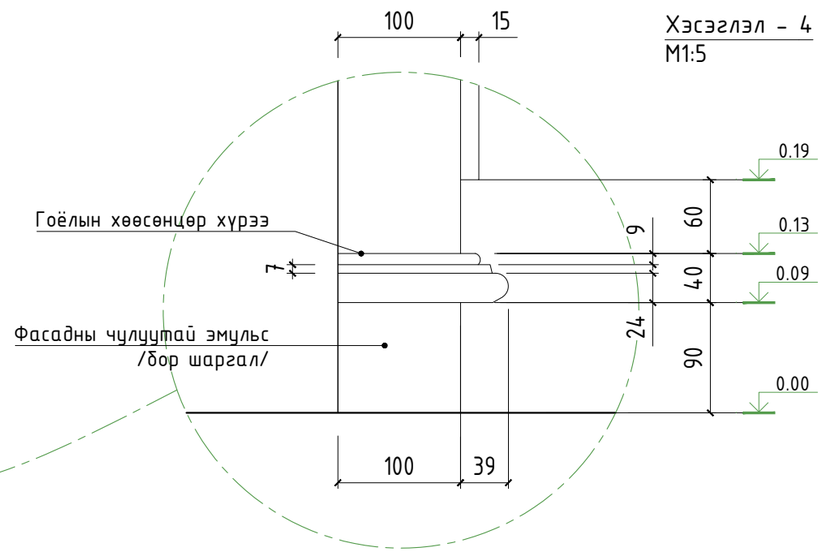

АЖЛЫН ЗУРАГ / АРХИТЕКТУР

ТАЙЛБАР

Анхаар:
- Баталгаажуулаагүй тохиолдолд уг зургийг тохижилтын ажилд ашиглахгүй болно.
- Гүйцэтгэгч нь аливаа ажлыг эхлүүлэх болон нарийвчилсан хэсэглэл зургийг гүйцэтгэхээс өмнө бариллын талбай дээр хэмжилт хийн тулгаж баталгаажуулна.
- Зургийн масштабыг өөрчлөх болохгүй ба зөвхөн заасан хэмжээсийг ашиглана уу.
- Уг зургийг гэрээний нөхцөлтэй хамтад нь харна уу.
- Энэхүү зураг нь оюуны эрхээр хамгаалагдсан бөгөөд "Аркфило" ХХК-н зөвшөөрөлгүйгээр хуулбарлахыг хориглоно.

Д/д	Засварууд	Он Сар

Захиалагч:
БУЛГАН АЙМГИЙН ЗАСАГ ДАРГЫН ТАМГЫН ГАЗАР

Гүйцэтгэгч:
ArcPhilo
БАРИЛГЫН ЗУРАГ ТӨСЛИЙН "АРКФИЛО" ХХК
Хаяг: Улаанбаатар хот Баянзүрх дүүрэг, 25-р хороо, Намъяанжүгийн гудамж, 13-р хороолол, Гангар инвест 170б-42 toom

	Нэр	Гарын үсэг
Архитектор	Ц.Мөнхтулга	
Гүйцэтгэсэн	Ц.Мөнхтулга	
Шалгасан	Ц.Мөнхтулга	

Монгол Улс, Булган аймаг, Орхон сум
Оросын булаг
ТҮҮХИЙ ЭДИЙН ЗАХЫН ХАШААНЫ ЗУРАГ

НҮҮР ТАЛ 2
ХЭСЭГЛЭЛ

Масштаб:	Зургийн дугаар:	Хуудас:
M1 : 40, 5	БА-6	
ЕГ Шифр: АФ-25/09	ТГ Шифр:	Огноо 22.10.2025

A3

Нүүр тал 3
М1:40

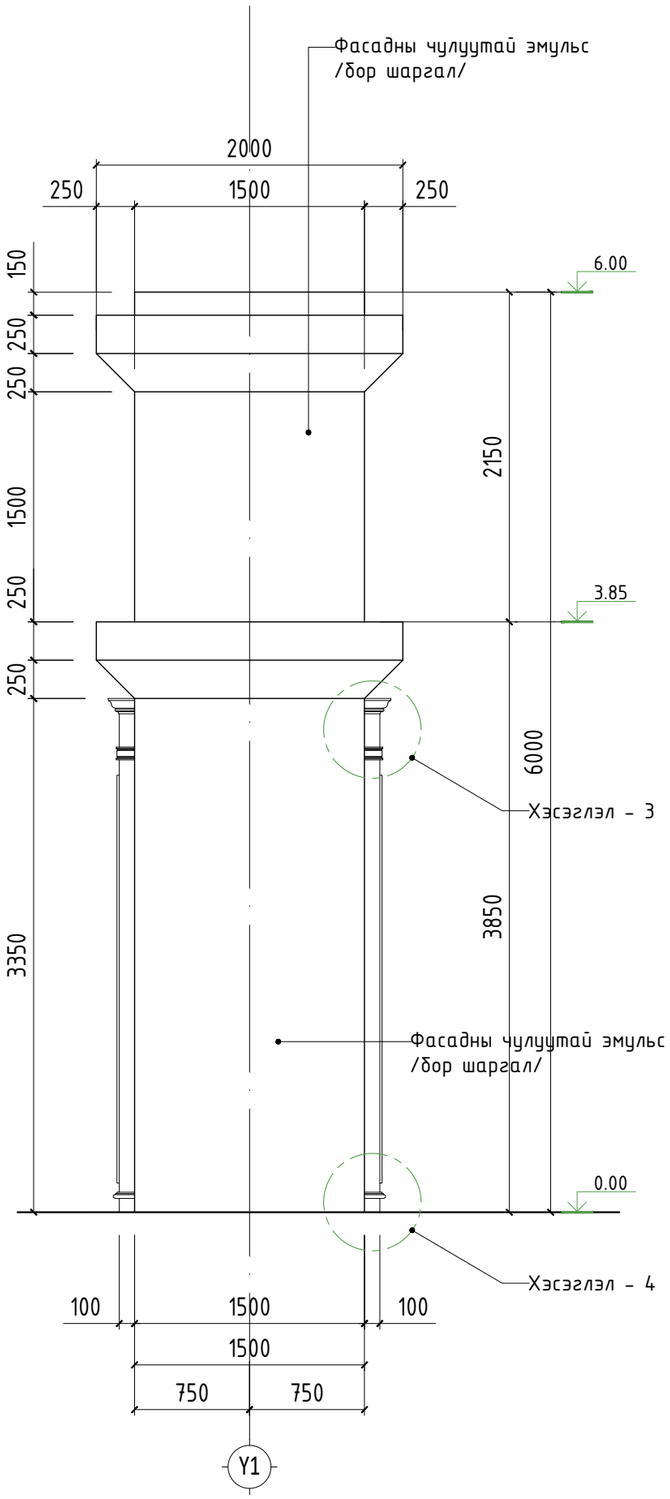

Нүүр тал 4
М1:40

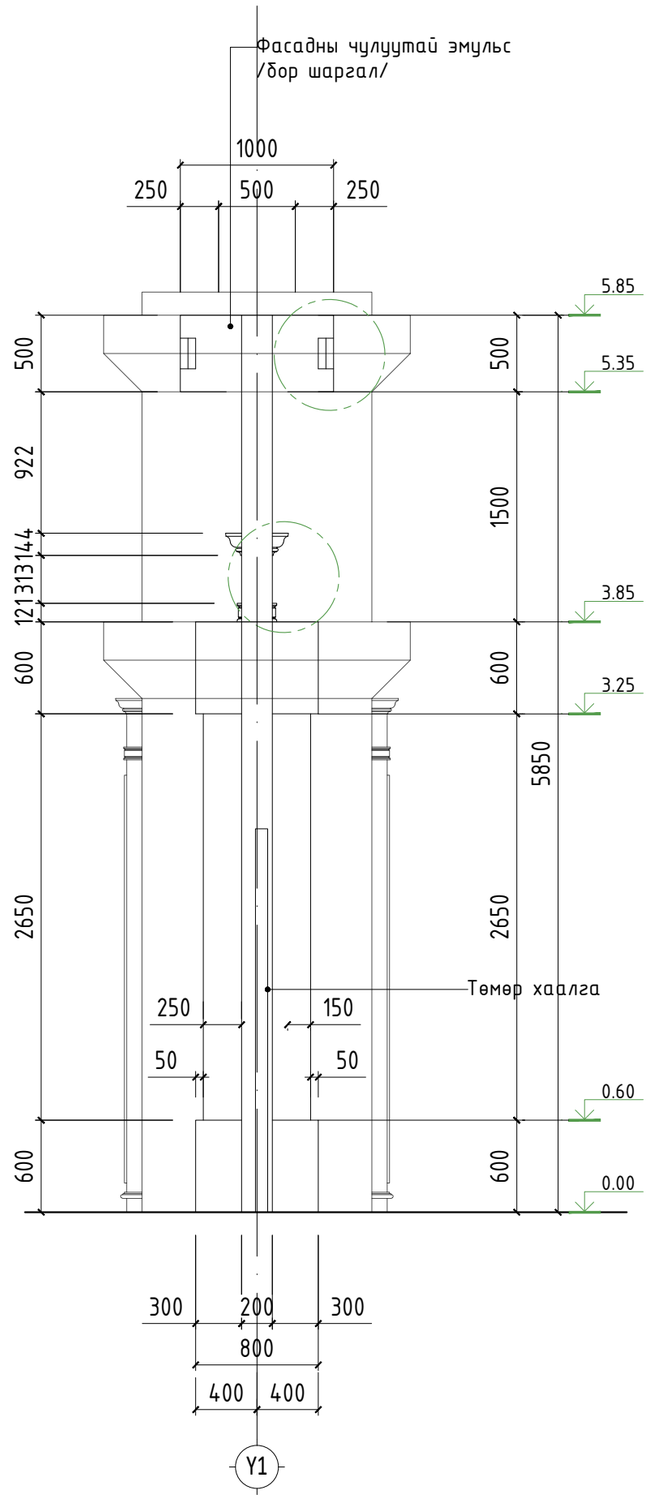

Хэсэглэл - 5
М1:5

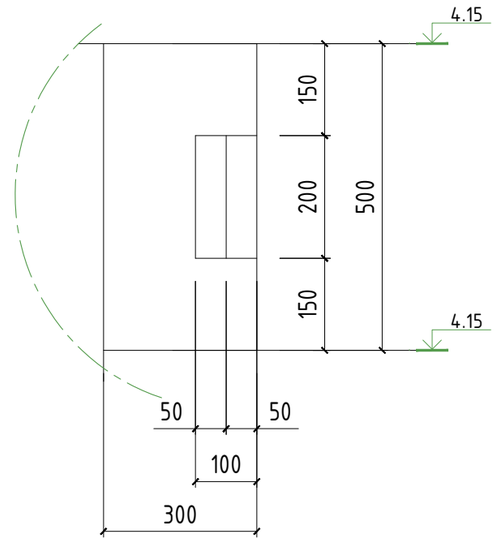

Хэсэглэл - 6
М1:5

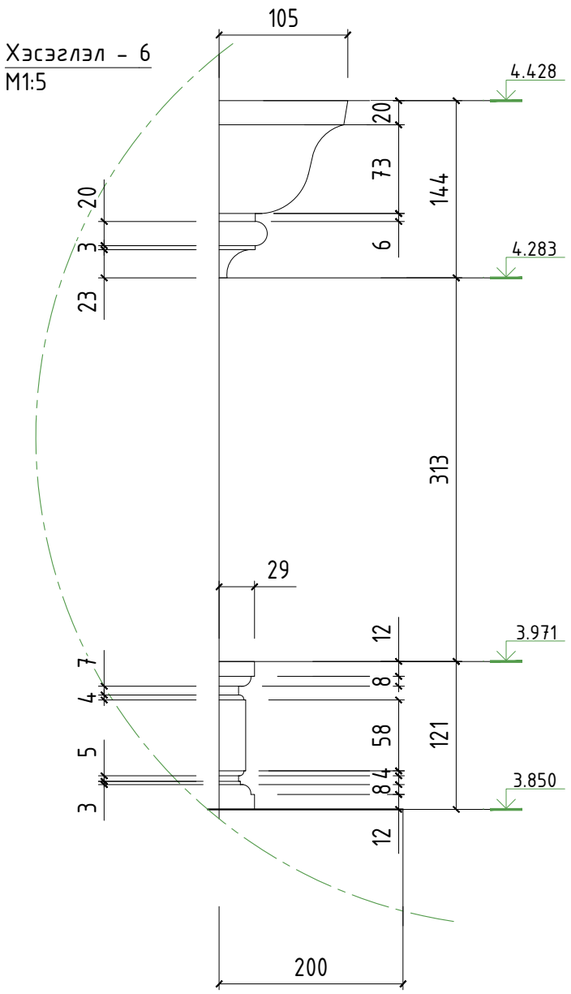

АЖЛЫН ЗУРАГ / АРХИТЕКТУР

ТАЙЛБАР

Анхаар:
- Баталгаажуулаагүй тохиолдолд уг зургийг тохижилтын ажилд ашиглахгүй болно.
- Гүйцэтгэгч нь аливаа ажлыг эхлүүлэх болон нарийвчилсан хэсэглэл зургийг гүйцэтгэхээс өмнө барилгын талбай дээр хэмжилт хийн тулгаж баталгаажуулна.
- Зургийн масштабыг өөрчлөх болохгүй бөгөөд зөвхөн заасан хэмжээсийг ашиглана уу.
- Уг зургийг гэрээний нөхцөлтэй хамтад нь харна уу.
- Энэхүү зураг нь оюуны эрхээр хамгаалагдсан бөгөөд "Аркфило" ХХК-н зөвшөөрөлгүйгээр хуулбарлахыг хориглоно.

Д/д	Засварууд	Он Сар

Захиалагч:
БУЛГАН АЙМГИЙН ЗАСАГ ДАРГЫН ТАМГЫН ГАЗАР

Гүйцэтгэгч:
БАРИЛГЫН ЗУРАГ ТӨСЛИЙН "АРКФИЛО" ХХК
Хаяг: Улаанбаатар хот Баянзүрх дүүрэг, 25-р хороо, Намъяанжүгийн гудамж, 13-р хороолол, Гангар инвест 170б-42 toom

	Нэр	Гарын үсэг
Архитектор	Ц.Мөнхтулга	
Гүйцэтгэсэн	Ц.Мөнхтулга	
Шалгасан	Ц.Мөнхтулга	

Монгол Улс, Булган аймаг, Орхон сум
Оросын булаг

ТҮҮХИЙ ЭДИЙН ЗАХЫН ХАШААНЫ ЗУРАГ

НҮҮР ТАЛ 3, 4
ХЭСЭГЛЭЛ

Масштаб:	Зургийн дугаар:	Хуудас:
М1 : 40, 5	БА-7	
ЕГ Шифр: АФ-25/09	ТГ Шифр:	Огноо 22.10.2025

A3

Төмөр бетон хавтанх хашаа-1 байгуулалт
М1:20

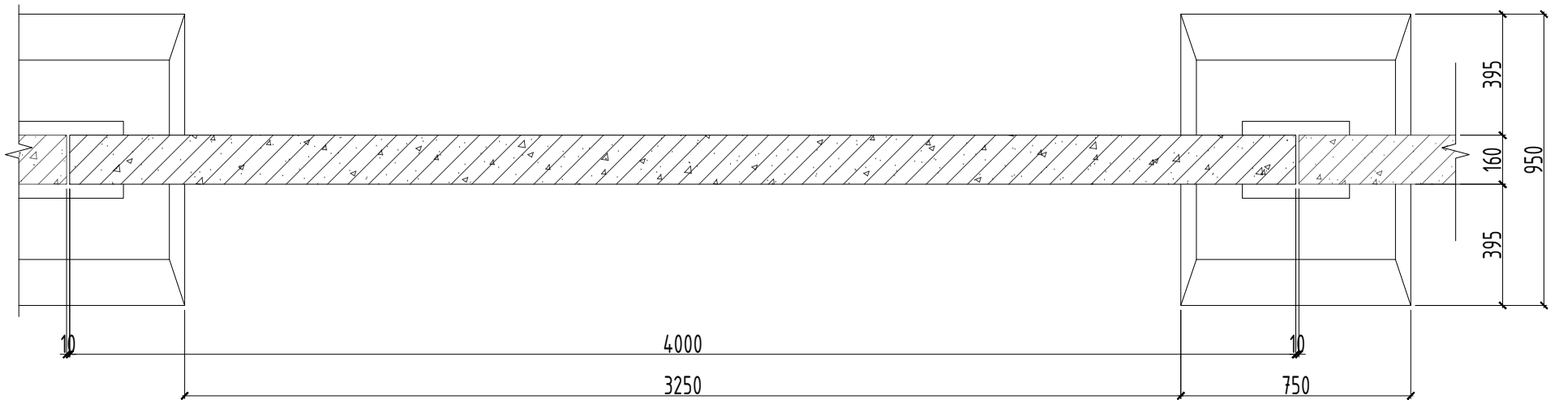

Нүүр тал
М1:20

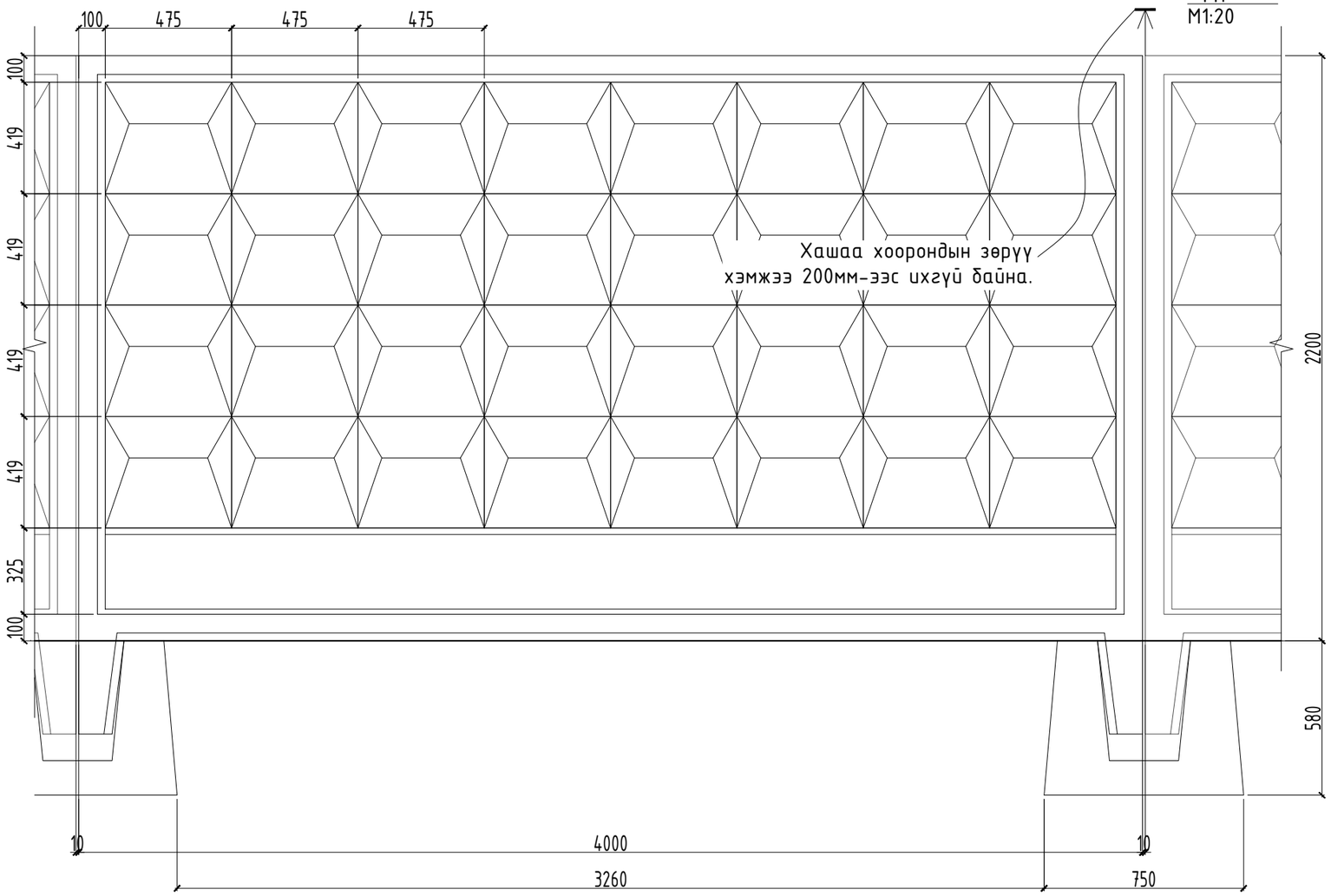

Огтлол 1-1
М1:20

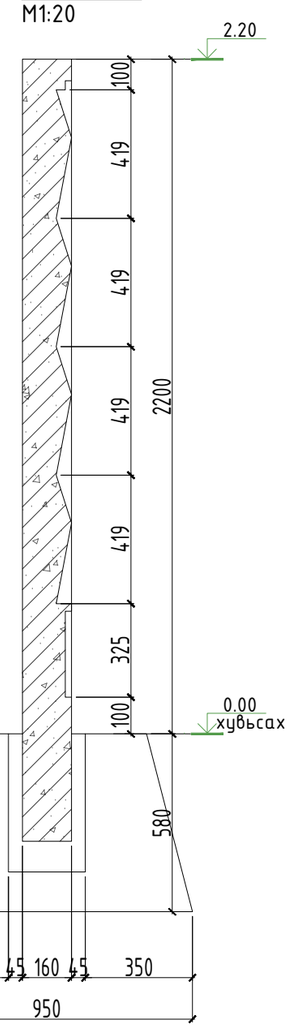

ТАЙЛБАР:
- MNS3736-2010 стандартын шаардлага хангасан төмөр бетон хавтан хашаа байна.

АЖЛЫН ЗУРАГ / АРХИТЕКТУР

ТАЙЛБАР

Анхаар:
- Баталгаажуулаагүй тохиолдолд уг зургийг тохижилтын ажилд ашиглахгүй болно.
- Гүйцэтгэгч нь аливаа ажлыг эхлүүлэх болон нарийвчилсан хэсэглэл зургийг гүйцэтгэхээс өмнө барилгын талбай дээр хэмжилт хийн тулгаж баталгаажуулна.
- Зургийн масштабыг өөрчлөх болохгүй ба зөвхөн зааасан хэмжээсийг ашиглана уу.
- Уг зургийг гэрээний нөхцөлтэй хамтад нь харна уу.
- Энэхүү зураг нь оюуны эрхээр хамгаалагдсан бөгөөд "Аркфило" ХХК-н зөвшөөрөлгүйгээр хуулбарлахыг хориглоно.

Бетон хашааны материалын түүвэр

	Бетон хашаа	Суурь
Тал 1-2	27	28
Тал 2-3	33	34
Тал 3-4	33	34
Тал 4-5	10	11
Тал 5-6	83	84
Тал 6-7	48	49
Тал 7-1	112	113
Нийт тоо ширхэг	346	353

Д/д	Засварууд	Он Сар

Захиалагч:
БУЛГАН АЙМГИЙН ЗАСАГ ДАРГЫН ТАМГЫН ГАЗАР

Гүйцэтгэгч:
БАРИЛГЫН ЗУРАГ ТӨСЛИЙН "АРКФИЛО" ХХК
Хаяг: Улаанбаатар хот Баянзүрх дүүрэг, 25-р хороо, Намъяанжүгийн гудамж, 13-р хороолол, Гангар инвест 170б-42 тоот

	Нэр	Гарын үсэг
Архитектор	Ц.Мөнхтулга	
Гүйцэтгэсэн	Ц.Мөнхтулга	
Шалгасан	Ц.Мөнхтулга	

Монгол Улс, Булган аймаг, Орхон сум
Оросын булаг

ТҮҮХИЙ ЭДИЙН ЗАХЫН ХАШААНЫ ЗУРАГ

ТӨМӨР БЕТОН ХАВТАН ХАШАА-1
БАЙГУУЛАЛТ, НҮҮР ТАЛ

Масштаб:	Зургийн дугаар:	Хуудас:
М1 : 20	БА-8	
ЕГ Шифр: АФ-25/09	ТГ Шифр:	Огноо 22.10.2025

A3

Төмөр хаалга - 1 байгуулалт
М1:20

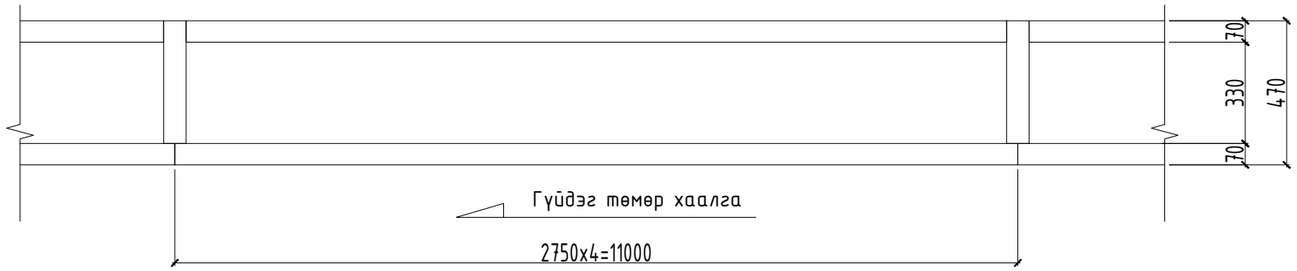

Нүүр тал
М1:20

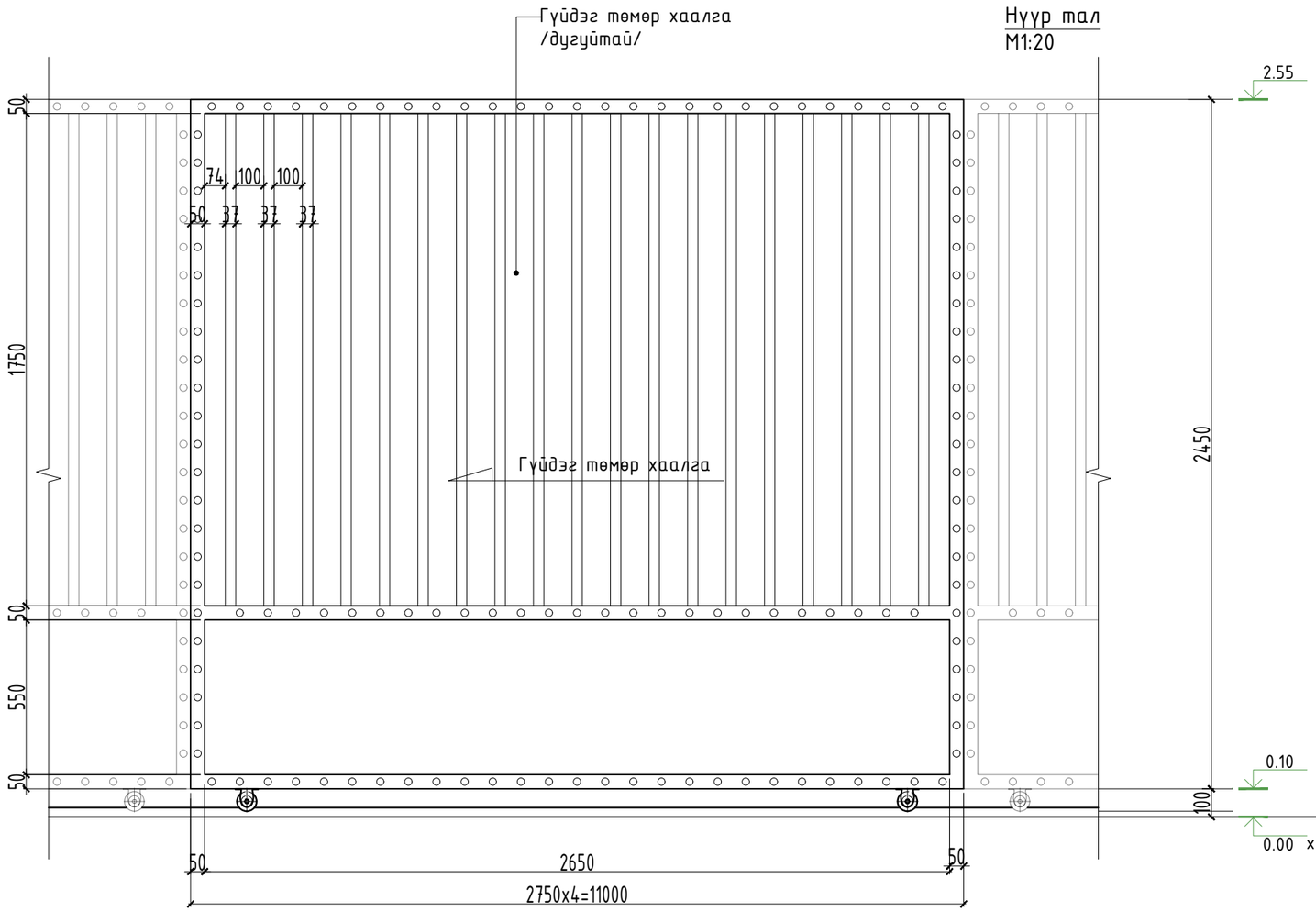

Огтлол
М1:20

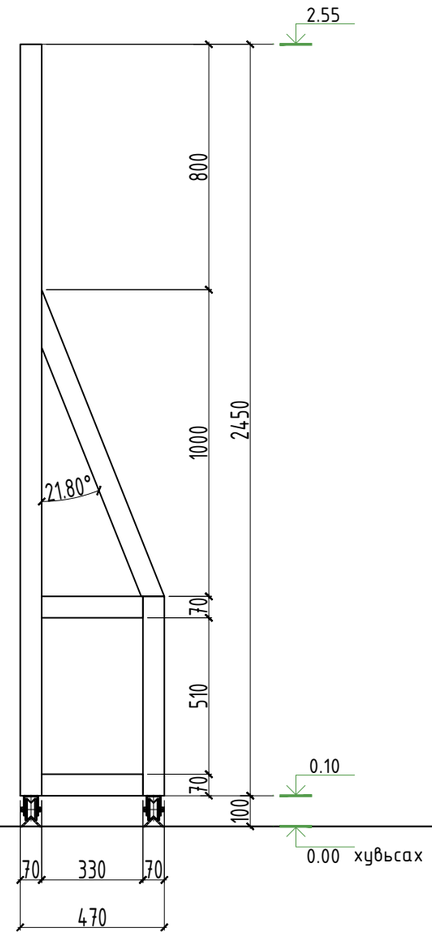

ТАЙЛБАР:

- Төмөр хаалга гүйцэтгэх газар нь газар дээр дахин хэмжилт авсны үндсэн дээр гүйцэтгэлийн зураг төсөл боловсруулж гүйцэтгэнэ.

АЖЛЫН ЗУРАГ / АРХИТЕКТУР

ТАЙЛБАР

Анхаар:
- Баталгаажуулаагүй тохиолдолд уг зургийг тохижилтын ажилд ашиглахгүй болно.
- Гүйцэтгэгч нь аливаа ажлыг эхлүүлэх болон нарийвчилсан хэсэглэл зургийг гүйцэтгэхээс өмнө барилгын талбай дээр хэмжилт хийн тулгаж баталгаажуулна.
- Зургийн масштабыг өөрчлөх болохгүй ба зөвхөн заасан хэмжээсийг ашиглана уу.
- Уг зургийг гэрээний нөхцөлтэй хамтад нь харна уу.
- Энэхүү зураг нь оюуны эрхээр хамгаалагдсан бөгөөд "Аркфило" ХХК-н зөвшөөрөлгүйгээр хуулбарлахыг хориглоно.

Д/д	Засварууд	Он Сар

Захиалагч:

БУЛГАН АЙМГИЙН ЗАСАГ ДАРГЫН ТАМГЫН ГАЗАР

Гүйцэтгэгч:

ArcPhilo

БАРИЛГЫН ЗУРАГ ТӨСЛИЙН "АРКФИЛО" ХХК
Хаяг: Улаанбаатар хот Баянзүрх дүүрэг, 25-р хороо, Намъяанжүгийн гудамж, 13-р хороолол, Гангар инвест 170б-42 тоот

	Нэр	Гарын үсэг
Архитектор	Ц.Мөнхтулга	
Гүйцэтгэсэн	Ц.Мөнхтулга	
Шалгасан	Ц.Мөнхтулга	

Монгол Улс, Булган аймаг, Орхон сум
Оросын булаг

ТҮҮХИЙ ЭДИЙН ЗАХЫН ХАШААНЫ ЗУРАГ

ТӨМӨР ХААЛГА-1 БАЙГУУЛАЛТ, НҮҮР ТАЛ

Масштаб:	Зургийн дугаар:	Хуудас:
М1 : 20	БА-9	
ЕГ Шифр: АФ-25/09	ТГ Шифр:	Огноо 22.10.2025

A3

Төмөр хаалга - 2
M1:20

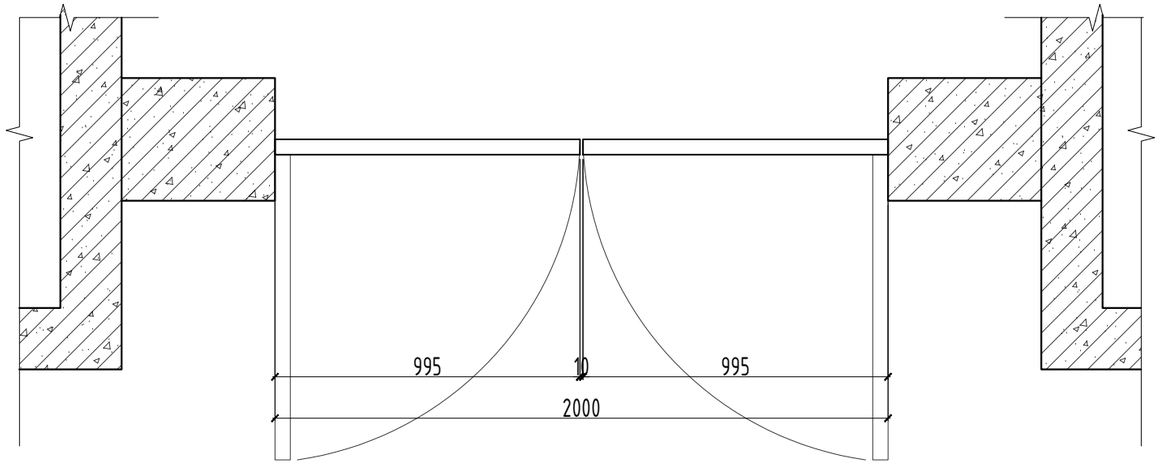

Нүүр тал
M1:20

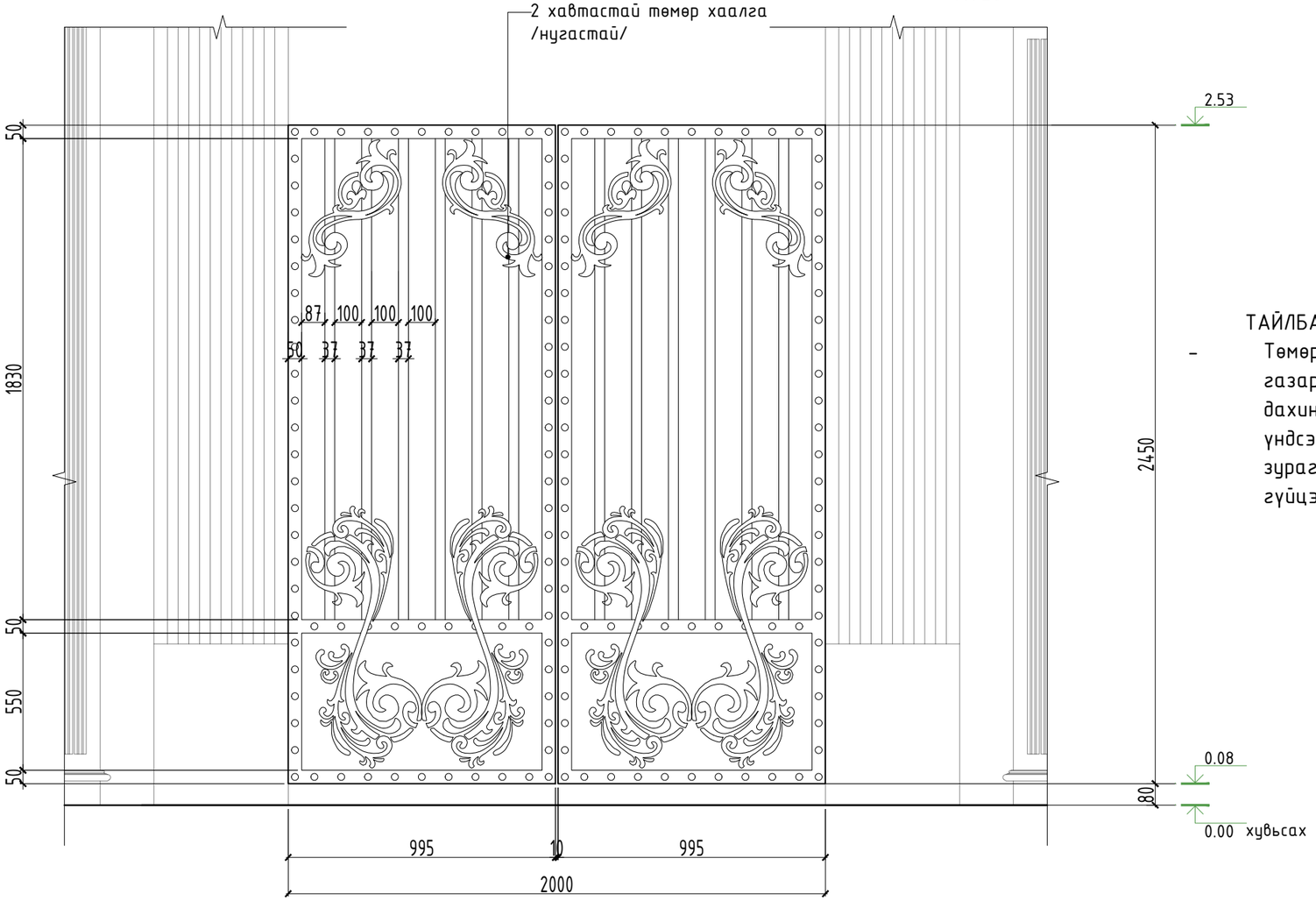

ТАЙЛБАР:

- Төмөр хаалга гүйцэтгэх газар нь газар дээр дахин хэмжилт авсны үндсэн дээр гүйцэтгэлийн зураг төсөл боловсруулж гүйцэтгэнэ.

АЖЛЫН ЗУРАГ / АРХИТЕКТУР

ТАЙЛБАР

Анхаар:
- Баталгаажуулаагүй тохиолдолд уг зургийг тохижилтын ажилд ашиглахгүй болно.
- Гүйцэтгэгч нь аливаа ажлыг эхлүүлэх болон нарийвчилсан хэсэглэл зургийг гүйцэтгэхээс өмнө барилгын талбай дээр хэмжилт хийн тулгаж баталгаажуулна.
- Зургийн масштабыг өөрчлөх болохгүй бөгөөд зөвхөн заасан хэмжээсийг ашиглана уу.
- Уг зургийг гэрээний нөхцөлтэй хамтад нь харна уу.
- Энэхүү зураг нь оюуны эрхээр хамгаалагдсан бөгөөд "Аркфило" ХХК-н зөвшөөрөлгүйгээр хуулбарлахыг хориглоно.

Д/д	Засварууд	Он Сар

Захиалагч:

БУЛГАН АЙМГИЙН ЗАСАГ ДАРГЫН ТАМГЫН ГАЗАР

Гүйцэтгэгч:

БАРИЛГЫН ЗУРАГ ТӨСЛИЙН "АРКФИЛО" ХХК
Хаяг: Улаанбаатар хот Баянзүрх дүүрэг, 25-р хороо, Намъяанжүгийн гудамж, 13-р хороолол, Гангар инвест 170б-42 тоот

	Нэр	Гарын үсэг
Архитектор	Ц.Мөнхтулга	
Гүйцэтгэсэн	Ц.Мөнхтулга	
Шалгасан	Ц.Мөнхтулга	

Монгол Улс, Булган аймаг, Орхон сум Оросын булаг

ТҮҮХИЙ ЭДИЙН ЗАХЫН ХАШААНЫ ЗУРАГ

ТӨМӨР ХААЛГА-2 БАЙГУУЛАЛТ, НҮҮР ТАЛ

Масштаб:	Зургийн дугаар:	Хуудас:
М1 : 20	БА-10	
ЕГ Шифр: АФ-25/09	ТГ Шифр:	Огноо 22.10.2025

A3

Материалын код	Нэршил	Байршил	Тодорхойлолт	Тоо ширхэг / талбай	Нэгж хэмжээ	Нийт хэмжээ	Жишээ зураг
1	**Цутгамал төмөр бетон хавтангийн сууль**	Сууль	хэмжээ : L=950 w=750 t=550мм өнгө: Бетон	353	1050кг	370.65тн	
2	**Цутгамал төмөр бетон хавтан-2 /бетон суурьтай/**	Хашаа	хэмжээ : L=4000 w=2200 t=160мм өнгө: Бетон	346	2320кг	612.48тн	
3	**Төмөр гүйдэг хаалга /дугуйтай, автомат онгойдог/**	Орц, гарц	хэмжээ : L=12000 w=2450 t=80мм өнгө:Зэврэлтээс хамгаалсан хар төмрийн будаг	2 ширхэг	-	-	
3.1	**Хүрээ квадрат төмөр**	Төмөр гүйдэг хаалга	хэмжээ : L=80 w=80 t=3мм өнгө:Зэврэлтээс хамгаалсан хар төмрийн будаг	105.2 метр	1м/7.317кг	770кг	
3.2	**Босоо хашлага квадрат төмөр**	Төмөр гүйдэг хаалга	хэмжээ : L=30 w=30 t=3мм өнгө:Зэврэлтээс хамгаалсан хар төмрийн будаг	266 метр	1м/2.605кг	694кг	
3.3	**Доод ган лист төмөр**	Төмөр гүйдэг хаалга	хэмжээ : L=2750 w=650 t=3мм өнгө:Зэврэлтээс хамгаалсан хар төмрийн будаг	14.24м2	1м2/24кг	342кг	
3.4	**Гоёлын дугуй ган лист төмөр**	Төмөр гүйдэг хаалга	хэмжээ : d=26мм t=3мм өнгө:Зэврэлтээс хамгаалсан алтлаг төмрийн будаг	1000 ширхэг	1м2/24кг	144кг	
3.5	**Хаалганы төмөр дугуй**	Төмөр гүйдэг хаалга	хэмжээ : d=70мм	16 ширхэг	-	-	
3.6	**Хаалганы арын тогтоогч квадрат төмөр**	Төмөр гүйдэг хаалга	хэмжээ : L=80 w=80 t=3мм өнгө:Зэврэлтээс хамгаалсан хар төмрийн будаг	69.3 метр	1м/7.317кг	508кг	
3.7	**Гүйдэг хаалганы зам**	Булан төмөр	хэмжээ : 50x50x5	24м x4ш	6м, 1м=3.77кг	361.92кг	
4	**2 хавтастай, төмөр хаалга**	Орц, гарц	хэмжээ : L=2000 w=2450 t=80мм өнгө:Зэврэлтээс хамгаалсан хар төмрийн будаг, алтлаг гоёлын хээтэй	2 ширхэг	-	-	
4.1	**Хүрээ квадрат төмөр**	2 хавтастай, төмөр хаалга	хэмжээ : L=80 w=80 t=3мм өнгө:Зэврэлтээс хамгаалсан хар төмрийн будаг	31.6 метр	1м/7.317кг	232кг	
4.2	**Босоо хашлага квадрат төмөр**	2 хавтастай, төмөр хаалга	хэмжээ : L=30 w=30 t=3мм өнгө:Зэврэлтээс хамгаалсан хар төмрийн будаг	43 метр	1м/2.605кг	112кг	

Материалын код	Нэршил	Байршил	Тодорхойлолт	Тоо ширхэг / талбай	Нэгж хэмжээ	Нийт хэмжээ	Жишээ зураг
4.3	**Доод ган лист төмөр**	2 хавтастай, төмөр хаалга	хэмжээ : L=2750 w=650 t=5мм өнгө:Зэврэлтээс хамгаалсан хар төмрийн будаг	2.4м2	1м2/24кг	58кг	
4.4	**Гоёлын дугуй ган лист төмөр**	2 хавтастай, төмөр хаалга	хэмжээ : d=26мм, t=3мм өнгө:Зэврэлтээс хамгаалсан алтлаг төмрийн будаг	308 ширхэг	1м2/24кг	5кг	
4.5	**Гоёлын зохиомжит хээ угалз /дээд/ ган лист төмөр**	2 хавтастай, төмөр хаалга	хэмжээ : L=500 w=370мм t=3мм өнгө:Зэврэлтээс хамгаалсан алтлаг төмрийн будаг	1м2	1м2/24кг	24кг	
4.6	**Гоёлын зохиомжит хээ угалз /доод/ ган лист төмөр**	2 хавтастай, төмөр хаалга	хэмжээ : L=970 w=430мм t=3мм өнгө:Зэврэлтээс хамгаалсан алтлаг төмрийн будаг	1м2	1м2/24кг	48кг	
4.7	**Төмөр нугас**	2 хавтастай, төмөр хаалга		12 ширхэг	-	-	
5	**Цутгамал төмөр бетон багана**	Орц, гарц	хэмжээ : L=1500 w=1500 h=7500мм өнгө:Бор шаргал	4 ширхэг	-	-	
6	**Цутгамал төмөр бетон багана**	Орц, гарц	хэмжээ : L=1500 w=1500 h=6000мм өнгө:Бор шаргал	2 ширхэг	-	-	
7	**Гоёлын шахмал хөөсөнцөр багана - 1**	Орц, гарц	хэмжээ : L=1300 w=100 h=4650мм өнгө:Бор шаргал	16 ширхэг	1м3/25кг	20кг	
8	**Гоёлын шахмал хөөсөнцөр багана - 2**	Орц, гарц	хэмжээ : L=1300 w=100 h=3350мм өнгө:Бор шаргал	8 ширхэг	1м3/25кг	20кг	
9	**Гоёлын шахмал хөөсөнцөр багана - 3**	Орц, гарц	хэмжээ : L=500 w=300 h=3850мм өнгө:Бор шаргал	8 ширхэг	1м3/25кг	20кг	
9.1	**Гоёлын шахмал хөөсөнцөр хүрээ**	Баганын дээд хүрээ	хэмжээ : L=2000 w=250 h=500мм өнгө:Бор шаргал	12 ширхэг	1м3/25кг	15кг	
10	**Гоёлын шахмал хөөсөнцөр хүрээ - 1**	Хаалганы дээд хүрээ	хэмжээ : L=3000 w=400 h=500мм өнгө:Бор шаргал	4 ширхэг	1м3/25кг	10кг	
11	**Гоёлын шахмал хөөсөнцөр хүрээ -2**	Хаалганы дээд хүрээ	хэмжээ : L=3000 w=400 h=500мм өнгө:Бор шаргал	4 ширхэг	1м3/25кг	10кг	
12	**Фасадны чулуутай эмульс**	Орц, гарц	өнгө:Бор шаргал	598			

АЖЛЫН ЗУРАГ / АРХИТЕКТУР

ТАЙЛБАР

Анхаар:
- Баталгаажуулаагүй тохиолдолд уг зургийг тохижилтын ажилд ашиглахгүй болно.
- Гүйцэтгэгч нь аливаа ажлыг эхлүүлэх болон нарийвчилсан хэсэглэл зургийг гүйцэтгэхээс өмнө барилгын талбай дээр хэмжилт хийн тулгаж баталгаажуулна.
- Зургийн масштабыг өөрчлөх болохгүй бөгөөд хэмжээсийг ашиглана уу.
- Уг зургийг гэрээний нөхцөлтэй хамтад нь харна уу.
- Энэхүү зураг нь оюуны эрхээр хамгаалагдсан бөгөөд "Аркфило" ХХК-н зөвшөөрөлгүйгээр хуулбарлахыг хориглоно.

Д/д	Засварууд	Он Сар

Захиалагч:

БУЛГАН АЙМГИЙН ЗАСАГ ДАРГЫН ТАМГЫН ГАЗАР

Гүйцэтгэгч:

ArcPhilo

БАРИЛГЫН ЗУРАГ ТӨСЛИЙН "АРКФИЛО" ХХК
Хаяг: Улаанбаатар хот Баянзүрх дүүрэг, 25-р хороо, Намъяанжүгийн гудамж, 13-р хороолол, Гангар инвест 170б-42 toom

	Нэр	Гарын үсэг
Архитектор	Ц.Мөнхтулга	
Гүйцэтгэсэн	Ц.Мөнхтулга	
Шалгасан	Ц.Мөнхтулга	

Монгол Улс, Булган аймаг, Орхон сум
Оросын булаг

ТҮҮХИЙ ЭДИЙН ЗАХЫН ХАШААНЫ ЗУРАГ

МАТЕРИАЛЫН ТҮҮВЭР

Масштаб:	Зургийн дугаар: БА-15	Хуудас:
ЕГ Шифр: АФ-25/09	ТГ Шифр:	Огноо 22.10.2025

A3

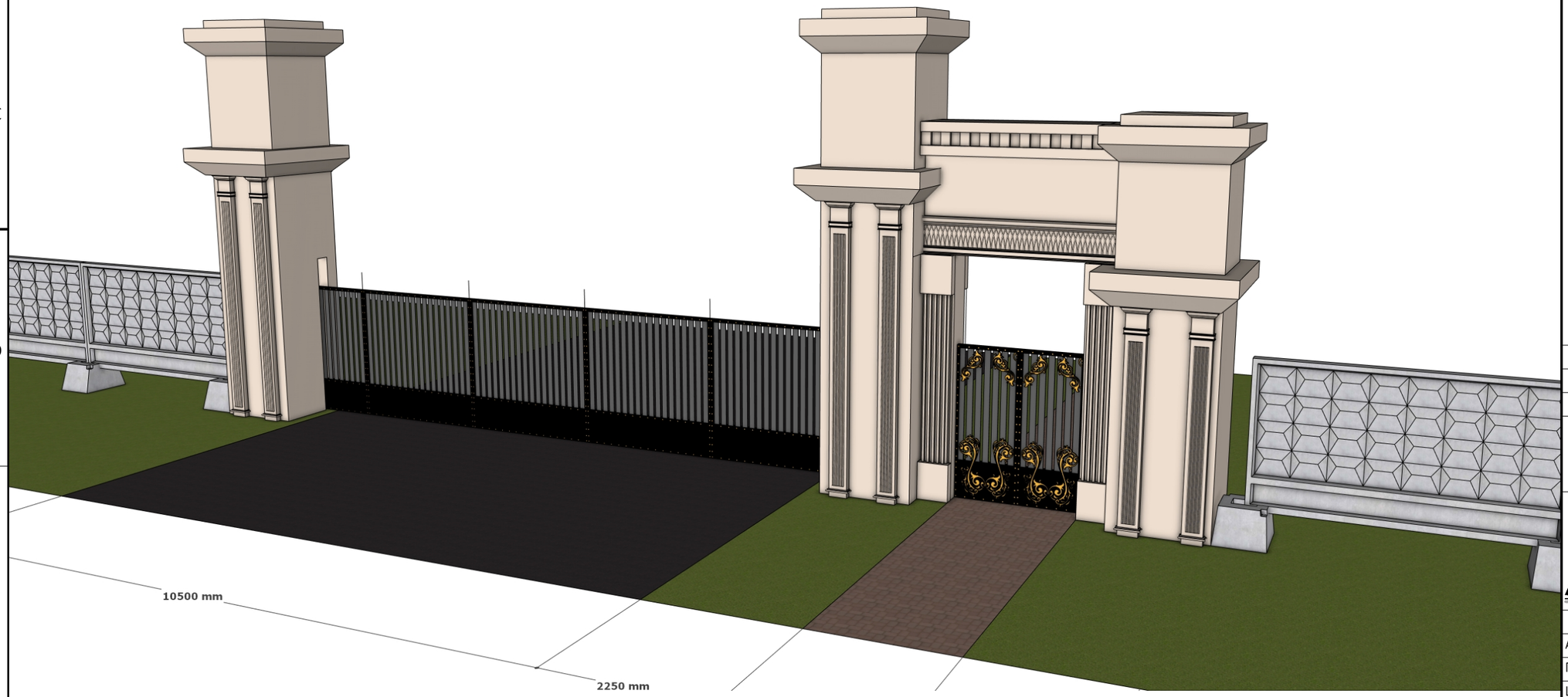

АЖЛЫН ЗУРАГ / АРХИТЕКТУР

ТАЙЛБАР

Анхаар:
- Баталгаажуулаагүй тохиолдолд уг зургийг тохижилтын ажилд ашиглахгүй болно.
- Гүйцэтгэгч нь аливаа ажлыг эхлүүлэх болон нарийвчилсан хэсэглэл зургийг гүйцэтгэхээс өмнө бариглын талбай дээр хэмжилт хийн тулгаж баталгаажуулна.
- Зургийн масштабыг өөрчилж болохгүй бөгөөд зөвхөн заасан хэмжээсийг ашиглана уу.
- Уг зургийг гэрээний нөхцөлтэй хамтад нь харна уу.
- Энэхүү зураг нь оюуны эрхээр хамгаалагдсан бөгөөд "Аркфило" ХХК-н зөвшөөрөлгүйгээр хуулбарлахыг хориглоно.

Д/д	Засварууд	Он Сар

Захиалагч:

БУЛГАН АЙМГИЙН ЗАСАГ ДАРГЫН ТАМГЫН ГАЗАР

Гүйцэтгэгч:

ArcPhilo

БАРИЛГЫН ЗУРАГ ТӨСЛИЙН "АРКФИЛО" ХХК
Хаяг: Улаанбаатар хот Баянзүрх дүүрэг, 25-р хороо, Намъяанжүгийн гудамж, 13-р хороолол, Гангар инвест 170б-42 тоот

	Нэр	Гарын үсэг
Архитектор	Ц.Мөнхтулга	
Гүйцэтгэсэн	Ц.Мөнхтулга	
Шалгасан	Ц.Мөнхтулга	

Монгол Улс, Булган аймаг, Орхон сум
Оросын булаг

ТҮҮХИЙ ЭДИЙН ЗАХЫН ХАШААНЫ ЗУРАГ

ХАРАГДАХ БАЙДАЛ

Масштаб:	Зургийн дугаар:	Хуудас:
М1 :	БА-13	
ЕГ Шифр: АФ-25/09	ТГ Шифр:	Огноо 22.10.2025

А3

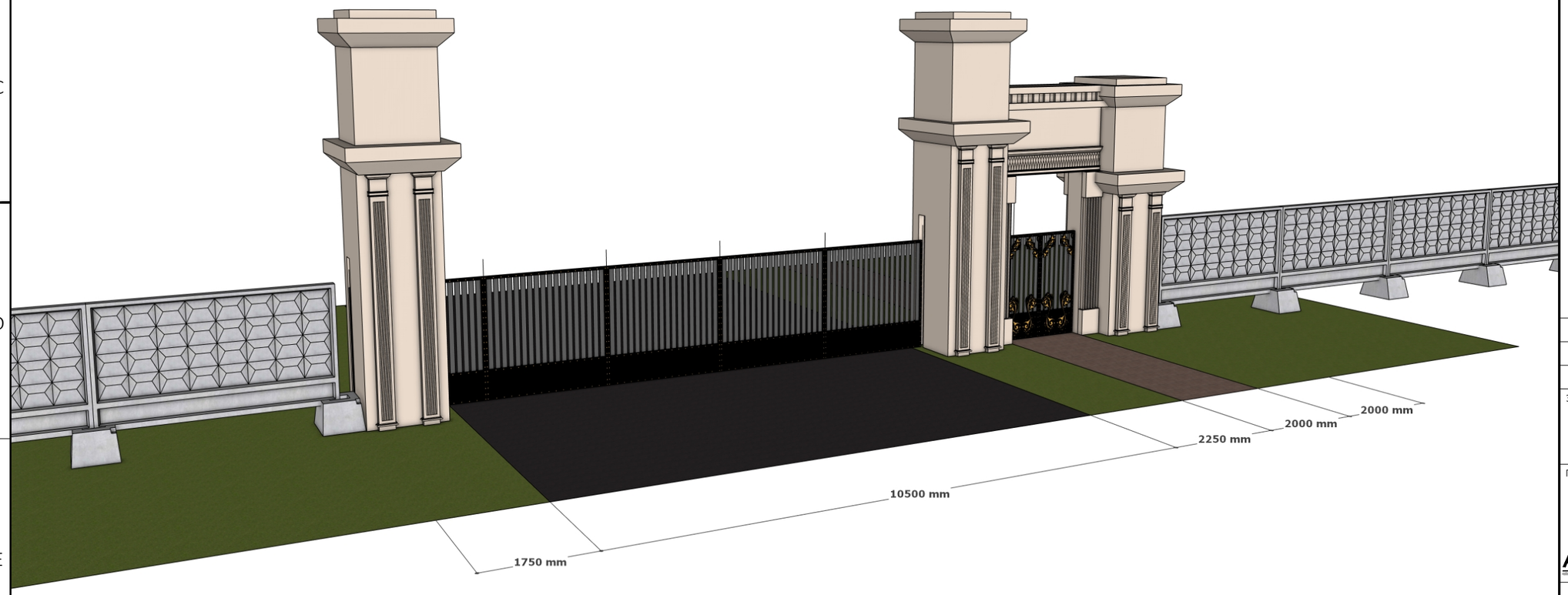

АЖЛЫН ЗУРАГ / АРХИТЕКТУР

ТАЙЛБАР

Анхаар:
- Баталгаажуулаагүй тохиолдолд уг зургийг тохижилтын ажилд ашиглахгүй болно.
- Гүйцэтгэгч нь аливаа ажлыг эхлүүлэх болон нарийвчилсан хэсэглэл зургийг гүйцэтгэхээс өмнө барилгын талбай дээр хэмжилт хийн тулгаж баталгаажуулна.
- Зургийн масштабыг өөрчилж болохгүй ба зөвхөн зааснаар хэмжээсийг ашиглана уу.
- Уг зургийг гэрээний нөхцөлтэй хамтад нь харна уу.
- Энэхүү зураг нь оюуны эрхээр хамгаалагдсан бөгөөд "Аркфило" ХХК-н зөвшөөрөлгүйгээр хуулбарлахыг хориглоно.

Д/д	Засварууд	Он Сар

Захиалагч:

БУЛГАН АЙМГИЙН ЗАСАГ ДАРГЫН ТАМГЫН ГАЗАР

Гүйцэтгэгч:

ArcPhilo

БАРИЛГЫН ЗУРАГ ТӨСЛИЙН "АРКФИЛО" ХХК
Хаяг: Улаанбаатар хот Баянзүрх дүүрэг, 25-р хороо, Намъяанжүгийн гудамж, 13-р хороолол, Гангар инвест 170б-42 тоот

	Нэр	Гарын үсэг
Архитектор	Ц.Мөнхтулга	
Гүйцэтгэсэн	Ц.Мөнхтулга	
Шалгасан	Ц.Мөнхтулга	

Монгол Улс, Булган аймаг, Орхон сум
Оросын булаг

ТҮҮХИЙ ЭДИЙН ЗАХЫН ХАШААНЫ ЗУРАГ

ХАРАГДАХ БАЙДАЛ

Масштаб:	Зургийн дугаар:	Хуудас:
М1 :	БА-14	
ЕГ Шифр: АФ-25/09	ТГ Шифр:	Огноо 22.10.2025

А3