CATALYST

КАТАЛИСТ ПРОЖЕКТ ХХК

Утас:96083333 И-мэйлnouhaus.llc@gmail.com

Е.Г.Шифр
САТ-25/05-08

ТӨВ АЙМАГ, БАЯН-ӨНЖҮҮЛ СУМ

АЖИЛЧДЫН АМИНЫ СУУЦНЫ БАРИЛГА

/ЦЭВЭР БОХИР УСАН ХАНГАМЖ-ЦБУ/

БОЛОВСРУУЛСАН

"Каталист Прожект" ХХК-ийн захирал С.Мөнхбаяр

Зургийн инженер Э.Саранцэцэг

УЛААНБААТАР ХОТ 2025 ОН

А3

ТАНИХ ТЭМДЭГ

Нэр	Тэмдэглэгээ	
	Байгуулалт	Тойм
Хүйтэн усны босоо шугам	БШУ1-1	БШУ1-1
Халуун усны босоо шугам	БШДЗ-1	БШДЗ-1
Бохир усны босоо шугам	БШБ1-1	БШБ1-1
Хүйтэн усны шугам	У1	У1
Халуун усны шугам	ДЗ	ДЗ
Халуун усны эргэлтийн шугам	Д4	Д4
Бохир усны шугам	Б1	Б1
Душ, ванн, холигч	В	В
Угаагуур, сифон, холигч	У	У
Тосгуур, сифон, холигч	Т	Т
Суултуур	С	С
Цэвэрлэгээ		
Шалгах таг		Р

ЦЭВЭР УСНЫ БОЛОН БОХИР УС ЗАЙЛУУЛАХ СИСТЕМИЙН ТООЦООНЫ ҮНДСЭН ҮЗҮҮЛЭЛТ /1айл/

Системийн нэр	Шаардагдах даралт /м/	Тооцооны үзүүлэлт				цахилгаан хөдөлгүүрийн хүчин чадал /кВт/	Тайлбар
		$м^3$/хон	$м^3$/цаг	л/сек	Галын ус л/сек		
Ерөнхий зардал	H=10.0м	1.0	0.68	0.37			
Хүйтэн ус		0.68	0.36	0.22			
Халуун ус		0.32	0.45	0.26			
Бохир ус		1.0	0.81	1.97			

ЗУРГИЙН ЖАГСААЛТ

Хуудасны марк	ЗУРГИЙН ЖАГСААЛТ
ЦБУ-1	Тооцооны үзүүлэлт, тайлбар, таних тэмдэг, зургийн жагсаалт
ЦБУ-2	Цэвэр, бохир усны системийн материалын түүвэр
ЦБУ-3	1-р давхрын цэвэр, бохир усны системийн байгуулалт
ЦБУ-4	Цэвэр, бохир усны системийн тойм

Тайлбар

Ерөнхий хэсэг:

Амины орон сууцны барилгын цэвэр, бохир усны системийн ажлын зургийг барилга архитектур, зураг төсөл боловсруулах даалгаварыг үндэслэн боловсруулав.

Зураг төслийг боловсруулахдаа дараах норм ба дүрмүүдийн мөрдлөгө болгон хийлээ.

1. Барилга доторхи ус хангамж, ариутгах татуурга БНбД 40-05-16
2. Барилга доторхи ус хангамж, бохир ус зайлуулалт ба хий хангамжийн томъёолсон тэмдэглэгээ MNS 3332:2012
3. Барилга доторхи ус хангамж, ариутгах татуургын системийн ажлын зураг MNS 3239:2014

Цэвэр ус: Ахуйн ус хангамжийн систем нь техникийн узелийн өрөөнд байрлах нөөц усны савнаас хангана. Халуун усыг цахилгаан ус халаагчаас хангана. Хүйтэн, халуун усны шугам сүлжээнд металл хуванцар хоолойг угсрах ба шугам хоолой Ру=1.0 МПа даах, унд ахуйн усанд зориулсан эрүүл ахуйн шаардлагыг хангасан байна. Узелийн өрөөнөөс явах гол түгээх шугамнуудыг 1-р давхрын шалны хийцээр дулаалгатай угсрана. Шугам хоолойг ус буулгах цэг рүү 0.003 налуутайгаар угсарна.

Бохир ус: Бохир усны шугам нь ариун цэврийн өрөөнд хана дагуу угсрагдана. Ариун цэврийн өрөөний бохир усны шугам болон цуглуулах гол шугамуудыг шалан доогуур дулаалгатай угсарна. Шалгах тагийг шалнаас дээш 1.0м-т, агааржуулах хоолойг барилгын дээврээс дээш 0.5м-т байхаар төлөвлөв. Босоо шугамд тавигдсан шалгах таганд зориулж хананд шалнаас дээр 800мм-т 300х300 хэмжээтэй онгойх таг хийж өгнө. Мөн цэвэрлэгээний тагт 150х150 хэмжээтэй онгойх таг хийж өгнө. Гол цуглуулах хоолой 1-р давхрын шалан доогуур угсрагдаж 1 гаргалгаагаар гадагш гарна. Шалан доогуур угсрагдаж байгаа бохир усны шугамыг дулаална.

Барилгын дотор усан хангамж, ариутгах татуургын шугамыг угсрахдаа " Дотор сантехникийн систем " БНбД 40-06-16-ийн тухайлсан заалтын дагуу угсарч, шахаж шалгаж, угааж цэвэрлэн эрүүл ахуйн шаардлагад нийцүүлэн хийнэ. Системийн угсралтыг норм дүрмийн дагуу гүйцэтгэх ба ил далд ажлын актыг тухай бүрд хөтлөн фото зургаар баримтжуулан, БУА-ын журналыг байнга хөтлөж явах шаардлагатай.

CATALYST КАТАЛИСТ ПРОЖЕКТ ХХК Утас:96083333 И-мэйл:nouhaus.llc@gmail.com	Төв аймаг, Баян-Өнжүүл сум Ажилчдын амины сууцны барилга				
	Нүүр хуудас				
Инженер		Э.Саранцэцэг	ЕГ Шифр: СТ-25/05-08	Масштаб: M1:50	Огноо: 2025-05
Гүйцэтгэсэн		Э.Баясгаланбат	ТГ Шифр:	Зургийн дугаар: ЦБУ-01	Бүх хуудас: 03
Шалгасан		Э.Саранцэцэг			

A3

ЦЭВЭР, БОХИР УСНЫ СИСТЕМИЙН МАТЕРИАЛЫН ТҮҮВЭР

№	Тэмдэглэгээ	Материалын нэр	Тоо шир		Нэг бүр жин кг	Тайлбар
			Хүй	Хал		
1	2	3	4	5	6	7
Цэвэр усны системийн материалын түүвэр /У1, ДЗ /						
1	PP-R	Хуванцар хоолой Ф15 -"-	10	6		дул-тай
2	Ру=0.6мпа	Вентиль Ф15 -"-	4	3		
3		Угаагуурын холигч ком	1			
4		Душны холигч -"-	1			
5		Тосгуурын холигч -"-	1			
6	N=2кВт 220В V=80л	Эзлэх. ус халаагч -"-	-	1		
7	/1000x400x500h/ V=200л	Нөөцийн сав -"-	-	1		

№	Тэмдэглэгээ	Материалын нэр	Тоо шир	Нэг бүр жин кг	Тайлбар
1	2	3	4	5	6
Бохир усны системийн материалын түүвэр /Б1/					
1	PVC	Пластмассан хоолой Ф100 у.м	5		
2	—"—	—"— Ф50 -"-	10		
3		Тэгш гуравлагч Ф100x100 шир	1		
4		—"— Ф50x50 -"-	1		
5		—"— Ф100x50 -"-	1		
6		Ташуу гуравлагч Ф100x100 -"-	1		
7		Отвод 135° Ф100 -"-	1		
8		Колено 90° Ф100 -"-	2		
9		—"— Ф50 -"-	4		
10		Шилжвэр Ф100x50 -"-	1		
11		Малгайвч Ф100 -"-	1		

№	Тэмдэглэгээ	Материалын нэр	Тоо шир	Нэг бүр жин кг	Тайлбар
1	2	3	4	5	6
Тоног төхөөрөмж					
19		Угаагуур /сифонтой/ ком	1		
20		Тосгуур /сифонтой/ -"-	1		
21		Душ -"-	1		
22		Суулгуур -"-	1		

CATALYST КАТАЛИСТ ПРОЖЕКТ ХХК Утас:96083333 и-мэйлnouhaus.llc@gmail.com	Төв аймаг, Баян-Өнжүүл сум Ажилчдын амины сууцны барилга				
	Материалын түүвэр				
Инженер		Э.Саранцэцэг	ЕГ Шифр: СТ-25/05-08	Масштаб: М1:50	Огноо: 2025-05
Гүйцэтгэсэн		Э.Баясгаланбат	ТГ Шифр:	Зургийн дугаар: ЦБУ-02	Бүх хуудас: 03
Шалгасан		Э.Саранцэцэг			

А3

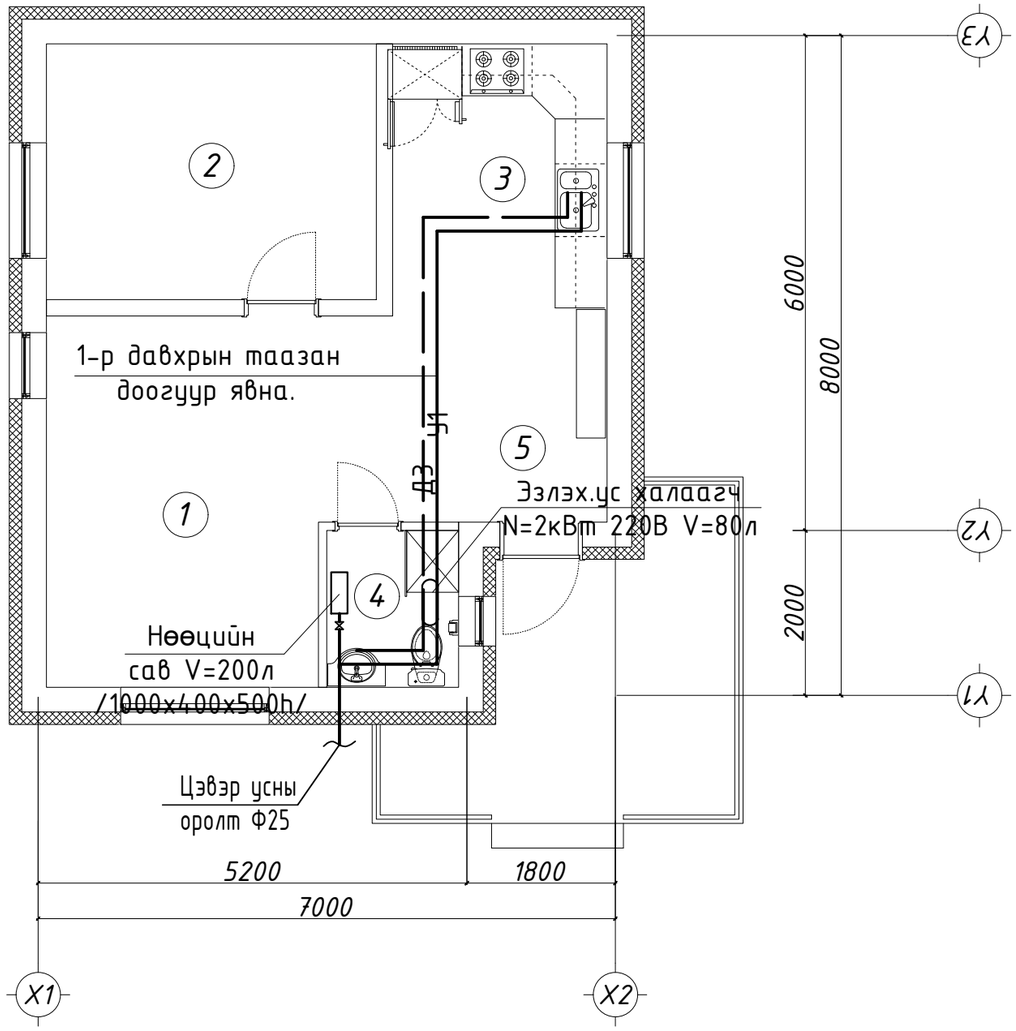

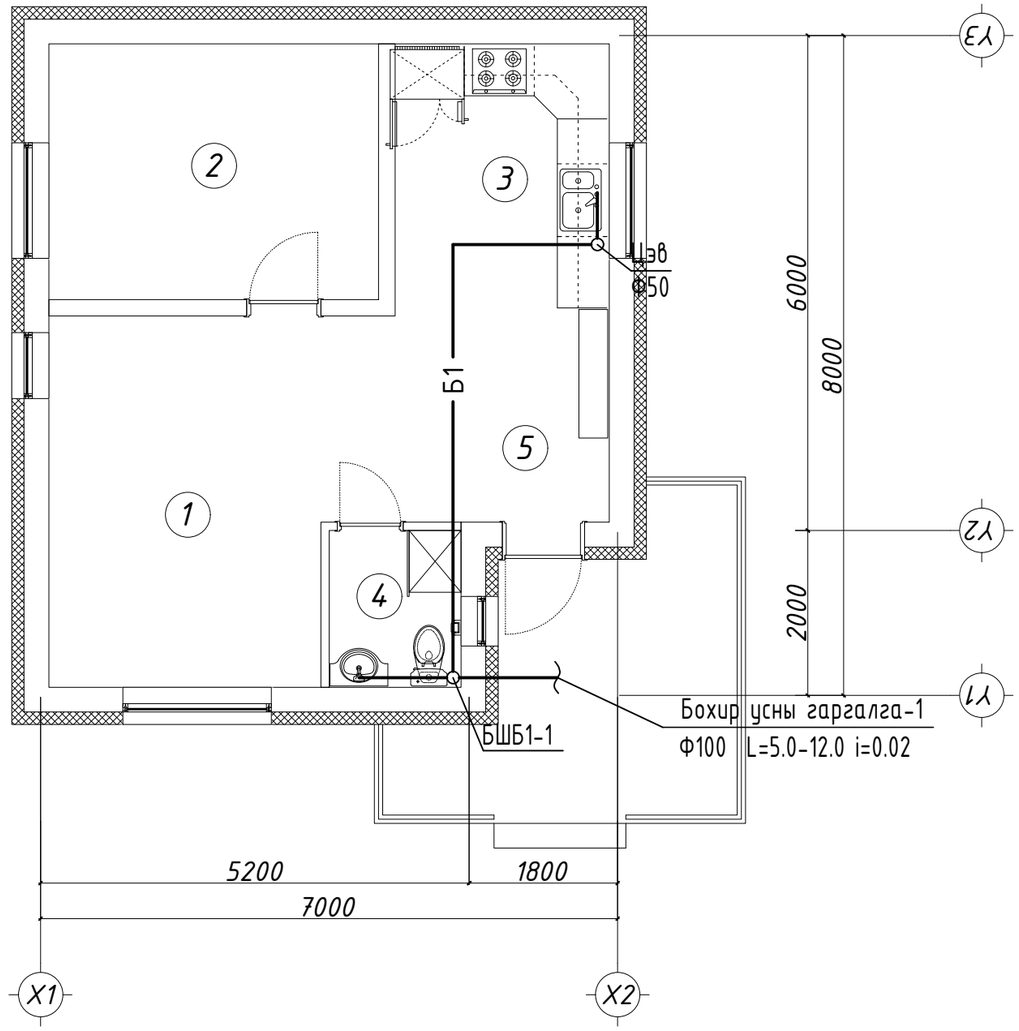

Д.Д	Өрөөний нэр
	Үйлчилгээ
1	Зочны өрөө
2	Унтлагын өрөө
3	Гал тогоо
4	Үүдний хэсэг
5	Ариун цэврийн өрөө

CATALYST

КАТАЛИСТ ПРОЖЕКТ ХХК

Утас:96083333 И-мэйл:nouhaus.llc@gmail.com

Төв аймаг, Баян-Өнжүүл сум
Ажилчдын амины суурьны барилга

1-р давхрын цэвэр, бохир усны системийн байгуулалт

Инженер		Э.Саранцэцэг	ЕГ Шифр: СТ-25/05-08	Масштаб: М1:50	Огноо: 2025-05
Гүйцэтгэсэн		Э.Баясгаланбат	ТГ Шифр:	Зургийн дугаар: ЦБУ-03	Бүх хуудас: 03
Шалгасан		Э.Саранцэцэг			

А3

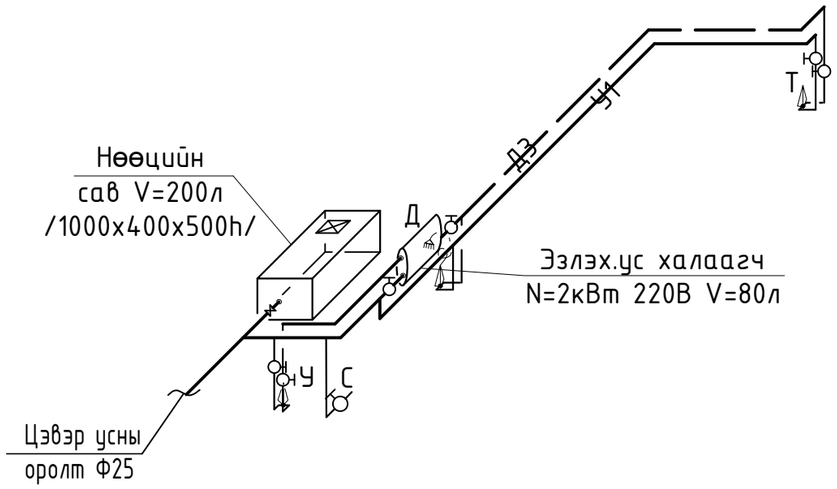

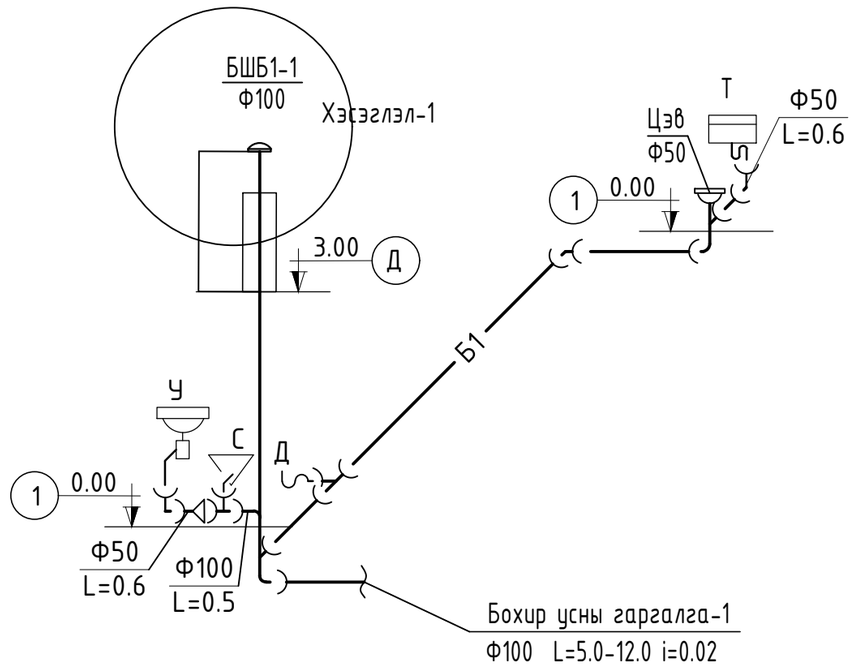

CATALYST КАТАЛИСТ ПРОЖЕКТ ХХК Утас:96083333 И-мэйл:nouhaus.llc@gmail.com	Төв аймаг, Баян-Өнжүүл сум Ажилчдын амины сууцны барилга				
	Цэвэр, бохир усны системийн тойм				
Инженер		Э.Саранцэцэг	ЕГ Шифр: СТ-25/05-08	Масштаб: М1:50	Огноо: 2025-05
Гүйцэтгэсэн		Э.Баясгаланбат	ТГ Шифр:	Зургийн дугаар: ЦБУ-04	Бүх хуудас: 03
Шалгасан		Э.Саранцэцэг			

А3