CATALYST

КАТАЛИСТ ПРОЖЕКТ ХХК

Утас:96083333 st-mainnouhaus.llc@gmail.com

Е.Г.Шифр
САТ-25/05-08

ТӨВ АЙМАГ, БАЯН-ӨНЖҮҮЛ СУМ

АЖИЛЧДЫН АМИНЫ СУУЦНЫ БАРИЛГА

/БАРИЛГА БҮТЭЭЦ-ББ/

БОЛОВСРУУЛСАН

"Каталист Прожект" ХХК-ийн захирал С.Менхбаяр

Зургийн инженер П.Бадамханд

МОНГОЛ УЛС УЛААНБААТАР ХОТ

"КАТАЛИСТ ПРОЖЕКТ" ХХК

"CATALYST PROJECT" LLC

CATALYST

УЛААНБААТАР ХОТ 2025 ОН

А3

Шугаман суурийн байгуулалт
М1:100

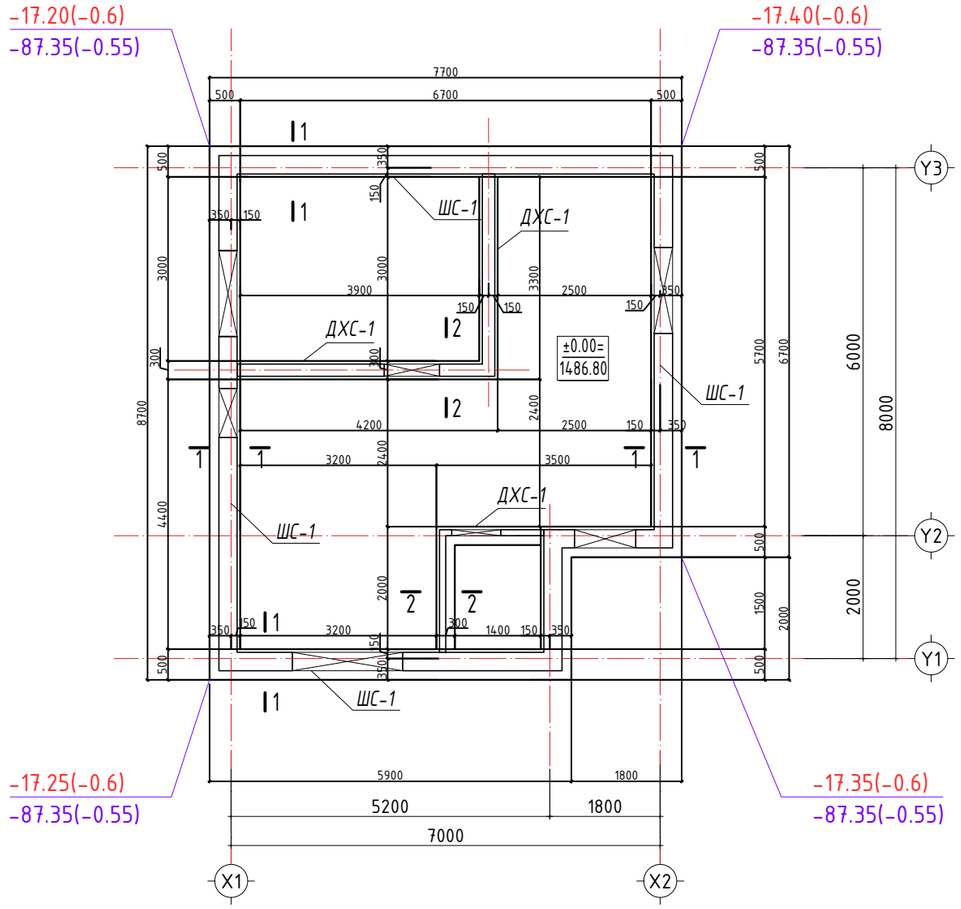

Огтлол 1-1 М1:50

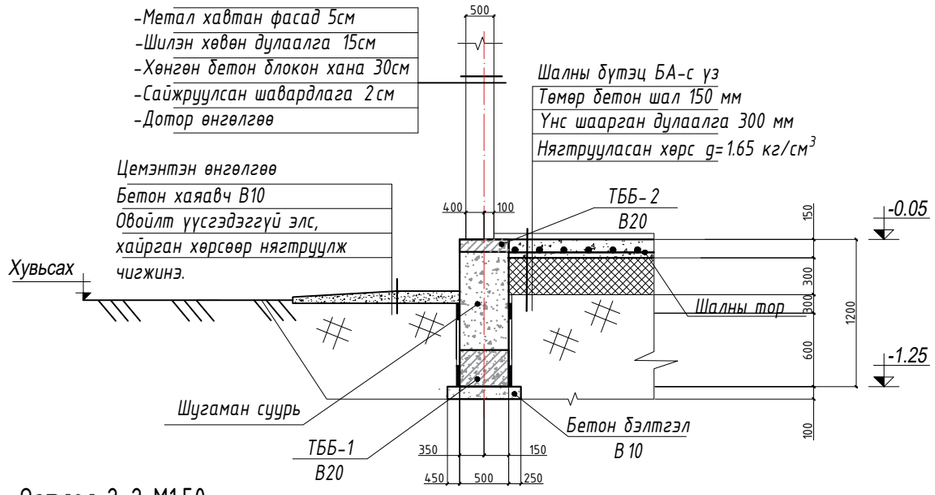

Огтлол 2-2 М1:50
Дотор хананы суурь ДХС-1 /300мм/
М1:25

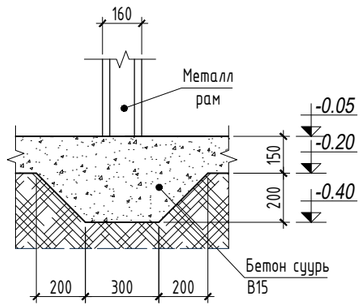

Төмөр бетон бүс ТББ-1
М1:25

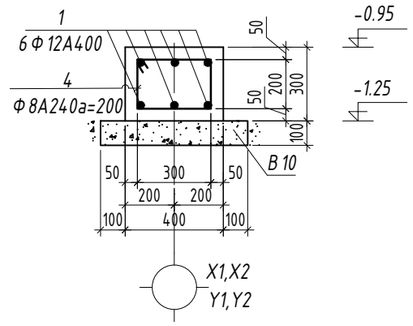

Төмөр бетон бүс ТББ-2
М1:25

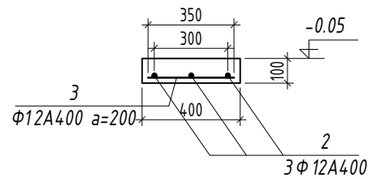

ЦУТГАМАЛ ТӨМӨР БЕТОН ХИЙЦИЙН МАТЕРИАЛЫН ТОДОРХОЙЛОЛТ

Позиц	Тэмдэглэгээ	Нэр	Тоо шир	Жин /кг/ Нэгж	Нийт
		Төмөр бетон бүс ТББ-1	1	120.6740	120.6740
1	ГОСТ 5781-82	Ф 12 А400 L= 228	6	0.20	1.21
4	ГОСТ 5781-82	Ф 8 А240 L= 1200	235	0.47	111.27
		Төмөр бетон бүс ТББ-2			
2	ГОСТ 5781-82	Ф 12 А400 L= 54	3	0.05	0.14
3	ГОСТ 5781-82	Ф 12 А240 L= 30	302	0.03	8.04
		Шалны арматурчлал			
1	Шалны тор	Ф 6 М2 50	1		
	Шугаман суурь	Бетон В25 V /м^3/		2.32	
	Бэлтгэл бетон	Бетон В10 V /м^3/		2.80	
	ДХС	Бетон В25 V /м^3/		4.20	
	Шалны бетон	Бетон В10 V /м^3/		7.19	

Хэсгийн тодорхойлолт
/ТББ-1/

Поз	Загвар
4	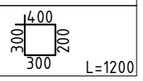

CATALYST КАТАЛИСТ ПРОЖЕКТ ХХК Утас:96083333	Төв аймаг, Баян-Өнжүүл сум Ажилчдын нэг айлын амины сууцны барилга		ББ
	Сууц-1-ийн шугаман суурийн байгуулалт, огтлол, материалын түүвэр		
Инженер	П.Бадамханд	Е.Г.Шифр: САТ-25/05-08	Масштаб: М1:100
Гүйцэтгэсэн	П.Бадамханд	Т.Г.Шифр:	Зургийн дугаар: ББ-03
Шалгасан			Огноо: 2025
			Бүх хуудас: ББ-

А3

Тайлбар бичиг

Ерөнхий хэсэг: Барилга баригдах районы үндсэн тодорхойлолт:

- Гадна агаарын температур -36.7^0 С
- Цасны ачаалал -50 кг/м^2
- Салхины ачаалал 33 кг/м^2
- Газард хөдлөлийн балл 7

Буурь: Барилгын инженер-хайгуул судалгааны "....." XXK 20..... оны .....-р сард боловсруулсан ..... тоот архивийн дугаартай дүгнэлтийн дагуу судалгааны талбайд ..... метрийн зузаантай тархсан, өнгөн хөрсний доороос ..... талбайн зүүн хэсгээр ..... м-н хооронд тархасан, элсэнцэр чигжээстэй хайрган ул хөрс талбайн хэмжээнд ..... м-н гүнээс илэрч ..... м-г гүнд тархана. Суурийн нүхийг ухахад гарсан барилгын хог хаягдал агуулсан хөрсөөр суурийг эргүүлж чигжиж болохгүй. Суурийн сувгийг нээсний дараа инженер-геологич болон зургийн зохиогч инженер нараар зохиогчийн хяналт хийлгэсний дараа суурийн угсралтын ажлыг эхлэх шаардлагатай.

Суурь: Сувгийг механизмаар ухахдаа суурь суулгах төслийн түвшингээс дээш 20-30см дутуу ухаж түүнээс доош төслийн түвшин хүртэл гараар ухаж төслийн түвшинд хүргэнэ. Барилгын суурийн цутгамал төмөр бетон нил хавтан суурьтай байхаар төлөвлөв. Суурийн бетон анги В25, ажлын арматурын анги А400, А240 байхаар зураг тусгав. Бетоны ажлыг гүйцэтгэхдээ "Цутгамал төмөр бетон бүтээц" БНбД 52-105-10, Цутгамал төмөр бетон гүйцэтгэх заавар БД52-102-04-ийн заалтуудыг баримталбал зохино. Суурийн болон 1-р давхрын босоо ус тусгаарлагчийг ханын хөрстэй нийлэх хэсэгт халуун хар тосон түрхлэгийг 2 уе түрхэж өгнө. Барилга угсралтын ажлын явцад зохиогчийн хяналтыг тогтмол хийлгэж байвал зохино.

Хана: Барилгын гадна хана нь 15см-н зузаантай дулаалга 30см-н хөнгөн блок өрлөгтэй байхаар төлөвлөв. Дулаалгын хөөсөн хавтан нь 35 кг/м3 нягттай гал дэмждэггүй Ш3 зэрэглэлтэй EN60695-11-20 стандартын EPS полистирол хөөсөн хавтан байна. Ханын өргийн зуурмагийн марк М50-с дээш, тоосгоны марк 75-с дээш байна. Өргийн ажилд хэвтээ болон босоо чиглүүлэгч утсыг тогтмол шалгаж, шалгах хэрэгслийн хяналтын доор чанартай гүйцэтгэвэл зохино. Өргийн ажлыг гүйцэтгэхдээ өрөгт бүтээцийн норм дүрэм БНбД 3.03.05-90-ийг баримталбал зохино. Гадна болон дотор ханын торыг зураг заасны дагуу альбом Г1.030.1-3Г-н дагуу өрж өрлгийн өндрийн 675мм тутамд нийт ханын уртын дагуу арматурчлана. Өрлөгийн ажлыг гүйцэтгэхдээ "Өрөгт бүтээц" БНбД 51-02-05, "Орон сууц олон нийтийн тоосгон барилгын хана, хамар ханын хэрэгсэл" Г1.030-3Г-н заалтуудыг баримталбал зохино.

Хучилт: Хучилтыг цутгамал төмөр бетон байхаар төлөвлөв. Цутгамал төмөр бетоны ажлыг гүйцэтгэхдээ "Цутгамал төмөр бетон бүтээц" БНбД52-02-05, Цутгамал төмөр бетон гүйцэтгэх заавар БД52-102-04-ийн заалтуудыг баримтлана. Хэв хашмал нь бат бүх, тогтвортой нөхцлөөр хангагдсан байх шаардлагатай да бетон бат бэхийн бэхжилтийнхээ 70%-ийг авахаас өмнө буюу 28 хоногоос өмнө хэв хашмалыг суллаж болохгүй. Цутгамал хучилтын бетон анги В25, арматурын анги А400.

Шат: Цутгамал төмөр бетон шаттай байхаар төлөвлөсөн болно. Бетоны анги В25, ажлын арматурын анги А400, А240. Шатны маршийг зураг төсөлд үзүүлсний дагуу хийж гүйцэтгэнэ. Хэв хашмалыг бетон бат бэхийнхээ 70%-ийг авах хүртэл суллаж болохгүй. Цутгамал төмөр бетоны ажлыг гүйцэтгэхдээ "Цутгамал төмөр бетон бүтээц" БНбД52-02-05, Цутгамал төмөр бетон гүйцэтгэх заавар БД52-102-04-ийн заалтуудыг баримтлана. Хэв хашмал нь бат бүх, тогтвортой нөхцлөөр хангагдсан байх шаардлагатай да бетон бат бэхийн бэхжилтийнхээ 70%-ийг авахаас өмнө буюу 28 хоногоос өмнө хэв хашмалыг суллаж болохгүй.

Хаяавч: Барилгын эргэн тойронд 80 см-ийн өргөнтэй хаяавч дц> 1,65 Кг/см^2 нягтруулсан хөрсөн дээр хайрга 200 мм, В10 ангийн бетон -100 ии, гадаргууг нь сайтар өнгөлж гөлгөр болгосон Н15, F758 W6 бетоноор 120-150 мм зузаантайгаар налуулан /i=0.04/ цутгаж хийнэ.

Д/д	Нэр	Марк	
1	Зургийн жагсаалт, тайлбар бичиг	ББ	1
2	Инженер геологийн зүсэлт, тайлбар бичиг	ББ	2
3	Суурийн байгуулалт огтлол 1-1, 2-2	ББ	3
4	Хэсэглэл А, өрц ханын суурь, суурийн дам нурууны арматурчлал, түүвэр	ББ	4
5	Төмөр бетон бүсний байгуулалт	ББ	5
6	Ханын ялуу, торны байгуулалт	ББ	6
7	Хаын торны хэсэглчилсэн байгуулалт, хэсэглэл	ББ	7

CATALYST КАТАЛИСТ ПРОЖЕКТ ХХК Утас:96083333 И-мэйл:nouhaus.llc@gmail.com	Төв аймаг, Баян-Өнжүүл сум Ажилчдын нэг айлын амины сууцны барилга				ББ
	Тайлбар бичиг, зургийн жагсаалт				
	Инженер		П.Бадамханд	Е.Г.Шифр: САТ-25/05-08	Масштаб: М1:100	Огноо: 2025
	Гүйцэтгэсэн		П.Бадамханд	Т.Г.Шифр:	Зургийн дугаар: ББ-01	Бүх хуудас: ББ-
	Шалгасан				

Төмөр бетон бүсний байгуулалт

байгуулалт

М1:100

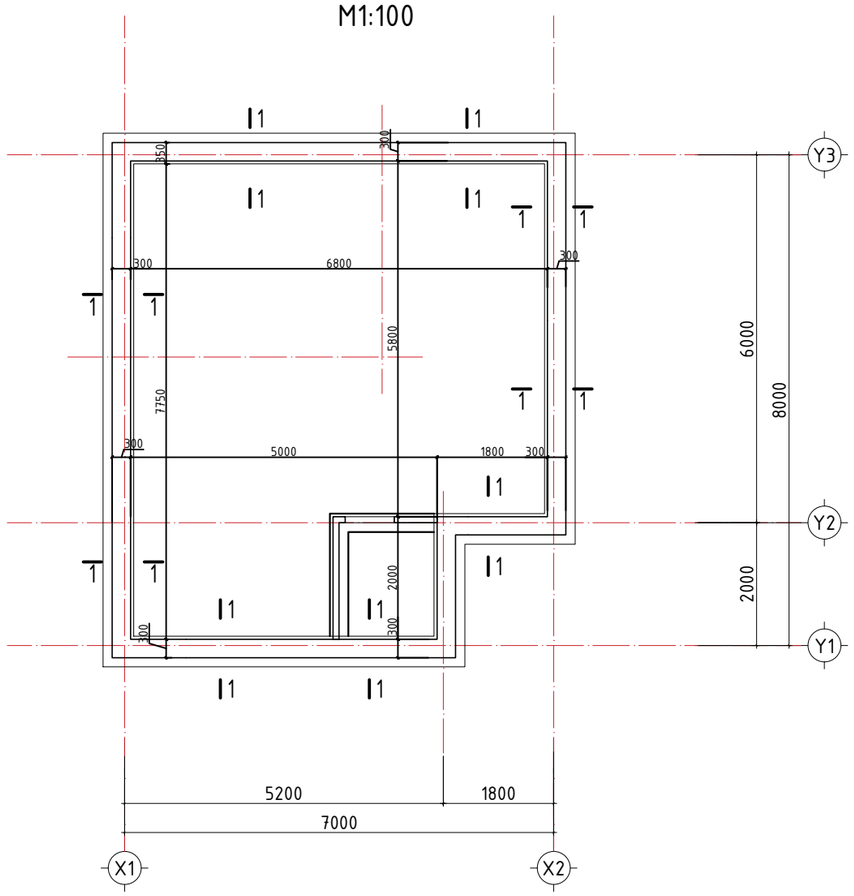

Төмөр бетон бүс ТББ-1 Огтлол 1-1

М1:25

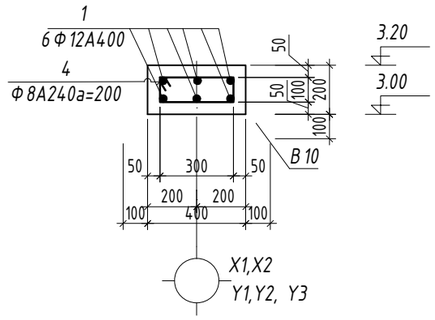

- Энэ зургийг ББ-н холбогдох хуудастай хамт үзнэ.
- Гадна ханыг 30см блокон өрлөгтэй болон 15см дулаалга, 2см өнгөлгөөний хавтангаар гүйцэтгэнэ. Өрлөгийн өндрийн дагуу 675мм тутамд 2Ф5Вр-I-ээр ханын торны альбом Г1.030.1-ЗГ.Д1-ийн дагуу арматурчилж, альбомын 55, 57, 58 хэсэглэлийн дагуу хана, таазтай бэхэлж өрөх шаардлагатай.
- Өрлөгийн зуурмагийн марк М-100.
- Ялууг В1.038-1 дэвтэр-1-ээс сонгож авлаа. Ялууг 1.5м-с бага өргөнтэй нүхэн дээр нэг талд нь 25см, 1.5м-с дээш өргөнтэй нүхэн дээр 1 талд нь 35см суулгаж өгнө.
- Хаалга, Цонхны ялууны түвшинг тухайн давхрын шалнаас бодож тусгав.

CATALYST КАТАЛИСТ ПРОЖЕКТ ХХК Утас:96083333 и-мэйл:nouhaus.llc@gmail.com	Төв аймаг, Баян-Өнжүүл сум Ажилчдын нэг айлын амины суурцны барилга				ББ
	Сууц-1-ийн шугаман суурийн байгуулалт, огтлол, материалын түүвэр				
	Инженер		П.Бадамханд	Е.Г.Шифр: САТ-25/05-08	Масштаб: М1:100	Огноо: 2025
	Гүйцэтгэсэн		П.Бадамханд	Т.Г.Шифр:	Зургийн дугаар: ББ-03	Бүх хуудас: ББ-
	Шалгасан				

Ханын ялууны байгуулалт
байгуулалт
M1:100

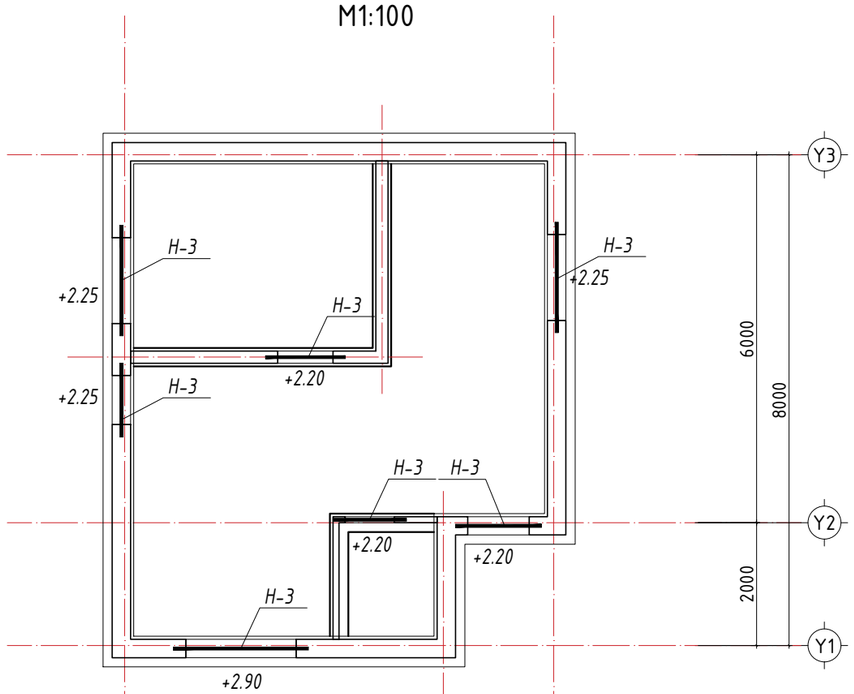

Ханын торны байгуулалт
байгуулалт
M1:100

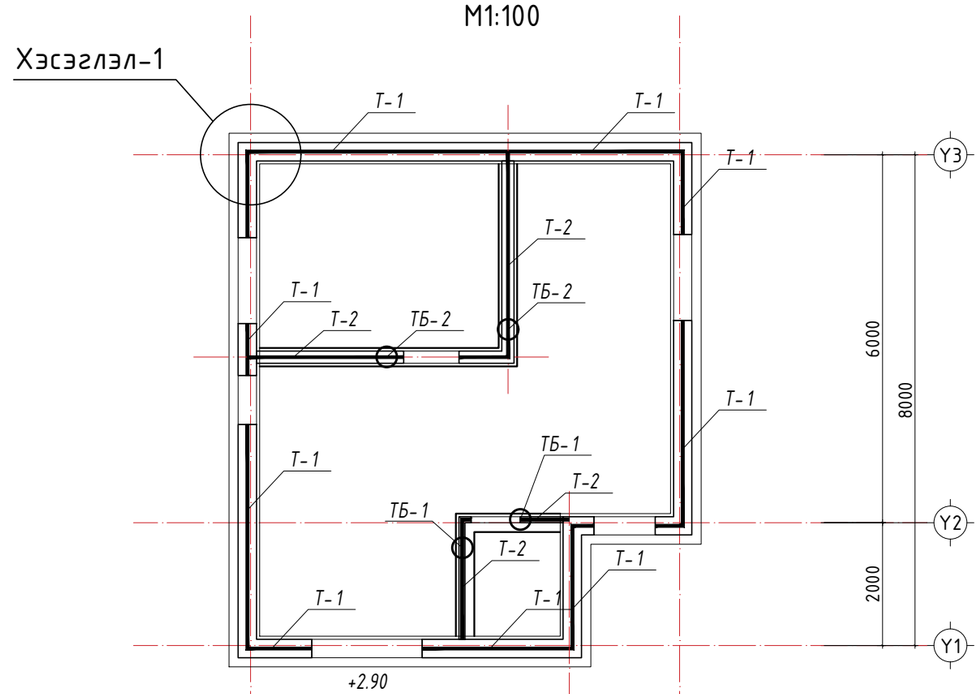

Хэсэглэл-1
M1:25

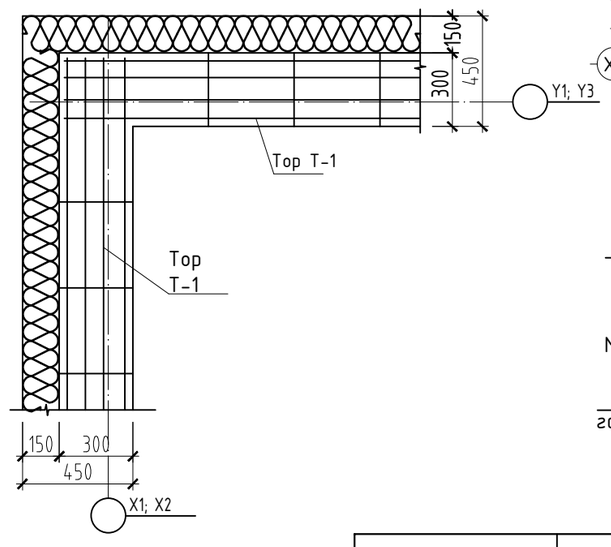

ТБ-1 M1:25
/120мм-н ханыг хучилттай бэхлэх/

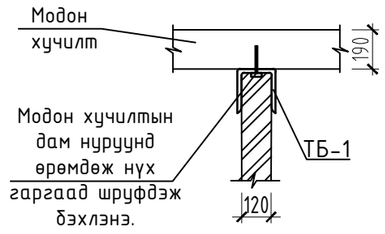

ТБ-2 M1:25
/200мм-н ханыг хучилттай бэхлэх/

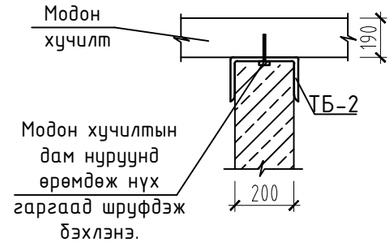

- Энэ зургийг ББ-н холбогдох хуудастай хамт үзнэ.
- Гадна ханыг 30см блокон өрлөгтэй болон 15см дулаалга, 2см өнгөлгөөний хавтангаар гүйцэтгэнэ. Өрлөгийн өндрийн дагуу 675мм тутамд 2Ф5вр-I-ээр ханын торны альбом Г1.030.1-3Г.Д1-ийн дагуу арматурчилж, альбомын 55, 57, 58 хэсэглэлийн дагуу хана, таазтай бэхэлж өрөх шаардлагатай.
- Өрлөгийн зуурмагийн марк М-100.
- Ялууг В1.038-1 дэвтэр-1-ээс сонгож авлаа. Ялууг 1.5м-с бага өргөнтэй нүхэн дээр нэг талд нь 25см, 1.5м-с дээш өргөнтэй нүхэн дээр 1 талд нь 35см суулгаж өгнө.
- Хаалга, Цонхны ялууны түвшинг тухайн давхрын шалнаас бодож тусгав.

CATALYST КАТАЛИСТ ПРОЖЕКТ ХХК Утас:96083333 и-мэйл:nouhaus.llc@gmail.com	Төв аймаг, Баян-Өнжүүл сум Ажилчдын нэг айлын амины сууцны барилга				ББ
	Сууц-1-ийн шугаман суурийн байгуулалт, огтлол, материалын түүвэр				
	Инженер	П.Бадамханд	Е.Г.Шифр: САТ-25/05-08	Масштаб: М1:100	Огноо: 2025
	Гүйцэтгэсэн	П.Бадамханд	Т.Г.Шифр:	Зургийн дугаар: ББ-03	Бүх хуудас: ББ-
	Шалгасан				

A3

Хэсэглэл-1
M1:25

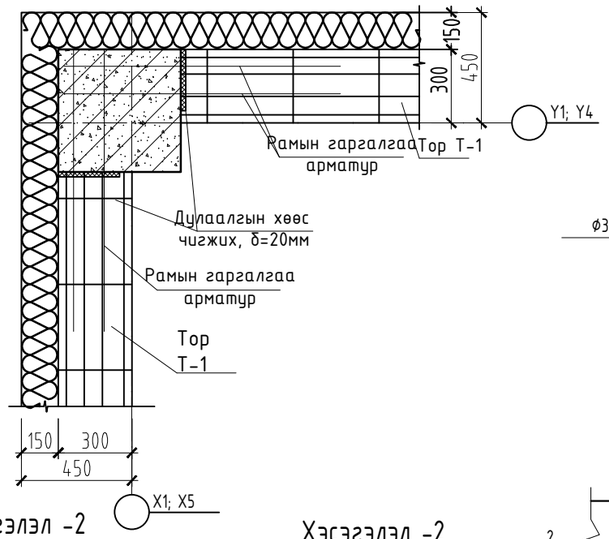

Ханын тор /ХТ-1/-н уулзвар
M1:10

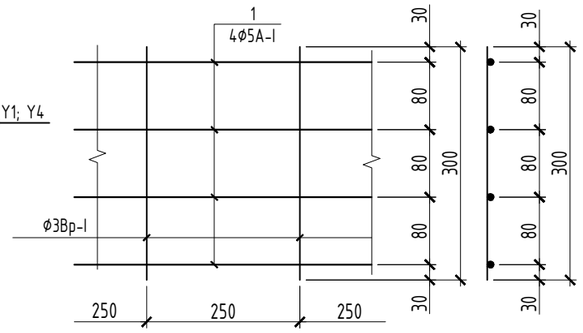

Ханын тор /ХТ-3/-н уулзвар
M1:10

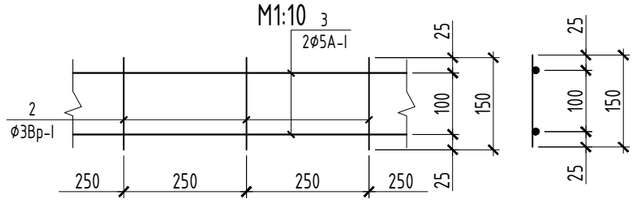

Ханын тор /ХТ-2/-н уулзвар
M1:10

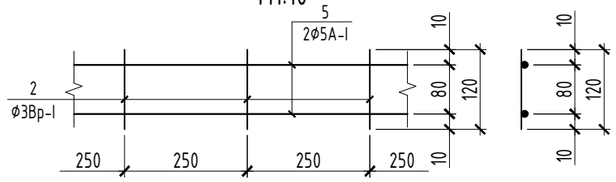

Огтлол 1-1
M1:10

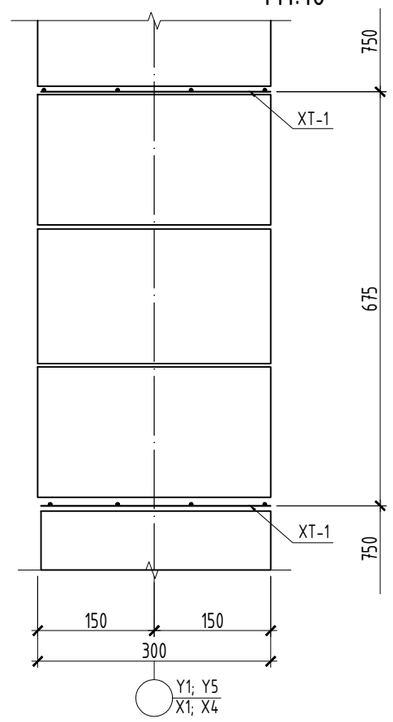

Огтлол 2-2
M1:10

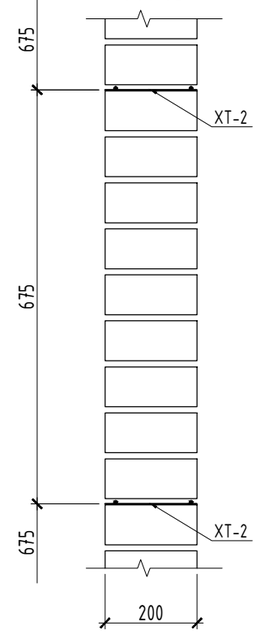

Огтлол 3-3
M1:10

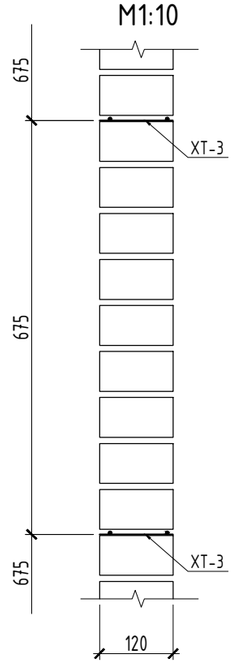

Хэсэгэлэл -2
M1:25

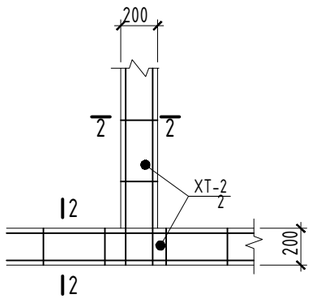

Хэсэгэлэл -2
M1:25

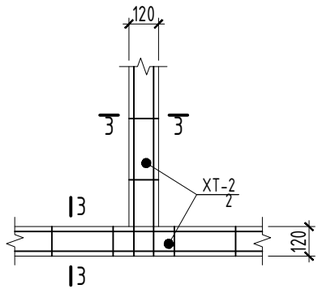

ТБ-1 M1:25
/120мм-н ханыг хучилттай бэхлэх/

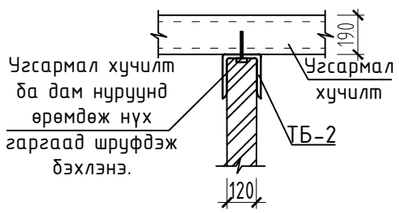

ТБ-2 M1:25
/200мм-н ханыг хучилттай бэхлэх/

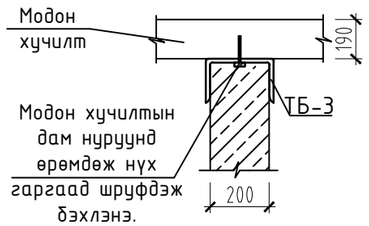

ТБ-1 M1:10

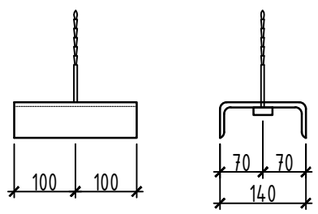

ТБ-1 M1:10

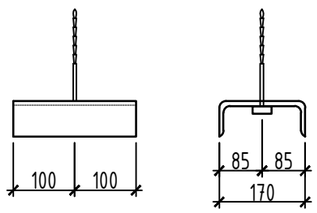

CATALYST КАТАЛИСТ ПРОЖЕКТ ХХК Утас:96083333 и-мэйл:nouhaus.llc@gmail.com	Төв аймаг, Баян-Өнжүүл сум Ажилчдын нэг айлын амины сууцны барилга				ББ
	Сууц-1-ийн шугаман суурийн байгуулалт, огтлол, материалын түүвэр				
Инженер		П.Бадамханд	Е.Г.Шифр: САТ-25/05-08	Масштаб: М1:100	Огноо: 2025
Гүйцэтгэсэн		П.Бадамханд	Т.Г.Шифр:	Зургийн дугаар: ББ-03	Бүх хуудас: ББ-
Шалгасан					

A3