CATALYST
КАТАЛИСТ ПРОЖЕКТ ХХК

Е.Г.Шифр
CAT-25/05-08

ТӨВ АЙМАГ, БАЯН-ӨНЖҮҮЛ СУМ

АЖИЛЧДЫН АМИНЫ СУУЦНЫ БАРИЛГА

/АЖЛЫН ЗУРАГ/

БОЛОВСРУУЛСАН

Гүйцэтгэгч:			
CATALYST	Албан тушаал	Нэр	Гарын үсэг
	"Каталист Прожект" ХХК-ийн захирал	С.Мөнхбаяр	
Захиалагч			
	Албан тушаал/иргэн	Нэр	Гарын үсэг
	Баян-Онжүүл сумын засаг дарга	С.Өлзиисүрэн	

УЛААНБААТАР ХОТ 2025 ОН

А3

Ерөнхий хэсэг

-Төв аймаг, Баян-Өнжүүл сум "Ажилчдын амины сууц" -ний барилгын ажлын зураг төслийг ажлын даалгаврын дагуу барилгын зураг төслийн "Каталист Прожект" ХХК-нд 2025 онд боловсруулав.

БА маркийн ажлын зургийн үндсэн бүрдлийн жагсаалт		
д/д	Зургийн нэрс	Зургийн марк
Ерөнхий хэсэг		
1	Нүүр хуудас, хана, шалны тодорхойлолт	--
2	Зургийн жагсаалт, тайлбар бичиг, материалын түүвэр	БА-1
БА - Барилга архитектур		
3	Байгууллалт, хана, шалны тодорхойлолт	БА-2
4	Дам нуруу, шүвүү нуруу байгууллалт	БА-3
5	Шүвүү нуруу байгууллалт	БА-4
6	Огтлол 1-1, Огтлол 2-2	БА-5
7	Нүүр тал /Х1-Х2, Х2-Х1/	БА-6
8	Нүүр тал /Y1-Y3, Y3-Y1/	БА-7
9	Хаалганы схем, Цонхны схем, нэгдсэн түүвэр	БА-8
10	Гадна хаалга ГХ-1 хэсэгчилсэн байгууллалт	БА-9
ТХ-Технологийн байгууллалт		
11	1-р давхрын технологийн байгууллалт	БА-10

Тайлбар

-Төв аймаг, Баян-Өнжүүл сум "Ажилчдын амины сууц" -ний барилгын ажлын зургийг одоо мөрдөгдөж байгаа "БНбД 31-11-09" болон БНбД 31-03-03 норм дүрмийг үндэслэн хийж гүйцэтгэсэн болно.

Архитектур төлөвлөлт

Уг барилга нь тэнхлэгээрээ 8х7м хэмжээтэй 1 давхар барилга юм.

Барилгын хийц

Шугаман суурьтай, зоорийн хана суурийн блок ЗХГ-4 400мм, гадна болон даацын хана 300мм хөнгөн блокон өрлөг, хучилтын нүхт хавтан 180мм байхаар төлөвлөв. Хуйлмал хавтгай дээвэртэй. Суурийн цутгамал бетон шаланд 50-100мм XPS дулаалга хийнэ. Инженер геологийн дүгнэлтээр хөрсний ус 1-1,5м дээшилнэ гэсэн байгаа тул хөрсний ус тусгаарлалтыг босоо болон хөндлөн чиглэлд хийж өгөх шаардлагатай. Хөрсний ус тусгаалрах материал нь полимер мембран logicbase v-sl 1.5мм байна.

Хана

Ханыг БА-07-д үзүүлсэн хэсэглэл бүхий байхаар тусгав.
Полистрол хөвсөн дулаалга нь 35кг/м^3 нягттай галд тэсвэртэй ISO, MNS 4629:1998 шаардлага хангасан байна.
-Өрөө тусгаарласан дотор хана нь 100мм, 200мм хөнгөн блокон хана.

Дээвэр

Гадуур ус зайлуулах систем бүхий хуйлмал хавтгай дээвэртэй байна. БА-03-д үзүүлсэн өгөгдөл, ус зайлуулах чигийн дагуу налуу хийж гүйцэтгэнэ. Дээврийн ажлыг хуурай нөхцөлд хийж гүйцэтгэх ба хур тундастай үед дулаалгын материалыг чийгнээс хамгаалах арга хэмжээ авна. Дээврийн ажлыг технологийн норм дүрмийн дагуу техник аюулгүй ажиллагааны дүрмийг хатуу баримтлан хийх хэрэгтэй.

Цонх

Бүх цонхыг БА-09-д тусгасан дугаар, загвар хэмжээний дагуу захиалгаар тухайн үйлдвэрийн стандарт, технологоор хуванцар раммтай, 2 давхар шиллэгээтэй байхаар үзүүлэв. Цонхны тавцанг чулуугаар стандартын дагуу суулгаж өгнө. Цонхны гадна талд борооны ус зайлуулах тавцанг суулгах заавал ховил гаргасан байна. Цонхыг угсарахдаа /БНбаД 81-55-05/-г баримталж чанартай хийж гүйцэтгэнэ.

Хаалга

Бүх хаалгыг БА-08-д үзүүлсэн дугаар, загвар хэмжээний дагуу захиалгаар хийлгэх буюу үйлдвэрийн стандартын шаардлага хангасан бэлэн хаалга байхаар тусгав. Хаалганы өнгө загварыг захиалагчын хүсэлтийн дагуу сонгоно. Техникийн өрөөний хаалга нь гал тэсвэртэй хаалга байхаар төлөвлөв. Хаалгыг угсарахдаа /БНбаД 81-55-05/-г баримталж чанартай хийж гүйцэтгэнэ.

Шалны тодорхойлолт

Бүх шалыг БА-07 зурагт үзүүлсэн хэсэглэл хийцийн дагуу угсарна. Шалны материалын өнгө загварыг захиалагчын хүсэлтийн дагуу тухайн өрөөний зориулалтын шаардлага хангасан байхаар сонгон хийж гүйцэтгэнэ. Шалны материал нь олон улсын стандартын ISO-н шаардлага хангасан байна. Баталгаат хугацаа нь 8 жилээс багагүй байна.

Тааз

Ариун цэврийн өрөөний таазанд ус чийгэнд тэсвэртэй эмульсээр өнгөлнө.

Шат

Шатыг БА-10-д үзүүлсэн зургийн дагуу хийц хэмжээтэй төмөр бетоноор цутгаж, гантиг чулуун хавтангаар өнгөлж, төмөр хайс, бариул хийнэ. Төмөр хайсны загварын схемийг зураг үзүүлсэнний дагуу стандартын дагуу чанартай хийж гүйцэтгэнэ. Хайсны гагнаасын шаваасыг сайтар тэгшилнэ.

Гадна засал

Метал фасадны ажлыг захиалагчийн өнгөний сонголтын дагуу хийж гүйцэтгэнэ.

CATALYST
КАТАЛИСТ ПРОЖЕКТ ХХК
Утас:96083333 И-мэйлnouhaus.llc@gmail.com

Төв аймаг, Баян-Өнжүүл сум
Ажилчдын амины сууцны барилга

Зургийн жагсаалт, тайлбар бичиг, материалын түүвэр

Архитектор		Э.Лхагвадорж	ЕГ Шифр: СТ-25/05-08	Масштаб:	Огноо: 2025-05
Гүйцэтгэсэн		Э.Лхагвадорж			
Шалгасан		С.Мөнхбаяр	ТГ Шифр:	Зургийн дугаар: БА-1	Бүх хуудас:

А3

БАЙГУУЛАЛТ М1:150

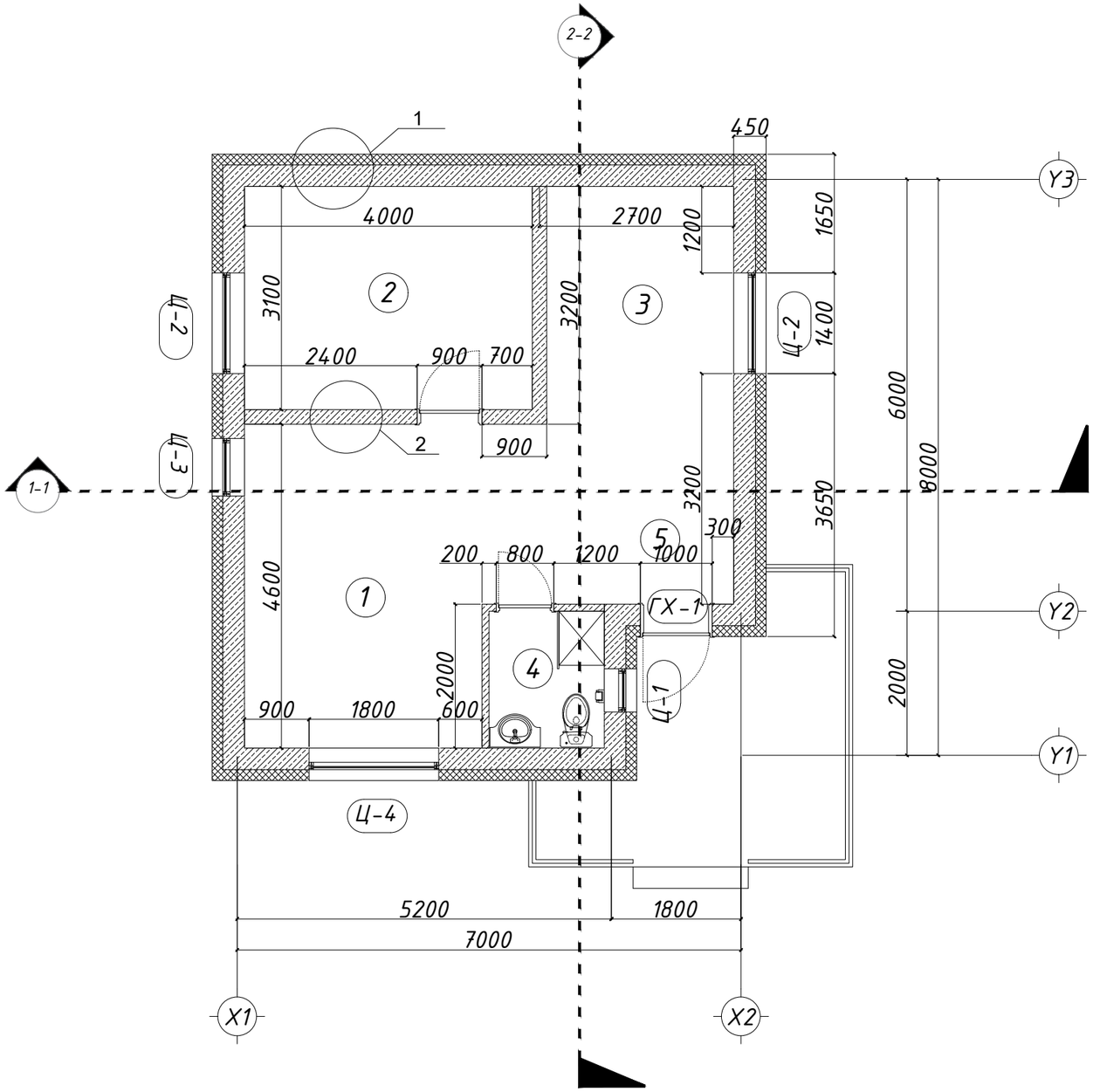

ТАЙЛБАР:
1. Хаалга, цонхны схем зургийг "БА-8" хуудаснаас үзнэ үү.
2. Таазны байгуулалтыг "БА-3-4" хуудаснаас үзнэ үү.

ХАНЫН ТОДОРХОЙЛОЛТ М1:25

ГАДНА ХАНА	1	ХАМАР ХАНА	2

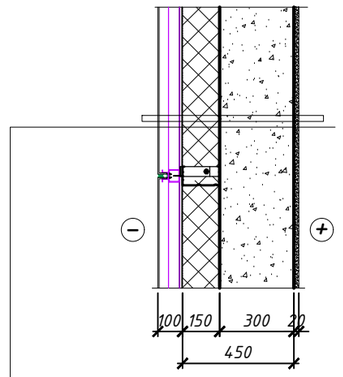

-Метал хавтан фасад 5см
-Шилэн хөвөн дулаалга 15см нягт 125кг/м^3
-Хөнгөн бетон блокон хана 30см
-Сайжруулсан шавардлага 2см
-Дотор өнгөлгөө

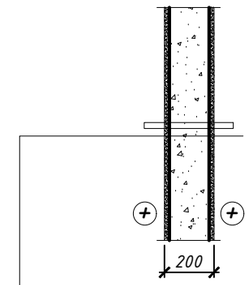

-Дотор өнгөлгөө
-Сайжруулсан шавардлага 2см
-Хөнгөн блокон хана 16см
-Сайжруулсан шавардлага 2см
-Дотор өнгөлгөө

ШАЛНЫ ТОДОРХОЙЛОЛТ М1:25

НЭР	ПАРКЕТ	1	КЕРАМИК ХАВТАН	2
ШАЛНЫ ОГТЛОЛ	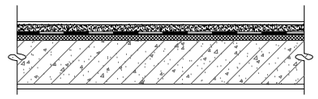		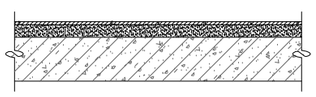	
ШАЛНЫ БҮТЭЦ, ХЭМЖЭЭ	-Паркет -Зөөлөвч -Керамик цементэн тэгшилгээ БМ-150 3см -Цутгамал төмөр бетон шал 16см		-Керамик хавтан 30х60см -Плитаны цавуу -Цементэн зуурмаг БМ-150 1см -Тэгшилгээтэй бетон бэлтгэл БМ-150 2см -Цутгамал төмөр бетон шал 16см	
ТАЙЛБАР	Үг шалны төрлийг өрөөнүүдэд хийнэ		Үг шалны төрлийг арцун цэврийн өрөөнд хийнэ	
ШАЛНЫ ҮҮЛЗВАР	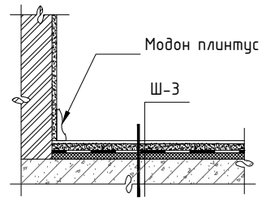		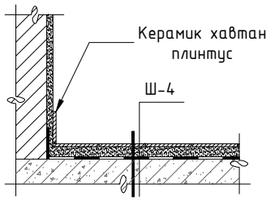	

CATALYST
КАТАЛИСТ ПРОЖЕКТ ХХК
Утас:96083333 И-майлnouhaus.llc@gmail.com

Төв аймаг, Баян-Өнжүүл сум
Ажилчдын амины сууцны барилга

Байгуулалт, хана, шалны тодорхойлолт

			ЕГ Шифр:	Масштаб:	Огноо:
Архитектор		Э.Лхагвадорж	СТ-25/05-08	М1:150	2025-05
Гүйцэтгэсэн		Э.Лхагвадорж	ТГ Шифр:	Зургийн дугаар: БА-2	Бүх хуудас:
Шалгасан		С.Мөнхбаяр			

1 2 3 4 5 6 7 8 А3

ДАМ НУРУУНЫ БАЙГУУЛАЛТ М1:100

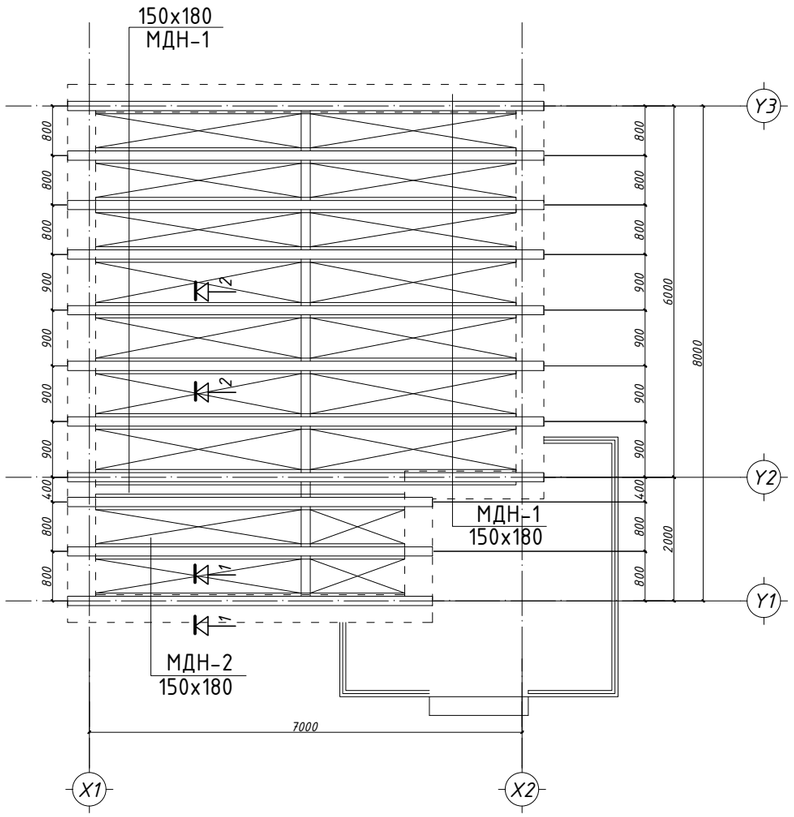

1-1

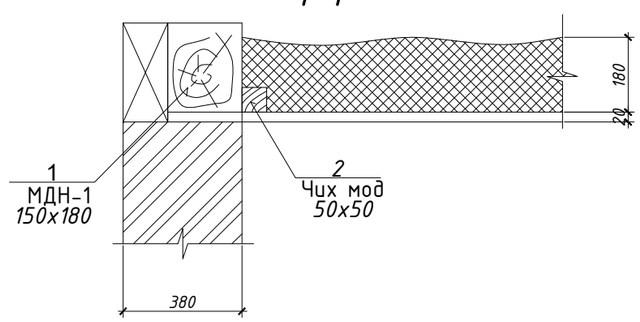

2-2

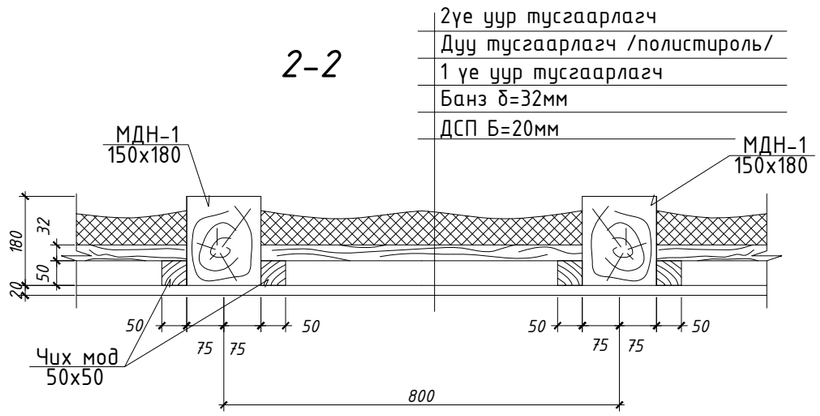

ДАМ НУРУУНЫ БАЙГУУЛАЛТ М1:100

№	Материалын нэр	Огтлол /мм/		Тоо шир	Урт /мм/	Нийт
		Өргөн	Өндөр			
1	Модон дам нуруу -1	150	180	8	7700	61600
2	Модон дам нуруу -2	150	180	3	5900	17700
3	Чих мод -1	50	50	16	7700	123200
4	Чих мод -2	50	50	6	5900	35400
5	Банз					
6	Бүгд					

Тайлбар

1. Уг зургийг бусад ББ зургуудтай хамтатгаж үзнэ.
2. Модон эдэлхүнийг зураг үзүүлсэний дагуу болт, анкер, булан төмрөөр сайтар бэхэлнэ. Модон эдлэлийг өмхөрч ялзарсан, хагарч цуурсан, модоор хийхийг хатуу хориглоно.
3. Модон материалын чийглэг 15% -с ихгүй байвал зохино.

CATALYST
КАТАЛИСТ ПРОЖЕКТ ХХК
Утас:96083333 и-мэйл:nouhaus.llc@gmail.com

Төв аймаг, Баян-Өнжүүл сум
Ажилчдын амины сууцны барилга

Дам нурууны байгуулалт

Архитектор		Э.Лхагвадорж	ЕГ Шифр: СТ-25/05-08	Масштаб: М1:100	Огноо: 2025-05
Гүйцэтгэсэн		Э.Лхагвадорж	ГГ Шифр:	Зургийн дугаар: БА-3	Бүх хуудас:
Шалгасан		С.Мөнхбаяр			

А3

ШУВУУ НУРУУ БАЙГУУЛАЛТ М1:100

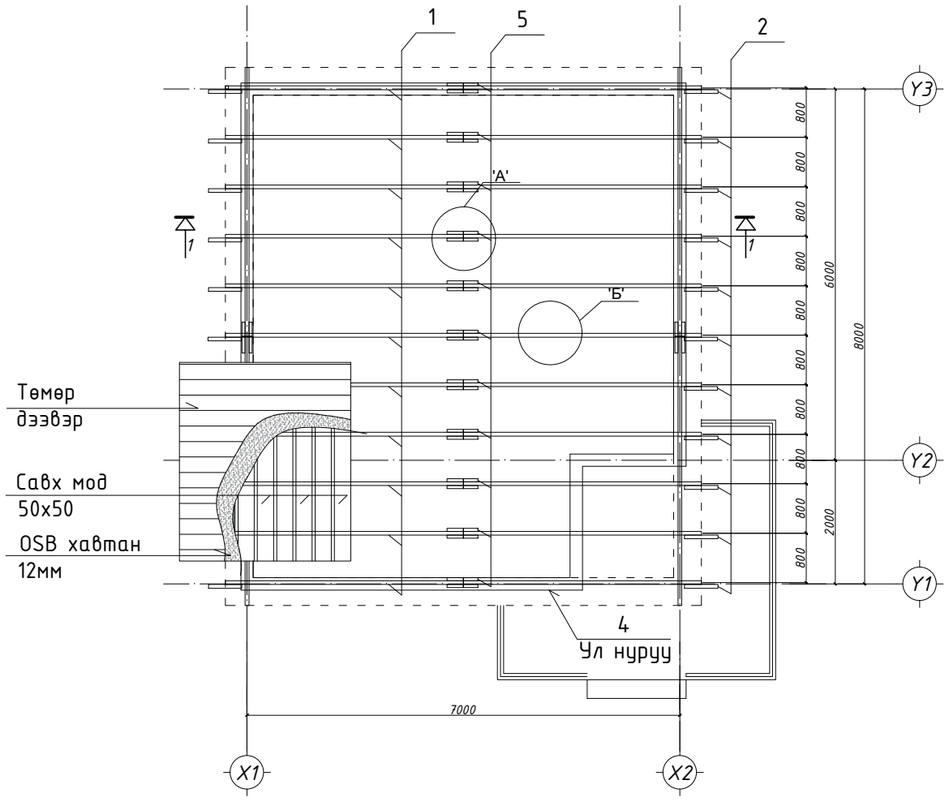

Хэсэглэл А

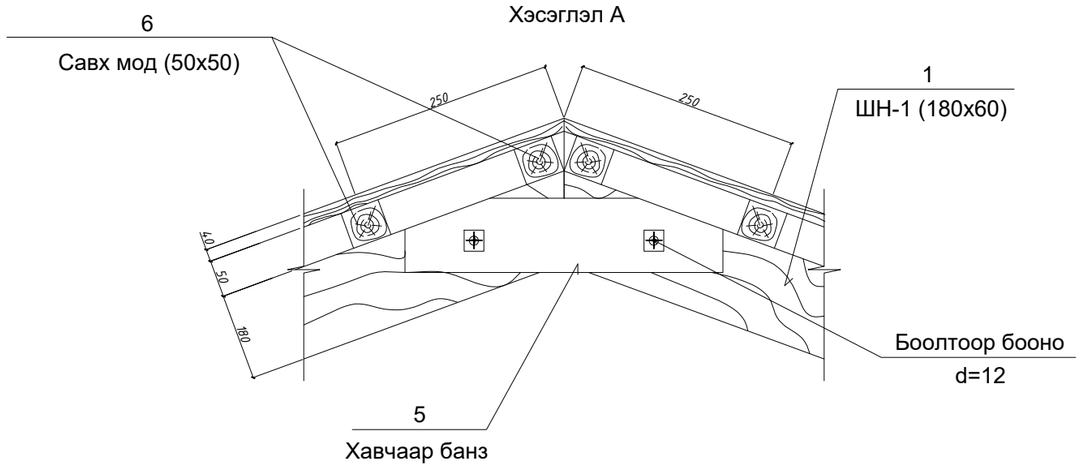

Хэсэглэл Б

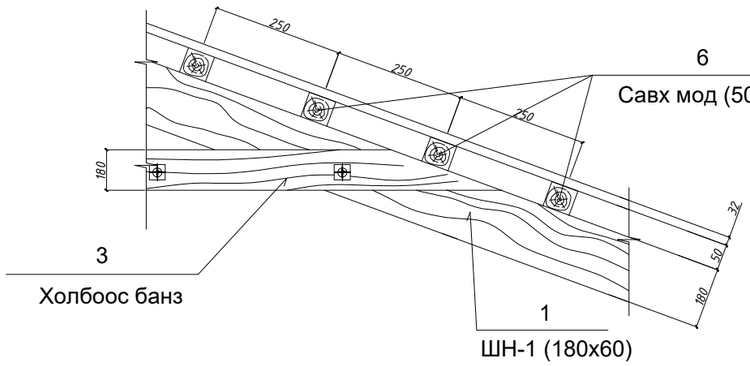

ШУВУУ НУРУУ МАТЕРИАЛЫН ТҮҮВЭР

№	Тэмдэглэгээ	Огтлол /мм/		Тоо шир	Урт /мм/	Нийт
		Өргөн	Өндөр			
1	Шувуу нуруу ШН-1	60	180	22	*4650*	*102300*
2	Шувуу нурууны хөл	60	180	22	540	*11880*
3	Холбоос банз	50	180	11	4650	*51150*
4	Ул нуруу	200	200	-	30800	
5	Хавчаар банз	50	150	22	500	*11000*
6	Савх мод	50	50			
7	Бусад					

Тайлбар

1. Уг зургийг бусад ББ зургуудтай хамтатгаж үзнэ.
2. Модон эдэлхүнийг зураг үзүүлсэний дагуу болт, анкер, булан төмрөөр сайтар бэхэлнэ. Модон эдлэлийг өмхөрч ялзарсан, хагарч цуурсан, модоор хийхийг хатуу хориглоно.
3. Модон материалын чийглэг 15% -с ихгүй байвал зохино.

CATALYST
КАТАЛИСТ ПРОЖЕКТ ХХК
Утас:96083333 И-мэйлnouhaus.llc@gmail.com

Төв аймаг, Баян-Өнжүүл сум
Ажилчдын амины сууцны барилга

Шувуу нуруу байгуулалт

Архитектор		Э.Лхагвадорж	ЕГ Шифр: СТ-25/05-08	Масштаб: *М1:100*	Огноо: 2025-05
Гүйцэтгэсэн		Э.Лхагвадорж	ТГ Шифр:	Зургийн дугаар: *БА-4*	Бүх хуудас:
Шалгасан		С.Мөнхбаяр			

А3

Огтлол 1-1 М1:100

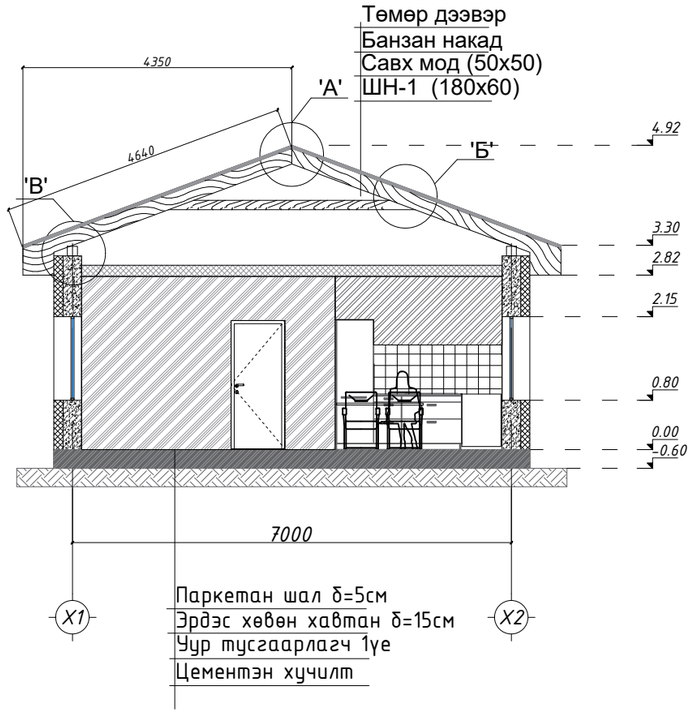

Огтлол 2-2 М1:100

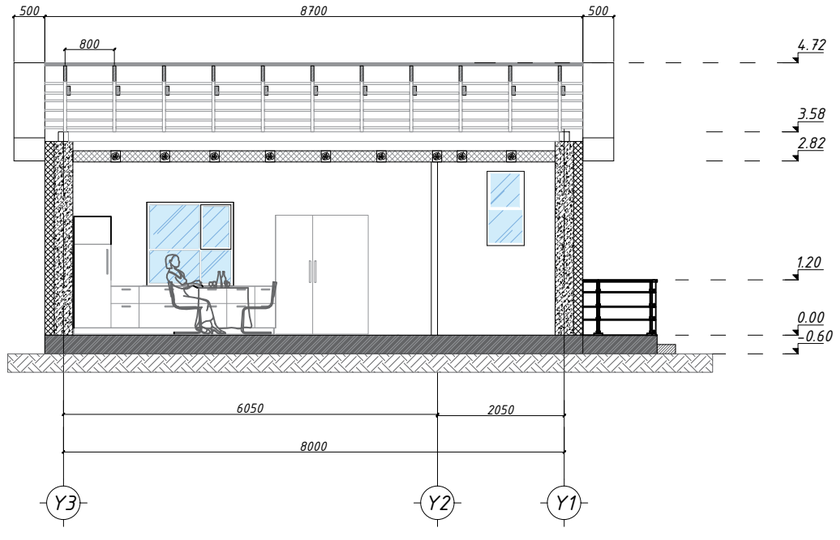

Хэсэглэл В

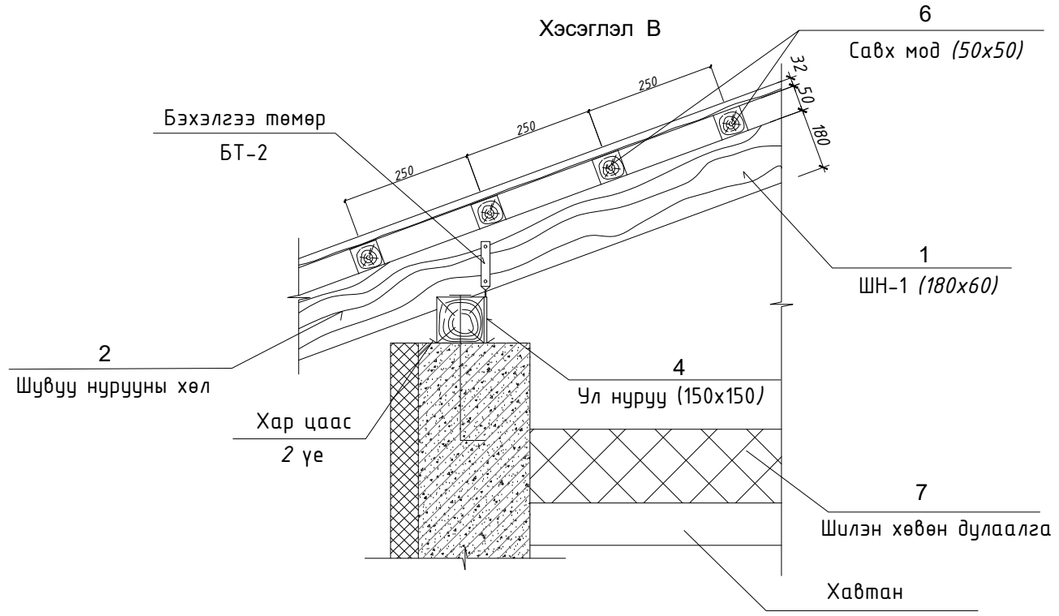

Тайлбар

1. Уг зургийг бусад ББ зургуудтай хамтатгаж үзнэ.
2. Модон эдэлхүнийг зураг үзүүлсэний дагуу болт, анкер, булан төмрөөр сайтар бэхэлнэ. Модон эдлэлийг өмхөрч ялзарсан, хагарч цуурсан, модоор хийхийг хатуу хориглоно.
3. Модон материалын чийглэг 15% -с ихгүй байвал зохино.

CATALYST КАТАЛИСТ ПРОЖЕКТ ХХК Утас:96083333 И-майлnouhaus.llc@gmail.com	Төв аймаг, Баян-Өнжүүл сум Ажилчдын амины сууцны барилга				
	Огтлол 1-1, Огтлол 2-2				
Архитектор		Э.Лхагвадорж	ЕГ Шифр: СТ-25/05-08	Масштаб: М1:100	Огноо: 2025-05
Гүйцэтгэсэн		Э.Лхагвадорж	ТГ Шифр:	Зургийн дугаар: БА-5	Бүх хуудас:
Шалгасан		С.Мөнхбаяр			

A3

НҮҮР ТАЛ /X1-X2/ M1:100

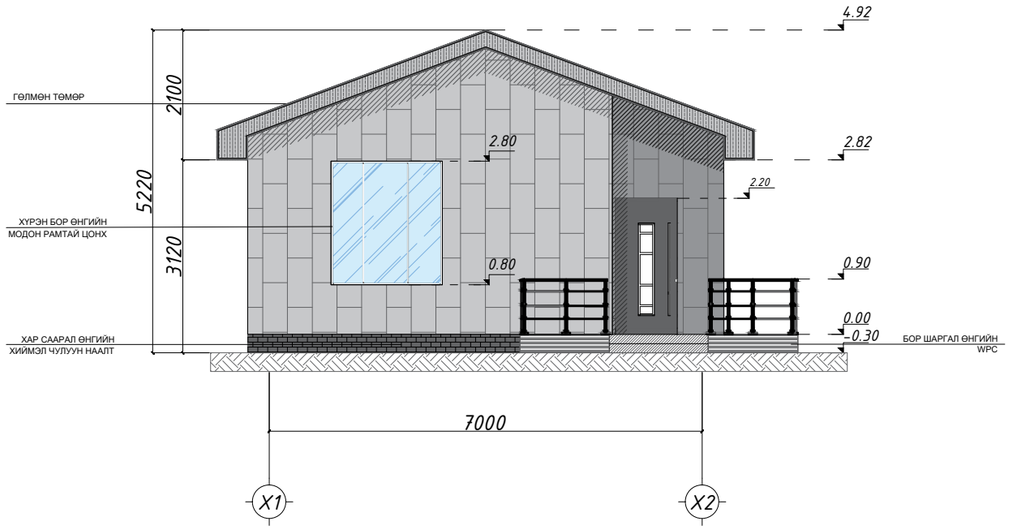

НҮҮР ТАЛ /X2-X1/ M1:100

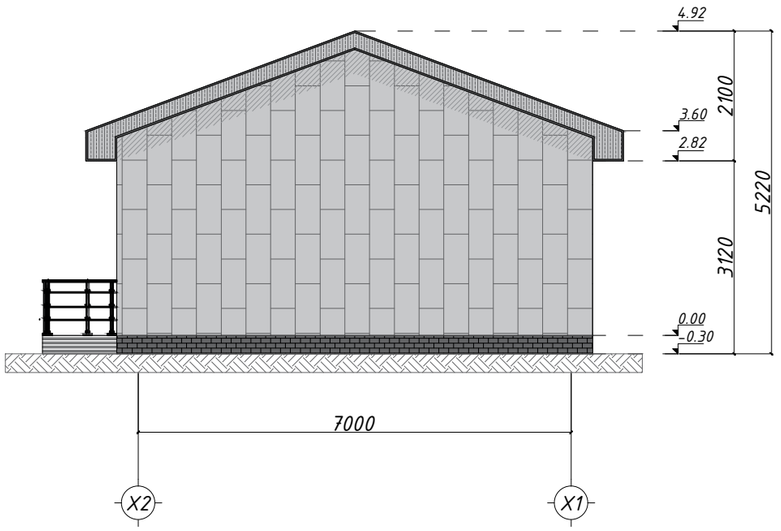

Тайлбар

Цайвар саарал металл хавтан / CMYK C 010%, M 005%, Y 005%, K 015%

Бор шаргал өнгийн метал дээвэр / CMYK C 020%, M 040%, Y 070%, K 015%

Хар саарал өнгийн хиймэл чулуун хавтан / CMYK C 056%, M 043%, Y 041%, K 031%

Бор шаргал өнгийн WPC / CMYK C 022%, M 047%, Y 099%, K 020%

CATALYST

КАТАЛИСТ ПРОЖЕКТ ХХК

Утас:96083333 И-мэйл:nouhaus.llc@gmail.com

Төв аймаг, Баян-Өнжүүл сум
Ажилчдын амины сууцны барилга

Нүүр тал /X1-X2, X2-X1/

Архитектор		Э.Лхагвадорж	ЕГ Шифр: СТ-25/05-08	Масштаб: M1:100	Огноо: 2025-05
Гүйцэтгэсэн		Э.Лхагвадорж			
Шалгасан		С.Мөнхбаяр	ТГ Шифр:	Зургийн дугаар: БА-6	Бүх хуудас:

A3

НҮҮР ТАЛ /Y1-Y3/ М1:100

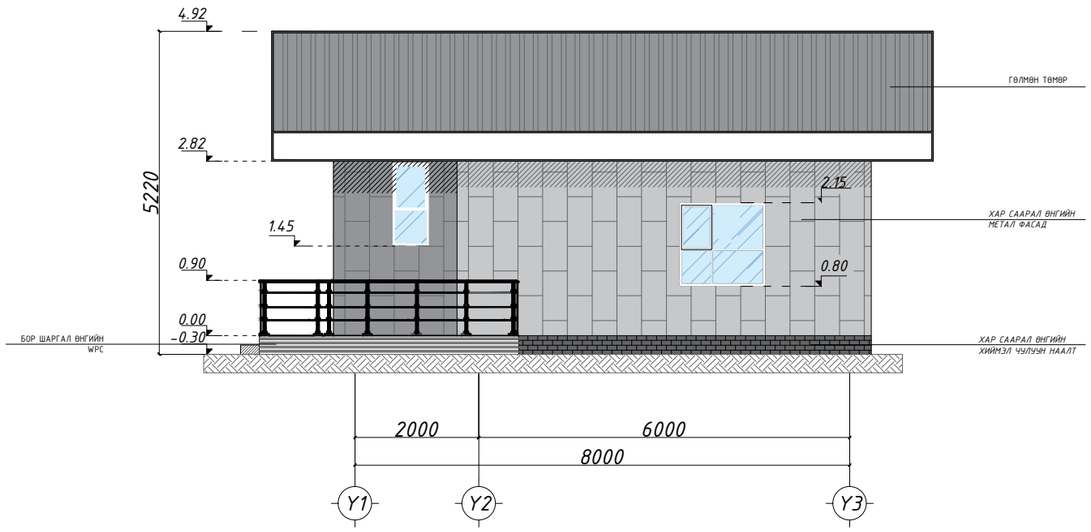

НҮҮР ТАЛ /Y3-Y1/ М1:100

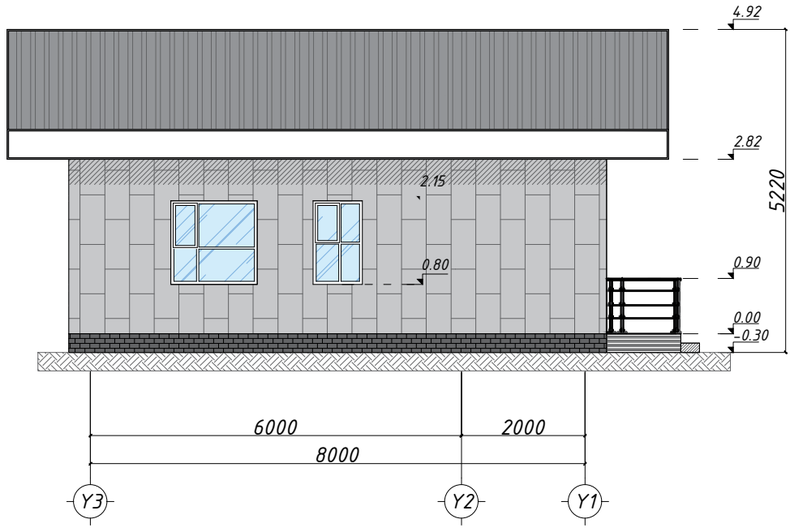

Тайлбар

Цайвар саарал металл хавтан / CMYK C 010%, M 005%, Y 005%, K 015%

Бор шаргал өнгийн метал дээвэр / CMYK C 020%, M 040%, Y 070%, K 015%

Хар саарал өнгийн хиймэл чулуун хавтан / CMYK C 056%, M 043%, Y 041%, K 031%

Бор шаргал өнгийн WPC / CMYK C 022%, M 047%, Y 099%, K 020%

CATALYST

КАТАЛИСТ ПРОЖЕКТ ХХК

Утас:96083333 И-мэйлnouhaus.llc@gmail.com

Төв аймаг, Баян-Өнжүүл сум
Ажилчдын амины сууцны барилга

Нүүр тал /Y1-Y3, Y3-Y1/

Архитектор		Э.Лхагвадорж	ЕГ Шифр: СТ-25/05-08	Масштаб: М1:100	Огноо: 2025-05
Гүйцэтгэсэн		Э.Лхагвадорж	ТГ Шифр:	Зургийн дугаар: БА-7	Бүх хуудас:
Шалгасан		С.Мөнхбаяр			

А3

Ц-1	ГАДНА ЦОНХ
Тоо ширхэг	1ш
Цонхны хэмжээ	1200x600
Самбарын төрөл	Вакум цонх

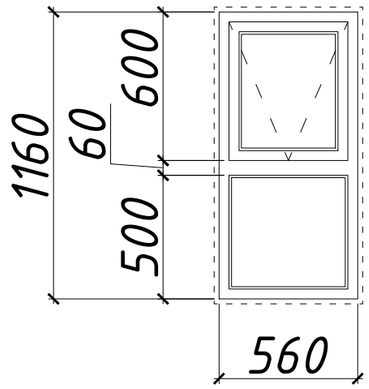

Ц-2	ГАДНА ЦОНХ
Тоо ширхэг	1ш
Цонхны хэмжээ	1350x1400
Самбарын төрөл	Вакум цонх

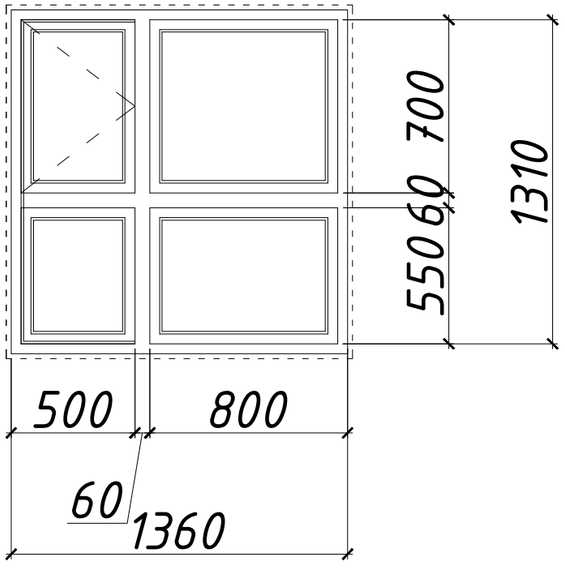

Ц-3	ГАДНА ЦОНХ
Тоо ширхэг	1ш
Цонхны хэмжээ	1350x800
Самбарын төрөл	Вакум цонх

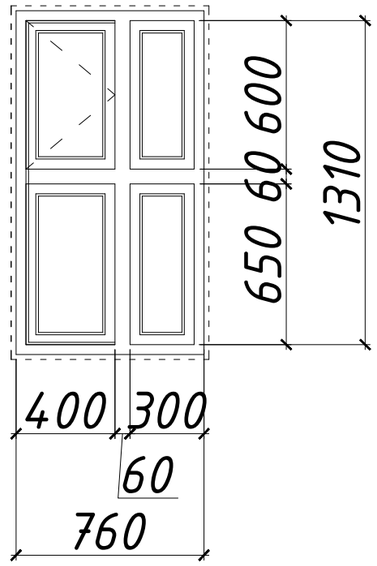

Ц-4	ГАДНА ЦОНХ
Тоо ширхэг	1ш
Цонхны хэмжээ	2000x1800
Самбарын төрөл	Вакум цонх

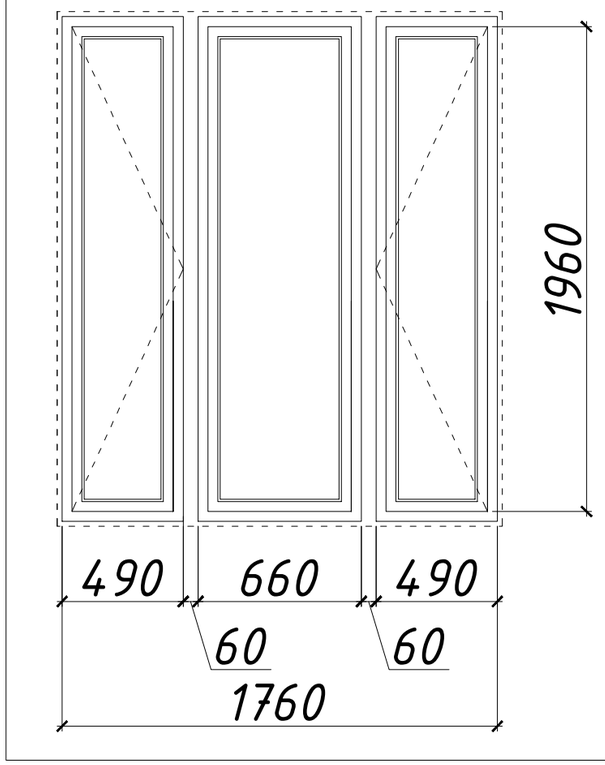

ГХ-1	ГАДНА ХААЛГА
Тоо ширхэг	1ш
Цонхны хэмжээ	2200x1000
Самбарын төрөл	Дулаалгатай металл хаалга

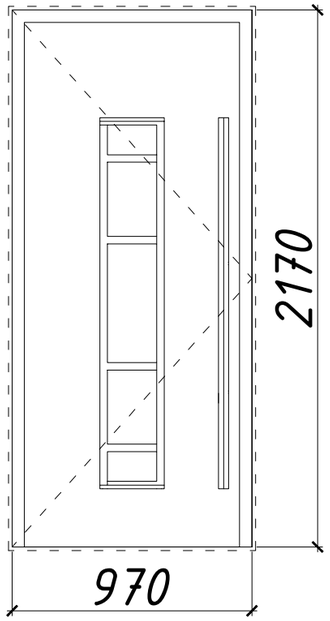

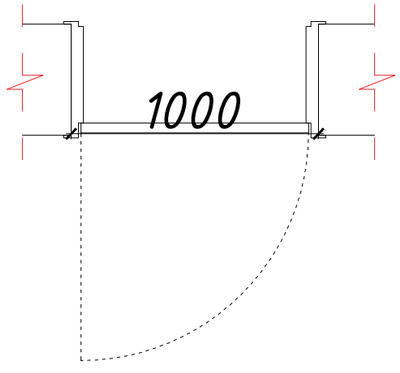

ЦОНХНЫ СХЕМ, ХААДГАНЫ СХЕМ, НЭГДСЭН ТҮҮВЭР

ТАЙЛБАР

- Зураг цонх, хаалганы загвар үндсэн хэмжээг үзүүлсэн ба олон улсын *MNS* болон *ISO* стандартын шаардлага хангасан үйлдвэрийн сайн чанарын хаалга захиалан үгсарна. /MNS5802:2007, MNS5874:2008, MNS:2011, MNS6266:2011/
- Цонх, хаалгыг барилга үгсралтын ажлаас урьдчилан захиалсан тохиолдолд дүүргэгч хананд нүхийг цонхонд тааруулан гаргах шаардлагатай.
- Хаалга, цонхыг захиалахдаа дахин нарийвчлан тоо, хэмжээг гаргаж захиална.
- Цонх, хаалганы өнгө загварыг захиалагчийн хүсэлтийн дагуу сонгож үгсарна.
- Завсар зайг шингэн хөөсөөр чигжиж дулаална.
- Хаалганы баруун зүүнийг өөрт онгойх талаар баруун зүүнээр дотор тодорхойлсон болно.

№	Марк	Хэмжээ H x L	1-р давхар	Нийт
1	Ц-1	1350x600	1	1
2	Ц-2	1350x1400	1	1
3	Ц-3	1350x800	1	1
4	Ц-4	2000x1800	1	1
5	ГХ-1	2200x1000	1	1

CATALYST
КАТАЛИСТ ПРОЖЕКТ ХХК
Утас:96083333 И-мэйлnouhaus.llc@gmail.com

Төв аймаг, Баян-Өнжүүл сум
Ажилчдын амины сууцны барилга

Хаалганы схем, цонхны схем, нэгдсэн түүвэр

Архитектор		Э.Лхагвадорж	ЕГ Шифр: СТ-25/05-08	Масштаб: M1:25	Огноо: 2025-05
Гүйцэтгэсэн		Э.Лхагвадорж	ТГ Шифр:	Зургийн дугаар: БА-8	Бүх хуудас:
Шалгасан		С.Мөнхбаяр			

А3

ТЕРРАСНЫ БАЙГУУЛАЛТ М1:100

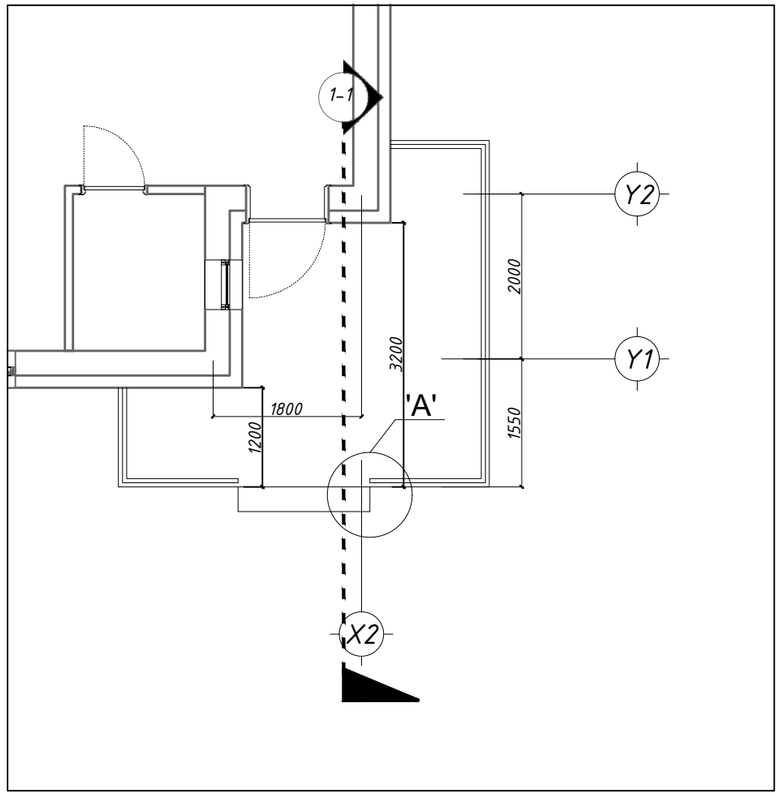

Огтлол 1-1 М1:50

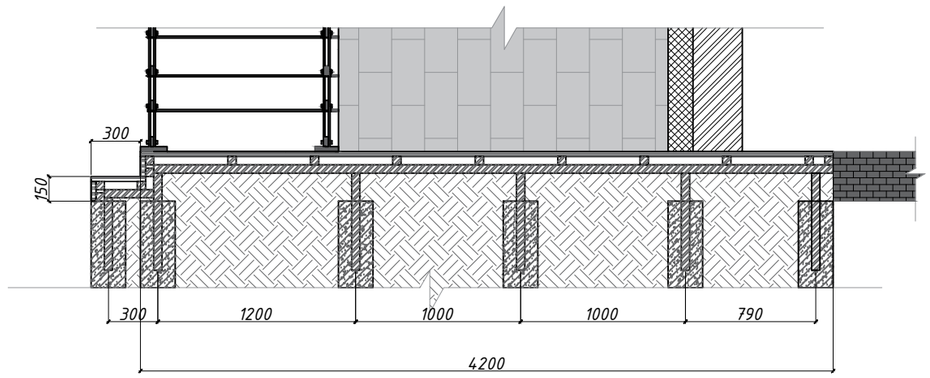

Хэсэглэл А М1:25

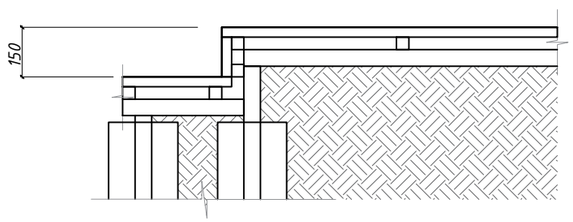

CATALYST КАТАЛИСТ ПРОЖЕКТ ХХК Утас:96083333 И-мэйлmouhaus.llc@gmail.com	Төв аймаг, Баян-Өнжүүл сум Ажилчдын амины сууцны барилга				
	Гадна довжооны хэсэгчилсэн байгуулалт				
Архитектор		Э.Лхагвадорж	ЕГ Шифр: СТ-25/05-08	Масштаб: М1:100	Огноо: 2025-05
Гүйцэтгэсэн		Э.Лхагвадорж	ТГ Шифр:	Зургийн дугаар: БА-9	Бүх хуудас:
Шалгасан		С.Мөнхбаяр			

А3

ТЕХНОЛОГИЙН БАЙГУУЛАЛТ М1:150

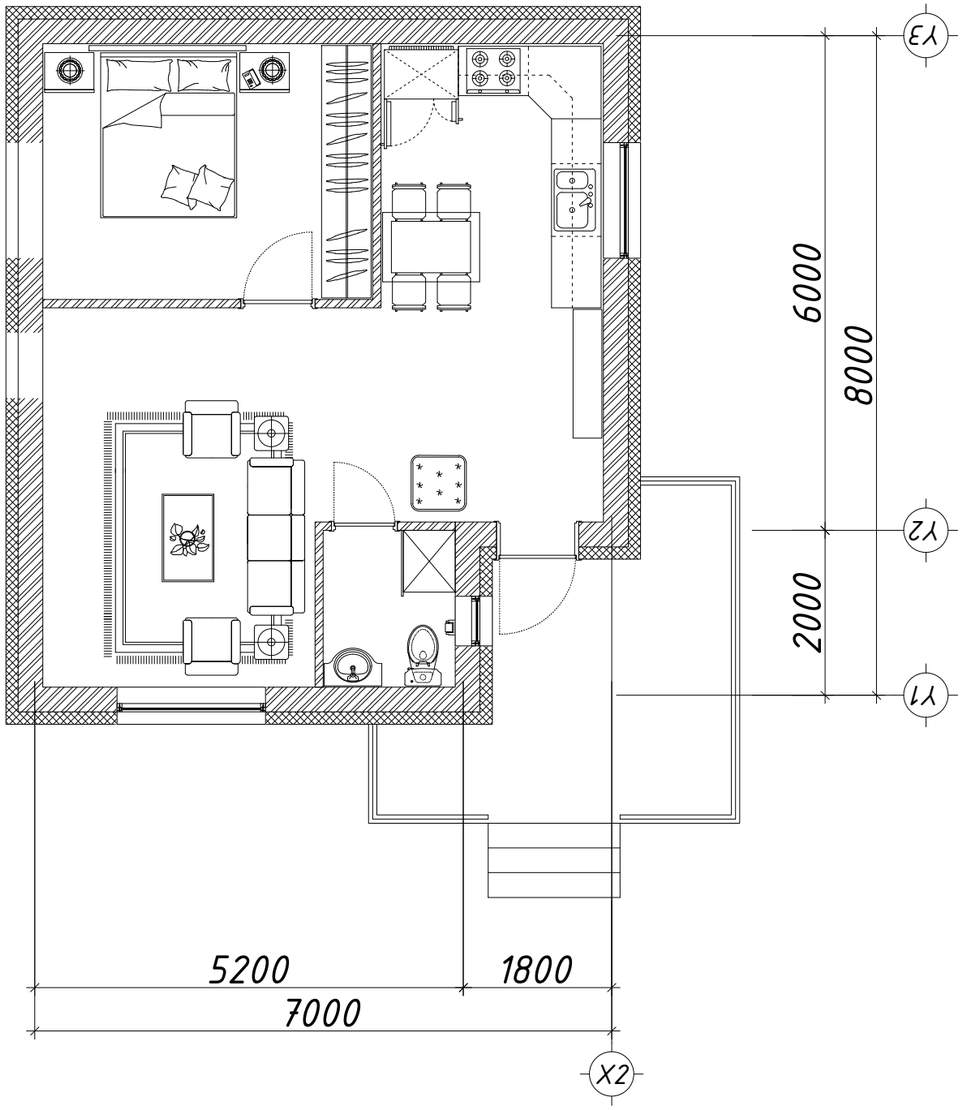

Д.Д	Өрөөний нэр	Талбай /м²/
	Үйлчилгээ	48.3600
1	Зочны өрөө	17.26
2	Унтлагын өрөө	12.40
3	Гал тогоо	11.34
4	Үүдний хэсэг	4.32
5	Ариун цэврийн өрөө	3.04

CATALYST
КАТАЛИСТ ПРОЖЕКТ ХХК
Утас:96083333 И-мэйл:nouhaus.llc@gmail.com

Төв аймаг, Баян-Өнжүүл сум
Ажилчдын амины сууцны барилга

Технологийн байгуулалт

Архитектор		Э.Лхагвадорж	ЕГ Шифр: СТ-25/05-08	Масштаб: М1:150	Огноо: 2025-05
Гүйцэтгэсэн		Э.Лхагвадорж	ТГ Шифр:	Зургийн дугаар: БА-10	Бүх хуудас:
Шалгасан		С.Мөнхбаяр			

А3