"DUCAT" Co., Ltd
Engineering Design

Тусгай зөвшөөрөл: ЗТ16-29/22
Зургийн шифр: DC-24-АЗ-56

Улаанбаатар хот, Хан-Уул дүүрэг, 14-р хороо, ЗДТГазар

59-р ДУНД СУРГУУЛИЙН БАРИЛГА

/Барилга бүтээцийн ажлын зураг - хуудас 173-308/

"Дукат" ХХК-ийн захирал: /Б.Алтанцэцэг/

Улаанбаатар хот 2025 он

РАМЫН БАЙРШЛЫН СХЕМ /ТҮВШИН 3.50; 7.10; 10.70/ М1:200

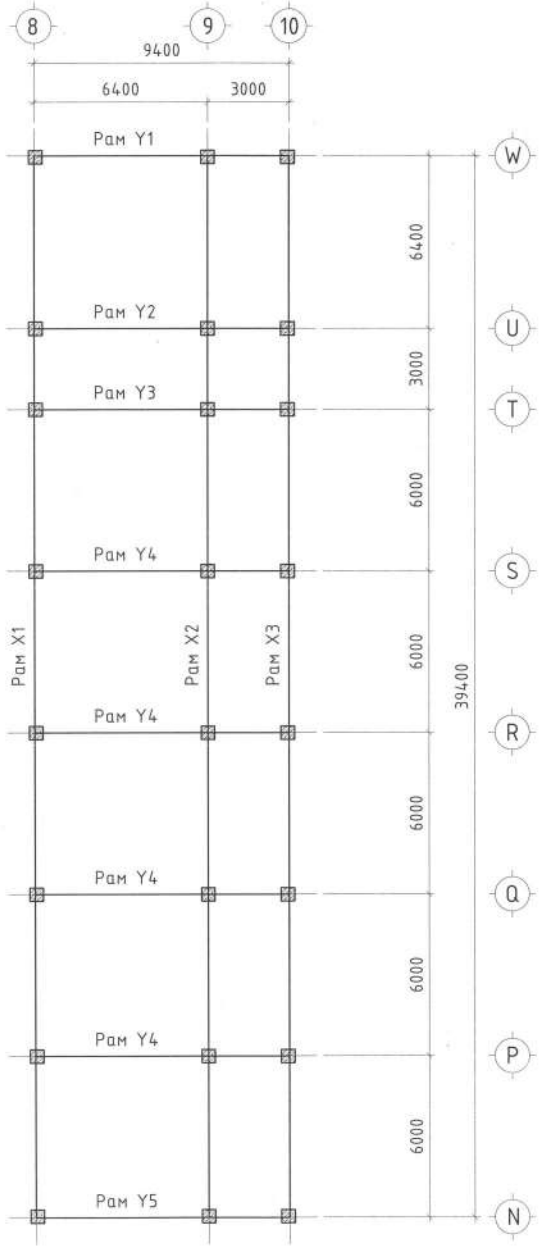

ТАЙЛБАР

1. Барилгын дээцын үндсэн бүтээц нь цутгамал төмөр бетон каркас байна. Төмөр бетон каркасыг B25 ангийн бетон, SD390, SR325, A240 ангийн арматураар зураг төсөлд тооцож тусгасан.
2. Каркасыг давхар тус бүрээр нь цутгах ба цутгалтын явцад гарах ажлын зааг бүюу тасралтын дараа үргэлжлүүлэн цутгахдаа гадаргууд тогтсон цементэн өнгөрийг арилгаж, бетон цутгахын өмнө сайтар услах шаардлагатай.
3. Хэв хашмал нь бат бэх, тогтвортой нөхцлөөр хангагдсан байх шаардлагатай бөгөөд бетоны бат бэх 70% хүрэхээс өмнө бүюу 28 хоногоос өмнө хэв хашмалыг задалж авч болохгүй.
4. Арматур, хэвийг үгсрах явцад уг рамтай холбогдох ханын торын гарганлгаа арматурыг хэвний зурагт үзүүлсний дагуу байрлууна.
5. Бетон зуурмагаас холбогдох дүрмийн дагуу дээж авч төслийн маркад хүрч байгаа эсэхийг тодорхойлуулах шаардлагатай.
6. Цутгамал төмөр бетоны ажлыг гүйцэтгэхдээ БНбД 52-02-05, БНбД 52-01-10-н холбогдох заалтуудыг нарийн баримталбал зохино.

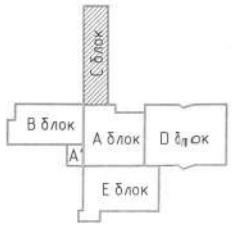

DC "ДУКАТ" ХХК Ducat.dc@gmail.com 99109303, 99084477	Улаанбаатар хот, Хан-Уул дүүрэг, 14-р хороо, ЗДТГазар "59-р СУРГУУЛИЙН БАРИЛГА" /С-БЛОК/				
	Цутгамал төмөр бетон рамын байршлын схем				
	Инженер	Н.Мөнхбат	ЕГ Шифр: DC-24-АЗ-56	Масштаб: 1:200	Огноо: 2025.03 сар
	Гүйцэтгэсэн	А.Золбоо	ТГ Шифр:	Зургийн дугаар: ББ-174	Хуудас: 08
	Шалгасан	Г.Төмөрхуяг			

АЗ

РАМ Х1-Н ХЭВ /8-тэнхлэг дагуу/

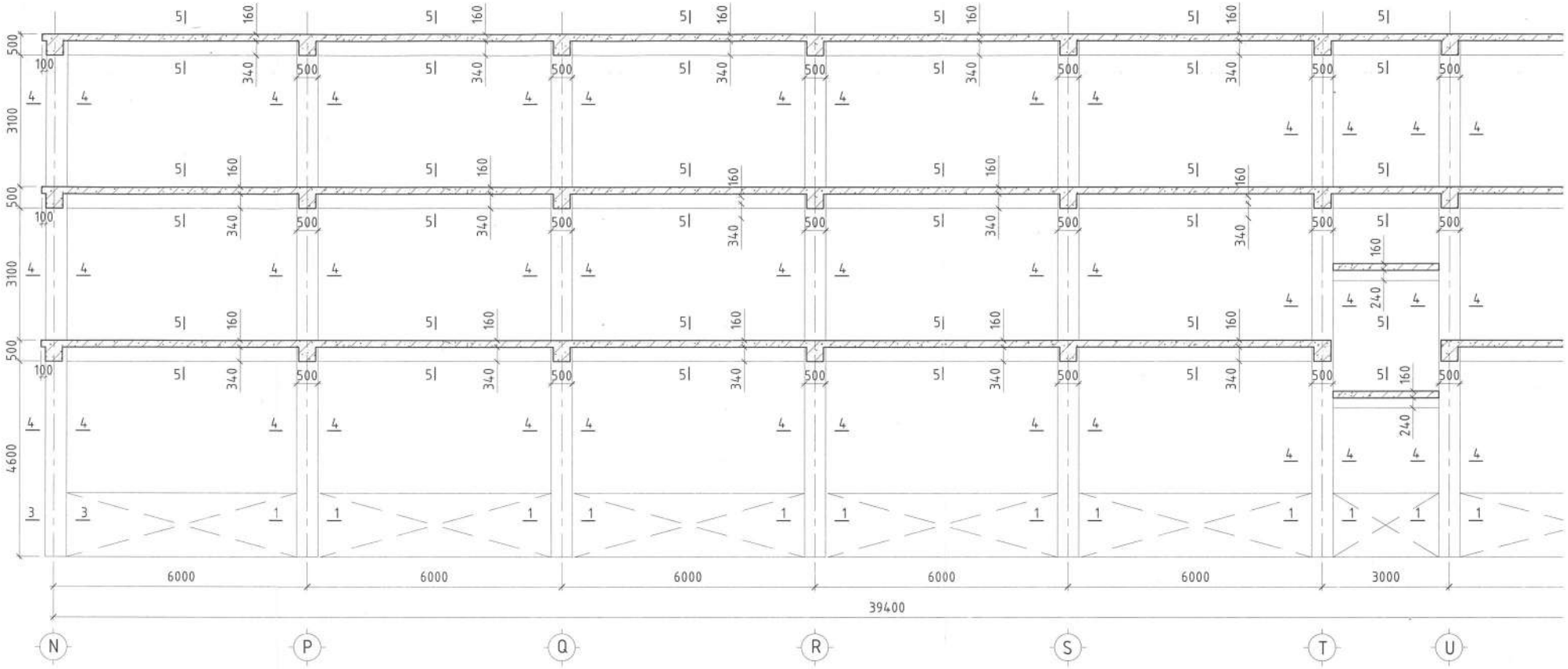

1-1

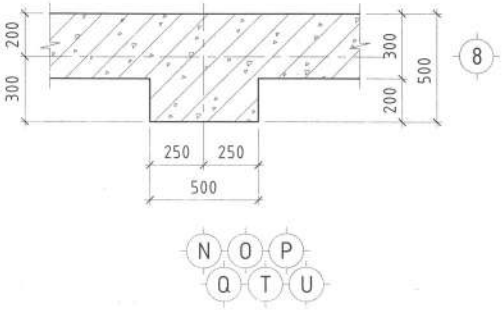

2-2

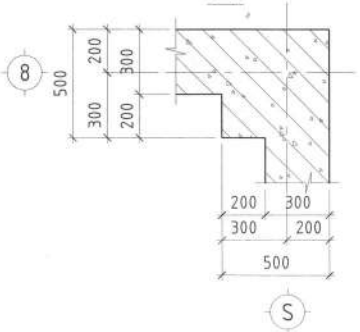

3-3

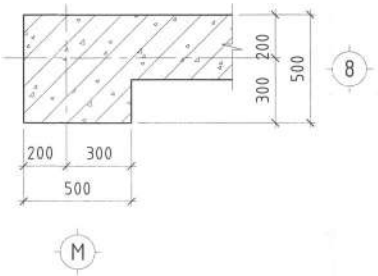

4-4

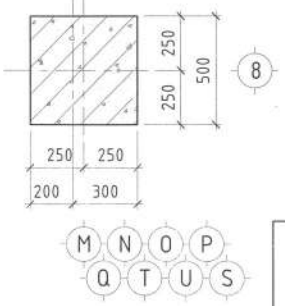

5-5

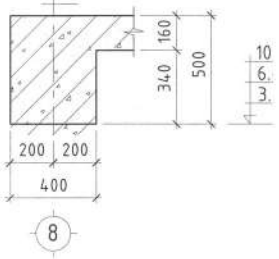

DC "ДУКАТ" ХХК Ducat.dc@gmail.com 99109303, 99084477	Улаанбаатар хо "59-р Рам
Инженер	
Гүйцэтгэсэн	
Шалгасан	

РАМ Х1-Н ХЭВ /8-тэнхлэг дагуу/

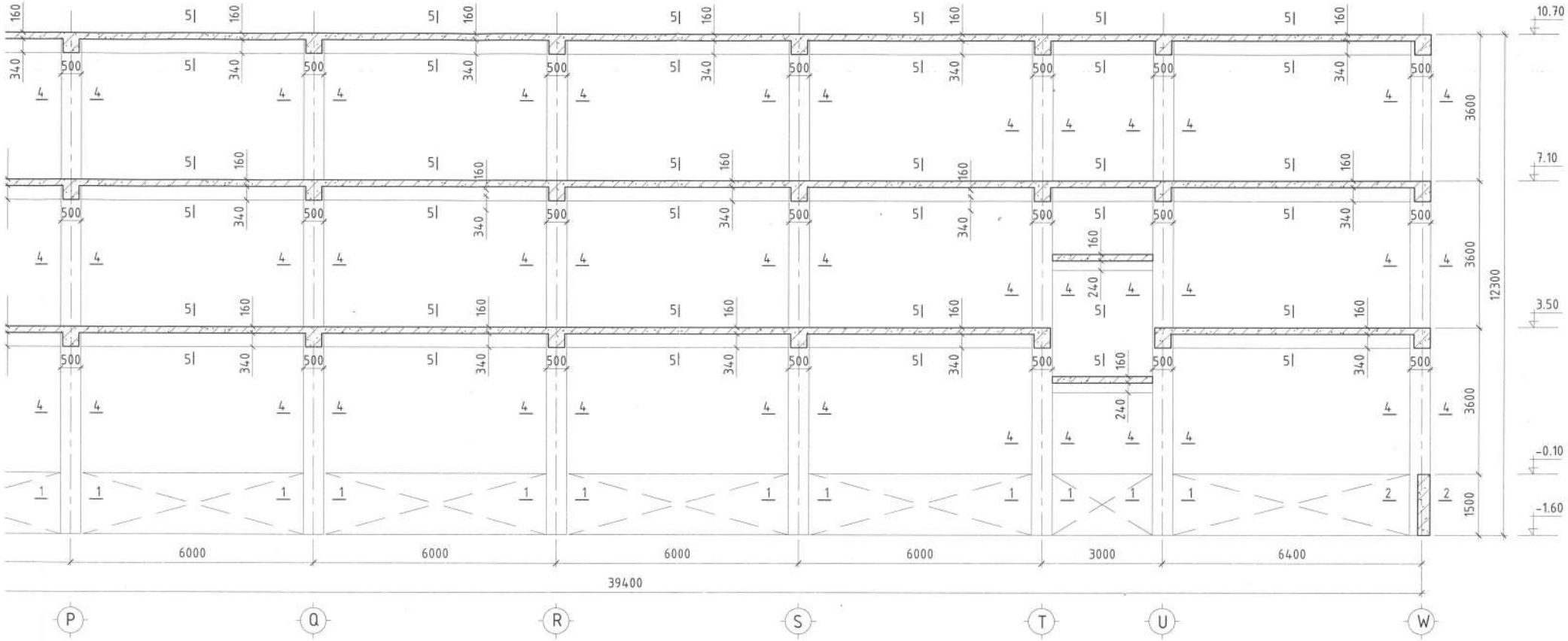

2-2

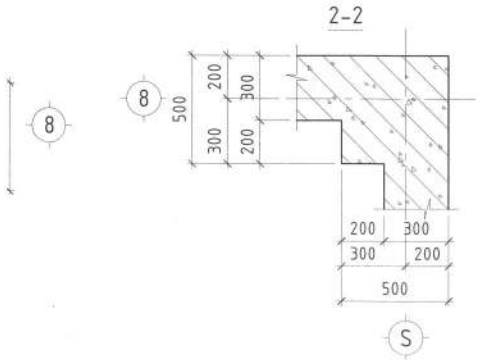

3-3

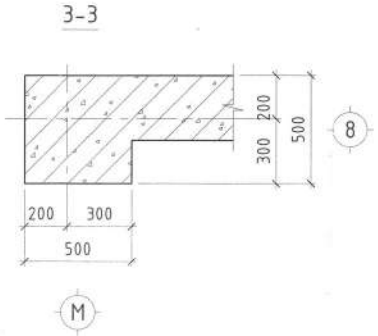

4-4

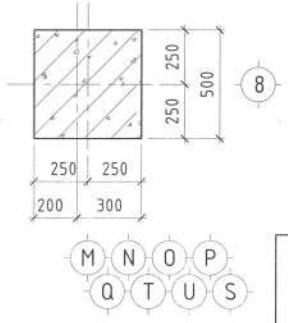

5-5

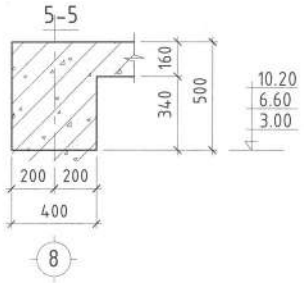

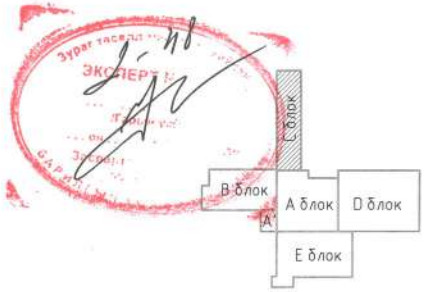

DC "ДУКАТ" ХХК Ducat.dc@gmail.com 99109303, 99084477	Улаанбаатар хот, Хан-Уул дүүрэг, 14-р хороо, ЗДТГазар "59-р СУРГУУЛИЙН БАРИЛГА" /С-БЛОК/ Рам Х1-ийн хэв /8 тэнхлэг дагуу/				
Инженер		Н.Мөнхбат	ЕГ Шифр: DC-24-A3-56	Масштаб: 1:100, 50	Огноо: 2025-03 сар
Гүйцэтгэсэн		А.Золбоо	ТГ Шифр:	Зургийн дугаар: ББ-175	Хуудас: 308
Шалгасан		Г.Төмөрхуяг			

A3

РАМ Х2-Н ХЭВ /9-тэнхлэг дагуу/

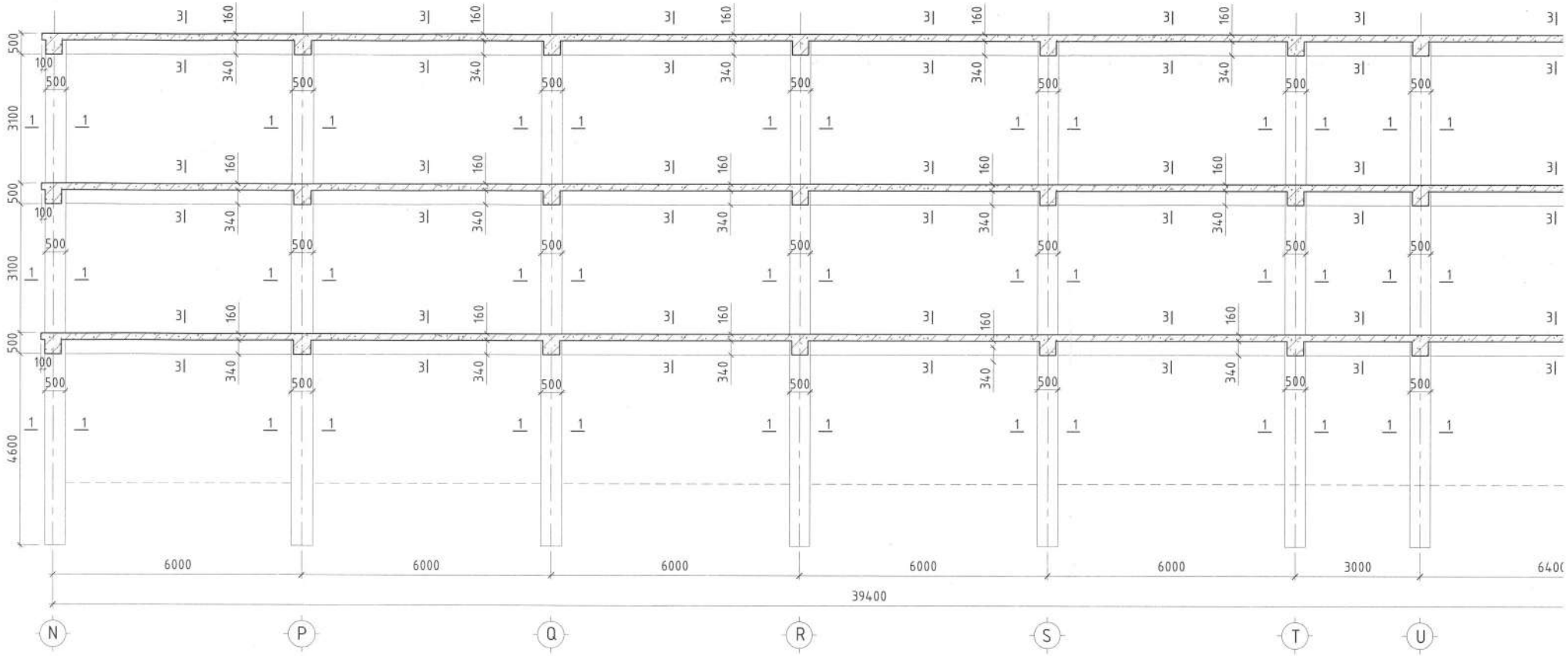

1-1

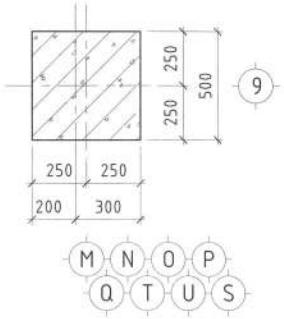

2-2

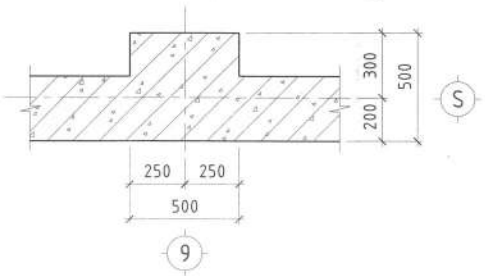

3-3

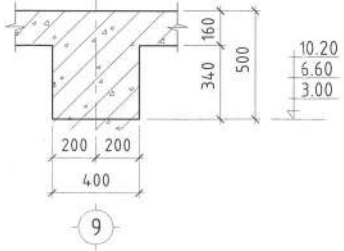

DC "ДУКАТ" ХХК Ducat.dc@gmail.com 99109303, 99084477	Улаанбаатар хо "59-р Рам
Инженер	
Гүйцэтгэсэн	
Шалгасан	

РАМ Х2-Н ХЭВ /9-тэнхлэг дагуу/

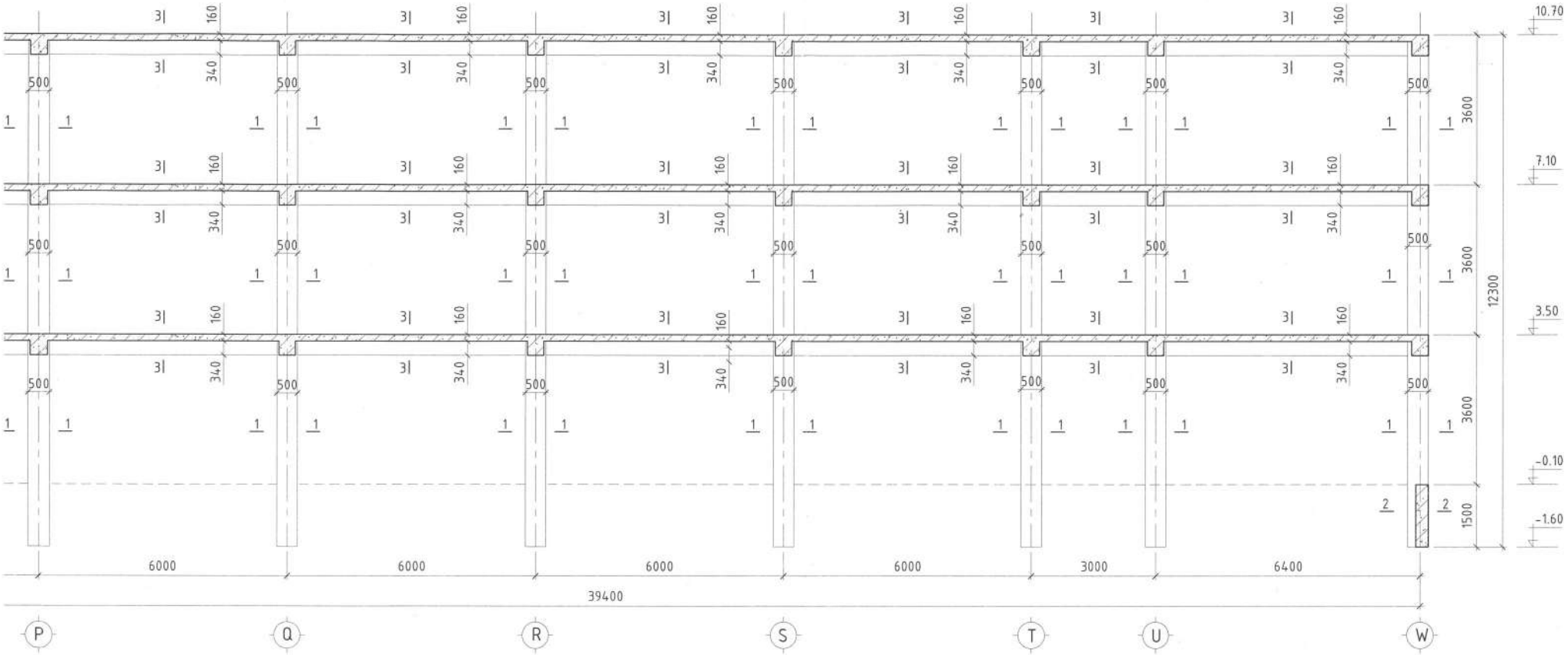

2-2

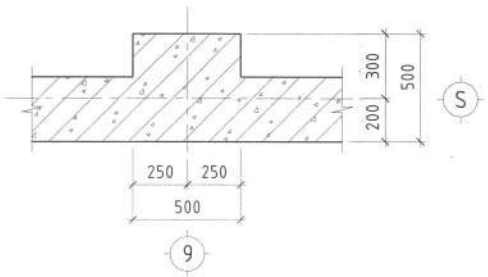

3-3

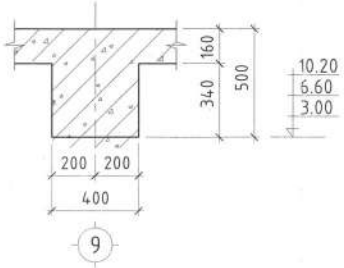

DC "ДУКАТ" ХХК Ducat.dc@gmail.com 99109303, 99084477	Улаанбаатар хот, Хан-Уул дүүрэг, 14-р хороо, ЗДТГазар "59-р СУРГУУЛИЙН БАРИЛГА" /С-БЛОК/ Рам Х2-ийн хэв /9 тэнхлэг дагуу/				
Инженер	Н.Мөнхбат	ЕГ Шифр: DC-24-АЗ-56	Масштаб: 1:100, 50	Огноо: 2025-03 сар	
Гүйцэтгэсэн	А.Золбоо	ТГ Шифр:	Зургийн дугаар: ББ-176	Хуудас: 308	
Шалгасан	Г.Төмөрхуяг				

АЗ

РАМ Х3-Н ХЭВ /10-тэнхлэг дагуу/

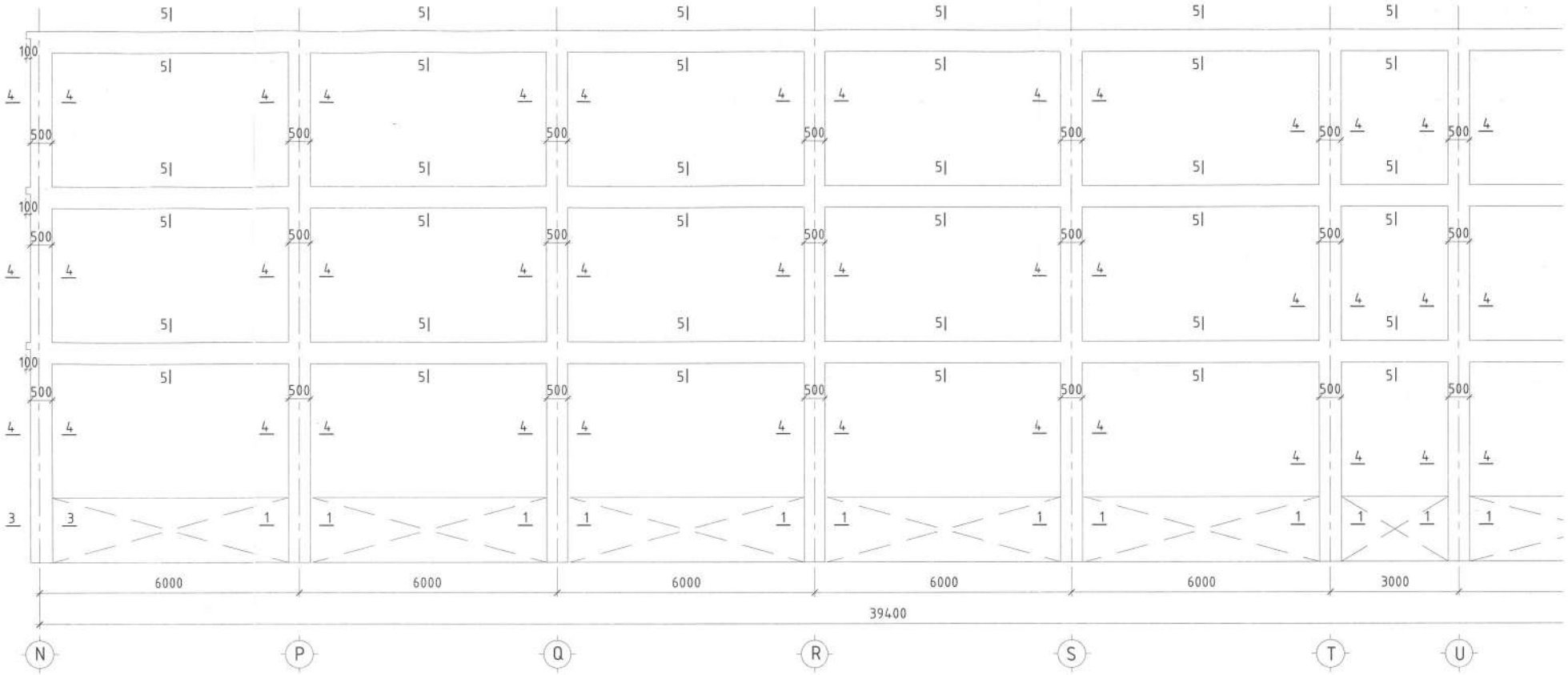

1-1

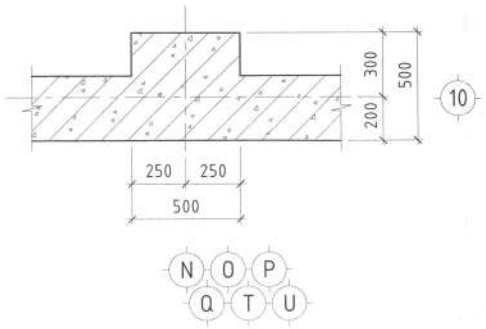

2-2

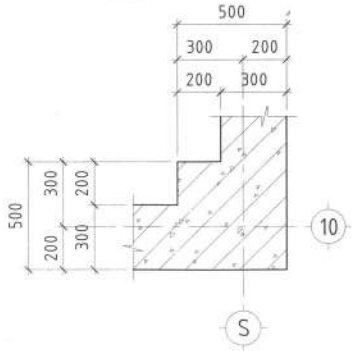

3-3

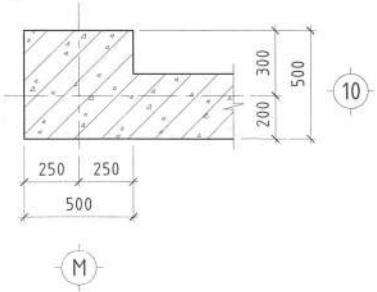

4-4

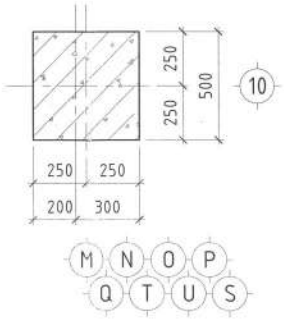

5-5

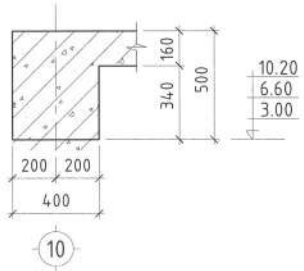

DC "ДУКАТ" ХХК Ducat.dc@gmail.com 99109303, 99084477	Улаанбаатар х
	"59-р
	Рам
Инженер	
Гүйцэтгэсэн	
Шалгасан	

РАМ ХЗ-Н ХЭВ /10-тэнхлэг дагуу/

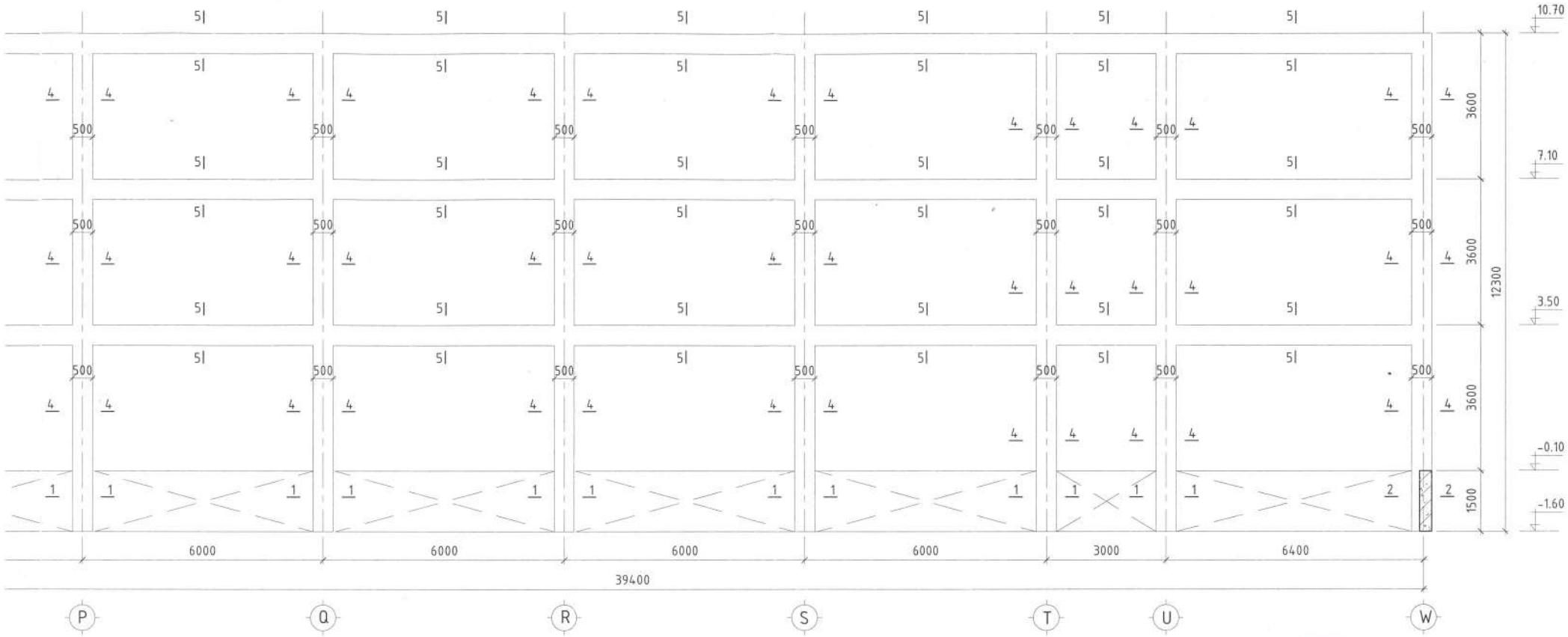

2-2

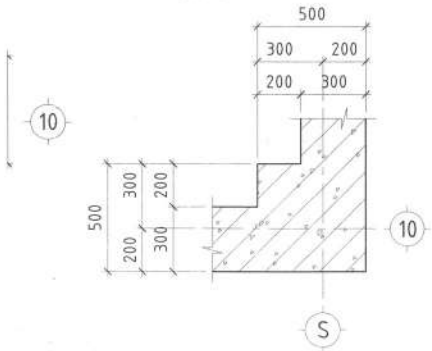

3-3

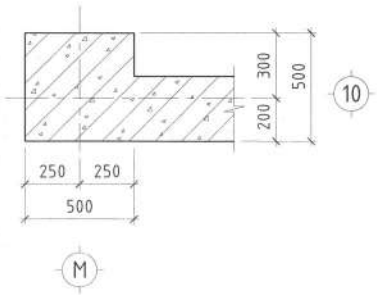

4-4

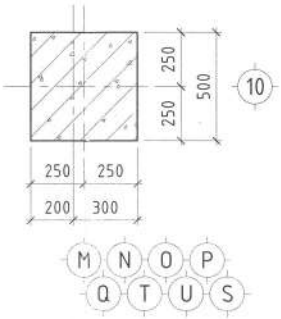

5-5

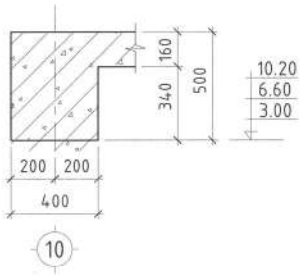

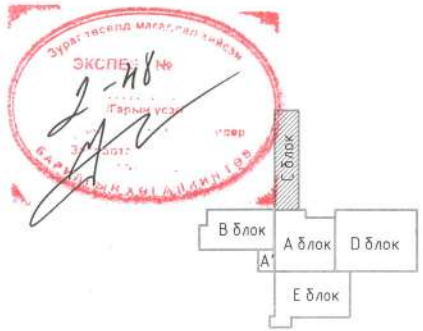

DC "ДУКАТ" ХХК Ducat.dc@gmail.com 99109303, 99084477	Улаанбаатар хот, Хан-Уул дүүрэг, 14-р хороо, ЗДТГазар "59-р СУРГУУЛИЙН БАРИЛГА" /С-БЛОК/ Рам ХЗ-ийн хэв /10 тэнхлэг дагуу/				
Инженер		Н.Мөнхбат	ЕГ Шифр: DC-24-АЗ-56	Масштаб: 1:100, 50	Огноо: 2025-03 сар
Гүйцэтгэсэн		А.Золбоо	ТГ Шифр:	Зургийн дугаар: ББ-177	Хуудас: 308
Шалгасан		Г.Төмөрхуяг			

АЗ

РАМ Y1-Н ХЭВ /S-тэнхлэг дагуу/

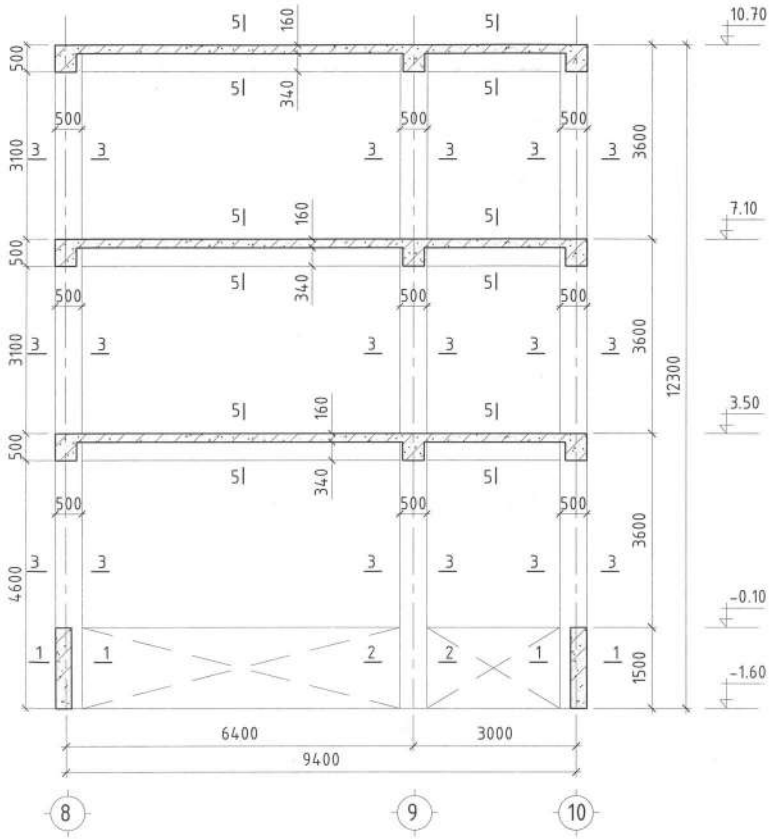

РАМ Y2-Н ХЭВ /U-тэнхлэг дагуу/

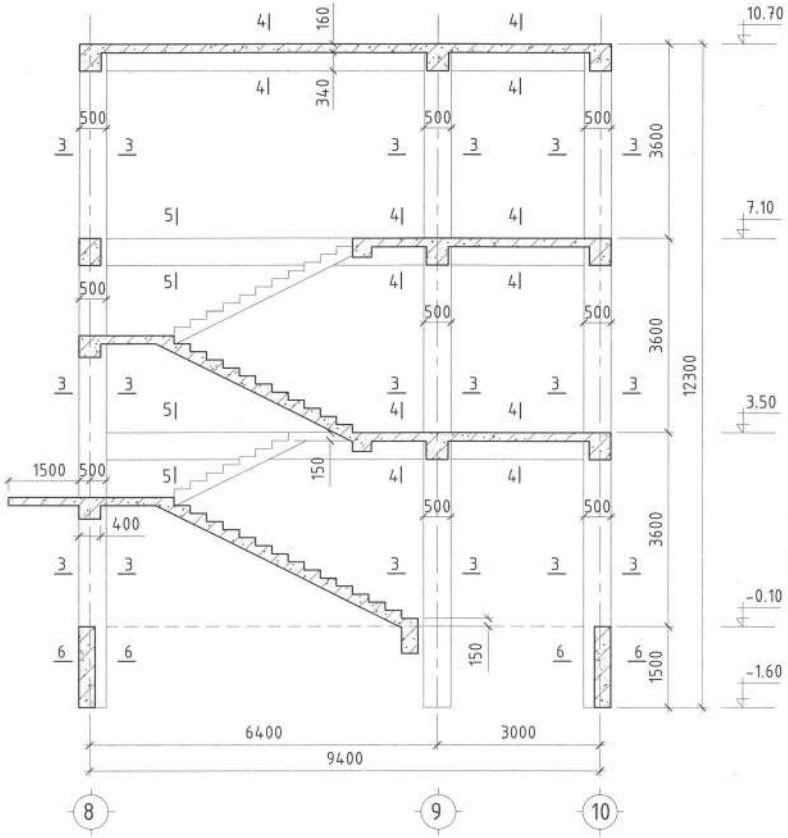

1-1

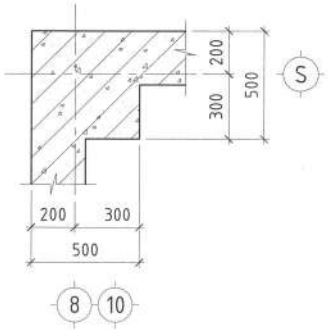

2-2

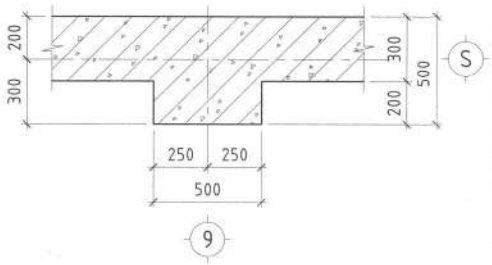

3-3

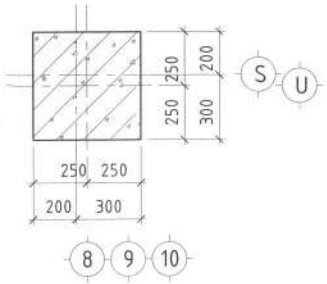

4-4

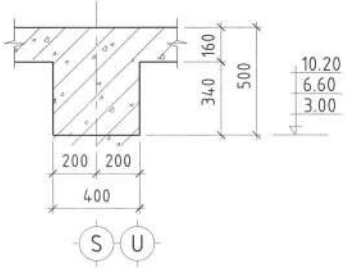

5-5

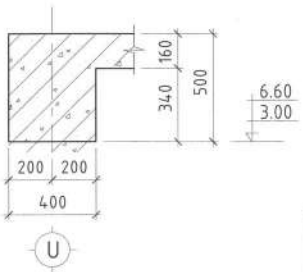

6-6

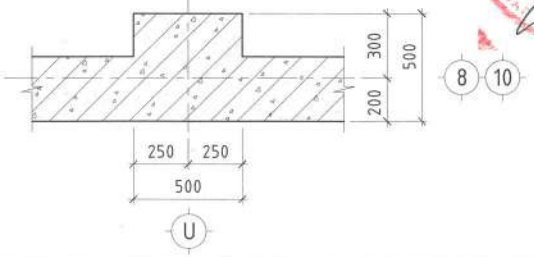

DC "ДУКАТ" ХХК Ducat.dc@gmail.com 99109303, 99084477	Улаанбаатар хот, Хан-Уул дүүрэг, 14-р хороо, ЗДТГазар "59-р СУРГУУЛИЙН БАРИЛГА" /С-БЛОК/ Рам Y1, Y2-ийн хэв /S, U тэнхлэг дагуу/				
	Инженер	Н.Мөнхбат	ЕГ Шифр: DC-24-А3-56	Масштаб: 1:100, 50	Огноо: 2025.03 сар
	Гүйцэтгэсэн	А.Золбоо	ТГ Шифр:	Зургийн дугаар: ББ-178	Хуудас: 3/08
	Шалгасан	Г.Төмөрхуяг			

РАМ Y3-Н ХЭВ /Т-тэнхлэг дагуу/

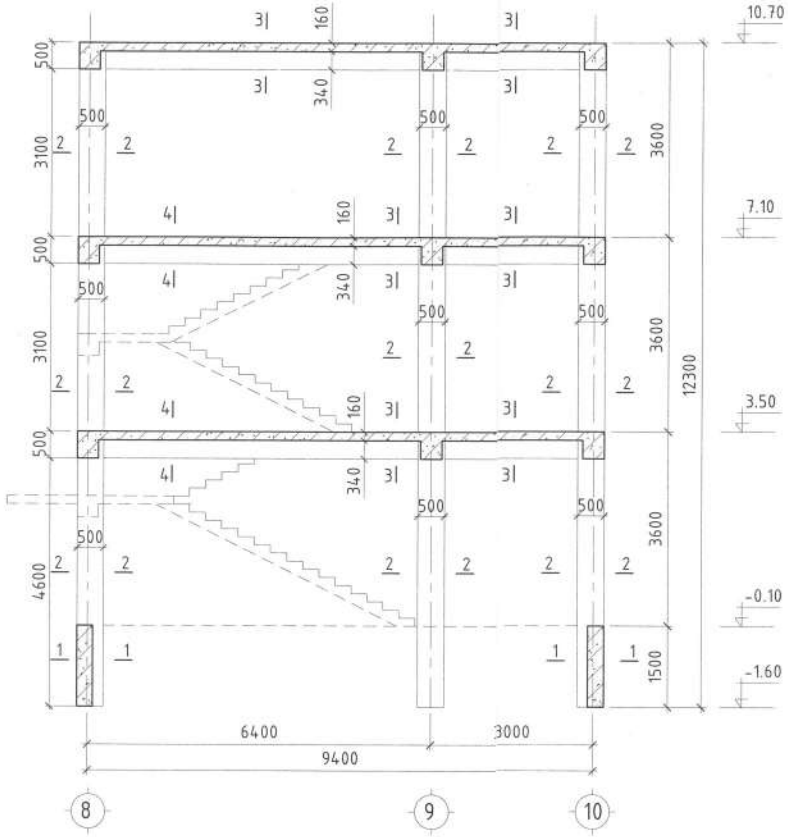

РАМ Y4-Н ХЭВ /Q, P, O,-тэнхлэг дагуу/

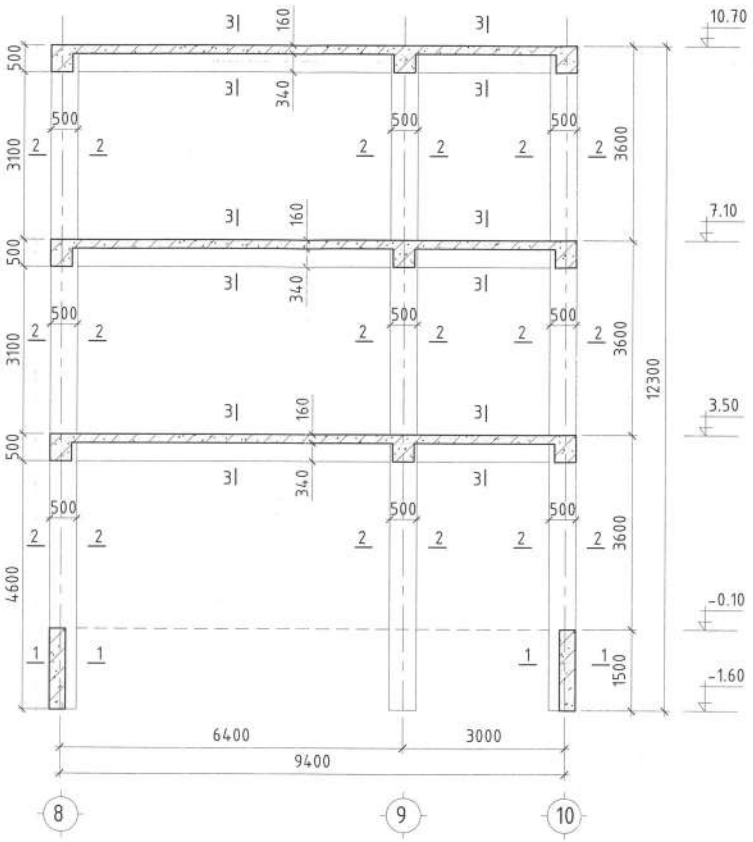

РАМ Y5-Н ХЭВ /М-тэ

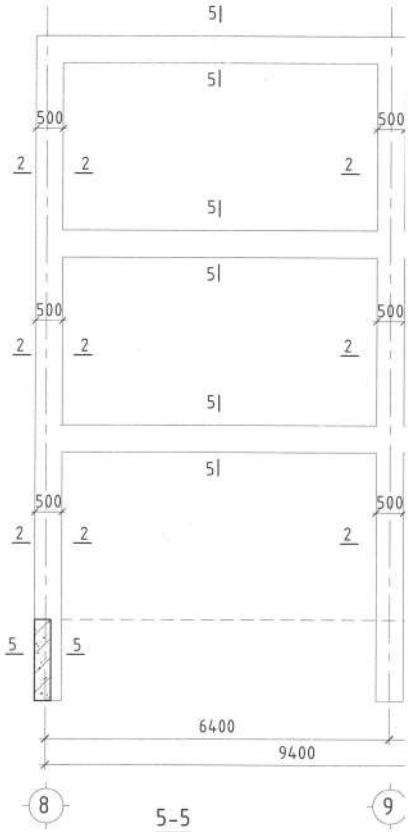

1-1

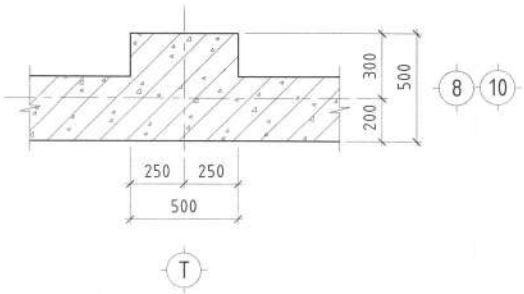

2-2

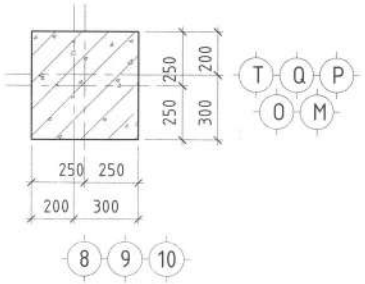

3-3

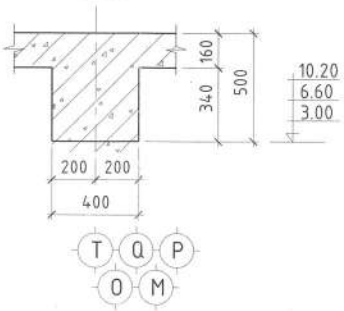

4-4

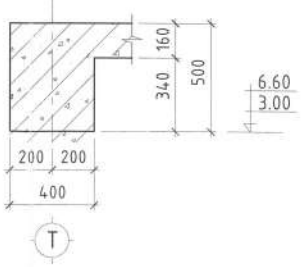

5-5

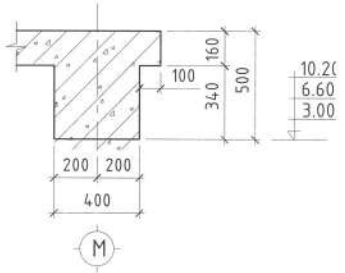

DC "ДУКАТ" ХХК Ducat.dc@gmail.com 99109303, 99084477	Улаанбаатар хо "59-р Рам Y3, Y4, Y
Инженер	
Гүйцэтгэсэн	
Шалгасан	

хлэг дагуу/

РАМ Y4-Н ХЭВ /Q, P, O,-тэнхлэг дагуу/

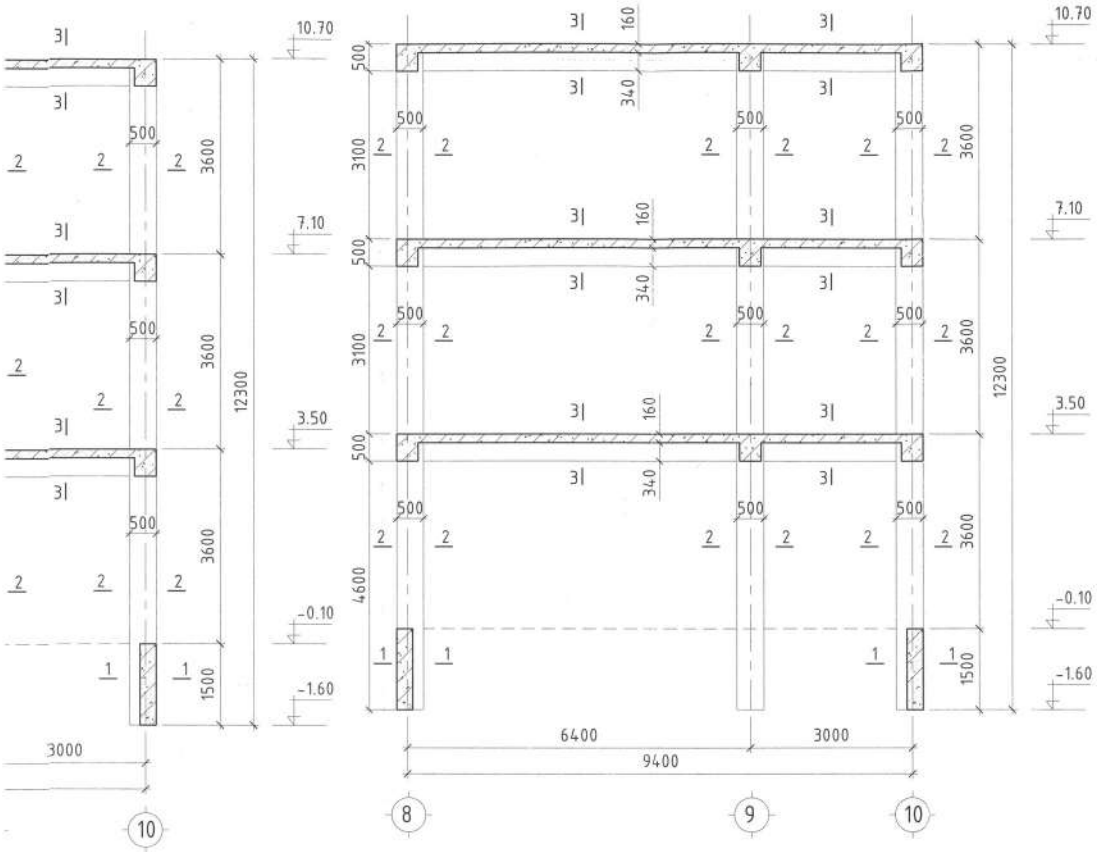

РАМ Y5-Н ХЭВ /М-тэнхлэг дагуу/

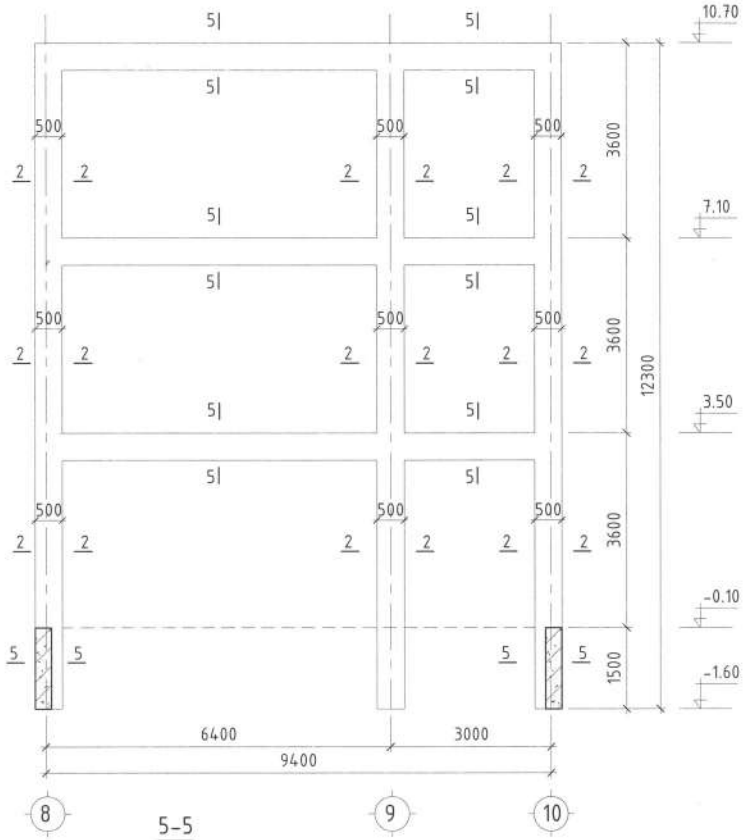

2-2

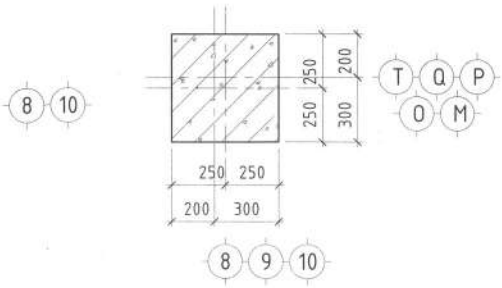

3-3

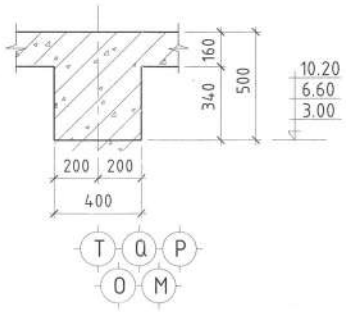

4-4

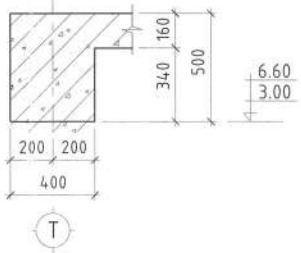

5-5

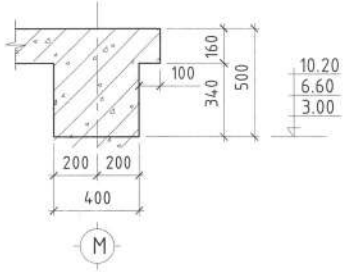

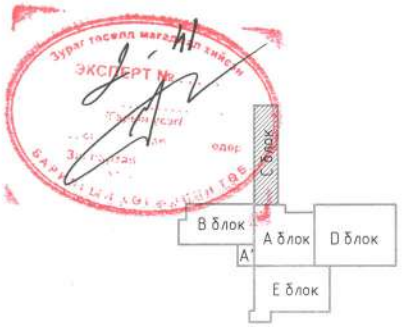

DC "ДУКАТ" ХХК Ducat.dc@gmail.com 99109303, 99084477	Улаанбаатар хот, Хан-Уул дүүрэг, 14-р хороо, ЗДТГазар "59-р СУРГУУЛИЙН БАРИЛГА" /С-БЛОК/			
	Рам Y3, Y4, Y5-ийн хэв /T, Q, P, O, M тэнхлэг дагуу/			
Инженер	Н.Мөнхбат	ЕГ Шифр: DC-24-АЗ-56	Масштаб: 1:100, 50	Огноо: 2025-03 сар
Гүйцэтгэсэн	А.Болбоо	ТГ Шифр:	Зургийн дугаар: ББ-179	Хуудас: 308
Шалгасан	Г.Төмөрхуяг			

БАГАНА, ДАМ НУРУУНЫ БАЙРШЛЫН СХЕМ /ТҮВШИН 3.50/ М1:200

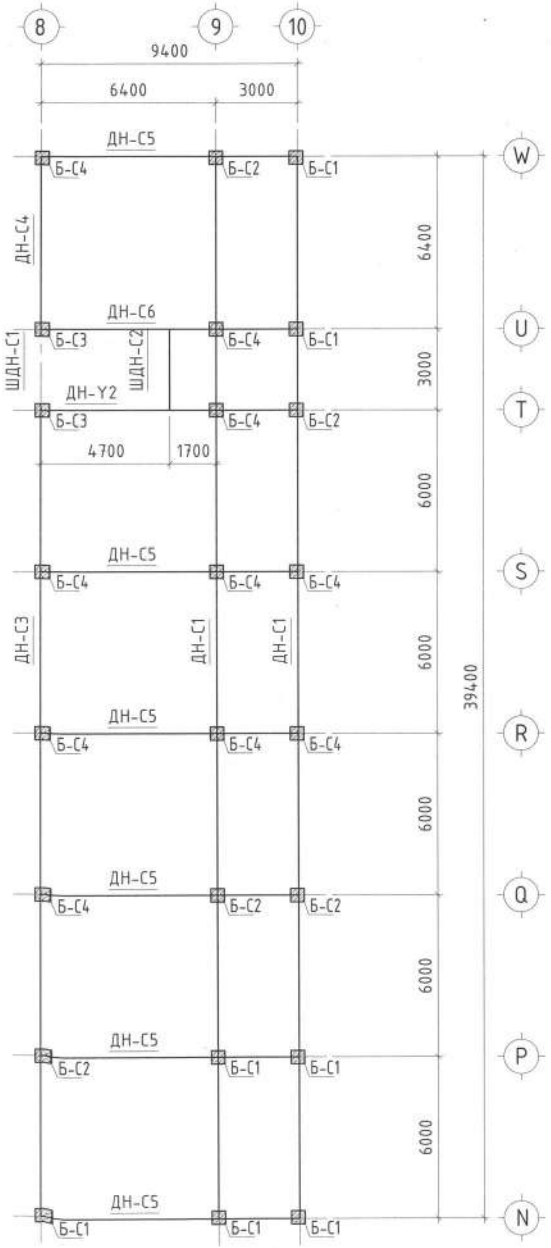

БАГАНА, ДАМ НУРУУНЫ БАЙРШЛЫН СХЕМ /ТҮВШИН 7.10/ М1:200

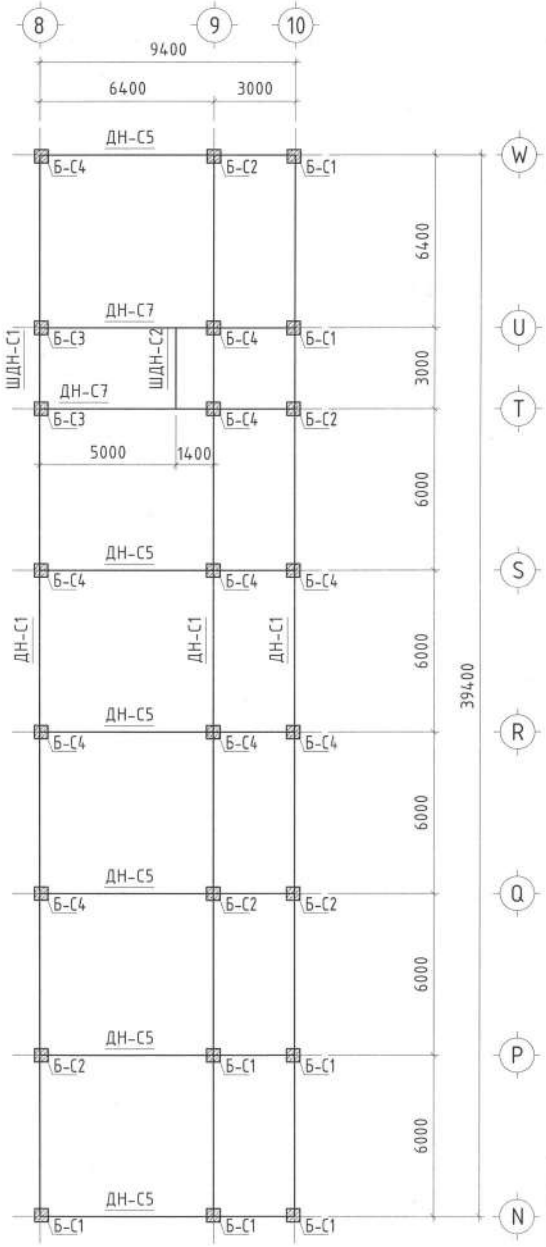

БАГАНА, ДАМ НУРУУНЫ БАЙРШЛЫН СХЕМ /ТҮВШИН 10.70/ М1:200

DC "ДУКАТ" ХХК Ducat.dc@gmail.com 99109303, 99084477	Улаанбаатар хот, Хан-Уул дүүрэг, 14-р хороо, ЗДТГазар "59-р СУРГУУЛИЙН БАРИЛГА" /С-БЛОК/				
	Багана, дам нурууны байршлын схем				
	Инженер	Н.Мөнхбат	ЕГ Шифр: DC-24-А3-56	Масштаб: 1:200	Огноо: 2025-03 сар
	Гүйцэтгэсэн	А.Золбоо	ТГ Шифр:	Зургийн дугаар: ББ-180	Хуудас: 3/3
	Шалгасан	Г.Төмөрхуяг			

А3

БАГАНА Б-С1 М1:50

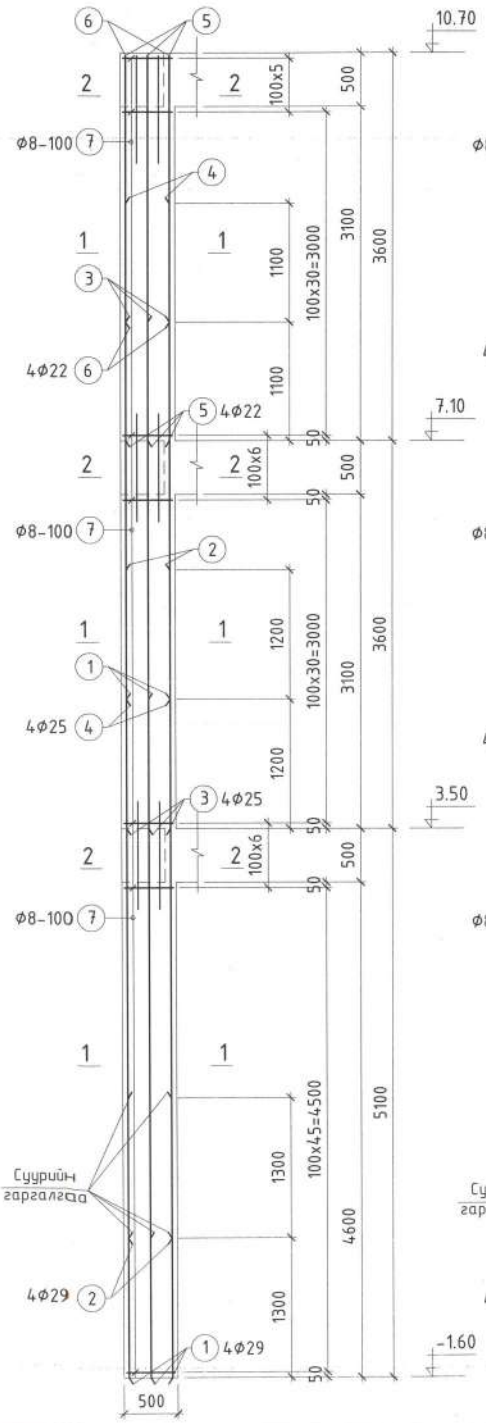

БАГАСНА Б-С2 М1:50

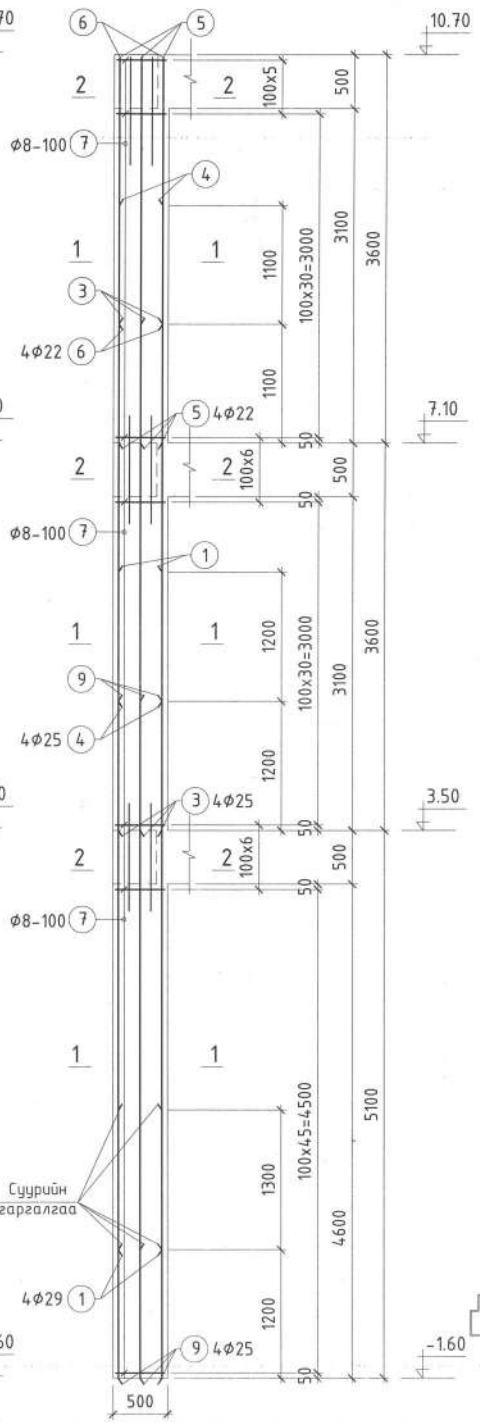

Марк поэиц	Загвар
7	520 / 520 / 440 / 440

ЦУТГАМАЛ ТӨМӨР БЕТОН БҮТЭЭЦИЙН МАТЕРИАЛЫН ТҮҮВЭР

Поз	Тэмдэглэгээ	Нэр		Тоо ширх	Жин /кг/ Нэгж	Нийт
		Багана Б-С1 /7ш/		7	582.92	4080.46
1	MNS JIS G 3112:2002	Ø 29 SD390	L= 6300	4	31.75	127.01
2	MNS JIS G 3112:2002	Ø 29 SD390	L= 6200	4	31.25	125.00
3	MNS JIS G 3112:2002	Ø 25 SD390	L= 4700	4	18.71	74.82
4	MNS JIS G 3112:2002	Ø 25 SD390	L= 4600	4	18.31	73.23
5	MNS JIS G 3112:2002	Ø 22 SD390	L= 3580	4	10.68	42.74
6	MNS JIS G 3112:2002	Ø 22 SD390	L= 2480	4	7.40	29.60
7	ГОСТ5781-82*	Ø 8 A240	L= 1920	128	0.758	97.08
8	MNS JIS G 3112:2002	Ø 10 SD390	L= 1000	24	0.56	13.44
		Материал B25 V=3.22 м3				
		Багана Б-С2 /3ш/		3	558.22	1674.67
1	MNS JIS G 3112:2002	Ø 29 SD390	L= 6300	4	31.75	127.01
3	MNS JIS G 3112:2002	Ø 25 SD390	L= 4700	4	18.71	74.82
4	MNS JIS G 3112:2002	Ø 25 SD390	L= 4600	4	18.31	73.23
5	MNS JIS G 3112:2002	Ø 22 SD390	L= 3580	4	10.68	42.74
6	MNS JIS G 3112:2002	Ø 22 SD390	L= 2480	4	7.40	29.60
7	ГОСТ5781-82*	Ø 8 A240	L= 1920	128	0.758	97.08
8	MNS JIS G 3112:2002	Ø 10 SD390	L= 1000	24	0.56	13.44
9	MNS JIS G 3112:2002	Ø 25 SD390	L= 6300	4	25.07	100.30
		Материал B25 V=3.22 м3				

1 - 1 М1:25

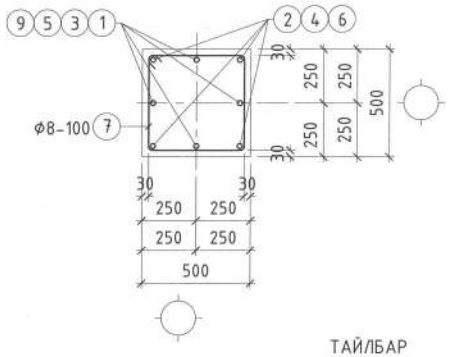

2 - 2 М1:25

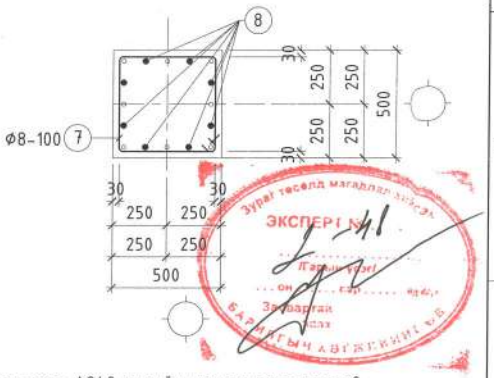

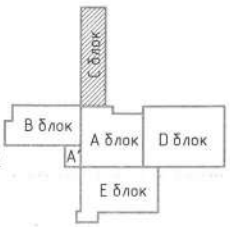

ТАЙЛБАР

1. Баганын ажлын арматурын анги SD390 байх ба хомутыг A240 ангийн арматураар тусгав.
2. Баганыг B25 ангийн бетоноор цутгахаар зураг тесөлд тусгасан ба цутгах бетоноос дээж авч маркыг тогтоолгосон байх шаардлагатай.
3. Баганын арматур болон бусад төмөр эдлэлүүд зэвэрч муудаагүй зөв хадгалагдсан байвал зохих.
4. Баганыг хучилт, дам нуруутай хамтад нь нэг хэв хашмалд цутгана. Цутгамал төмөр бетон эдлэхүүн бат бэхийнхээ 70%-ийг авсны дараа хэв хашмалыг авна.
5. Бетоныг хөлдөөх аргаар бэхжүүлэхийг хатуу хориглоно.
6. Цутгамал төмөр бетоны ажлыг БНБД 52-02-05, БНБД 52-01-10 -н заалтыг баримтлан гүйцэтгэнэ.

"ДУКАТ" ХХК
Ducat.dc@gmail.com
99109303, 99084477

Улаанбаатар хот, Хан-Уул дүүрэг, 14-р хороо, ЗДТГазар
"59-р СУРГУУЛИЙН БАРИЛГА" /С-БЛОК/
Багана Б-С1, Б-С2

Инженер		Н.Мөнхбат	ЕГ Шифр: DC-24-A3-56	Масштаб: 1:25, 50	Огноо: 2025 03 сар
Гүйцэтгэсэн		А.Золбоо	ТГ Шифр:	Зургийн дугаар: ББ-181	Хуудас: 08
Шалгасан		Г.Төмөрхуяг			

ЭКСПЕРТ

БАГАНА Б-С3 М1:50

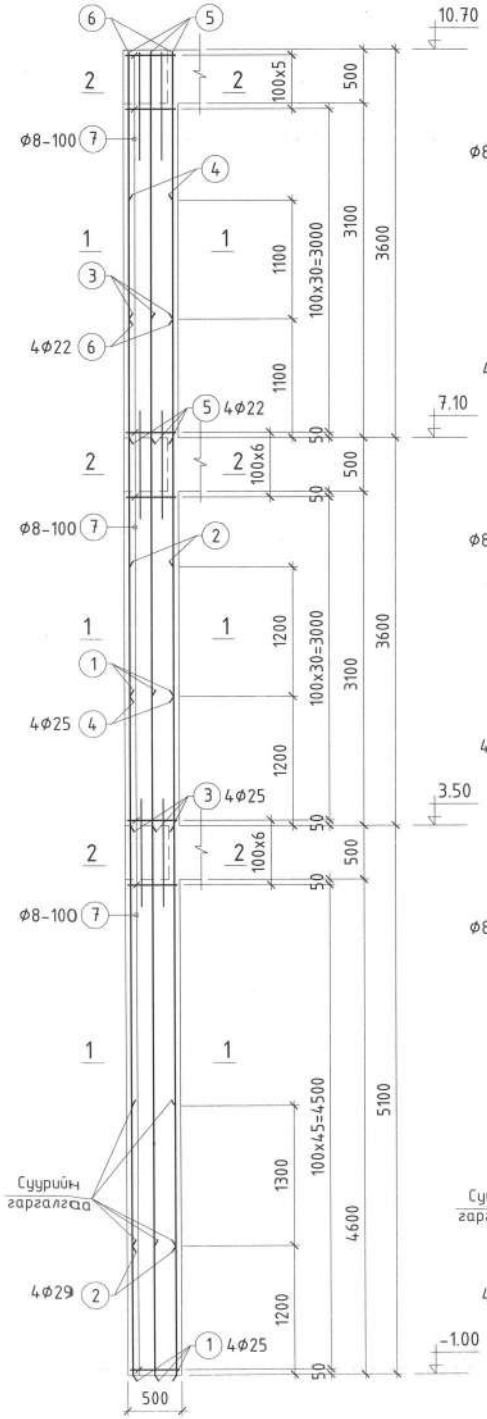

БАГАНА Б-С4 М1:50

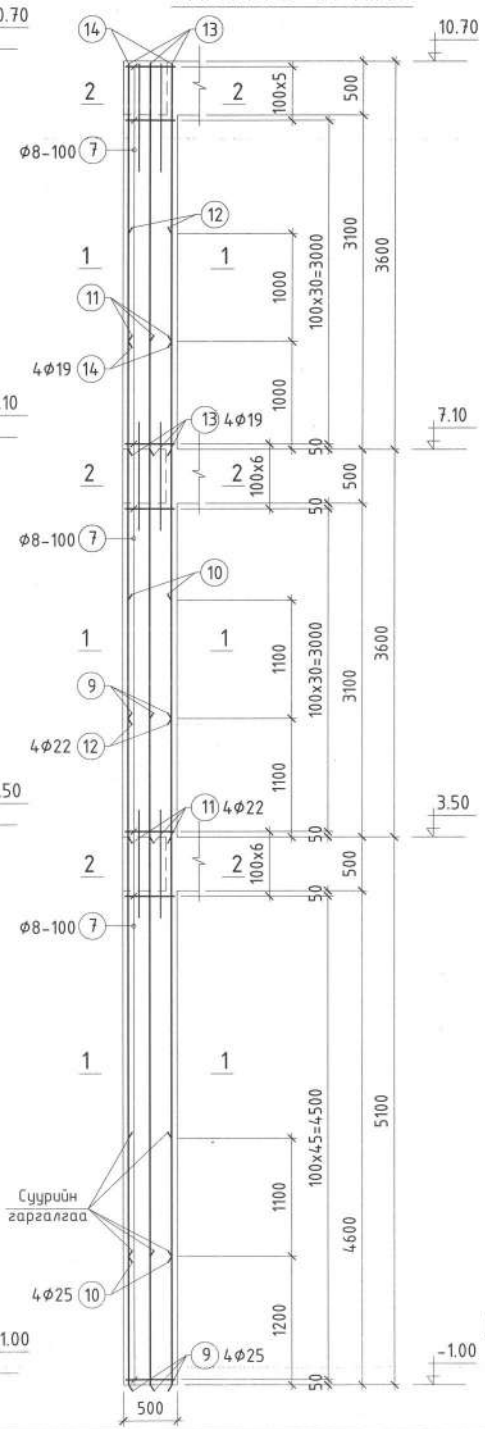

Марк позиц	Загвар
7	520 / 520 / 440 / 440

ЦУТГАМАЛ ТӨМӨР БЕТОН БҮТЭЭЦИЙН МАТЕРИАЛЫН ТҮҮВЭР

Поз	Тэмдэглэгээ	Нэр	Тоо ширх	Жин /кг/ Нэгж	Нийт
		Багана Б-С3 /2ш/	2	558.22	1116.45
1	MNS JIS G 3112:2002	Ø 25 SD390 L= 6300	4	25.07	100.30
2	MNS JIS G 3112:2002	Ø 29 SD390 L= 6300	4	31.75	127.01
3	MNS JIS G 3112:2002	Ø 25 SD390 L= 4700	4	18.71	74.82
4	MNS JIS G 3112:2002	Ø 25 SD390 L= 4600	4	18.31	73.23
5	MNS JIS G 3112:2002	Ø 22 SD390 L= 3580	4	10.68	42.74
6	MNS JIS G 3112:2002	Ø 22 SD390 L= 2480	4	7.40	29.60
7	ГОСТ5781-82*	Ø 8 A240 L= 1920	128	0.758	97.08
8	MNS JIS G 3112:2002	Ø 10 SD390 L= 1000	24	0.56	13.44
		Материал B25 V=3.22 м3			
		Багана Б-С4 /9ш/	9	457.70	4119.29
7	ГОСТ5781-82*	Ø 8 A240 L= 1920	128	0.758	97.08
8	MNS JIS G 3112:2002	Ø 10 SD390 L= 1000	24	0.56	13.44
9	MNS JIS G 3112:2002	Ø 25 SD390 L= 6200	4	24.68	98.70
10	MNS JIS G 3112:2002	Ø 25 SD390 L= 6100	4	24.28	97.11
11	MNS JIS G 3112:2002	Ø 22 SD390 L= 4600	4	13.73	54.91
12	MNS JIS G 3112:2002	Ø 22 SD390 L= 4500	4	13.43	53.72
13	MNS JIS G 3112:2002	Ø 22 SD390 L= 3580	4	10.68	42.74
14	MNS JIS G 3112:2002	Ø 22 SD390 L= 2580	4	7.70	30.80
		Материал B25 V=3.22 м3			

1 - 1 М1:25

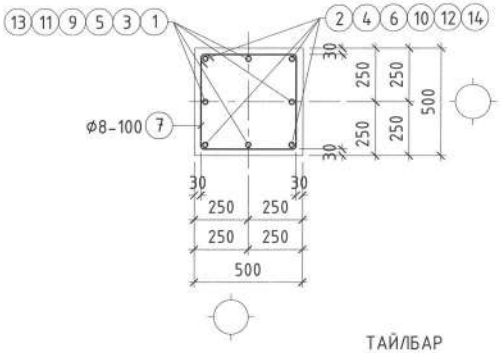

2 - 2 М1:25

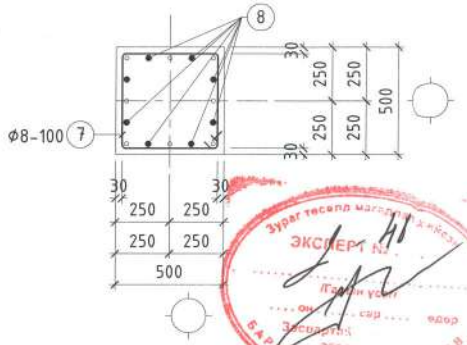

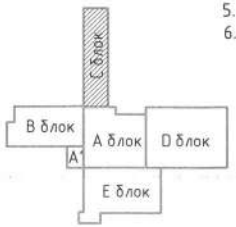

ТАЙЛБАР

1. Баганын ажлын арматурын анги SD390 байх ба хомутыг A240 ангийн арматураар тусгав.
2. Баганыг B25 ангийн бетоноор цутгахаар зураг төсөлд тусгасан ба цутгах бетоноос дээж авч маркыг тогтоолгосон байх шаардлагатай.
3. Баганын арматур болон бусад төмөр эдлэлүүд зэвэрч муудаагүй зөв хадгалагдсан байвал зохино.
4. Баганыг хучилт, дам нуруутай хамтад нь нэг хэв хашмалд цутгана. Цутгамал төмөр бетон эдлэхүүн бат бэхийнхээ 70%-ийг авсны дараа хэв хашмалыг авна.
5. Бетоныг хөлдөөх аргаар бэхжүүлэхийг хатуу хориглоно.
6. Цутгамал төмөр бетоны ажлыг БНбД 52-02-05, БНбД 52-01-10 -н заалтыг баримтлан гүйцэтгэнэ.

DC "ДУКАТ" ХХК Ducat.dc@gmail.com 99109303, 99084477	Улаанбаатар хот, Хан-Уул дүүрэг, 14-р хороо, ЗДТГазар "59-р СУРГУУЛИЙН БАРИЛГА" /С-БЛОК/ Багана Б-С3, Б-С4				
Инженер		Н.Мөнхбат	ЕГ Шифр: DC-24-A3-56	Масштаб: 1:25, 50	Огноо: 2025 03 сар
Гүйцэтгэсэн		А.Золбоо	ТГ Шифр:	Зургийн дугаар: ББ-182	Хуудас: 08
Шалгасан		Г.Төмөрхуяг			

Зураг төсөл мэргэжлийн хяналт ЭКСПЕРТ №41 Ерөнхий инженер ..... сар ..... өдөр Эксперт ..... Барилгын яам

ДАМ НУРУУ ДН-С1 М1:50

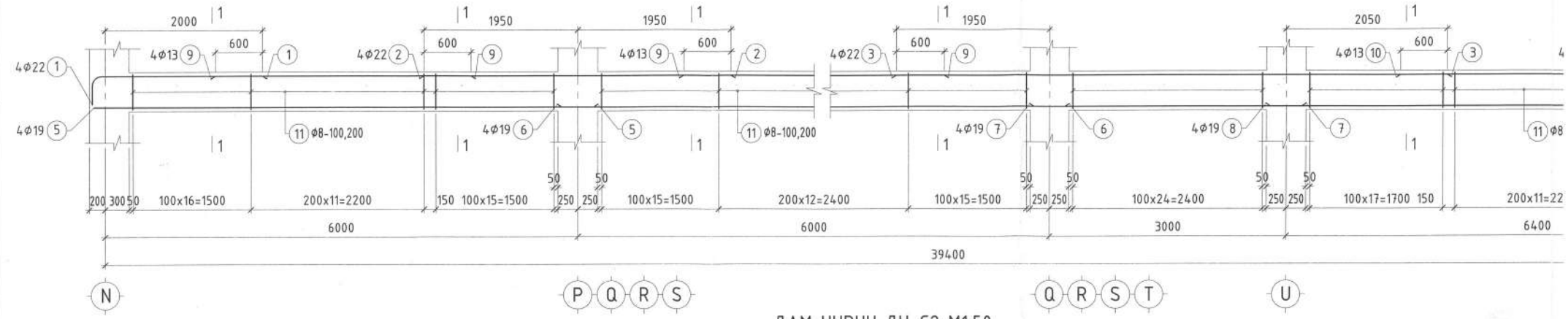

ДАМ НУРУУ ДН-С2 М1:50

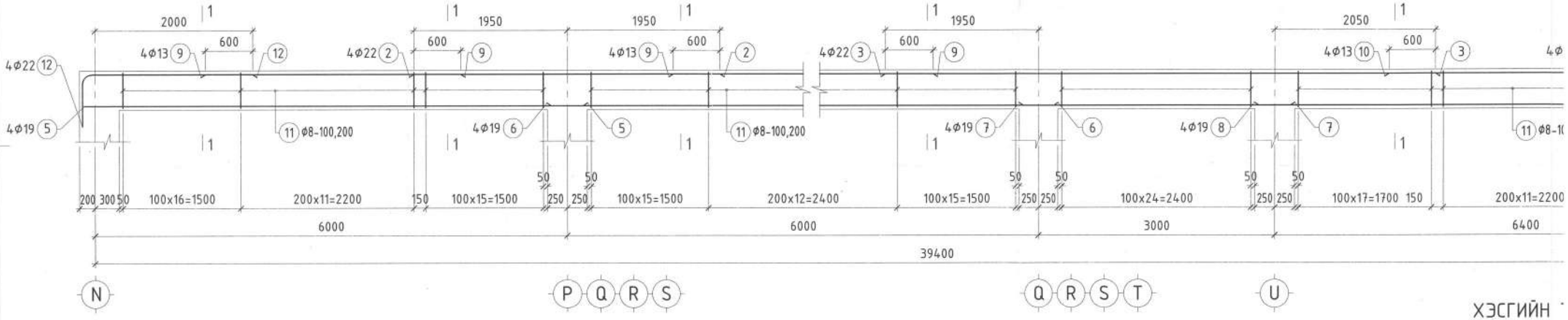

ЦУТГАМАЛ ТӨМӨР БЕТОН БҮТЭЭЦИЙН МАТЕРИАЛЫН ТҮҮВЭР

	Дам нуруу ДН-С1 /5ш/			5	1025.31	5126.56
1	MNS JIS G 3112:2002	Ø 22 SD390	L= 2630	4	7.99	31.98
2	MNS JIS G 3112:2002	Ø 22 SD390	L= 3900	16	11.86	189.68
3	MNS JIS G 3112:2002	Ø 22 SD390	L= 7000	4	21.28	85.11
4	MNS JIS G 3112:2002	Ø 22 SD390	L= 2730	4	8.30	33.19
5	MNS JIS G 3112:2002	Ø 19 SD390	L= 6340	4	14.27	57.06
6	MNS JIS G 3112:2002	Ø 19 SD390	L= 6400	16	14.40	230.42
7	MNS JIS G 3112:2002	Ø 19 SD390	L= 3400	4	7.65	30.60
8	MNS JIS G 3112:2002	Ø 19 SD390	L= 6740	4	15.17	60.66
9	MNS JIS G 3112:2002	Ø 13 SD390	L= 3250	20	3.233	64.66
10	MNS JIS G 3112:2002	Ø 13 SD390	L= 3450	4	3.432	13.73
11	ГОСТ5781-82*	Ø 8 A240	L= 1520	280	0.815	228.20
		Материал B25 V=7.96м3				

	Дам нуруу ДН-С2 /3ш/			3	1036.25	3108.76
2	MNS JIS G 3112:2002	Ø 22 SD390	L= 3900	16	11.86	189.68
3	MNS JIS G 3112:2002	Ø 22 SD390	L= 7000	4	21.28	85.11
5	MNS JIS G 3112:2002	Ø 19 SD390	L= 6340	4	14.27	57.06
6	MNS JIS G 3112:2002	Ø 19 SD390	L= 6400	16	14.40	230.42
7	MNS JIS G 3112:2002	Ø 19 SD390	L= 3400	4	7.65	30.60
8	MNS JIS G 3112:2002	Ø 19 SD390	L= 6740	4	15.17	60.66
9	MNS JIS G 3112:2002	Ø 13 SD390	L= 3250	20	3.233	64.66
10	MNS JIS G 3112:2002	Ø 13 SD390	L= 3450	4	3.432	13.73
11	ГОСТ5781-82*	Ø 8 A240	L= 1520	280	0.815	228.20
12	MNS JIS G 3112:2002	Ø 22 SD390	L= 3080	4	9.36	37.45
13	MNS JIS G 3112:2002	Ø 22 SD390	L= 3180	4	9.67	38.67
		Материал B25 V=7.96м3				

ХЭСГИЙН

Марк позиц	Загвар	Марк позиц	
1	2030, 200, 400, R130	4	400
Марк позиц	Загвар	Марк позиц	
12	2030, 200, 850, R130	13	850

"ДУКАТ" ХХК
Ducat.dc@gmail.c
99109303, 990844

ДАМ НУРУУ ДН-С1 М1:50

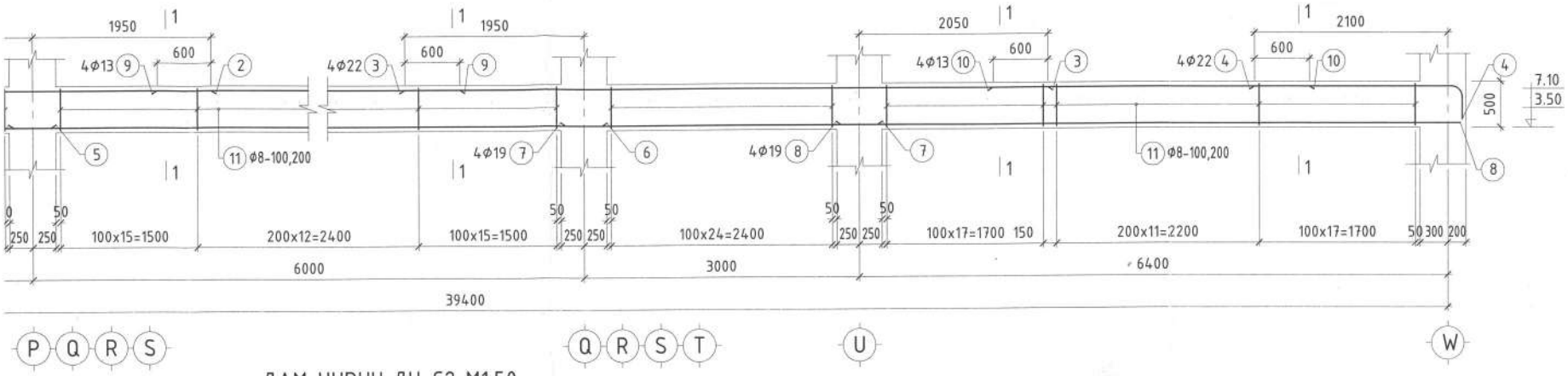

1 - 1 М1:25

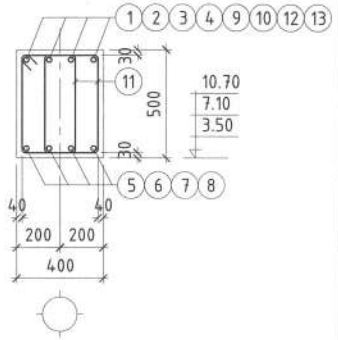

ДАМ НУРУУ ДН-С2 М1:50

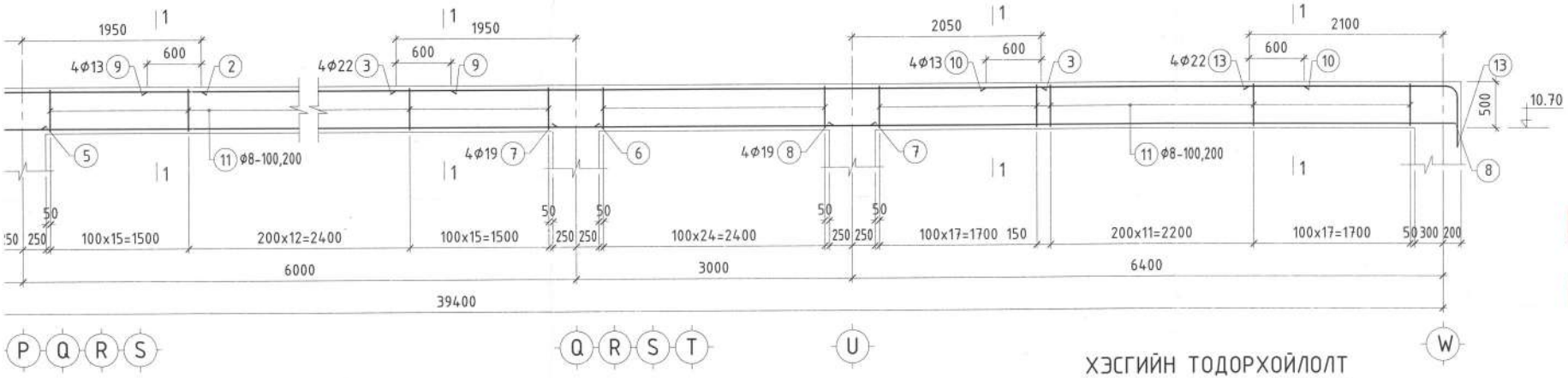

ХЭСГИЙН ТОДОРХОЙЛОЛТ

Марк позиц	Загвар	Марк позиц	Загвар	Марк позиц	Загвар
1	2030, 200, 400, R130	4	2130, 200, 400, R130	11	320, 520, 440, 240
Марк позиц	Загвар	Марк позиц	Загвар		
12	2030, 200, 850, R130	13	2130, 200, 850, R130		

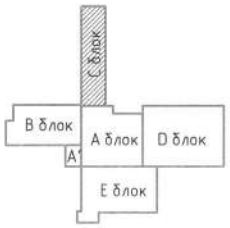

	Дам нуруу ДН-С2 /Зш/			3	1036.25	3108.76
2	MNS JIS G 3112:2002	Ø 22 SD390	L= 3900	16	11.86	189.68
3	MNS JIS G 3112:2002	Ø 22 SD390	L= 7000	4	21.28	85.11
5	MNS JIS G 3112:2002	Ø 19 SD390	L= 6340	4	14.27	57.06
6	MNS JIS G 3112:2002	Ø 19 SD390	L= 6400	16	14.40	230.42
7	MNS JIS G 3112:2002	Ø 19 SD390	L= 3400	4	7.65	30.60
8	MNS JIS G 3112:2002	Ø 19 SD390	L= 6740	4	15.17	60.66
9	MNS JIS G 3112:2002	Ø 13 SD390	L= 3250	20	3.233	64.66
10	MNS JIS G 3112:2002	Ø 13 SD390	L= 3450	4	3.432	13.73
11	ГОСТ5781-82*	Ø 8 A240	L= 1520	280	0.815	228.20
12	MNS JIS G 3112:2002	Ø 22 SD390	L= 3080	4	9.36	37.45
13	MNS JIS G 3112:2002	Ø 22 SD390	L= 3180	4	9.67	38.67
		Материал B25 V=7.96м3				

5126.56
31.98
189.68
85.11
33.19
57.06
230.42
30.60
60.66
64.66
13.73
228.20

"ДУКАТ" ХХК
Ducat.dc@gmail.com
99109303, 99094477

Улаанбаатар хот, Хан-Уул дүүрэг, 14-р хороо, ЗДТГазар
"59-р СУРГУУЛИЙН БАРИЛГА" /С-БЛОК/
Дам нуруу ДН-С1, ДН-С2

Инженер		Н.Мөнхбат	ЕГ Шифр: DC-24-A3-56	Масштаб: 1:25, 50	Огноо: 2025-03 сар
Гүйцэтгэсэн		А.Золбоо	ТГ Шифр:	Зургийн дугаар: ББ-183	Хуудас: 308
Шалгасан		Г.Төмөрхуяг			

А3.1

ДАМ НУРУУ ДН-С3 М1:50

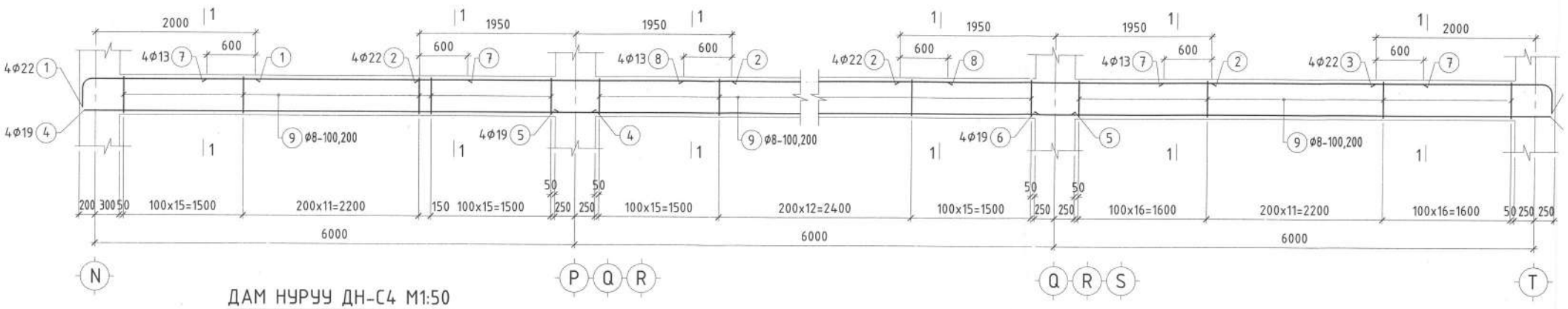

ДАМ НУРУУ ДН-С4 М1:50

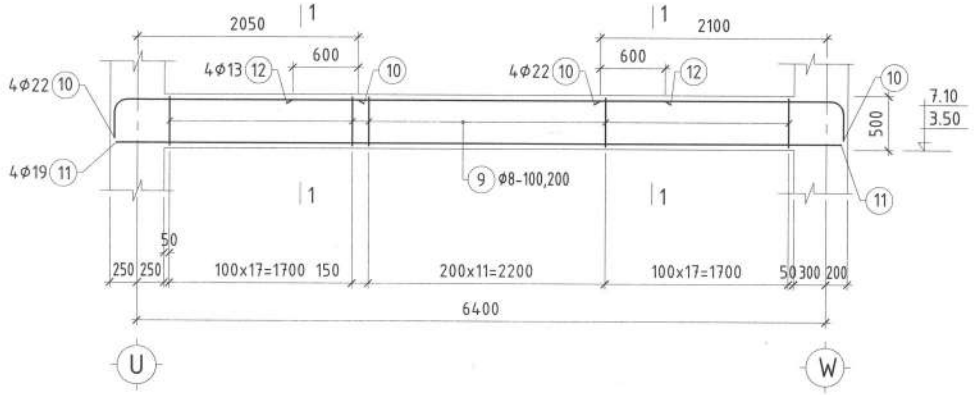

ШАТНЫ ДАМ НУРУУ ШДН-С1 М1:50

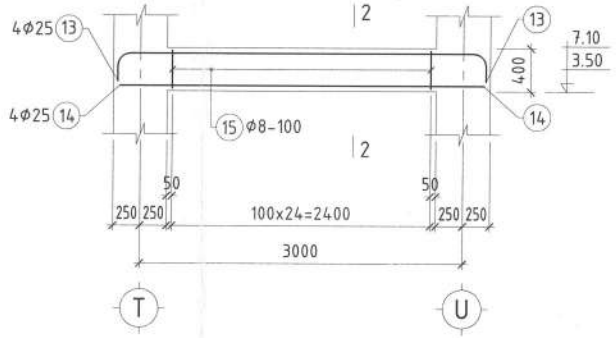

ШАТНЫ ДАМ НУРУУ ШДН-С2 М1:50

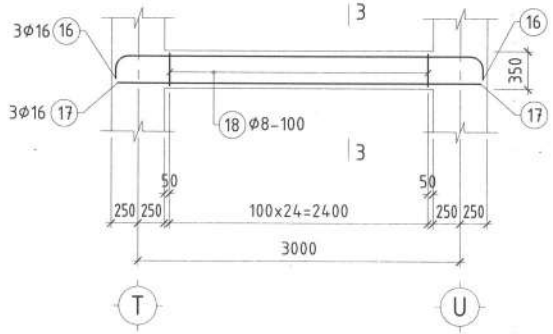

3-3 М1:25

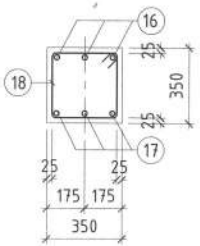

ХЭСГИЙН ТОДОРХОЙЛОЛТ

Марк позиц	Загвар	Марк позиц	Загвар	Марк позиц	Загвар
1	2030; 200; 400; R130	3	2080; 200; 400; R130	9	320; 520; 440; 240
Марк позиц	Загвар	Марк позиц	Загвар	Марк позиц	Загвар
10	2130; 200; 400; R130	13	3160; 200; 400; R130	15	320; 430; 350; 240
Марк позиц	Загвар	Марк позиц	Загвар	Марк позиц	Загвар
16	3160; 200; 400; R130	18	380; 380; 300; 200		

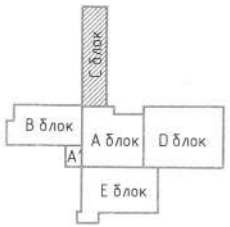

"ДУКАТ" ХХК
Ducat.dc@gmail.c
99109303, 990844

ДАМ НУРУУ ДН-С3 М1:50

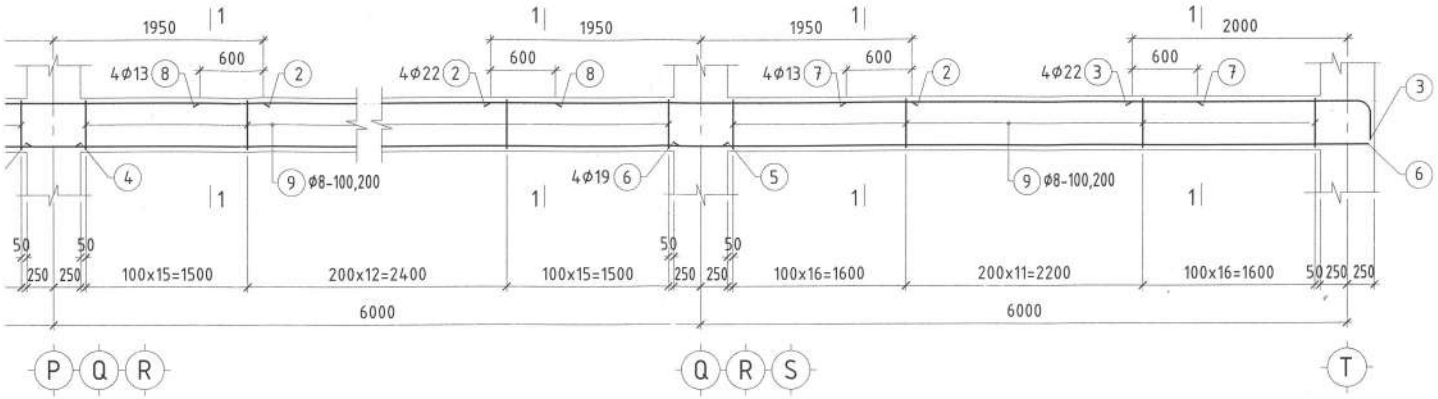

1 - 1 М1:25

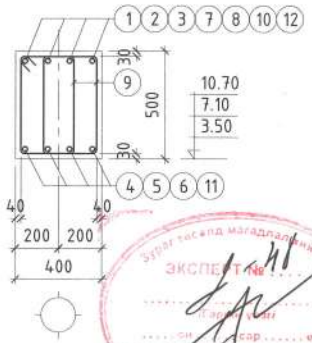

2 - 2 М1:25

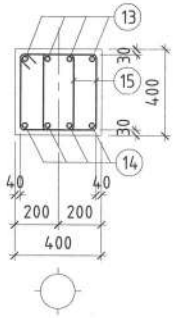

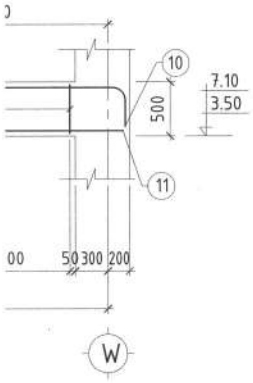

ШАТНЫ ДАМ НУРУУ ШДН-С1 М1:50

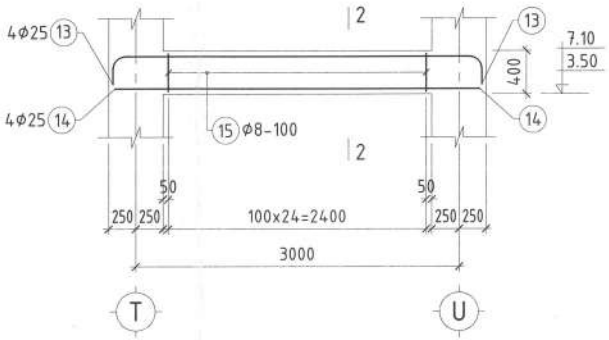

ЦУТГАМАЛ ТӨМӨР БЕТОН БҮТЭЭЦИЙН МАТЕРИАЛЫН ТҮҮВЭР

	Дам нуруу ДН-С3 /1ш/		1	778.05	778.05
1	MNS JIS G 3112:2002	Ø 22 SD390 L= 2630	4	7.99	31.98
2	MNS JIS G 3112:2002	Ø 22 SD390 L= 3900	16	11.86	189.68
3	MNS JIS G 3112:2002	Ø 22 SD390 L= 2680	4	8.15	32.59
4	MNS JIS G 3112:2002	Ø 19 SD390 L= 6340	4	14.27	57.06
5	MNS JIS G 3112:2002	Ø 19 SD390 L= 6400	12	14.40	172.81
6	MNS JIS G 3112:2002	Ø 19 SD390 L= 6390	4	14.38	57.51
7	MNS JIS G 3112:2002	Ø 13 SD390 L= 3250	8	3.233	25.87
8	MNS JIS G 3112:2002	Ø 13 SD390 L= 3300	12	3.283	39.39
9	ГОСТ5781-82*	Ø 8 A240 L= 1520	210	0.815	171.15
		Материал B25 V=6.1 м3			
	Дам нуруу ДН-С4 /1ш/		1	177.37	177.37
9	ГОСТ5781-82*	Ø 8 A240 L= 1520	45	0.815	36.68
10	MNS JIS G 3112:2002	Ø 22 SD390 L= 2730	8	8.30	66.39
11	MNS JIS G 3112:2002	Ø 19 SD390 L= 6730	4	15.14	60.57
12	MNS JIS G 3112:2002	Ø 13 SD390 L= 3450	4	3.432	13.73
		Материал B25 V=1.37 м3			
	Шатны дам нуруу ШДН-С1 /2ш/		2	142.78	285.56
13	MNS JIS G 3112:2002	Ø 25 SD390 L= 4360	4	17.35	69.41
14	MNS JIS G 3112:2002	Ø 25 SD390 L= 3380	4	13.45	53.81
15	ГОСТ5781-82*	Ø 8 A240 L= 1340	24	0.815	19.56
		Материал B25 V=0.56 м3			
	Шатны дам нуруу ШДН-С1 /2ш/		2	55.78	111.55
16	MNS JIS G 3112:2002	Ø 16 SD390 L= 4360	3	6.80	20.40
17	MNS JIS G 3112:2002	Ø 16 SD390 L= 3380	3	5.27	15.81
18	ГОСТ5781-82*	Ø 8 A240 L= 1360	24	0.815	19.56
		Материал B25 V=0.43 м3			

3-3 М1:25

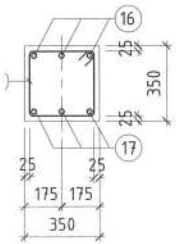

ХЭСГИЙН ТОДОРХОЙЛОЛТ

Марк позиц	Загвар	Марк позиц	Загвар	Марк позиц	Загвар
1	2030; 200; 400; R130	3	2080; 200; 400; R130	9	320; 520; 440; 240
Марк позиц	Загвар	Марк позиц	Загвар	Марк позиц	Загвар
10	2130; 200; 400; R130	13	3160; 200; 400; R130	15	320; 430; 350; 240
Марк позиц	Загвар	Марк позиц	Загвар	Марк позиц	Загвар
16	3160; 200; 400; R130	18	380; 380; 300; 200		

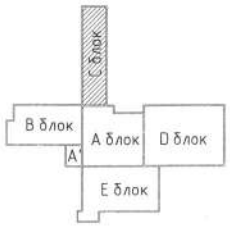

DC
"ДУКАТ" ХХК
Ducat.dc@gmail.com
99109303, 99084477

Улаанбаатар хот, Хан-Уул дүүрэг, 14-р хороо, ЗДТГазар
"59-р СУРГУУЛИЙН БАРИЛГА" /С-БЛОК/

Дам нуруу ДН-С3, ДН-С4 Шатны дамнуруу ШДН-С1, ШДН-С2

Инженер		Н.Мөнхбат	ЕГ Шифр: DC-24-A3-56	Масштаб: 1:25, 50	Огноо: 2025-03 сар
Гүйцэтгэсэн		А.Золбоо	ТГ Шифр:	Зургийн дугаар: ББ-184	Хуудас: 308
Шалгасан		Г.Төмөрхуяг			

A3.1

ДАМ НУРУУ ДН-С5 М1:50

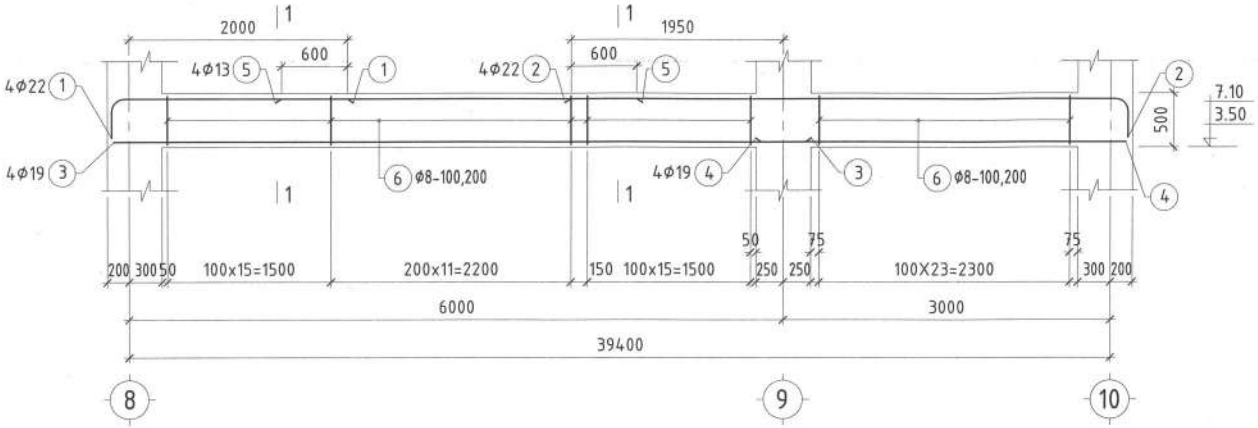

ДАМ НУРУУ ДН-С6 М1:50

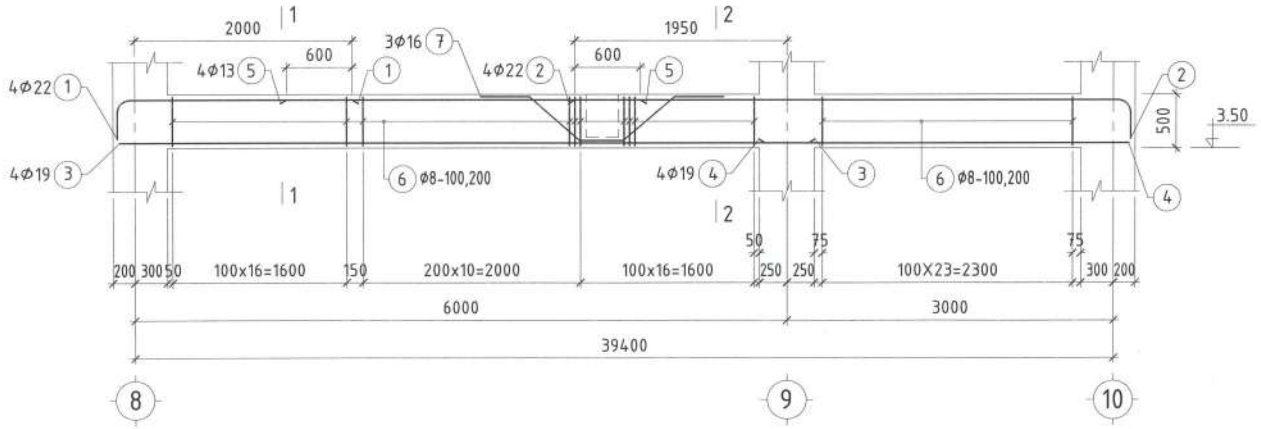

ЦУТГАМАЛ ТӨМӨР БЕТОН БҮТЭЭЦИЙН МАТЕРИАЛЫН ТҮҮВЭР

	Дам нуруу ДН-С5 /12ш/		12	252.05	3024.55
1	MNS JIS G 3112:2002	Ø 22 SD390 L= 2630	4	7.99	31.98
2	MNS JIS G 3112:2002	Ø 22 SD390 L= 5580	4	16.96	67.85
3	MNS JIS G 3112:2002	Ø 19 SD390 L= 6340	4	14.27	57.06
4	MNS JIS G 3112:2002	Ø 19 SD390 L= 3340	4	7.52	30.06
5	MNS JIS G 3112:2002	Ø 13 SD390 L= 3250	4	3.233	12.93
6	ГОСТ5781-82*	Ø 8 A240 L= 1520	64	0.815	52.16
		Материал B25 V=1.88м3			
	Дам нуруу ДН-С6 /2ш/		2	264.68	529.36
1	MNS JIS G 3112:2002	Ø 22 SD390 L= 2630	4	7.99	31.98
2	MNS JIS G 3112:2002	Ø 22 SD390 L= 5580	4	16.96	67.85
3	MNS JIS G 3112:2002	Ø 19 SD390 L= 6340	4	14.27	57.06
4	MNS JIS G 3112:2002	Ø 19 SD390 L= 3340	4	7.52	30.06
5	MNS JIS G 3112:2002	Ø 13 SD390 L= 3250	4	3.233	12.93
6	ГОСТ5781-82*	Ø 8 A240 L= 1520	64	0.815	52.16
7	MNS JIS G 3112:2002	Ø 16 SD390 L= 2700	3	4.21	12.63
		Материал B25 V=1.88м3			

1 - 1 М1:25

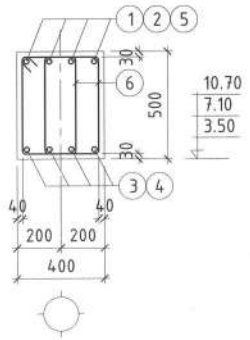

2-2 М1:25

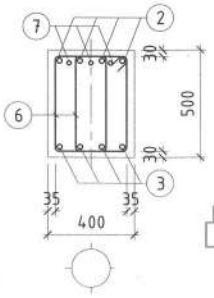

ХЭСГИЙН ТОДОРХОЙЛОЛТ

Марк позиц	Загвар	Марк позиц	Загвар
1	2030; 200; 400; R130	2	4980; 200; 400; R130
Марк позиц	Загвар	Марк позиц	Загвар
6	320; 520; 440; 240	7	460; 690; 690; 460; 400

"ДУКАТ" ХХК
Ducat.dc@gmail.com
99109303, 99084477

Улаанбаатар хот, Хан-Уул дүүрэг, 14-р хороо, ЗДТГазар
"59-р СУРГУУЛИЙН БАРИЛГА" /С-БЛОК/
Дам нуруу ДН-С5, ДН-С6

Инженер	Н.Мөнхбат	ЕГ Шифр: DC-24-АЗ-56	Масштаб: 1:25, 50	Огноо: 2025.03 сар
Гүйцэтгэсэн	А.Золбоо	ТГ Шифр:	Зургийн дугаар: ББ-185	Хуудас: 08
Шалгасан	Г.Төмөрхуяг			

АЗ

ДАМ НУРУУ ДН-С7 М1:50

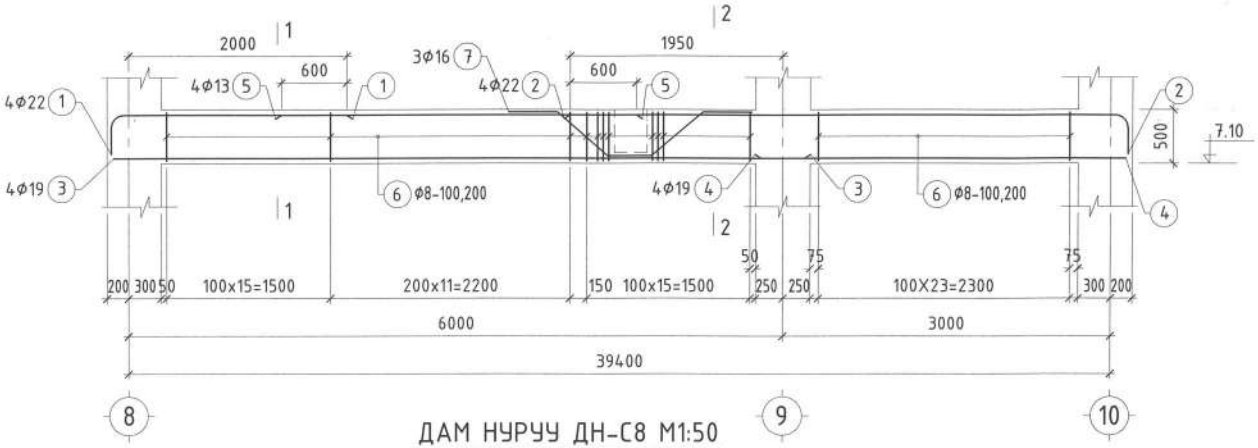

ДАМ НУРУУ ДН-С8 М1:50

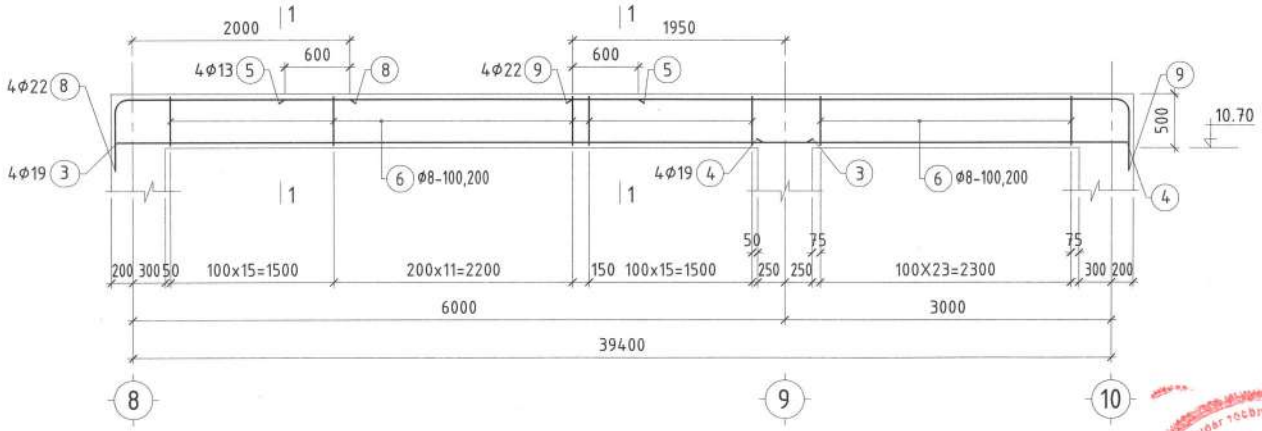

ЦУТГАМАЛ ТӨМӨР БЕТОН БҮТЭЭЦИЙН МАТЕРИАЛЫН ТҮҮВЭР

	Дам нуруу ДН-С7 /2ш/		2	264.86	529.72
1	MNS JIS G 3112:2002	Ø 22 SD390 L= 2630	4	7.99	31.98
2	MNS JIS G 3112:2002	Ø 22 SD390 L= 5580	4	16.96	67.85
3	MNS JIS G 3112:2002	Ø 19 SD390 L= 6340	4	14.27	57.06
4	MNS JIS G 3112:2002	Ø 19 SD390 L= 3360	4	7.56	30.24
5	MNS JIS G 3112:2002	Ø 13 SD390 L= 3250	4	3.233	12.93
6	ГОСТ5781-82*	Ø 8 A240 L= 1520	64	0.815	52.16
7	MNS JIS G 3112:2002	Ø 16 SD390 L= 2700	3	4.21	12.63
	Материал B25 V=1.88 м3				
	Дам нуруу ДН-С8 /8ш/		8	263.17	2105.36
3	MNS JIS G 3112:2002	Ø 19 SD390 L= 6340	4	14.27	57.06
4	MNS JIS G 3112:2002	Ø 19 SD390 L= 3360	4	7.56	30.24
5	MNS JIS G 3112:2002	Ø 13 SD390 L= 3250	4	3.233	12.93
6	ГОСТ5781-82*	Ø 8 A240 L= 1520	64	0.815	52.16
8	MNS JIS G 3112:2002	Ø 22 SD390 L= 3080	4	9.36	37.45
9	MNS JIS G 3112:2002	Ø 22 SD390 L= 6030	4	18.33	73.32
	Материал B25 V=1.88 м3				

ХЭСГИЙН ТОДОРХОЙЛОЛТ

Марк позиц	Загвар	Марк позиц	Загвар
1	2030; 200; 400; R130	2	4980; 200; 400; R130
Марк позиц	Загвар	Марк позиц	Загвар
6	320; 520; 440; 240	7	460; 690; 690; 460; 400
Марк позиц	Загвар	Марк позиц	Загвар
8	2030; 200; 850; R130	9	4980; 200; 850; R130

1 - 1 М1:25

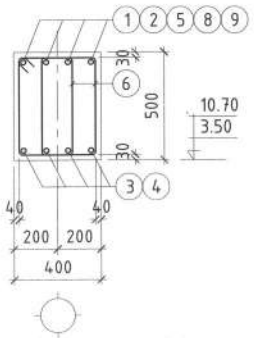

2-2 М1:25

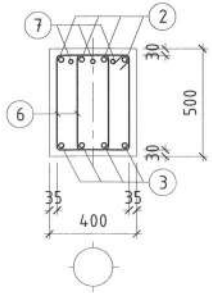

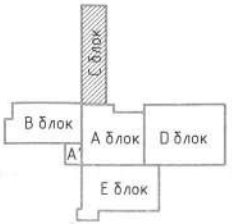

DC "ДУКАТ" ХХК Ducat.dc@gmail.com 99109303, 99084477	Улаанбаатар хот, Хан-Уул дүүрэг, 14-р хороо, ЗДТГазар "59-р СУРГУУЛИЙН БАРИЛГА" /С-БЛОК/			
	Дам нуруу ДН-С7, ДН-С8			
Инженер	Н.Мөнхбат	ЕГ Шифр: DC-24-A3-56	Масштаб: 1:25, 50	Огноо: 2025-03 сар
Гүйцэтгэсэн	А.Золбоо	ТГ Шифр:	Зургийн дугаар: ББ-186	Хуудас: 3/08
Шалгасан	Г.Төмөрхуяг			

ЭКСПЕРТИЗ

1-Р ДАВХРЫН ХУЧИЛТЫН ХЭВ М1:100

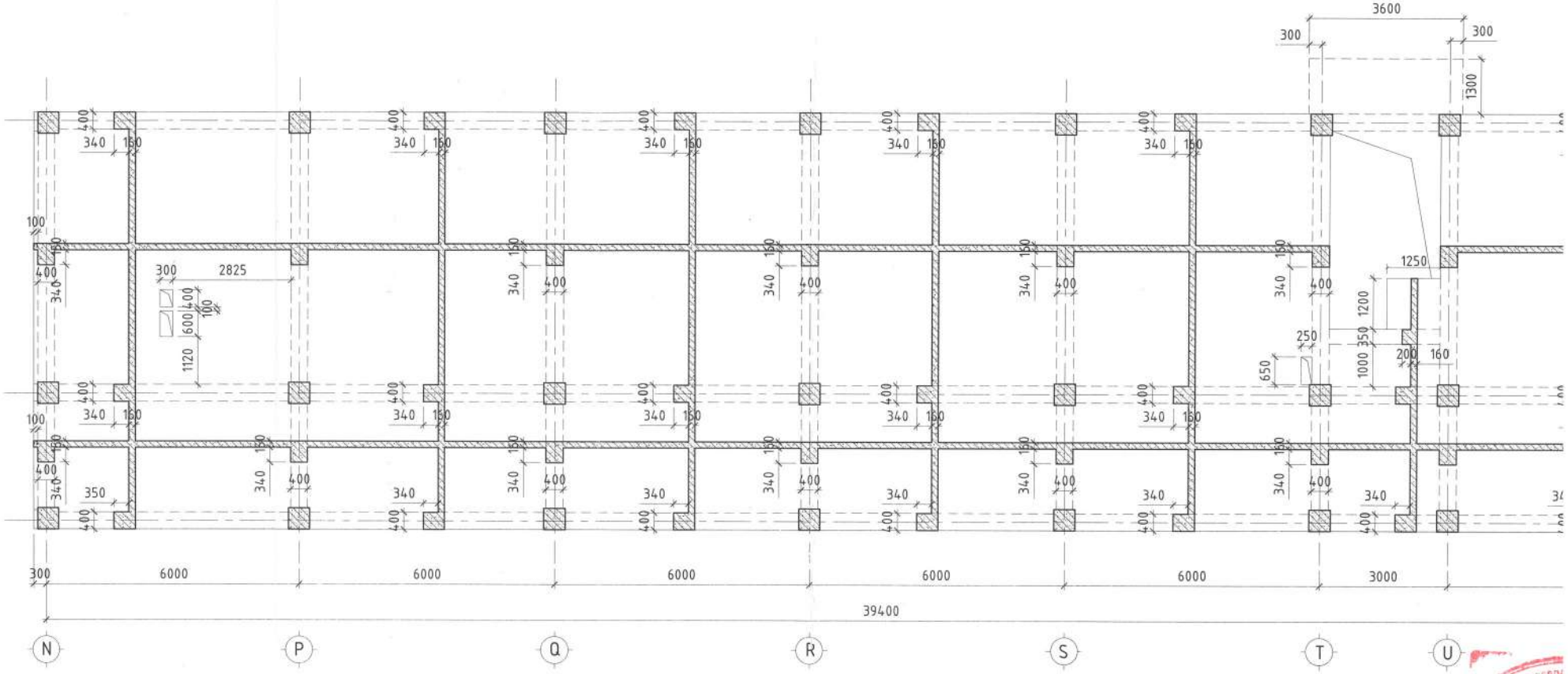

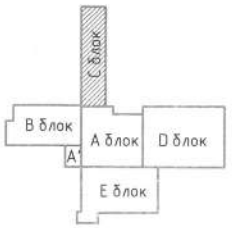

"ДУКАТ" ХХК
Ducat.dc@gmail.com
99109303, 99084477

Улаанбаатар х	
"59-р	
Инженер	
Гүйцэтгэсэн	
Шалгасан	

1-Р ДАВХРЫН ХУЧИЛТЫН ХЭВ М1:100

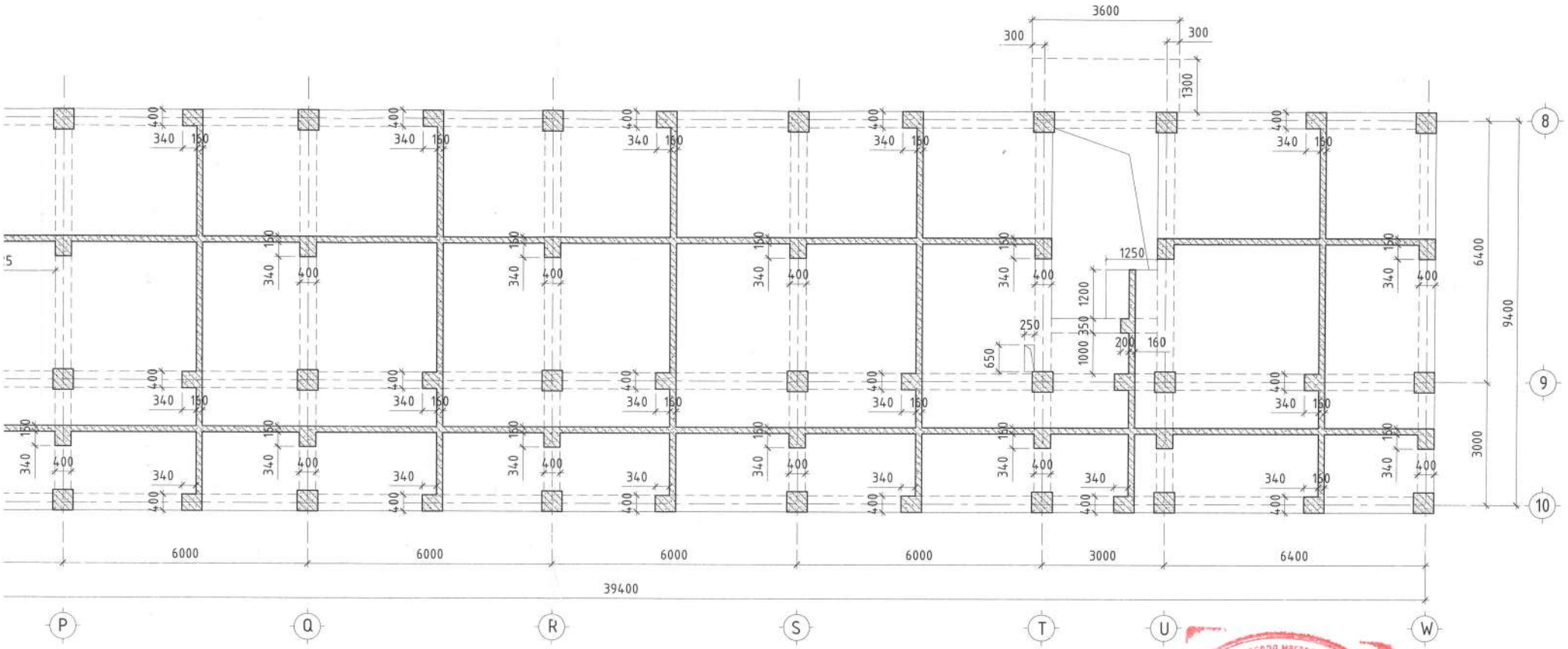

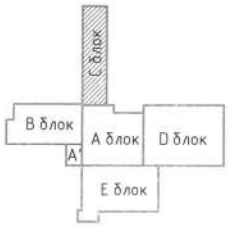

ЗӨВШӨӨРӨЛЦСӨН		
БА		Э.Жавхланттамир
ХАС		М.Бямбажав
ЦБУ		Б.Отгонжаргал
ХТ,ДГ		Б.Хаш-Эрдэнэ
ХД		Д.Сэргэлэнбаатар

DC

"ДУКАТ" ХХК
Ducat.dc@gmail.com
99109303, 99084477

Улаанбаатар хот, Хан-Уул дүүрэг, 14-р хороо, ЗДТГазар
"59-р СУРГУУЛИЙН БАРИЛГА" /С-БЛОК/
1-р давхрын хучилтын хэв

Инженер		Н.Мөнхбат	ЕГ Шифр: DC-24-A3-56	Масштаб: 1:100	Огноо: 2025-03 сар
Гүйцэтгэсэн		А.Золбоо	ТГ Шифр:	Зургийн дугаар: ББ-187	Хуудас: 308
Шалгасан		Г.Төмөрхуяг			

А3

1-Р ДАВХРЫН ХУЧИЛТЫН ДООД ҮЕЙН АРМАТУРЧЛАЛ М1:100

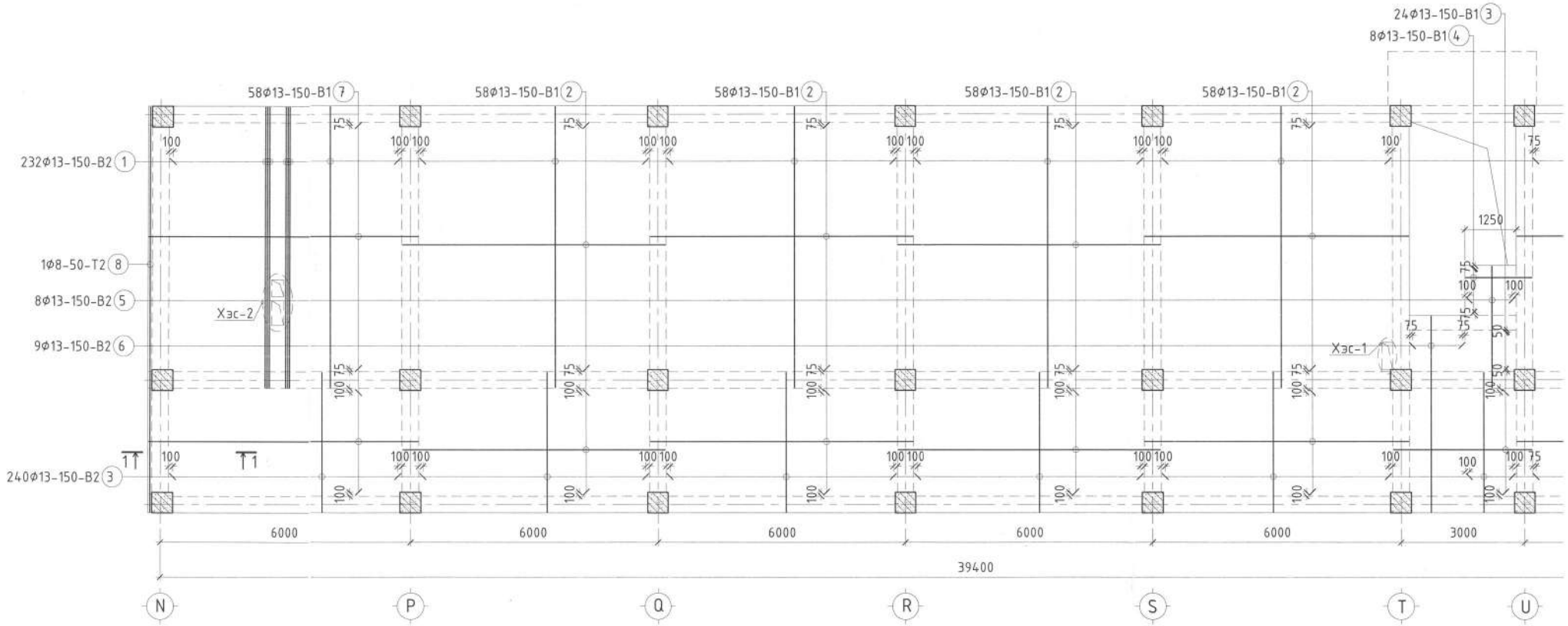

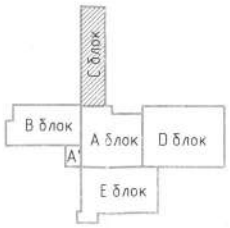

"ДУКАТ" ХХК Ducat.dc@gmail.com 99109303, 99084477	Улаанбаатар х "59-р 1-р давхр
Инженер	
Гүйцэтгэсэн	
Шалгасан	

1-Р ДАВХРЫН ХУЧИЛТЫН ДООД ҮЕИЙН АРМАТУРЧЛАЛ М1:100

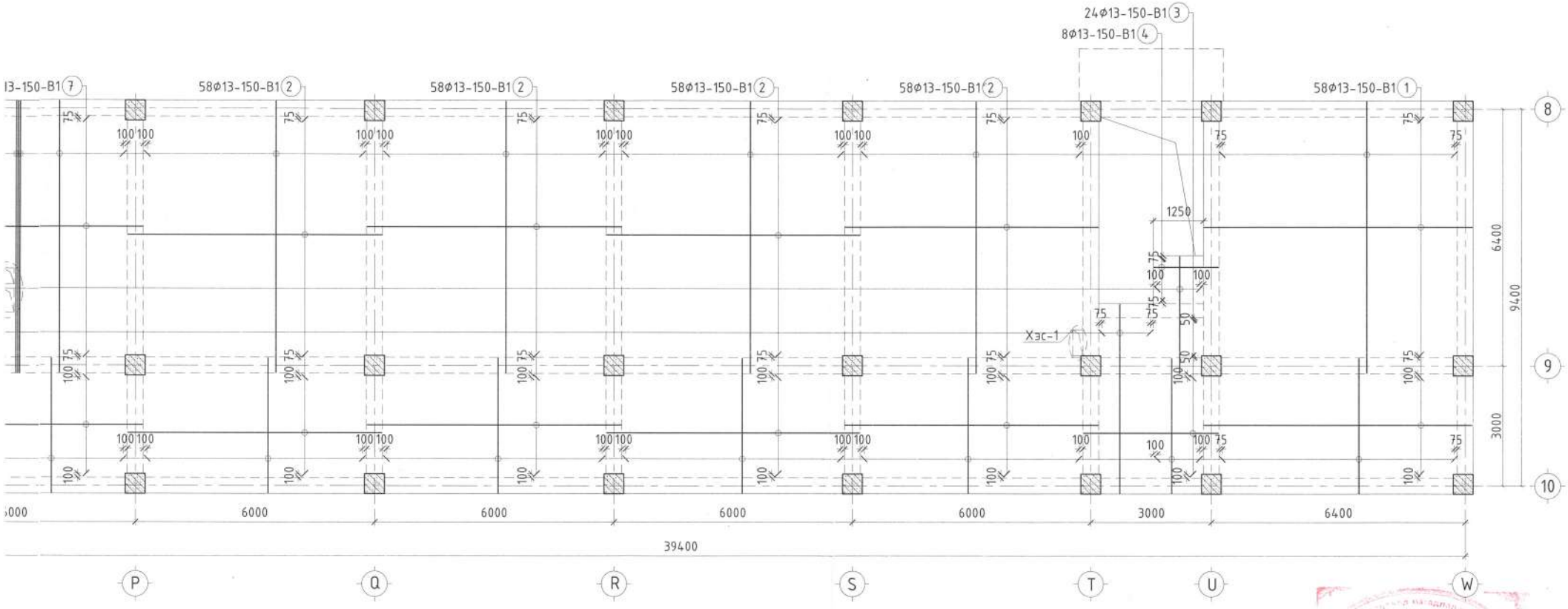

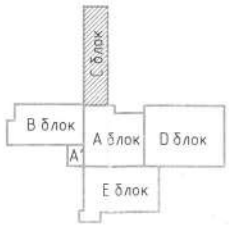

DC "ДУКАТ" ХХК Ducat.dc@gmail.com 99109303, 99084477	Улаанбаатар хот, Хан-Уул дүүрэг, 14-р хороо, ЗДТГазар "59-р СУРГУУЛИЙН БАРИЛГА" /С-БЛОК/				
	1-р давхрын хучилтын доод үеийн арматурчлал				
	Инженер	Н.Мөнхбат	ЕГ Шифр: DC-24-А3-56	Масштаб: 1:100	Огноо: 2025-03 сар
	Гүйцэтгэсэн	А.Золбоо	ТГ Шифр:	Зургийн дугаар: ББ-188	Хуудас: 308
	Шалгасан	Г.Төмөрхуяг			

А3

1-Р ДАВХРЫН ХУЧИЛТЫН ДЭЭД ҮЕЙН АРМАТУРЧЛАЛ М1:100

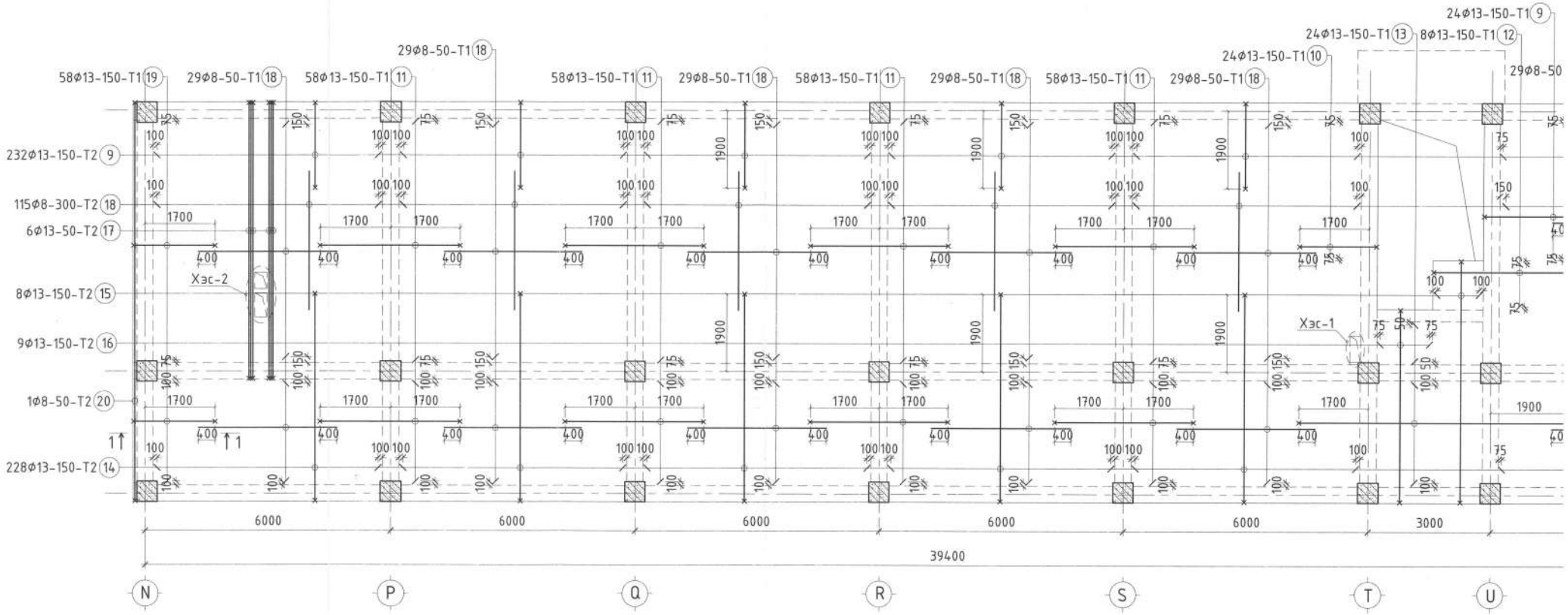

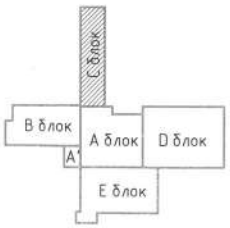

"ДУКАТ" ХХК Ducat.dc@gmail.com 99109303, 99084477	Улаанбаатар х "59-р 1-р давхры
Инженер	
Гүйцэтгэсэн	
Шалгасан	

1-Р ДАВХРЫН ХУЧИЛТЫН ДЭЭД ҮЕИЙН АРМАТУРЧЛАЛ М1:100

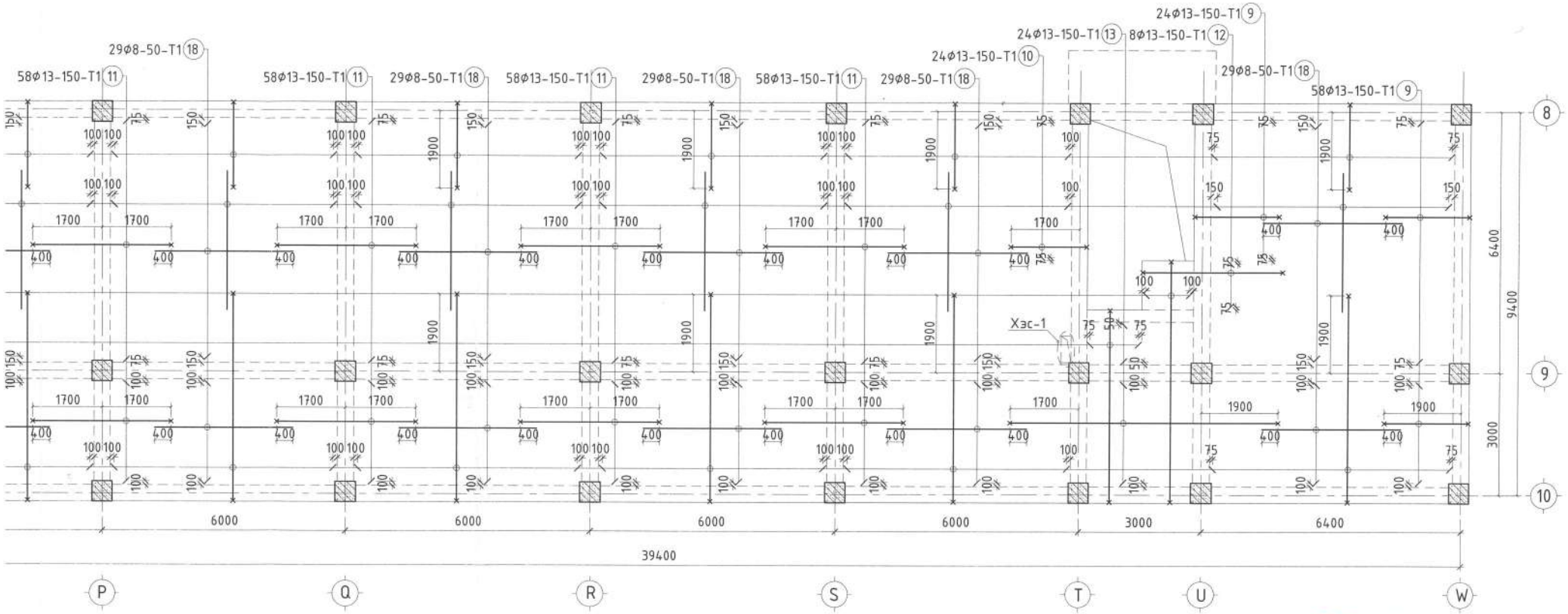

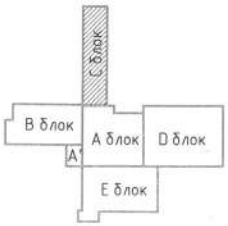

DC "ДУКАТ" ХХК Ducat.dc@gmail.com 99109303, 99084477	Улаанбаатар хот, Хан-Уул дүүрэг, 14-р хороо, ЗДТГазар "59-р СУРГУУЛИЙН БАРИЛГА" /С-БЛОК/				
	1-р давхрын хучилтын дээд үеийн арматурчлал				
Инженер		Н.Мөнхбат	ЕГ Шифр: DC-24-А3-56	Масштаб: 1:100	Огноо: 2025-03 сар
Гүйцэтгэсэн		А.Золбоо	ТГ Шифр:	Зургийн дугаар: ББ-189	Хуудас: 308
Шалгасан		Г.Төмөрхуяг			

А3

ХЭСЭГЛЭЛ-1

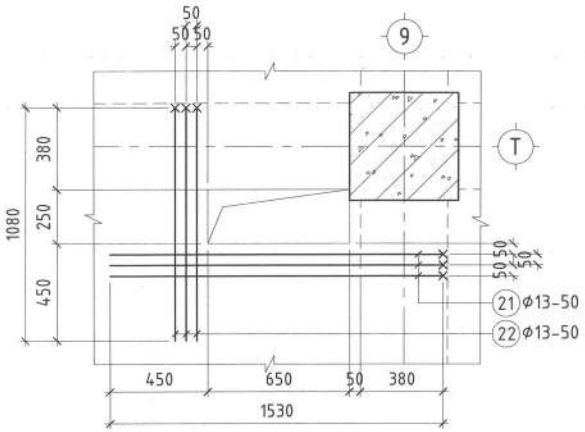

ХЭСЭГЛЭЛ-2

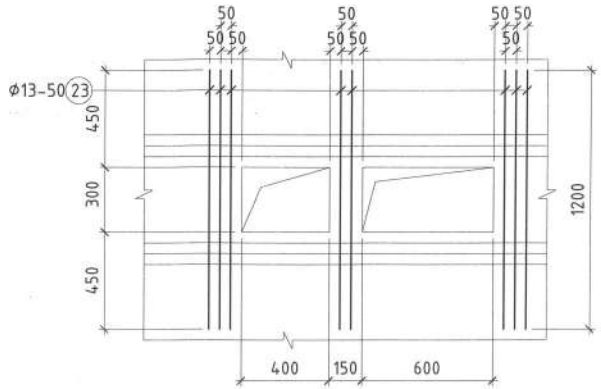

ОГТЛОЛ 1-1 М1:25

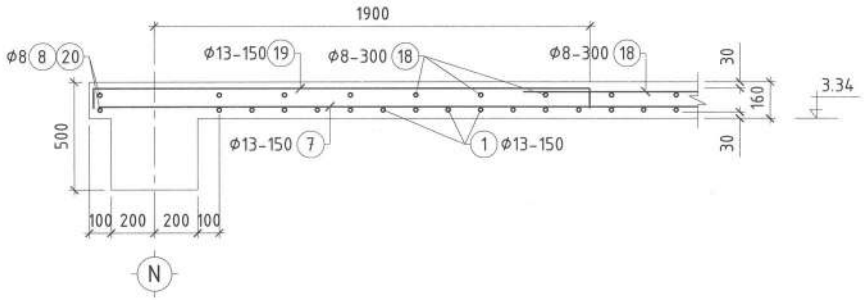

ЦУ+А1:I31ТГАМАЛ ТӨМӨР БЕТОН БҮТЭЭЦИЙН МАТЕРИАЛЫН ТҮҮВЭР

Поз	Тэмдэглэгээ	Нэр	Тоо шир	Жин /кг/ Нэгж	Нийт
	1-р давхрын хучилтын доод үеийн арматур		1	8491.11	8491.11
1	MNS JIS G 3112:2002	Ø 13 SD390 L= 6760	290	6.725	1950.24
2	MNS JIS G 3112:2002	Ø 13 SD390 L= 6360	232	6.327	1467.87
3	MNS JIS G 3112:2002	Ø 13 SD390 L= 3360	264	3.343	882.44
4	MNS JIS G 3112:2002	Ø 13 SD390 L= 1610	8	1.602	12.81
5	MNS JIS G 3112:2002	Ø 13 SD390 L= 2910	8	2.895	23.16
6	MNS JIS G 3112:2002	Ø 13 SD390 L= 4710	9	4.686	42.17
7	MNS JIS G 3112:2002	Ø 13 SD390 L= 6460	58	6.427	372.74
8	ГОСТ5781-82*	Ø 8 A240 L= 9760	1	3.855	3.86
	1-р давхрын хучилтын дээд үеийн арматур				
9	MNS JIS G 3112:2002	Ø 13 SD390 L= 2380	314	2.368	743.45
10	MNS JIS G 3112:2002	Ø 13 SD390 L= 2180	24	2.169	52.05
11	MNS JIS G 3112:2002	Ø 13 SD390 L= 3600	232	3.581	830.87
12	MNS JIS G 3112:2002	Ø 13 SD390 L= 3630	8	3.611	28.89
13	MNS JIS G 3112:2002	Ø 13 SD390 L= 6800	24	6.765	162.35
14	MNS JIS G 3112:2006	Ø 13 SD390 L= 5380	228	5.352	1220.28
15	MNS JIS G 3112:2006	Ø 13 SD390 L= 6210	8	6.178	49.42
16	MNS JIS G 3112:2006	Ø 13 SD390 L= 5010	9	4.984	44.86
17	MNS JIS G 3112:2006	Ø 13 SD390 L= 7160	6	7.123	42.74
18	ГОСТ5781-82*	Ø 8 A240 L= 3400	290	1.343	389.47
19	MNS JIS G 3112:2006	Ø 13 SD390 L= 2280	58	2.268	131.55
20	ГОСТ5781-82*	Ø 8 A240 L= 10160	1	4.013	4.01
	Нүхний хучитгэлийн арматур				
21	MNS JIS G 3112:2002	Ø 13 SD390 L= 1630	6	1.622	9.73
22	MNS JIS G 3112:2002	Ø 13 SD390 L= 1180	6	1.174	7.04
23	MNS JIS G 3112:2002	Ø 13 SD390 L= 1200	16	1.194	19.10
		Материал B25 V=58.1 м3			

ХЭСГИЙН ТОДОРХОЙЛОЛТ

Марк позиц	Загвар	Марк позиц	Загвар
9	200 — 2080 — 100	16	200 — 4710 — 200
10	200 — 1880 — 100	17	200 — 6760 — 200
11	100 — 3400 — 100	19	200 — 1980 — 100
12	100 — 3430 — 100	20	200 — 9760 — 200
13	100 — 6600 — 100	17	100 — 1530
14	200 — 5080 — 100	18	100 — 1080
15	200 — 5910 — 100		

DC "ДУКАТ" ХХК Ducat.dc@gmail.com 99109303, 99084477	Улаанбаатар хот, Хан-Уул дүүрэг, 14-р хороо, ЗДТГазар "59-р СУРГУУЛИЙН БАРИЛГА" /С-БЛОК/			
	1-р давхрын хучилтын хэсэглэл, материалын түүвэр			
Инженер	Н.Мөнхбат	ЕГ Шифр: DC-24-A3-56	Масштаб: 1:25, 50	Огноо: 2024-03 сар
Гүйцэтгэсэн	А.Золбоо	ТГ Шифр:	Зургийн дугаар: ББ-190	Хуудас: 3/08
Шалгасан	Г.Төмөрхуяг			

ЭКСПЕРТ

2-Р ДАВХРЫН ХУЧИЛТЫН ХЭВ М1:100

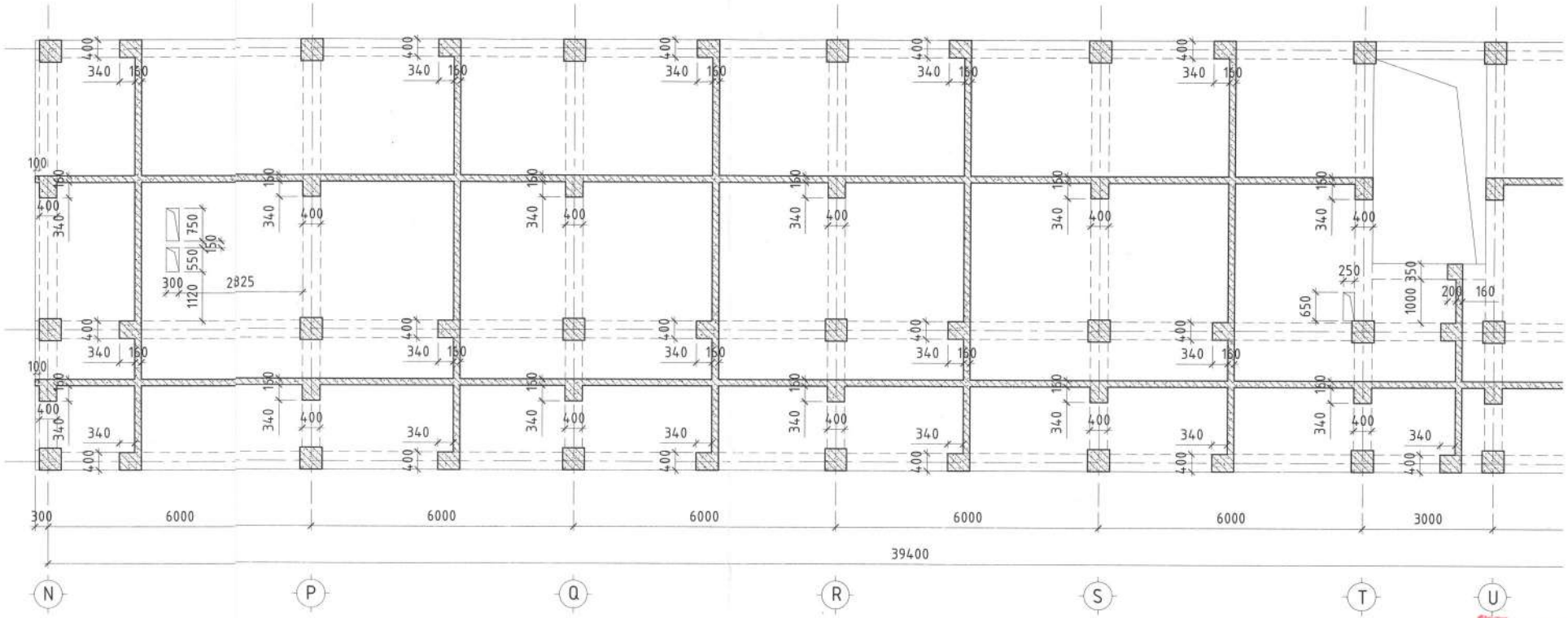

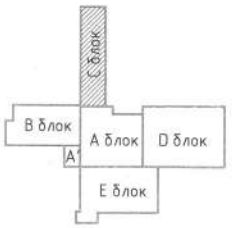

DC "ДУКАТ" ХХК Ducat.dc@gmail.com 99109303, 99084477	Улаанбаатар х
	"59-р
Инженер	
Гүйцэтгэсэн	
Шалгасан	

2-Р ДАВХРЫН ХУЧИЛТЫН ХЭВ М1:100

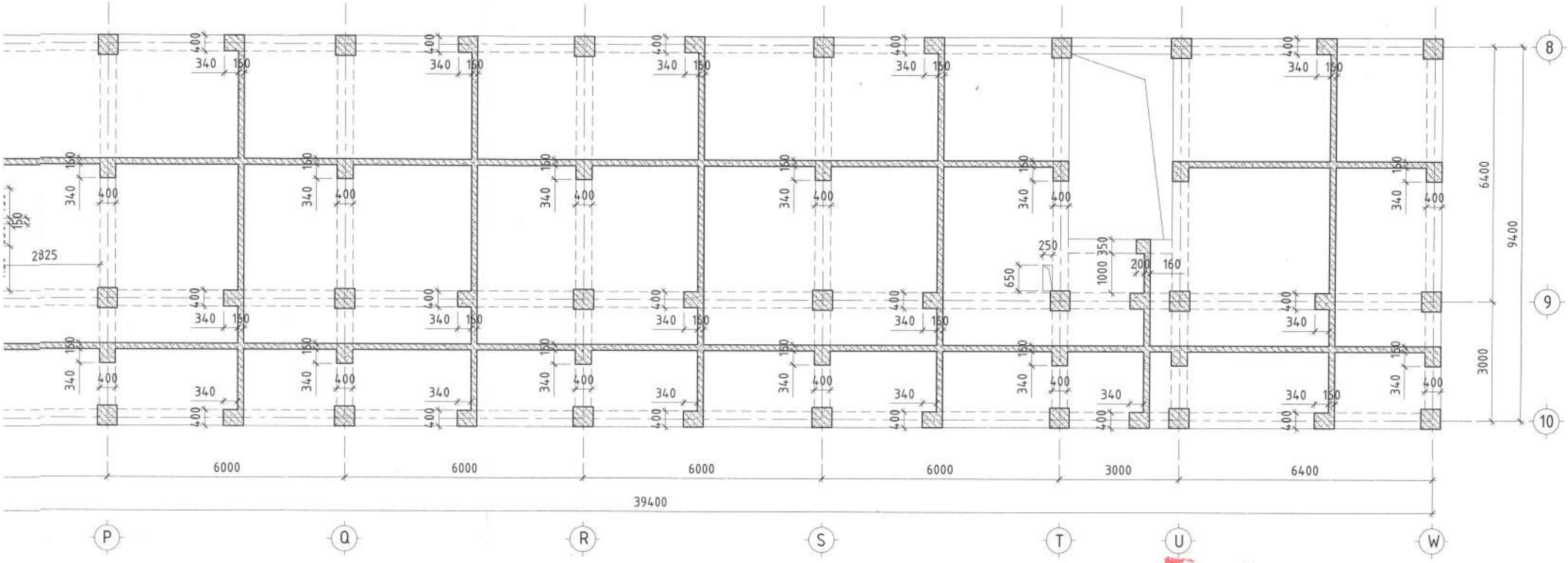

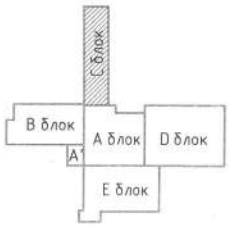

ЗӨВШӨӨРӨЛЦСӨН		
БА		Э.Жавхланттамир
ХАС		М.Бямбажав
ЦБҮ		Б.Отгонжаргал
ХТ,ДГ		Б.Хаш-Эрдэнэ
ХД		Д.Сэргэлэнбаатар

DC

"ДУКАТ" ХХК
Ducat.dc@gmail.com
99109303, 99084477

Улаанбаатар хот, Хан-Уул дүүрэг, 14-р хороо, ЗДТГазар
"59-р СУРГУУЛИЙН БАРИЛГА" /С-БЛОК/
2-р давхрын хучилтын хэв

Инженер		Н.Мөнхбат	ЕГ Шифр: DC-24-А3-56	Масштаб: 1:100	Огноо: 2025-03 сар
Гүйцэтгэсэн		А.Золбоо	ТГ Шифр:	Зургийн дугаар: ББ-191	Хуудас: 308
Шалгасан		Г.Төмөрхуяг			

А3

2-Р ДАВХРЫН ХУЧИЛТЫН ДООД ҮЕИЙН АРМАТУРЧЛАЛ М1:100

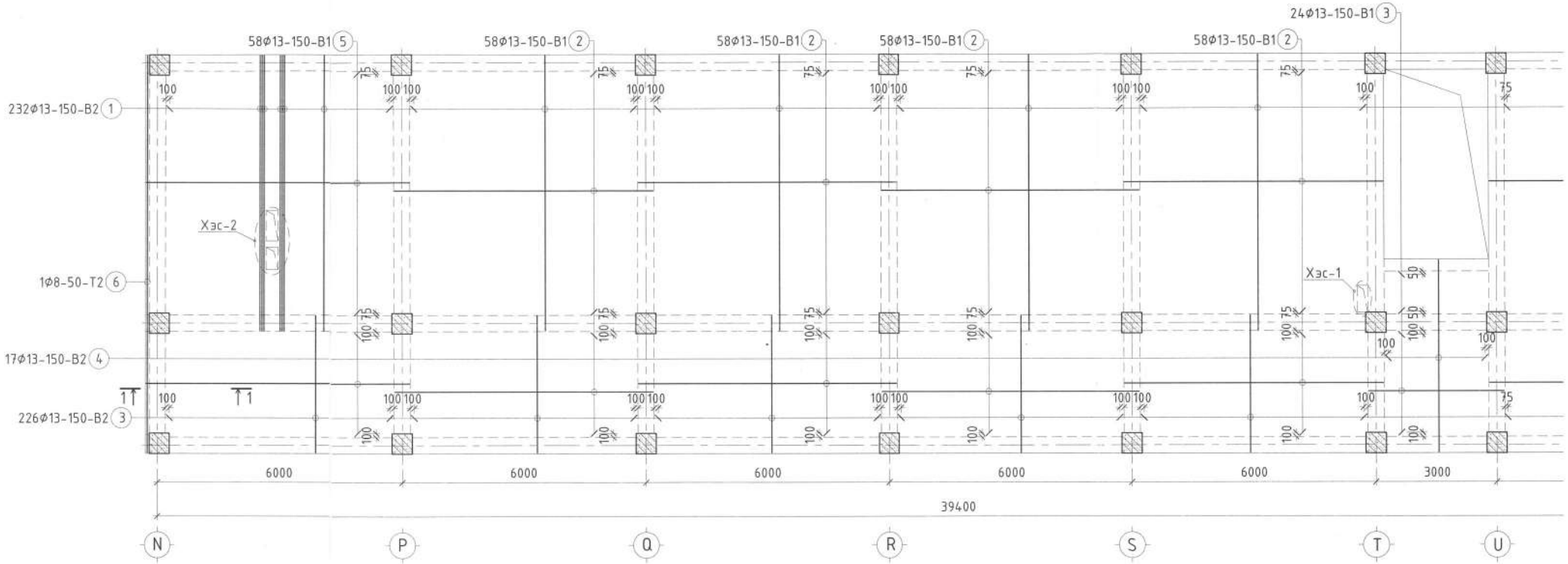

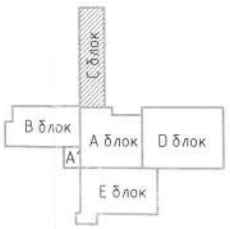

"ДҮКАТ" ХХК
Ducat.dc@gmail.com
99109303, 99084477

Улаанбаатар х
"59-р
2-р давхр

Инженер	
Гүйцэтгэсэн	
Шалгасан	

2-Р ДАВХРЫН ХУЧИЛТЫН ДООД ҮЕЙИН АРМАТУРЧЛАЛ М1:100

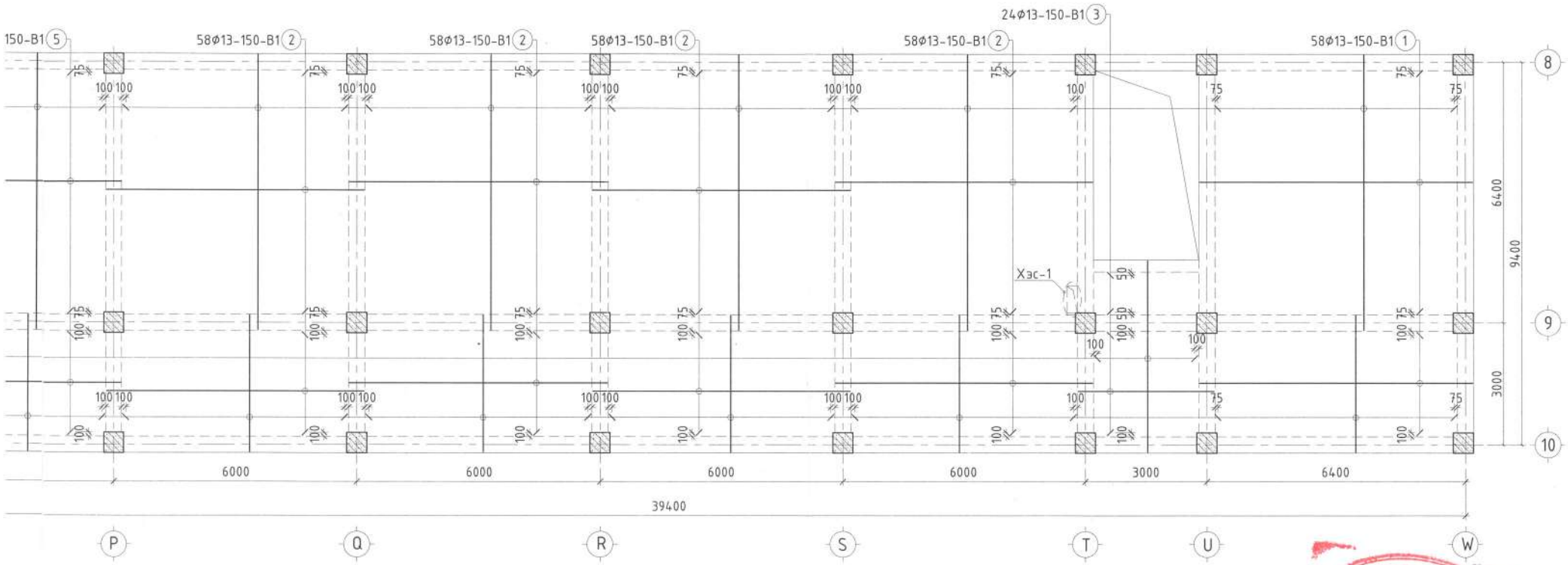

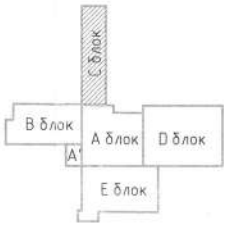

DC "ДУКАТ" ХХК Ducat.dc@gmail.com 99109303, 99084477	Улаанбаатар хот, Хан-Уул дүүрэг, 14-р хороо, ЗДТГазар "59-р СУРГУУЛИЙН БАРИЛГА" /С-БЛОК/				
	2-р давхрын хучилтын доод үеийн арматурчлал				
	Инженер	Н.Мөнхбат	ЕГ Шифр: DC-24-А3-56	Масштаб: 1:100	Огноо: 2025-03 сар
	Гүйцэтгэсэн	А.Золбоо	ТГ Шифр:	Зургийн дугаар: ББ-192	Хуудас: 308
	Шалгасан	Г.Төмөрхуяг			

А3

2-Р ДАВХРЫН ХУЧИЛТЫН ДЭЭД ҮЕЙН АРМАТУРЧЛАЛ М1:100

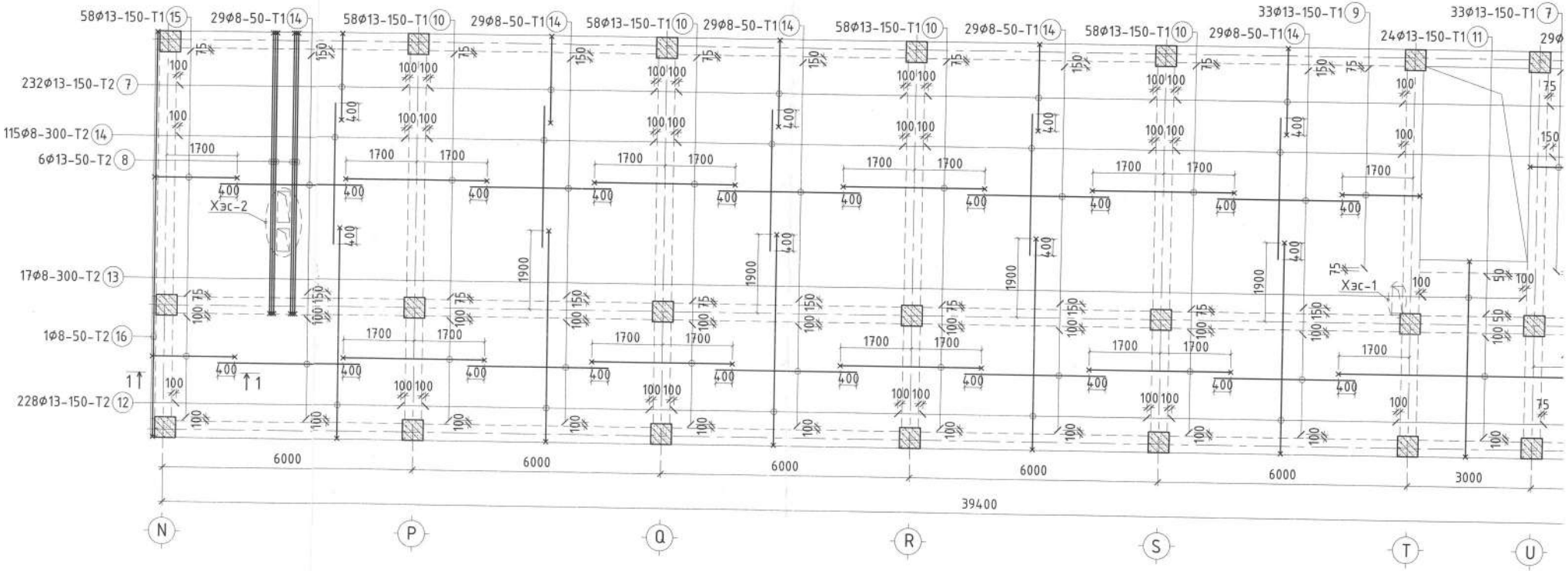

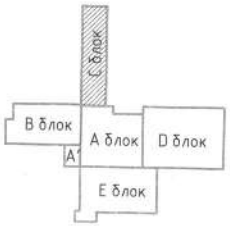

DC "ДҮКАТ" ХХК Ducat.dc@gmail.com 99109303, 99084477	Улаанбаатар х
	"59-р
	2-р давхрь
Инженер	
Гүйцэтгэсэн	
Шалгасан	

2-Р ДАВХРЫН ХУЧИЛТЫН ДЭЭД ҮЕЙИН АРМАТУРЧЛАЛ М1:100

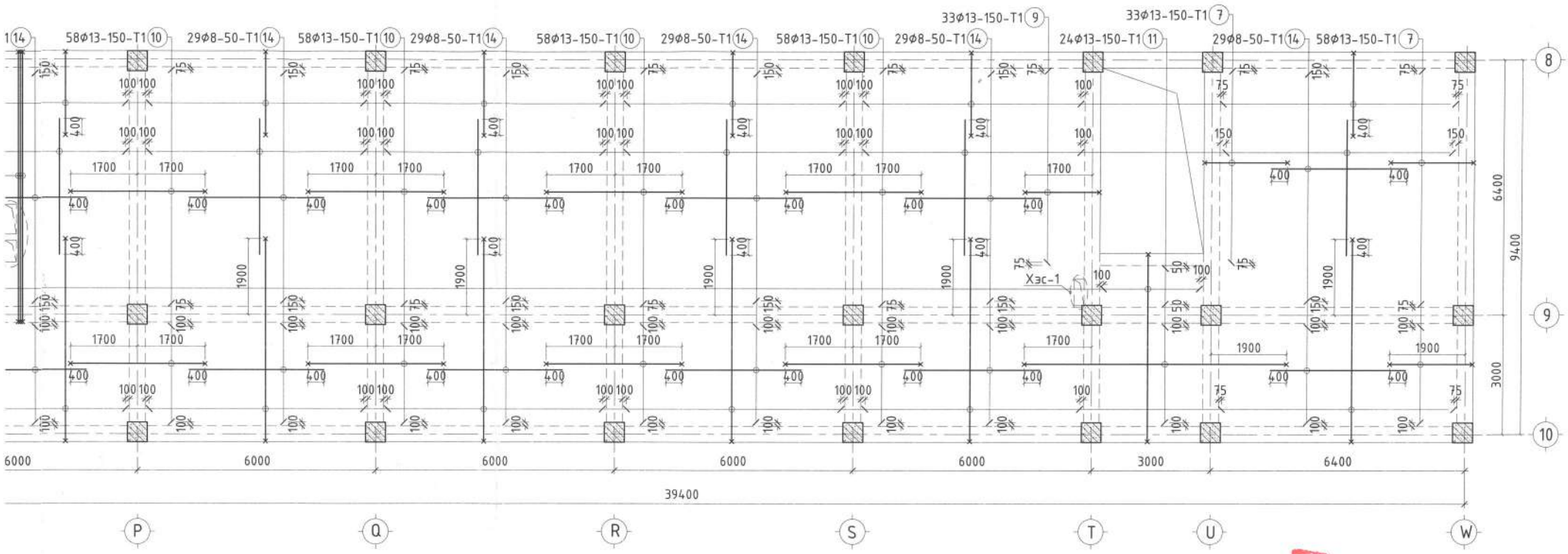

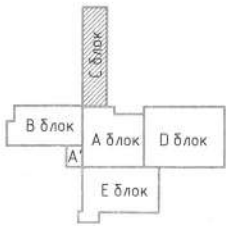

DC "ДУКАТ" ХХК Ducat.dc@gmail.com 99109303, 99084477	Улаанбаатар хот, Хан-Уул дүүрэг, 14-р хороо, ЗДТГазар "59-р СУРГУУЛИЙН БАРИЛГА" /С-БЛОК/				
	2-р давхрын хучилтын дээд үеийн арматурчлал				
	Инженер	Н.Мөнхбат	ЕГ Шифр: DC-24-А3-56	Масштаб: 1:100	Огноо: 2025-03 сар
	Гүйцэтгэсэн	А.Золбоо	ТГ Шифр:	Зургийн дугаар: ББ-193	Хуудас: 308
	Шалгасан	Г.Төмөрхуяг			

А3

ХЭСЭГЛЭЛ-1

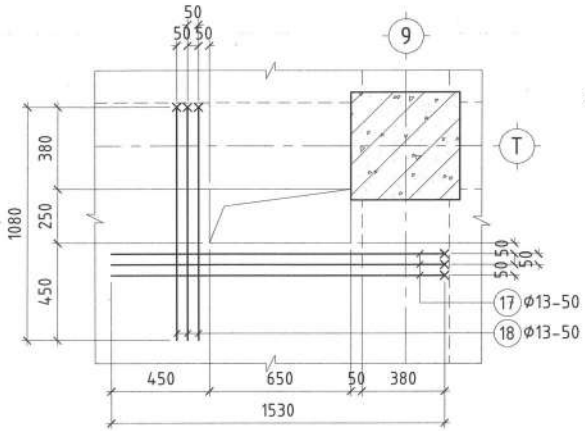

ХЭСЭГЛЭЛ-2

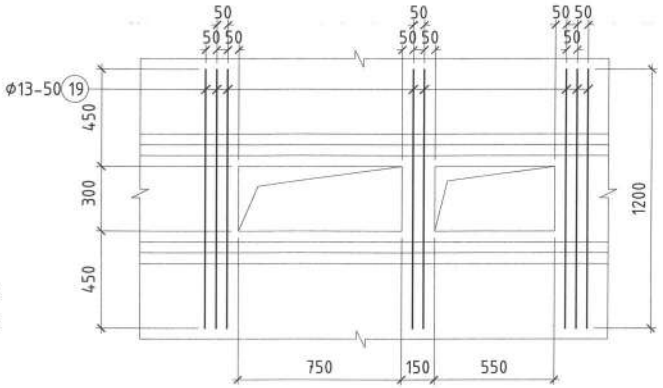

ОГТЛОЛ 1-1 М1:25

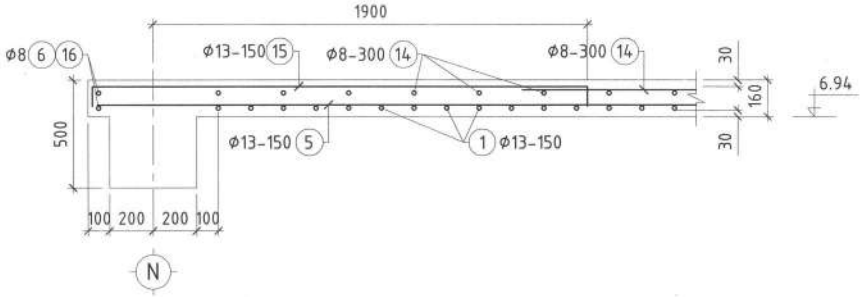

ЦУТГАМАЛ ТӨМӨР БЕТОН БҮТЭЭЦИЙН МАТЕРИАЛЫН ТҮҮВЭР

Поз	Тэмдэглэгээ	Нэр	Тоо ширх	Жин /кг/ Нэгж	Жин /кг/ Нийт
	2-р давхрын хучилтын доод үеийн арматур		1	8452.42	8452.42
1	MNS JIS G 3112:2002	Ø 13 SD390 L= 6760	290	6.725	1950.24
2	MNS JIS G 3112:2002	Ø 13 SD390 L= 6360	232	6.327	1467.87
3	MNS JIS G 3112:2002	Ø 13 SD390 L= 3360	250	3.343	835.65
4	MNS JIS G 3112:2002	Ø 13 SD390 L= 4730	17	4.705	79.99
5	MNS JIS G 3112:2006	Ø 13 SD390 L= 6460	58	6.427	372.74
6	ГОСТ5781-82*	Ø 8 A240 L= 9760	1	3.855	3.86
	2-р давхрын хучилтын дээд үеийн арматур				
7	MNS JIS G 3112:2002	Ø 13 SD390 L= 2380	323	2.368	764.76
8	MNS JIS G 3112:2002	Ø 13 SD390 L= 7160	6	7.123	42.74
9	MNS JIS G 3112:2002	Ø 13 SD390 L= 2180	34	2.169	73.74
10	MNS JIS G 3112:2006	Ø 13 SD390 L= 3600	232	3.581	830.87
11	MNS JIS G 3112:2006	Ø 13 SD390 L= 6800	24	6.765	162.35
12	MNS JIS G 3112:2006	Ø 13 SD390 L= 5380	228	5.352	1220.28
13	MNS JIS G 3112:2006	Ø 13 SD390 L= 5110	17	5.084	86.42
14	ГОСТ5781-82*	Ø 8 A240 L= 3400	290	1.343	389.47
15	MNS JIS G 3112:2006	Ø 13 SD390 L= 2280	58	2.268	131.55
16	ГОСТ5781-82*	Ø 8 A240 L= 10160	1	4.013	4.01
	Нүхний хүчитгэлийн арматур				
17	MNS JIS G 3112:2002	Ø 13 SD390 L= 1630	6	1.622	9.73
18	MNS JIS G 3112:2002	Ø 13 SD390 L= 1180	6	1.174	7.04
19	MNS JIS G 3112:2002	Ø 13 SD390 L= 1200	16	1.194	19.10
		Материал B25 V=57.8 м3			

ХЭСГИЙН ТОДОРХОЙЛОЛТ

Марк позиц	Загвар	Марк позиц	Загвар
7	200 — 2080 — 100	13	200 — 4710 — 200
8	200 — 6760 — 200	15	200 — 1980 — 100
9	200 — 1880 — 100	16	200 — 9760 — 200
10	100 — 3400 — 100	17	100 — 1530
11	100 — 6600 — 100	18	100 — 1080
12	200 — 5080 — 100		

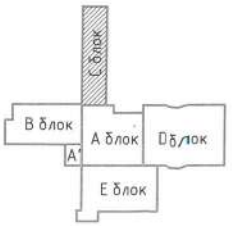

DC "ДУКАТ" ХХК Ducat.dc@gmail.com 99109303, 99084477	Улаанбаатар хот, Хан-Уул дүүрэг, 14-р хороо, ЗДТГазар "59-р СУРГУУЛИЙН БАРИЛГА" /С-БЛОК/ 2-р давхрын хучилтын хэсэглэл, материалын түүвэр				
	Инженер	Н.Мөнхбат	ЕГ Шифр: DC-24-АЗ-56	Масштаб: 1:25, 50	Огноо: 2025_03 сар
	Гүйцэтгэсэн	А.Золбоо	ТГ Шифр:	Зургийн дугаар: ББ-194	Хуудас: 3/08
	Шалгасан	Г.Төмөрхуяг			

АЗ

3-Р ДАВХРЫН ХУЧИЛТЫН ХЭВ М1:100

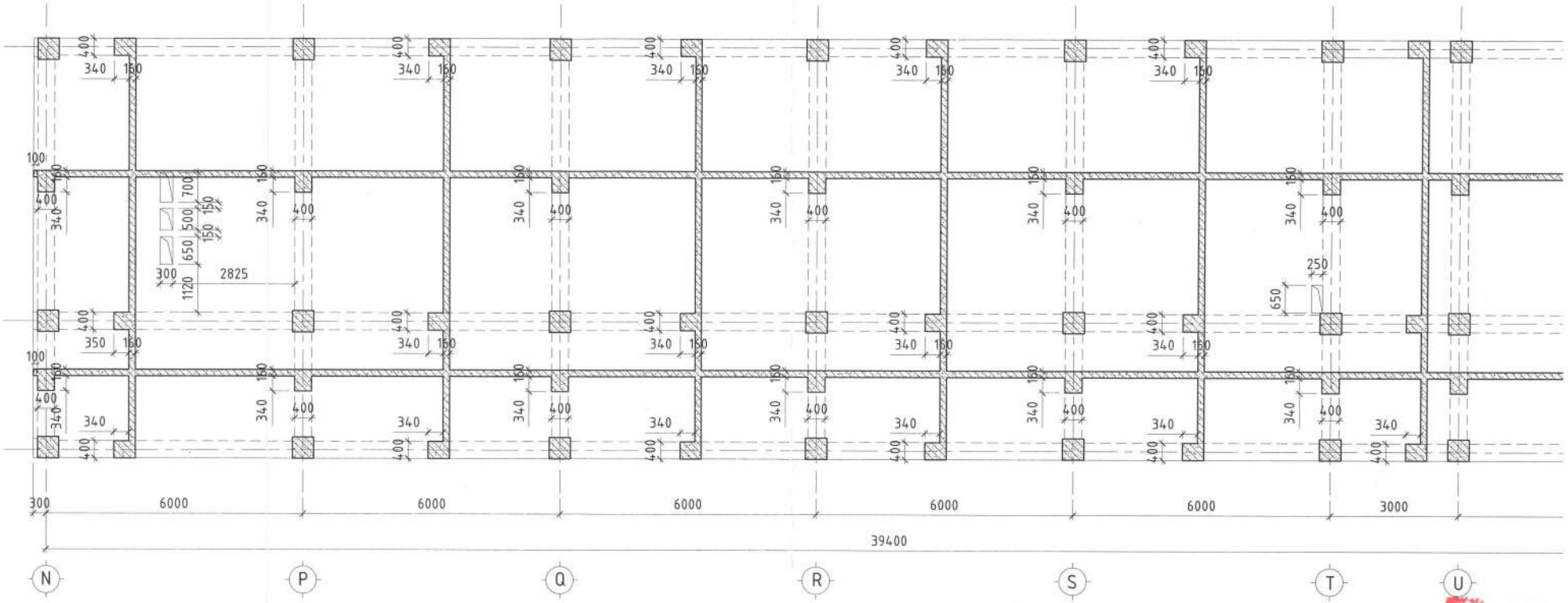

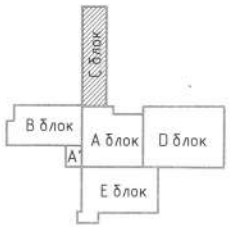

DC "ДУКАТ" ХХК Ducat.dc@gmail.com 99109303, 99084477	Улаанбаатар х	
	"59-р	
	Инженер	
	Гүйцэтгэсэн	
	Шалгасан	

3-Р ДАВХРЫН ХУЧИЛТЫН ХЭВ М1:100

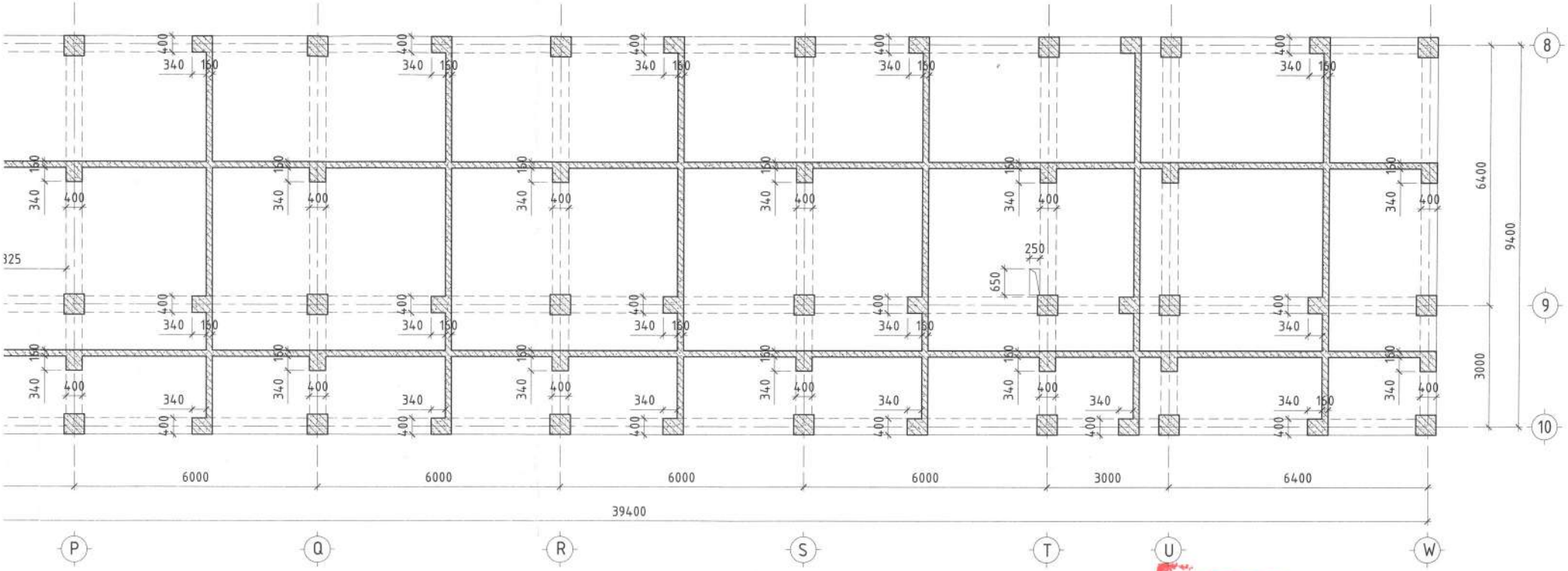

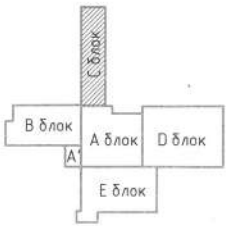

ЗӨВШӨӨРӨЛЦСӨН		
БА		Э.Жавхланттамир
ХАС		М.Бямбажав
ЦБУ		Б.Отгонжаргал
ХТ,ДГ		Б.Хаш-Эрдэнэ
ХД		Д.Сэргэлэнбаатар

"ДУКАТ" ХХК
Ducat.dc@gmail.com
99109303, 99084477

Улаанбаатар хот, Хан-Уул дүүрэг, 14-р хороо, ЗДТГазар
"59-р СУРГУУЛИЙН БАРИЛГА" /С-БЛОК/
3-р давхрын хучилтын хэв

Инженер		Н.Мөнхбат	ЕГ Шифр: DC-24-А3-56	Масштаб: 1:100	Огноо: 2025-03 сар
Гүйцэтгэсэн		А.Золбоо	ТГ Шифр:	Зургийн дугаар: ББ-195	Хуудас: 308
Шалгасан		Г.Төмөрхуяг			

А3

3-Р ДАВХРЫН ХУЧИЛТЫН ДООД ҮЕЙИН АРМАТУРЧЛАЛ М1:100

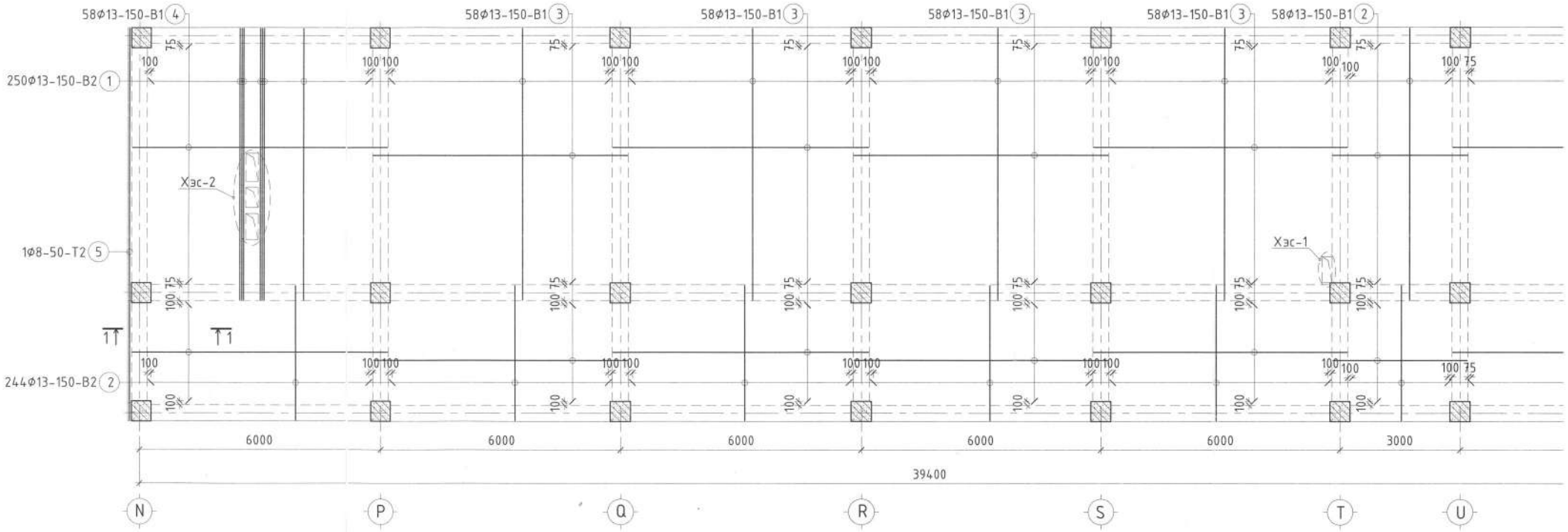

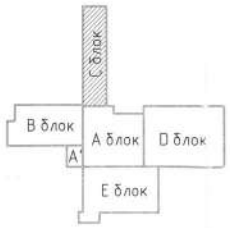

"ДҮКАТ" ХХК
Ducat.dc@gmail.com
99109303, 99084477

Улаанбаатар хо
"59-р (
3-р давхры

Инженер	
Гүйцэтгэсэн	
Шалгасан	

3-Р ДАВХРЫН ХУЧИЛТЫН ДООД ҮЕЙИН АРМАТУРЧЛАЛ М1:100

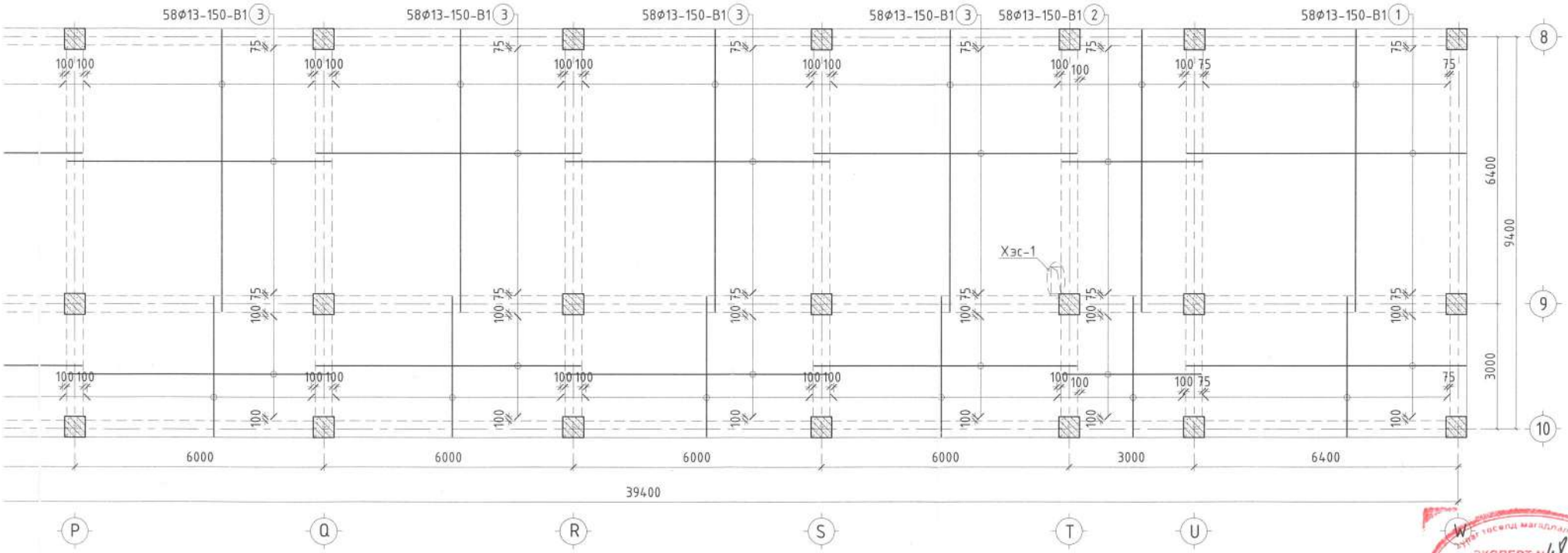

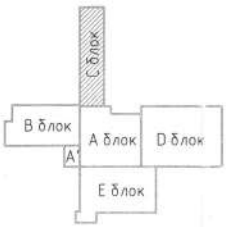

DC "ДҮКАТ" ХХК Ducat.dc@gmail.com 99109303, 99084477	Улаанбаатар хот, Хан-Уул дүүрэг, 14-р хороо, ЗДТГазар "59-р СУРГУУЛИЙН БАРИЛГА" /С-БЛОК/			
	3-р давхрын хучилтын доод үеийн арматурчлал			
Инженер	Н.Менхбат	ЕГ Шифр: DC-24-A3-56	Масштаб: 1:100	Огноо: 2025-03 сар
Гүйцэтгэсэн	А.Залбоо	ТГ Шифр:	Зургийн дугаар: ББ-196	Хуудас: 308
Шалгасан	Г.Төмөрхуяг			

ЭКСПЕРТ №48

3-Р ДАВХРЫН ХУЧИЛТЫН ДЭЭД ҮЕЙЙН АРМАТУРЧЛАЛ М1:100

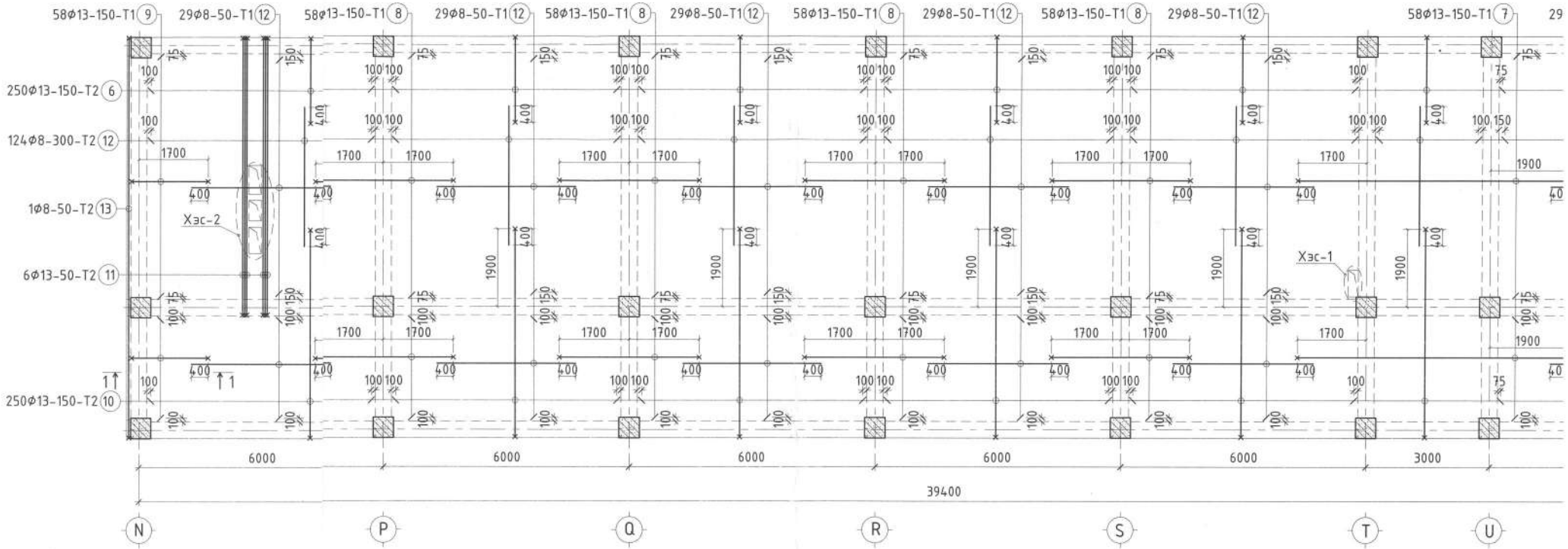

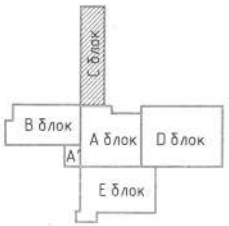

DC "ДУКАТ" ХХК Ducat.dc@gmail.com 99109303, 99084477	Улаанбаатар х
	"59-р
	3-р давхрь
Инженер	
Гүйцэтгэсэн	
Шалгасан	

3-Р ДАВХРЫН ХУЧИЛТЫН ДЭЭД ҮЕЙН АРМАТУРЧЛАЛ М1:100

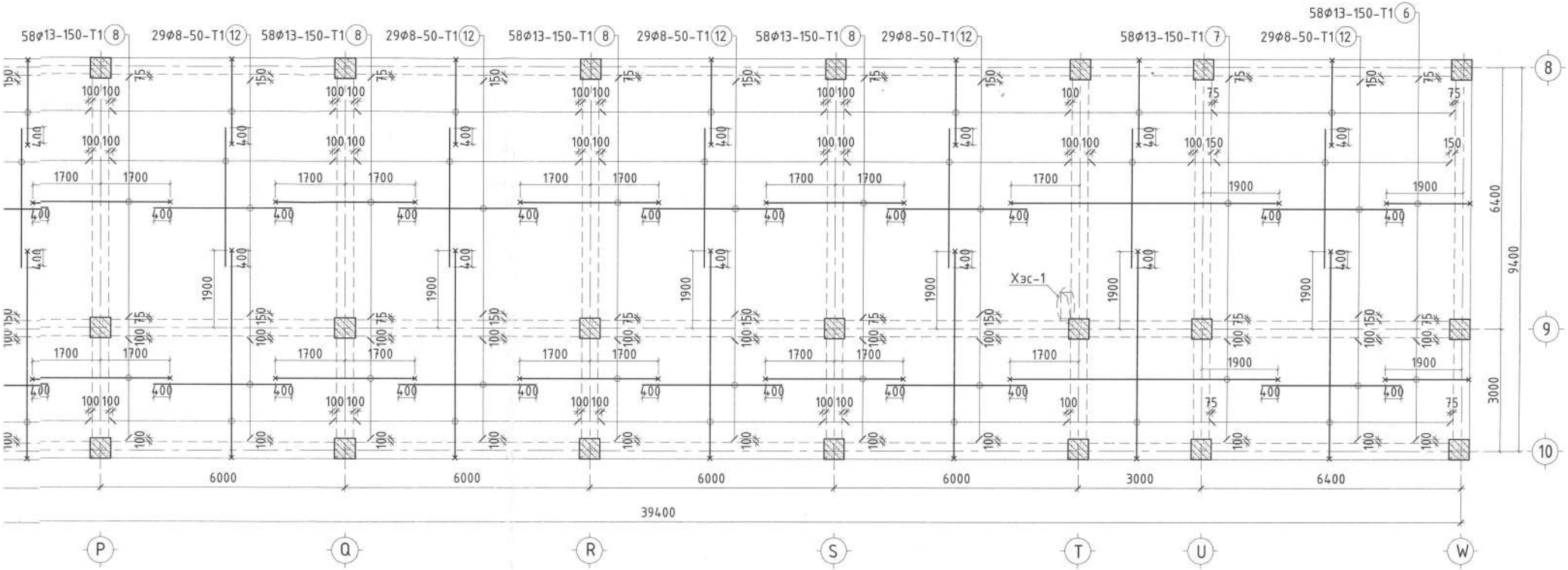

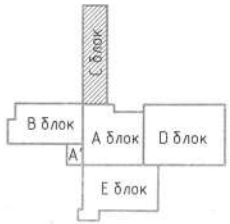

DC "ДУКАТ" ХХК Ducat.dc@gmail.com 99109303, 99084477	Улаанбаатар хот, Хан-Уул дүүрэг, 14-р хороо, ЗДТГазар "59-р СУРГУУЛИЙН БАРИЛГА" /С-БЛОК/				
	3-р давхрын хучилтын дээд үеийн арматурчлал				
	Инженер	Н.Мөнхбат	ЕГ Шифр: DC-24-A3-56	Масштаб: 1:100	Огноо: 2025-03 сар
	Гүйцэтгэсэн	А.Золбоо	ТГ Шифр:	Зургийн дугаар: ББ-197	Хуудас: 308
	Шалгасан	Г.Төмөрхуяг			

A3

ХЭСЭГЛЭЛ-1

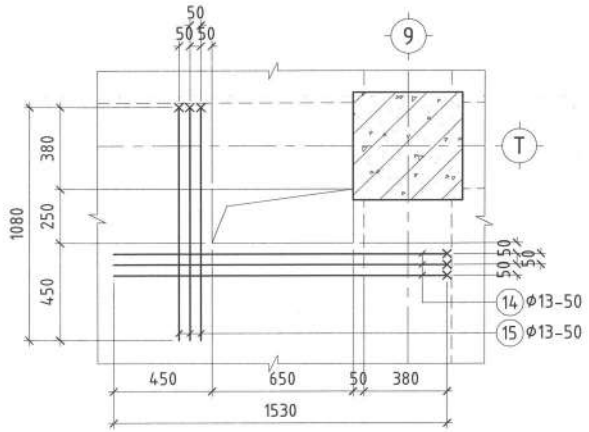

ХЭСГИЙН ТОДОРХОЙЛОЛТ

Марк позиц	Загвар	Марк позиц	Загвар
6	200 — 2080 — 100	11	200 — 6760 — 200
7	100 — 6600 — 100	13	200 — 9760 — 200
8	100 — 3400 — 100	14	100 — 1530
9	200 — 1980 — 100	15	100 — 1080
10	200 — 5080 — 100		

ЦУТГАМАЛ ТӨМӨР БЕТОН БҮТЭЭЦИЙН МАТЕРИАЛЫН ТҮҮВЭР

Поз	Тэмдэглэгээ	Нэр	Тоо ширх	Жин /кг/ Нэгж	Жин /кг/ Нийт
	3-р давхрын хучилтын доод үеийн арматур		1	8716.50	8716.50
1	MNS JIS G 3112:2002	Ø 13 SD390 L= 6760	308	6.725	2071.29
2	MNS JIS G 3112:2002	Ø 13 SD390 L= 3360	302	3.343	1009.46
3	MNS JIS G 3112:2002	Ø 13 SD390 L= 6360	232	6.327	1467.87
4	MNS JIS G 3112:2006	Ø 13 SD390 L= 6460	58	6.427	372.74
5	ГОСТ5781-82*	Ø 8 A240 L= 9760	1	3.855	3.86
	3-р давхрын хучилтын дээд үеийн арматур				
6	MNS JIS G 3112:2002	Ø 13 SD390 L= 2380	308	2.368	729.24
7	MNS JIS G 3112:2002	Ø 13 SD390 L= 6800	58	6.765	392.36
8	MNS JIS G 3112:2002	Ø 13 SD390 L= 3600	232	3.581	830.87
9	MNS JIS G 3112:2006	Ø 13 SD390 L= 280	58	0.279	16.16
10	MNS JIS G 3112:2006	Ø 13 SD390 L= 5380	250	5.352	1338.03
11	MNS JIS G 3112:2006	Ø 13 SD390 L= 7060	6	7.023	42.14
12	ГОСТ5781-82*	Ø 8 A240 L= 3400	298	1.343	400.21
13	ГОСТ5781-82*	Ø 8 A240 L= 10160	1	4.013	4.01
	Нүхний хүчитгэлийн арматур				
14	MNS JIS G 3112:2002	Ø 13 SD390 L= 1630	6	1.622	9.73
15	MNS JIS G 3112:2002	Ø 13 SD390 L= 1180	6	1.174	7.04
16	MNS JIS G 3112:2002	Ø 13 SD390 L= 1200	18	1.194	21.49
		Материал B25 V=59.6 м3			

ХЭСЭГЛЭЛ-2

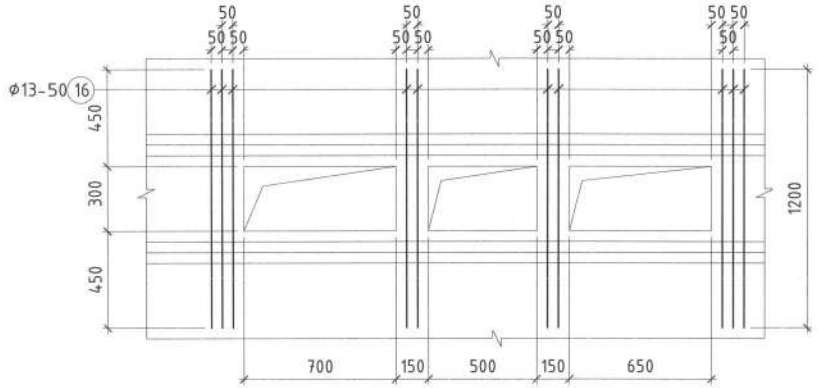

ОГТЛОЛ 1-1 М1:25

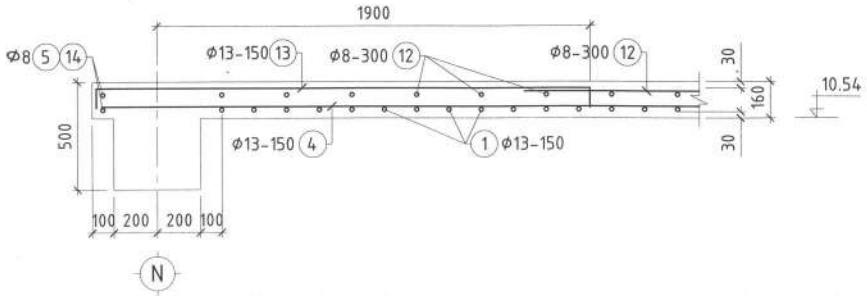

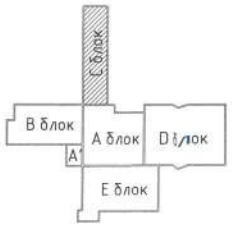

DC "ДУКАТ" ХХК Ducat.dc@gmail.com 99109303, 99084477	Улаанбаатар хот, Хан-Уул дүүрэг, 14-р хороо, ЗДТГазар "59-р СУРГУУЛИЙН БАРИЛГА" /С-БЛОК/				
	3-р давхрын хучилтын хэсэглэл, материалын түүвэр				
	Инженер	Н.Мөнхбат	ЕГ Шифр: DC-24-A3-56	Масштаб: 1:25, 50	Огноо: 2025 03 сар
	Гүйцэтгэсэн	А.Золбоо	ТГ Шифр:	Зургийн дугаар: ББ-198	Хуудас: 08
	Шалгасан	Г.Төмөрхуяг			

А3

ОГТЛОЛ 1-1 М1:100

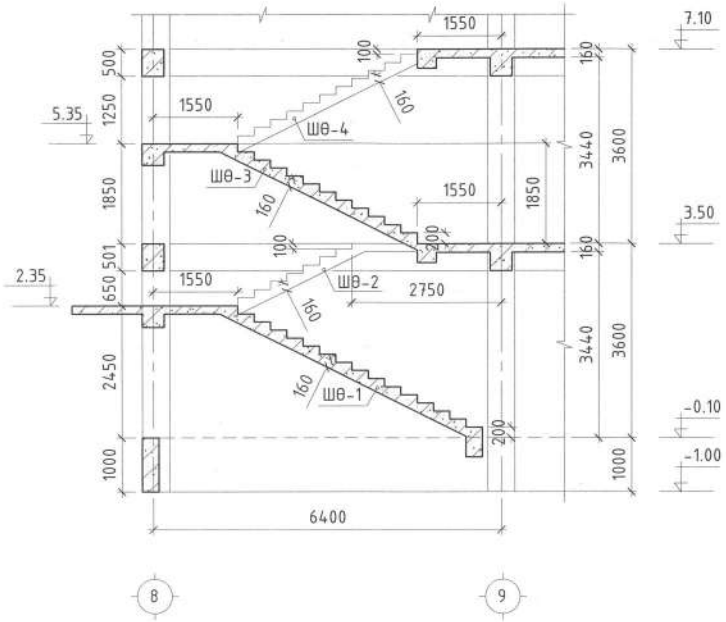

1-Р ДАВХРЫН ШАТНЫ БАЙГУУЛАЛТ М1:100

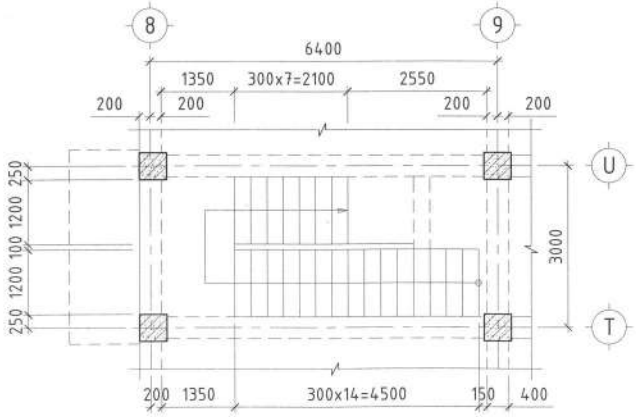

2-Р ДАВХРЫН ШАТНЫ БАЙГУУЛАЛТ М1:100

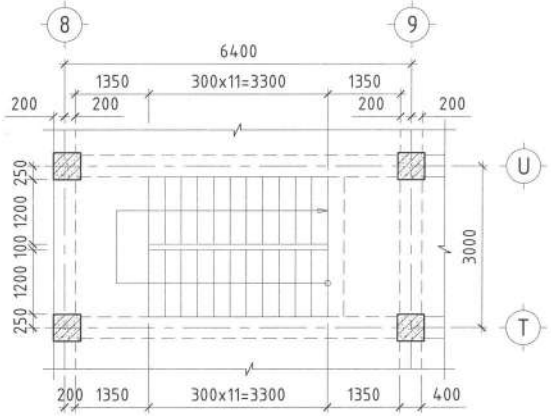

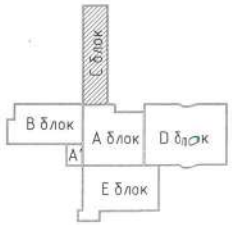

DC "ДУКАТ" ХХК Ducat.dc@gmail.com 99109303, 99084477	Улаанбаатар хот, Хан-Уул дүүрэг, 14-р хороо, ЗДТГазар "59-р СУРГУУЛИЙН БАРИЛГА" /С-БЛОК/ Шатны байгуулалт, огтлол				
	Инженер	Н.Менхбат	ЕГ Шифр: DC-24-А3-56	Масштаб: 1:100	Огноо: 2025.03 сар
	Гүйцэтгэсэн	А.Золбоо	ТГ Шифр:	Зургийн дугаар: ББ-199	Хуудас: 08
	Шалгасан	Г.Төмөрхуяг			

MONGOLIA CONSULTING ENGINEERS

ЭКСПЕРТ №

А3

ШАТНЫ ӨГСӨЛ ШӨ-С1 М1:50

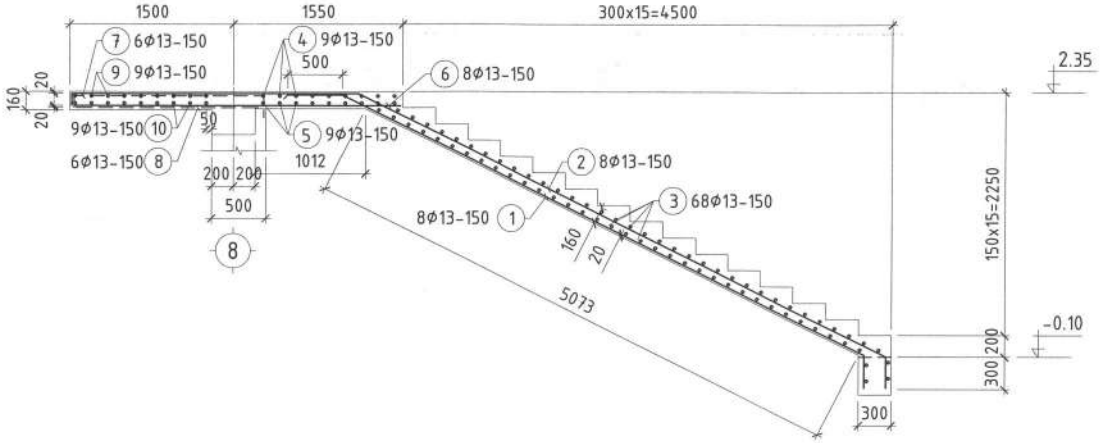

ШАТНЫ ӨГСӨЛ ШӨ-С2 М1:50

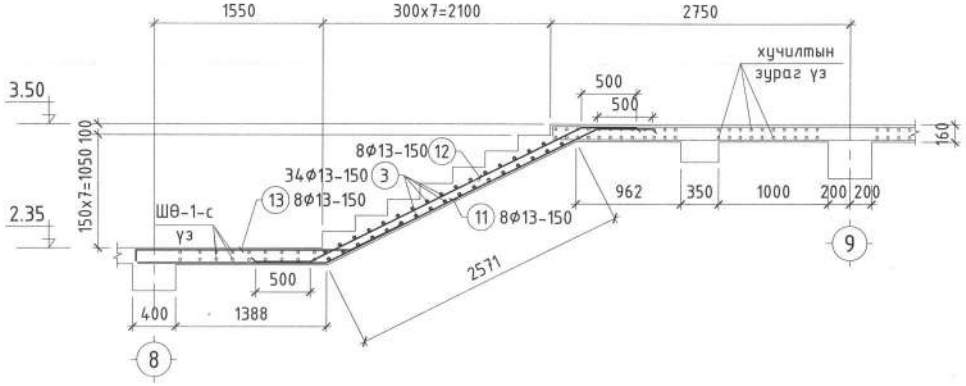

ЦУТГАМАЛ ТӨМӨР БЕТОН БҮТЭЭЦИЙН МАТЕРИАЛЫН ТҮҮВЭР

Поз	Тэмдэглэгээ	Нэр		Тоо	Хүнд /кг/	
				шир	Нэгж	Нийт
		Шатны өгсөл ШӨ-1 /1ш/		1	369.95	369.95
1	MNS JIS G 3112:2002	Ø 13 SD390	L= 6170	8	6.138	49.10
2	MNS JIS G 3112:2002	Ø 13 SD390	L= 8460	8	8.416	67.33
3	MNS JIS G 3112:2002	Ø 13 SD390	L= 1200	68	1.194	81.18
4	MNS JIS G 3112:2002	Ø 13 SD390	L= 3500	9	3.482	31.34
5	MNS JIS G 3112:2002	Ø 13 SD390	L= 3300	9	3.283	29.55
6	MNS JIS G 3112:2002	Ø 13 SD390	L= 2980	8	2.965	23.72
7	MNS JIS G 3112:2002	Ø 13 SD390	L= 1960	6	1.950	11.70
8	MNS JIS G 3112:2002	Ø 13 SD390	L= 1760	6	1.751	10.51
9	MNS JIS G 3112:2002	Ø 13 SD390	L= 3760	9	3.741	33.66
10	MNS JIS G 3112:2002	Ø 13 SD390	L= 3560	9	3.542	31.87
		Материал B25 V=3.86м3				
		Шатны өгсөл ШӨ-2 /1ш/		1	131.40	131.40
3	MNS JIS G 3112:2002	Ø 13 SD390	L= 1200	34	1.194	40.59
11	MNS JIS G 3112:2002	Ø 13 SD390	L= 5030	8	5.004	40.03
12	MNS JIS G 3112:2002	Ø 13 SD390	L= 3800	8	3.780	30.24
13	MNS JIS G 3112:2002	Ø 13 SD390	L= 2580	8	2.567	20.53
		Материал B25 V=1.88м3				

ХЭСГИЙН ТОДОРХОЙЛОЛТ

Марк позиц	Загвар	Марк позиц	Загвар	Марк позиц	Загвар
1	500 5370 300	2	2630 100 5430 300	4	100 3300 100
7	100 1760 100	9	100 3560 100	11	1730 2800 500
12	500 2800 500	13	100 1980 500		

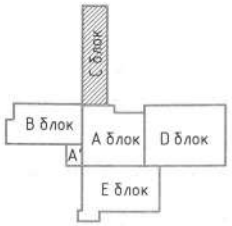

DC "ДУКАТ" ХХК Ducat.dc@gmail.com 99109303, 99084477	Улаанбаатар хот, Хан-Уул дүүрэг, 14-р хороо, ЗДТГазар "59-р СУРГУУЛИЙН БАРИЛГА" /С-БЛОК/ Шатны өгсөл ШӨ-С1, ШӨ-С2				
Инженер		Н.Менхбат	ЕГ Шифр: DC-24-АЗ-56	Масштаб: 1:50	Огноо: 2025-03 сар
Гүйцэтгэсэн		А.Золбоо	ТГ Шифр:	Зургийн дугаар: ББ-200	Хуудас: 08
Шалгасан		Г.Төмөрхуяг			

АЗ

ШАТНЫ ӨГСӨЛ ШӨ-С3 М1:50

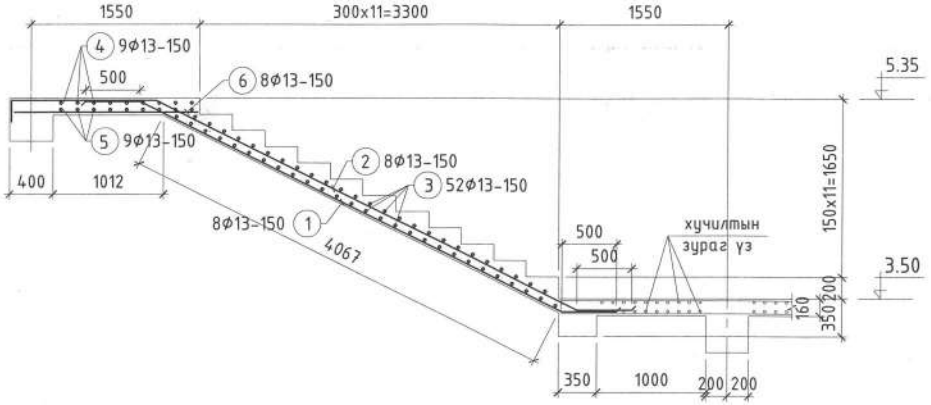

ЦУТГАМАЛ ТӨМӨР БЕТОН БҮТЭЭЦИЙН МАТЕРИАЛЫН ТҮҮВЭР					
Поз	Тэмдэглэгээ	Нэр	Тоо	Хүнд /кг/	
			шир	Нэгж	Нийт
	Шатны өгсөл ШӨ-3 /1ш/		1	229.44	229.44
1	MNS JIS G 3112:2002	Ø 13 SD390 L= 5340	8	5.312	42.50
2	MNS JIS G 3112:2002	Ø 13 SD390 L= 6360	8	6.327	50.62
3	MNS JIS G 3112:2002	Ø 13 SD390 L= 1200	52	1.194	62.08
4	MNS JIS G 3112:2002	Ø 13 SD390 L= 3500	9	3.482	31.34
5	MNS JIS G 3112:2002	Ø 13 SD390 L= 3300	9	3.283	29.55
6	MNS JIS G 3112:2002	Ø 13 SD390 L= 1680	8	1.671	13.37
		Материал B25 V=2.98м3			
	Шатны өгсөл ШӨ-4 /1ш/		1	174.21	174.21
3	MNS JIS G 3112:2002	Ø 13 SD390 L= 1200	52	1.194	62.08
7	MNS JIS G 3112:2002	Ø 13 SD390 L= 6370	8	6.337	50.70
8	MNS JIS G 3112:2002	Ø 13 SD390 L= 5140	8	5.113	40.91
9	MNS JIS G 3112:2002	Ø 13 SD390 L= 2580	8	2.567	20.53
		Материал B25 V=3.04м3			

ШАТНЫ ӨГСӨЛ ШӨ-С4 М1:50

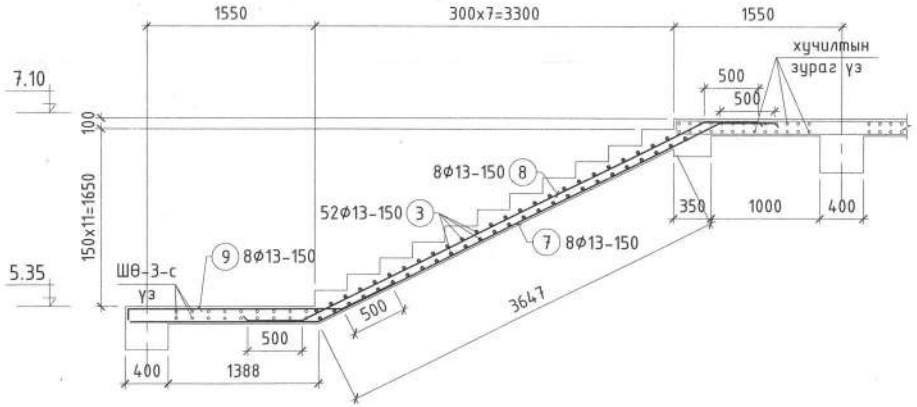

ХЭСГИЙН ТОДОРХОЙЛОЛТ

Марк позиц	Загвар	Марк позиц	Загвар	Марк позиц	Загвар
1	500 4340 500	2	200 1330 4330 500	4	100 3300 100
7	1730 4140 500	8	500 4140 500	9	100 1980 500

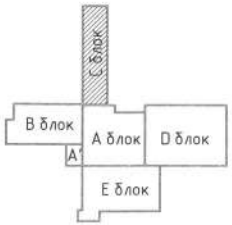

DC "ДУКАТ" ХХК Ducat.dc@gmail.com 99109303, 99084477	Улаанбаатар хот, Хан-Уул дүүрэг, 14-р хороо, ЗДТГазар "59-р СУРГУУЛИЙН БАРИЛГА" /С-БЛОК/ Шатны өгсөл ШӨ-С3, ШӨ-С4				
Инженер		Н.Мөнхбат	ЕГ Шифр: DC-24-A3-56	Масштаб: 1:50	Огноо: 2025-03 сар
Гүйцэтгэсэн		А.Золбоо	ТГ Шифр:	Зургийн дугаар: ББ-201	Хуудас: 08
Шалгасан		Г.Төмөрхуяг			

ЭКСПЕРТ №

1-Р ДАВХРЫН ХАНЫН ТОРНЫ БАЙГУУЛАЛТ М1:100

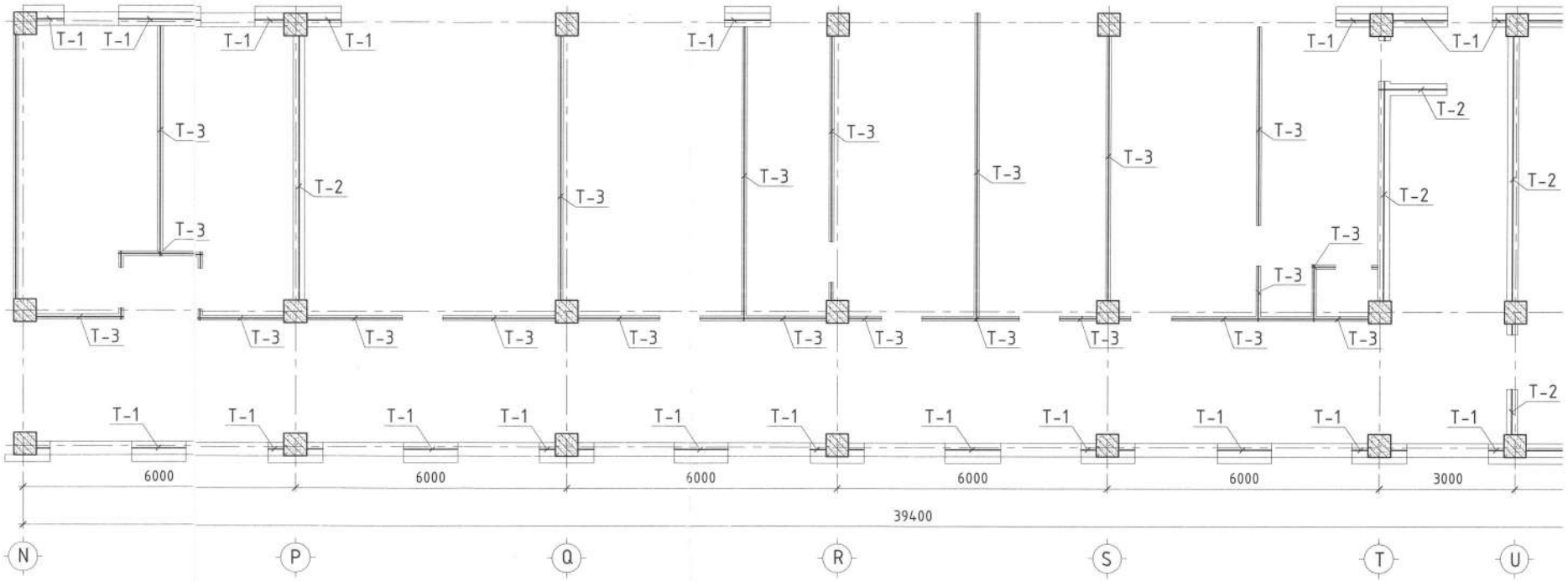

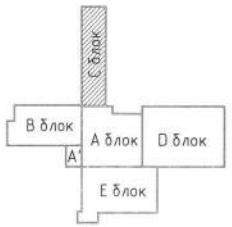

"ДУКАТ" ХХК
Ducat.dc@gmail.com
99109303, 99084477

Улаанбаатар х
"59-р
1-р д

Инженер	
Гүйцэтгэсэн	
Шалгасан	

1-Р ДАВХРЫН ХАНЫН ТОРНЫ БАЙГУУЛАЛТ М1:100

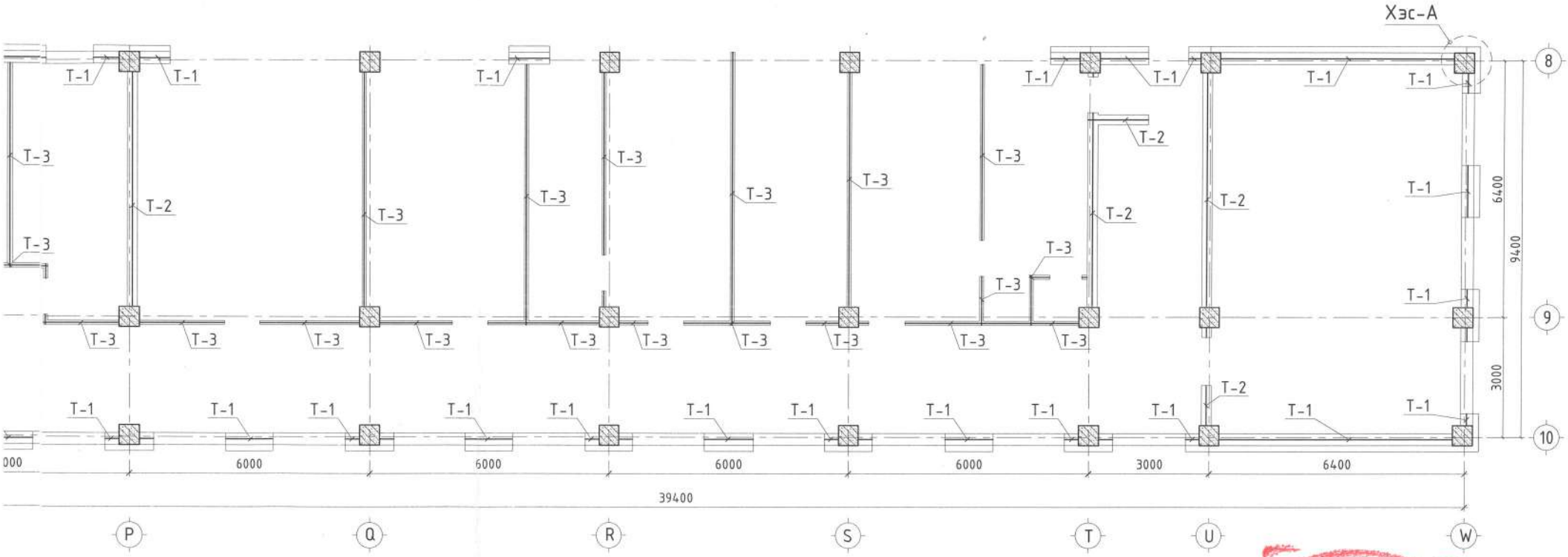

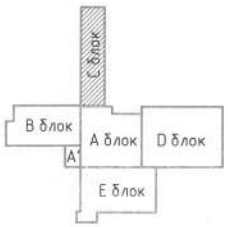

DC "ДУКАТ" ХХК Ducat.dc@gmail.com 99109303, 99084477	Улаанбаатар хот, Хан-Уул дүүрэг, 14-р хороо, ЗДТГазар "59-р СУРГУУЛИЙН БАРИЛГА" /С-БЛОК/				
	1-р давхрын ханын торны байгуулалт				
Инженер		Н.Мөнхбат	ЕГ Шифр: DC-24-АЗ-56	Масштаб: 1:100	Огноо: 2025-03 сар
Гүйцэтгэсэн		А.Золбоо	ТГ Шифр:	Зургийн дугаар: ББ-202	Хуудас: 308
Шалгасан		Г.Төмөрхуяг			

АЗ

2-Р ДАВХРЫН ХАНЫН ТОРНЫ БАЙГУУЛАЛТ М1:100

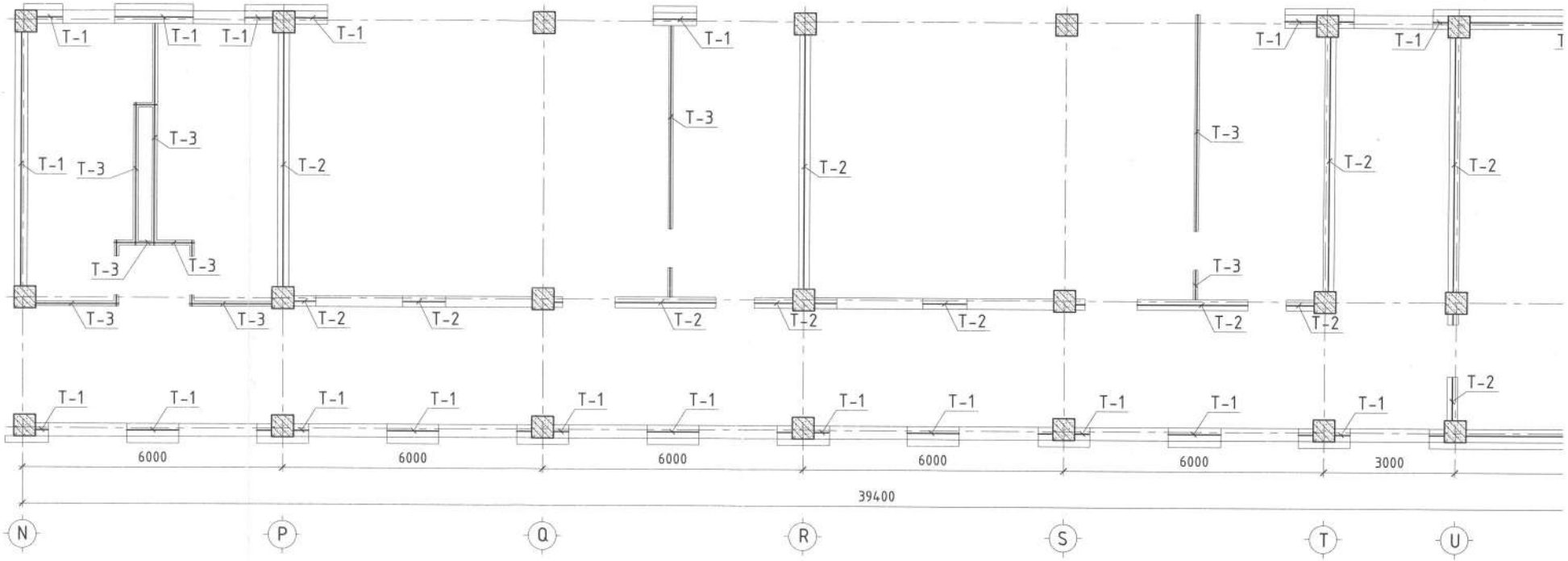

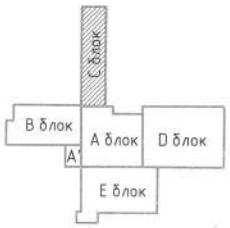

"ДУКАТ" ХХК
Ducat.dc@gmail.com
99109303, 99084477

Улаанбаатар х
"59-р
2-р д

Инженер	
Гүйцэтгэсэн	
Шалгасан	

2-Р ДАВХРЫН ХАНЫН ТОРНЫ БАЙГУУЛАЛТ М1:100

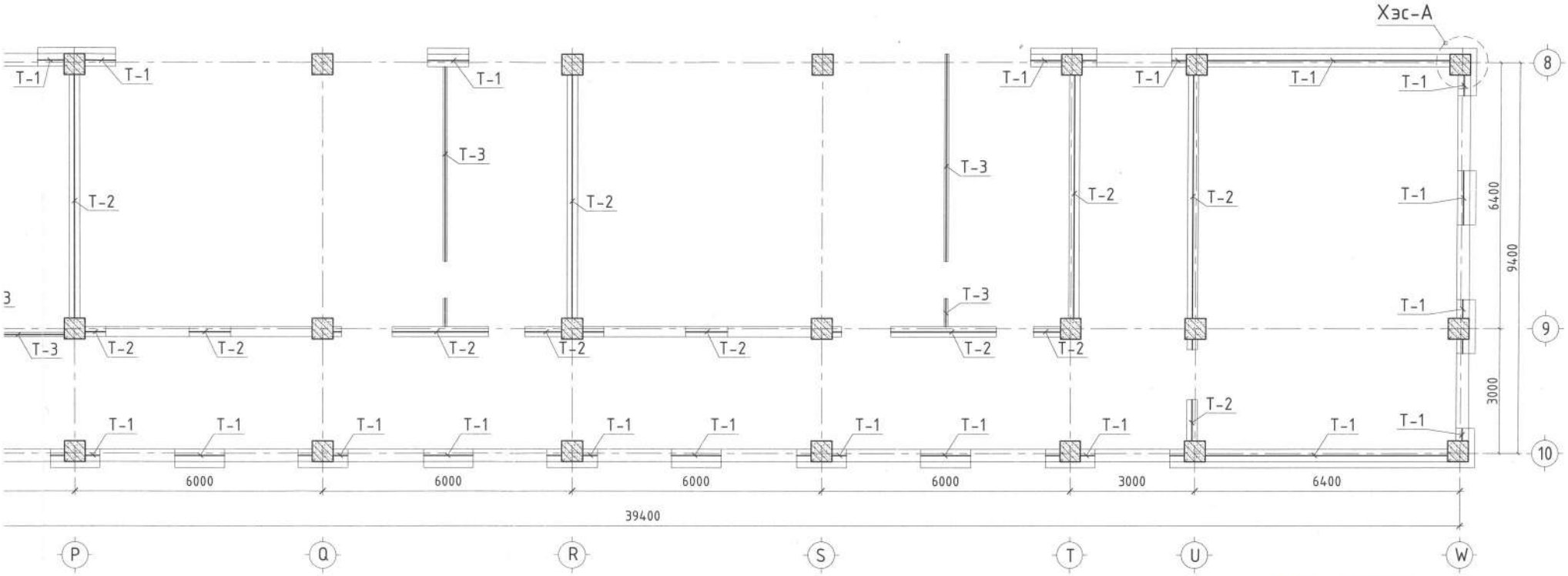

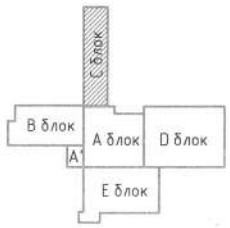

DC "ДУКАТ" ХХК Ducat.dc@gmail.com 99109303, 99084477	Улаанбаатар хот, Хан-Уул дүүрэг, 14-р хороо, ЗДТГазар "59-р СУРГУУЛИЙН БАРИЛГА" /С-БЛОК/				
	2-р давхрын ханын торны байгуулалт				
Инженер		Н.Мөнхбат	ЕГ Шифр: DC-24-АЗ-56	Масштаб: 1:100	Огноо: 2025-03 сар
Гүйцэтгэсэн		А.Золбоо	ТГ Шифр:	Зургийн дугаар: ББ-203	Хуудас: 308
Шалгасан		Г.Төмөрхуяг			

АЗ

3-Р ДАВХРЫН ХАНЫН ТОРНЫ БАЙГУУЛАЛТ М1:100

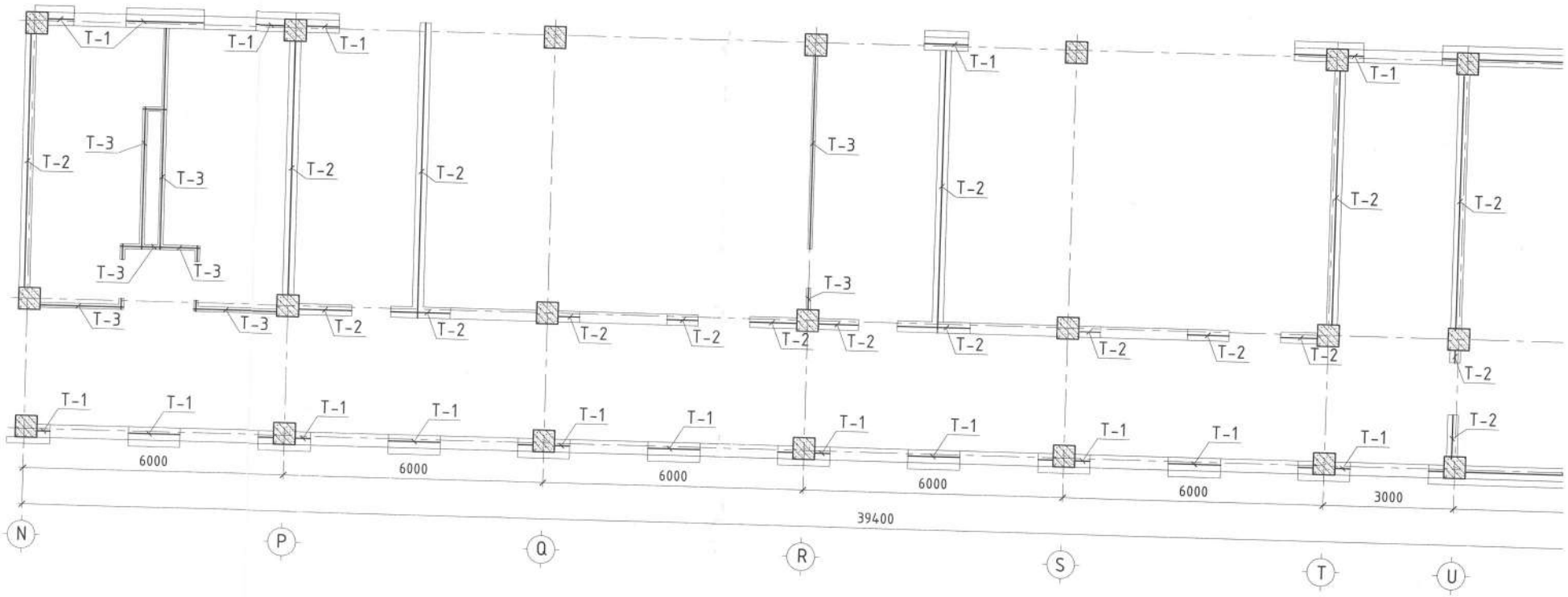

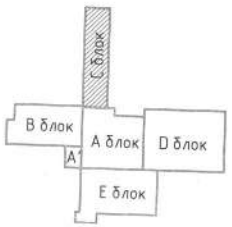

"ДҮКАТ" ХХК
Ducat.dc@gmail.com
99109303, 99084477

Улаанбаатар хот
"59-р С
3-р дав

Инженер		Н.
Гүйцэтгэсэн		А.
Шалгасан		Г.

3-Р ДАВХРЫН ХАНЫН ТОРНЫ БАЙГУУЛАЛТ М1:100

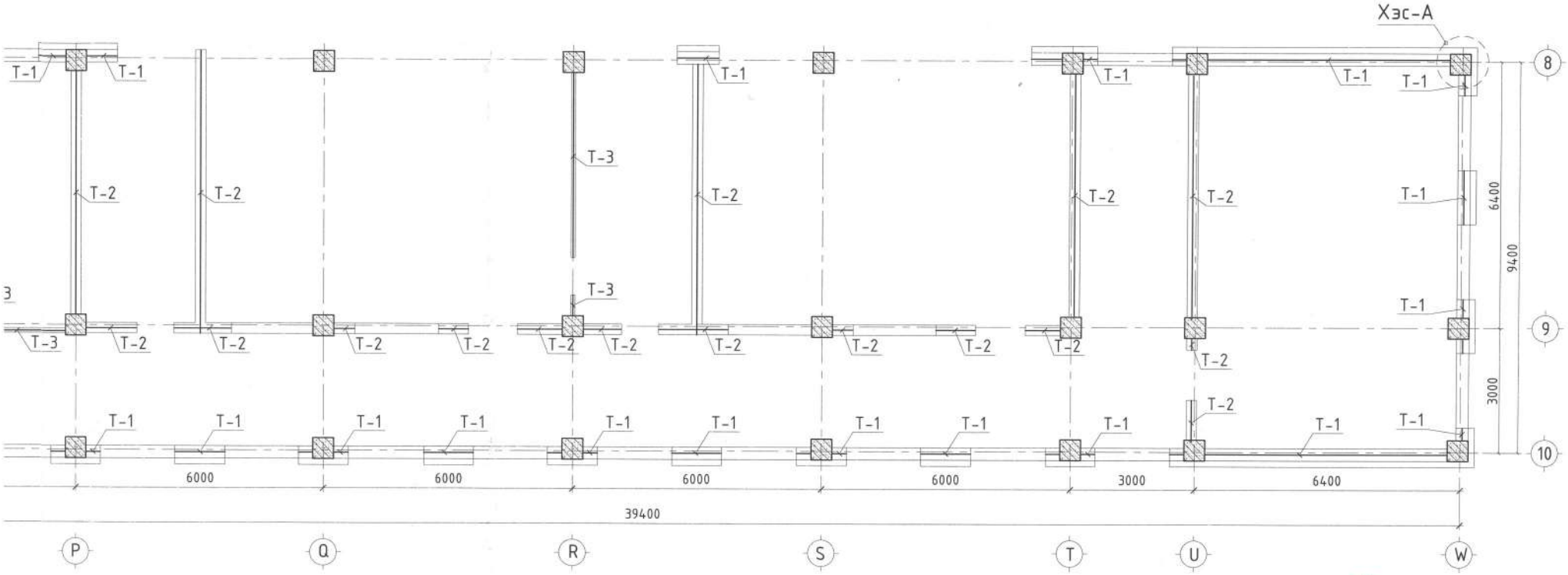

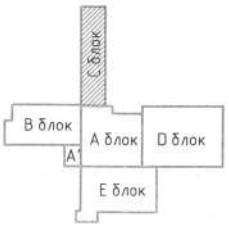

DC "ДУКАТ" ХХК Ducat.dc@gmail.com 99109303, 99084477	Улаанбаатар хот, Хан-Уул дүүрэг, 14-р хороо, ЗДТГазар "59-р СУРГУУЛИЙН БАРИЛГА" /С-БЛОК/ 3-р давхрын ханын торны байгуулалт			
Инженер	Н.Мөнхбат	ЕГ Шифр: DC-24-A3-56	Масштаб: 1:100	Огноо: 2025-03 сар
Гүйцэтгэсэн	А.Золбоо	ТГ Шифр:	Зургийн дугаар: ББ-204	Хуудас: 308
Шалгасан	Г.Төмөрхуяг			

A3

ХЭСЭГЛЭЛ - А М1:25

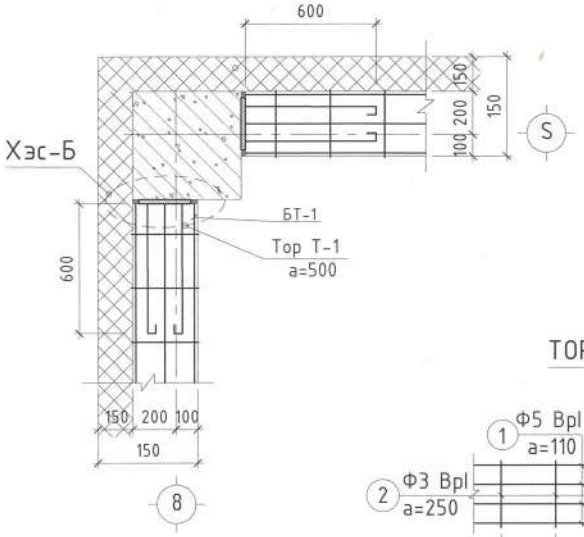

ХЭСЭГЛЭЛ - Б М1:25

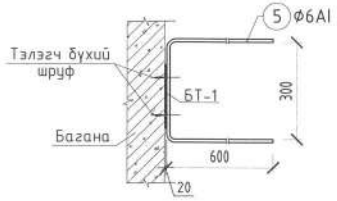

ТОР Т-1

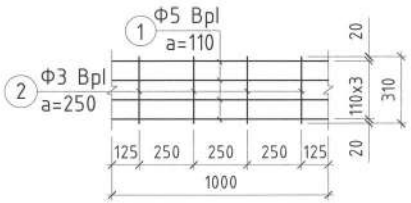

ТОР Т-2

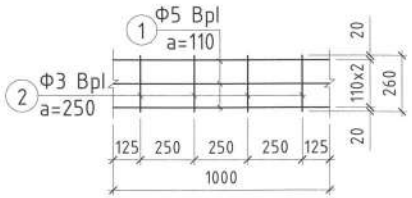

ТОР Т-3

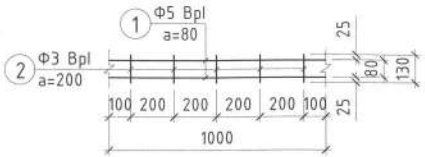

МАТЕРИАЛЫН ТҮҮВЭР

Марк позиц	Тэмдэглэгээ	Нэр	Тоо /ш/	Нэгж жин/кг/	Нийт жин/кг/	Тайлбар
		Тор Т-1			0.616	
1	ГОСТ6727-80	Ф5 Вр L=1000	4	0.137	0.548	
2		Ф3 Вр L=310	4	0.017	0.068	
		Тор Т-2			0.467	
1	ГОСТ6727-80	Ф5 Вр L=1000	3	0.137	0.411	
2		Ф3 Вр L=260	4	0.014	0.056	
		Тор Т-3			0.309	
1	ГОСТ6727-80	Ф5 Вр L=1000	2	0.137	0.274	
2		Ф3 Вр L=130	5	0.007	0.035	
Ханын тор нэгдсэн түүвэр						
	Тор Т-1	L-у/м L=99.68		0.616	68.47	
	Тор Т-2	L-у/м L=101.06		0.467	120.64	
	Тор Т-3	L-у/м L=120.98		0.309	42.73	

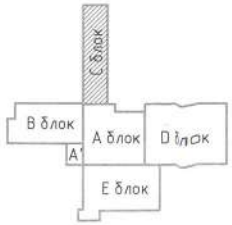

DC "ДУКАТ" ХХК Ducat.dc@gmail.com 99109303, 99084477	Улаанбаатар хот, Хан-Уул дүүрэг, 14-р хороо, ЗДТГазар "59-р СУРГУУЛИЙН БАРИЛГА" /С-БЛОК/				
	Ханын торны материалын түүвэр				
	Инженер	Н.Мөнхбат	ЕГ Шифр: DC-24-А3-56	Масштаб: 1:25	Огноо: 2025.03 сар
	Гүйцэтгэсэн	А.Золбоо	ТГ Шифр:	Зургийн дугаар: ББ-205	Хуудас: 08
	Шалгасан	Г.Төмөрхуяг			

MONGOLIA CONSULTING ENGINEER TUMUR-ONCHIG

1-Р ДАВХРЫН ЯЛУУНЫ БАЙГУУЛАЛТ М1:100

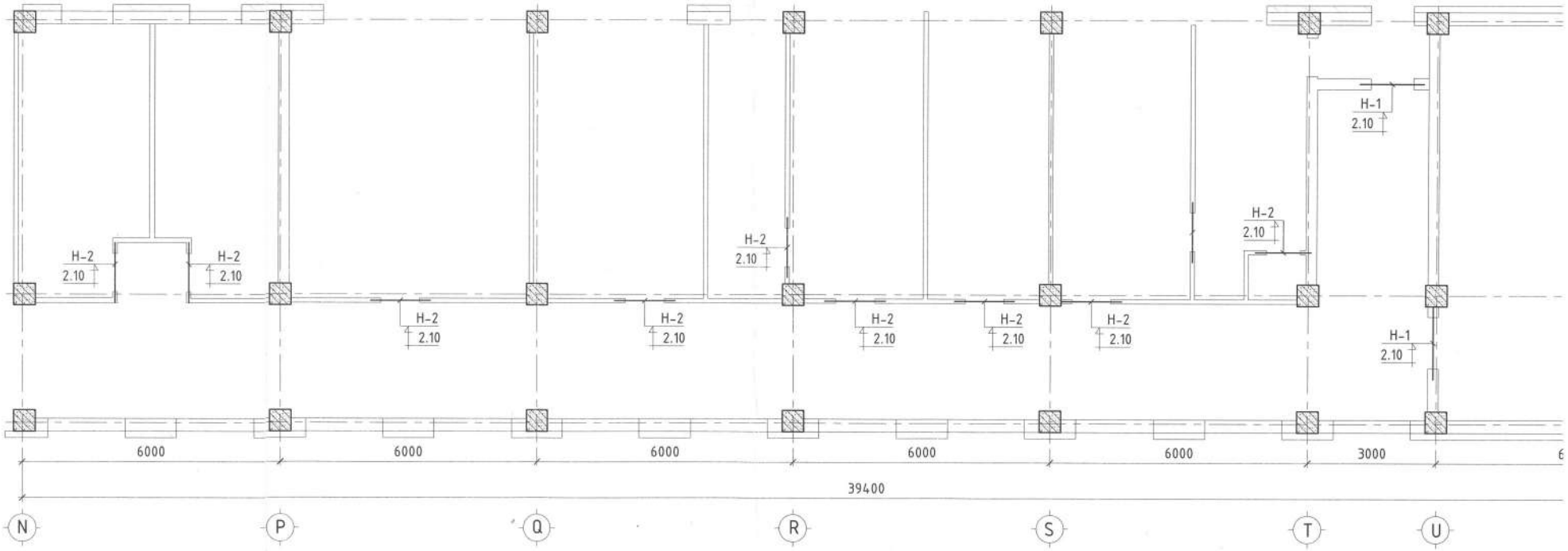

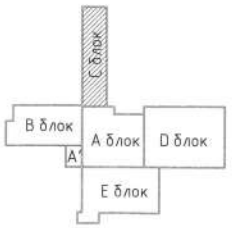

DC "ДУКАТ" ХХК Ducat.dc@gmail.com 99109303, 99084477	Улаанбаатар х	
	"59-р	
	1-р	
	Инженер	
	Гүйцэтгэсэн	
	Шалгасан	

1-Р ДАВХРЫН ЯЛУУНЫ БАЙГУУЛАЛТ М1:100

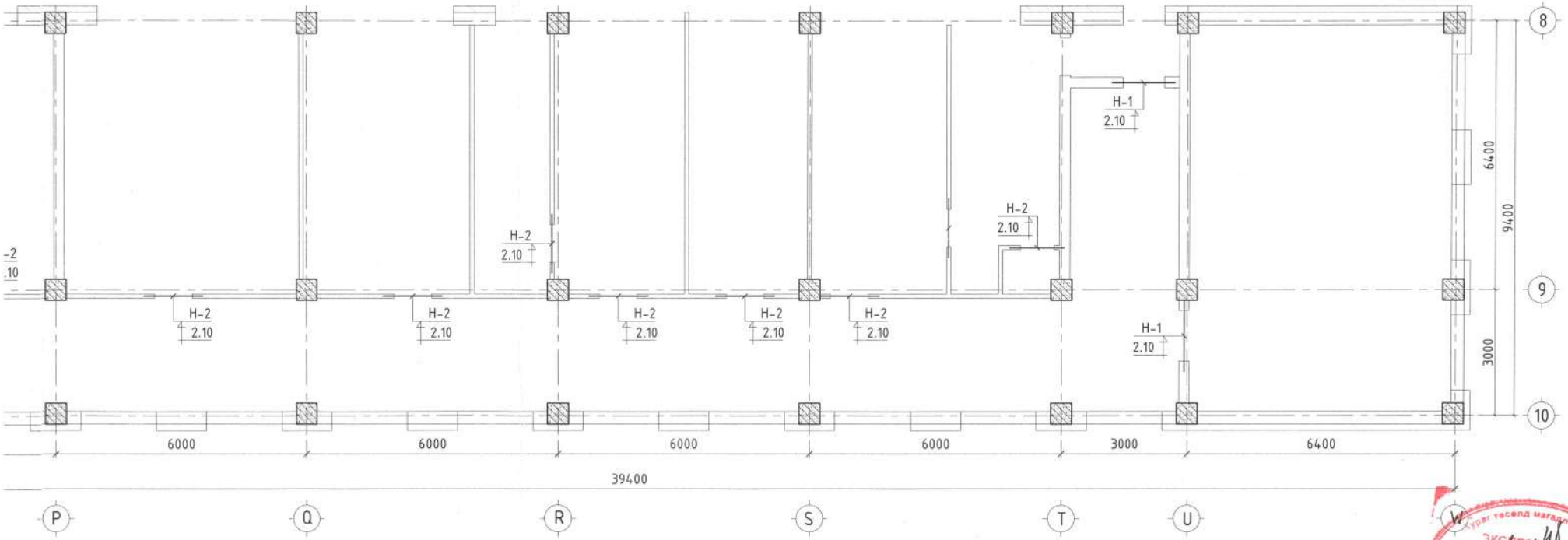

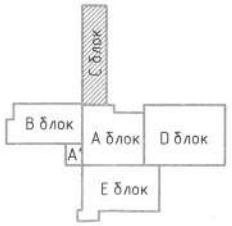

DC "ДУКАТ" ХХК Ducat.dc@gmail.com 99109303, 99084477	Улаанбаатар хот, Хан-Уул дүүрэг, 14-р хороо, ЗДТГазар "59-р СУРГУУЛИЙН БАРИЛГА" /С-БЛОК/				
	1-р давхрын ялууны байгуулалт				
Инженер	Н.Мөнхбат	ЕГ Шифр: DC-24-А3-56	Масштаб: 1:100	Огноо: 2025-03 сар	
Гүйцэтгэсэн	А.Золбоо	ТГ Шифр:	Зургийн дугаар: ББ-206	Хуудас: 308	
Шалгасан	Г.Төмөрхуяг				

А3

2-Р ДАВХРЫН ЯЛУУНЫ БАЙГУУЛАЛТ М1:100

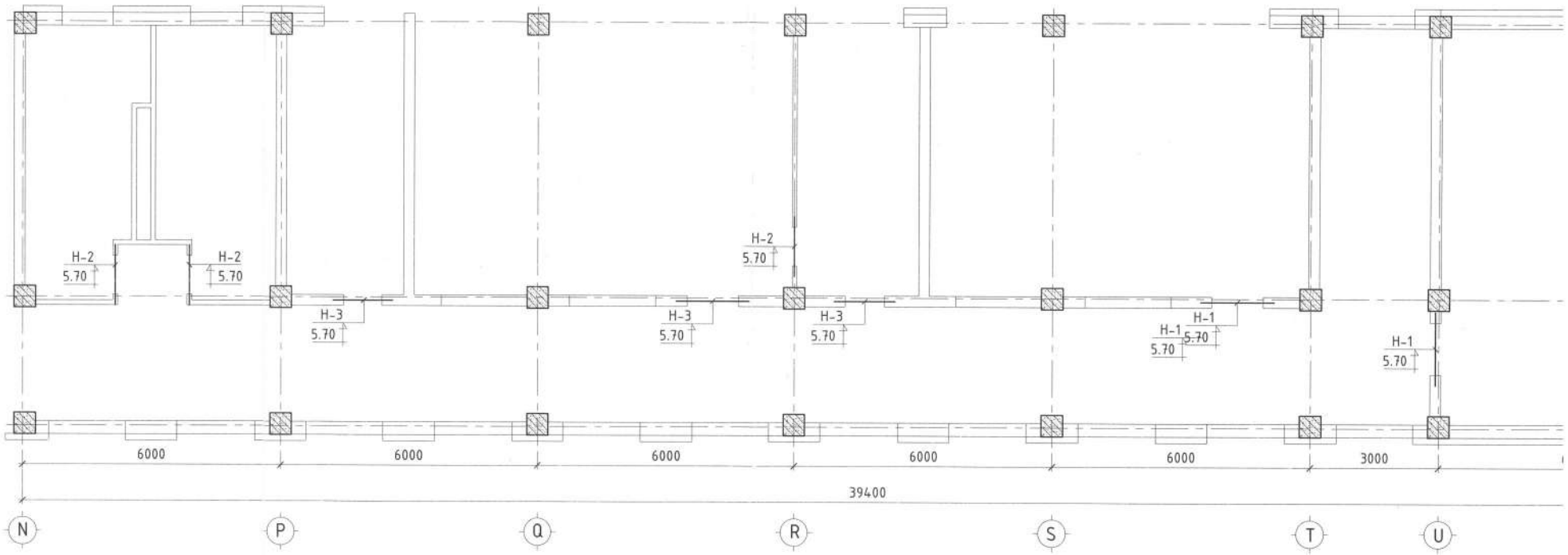

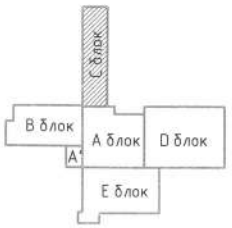

DC "ДУКАТ" ХХК Ducat.dc@gmail.com 99109303, 99084477	Улаанбаатар х
	"59-р
	2-р
Инженер	
Гүйцэтгэсэн	
Шалгасан	

2-Р ДАВХРЫН ЯЛУУНЫ БАЙГУУЛАЛТ М1:100

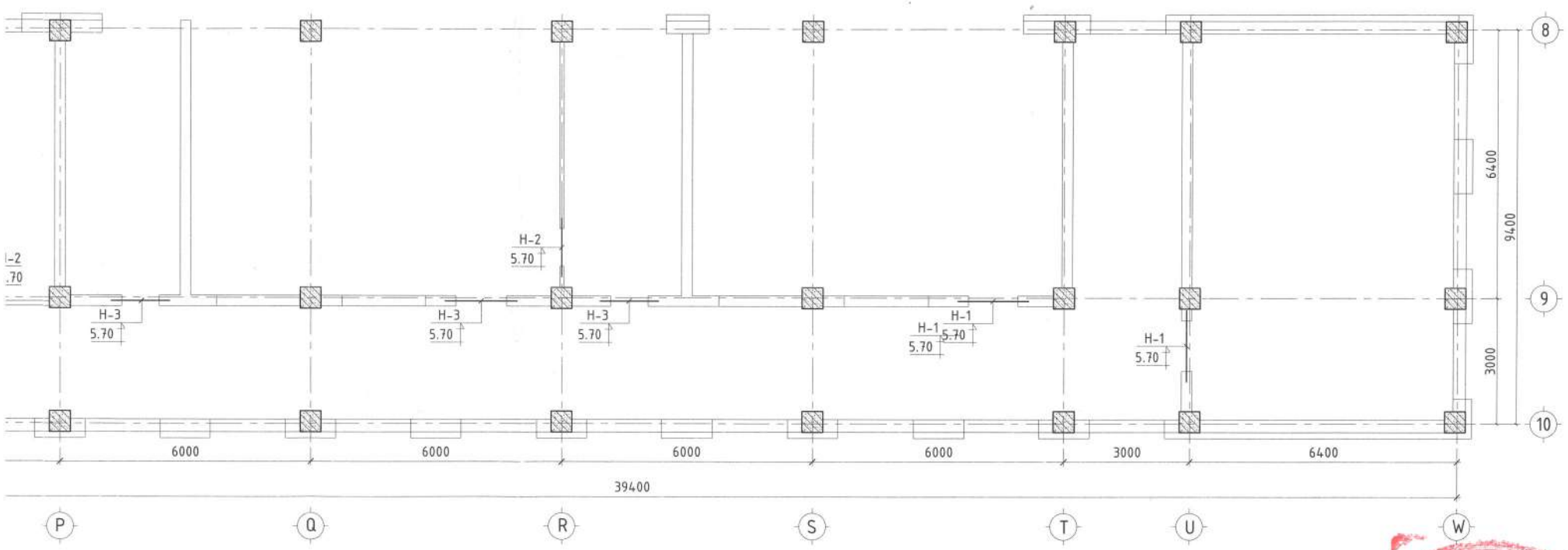

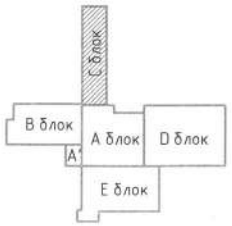

DC "ДУКАТ" ХХК Ducat.dc@gmail.com 99109303, 99084477	Улаанбаатар хот, Хан-Уул дүүрэг, 14-р хороо, ЗДТГазар "59-р СУРГУУЛИЙН БАРИЛГА" /С-БЛОК/				
	2-р давхрын ялууны байгуулалт				
	Инженер	Н.Мөнхбат	ЕГ Шифр: DC-24-АЗ-56	Масштаб: 1:100	Огноо: 2025-03 сар
	Гүйцэтгэсэн	А.Золбоо	ТГ Шифр:	Зургийн дугаар: ББ-207	Хуудас: 308
	Шалгасан	Г.Төмөрхуяг			

АЗ

3-Р ДАВХРЫН ЯЛУУНЫ БАЙГУУЛАЛТ М1:100

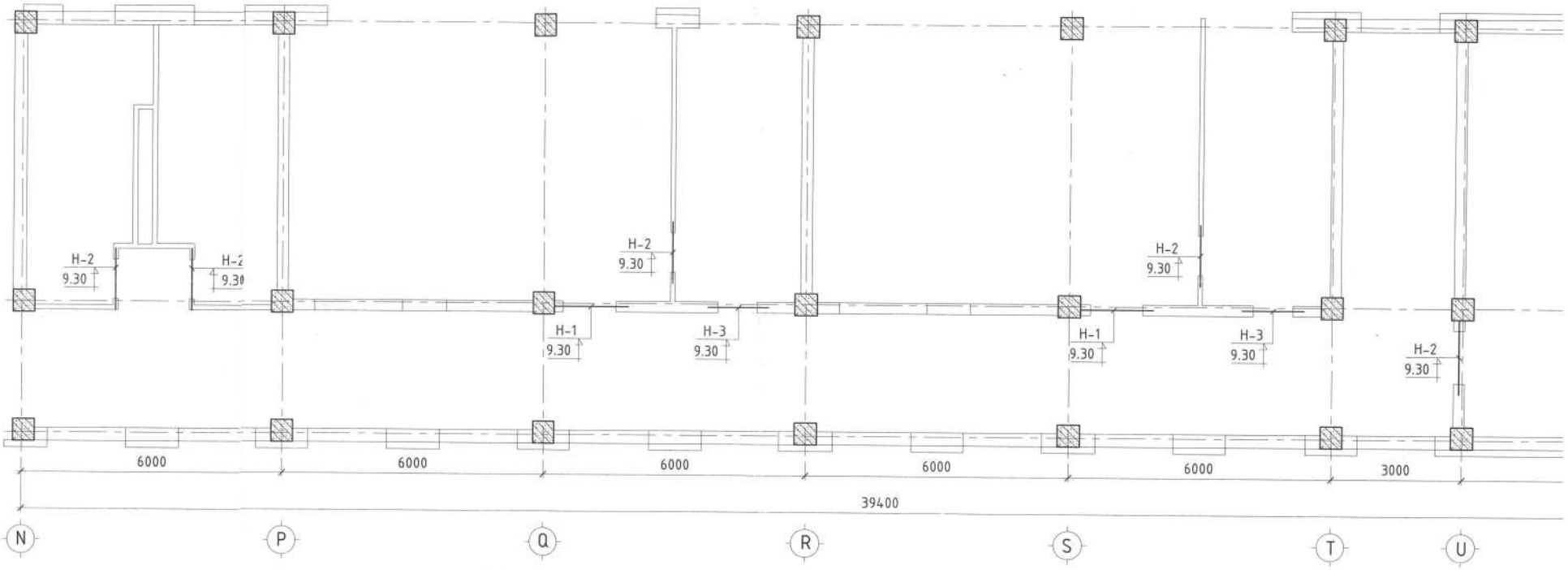

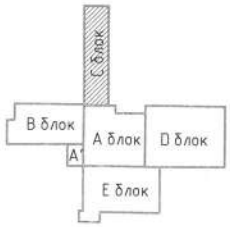

"ДУКАТ" ХХК
Ducat.dc@gmail.com
99109303, 99084477

Улаанбаатар х
"59-р
3-Р

Инженер	
Гүйцэтгэсэн	
Шалгасан	

3-Р ДАВХРЫН ЯЛУУНЫ БАЙГУУЛАЛТ М1:100

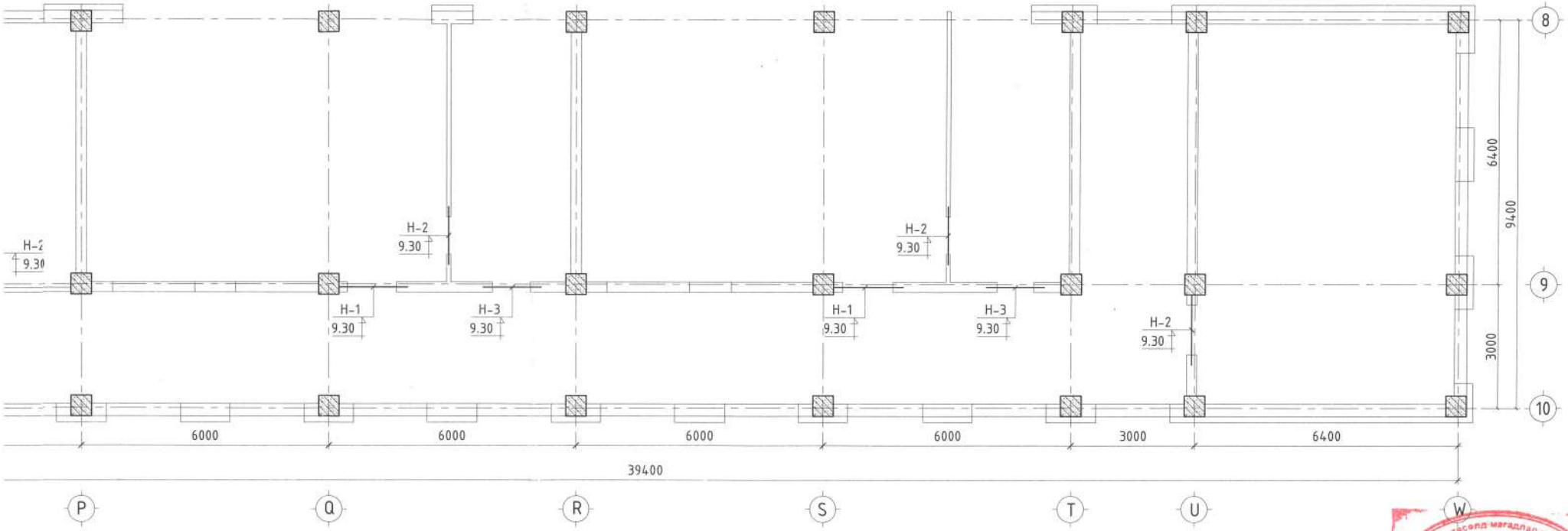

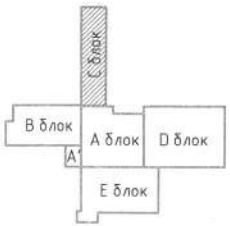

DC "ДУКАТ" ХХК Ducat.dc@gmail.com 99109303, 99084477	Улаанбаатар хот, Хан-Уул дүүрэг, 14-р хороо, ЗДТГазар "59-р СУРГУУЛИЙН БАРИЛГА" /С-БЛОК/ 3-р давхрын ялууны байгуулалт				
Инженер		Н.Мөнхбат	ЕГ Шифр: DC-24-A3-56	Масштаб: 1:100	Огноо: 2025-03 сар
Гүйцэтгэсэн		А.Золбоо	ТГ Шифр:	Зургийн дугаар: ББ-208	Хуудас: 308
Шалгасан		Г.Төмөрхуяг			

ЭКСПЕРТ № 1-48

Марк позиц	Огтлолын бүдүүвч
Н-1 /7ш/	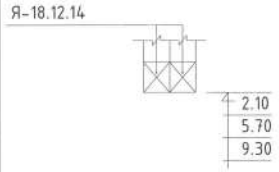
Н-2 /17ш/	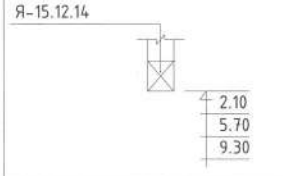
Н-3 /4ш/	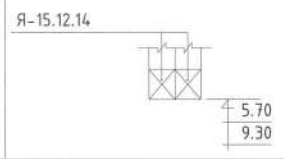

МАТЕРИАЛ ЭДЛЭЛИЙН ТҮҮВЭР

Марк позиц	Тэмдэглэгээ	Нэр	Тоо шир	Нэгж жин /кг/	Тайлбар
		Ялуу			
Я-15.12.14	Цуврал В1.038-1; дэвтэр-1	Я-15.12.14	25	63.0	
Я-18.12.14	Цуврал В1.038-1; дэвтэр-1	Я-18.12.14	14	75.0	

ТАЙЛБАР

1. Угсармал ялууг жигд тараагдсан 100 таркын бэхжээгүй эуурмаг дээр зураг зааргдсан түвшинд /1.5м-ээс бага өргөнтэй нүхэнд 250мм-ээс багагүй, 1.5м-ээс дээш өргөнтэй нүхэнд 350мм-ээс багагүй ханан дээр суулгаж/ угсарна.
2. Цутгамал ялууны ажлын арматурын анги SD390, AI арматураар тусгав. Ялууг В20 ангийн бетоноор цутгахаар зураг төсөлд тусгасан ба ялуу цутгах бетоноос дээж авч маркийг тогтоолгосон байх шаардлагатай.
3. Цутгамал төмөр бетон эдлэхүүн бэхжилтийн бат бэхийн 70% -д хүрсний дараа хэв хашмалыг авна.
4. Угсармал ялууны ажлыг БНбД 52-03-05 -ийн заалтыг баримтлан гүйцэтгэх ба цутгамал төмөр бетоны ажлыг БНбД 52-02-05 -ийн заалтыг баримтлан гүйцэтгэнэ.

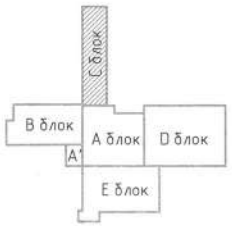

"ДУКАТ" ХХК
Ducat.dc@gmail.com
99109303, 99084477

Улаанбаатар хот, Хан-Уул дүүрэг, 14-р хороо, ЗДТГазар
"59-р СУРГУУЛИЙН БАРИЛГА" /С-БЛОК/
Ялууны материалын түүвэр

Инженер		Н.Мөнхбат	ЕГ Шифр: DC-24-A3-56	Масштаб: 1:25, 50	Огноо: 2021_03 сар
Гүйцэтгэсэн		А.Золбоо	ТГ Шифр:	Зургийн дугаар: ББ-209	Хуудас: 08
Шалгасан		Г.Төмөрхуяг			

MONGOLIA CONSULTING ENGINEER TUMURKHUYAG

A3

ПАРПЕТНЫ БАЙГУУЛАЛТ М1:200

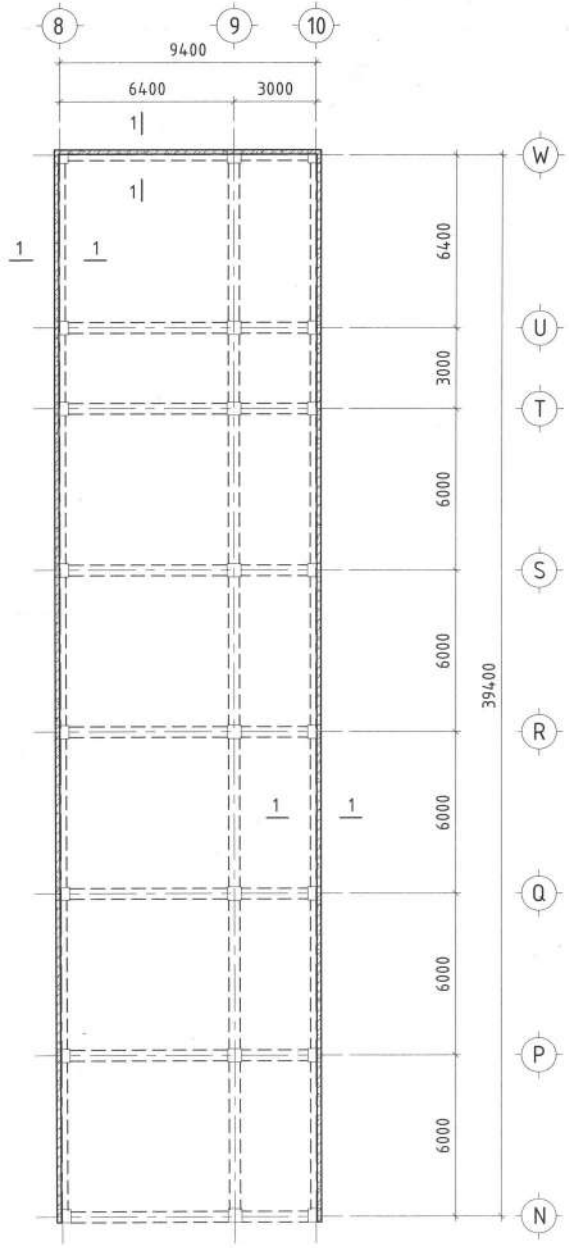

ОГТЛОЛ 1-1 М1:25

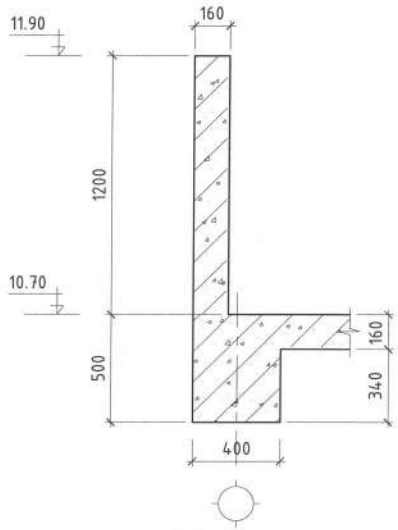

ПАРПЕТНЫ АРМАТУРЧЛАЛ М1:25

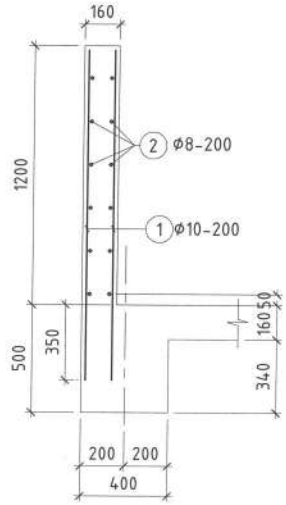

ТАЙЛБАР

1. Энэ зургийг холбогдох рам, хучилтын зургуудтай хамтатгаж үзнэ.
2. Цутгамал төмөр бетон парпетын ажлын арматурын анги SD390 байх ба B20 ангийн бетоноор цутгана. Парпет цутгах бетоноос дээж авч маркыг тогтоолгох шаардлагатай.
5. Бетоныг хөлдөөх аргаар бэхжүүлэхийг хатуу хориглоно.
6. Цутгамал төмөр бетон парпетын ажлыг БНбД52-02-05 -ийн заалтыг баримтлан гүйцэтгэнэ.

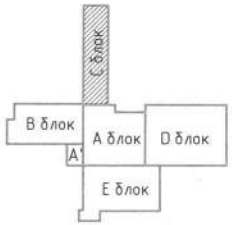

ЦУТГАМАЛ ТӨМӨР БЕТОН БҮТЭЭЦИЙН МАТЕРИАЛЫН ТҮҮВЭР

Поз	Тэмдэглэгээ	Нэр	Тоо шир	Хүнд /кг/ Нэгж	Нийт
	Цутгамал төмөр бетон парпет / 89.4 у.м/		1	13.31	13.31
1	MNS JIS G 3112:2002	Ø 10 SD390 L= 1530	10	0.86	8.57
2	ГОСТ5781-82*	Ø 8 A240 L= 1000	12	0.395	4.74
		Материал B25 V=17.17 м3			

DC "ДУКАТ" ХХК Ducat.dc@gmail.com 99109303, 99084477	Улаанбаатар хот, Хан-Уул дүүрэг, 14-р хороо, ЗДТГазар "59-р СУРГУУЛИЙН БАРИЛГА" /С-БЛОК/ Дээвэрийн цутгамал төмөр бетон парпет				
Инженер		Н.Мөнхбат	ЕГ Шифр: DC-24-A3-56	Масштаб: 1:200,25	Огноо: 2025-03 сар
Гүйцэтгэсэн		А.Золбоо	ТГ Шифр:	Зургийн дугаар: ББ-210	Хуудас: 3/8
Шалгасан		Г.Төмөрхуяг			

A3

РАМЫН БАЙРШЛЫН СХЕМ /ТҮВШИН 3.50, 6.50, 8.60/ М1:200

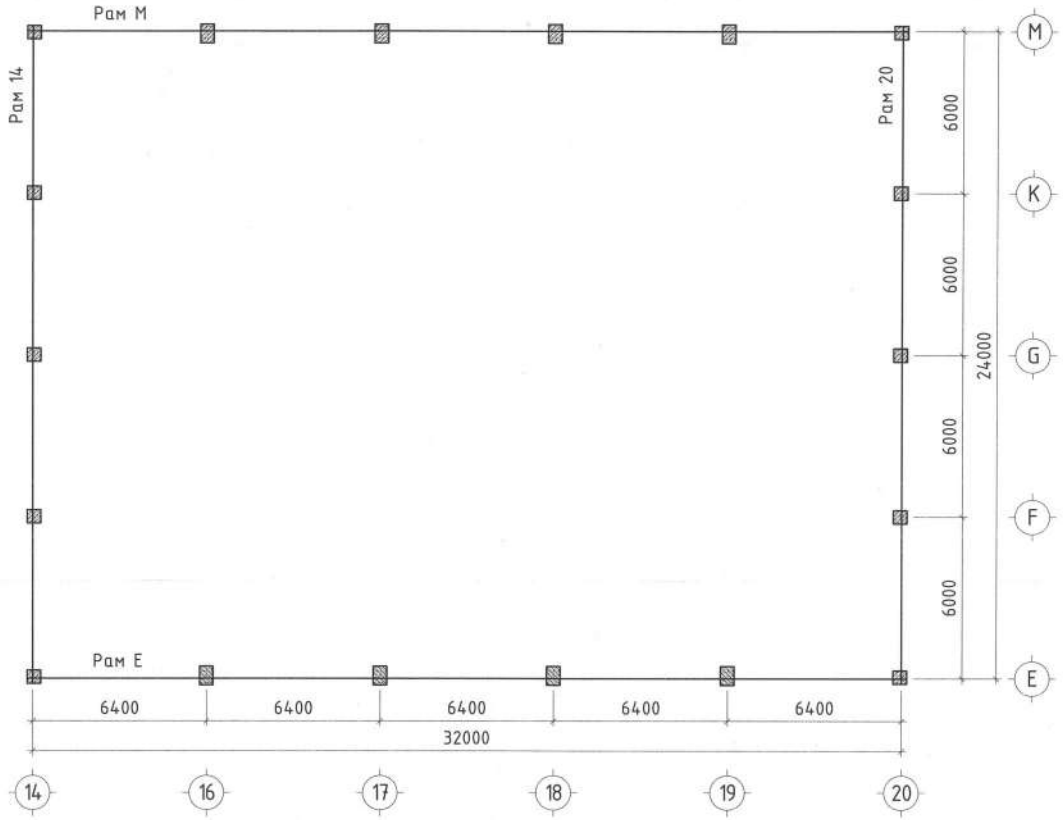

ТАЙЛБАР

1. Барилгын даацын үндсэн бүтээц нь цутгамал төмөр бетон каркас байна. Төмөр бетон каркасыг B25 ангийн бетон, SD390, A240 ангийн арматураар зураг төсөлд тооцож тусгасан.
2. Каркасыг давхар тус бүрээр нь цутгах ба цутгалтын явцад гарах ажлын зааг бүюу тасралтын дараа үргэлжлүүлэн цутгахдаа гадаргууд тогтсон цементэн өнгөрийг арилгаж, бетон цутгахын өмнө сайтар услах шаардлагатай.
3. Хэв хашмал нь бат бэх, тогтвортой нөхцлөөр хангагдсан байх шаардлагатай бөгөөд бетоны бат бэх 70% хүрэхээс өмнө бүюу 28 хоногоос өмнө хэв хашмалыг задалж авч болохгүй.
4. Бетон зуурмагаас холбогдох дүрмийн дагуу дээж авч төслийн маркад хүрч байгаа эсэхийг тодорхойлуулах шаардлагатай.
5. Цутгамал төмөр бетоны ажлыг гүйцэтгэхдээ БНбД 52-02-05, БНбД 52-01-10-н холбогдох заалтуудыг нарийн баримталбал зохино.

DC "ДУКАТ" ХХК Ducat.dc@gmail.com 99109303, 99084477	Улаанбаатар хот, Хан-Уул дүүрэг, 14-р хороо, ЗДТГазар 59-Р СУРГУУЛИЙН БАРИЛГА /D БЛОК/				
	Цутгамал төмөр бетон рамын байршлын схем /түвшин 3.50, 6.50, 8.60/				
	Инженер	Н.Мөнхбат	ЕГ Шифр: DC-24-A3-56	Масштаб: 1:200	Огноо: 2025-03 сар
	Гүйцэтгэсэн	С.Бямбадорж	ТГ Шифр:	Зургийн дугаар: ББ-211	Хуудас: 308
	Шалгасан	Г.Төмөрхуяг			

A3

РАМ 14-Н ХЭВ /14-тэнхлэг дагуу/ М1:100

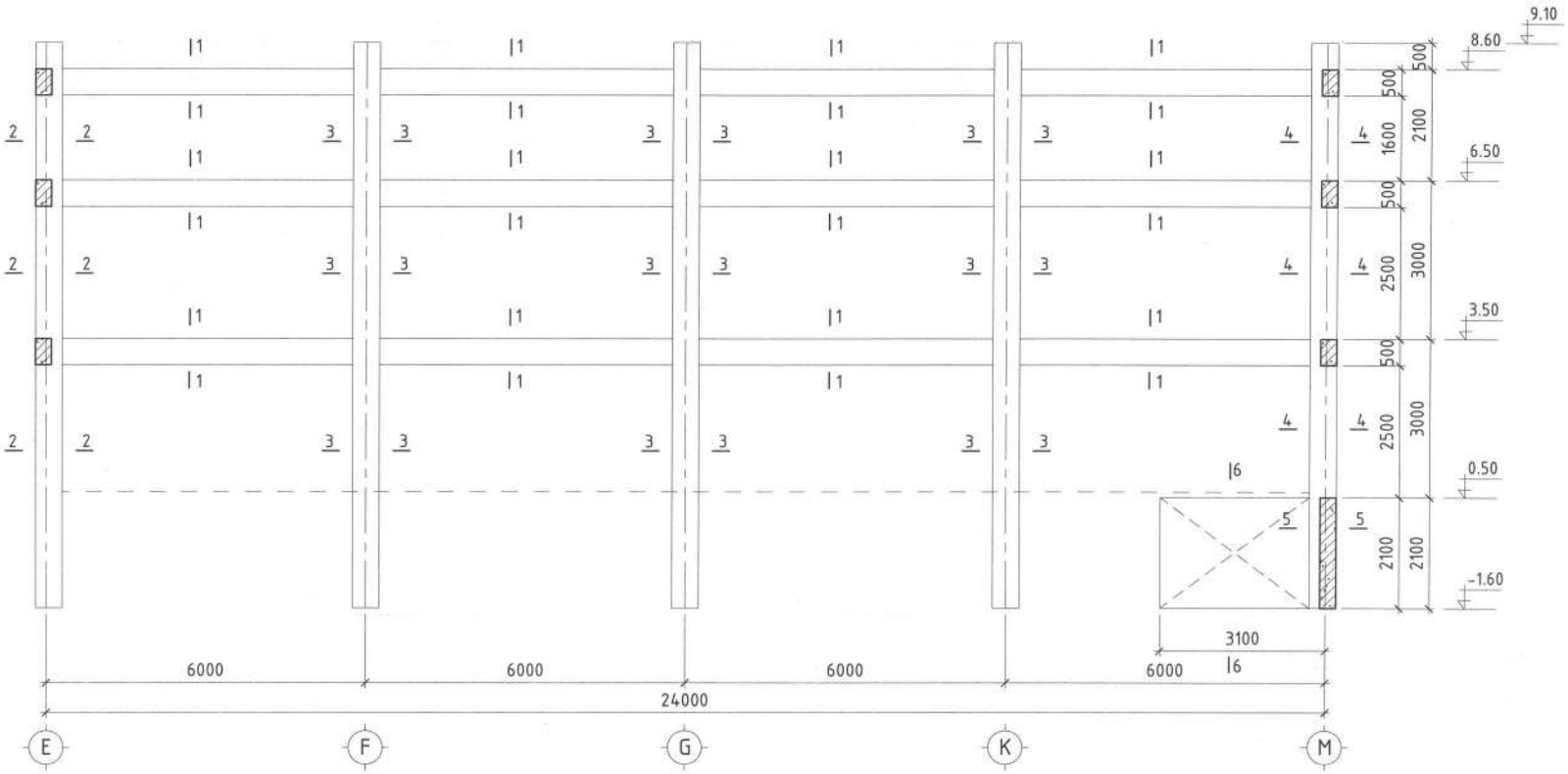

6-6

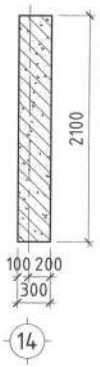

1-1

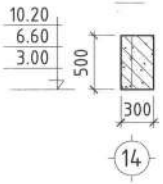

2-2

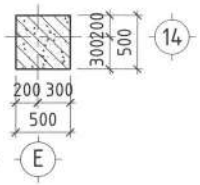

3-3

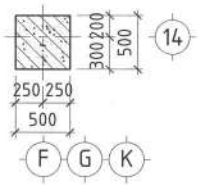

4-4

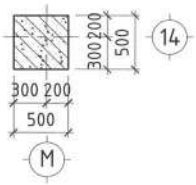

5-5

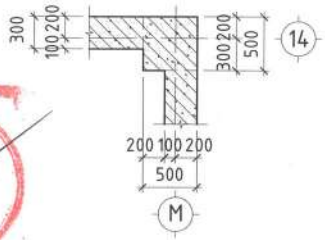

DC "ДУКАТ" ХХК Ducat.dc@gmail.com 99109303, 99084477	Улаанбаатар хот, Хан-Уул дүүрэг, 14-р хороо, ЗДТГазар 59-Р СУРГУУЛИЙН БАРИЛГА /D БЛОК/ Рам 14-н хэв /14 тэнхлэг дагуу/				
Инженер		Н.Мөнхбат	ЕГ Шифр: DC-24-А3-56	Масштаб: 1:100, 50	Огноо: 2025-03 сар
Гүйцэтгэсэн		С.Бямбадорж	ТГ Шифр:	Зургийн дугаар: ББ-212	Хуудас: 308
Шалгасан		Г.Төмөрхуяг			

А3

РАМ 20-Н ХЭВ /20-тэнхлэг дагуу/ М1:100

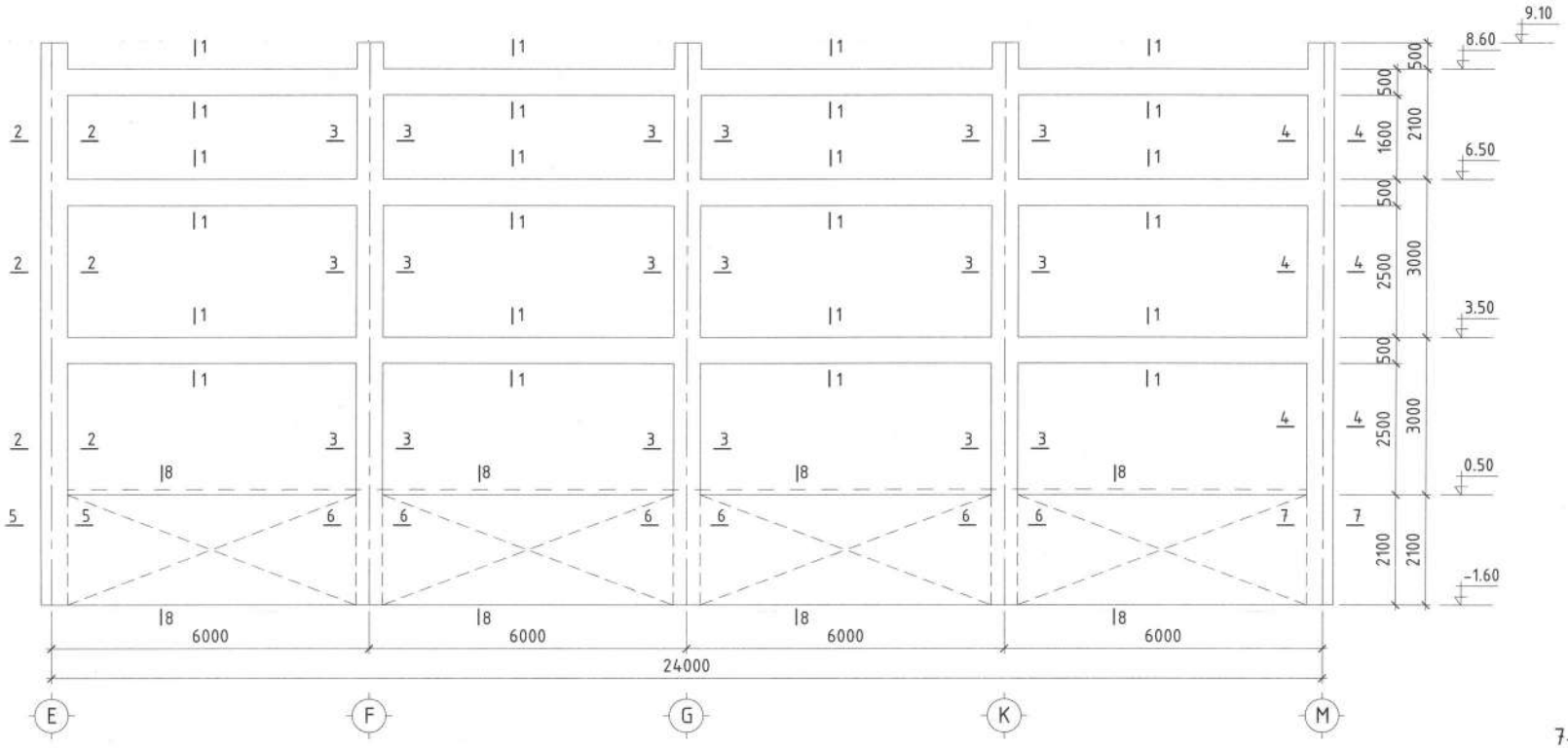

8-8

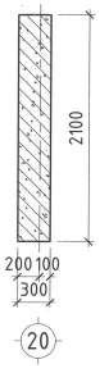

1-1

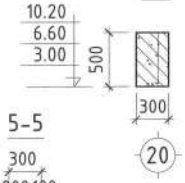

2-2

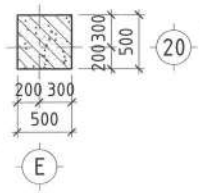

3-3

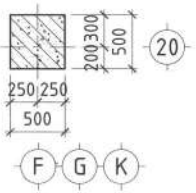

4-4

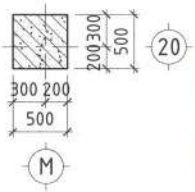

7-7

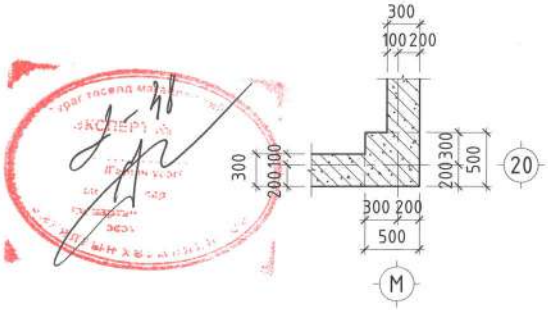

5-5

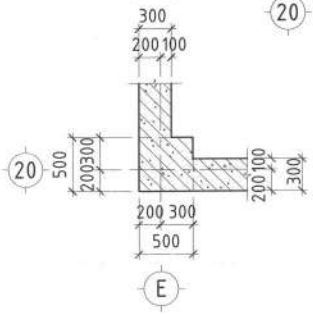

6-6

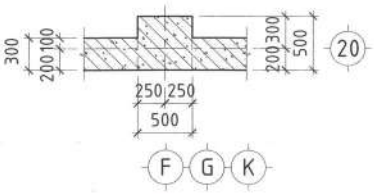

DC "ДУКАТ" ХХК Ducat.dc@gmail.com 99109303, 99084477	Улаанбаатар хот, Хан-Уул дүүрэг, 14-р хороо, ЗДТГазар 59-Р СУРГУУЛИЙН БАРИЛГА /D БЛОК/ Рам 20-н хэв /20 тэнхлэг дагуу/				
Инженер		Н.Мөнхбат	ЕГ Шифр: DC-24-А3-56	Масштаб: 1:100, 50	Огноо: 2025-03 сар
Гүйцэтгэсэн		С.Бямбадорж	ТГ Шифр:	Зургийн дугаар: ББ-213	Хуудас: 308
Шалгасан		Г.Төмөрхуяг			

А3

РАМ М-Н ХЭВ /М-тэнхлэг дагуу/ М1:100

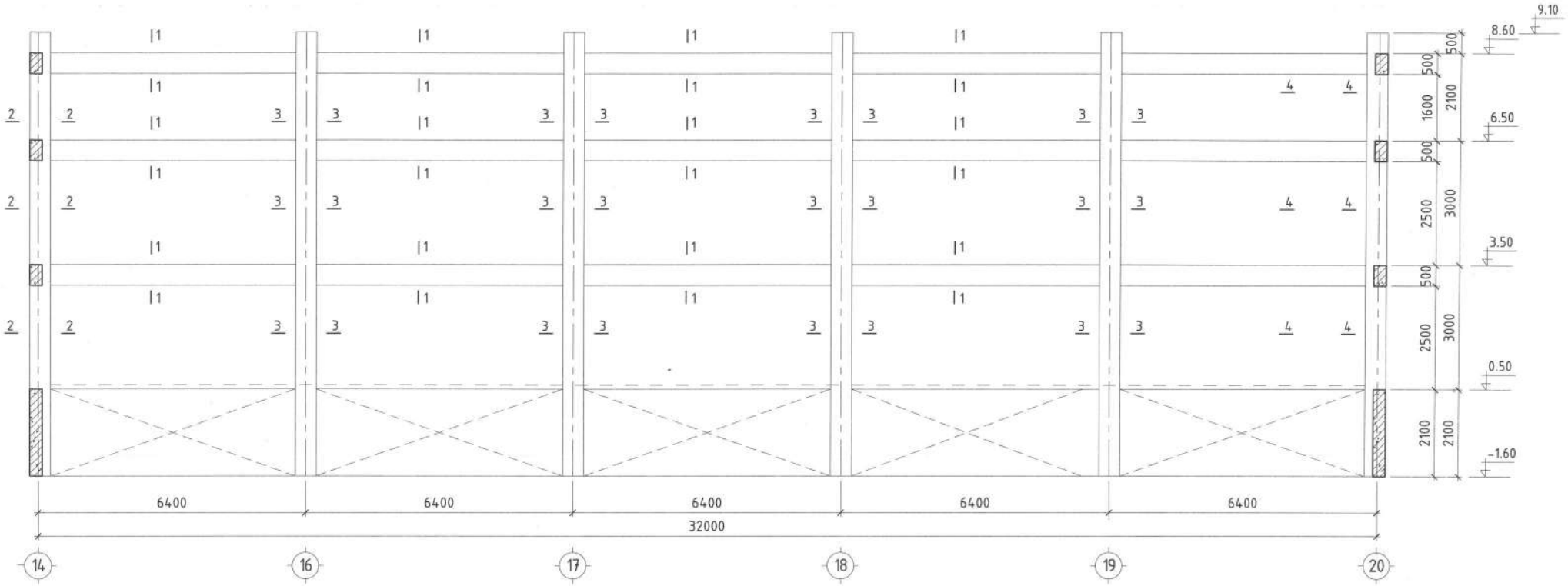

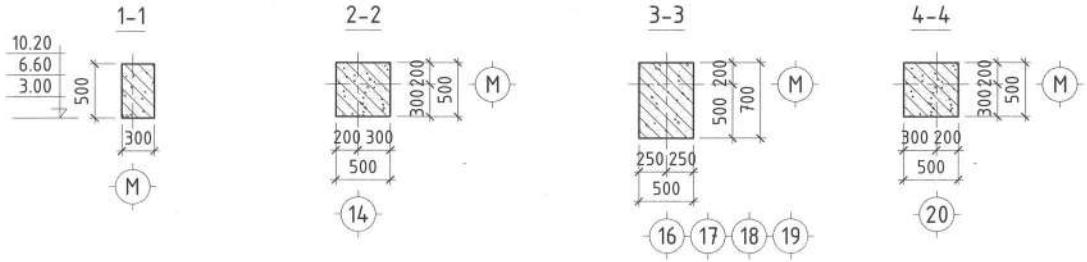

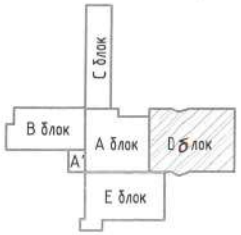

DC "ДУКАТ" ХХК Ducat.dc@gmail.com 99109303, 99084477	Улаанбаатар хот, Хан-Уул дүүрэг, 14-р хороо, ЗДТГазар 59-Р СУРГУУЛИЙН БАРИЛГА /D БЛОК/ Рам М-н хэв /М тэнхлэг дагуу/				
Инженер	Н.Мөнхбат	ЕГ Шифр: DC-24-А3-56	Масштаб: 1:100, 50	Огноо: 2025-03 сар	
Гүйцэтгэсэн	С.Бямбадорж	ТГ Шифр:	Зургийн дугаар: ББ-214	Хуудас: 308	
Шалгасан	Г.Төмөрхуяг				

РАМ Е-Н ХЭВ /Е-тэнхлэг дагуу/ М1:100

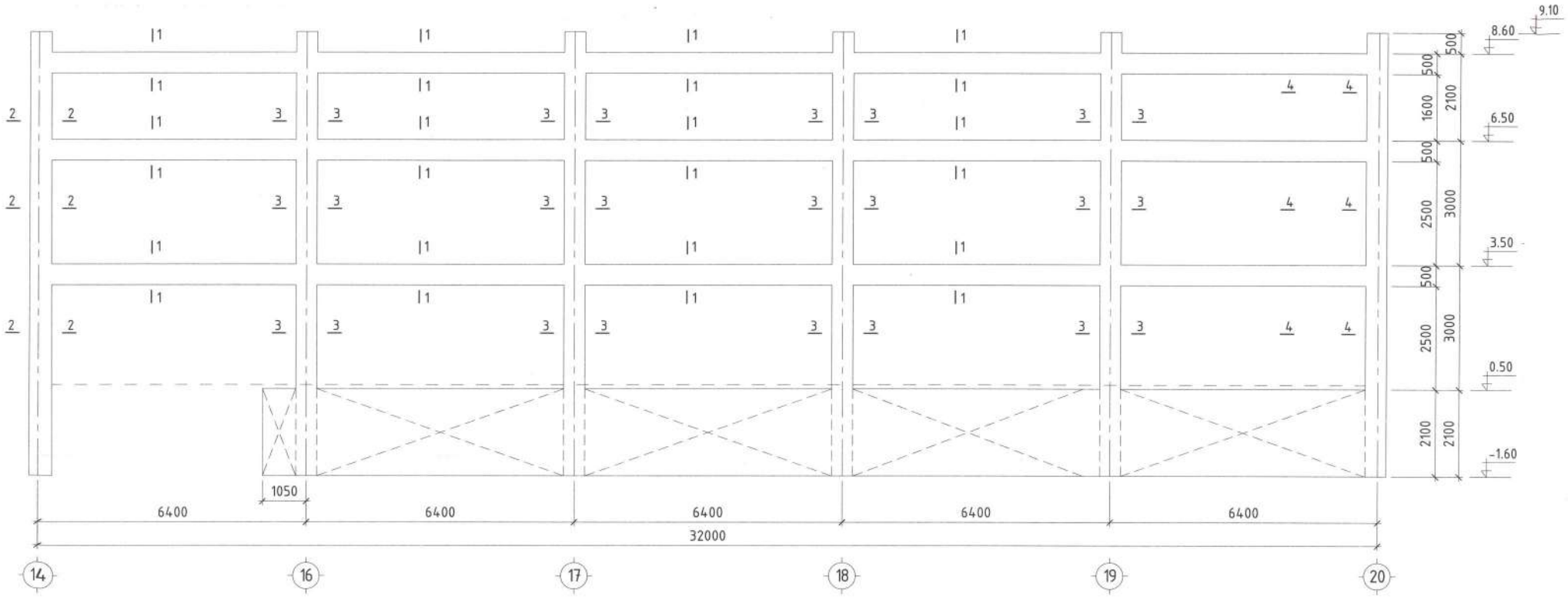

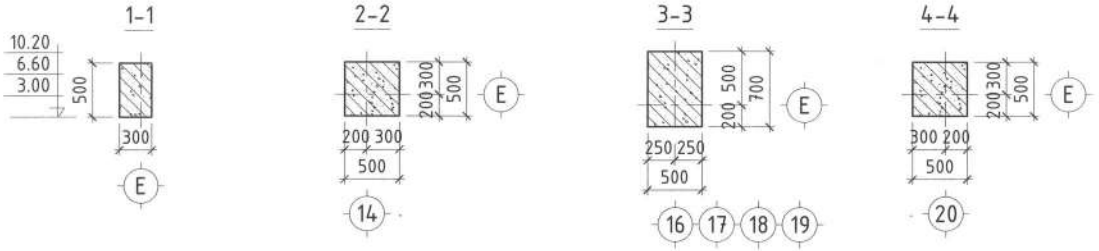

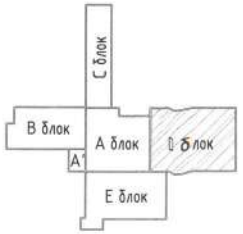

DC "ДУКАТ" ХХК Ducat.dc@gmail.com 99109303, 99084477	Улаанбаатар хот, Хан-Уул дүүрэг, 14-р хороо, ЗДТГазар 59-Р СУРГУУЛИЙН БАРИЛГА /D БЛОК/				
	Рам Е-н хэв /Е тэнхлэг дагуу/				
Инженер		Н.Мөнхбат	ЕГ Шифр: DC-24-А3-56	Масштаб: 1:100, 50	Огноо: 2025-03 сар
Гүйцэтгэсэн		С.Бямбадорж	ТГ Шифр:	Зургийн дугаар: ББ-215	Хуудас: 308
Шалгасан		Г.Төмөрхуяг			

1 2 3 4 5 6 7 8 A3

ЦУТГАМАЛ ТӨМӨР БЕТОН БАГАНА, ДАМНУРУУНЫ БАЙРШЛЫН СХЕМ /ТҮВШИН 3.50/

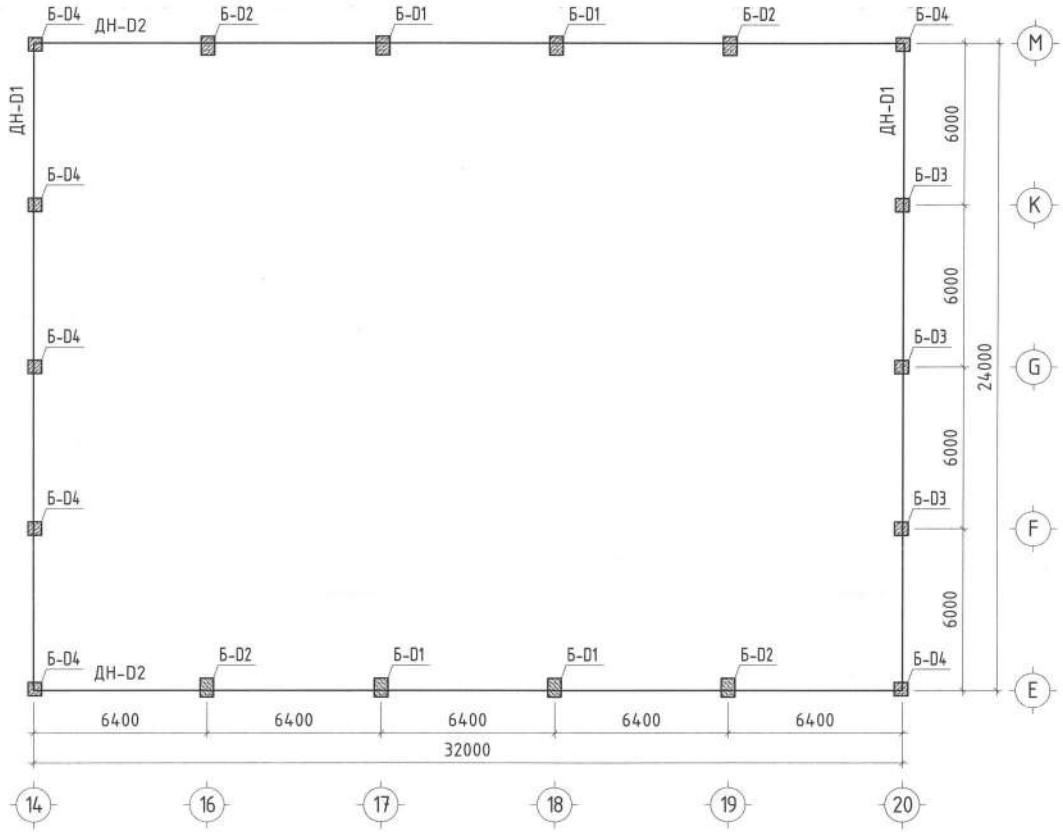

ТАЙЛБАР

1. Барилгын даацын үндсэн бүтээц нь цутгамал төмөр бетон каркас байна. Төмөр бетон каркасыг B25 ангийн бетон, SD390, A240 ангийн арматураар зураг төсөлд тооцож тусгасан.
2. Каркасыг давхар тус бүрээр нь цутгах ба цутгалтын явцад гарах ажлын зааг бүюу тасралтын дараа үргэлжлүүлэн цутгахдаа гадаргууд тогтсон цементэн өнгөрийг арилгаж, бетон цутгахын өмнө сайтар услах шаардлагатай.
3. Хэв хашмал нь бат бэх, тогтвортой нөхцлөөр хангагдсан байх шаардлагатай бөгөөд бетоны бат бэх 70% хүрэхээс өмнө буюу 28 хоногоос өмнө хэв хашмалыг задалж авч болохгүй.
4. Бетон зуурмагаас холбогдох дүрмийн дагуу дээж авч төслийн маркад хүрч байгаа эсэхийг тодорхойлуулах шаардлагатай.
5. Цутгамал төмөр бетоны ажлыг гүйцэтгэхдээ БНбД 52-02-05, БНбД 52-01-10-н холбогдох заалтуудыг нарийн баримталбал зохино.

DC "ДУКАТ" ХХК Ducat.dc@gmail.com 99109303, 99084477	Улаанбаатар хот, Хан-Уул дүүрэг, 14-р хороо, ЗДТГазар 59-Р СУРГУУЛИЙН БАРИЛГА /D БЛОК/				
	Цутгамал төмөр бетон багана, дамнурууны байршлын схем /түвшин 3.50/				
	Инженер	Н.Мөнхбат	ЕГ Шифр: DC-24-A3-56	Масштаб: 1:200	Огноо: 2025-03 сар
	Гүйцэтгэсэн	С.Бямбадорж	ТГ Шифр:	Зургийн дугаар: ББ-216	Хуудас: 308
	Шалгасан	Г.Төмөрхуяг			

Зураг төсөл магадлагаа
ЭКСПЕРТ: Х. Н
он
Засварлаж
БАРИЛГЫН ДЭГДЭЛТ

ЦУТГАМАЛ ТӨМӨР БЕТОН БАГАНА, ДАМНУРУУНЫ БАЙРШЛЫН СХЕМ /ТҮВШИН 6.50/

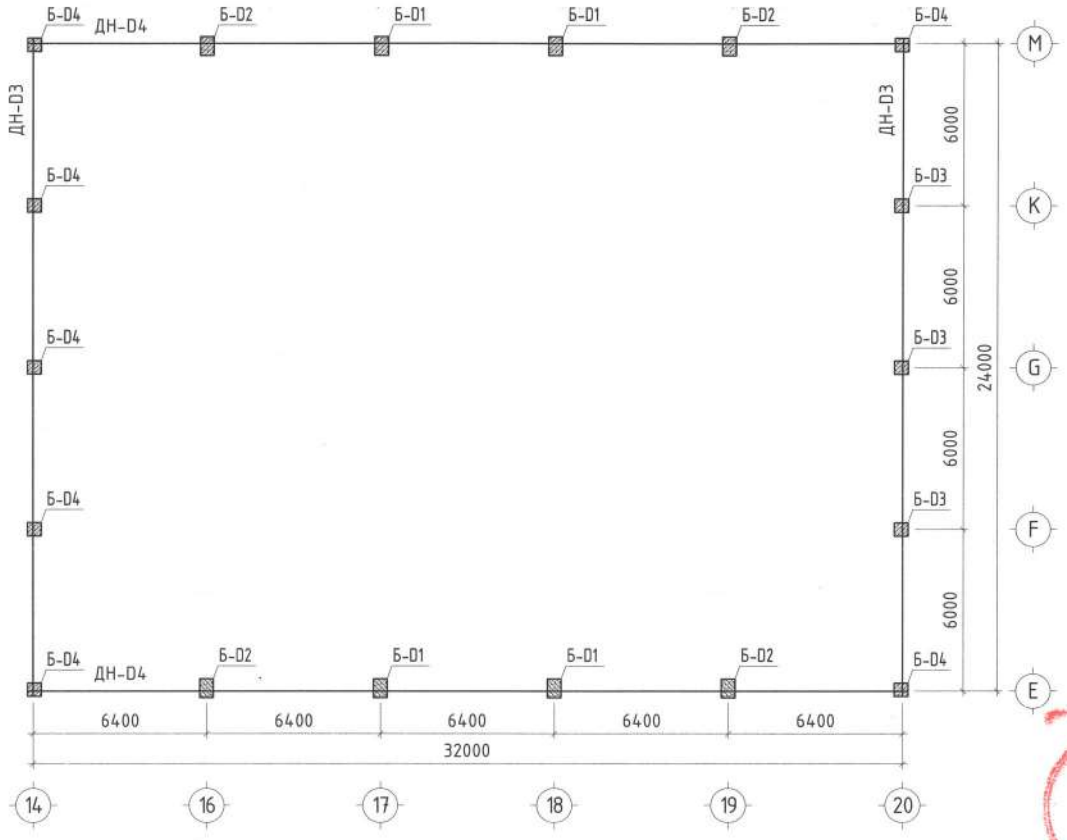

ТАЙЛБАР

1. Барилгын даацын үндсэн бүтээц нь цутгамал төмөр бетон каркас байна. Төмөр бетон каркасыг B25 ангийн бетон, SD390, A240 ангийн арматураар зураг төсөлд тооцож тусгасан.
2. Каркасыг давхар тус бүрээр нь цутгах ба цутгалтын явцад гарах ажлын заваг бүүц тасралтын дараа үргэлжлүүлэн цутгахдаа гадаргууд тогтсон цементэн өнгөрийг арилгаж, бетон цутгахын өмнө сайтар услах шаардлагатай.
3. Хэв хашмал нь бат бэх, тогтвортой нөхцлөөр хангагдсан байх шаардлагатай бөгөөд бетоны бат бэх 70% хүрэхээс өмнө бүүц 28 хоногоос өмнө хэв хашмалыг задалж авч болохгүй.
4. Бетон зуурмагаас холбогдох дүрмийн дагуу дээж авч төслийн маркад хүрч байгаа эсэхийг тодорхойлуулах шаардлагатай.
5. Цутгамал төмөр бетоны ажлыг гүйцэтгэхдээ БНБД 52-02-05, БНБД 52-01-10-н холбогдох заалтуудыг нарийн баримталбал зохино.

DC "ДУКАТ" ХХК Ducat.dc@gmail.com 99109303, 99084477	Улаанбаатар хот, Хан-Уул дүүрэг, 14-р хороо, ЗДТГазар 59-Р СУРГУУЛИЙН БАРИЛГА /D БЛОК/				
	Цутгамал төмөр бетон багана, дамнурууны байршлын схем /түвшин 6.50/				
Инженер		Н.Мөнхбат	ЕГ Шифр: DC-24-А3-56	Масштаб: 1:200	Огноо: 2025-03 сар
Гүйцэтгэсэн		С.Бямбадорж	ТГ Шифр:	Зургийн дугаар: ББ-217	Хуудас: 308
Шалгасан		Г.Төмөрхуяг			

ЦУТГАМАЛ ТӨМӨР БЕТОН БАГАНА, ДАМНУРУУНЫ БАЙРШЛЫН СХЕМ /ТҮВШИН 8.60/

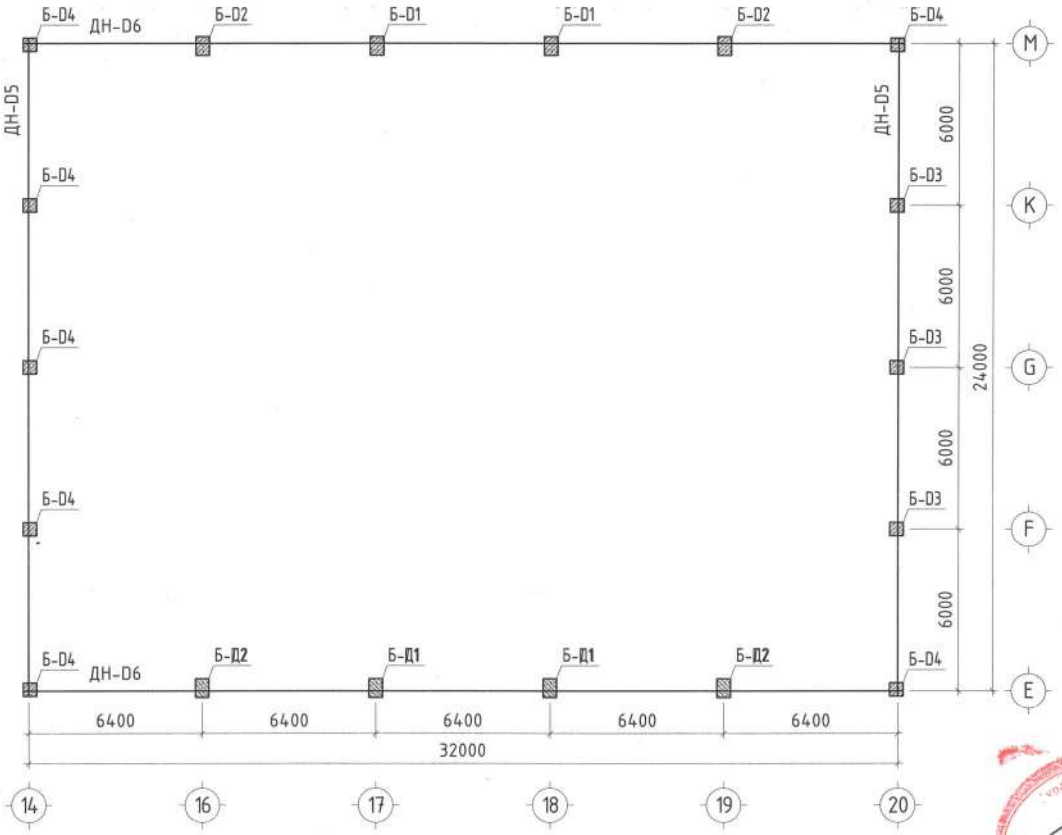

ТАЙЛБАР

1. Барилгын даацын үндсэн бүтээц нь цутгамал төмөр бетон каркас байна. Төмөр бетон каркасыг B25 ангийн бетон, SD390, A240 ангийн арматураар зураг төсөлд тооцож тусгасан.
2. Каркасыг давхар тус бүрээр нь цутгах ба цутгалтын явцад гарах ажлын заг буюу тасралтын дараа үргэлжлүүлэн цутгахдаа гадаргууд тогтсон цементэн өнгөрийг арилгаж, бетон цутгахын өмнө сайтар услах шаардлагатай.
3. Хэв хашмал нь бат бэх, тогтвортой нөхцлөөр хангагдсан байх шаардлагатай бөгөөд бетоны бат бэх 70% хүрэхээс өмнө буюу 28 хоногоос өмнө хэв хашмалыг задалж авч болохгүй.
4. Бетон зуурмагаас холбогдох дүрмийн дагуу дээж авч төслийн маркад хүрч байгаа эсэхийг тодорхойлуулах шаардлагатай.
5. Цутгамал төмөр бетоны ажлыг гүйцэтгэхдээ БНБД 52-02-05, БНБД 52-01-10-н холбогдох заалтуудыг нарийн баримталбал зохино.

DC "ДУКАТ" ХХК Ducat.dc@gmail.com 99109303, 99084477	Улаанбаатар хот, Хан-Уул дүүрэг, 14-р хороо, ЗДТГазар 59-Р СУРГУУЛИЙН БАРИЛГА /D БЛОК/				
	Цутгамал төмөр бетон багана, дамнурууны байршлын схем /түвшин 8.60/				
	Инженер	Н.Мөнхбат	ЕГ Шифр: DC-24-A3-56	Масштаб: 1:200	Огноо: 2023-03 сар
	Гүйцэтгэсэн	С.Бямбадорж	ТГ Шифр:	Зургийн дугаар: ББ-218	Хуудас: 308
	Шалгасан	Г.Төмөрхуяг			

A3

БАГАНА Б-D1 M1:50

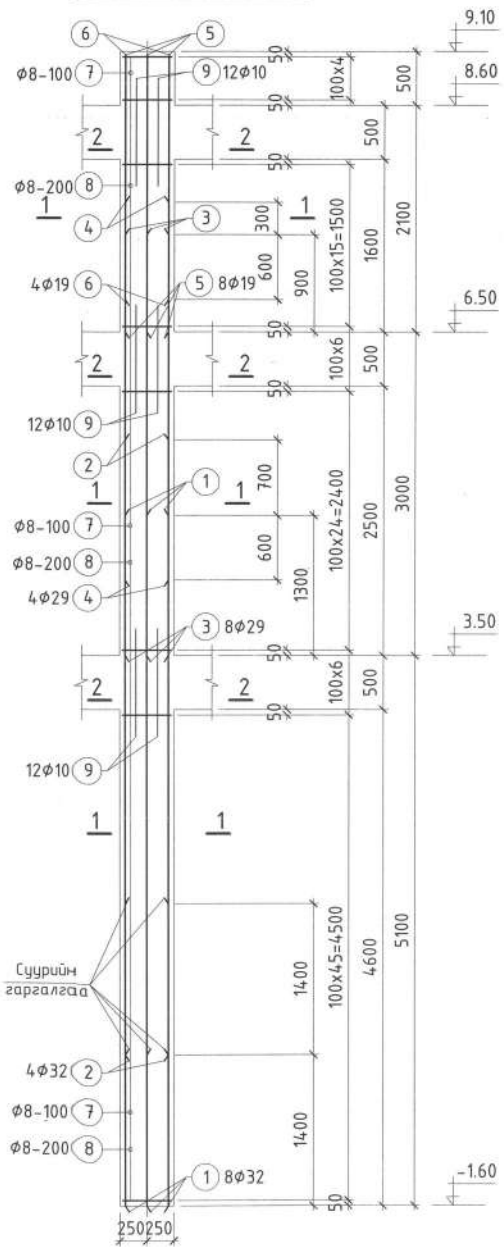

БАГАНА Б-D2 M1:50

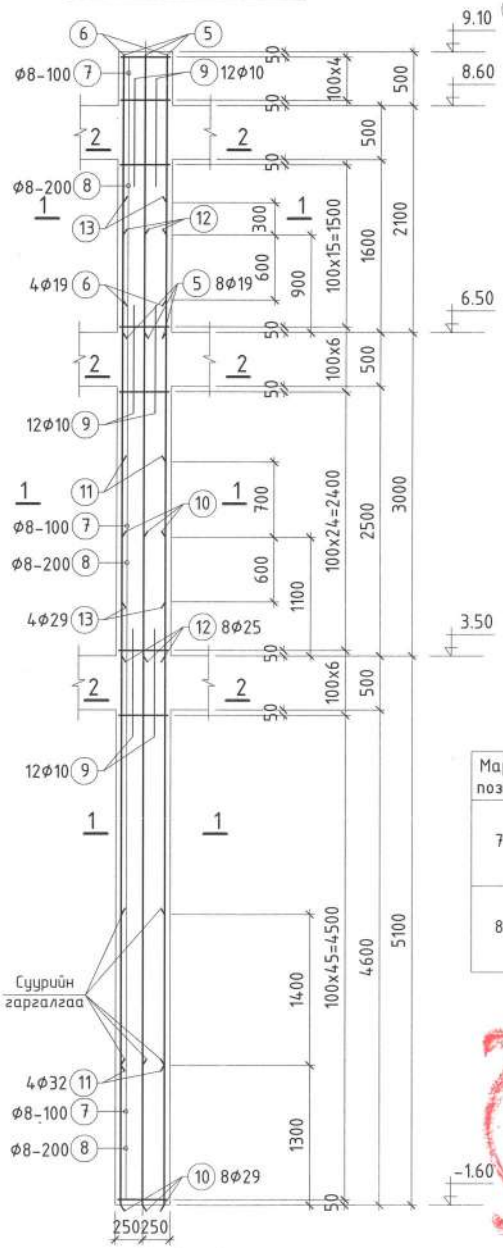

1-1 M1:25

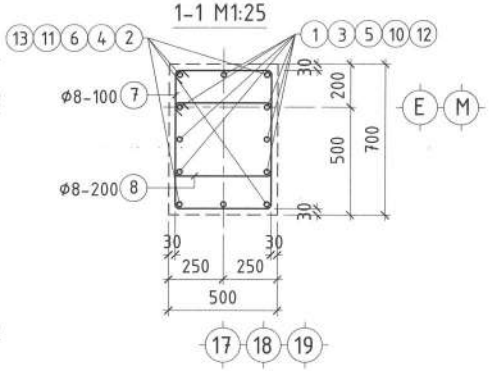

2-2 M1:25

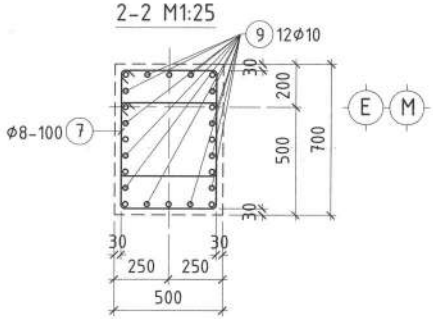

Марк позиц	Загвар
7	520, 720, 640, 440
8	520, 420, 340, 440

ЦУТГАМАЛ ТӨМӨР БЕТОН БҮТЭЭЦИЙН МАТЕРИАЛЫН ТҮҮВЭР

Поз	Тэмдэглэгээ	Нэр		Тоо шир	Жин /кг/ Нэгж	Нийт
		Багана Б-D1 /4ш/		4	919.34	3677.37
1	MNS JIS G 3112:2002	Ø 32 SD390	L= 6400	8	40.38	323.06
2	MNS JIS G 3112:2002	Ø 32 SD390	L= 5700	4	35.97	143.86
3	MNS JIS G 3112:2002	Ø 29 SD390	L= 3900	8	20.21	161.68
4	MNS JIS G 3112:2002	Ø 29 SD390	L= 3500	4	18.14	72.55
5	MNS JIS G 3112:2002	Ø 19 SD390	L= 2570	8	5.72	45.78
6	MNS JIS G 3112:2002	Ø 19 SD390	L= 2270	4	5.05	20.22
7	ГОСТ5781-82*	Ø 8 A240	L= 2320	107	0.916	98.05
8	ГОСТ5781-82*	Ø 8 A240	L= 1720	50	0.679	33.97
9	MNS JIS G 3112:2002	Ø 10 SR235	L= 1000	36	0.56	20.16
		Материал B25 V=3.745 м3				
		Багана Б-D2 /4ш/		4	218.18	872.73
5	MNS JIS G 3112:2002	Ø 19 SD390	L= 2570	8	5.72	45.78
6	MNS JIS G 3112:2002	Ø 19 SD390	L= 2270	4	5.05	20.22
7	ГОСТ5781-82*	Ø 8 A240	L= 2320	107	0.916	98.05
8	ГОСТ5781-82*	Ø 8 A240	L= 1720	50	0.679	33.97
9	MNS JIS G 3112:2002	Ø 10 SR235	L= 1000	36	0.56	20.16
10	MNS JIS G 3112:2002	Ø 29 SD390	L= 3900	8	20.21	161.68
11	MNS JIS G 3112:2002	Ø 32 SD390	L= 6400	4	40.38	161.53
12	MNS JIS G 3112:2002	Ø 25 SD390	L= 3900	8	15.04	120.30
13	MNS JIS G 3112:2002	Ø 29 SD390	L= 3900	4	20.21	80.84
		Материал B25 V=3.745 м3				

DC
"ДУКАТ" ХХК
Ducat.dc@gmail.com
99109303, 99084477

Улаанбаатар хот, Хан-Уул дүүрэг, 14-р хороо, ЗДТГазар
59-Р СУРГУУЛИЙН БАРИЛГА /D БЛОК/
Багана Б-D1, Б-D2

Инженер		Н.Мөнхбат	ЕГ Шифр: DC-24-A3-56	Масштаб: 1:50, 25	Огноо: 2025-03 сар
Гүйцэтгэсэн		С.Бямбадорж	ТГ Шифр:	Зургийн дугаар: ББ-219	Хуудас: 308
Шалгасан		Г.Төмөрхуяг			

A3

БАГАНА Б-D3 M1:50

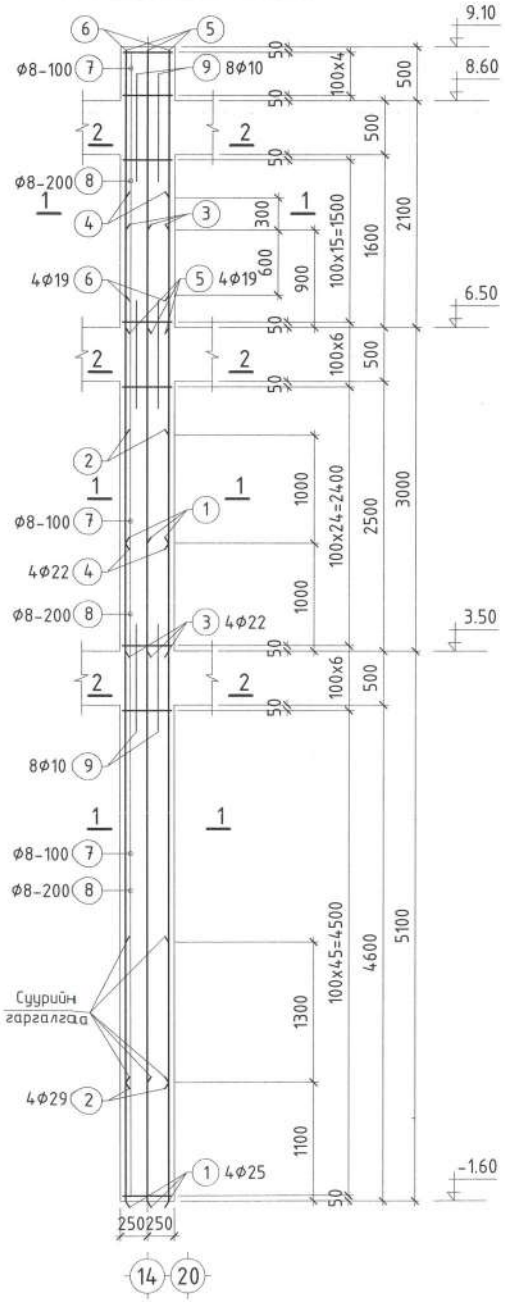

БАГАНА Б-D4 M1:50

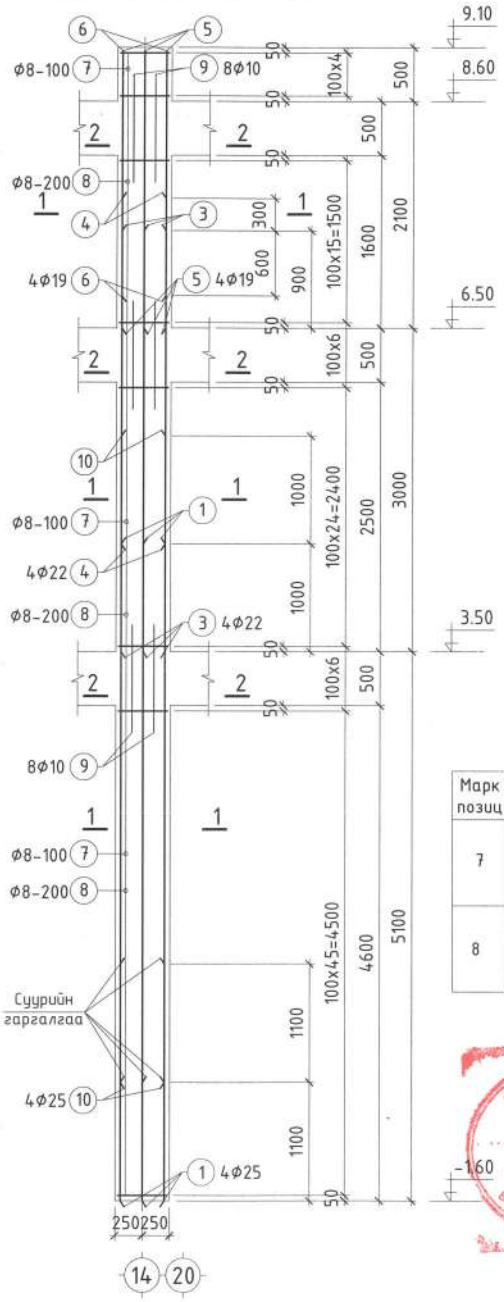

1-1 M1:25

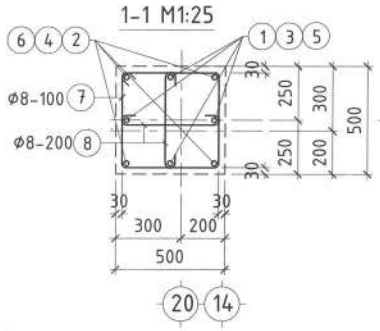

2-2 M1:25

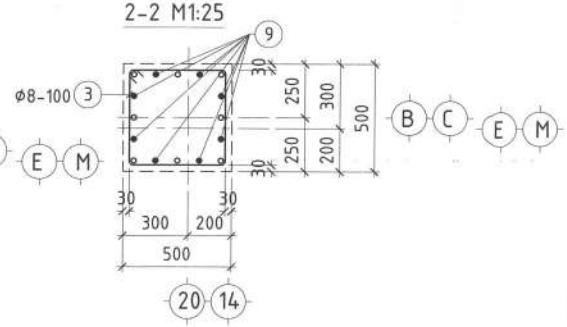

Марк позиц	Загвар
7	520 / 520 440 / 440
8	440 / 80 80

ЦУТГАМАЛ ТӨМӨР БЕТОН БҮТЭЭЦИЙН МАТЕРИАЛЫН ТҮҮВЭР

Поз	Тэмдэглэгээ	Нэр		Тоо шир	Жин /кг/ Нэгж	Нийт
	Багана Б-D3 /3ш/			3	684.89	2054.66
1	MNS JIS G 3112:2002	Ø 25 SD390	L= 6100	4	23.49	93.97
2	MNS JIS G 3112:2002	Ø 29 SD390	L= 6000	4	31.09	124.37
3	MNS JIS G 3112:2002	Ø 22 SD390	L= 3900	4	11.63	46.52
4	MNS JIS G 3112:2002	Ø 22 SD390	L= 3100	4	9.25	36.98
5	MNS JIS G 3112:2002	Ø 19 SD390	L= 2570	4	5.72	22.89
6	MNS JIS G 3112:2002	Ø 19 SD390	L= 2270	4	5.05	20.22
7	ГОСТ5781-82*	Ø 8 A240	L= 1920	118	0.758	89.49
8	ГОСТ5781-82*	Ø 8 A240	L= 600	1000	0.237	237.00
9	MNS JIS G 3112:2002	Ø 10 SR235	L= 1000	24	0.56	13.44
		Материал B25 V=2.675 м3				
	Багана Б-D4 /7ш/			7	652.94	4570.60
1	MNS JIS G 3112:2002	Ø 25 SD390	L= 6100	4	23.49	93.97
3	MNS JIS G 3112:2002	Ø 22 SD390	L= 3900	4	11.63	46.52
4	MNS JIS G 3112:2002	Ø 22 SD390	L= 3100	4	9.25	36.98
5	MNS JIS G 3112:2002	Ø 19 SD390	L= 2570	4	5.72	22.89
6	MNS JIS G 3112:2002	Ø 19 SD390	L= 2270	4	5.05	20.22
7	ГОСТ5781-82*	Ø 8 A240	L= 1920	118	0.758	89.49
8	ГОСТ5781-82*	Ø 8 A240	L= 600	1000	0.237	237.00
9	MNS JIS G 3112:2002	Ø 10 SR235	L= 1000	24	0.56	13.44
10	MNS JIS G 3112:2002	Ø 25 SD390	L= 6000	4	23.11	92.43
		Материал B25 V=2.675 м3				

"ДУКАТ" ХХК
Ducat.dc@gmail.com
99109303, 99084477

Улаанбаатар хот, Хан-Уул дүүрэг, 14-р хороо, ЗДТГазар
59-Р СУРГУУЛИЙН БАРИЛГА /D БЛОК/

Багана Б-D3, Б-D4

Инженер		Н.Мөнхбат	ЕГ Шифр: DC-24-A3-56	Масштаб: 1:50, 25	Огноо: 2025-03 сар
Гүйцэтгэсэн		С.Бямбадорж	ТГ Шифр:	Зургийн дугаар: ББ-220	Хуудас: 308
Шалгасан		Г.Төмөрхуяг			

A3

ДАМ НУРУУ ДН-D1 М1:50

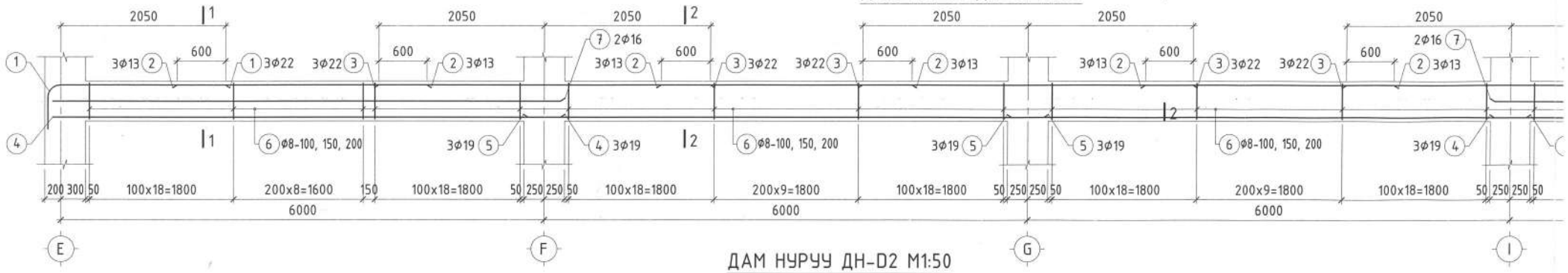

ДАМ НУРУУ ДН-D2 М1:50

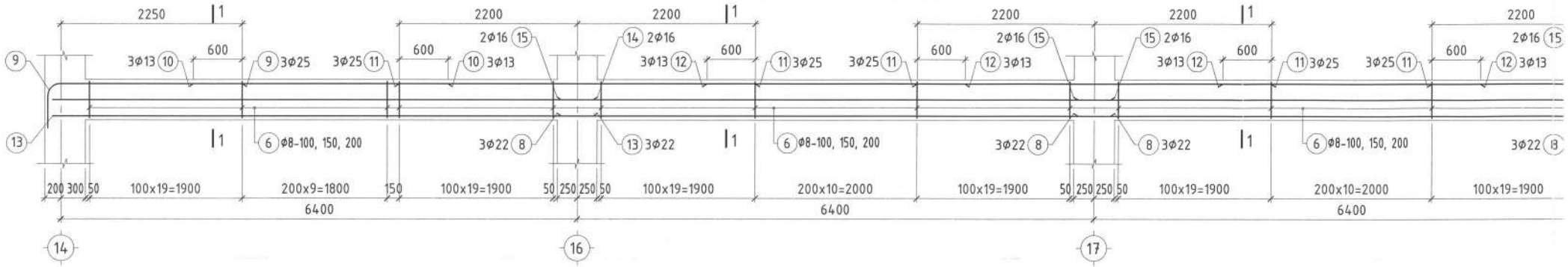

ЦУТГАМАЛ ТӨМӨР БЕТОН БҮТЭЭЦИЙН МАТЕРИАЛЫН ТҮҮВЭР

Поз	Тэмдэглэгээ	Нэр		Тоо ширх	Жин /кг/ Нэгж	Нийт
	Дам нуруу ДН-D1 /2ш/			2	706.33	1412.66
1	MNS JIS G 3112:2002	Ø 22 SD390	L= 2680	6	8.00	48.00
2	MNS JIS G 3112:2002	Ø 13 SD390	L= 3100	12	3.23	38.78
3	MNS JIS G 3112:2002	Ø 22 SD390	L= 4100	9	12.24	110.16
4	MNS JIS G 3112:2002	Ø 19 SD390	L= 6300	6	14.03	84.17
5	MNS JIS G 3112:2002	Ø 19 SD390	L= 6400	6	14.25	85.50
6	ГОСТ5781-82*	Ø 8 A240	L= 1520	368	0.815	299.92
7	MNS JIS G 3112:2002	Ø 16 SD390	L= 6300	4	9.95	39.80
		Материал B25 V=3.29 м3				
	Дам нуруу ДН-D2 /2ш/			2	1128.98	2257.96
6	ГОСТ5781-82*	Ø 8 A240	L= 1520	490	0.815	399.35
8	MNS JIS G 3112:2002	Ø 22 SD390	L= 6800	9	20.300	182.70
9	MNS JIS G 3112:2002	Ø 25 SD390	L= 2890	6	11.14	66.86
10	MNS JIS G 3112:2002	Ø 13 SD390	L= 3150	6	3.28	19.70
11	MNS JIS G 3112:2002	Ø 25 SD390	L= 4400	12	16.96	203.58
12	MNS JIS G 3112:2002	Ø 13 SD390	L= 3200	9	3.34	30.02
13	MNS JIS G 3112:2002	Ø 22 SD390	L= 6700	6	20.001	120.01
14	MNS JIS G 3112:2002	Ø 16 SD390	L= 6700	4	10.582	42.33
15	MNS JIS G 3112:2002	Ø 16 SD390	L= 6800	6	10.739	64.44
		Материал B25 V=3.66 м3				

1-1 М1:25

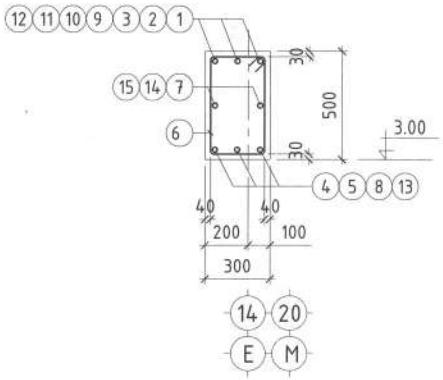

2-2 М1:25

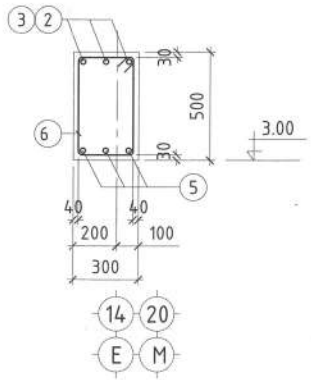

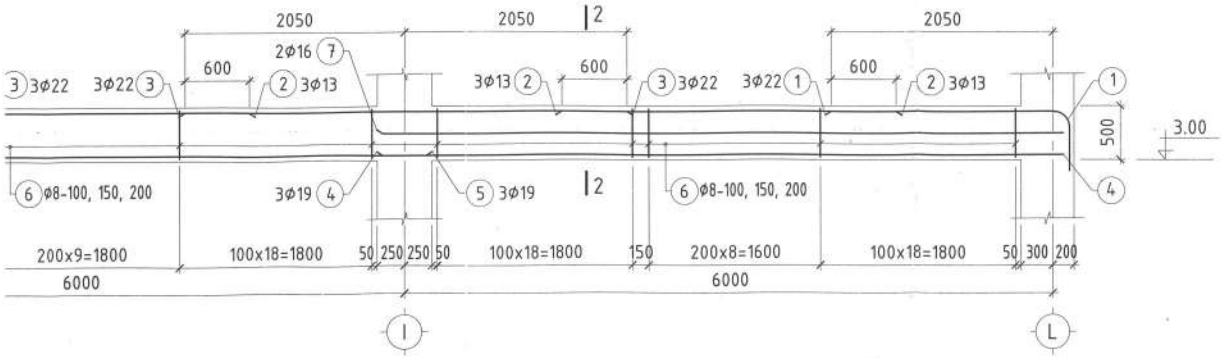

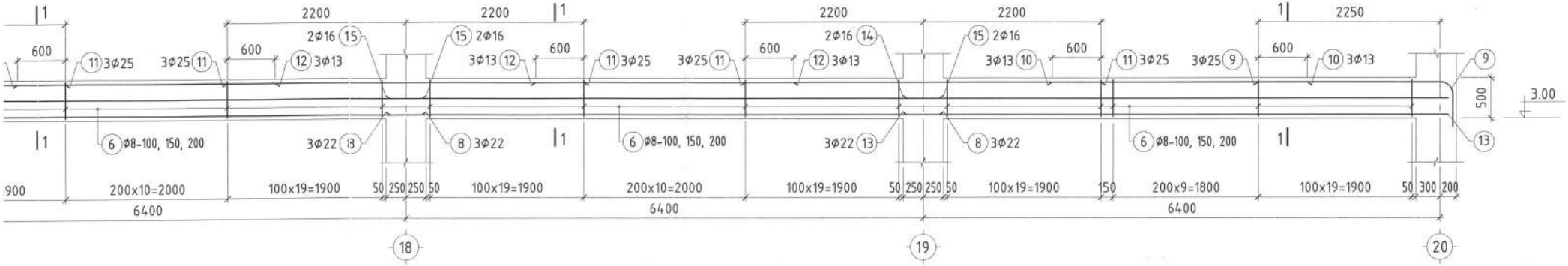

2-2 M1:25

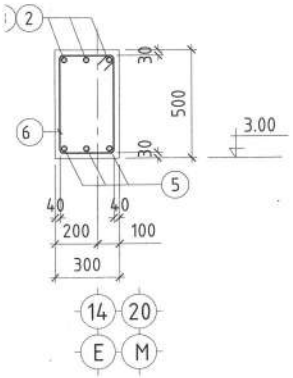

ХЭСГИЙН ТОДОРХОЙЛОЛТ

Марк позиц	Загвар
1	2080; 200; 400; R130
6	300; 520; 440; 220
9	2260; 230; 400; R150

ТАЙЛБАР

1. Дам нурууны ажлын арматурын анги SD390 байх ба хомутыг A240 ангийн арматураар тусгав.
2. Дам нурууг B25 ангийн бетоноор цутгахаар зураг төсөлд тусгасан ба рам цутгах бетоноос дээж авч маркыг тогтоолгосон байх шаардлагатай.
3. Дам нурууны арматур болон бусад төмөр эдлэлүүд зэвэрч муудаагүй зөв хадгалагдсан байвал зохино.
4 Дам нурууг хучилт, үндсэн дам нурууттай хамтад нь нэг хэв хашмалд цутгана. Цутгамал төмөр бетон эдлэхүүн бат бэхийнхээ 70%-ийг авсны дараа хэв хашмалыг авна.
5. Бетоныг хөлдөөх аргаар бэхжүүлэхийг хатуу хориглоно.
6. Цутгамал төмөр бетоны ажлыг БНБД 52-02-05, БНБД 52-01-10 -н заалтыг баримтлан гүйцэтгэнэ.
7. Позиц-12-г ШДН-тай огтолцож байгаа хэсэгт хийнэ

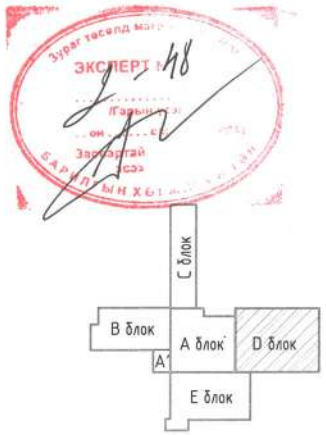

DC "ДУКАТ" ХХК Ducat.dc@gmail.com 99109303, 99084477	Улаанбаатар хот, Хан-Уул дүүрэг, 14-р хороо, ЗДТГазар 59-Р СУРГУУЛИЙН БАРИЛГА /D БЛОК/				
	Дам нуруу ДН-D1, ДН-D2				
Инженер	Н.Мөнхбат	ЕГ Шифр: DC-24-A3-56	Масштаб: 1:25,50	Огноо: 2025-03 сар	
Гүйцэтгэсэн	С.Бямбадорж	ТГ Шифр:	Зургийн дугаар: ББ-221	Хуудас: 308	
Шалгасан	Г.Төмөрхуяг				

A3.1

ДАМ НУРУУ ДН-D3 M1:50

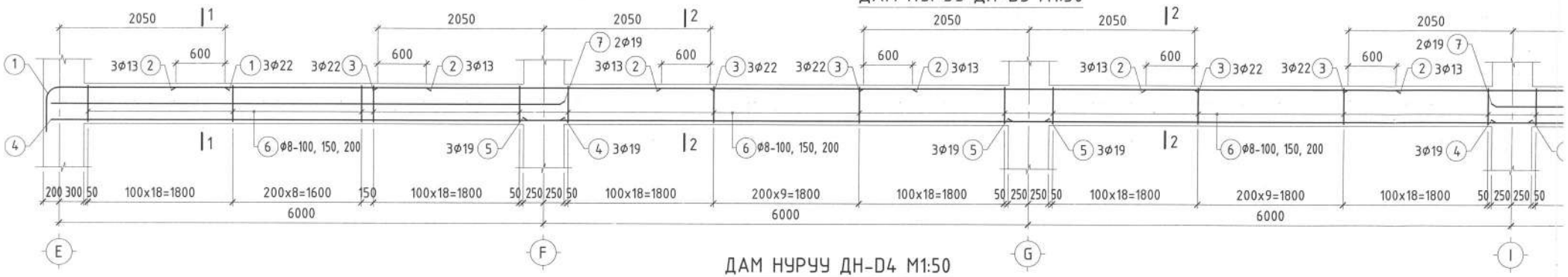

ДАМ НУРУУ ДН-D4 M1:50

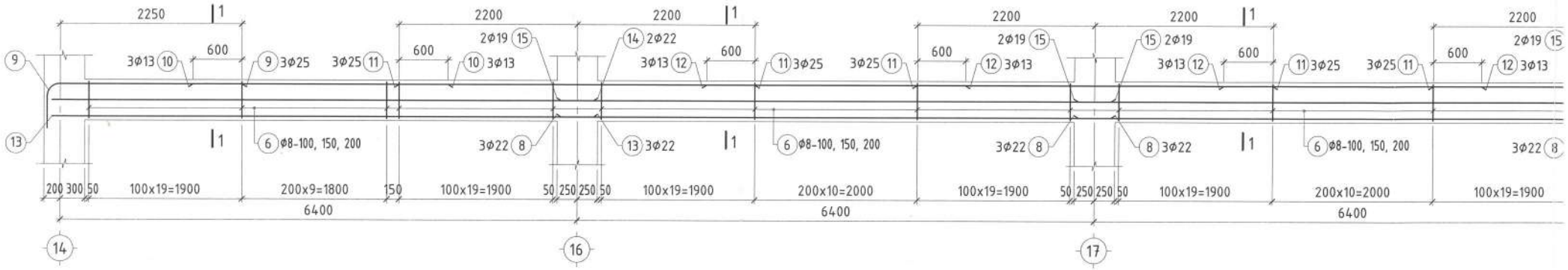

ЦУТГАМАЛ ТӨМӨР БЕТОН БҮТЭЭЦИЙН МАТЕРИАЛЫН ТҮҮВЭР

Поз	Тэмдэглэгээ	Нэр	Тоо ширх	Жин /кг/ Нэгж	Жин /кг/ Нийт
	Дам нуруу ДН-D3 /2ш/		2	722.64	1445.28
1	MNS JIS G 3112:2002	Ø 22 SD390 L= 2680	6	8.00	48.00
2	MNS JIS G 3112:2002	Ø 13 SD390 L= 3100	12	3.23	38.78
3	MNS JIS G 3112:2002	Ø 22 SD390 L= 4100	9	12.24	110.16
4	MNS JIS G 3112:2002	Ø 19 SD390 L= 6300	6	14.03	84.17
5	MNS JIS G 3112:2002	Ø 19 SD390 L= 6400	6	14.25	85.50
6	ГОСТ5781-82*	Ø 8 A240 L= 1520	368	0.815	299.92
7	MNS JIS G 3112:2002	Ø 19 SD390 L= 6300	4	14.03	56.11
		Материал B25 V=3.29 м3			
	Дам нуруу ДН-D4 /2ш/		2	1193.07	2386.14
6	ГОСТ5781-82*	Ø 8 A240 L= 1520	490	0.815	399.35
8	MNS JIS G 3112:2002	Ø 22 SD390 L= 6800	9	20.300	182.70
9	MNS JIS G 3112:2002	Ø 25 SD390 L= 2890	6	11.14	66.86
10	MNS JIS G 3112:2002	Ø 13 SD390 L= 3150	6	3.28	19.70
11	MNS JIS G 3112:2002	Ø 25 SD390 L= 4400	12	16.96	203.58
12	MNS JIS G 3112:2002	Ø 13 SD390 L= 3200	9	3.34	30.02
13	MNS JIS G 3112:2002	Ø 22 SD390 L= 6700	6	20.001	120.01
14	MNS JIS G 3112:2002	Ø 22 SD390 L= 6700	4	20.001	80.01
15	MNS JIS G 3112:2002	Ø 19 SD390 L= 6800	6	15.141	90.85
		Материал B25 V=3.66 м3			

1-1 M1:25

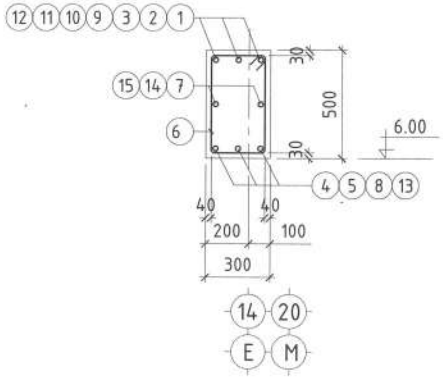

2-2 M1:25

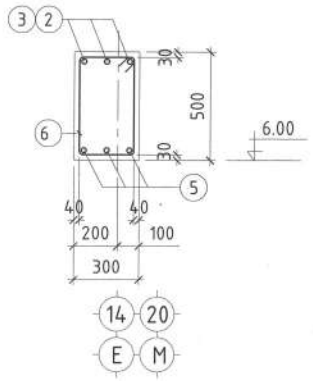

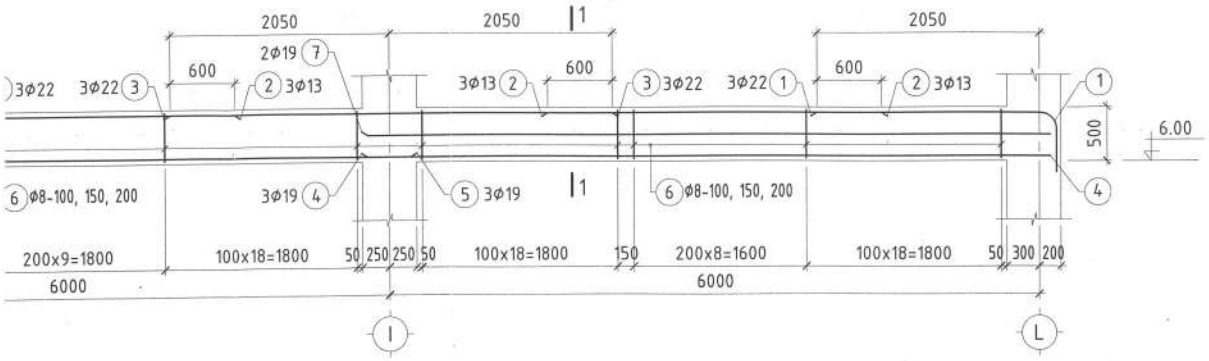

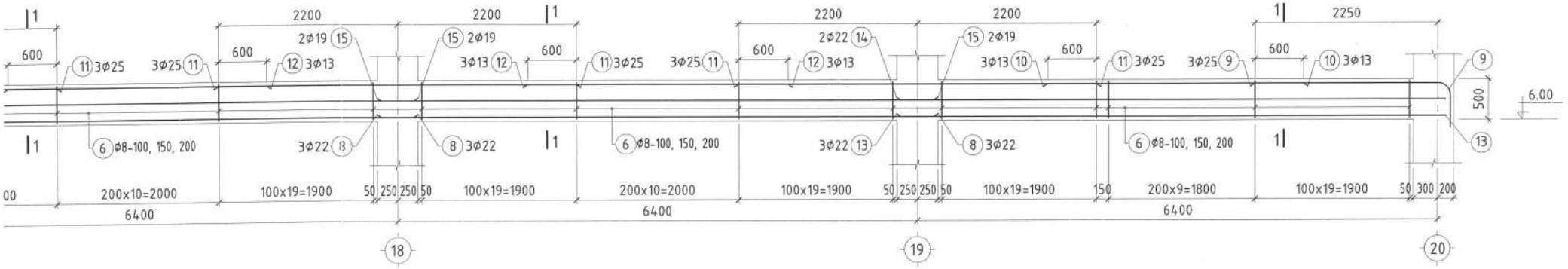

2-2 M1:25

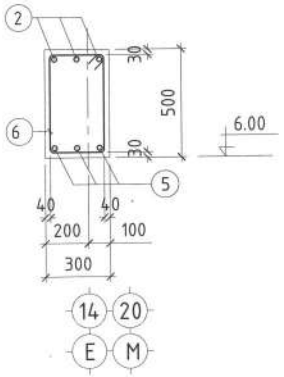

ХЭСГИЙН ТОДОРХОЙЛОЛТ

Марк позиц	Загвар
1	2080; 200; 400; R130
6	300; 520; 440; 220
9	2260; 230; 400; R150

ТАЙЛБАР

1. Дам нурууны ажлын арматурын анги SD390 байх ба хомутыг A240 ангийн арматураар тусгав.
2. Дам нурууг B25 ангийн бетоноор цутгахаар зураг төсөлд тусгасан ба рам цутгах бетоноос дээж авч маркыг тогтоолгосон байх шаардлагатай.
3. Дам нурууны арматур болон бусад төмөр эдлэлүүд эзэрч муудаагүй эсэх хайгалагдсан байвал зохино.
4 Дам нурууг хучилт, үндсэн дам нурууутай хамтад нь нэг хэв хашмалд цутгана. Цутгамал төмөр бетон эдлэхүүн бат бэхийнхээ 70%-ийг авсны дараа хэв хашмалыг авна.
5. Бетоныг хөлдөөх аргаар бэхжүүлэхийг хатуу хориглоно.
6. Цутгамал төмөр бетоны ажлыг БНБД 52-02-05, БНБД 52-01-10 -н заалтыг баримтлан гүйцэтгэнэ.
7. Позиц-12-г ШДН-тай огтлолцож байгаа хэсэгт хийнэ

DC "ДУКАТ" ХХК Ducat.dc@gmail.com 99109303, 99084477	Улаанбаатар хот, Хан-Уул дүүрэг, 14-р хороо, ЗДТГазар 59-Р СУРГУУЛИЙН БАРИЛГА /D БЛОК/				
	Дам нуруу ДН-D3, ДН-D4				
Инженер	Н.Мөнхбат	ЕГ Шифр: DC-24-A3-56	Масштаб: 1:25,50	Огноо: 2025-03 сар	
Гүйцэтгэсэн	С.Бямбадорж	ТГ Шифр:	Зургийн дугаар: ББ-222	Хуудас: 308	
Шалгасан	Г.Төмөрхуяг				

A3.1

ДАМ НУРУУ ДН-D5 M1:50

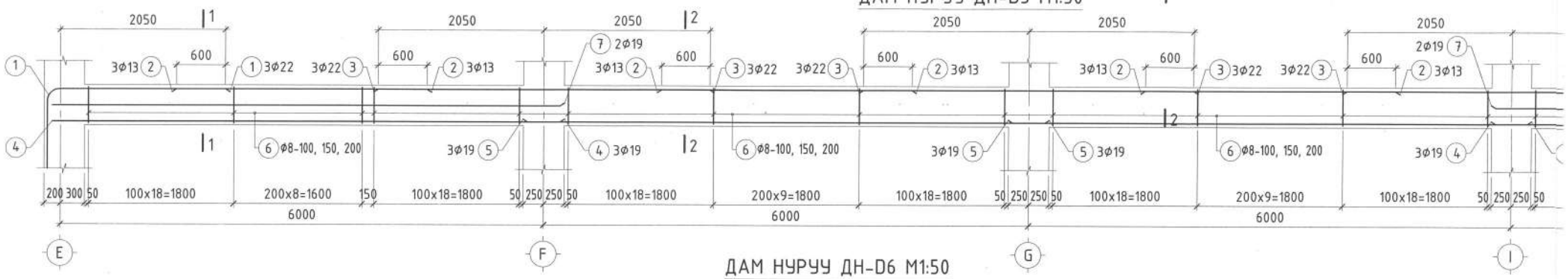

ДАМ НУРУУ ДН-D6 M1:50

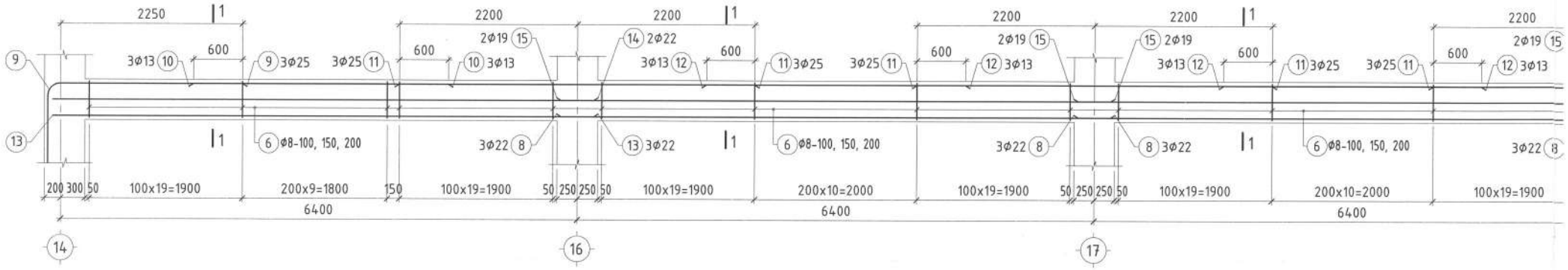

ЦУТГАМАЛ ТӨМӨР БЕТОН БҮТЭЭЦИЙН МАТЕРИАЛЫН ТҮҮВЭР

Поз	Тэмдэглэгээ	Нэр		Тоо	Жин /кг/	
				шир	Нэгж	Нийт
	Дам нуруу ДН-D5 /2ш/			2	733.39	1466.77
1	MNS JIS G 3112:2002	Ø 22 SD390	L= 3280	6	9.79	58.75
2	MNS JIS G 3112:2002	Ø 13 SD390	L= 3100	12	3.23	38.78
3	MNS JIS G 3112:2002	Ø 22 SD390	L= 4100	9	12.24	110.16
4	MNS JIS G 3112:2002	Ø 19 SD390	L= 6300	6	14.03	84.17
5	MNS JIS G 3112:2002	Ø 19 SD390	L= 6400	6	14.25	85.50
6	ГОСТ5781-82*	Ø 8 A240	L= 1520	368	0.815	299.92
7	MNS JIS G 3112:2002	Ø 19 SD390	L= 6300	4	14.03	56.11
		Материал B25 V=3.29 м3				
	Дам нуруу ДН-D6 /2ш/			2	1206.95	2413.90
6	ГОСТ5781-82*	Ø 8 A240	L= 1520	490	0.815	399.35
8	MNS JIS G 3112:2002	Ø 22 SD390	L= 6800	9	20.300	182.70
9	MNS JIS G 3112:2002	Ø 25 SD390	L= 3490	6	13.46	80.74
10	MNS JIS G 3112:2002	Ø 13 SD390	L= 3150	6	3.28	19.70
11	MNS JIS G 3112:2002	Ø 25 SD390	L= 4400	12	16.96	203.58
12	MNS JIS G 3112:2002	Ø 13 SD390	L= 3200	9	3.34	30.02
13	MNS JIS G 3112:2002	Ø 22 SD390	L= 6700	6	20.001	120.01
14	MNS JIS G 3112:2002	Ø 22 SD390	L= 6700	4	20.001	80.01
15	MNS JIS G 3112:2002	Ø 19 SD390	L= 6800	6	15.141	90.85
		Материал B25 V=3.66 м3				

1-1 M1:25

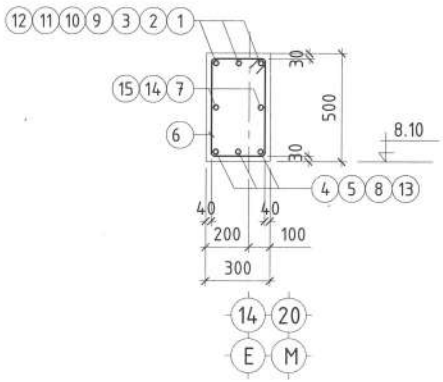

2-2 M1:25

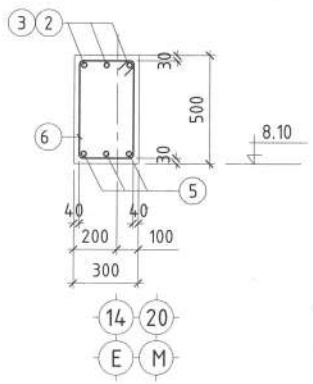

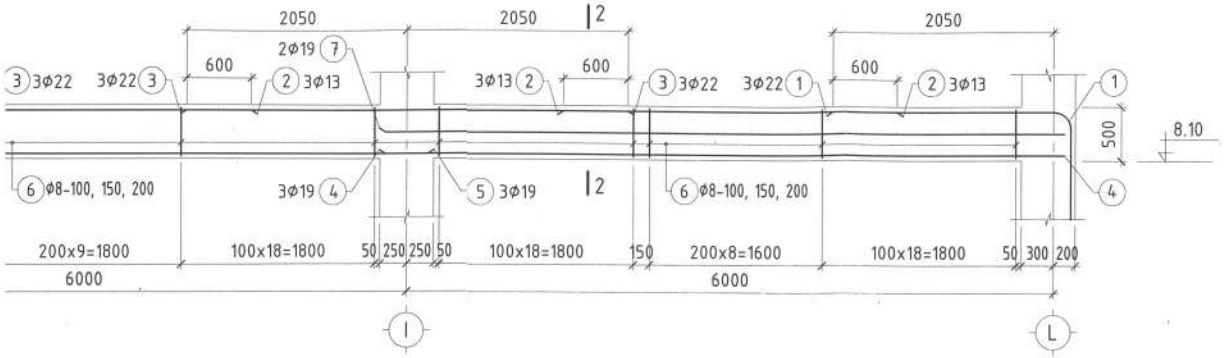

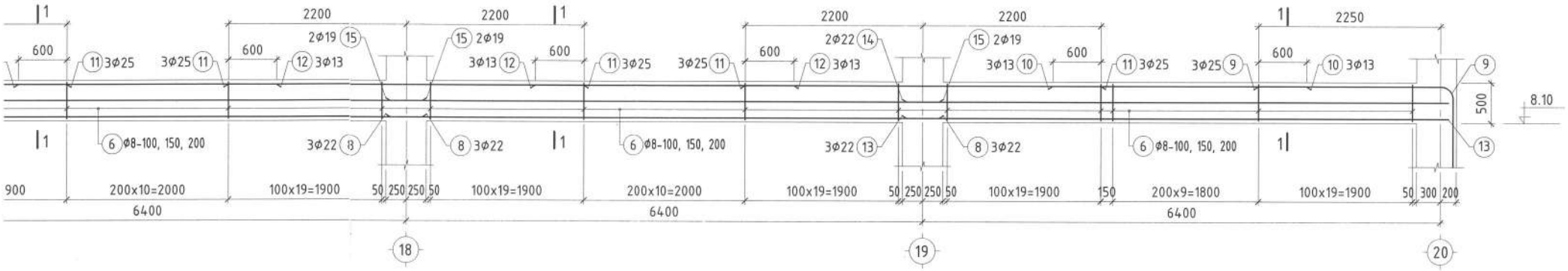

2-2 M1:25

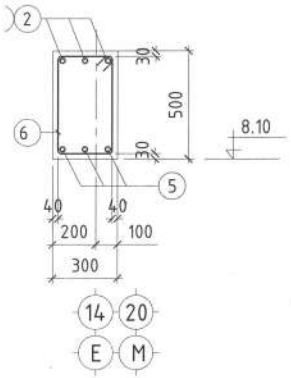

ХЭСГИЙН ТОДОРХОЙЛОЛТ

Марк позиц	Загвар
1	2080; 200; 1000; R130
6	300; 520; 440; 220
9	2260; 230; 1000; R150

ТАЙЛБАР

1. Дам нурууны ажлын арматурын анги SD390 байх ба хомутыг A240 ангийн арматураар тусгав.
2. Дам нурууг B25 ангийн бетоноор цутгахаар зураг төсөлд тусгасан ба рам цутгах бетоноос дээж авч маркыг тогтоолгосон байх шаардлагатай.
3. Дам нурууны арматур болон бусад төмөр эдлэлүүд зэвэрч муудаагүй зөв хадгалагдсан байвал зохино.
4 Дам нурууг хучилт, үндсэн дам нуруутай хамтад нь нэг хэв хашмалд цутгана. Цутгамал төмөр бетон эдлэхүүн бат бэхийнхээ 70%-ийг авсны дараа хэв хашмалыг авна.
5. Бетоныг хөлдөөх аргаар бэхжүүлэхийг хатуу хориглоно.
6. Цутгамал төмөр бетоны ажлыг БНБД 52-02-05, БНБД 52-01-10 -н заалтыг баримтлан гүйцэтгэнэ.
7. Позиц-12-г ШДН-тай огтолцож байгаа хэсэгт хийнэ

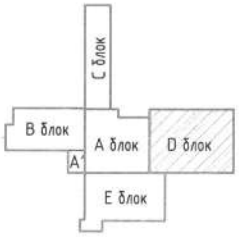

DC "ДУКАТ" ХХК Ducat.dc@gmail.com 99109303, 99084477	Улаанбаатар хот, Хан-Уул дүүрэг, 14-р хороо, ЗДТГазар 59-Р СУРГУУЛИЙН БАРИЛГА /D БЛОК/				
	Дам нуруу ДН-D5, ДН-D6				
Инженер	Н.Мөнхбат	ЕГ Шифр: DC-24-A3-56	Масштаб: 1:25,50	Огноо: 2025-03 сар	
Гүйцэтгэсэн	С.Бямбадорж	ТГ Шифр:	Зургийн дугаар: ББ-223	Хуудас: 308	
Шалгасан	Г.Төмөрхуяг				

A3.1

1-Р ДАВХРЫН ХУЧИЛТЫН ХЭВ /ТҮВШИН 3.50/ М1:100

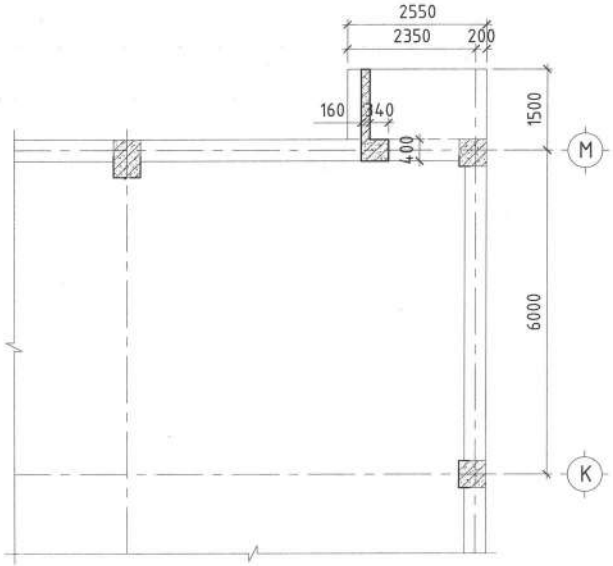

1-Р ДАВХРЫН ХУЧИЛТЫН ДЭЭД ҮЕИЙН АРМАТУРЧЛАЛ /ТҮВШИН 3.50/ М1:100

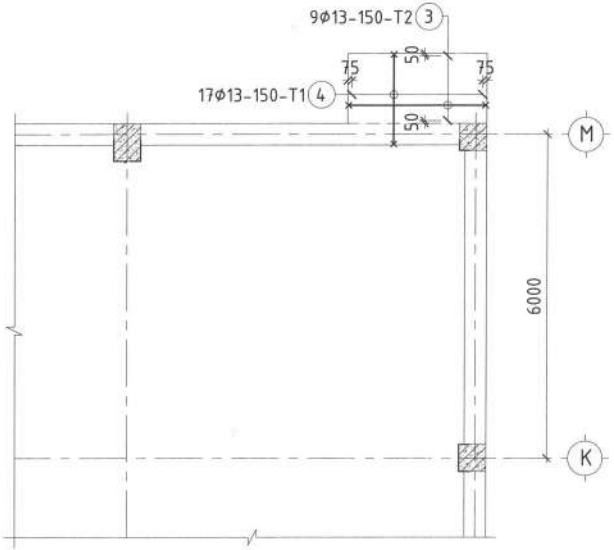

ТАЙЛБАР

1. Хучилтын ажлын арматурын анги SD390, A240 байна. Хучилтыг B25 ангийн бетоноор цутгахаар зураг төсөлд тусгасан ба рам цутгах бетоноос дээж авч маркыг тогтоолгосон байх шаардлагатай.
2. Хучилтын арматур болон бусад төмөр эдлэлүүд зэвэрч муудаагүй зөв хадгалагдсан байвал зохино.
3. Хучилтыг багана, дам нуруутай хамтад нь нэг хэв хашмалд цутгана. Цутгамал төмөр бетон эдлэхүүн бат бэхийнхээ 70%-ийг авсны дараа хэв хашмалыг авна.
4. Бетоныг хөлдөөх аргаар бэхжүүлэхийг хатуу хориглоно.
5. Цутгамал төмөр бетоны ажлыг БНбД 52-02-05, БНбД 52-01-10 -н заалтыг баримтлан гүйцэтгэнэ.

1-Р ДАВХРЫН ХУЧИЛТЫН ДООД ҮЕИЙН АРМАТУРЧЛАЛ /ТҮВШИН 3.50/ М1:100

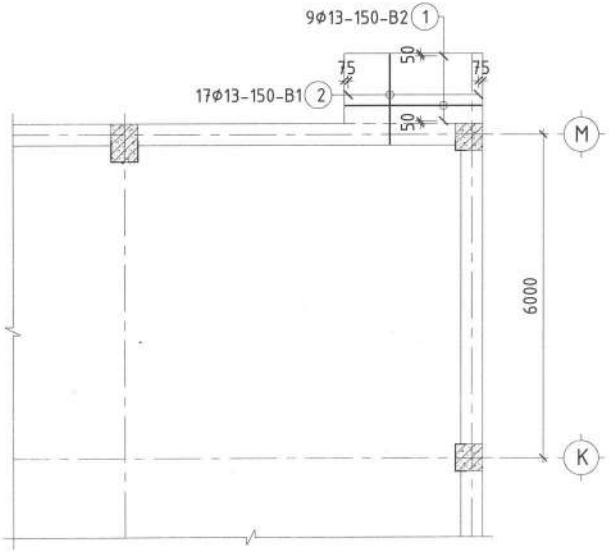

ХЭСГИЙН ТОДОРХОЙЛОЛТ

Марк позиц	Загвар
3	200 — 2510 — 100
4	100 — 1660 — 100

ЦУТГАМАЛ ТӨМӨР БЕТОН БҮТЭЭЦИЙН МАТЕРИАЛЫН ТҮҮВЭР

Поз	Тэмдэглэгээ	Нэр	Тоо шир	Жин /кг/ Нэгж	Нийт
	1-р давхрын хучилтын доод үеийн арматур		1	107.16	107.16
1	MNS JIS G 3112:2002	Ø 13 SD390 L= 2510	9	2.497	22.47
2	MNS JIS G 3112:2002	Ø 13 SD390 L= 1660	17	1.651	28.07
	1-р давхрынн хучилтын дээд үеийн арматур				
3	MNS JIS G 3112:2002	Ø 13 SD390 L= 2810	9	2.795	25.16
4	MNS JIS G 3112:2002	Ø 13 SD390 L= 1860	17	1.850	31.46
		Материал B25 V=0.53 м3			

DC "ДУКАТ" ХХК Ducat.dc@gmail.com 99109303, 99084477	Улаанбаатар хот, Хан-Уул дүүрэг, 14-р хороо, ЗДТГазар 59-Р СУРГУУЛИЙН БАРИЛГА /D БЛОК/			
	1-р давхрын хучилтын хэв, арматурчлал, материалын түүвэр /түвшин 3.50/			
Инженер	Н.Мөнхбат	ЕГ Шифр: DC-24-А3-56	Масштаб: 1:100	Огноо: 2025-03 сар
Гүйцэтгэсэн	С.Бямбадорж	ТГ Шифр:	Зургийн дугаар: ББ-224	Хуудас: 308
Шалгасан	Г.Төмөрхуяг			

1-Р ДАВХРЫН ХАНЫН ТОРНЫ БАЙГУУЛАЛТ М1:100

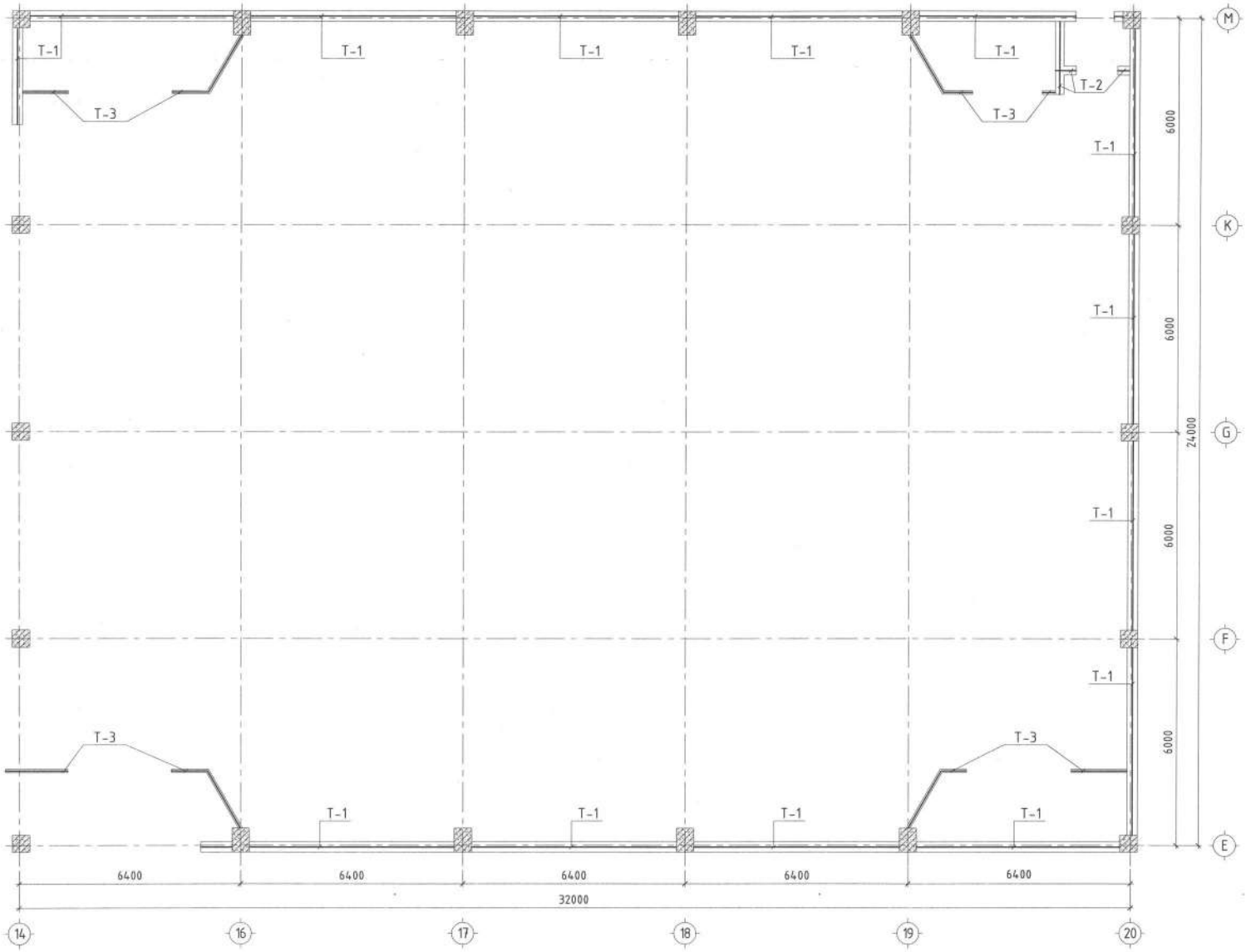

DC "ДУКАТ" ХХК Ducat.dc@gmail.com 99109303, 99084477	Улаанбаатар хот, Хан-Уул дүүрэг, 14-р хороо, ЗДТГазар 59-Р СУРГУУЛИЙН БАРИЛГА /D БЛОК/				
	1-р давхрын ханын торны байгуулалт				
Инженер	Н.Мөнхбат	ЕГ Шифр: DC-24-АЗ-56	Масштаб: 1:100	Огноо: 2025-03 сар	
Гүйцэтгэсэн	С.Бямбадорж	ТГ Шифр:	Зургийн дугаар: ББ-225	Хуудас: 308	
Шалгасан	Г.Төмөрхуяг				

2-Р ДАВХРЫН ХАНЫН ТОРНЫ БАЙГУУЛАЛТ М1:100

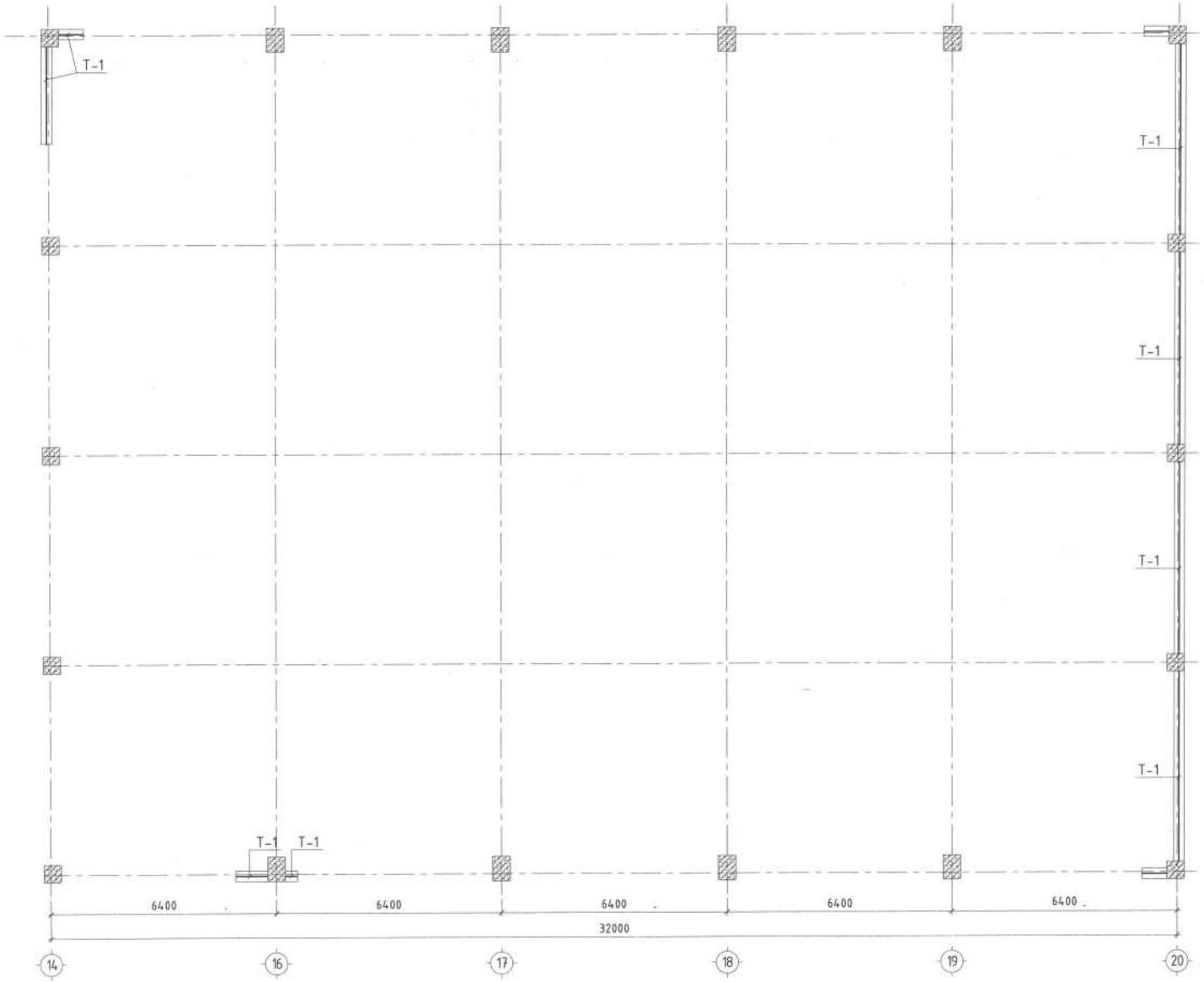

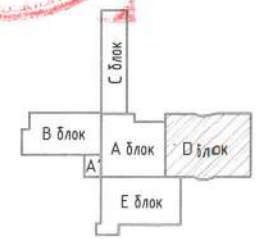

DC "ДУКАТ" ХХК Ducat.dc@gmail.com 99109303, 99084477	Улаанбаатар хот, Хан-Уул дүүрэг, 14-р хороо, ЗДТГазар 59-Р СУРГУУЛИЙН БАРИЛГА /D БЛОК/ 2-р давхрын ханын торны байгуулалт				
Инженер	Н.Мөнхбат	ЕГ Шифр: DC-24-А3-56	Масштаб: 1:100	Огноо: 2025-03 сар	
Гүйцэтгэсэн	С.Бямбадорж	ТГ Шифр:	Зургийн дугаар: ББ-226	Хуудас: 308	
Шалгасан	Г.Төмөрхуяг				

А3

3-Р ДАВХРЫН ХАНЫН ТОРНЫ БАЙГУУЛАЛТ М1:100

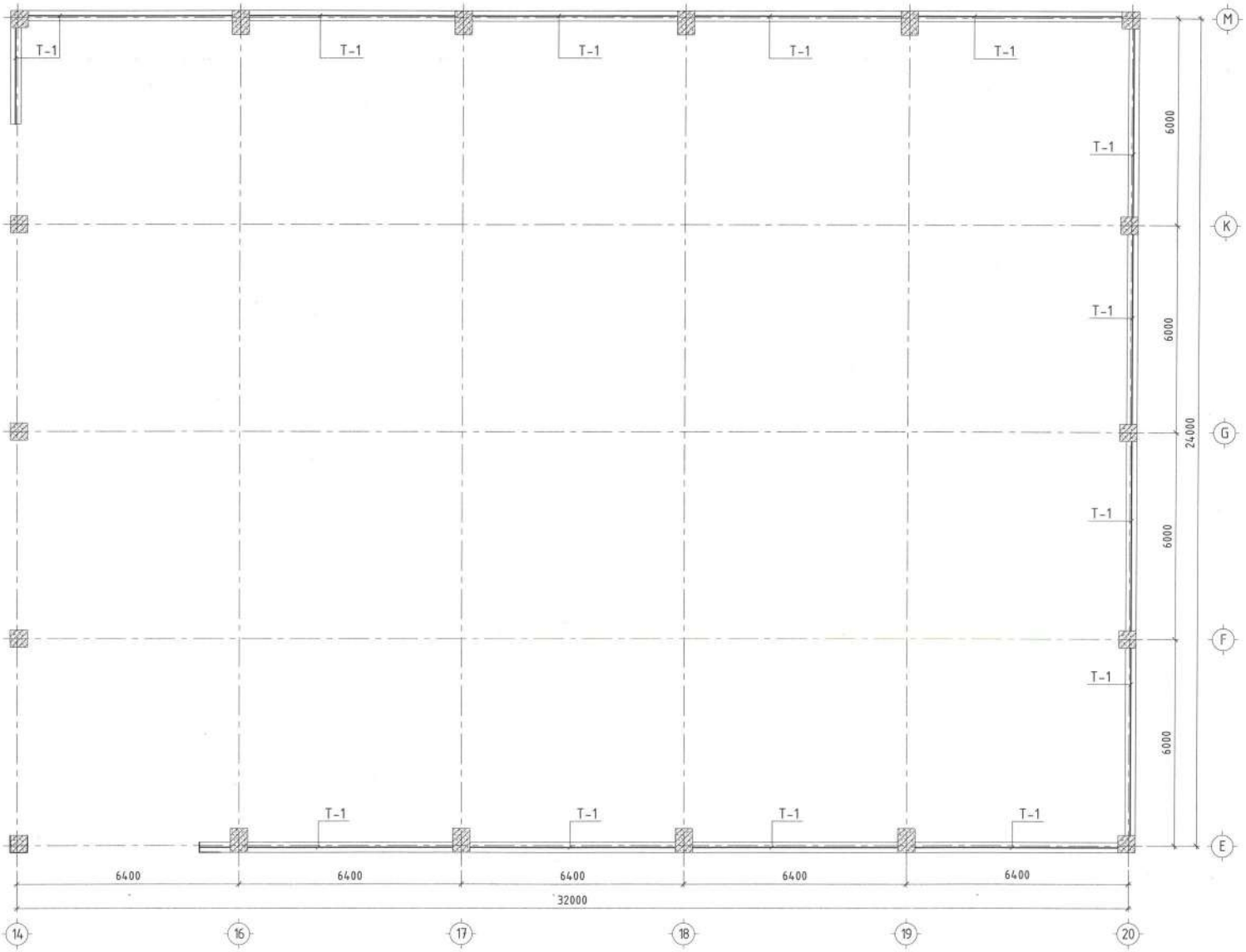

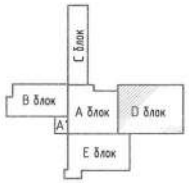

DC "ДУКАТ" ХХК Ducat.dc@gmail.com 99109303, 99084477	Улаанбаатар хот, Хан-Уул дүүрэг, 14-р хороо, ЗДТГазар 59-Р СУРГУУЛИЙН БАРИЛГА /D БЛОК/				
	3-р давхрын ханын торны байгуулалт				
Инженер	Н.Мөнхбат	ЕГ Шифр: DC-24-А3-56	Масштаб: 1:100	Огноо: 2025-03 сар	
Гүйцэтгэсэн	С.Бямбадорж	ТГ Шифр:	Зургийн дугаар: ББ-227	Хуудас: 308	
Шалгасан	Г.Төмөрхуяг				

А3

ХЭСЭГЛЭЛ - А М1:25

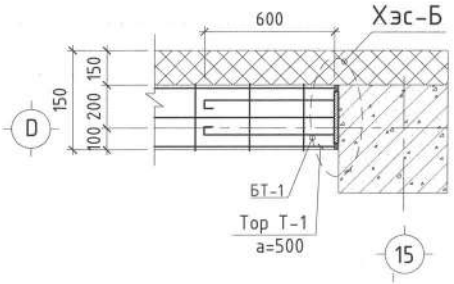

ХЭСЭГЛЭЛ - Б М1:25

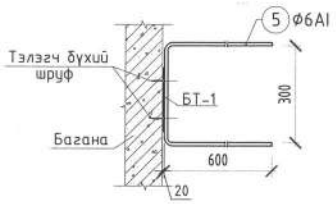

ТОР Т-1

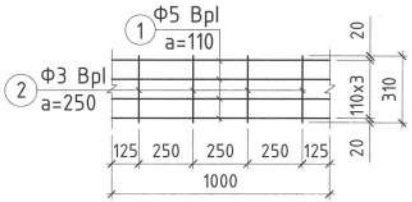

ТОР Т-2

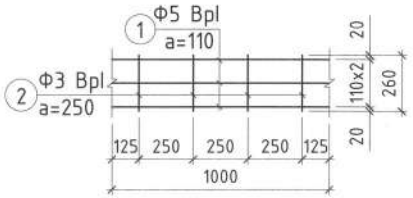

ТОР Т-3

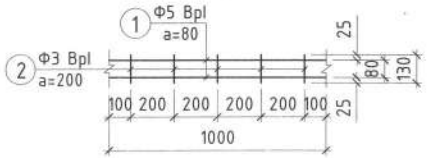

МАТЕРИАЛЫН ТҮҮВЭР

Марк позиц	Тэмдэглэгээ	Нэр		Тоо /ш/	Нэгж жин/кг/	Нийт жин/кг/	Тайлбар
		Тор Т-1				0.616	
1	ГОСТ6727-80	Ф5 Вр	L=1000	4	0.137	0.548	
2		Ф3 Вр	L=310	4	0.017	0.068	
		Тор Т-2				0.467	
1	ГОСТ6727-80	Ф5 Вр	L=1000	3	0.137	0.411	
2		Ф3 Вр	L=260	4	0.014	0.056	
		Тор Т-3				0.309	
1	ГОСТ6727-80	Ф5 Вр	L=1000	2	0.137	0.274	
2		Ф3 Вр	L=130	5	0.007	0.035	
Ханын тор нэгдсэн түүвэр							
	Тор Т-1	L-у/м L=185.60			0.616	114.33	
	Тор Т-2	L-у/м L=3.00			0.467	1.40	
	Тор Т-3	L-у/м L=17.00			0.309	5.25	

"ДУКАТ" ХХК
Ducat.dc@gmail.com
99109303, 99084477

Улаанбаатар хот, Хан-Уул дүүрэг, 14-р хороо, ЗДТГазар
59-Р СУРГУУЛИЙН БАРИЛГА /D БЛОК/

Ханын торны материалын түүвэр

Инженер		Н.Мөнхбат	ЕГ Шифр: DC-24-A3-56	Масштаб: 1:100, 25	Огноо: 2025-03 сар
Гүйцэтгэсэн		С.Бямбадорж	ТГ Шифр:	Зургийн дугаар: ББ-228	Хуудас: 308
Шалгасан		Г.Төмөрхуяг			

Зураг төсөл мэргэжлийн хяналтын ЭКСПЕРТ
Г.Ганбаатар
Ажлын хөгжлийн ТӨА

1-Р ДАВХРЫН ЯЛУУНЫ БАЙГУУЛАЛТ М1:100

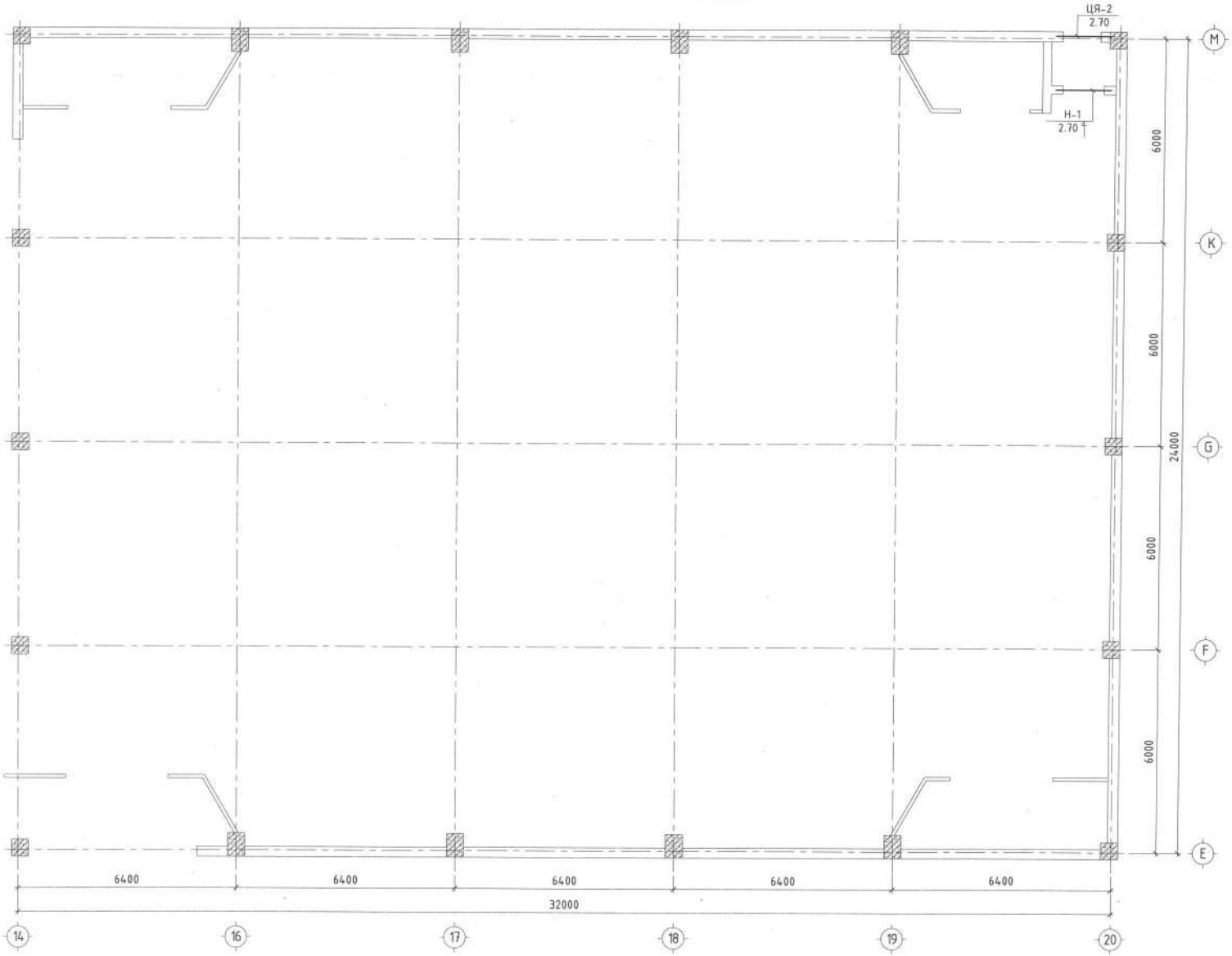

ЭКСПЕРТ №41

DC "ДУКАТ" ХХК Ducat.dc@gmail.com 99109303, 99084477	Улаанбаатар хот, Хан-Уул дүүрэг, 14-р хороо, ЗДТГазар 59-Р СУРГУУЛИЙН БАРИЛГА /D БЛОК/				
	1-р давхрын ялууны байгуулалт				
	Инженер	Н.Мөнхбат	ЕГ Шифр: DC-24-А3-56	Масштаб: 1:100	Огноо: 2025-03 сар
	Гүйцэтгэсэн	С.Бямбадорж	ТГ Шифр:	Зургийн дугаар: ББ-229	Хуудас: 308
	Шалгасан	Г.Төмөрхуяг			

А3

ЦУТГАМАЛ ЯЛУУ ЦЯ-1 М1:50

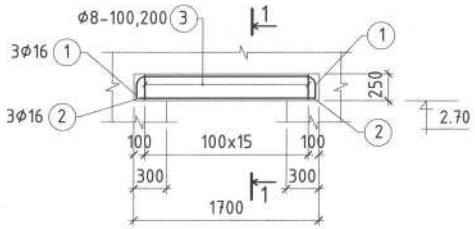

Марк позиц	Огтлолын бүдүүвч
Н-1 /1ш/	Я-18.12.14 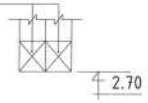

ЦУТГАМАЛ ТӨМӨР БЕТОН ХИЙЦИЙН МАТЕРИАЛЫН ТОДОРХОЙЛОЛТ

Поз	Тэмдэглэгээ	Нэр	Тоо шир	Жин /кг/ Нэгж	Нийт
		Цутгамал ялуу ЦЯ-1	1	16.70	16.70
3	ГОСТ5781-82*	Ø 8 А240 L= 1060	16	0.419	6.70
4	MNS JIS G 3112:2002	Ø 16 SD390 L= 1970	3	3.07	9.22
5	MNS JIS G 3112:2002	Ø 16 SD390 L= 1600	3	2.50	7.49
		Материал В20 V=0.13 м3			

УГСАРМАЛ ЭДЭЛХҮҮНИЙ ТҮҮВЭР

Марк позиц	Тэмдэглэгээ	Нэр	Тоо шир	Нэгж жин /кг/	Тайлбар
		Ялуу			
Я-18.12.14	Цуврал В1.038-1; дэвтэр-1	Ялуу Я-18.12.14	2	75.6	

ОГТЛОЛ 1-1 М1:25

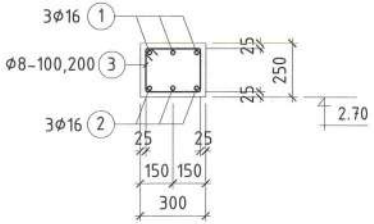

Марк позиц	Загвар
1	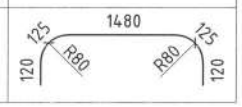

ТАЙЛБАР

1. Угсармал ялууг жигд тараагдсан 100 таркын бэхжээгүй зуурмаг дээр зурагт заасан түвшинд /1.5м-ээс бага өргөнтэй нүхэнд 250мм-ээс багагүй, 1.5м-ээс дээш өргөнтэй нүхэнд 350мм-ээс багагүй хаван дээр суулгаж/ угсарна.
2. Цутгамал ялууны ажлын арматурын анги SD390, AI арматураар тусгав. Ялууг В20 ангийн бетоноор цутгахаар зураг төсөлд тусгасан ба ялуу цутгах бетоноос дээж авч маркийг тогтоолгосон байх шаардлагатай.
3. Цутгамал төмөр бетон эдлэхүүн бэхжилтийн бат бэхийн 70% -д хүрсний дараа хэв хашмалыг авна.
4. Угсармал ялууны ажлыг БНбД 52-03-05 -ийн заалтыг баримтлан гүйцэтгэх ба цутгамал төмөр бетоны ажлыг БНбД 52-02-05 -ийн заалтыг баримтлан гүйцэтгэнэ.

DC "ДУКАТ" ХХК Ducat.dc@gmail.com 99109303, 99084477	Улаанбаатар хот, Хан-Уул дүүрэг, 14-р хороо, ЗДТГазар 59-Р СУРГУУЛИЙН БАРИЛГА /D БЛОК/				
	ЦЯ-1, угсармал эдлэхүүний материалын түүвэр				
Инженер		Н.Мөнхбат	ЕГ Шифр: DC-24-А3-56	Масштаб: 1:100, 50, 25	Огноо: 2025-03 сар
Гүйцэтгэсэн		С.Бямбадорж	ТГ Шифр:	Зургийн дугаар: ББ-230	Хуудас: 08
Шалгасан		Г.Төмөрхуяг			

А3

ПАРПЕТНЫ БАЙГУУЛАЛТ М1:200

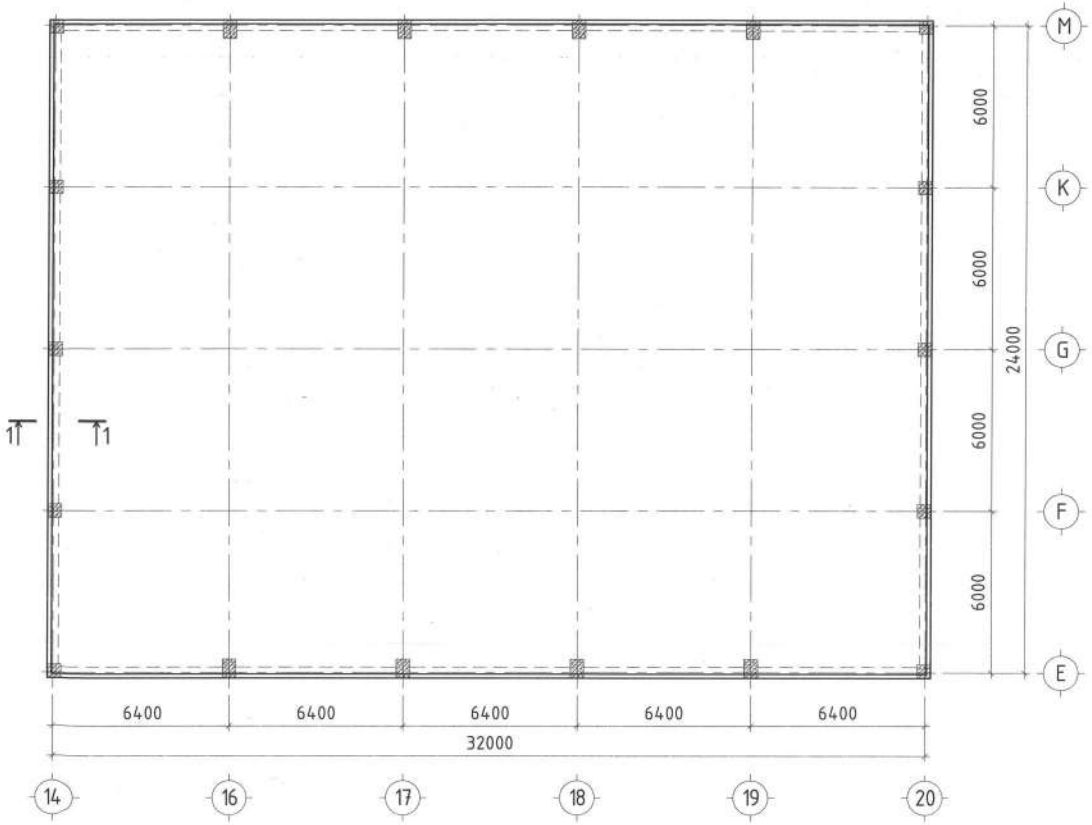

Марк позиц	Загвар
1	100 / 2930

ПАРПЕТНЫ АРМАТУРЧЛАЛ М1:25

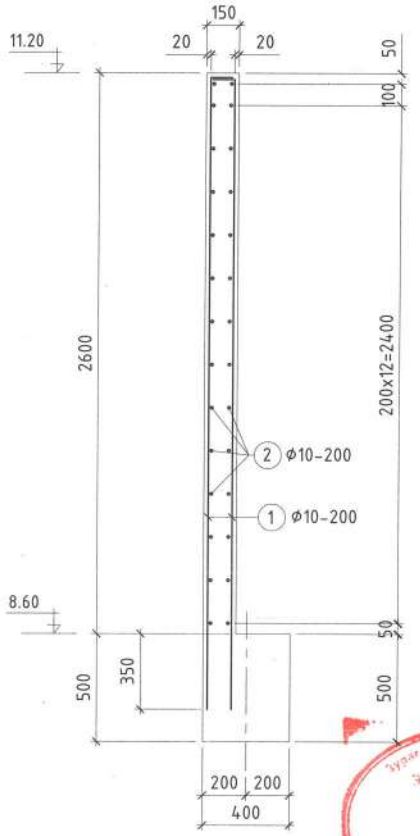

1-1 М1:25

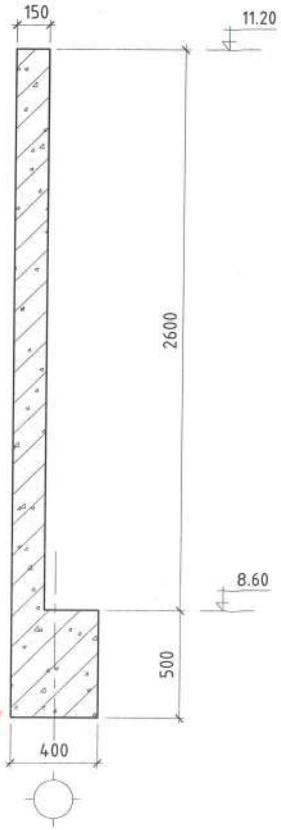

ТАЙЛБАР

1. Энэ зургийг холбогдох рам, хучилтын зургуудтай хамтатгаж үзнэ.
2. Цутгамал төмөр бетон парпетын ажлын арматурын анги SD390 байх ба B25 ангийн бетоноор цутгана. Парпет цутгах бетоноос дээж авч маркыг тогтоолгох шаардлагатай.
5. Бетоныг хөлдөөх аргаар бэхжүүлэхийг хатуу хориглоно.
6. Цутгамал төмөр бетон парпетын ажлыг БНбД52-02-05 -ийн заалтыг баримтлан гүйцэтгэнэ.

ЦУТГАМАЛ ТӨМӨР БЕТОН БҮТЭЭЦИЙН МАТЕРИАЛЫН ТҮҮВЭР

Поз	Тэмдэглэгээ	Нэр		Тоо	Жин /кг/	
				шир	Нэгж	Нийт
	Парпетний арматур /114.0м/			114	28.17	3211.16
1	MNS JIS G 3112:2002	Ø 10 SD390	L= 3030	10	1.70	16.97
2	MNS JIS G 3112:2002	Ø 10 SD390	L= 1000	20	0.56	11.20
		Материал B25 V=44.46 м3				

"ДУКАТ" ХХК
Ducat.dc@gmail.com
99109303, 99084477

Улаанбаатар хот, Хан-Уул дүүрэг, 14-р хороо, ЗДТГазар
59-Р СУРГУУЛИЙН БАРИЛГА /D БЛОК/
Дээврийн цутгамал төмөр бетон парпет

Инженер		Н.Мөнхбат	ЕГ Шифр: DC-24-А3-56	Масштаб: 1:10	Огноо: 2025-03 сар
Гүйцэтгэсэн		С.Бямбадорж	ТГ Шифр:	Зургийн дугаар: ББ-231	Хуудас: 308
Шалгасан		Г.Төмөрхуяг			

А3

ГАН ДАМ НУРУУНЫ АНКЕР БООЛТНЫ БАЙГУУЛАЛТ М1:200

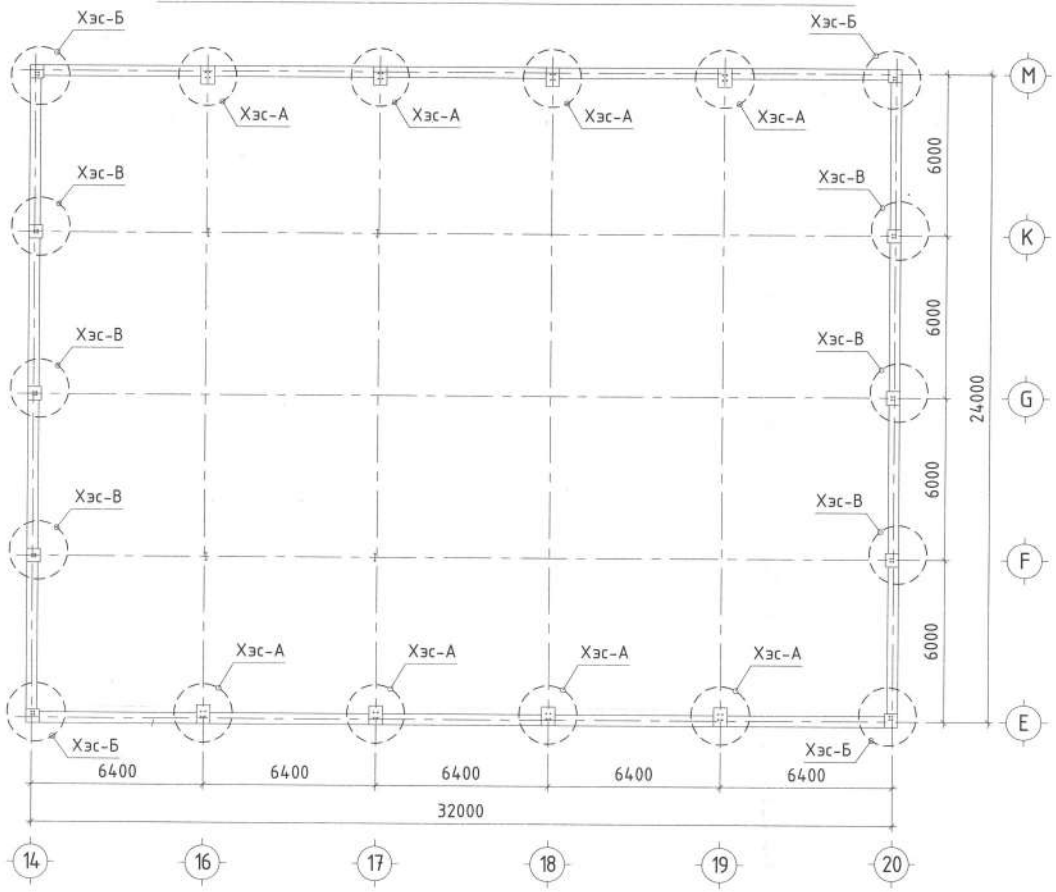

ГАН ДАМ НУРУУНЫ АНКЕР БООЛТ А1 М1:10

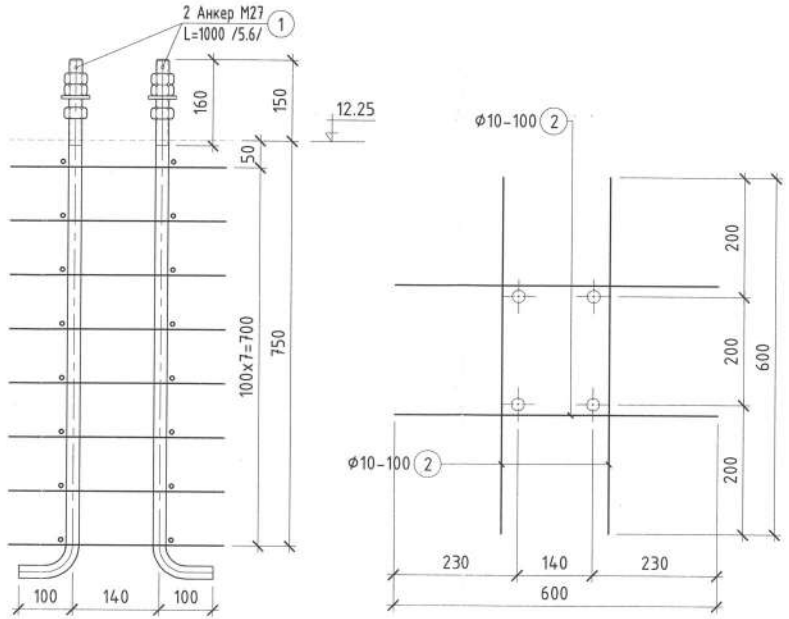

ХЭСЭГЛЭЛ-А М1:25

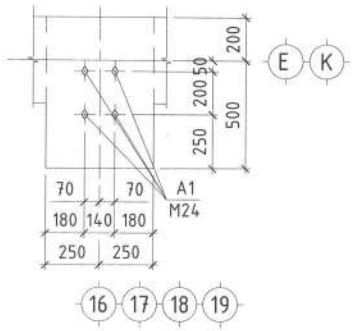

ХЭСЭГЛЭЛ-Б М1:25

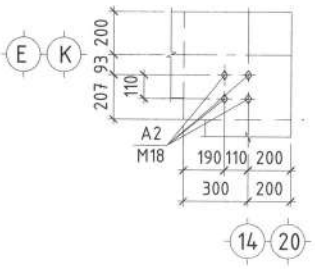

ХЭСЭГЛЭЛ-В М1:25

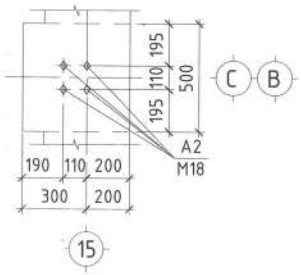

МАТЕРИАЛЫН ТУУВЭР

Марк позиц	Тэмдэглэгээ	Нэр	Тоо шир	Нэгж жин /кг/	Нийт жин /кг/	Тайлбар
		Ган дам нурууны анкер боолт А1 /8ш/	8	27.73	221.84	
1		Боолт М24 анги 5.6 L=1000	4	4.53	18.12	
2	MNS JIS G3112:2002	Ф10 SR390 L=600	32	0.336	8.06	
		Гайк М24	12	0.107	1.284	
		Шайб М24	8	0.033	0.264	
		Ган дам нурууны анкер боолт А2 /10ш/	10	13.79	137.90	
2		Боолт М18 анги 5.6 L=690	4	1.66	6.64	
3	MNS JIS G3112:2002	Ф10 SR390 L=500	20	0.28	5.60	
		Гайк М18	12	0.107	1.284	
		Шайб М18	8	0.033	0.264	

"ДУКАТ" ХХК
Ducat.dc@gmail.c
99109303, 99084

ЗҮЛАЛТ М1:200

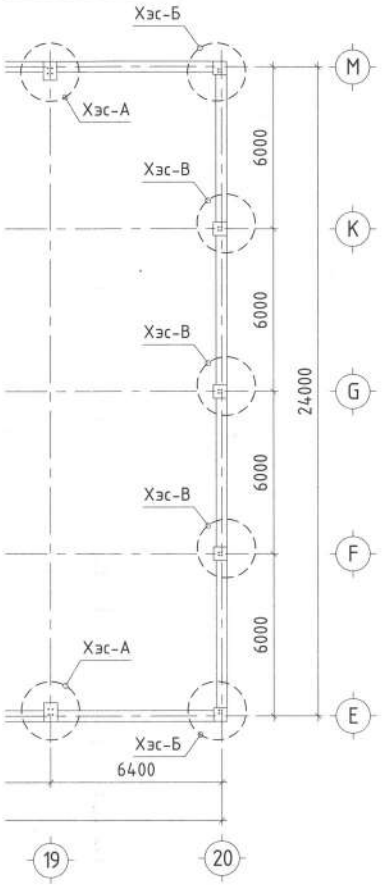

ГАН ДАМ НУРУУНЫ АНКЕР БООЛТ А1 М1:10

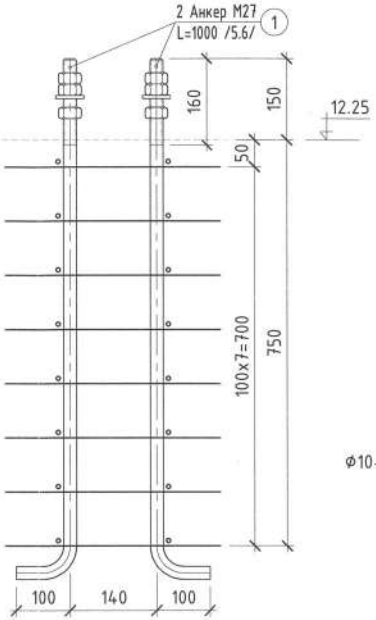

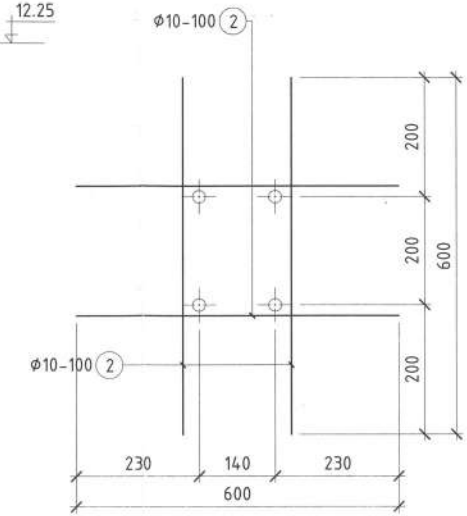

ГАН ДАМ НУРУУНЫ АНКЕР БООЛТ А2 М1:10

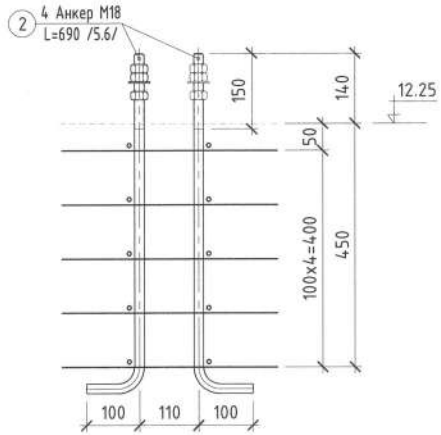

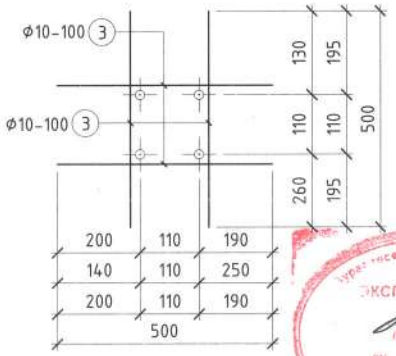

МАТЕРИАЛЫН ТҮҮВЭР

Марк позиц	Тэмдэглэгээ	Нэр	Тоо шир	Нэгж жин /кг/	Нийт жин /кг/	Тайлбар
		Ган дам нурууны анкер боолт А1 /8ш/	8	27.73	221.84	
1		Боолт М24 анги 5.6 L=1000	4	4.53	18.12	
2	MNS JIS G3112:2002	Ф10 SR390 L=600	32	0.336	8.06	
		Гайк М24	12	0.107	1.284	
		Шайб М24	8	0.033	0.264	
		Ган дам нурууны анкер боолт А2 /10ш/	10	13.79	137.90	
2		Боолт М18 анги 5.6 L=690	4	1.66	6.64	
3	MNS JIS G3112:2002	Ф10 SR390 L=500	20	0.28	5.60	
		Гайк М18	12	0.107	1.284	
		Шайб М18	8	0.033	0.264	

ХЭСЭГЛЭЛ-В М1:25

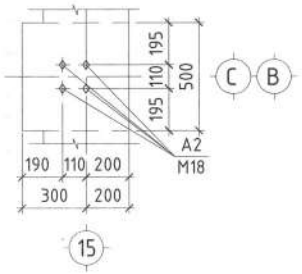

ТАЙЛБАР

1. Энэ зургийг холбогдох рамын хэвний зургууд мөн ган бүтээцийн зургуудтай хамтатгаж үзнэ.
2. Ган дам нурууныдын анкер боолтны анги 5.6 байна. А1, А2-н холбоос арматур позиц 2, 3-г тухайн холбогдох боолттой цэгэн гагнуурын аргаар гагнаж холбон хөдлөгөөнгүй байдлыг хангана.
3. Холбогдох баганын бетоныг цутгахын өмнө анкер боолтыг баганын хэвэнд маш нарийн хэмжиж, бетон цутгах явцад хөдлөхөөргүй найдвартай бэхлэх шаардлагатай.

DC "ДУКАТ" ХХК Ducat.dc@gmail.com 99109303, 99084477	Улаанбаатар хот, Хан-Уул дүүрэг, 14-р хороо, ЗДТГазар 59-Р СУРГУУЛИЙН БАРИЛГА /D БЛОК/				
	Ган дамнурууны анкер боолт А1, А2				
	Инженер	Н.Мөнхбат	ЕГ Шифр: DC-24-АЗ-56	Масштаб: 1:50	Огноо: 2025-03 сар
	Гүйцэтгэсэн	С.Бямбадорж	ТГ Шифр:	Зургийн дугаар: ББ-232	Хуудас: 308
	Шалгасан	Г.Төмөрхуяг			

А3.1

ГАН БҮТЭЭЦИЙН БАЙГУУЛАЛТ М1:100

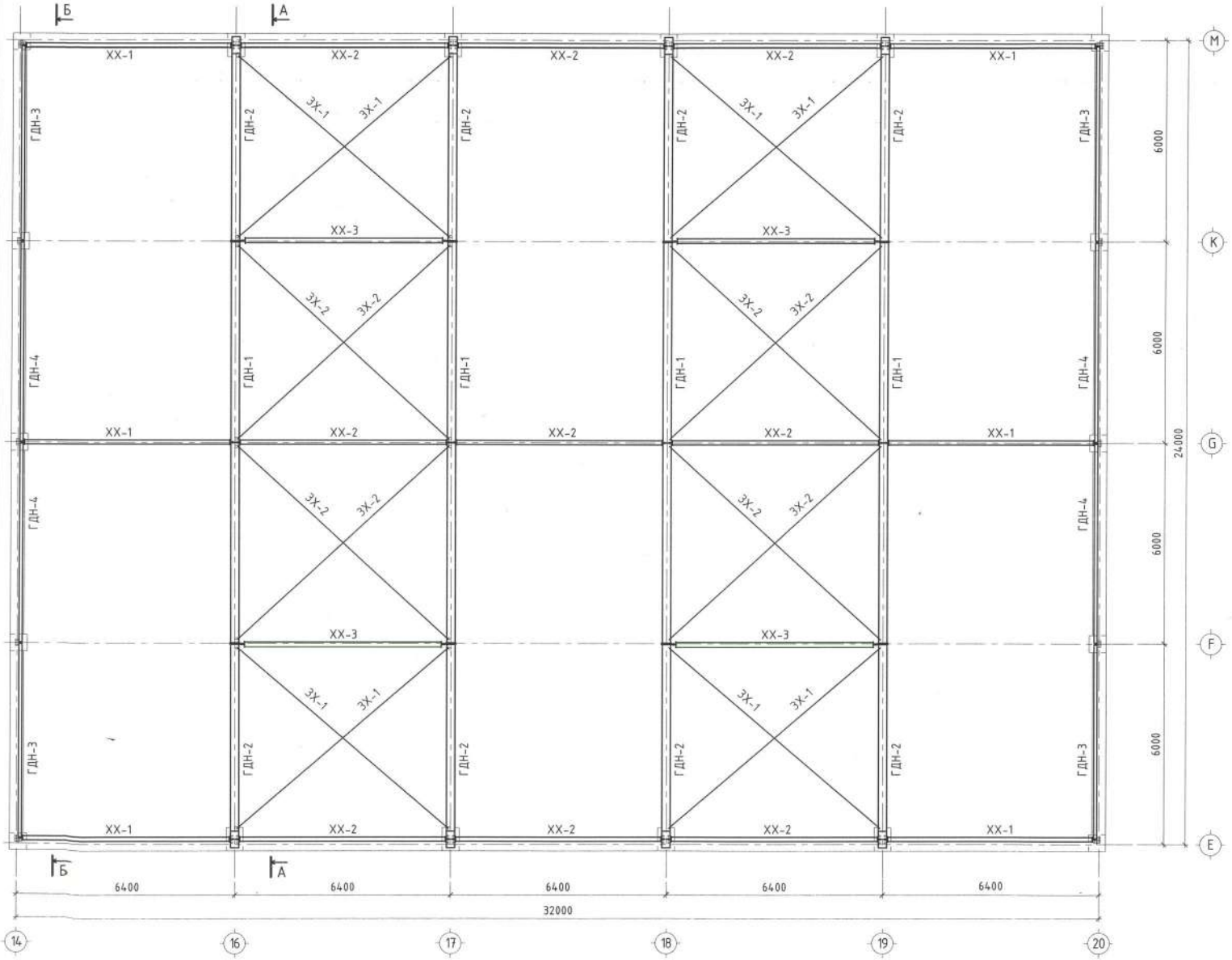

ГАН БҮТЭЭЦИЙН НЭГДСЭН ТҮҮВЭР

Марк позиц	Тэмдэглэгээ	Нэр	Тоо шир	Нэгж жин /кг/	Нийт жин /кг/
А1		Анкер боолт А1	32	4.53	221.84
А2		Анкер боолт А2	40	1.66	66.40
ГБ-1		Ган багана Б - 1	4	31.39	125.56
ГБ-2		Ган багана Б - 2	4	59.05	236.20
ГБ-3		Ган багана Б - 3	2	85.79	171.58
ГДН-1		Ган дам нуруу ДН - 1	4	1771.14	7084.56
ГДН-2		Ган дам нуруу ДН - 2	8	783.15	6265.20
ГДН-3		Ган дам нуруу ДН - 3	4	144.89	579.56
ГДН-4		Ган дам нуруу ДН - 4	4	148.46	593.84
ХХ-1		Хатуу холбоос ХХ - 1	6	99.26	595.56
ХХ-2		Хатуу холбоос ХХ - 2	9	99.86	898.74
ХХ-3		Хатуу холбоос ХХ - 3	4	105.74	422.96
ЗХ-1		Зөөлөн холбоос ЗХ - 1	8	26.39	211.12
ЗХ-2		Зөөлөн холбоос ЗХ - 2	8	26.83	214.64
Т-1		Тулгуур Т -1	156	1.36	212.16
ДДН-1		Дээврийн дам нуруу ДДН-1	40	56.46	2258.40
ДДН-2		Дээврийн дам нуруу ДДН-2	60	56.91	3414.60
ТХ-1		Ташуу холбоос ТХ-1	16	4.74	75.84
ТХ-2		Ташуу холбоос ТХ-2	16	5.56	88.96
ТХ-3		Ташуу холбоос ТХ-3	16	6.34	101.44
ТХ-4		Ташуу холбоос ТХ-4	16	8.05	128.80

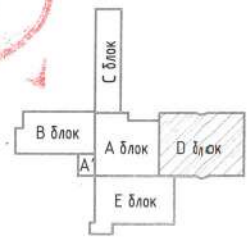

DC "ДУКАТ" ХХК Ducat.dc@gmail.com 99109303, 99084477	Улаанбаатар хот, Хан-Уул дүүрэг, 14-р хороо, ЗДТГазар 59-Р СУРГУУЛИЙН БАРИЛГА /D БЛОК/				
	Ган бүтээцийн байгуулалт				
Инженер	Н.Мөнхбат	ЕГ Шифр: DC-24-А3-56	Масштаб: 1:100	Огноо: 2025-03 сар	
Гүйцэтгэсэн	С.Бямбадорж	ТГ Шифр:	Зургийн дугаар: ББ-233	Хуудас: 308	
Шалгасан	Г.Төмөрхуяг				

А3

ДЭЭВРИЙН ДАМ НУРУУНЫ БАЙГУУЛАЛТ М1:100

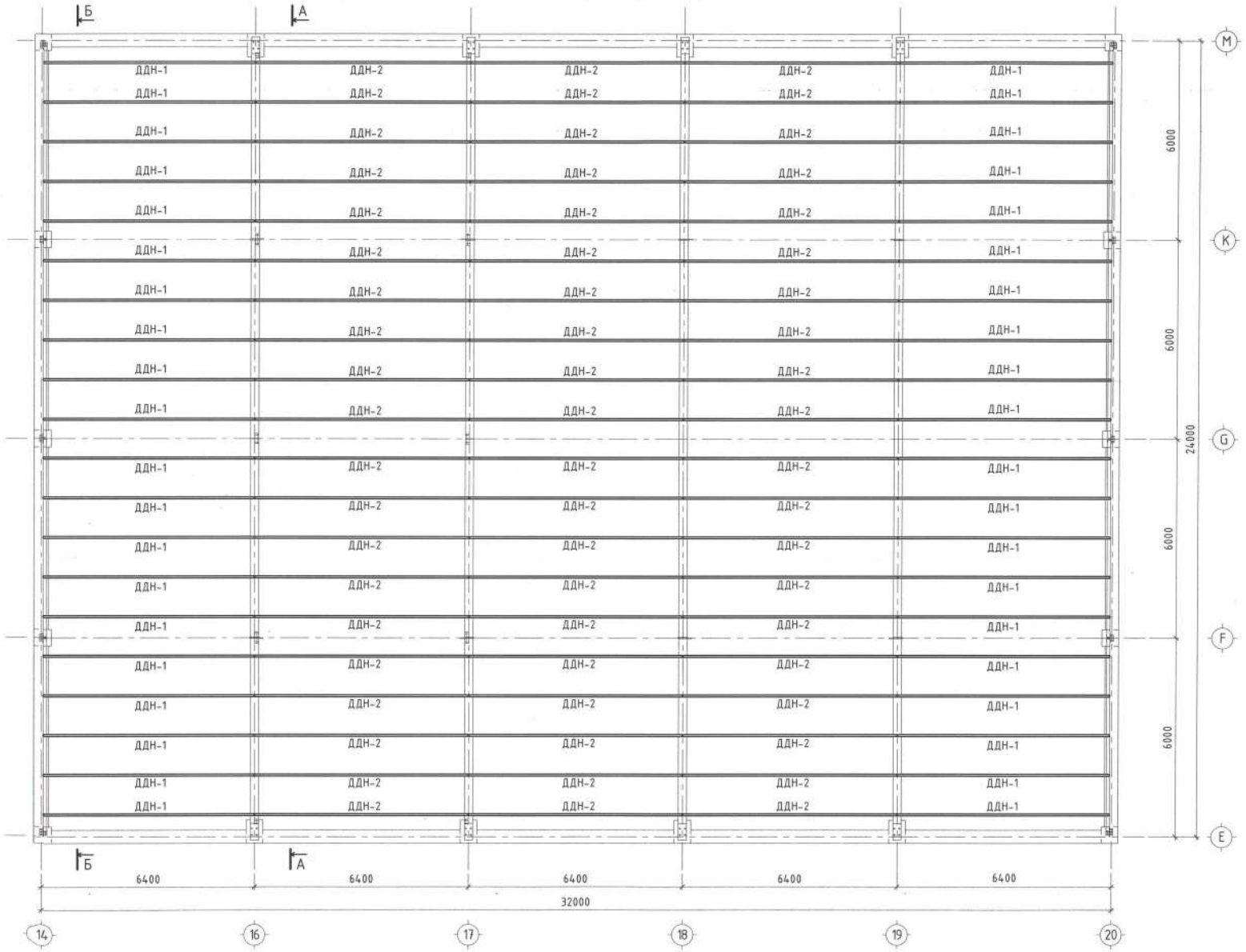

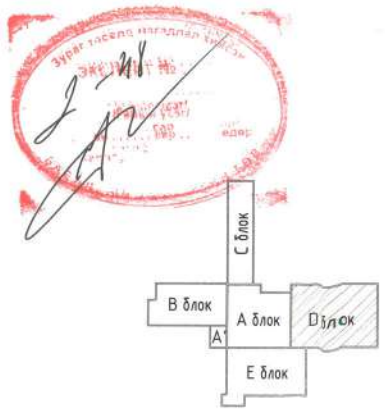

DC "ДУКАТ" ХХК Ducat.dc@gmail.com 99109303, 99084477	Улаанбаатар хот, Хан-Уул дүүрэг, 14-р хороо, ЗДТГазар 59-Р СУРГУУЛИЙН БАРИЛГА /D БЛОК/				
	Дээврийн дамнуруугны байгуулалт				
Инженер	Н.Мөнхбат	ЕГ Шифр: DC-24-А3-56	Масштаб: 1:100	Огноо: 2025-03 сар	
Гүйцэтгэсэн	С.Бямбадорж	ТГ Шифр:	Зургийн дугаар: ББ-234	Хуудас: 308	
Шалгасан	Г.Төмөрхуяг				

А3

ОГТЛОЛ А-А М1:50

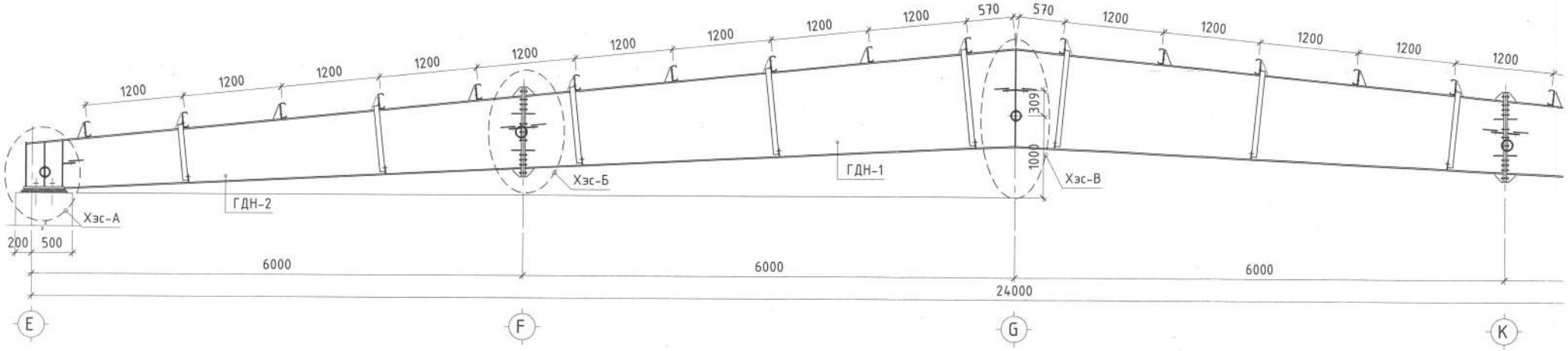

ОГТЛОЛ Б-Б М1:50

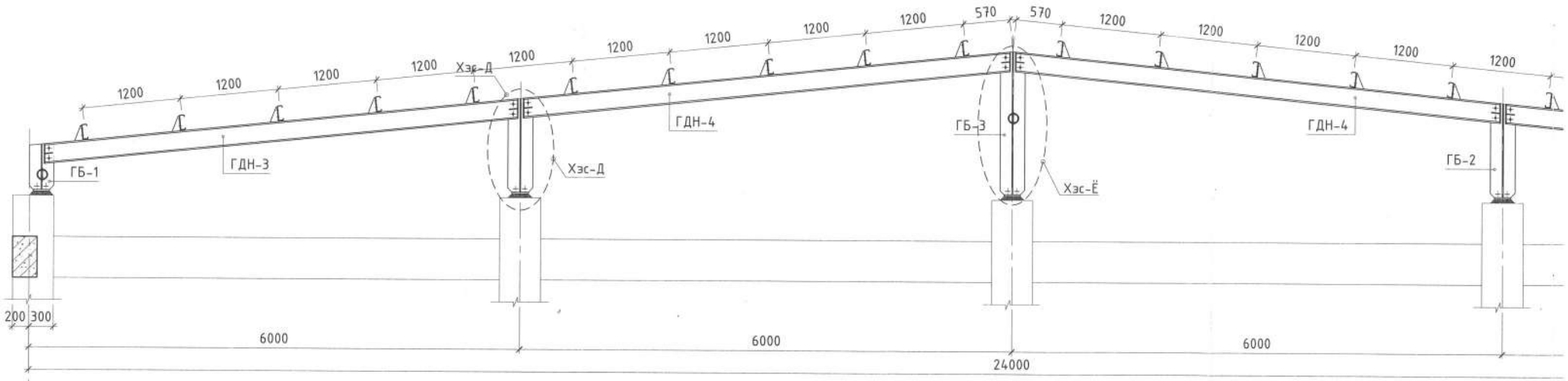

"ДУКАТ" ХХК
Ducat.dc@gmail.c
99109303, 99014

ОГТЛОЛ А-А М1:50

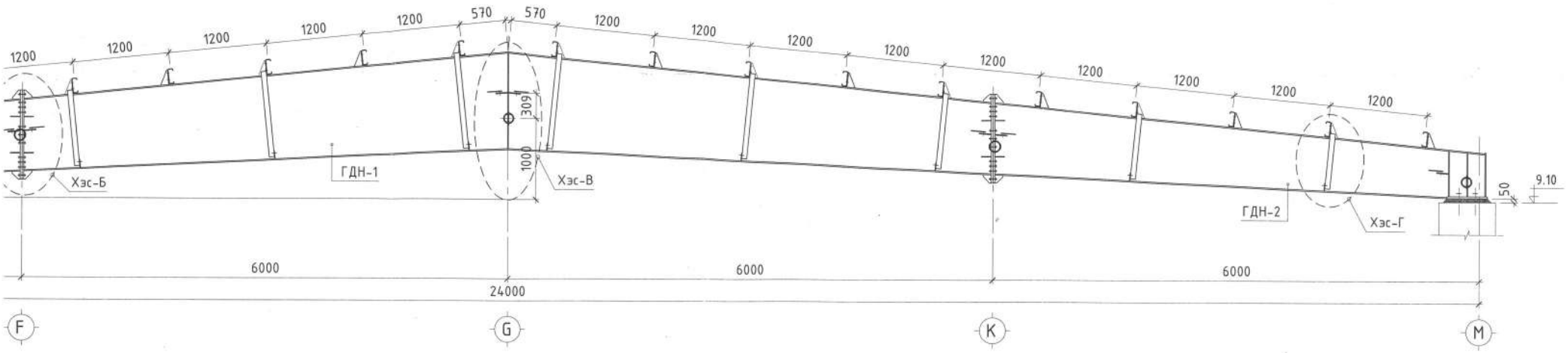

ОГТЛОЛ Б-Б М1:50

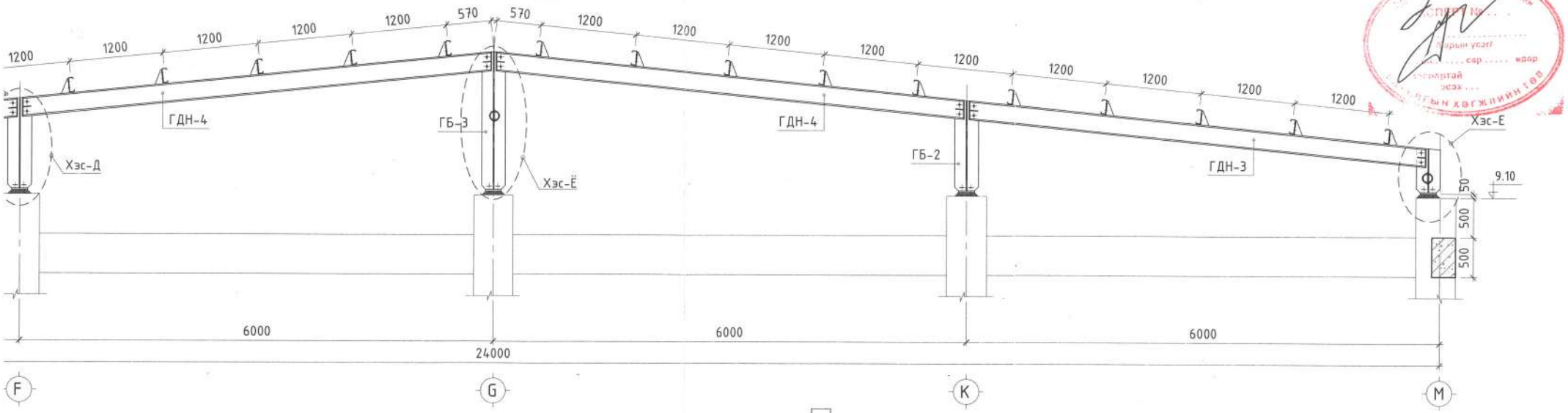

DC "ДУКАТ" ХХК Ducat.dc@gmal.com 99109303, 99084477	Улаанбаатар хот, Хан-Уул дүүрэг, 14-р хороо, ЗДТГазар 59-Р СУРГУУЛИЙН БАРИЛГА /D БЛОК/				
	Ган бутээцийн байгуулалтын огтлол А-А, Б-Б				
Инженер		Н.Мөнхбат	ЕГ Шифр: DC-24-А3-56	Масштаб: 1:50	Огноо: 2025-03 сар
Гүйцэтгэсэн		С.Бямбадорж	ТГ Шифр:	Зургийн дугаар: ББ-235	Хуудас: 308
Шалгасан		Г.Төмөрхуяг			

А3.1

ХЭСЭГЛЭЛ-А М1:10

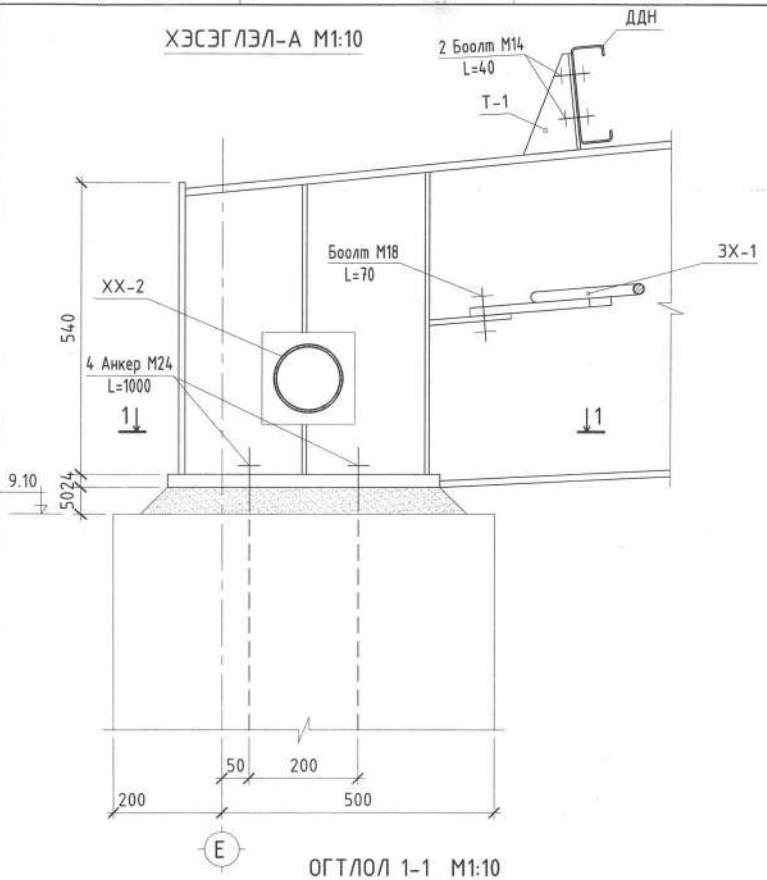

ХЭСЭГЛЭЛ-Б М1:10

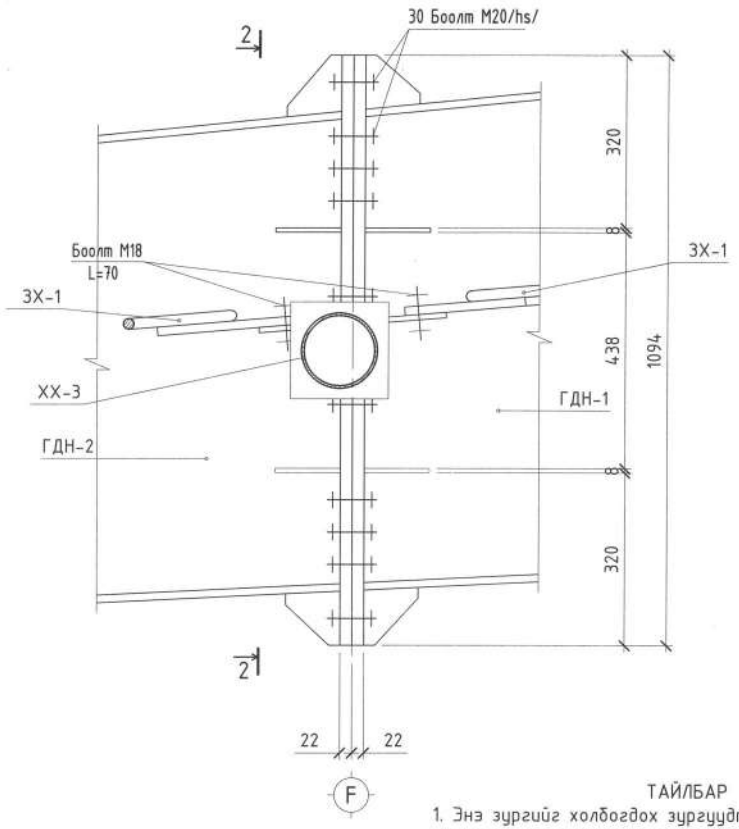

ОГТЛОЛ 2-2 М1:10

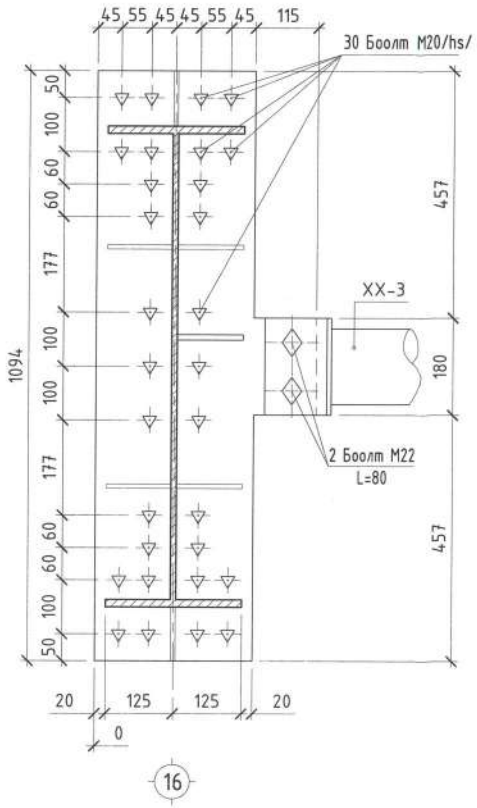

ОГТЛОЛ 1-1 М1:10

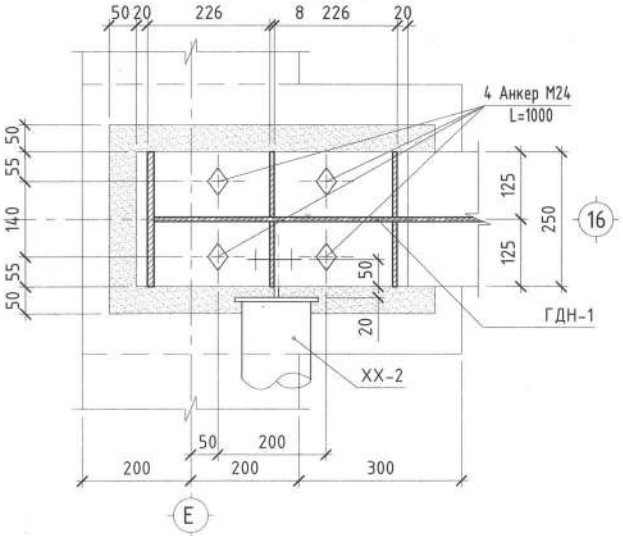

ТАЙЛБАР

1. Энэ зургийг холбогдох зургуудтай хамтатгаж үзнэ.
2. Бүх гангийн марк С345 байна.
3. Төмөр бүтээцийн хулцэх алдаа 2мм байна.
4. Ган бүтээцийн ажлыг БНбД 53-02-05 -ийн заалтыг баримтлан гүйцэтгэнэ.
5. Позиц-1 нь багана, дамнуруунд угсрагдах тул тухайн бүтээцийн жин дээр нэмж тооцо уу.

БООЛТНЫ ТЭМДЭГЛЭГЭЭ

▽ - Өндөр бат бэхтэй 10.9 ангийн боолт (high strenth)/

◇ - 5.6 ангийн боолт

DC "ДУКАТ" ХХК Ducat.dc@gmail.com 99109303, 99084477	Улаанбаатар хот, Хан-Уул дүүрэг, 14-р хороо, ЗДТГазар 59-Р СУРГУУЛИЙН БАРИЛГА /D БЛОК/				
	Ган бүтээцийн хэсэглэл-А, Б				
Инженер		Н.Мөнхбат	ЕГ Шифр: DC-24-А3-56	Масштаб: 1:10	Огноо: 2025-03 сар
Гүйцэтгэсэн		С.Бямбадорж	ТГ Шифр:	Зургийн дугаар: ББ-236	Хуудас: 308
Шалгасан		Г.Төмөрхуяг			

Экспертийн дүгнэлт

ХЭСЭГЛЭЛ-В М1:10

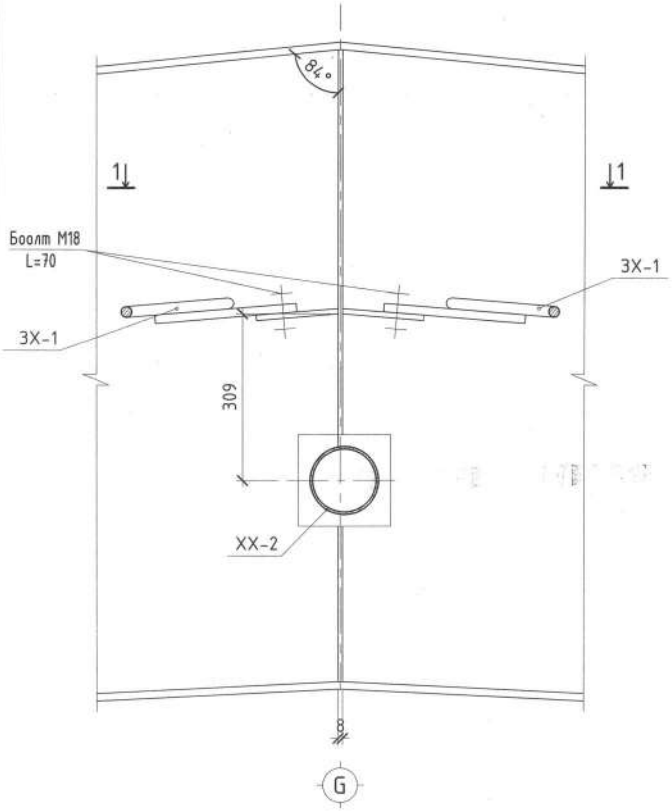

ХЭСЭГЛЭЛ-Г М1:10

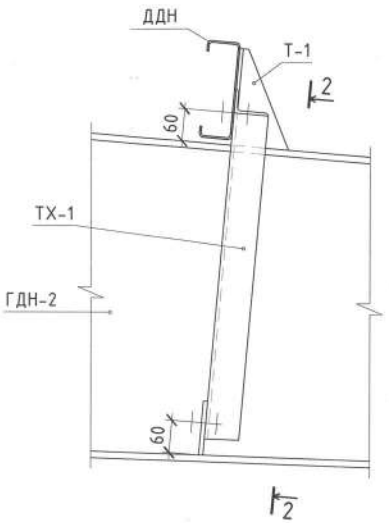

ОГТЛОЛ 2-2 М1:10

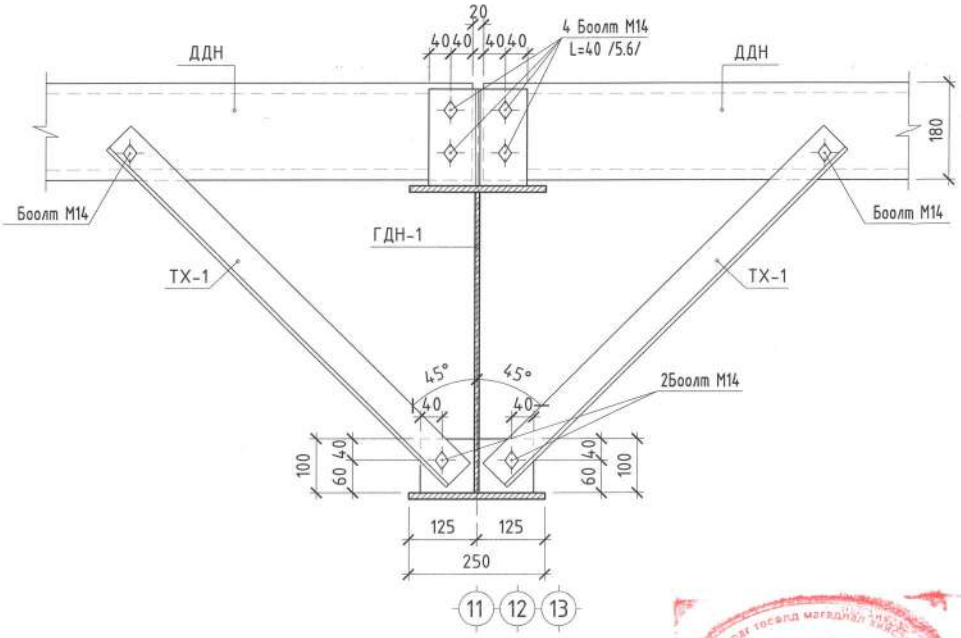

ОГТЛОЛ 1-1 М1:10

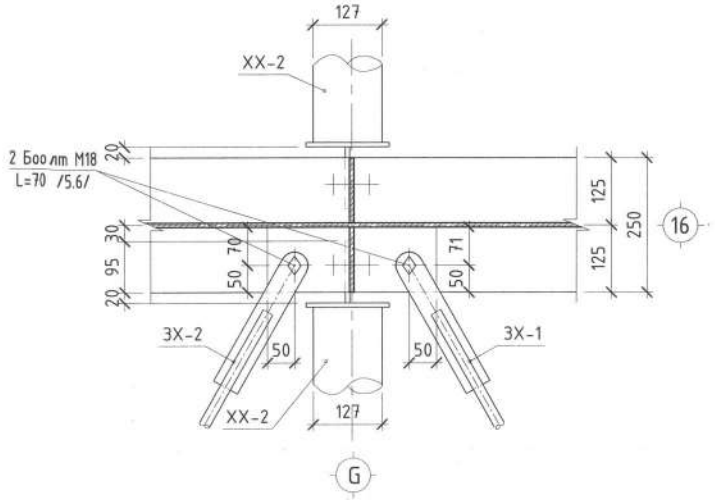

ТАЙЛБАР

1. Энэ зургийг холбогдох зургуудтай хамтатгаж үзнэ.
2. Бүх гангийн марк С345 байна.
3. Төмөр бүтээцийн хулцэх алдаа 2мм байна.
4. Ган бүтээцийн ажлыг БНбД 53-02-05 -ийн заалтыг баримтлан гүйцэтгэнэ.
5. Позиц-1 нь багана, дамнуруунд угсрагдах тул тухайн бүтээцийн жин дээр нэмж тооцо уу.

БООЛТНЫ ТЭМДЭГЛЭГЭЭ

▽ - Өндөр бат бэхтэй 10.9 ангийн боолт (high strenth)/

◇ - 5.6 ангийн боолт

DC "ДУКАТ" ХХК Ducat.dc@gmail.com 99109303, 99084477	Улаанбаатар хот, Хан-Уул дүүрэг, 14-р хороо, ЗДТГазар 59-Р СУРГУУЛИЙН БАРИЛГА /D БЛОК/				
	Ган бүтээцийн хэсэглэл-В, Г				
Инженер	Н.Мөнхбат	ЕГ Шифр: DC-24-АЗ-56	Масштаб: 1:10	Огноо: 2025-03 сар	
Гүйцэтгэсэн	С.Бямбадорж	ТГ Шифр:	Зургийн дугаар: ББ-237	Хуудас: 308	
Шалгасан	Г.Төмөрхуяг				

АЗ

ХЭСЭГЛЭЛ-Д М1:10

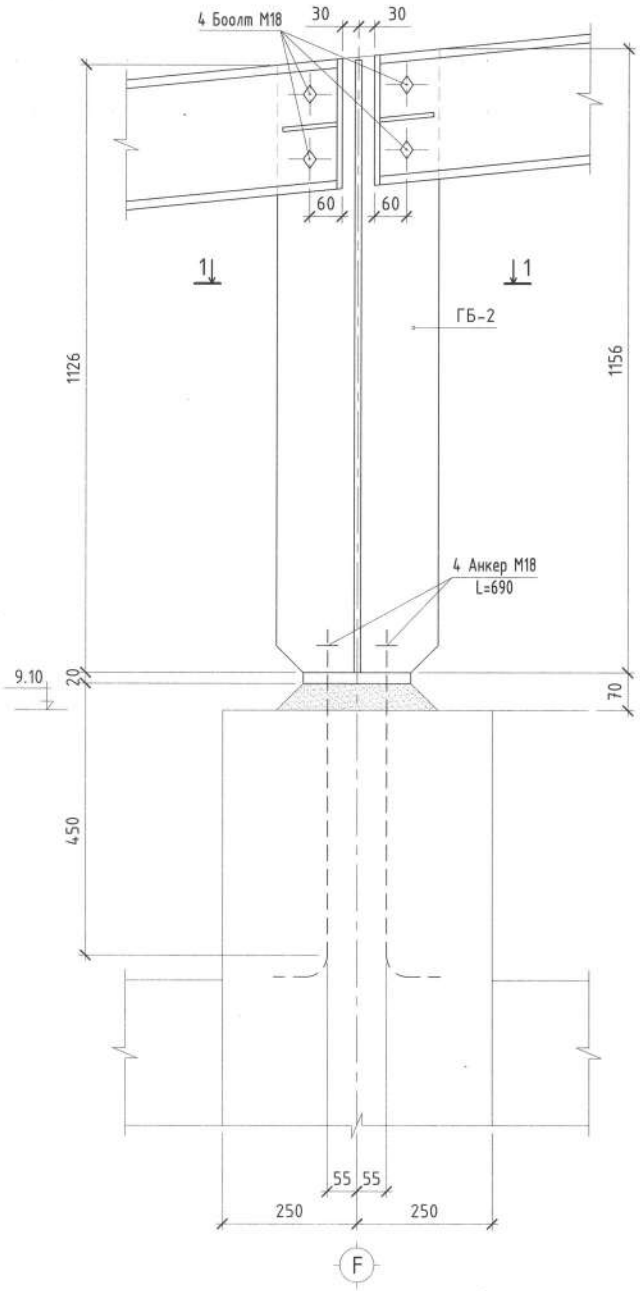

ОГТЛОЛ 1-1 М1:10

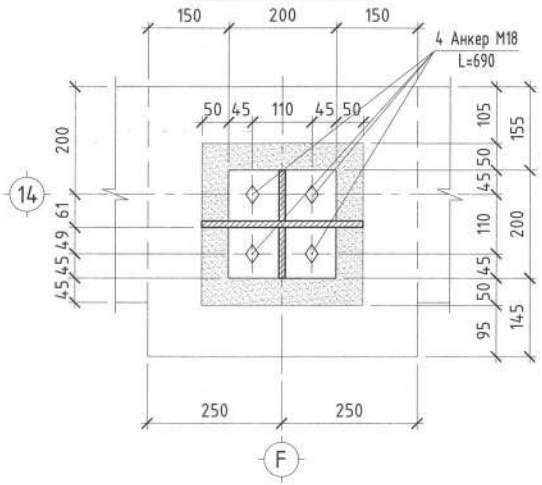

ОГТЛОЛ 2-2 М1:10

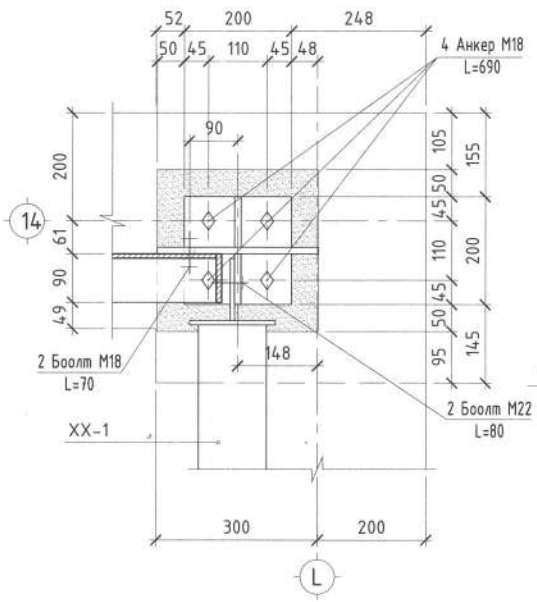

ХЭСЭГЛЭЛ-Ё М1:10

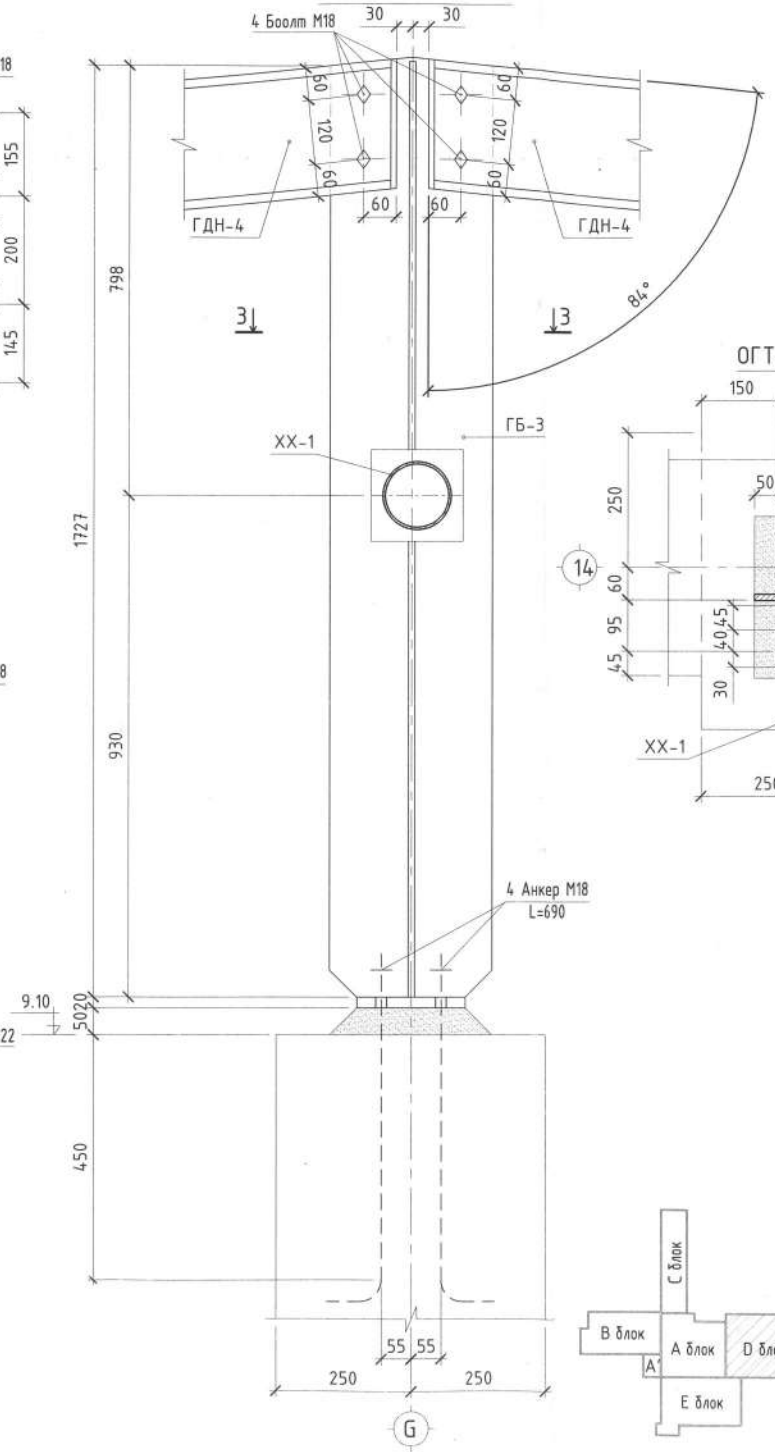

ОГТЛОЛ 3-3 М1:10

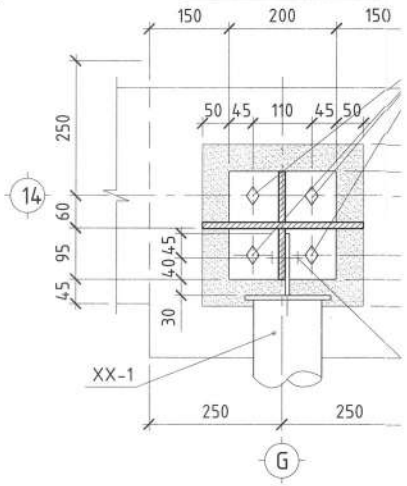

"ДУКАТ" ХХК
Ducat.dc@gmail.c
99109303, 99084

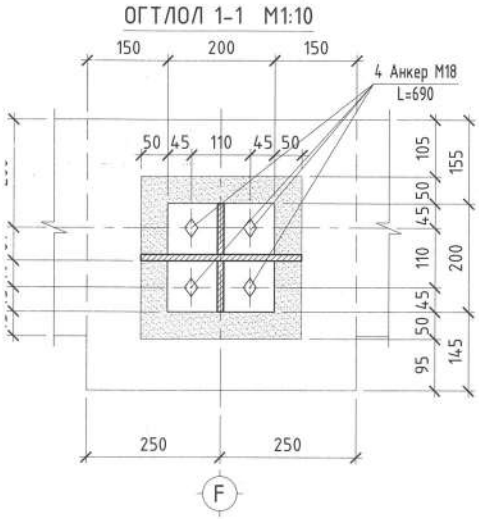

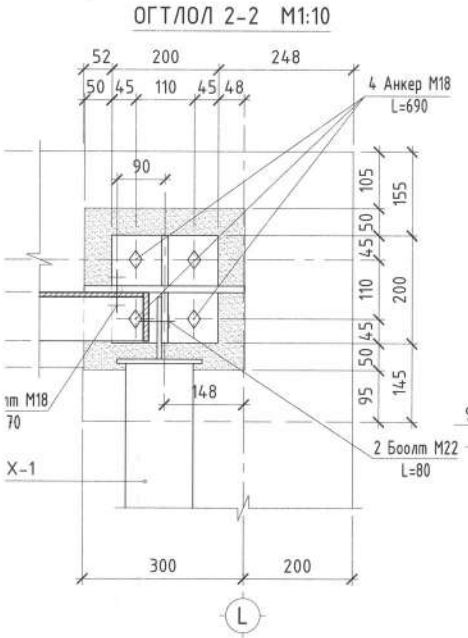

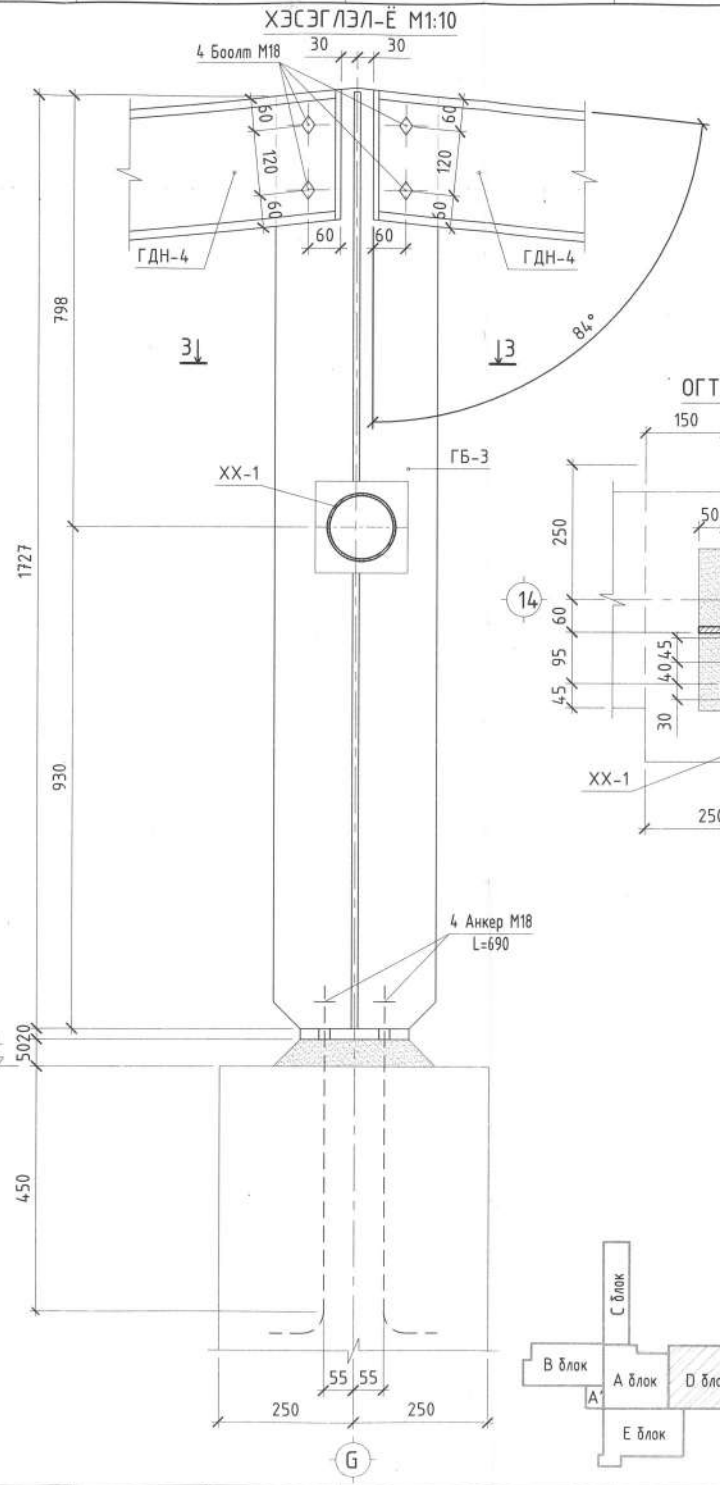

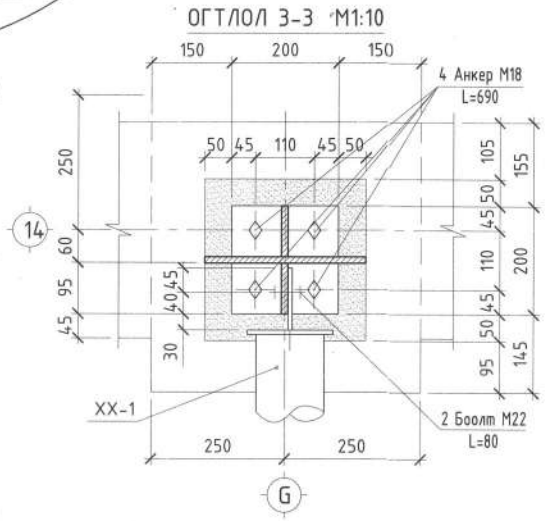

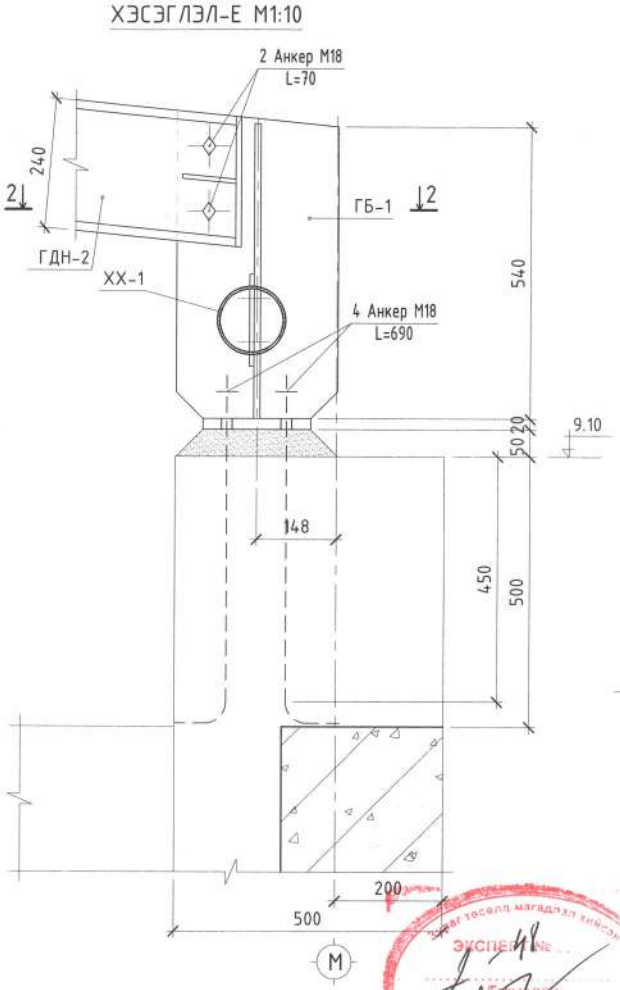

БООЛТНЫ ТЭМДЭГЛЭГЭЭ

▽ - Өндөр бат бэхтэй 10.9 ангийн боолт (high strenth)

◇ - 5.6 ангийн боолт

DC "ДУКАТ" ХХК Ducat.dc@gmail.com 99109303, 99084477	Улаанбаатар хот, Хан-Уул дүүрэг, 14-р хороо, ЗДТГазар 59-Р СУРГУУЛИЙН БАРИЛГА /D БЛОК/				
	Ган бүтээцийн хэсэглэл-Д, Е, Ё				
Инженер	Н.Мөнхбат	ЕГ Шифр: DC-24-АЗ-56	Масштаб: 1:10	Огноо: 2025-03 сар	
Гүйцэтгэсэн	С.Бямбадорж	ТГ Шифр:	Зургийн дугаар: ББ-238	Хуудас: 308	
Шалгасан	Г.Төмөрхуяг				

АЗ.1

ГАН ДАМНУРУУ ГДН-1 М1:10

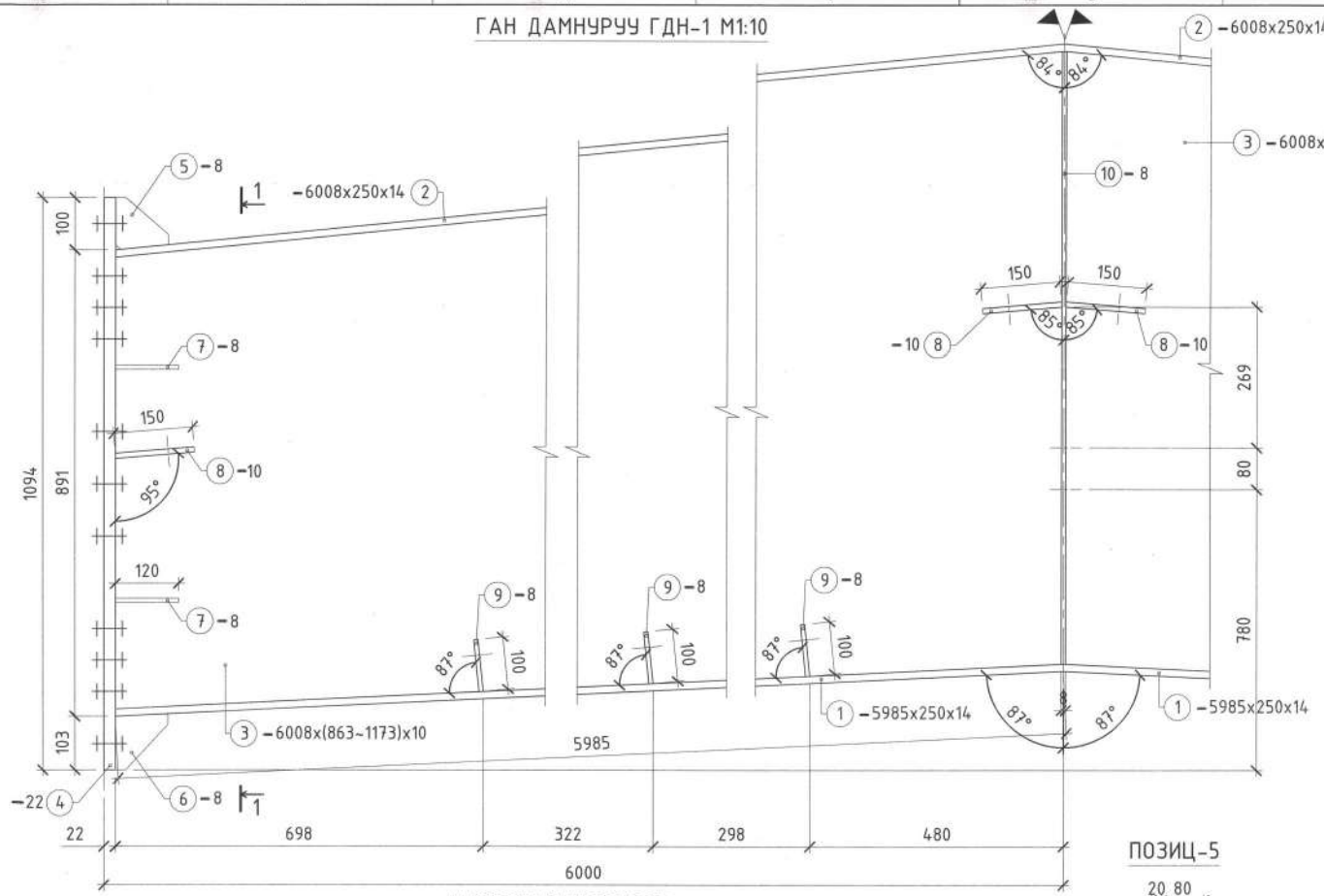

ОГТЛОЛ 2-2 М1:10

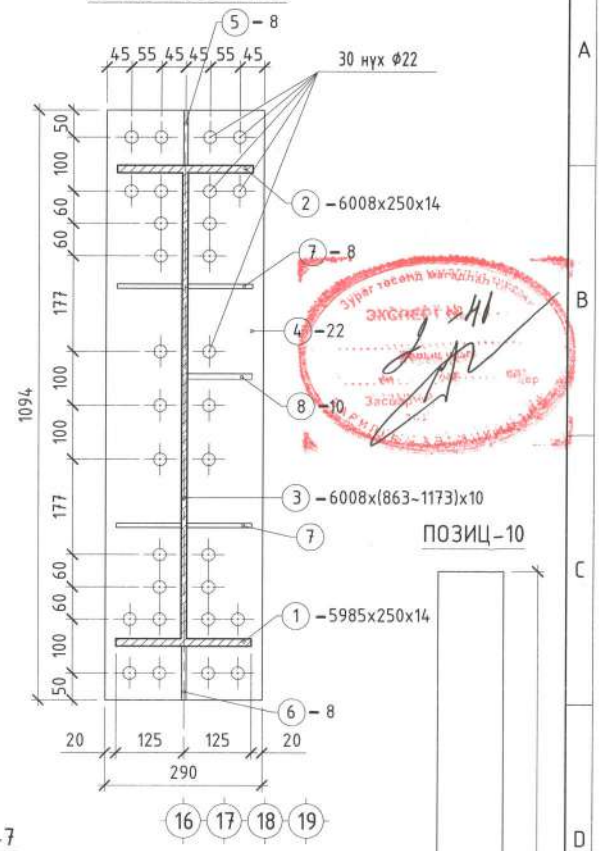

ПОЗИЦ-10

ПОЗИЦ-5

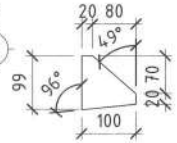

ПОЗИЦ-7

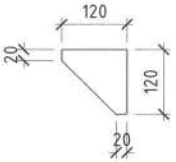

ПОЗИЦ-9

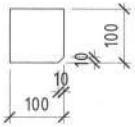

ПОЗИЦ-6

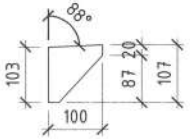

ПОЗИЦ-8

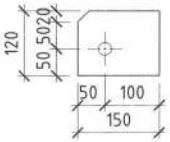

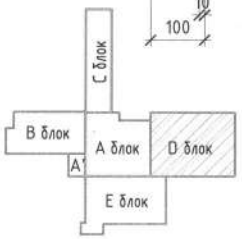

МАТЕРИАЛЫН ТҮҮВЭР

Марк позиц	Тэмдэглэгээ	Нэр	Тоо шир	Нэгж жин /кг/	Нийт жин /кг/	Тайлбар
		Ган дам нуруу ГДН-1 /4ш/	4	1771.14	7084.56	
1		Лист -14 С345 S=5985x250	2	164.44	328.88	
2		Лист -14 С345 S=6008x250	2	165.07	330.14	
3		Лист -12 С345 S=6008x(863~1173)	2	477.41	954.82	
4		Лист -20 С345 S=1094x290	2	54.79	109.58	
5		Лист -8 С345 S=(100x100)/2	2	0.42	0.84	
6		Лист -8 С345 S=(107x100)/2	2	0.44	0.88	
7		Лист -8 С345 S=(120x120)/2	8	0.59	4.72	
8		Лист -10 С345 S=150x120	4	1.40	5.60	
9		Лист -8 С345 S=100x100	12	0.63	7.56	
10		Лист -8 С345 S=1172x120	2	8.83	17.66	
		Боолт М20 анги 10.9 L=100	30	0.252	7.56	high strength bolts
		Гайк М20	60	0.047	2.82	
		Шайб М20	60	0.014	0.084	

DC

"ДУКАТ" ХХК
Ducat.dc@gmail.com
99109303, 99084477

Улаанбаатар хот, Хан-Уул дүүрэг, 14-р хороо, ЗДТГазар
59-Р СУРГУУЛИЙН БАРИЛГА /D БЛОК/

Ган дамнуруу ГДН-1

Инженер	Н.Мөнхбат	ЕГ Шифр: DC-24-A3-56	Масштаб: 1:10	Огноо: 2025-03 сар	
Гүйцэтгэсэн	С.Бямбадорж	ТГ Шифр:	Зургийн дугаар: ББ-239	Хуудас: 308	
Шалгасан	Г.Төмөрхуяг				

A3

ГАН ДАМНУРУУ ГДН-2 М1:10

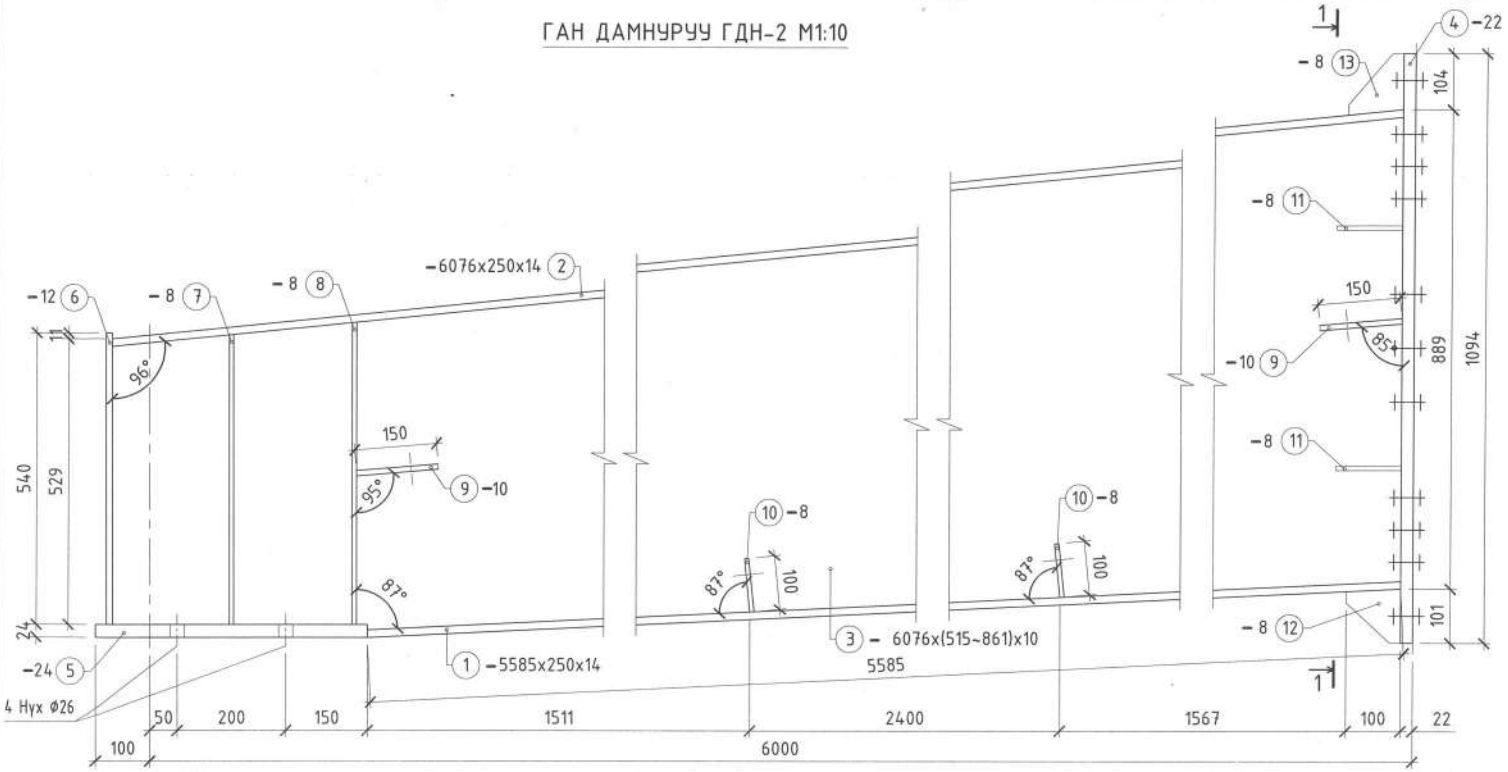

ОГТЛОЛ 1-1 М1:10

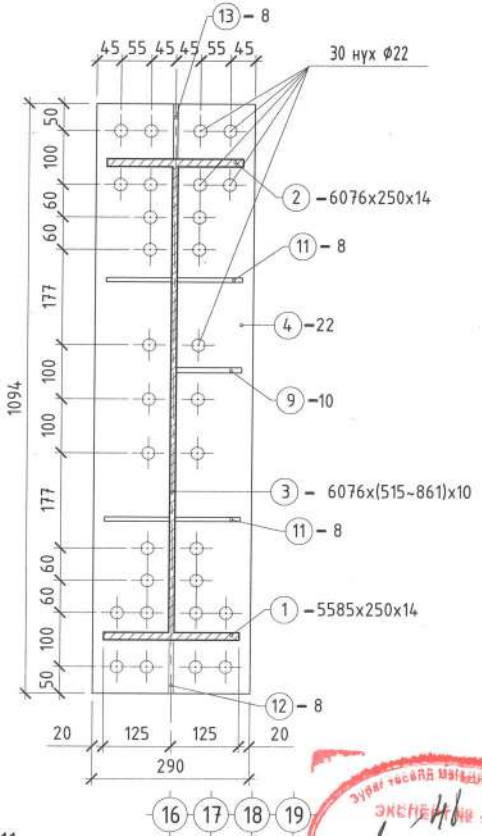

МАТЕРИАЛЫН ТҮҮВЭР

Марк позиц	Тэмдэглэгээ	Нэр	Тоо шир	Нэгж жин /кг/	Нийт жин /кг/	Тайлбар
		Ган дам нуруу ГДН-2 /8ш/	8	783.15	6265.20	
1		Лист -14 С345 S=5585x250	1	153.45	153.45	
2		Лист -14 С345 S=6076x250	1	166.94	166.94	
3		Лист -10 С345 S=6076x(515~861)	1	333.40	333.40	
4		Лист -22 С345 S=1094x290	1	54.79	54.79	
5		Лист -24 С345 S=500x250	1	23.55	23.55	
6		Лист -12 С345 S=540x250	1	12.72	12.72	
7		Лист -8 С345 S=537x120	2	4.05	8.10	
8		Лист -8 С345 S=560x120	2	4.22	8.44	
9		Лист -10 С345 S=150x120	4	1.40	5.60	
10		Лист -8 С345 S=100x100	4	0.63	2.52	
11		Лист -8 С345 S=(120x120)/2	4	0.59	2.36	
12		Лист -8 С345 S=(101x100)/2	1	0.41	0.41	
13		Лист -8 С345 S=(101x100)/2	1	0.45	0.45	
		Боолт М20 анги 10.9 L=100	30	0.252	7.56	high strength bolts
		Гайк М20	60	0.047	2.82	
		Шайб М20	60	0.014	0.084	

ПОЗИЦ-5

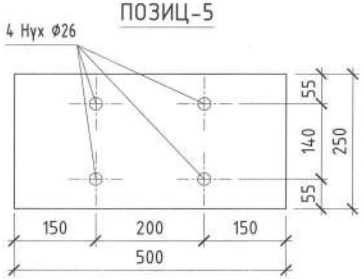

ПОЗИЦ-11

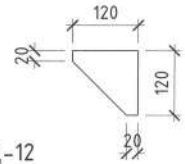

ПОЗИЦ-13

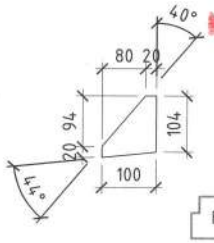

ПОЗИЦ-9

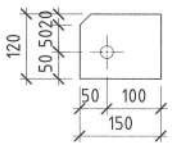

ПОЗИЦ-12

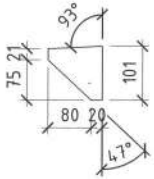

ПОЗИЦ-10

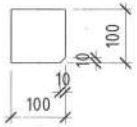

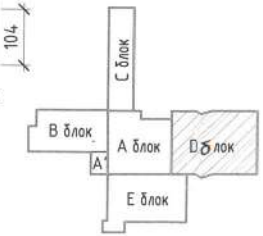

DC "ДУКАТ" ХХК Ducat.dc@gmail.com 99109303, 99084477	Улаанбаатар хот, Хан-Уул дүүрэг, 14-р хороо, ЗДТГазар 59-Р СУРГУУЛИЙН БАРИЛГА /D БЛОК/				
	Ган дамнуруу ГДН-2				
Инженер	Н.Мөнхбат	ЕГ Шифр: DC-24-А3-56	Масштаб: 1:10	Огноо: 2025.03 сар	
Гүйцэтгэсэн	С.Бямбадорж				
Шалгасан	Г.Төмөрхуяг	ТГ Шифр:	Зургийн дугаар: ББ-240	Хуудас: 08	

ГАН БАГАНА ГБ-1 М1:10

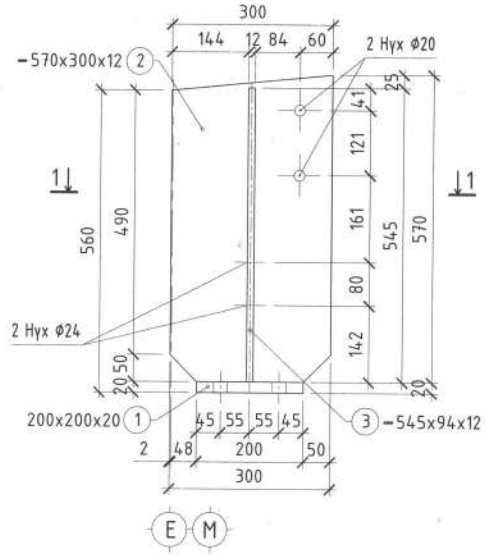

ГАН БАГАНА ГБ-2 М1:10

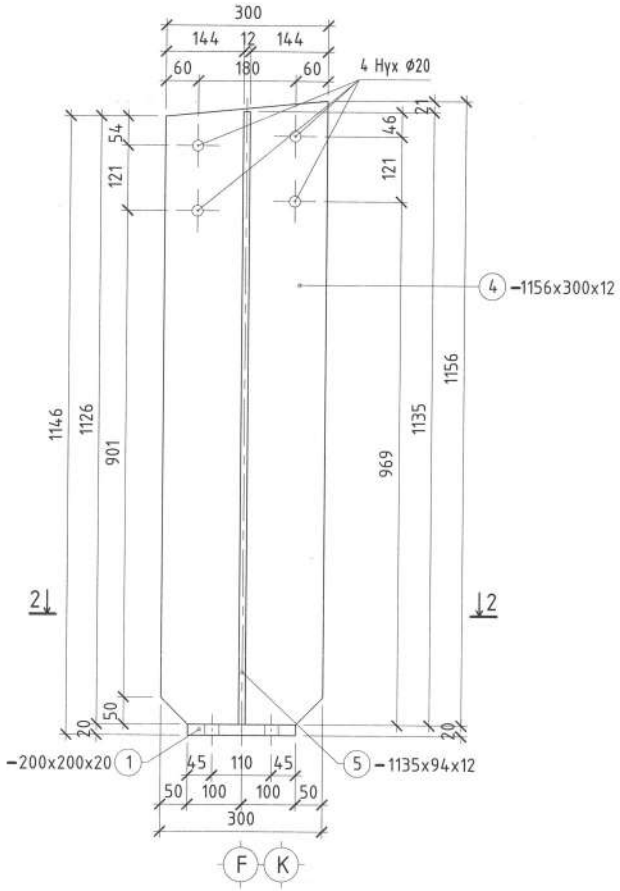

ОГТЛОЛ 3-3 М1:10

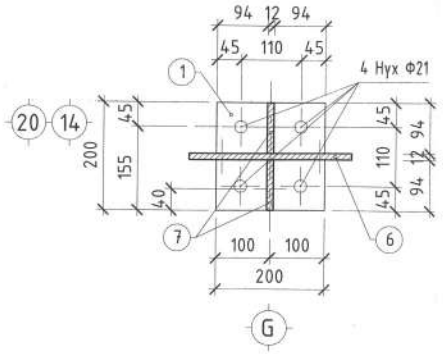

ОГТЛОЛ 1-1 М1:10

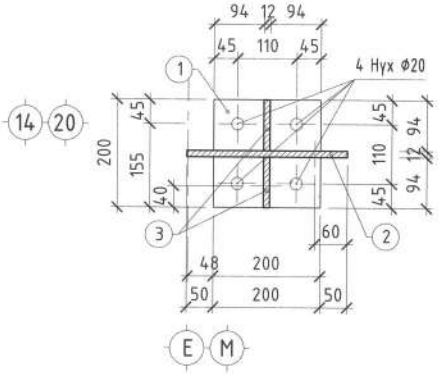

ОГТЛОЛ 2-2 М1:10

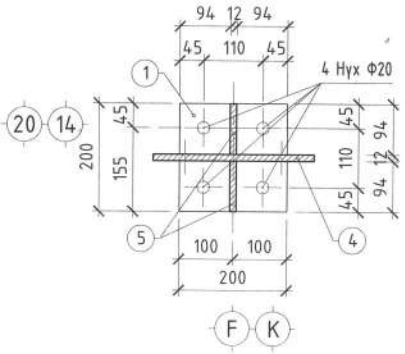

МАТЕРИАЛЫН ТҮҮВЭР

Марк позиц	Тэмдэглэгээ	Нэр	Тоо шир	Нэгж жин /кг/	Нийт жин /кг/	Тайлбар
		Ган багана ГБ-1 /4ш/	4	31.39	125.56	
1		Лист -20 С345 S=200x200	1	6.28	6.28	
2		Лист -12 С345 S=570x300	1	15.45	15.45	
3		Лист -12 С345 S=545x94	2	4.83	9.66	
		Ган багана ГБ-2 /4ш/	4	59.05	236.20	
1		Лист -20 С345 S=200x200	1	6.28	6.28	
4		Лист -12 С345 S=1156x300	1	32.67	32.67	
5		Лист -12 С345 S=1135x94	2	10.05	20.10	
		Ган багана ГБ-3 /2ш/	2	85.79	171.58	
1		Лист -20 С345 S=200x200	1	6.28	6.28	
6		Лист -12 С345 S=1742x300	1	48.79	48.79	
7		Лист -12 С345 S=1735x94	2	15.36	30.72	

ТАЙЛБАР

1. Энэ зургийг холбогдох зургуудтай хамтатгаж үзнэ.
2. Бүх гангийн марк С345 байна. Ган эдэлхүүнүүдийг өөр хооронд нь өндөр бат бэхтэй М18 /анги 5.6/ маркын боолтоор боож холбоно.
3. Ган баганыг төмөр бетон баганад суулгасан анкер боолт М18 /анги 5.6/-д боож бэхэлнэ. Ган багана, цутгамал баганын хоорондох 50мм зузаантай зааг цыг зориулалтын 250 маркаас багагүй бат бэхтэй тэлдэг бетоноор дүүргэж сайтар нягтруулна.
4. Төмөр бүтээцийн хүлцэх алдаа 2мм байна. Ган бүтээцүүдийг зэврэлт, галын аюулаас хамгаалж галд тэсвэртэй будгаар 2-3 дахин будах шаардлагатай.
5. Ган бүтээцийн ажлыг БНбД 53-02-05 -ийн заалтыг баримтлан гүйцэтгэнэ.

"ДУКАТ" ХХК
Ducat.dc@gmail.c
99109303, 99034

ГАН БАГАНА ГБ-2 М1:10

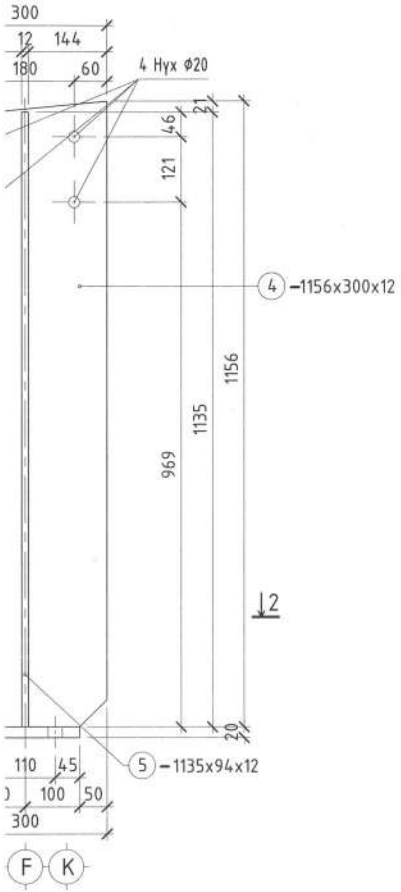

ОГТЛОЛ 3-3 М1:10

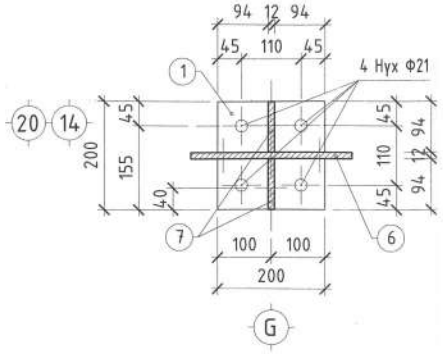

ГАН БАГАНА ГБ-3 М1:10

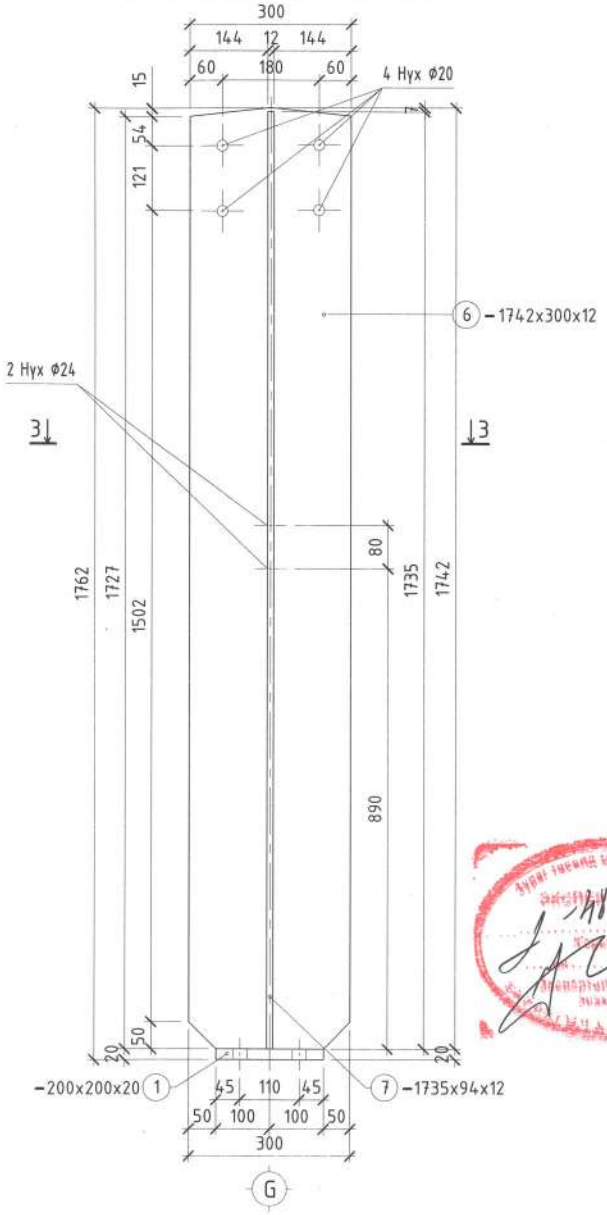

МАТЕРИАЛЫН ТҮҮВЭР

Марк позиц	Тэмдэглэгээ	Нэр	Тоо шир	Нэгж жин /кг/	Нийт жин /кг/	Тайлбар
		Ган багана ГБ-1 /4ш/	4	31.39	125.56	
1		Лист -20 С345 S=200x200	1	6.28	6.28	
2		Лист -12 С345 S=570x300	1	15.45	15.45	
3		Лист -12 С345 S=545x94	2	4.83	9.66	
		Ган багана ГБ-2 /4ш/	4	59.05	236.20	
1		Лист -20 С345 S=200x200	1	6.28	6.28	
4		Лист -12 С345 S=1156x300	1	32.67	32.67	
5		Лист -12 С345 S=1135x94	2	10.05	20.10	
		Ган багана ГБ-3 /2ш/	2	85.79	171.58	
1		Лист -20 С345 S=200x200	1	6.28	6.28	
6		Лист -12 С345 S=1742x300	1	48.79	48.79	
7		Лист -12 С345 S=1735x94	2	15.36	30.72	

ТАЙЛБАР

1. Энэ зургийг холбогдох зургуудтай хамтатгаж үзнэ.
2. Бүх гангийн марк С345 байна. Ган эдэлхүүнүүдийг өөр хоорондн нь өндөр бат бэхтэй М18 /анги 5.6/ маркын боолтоор боож холбоно.
3. Ган баганыг төмөр бетон баганад суулгасан анкер боолт М18 /анги 5.6/-д боож бэхэлнэ. Ган багана, цутгамал баганын хоорондох 50мм зузаантай зааг зориулалтын 250 маркаас багагүй бат бэхтэй тэлдэг бетоноор дүүргэж сайтар нягтруулна.
4. Төмөр бүтээцийн хулцэх алдаа 2мм байна. Ган бүтээцүүдийг зэврэлт, галын аюулаас хамгаалж галд тэсвэртэй будгаар 2-3 дахин будах шаардлагатай.
5. Ган бүтээцийн ажлыг БНбД 53-02-05 -ийн заалтыг баримтлан гүйцэтгэнэ.

DC "ДУКАТ" ХХК Ducat.dc@gmail.com 99109303, 99034477	Улаанбаатар хот, Хан-Уул дүүрэг, 14-р хороо, ЗДТГазар 59-Р СУРГУУЛИЙН БАРИЛГА /D БЛОК/				
	Ган багана ГБ-1, ГБ-2, ГБ-3				
Инженер	Н.Мөнхбат	ЕГ Шифр: DC-24-А3-56	Масштаб: 1:10	Огноо: 2025-03 сар	
Гүйцэтгэсэн	С.Бямбадорж	ТГ Шифр:	Зургийн дугаар: ББ-241	Хуудас: 308	
Шалгасан	Г.Төмөрхуяг				

А3.1

ГАН ДАМНУРУУ ГДН-3 М1:10

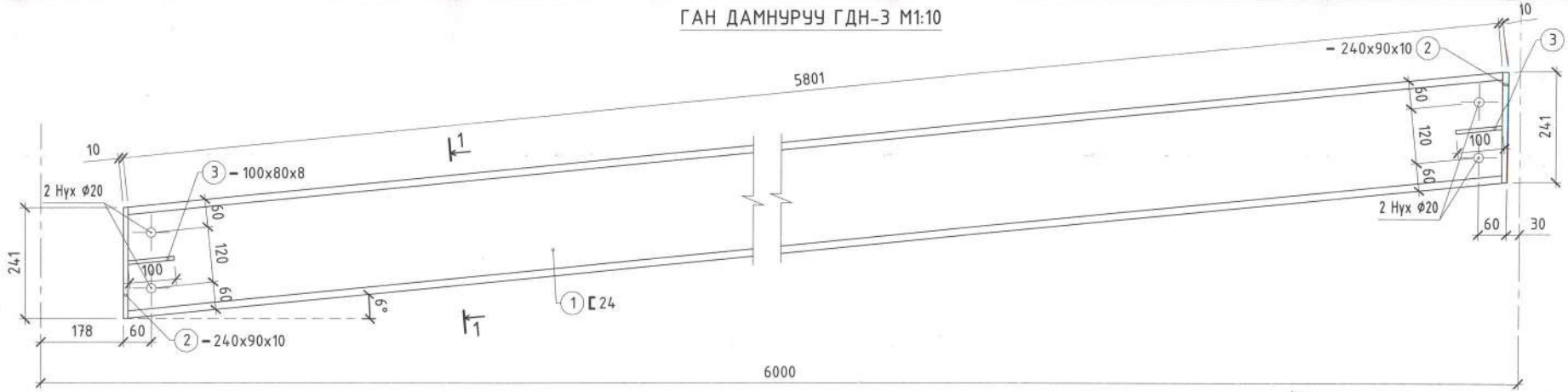

ГАН ДАМНУРУУ ГДН-4 М1:10

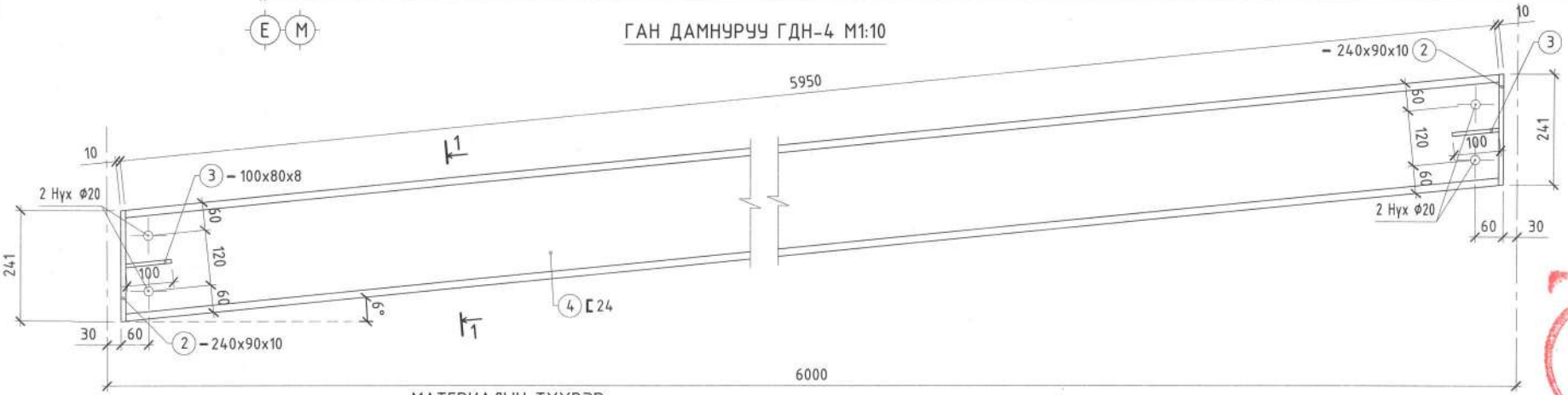

МАТЕРИАЛЫН ТҮҮВЭР

Марк позиц	Тэмдэглэгээ	Нэр	Тоо шир	Нэгж жин /кг/	Нийт жин /кг/	Тайлбар
		Ган дам нуруу ГДН-3 /4ш/	4	144.89	579.56	
1	ГОСТ8240-72	Швеллер 24 С345 L=5801	1	139.23	139.23	
2		Лист -10 С345 S=241x90	2	1.70	3.40	
3		Лист -8 С345 S=100x80	2	0.5	1.0	
		Боолт М18 анги 5.6 L=70	4	0.192	0.77	
		Гайк М18	8	0.047	0.38	
		Шайб М18	8	0.014	0.11	
		Ган дам нуруу ГДН-4 /4ш/	4	148.46	593.84	
4	ГОСТ8240-72	Швеллер 24 С345 L=5950	1	142.80	142.80	
2		Лист -10 С345 S=241x90	2	1.70	3.40	
3		Лист -8 С345 S=100x80	2	0.5	1.0	
		Боолт М18 анги 5.6 L=70	4	0.192	0.77	
		Гайк М18	8	0.047	0.38	
		Шайб М18	8	0.014	0.11	

ОГТЛОЛ 1-1 М1:10

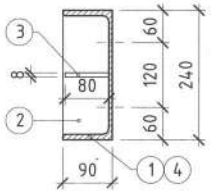

ТАЙЛБАР

1. Энэ зургийг холбогдох зургуудтай хамтатгаж үзнэ.
2. Бүх гангийн марк С345 байна. Ган эдэлхүүнүүдийг өөр хооронд нь өндөр бат бэхтэй М18 /анги 5.6/ маркын боолтоор боож холбоно.
3. Төмөр бүтээцийн хүлцэх алдаа 2мм байна. Ган бүтээцүүдийг зэврэлт, галын аюулаас хамгаалж галд тэсвэртэй будгаар 2-3 дахин будах шаардлагатай.
4. Ган бүтээцийн ажлыг БНбД 53-02-05 -ийн заалтыг баримтлан гүйцэтгэнэ.

DC "ДУКАТ" ХХК Ducat.dc@gmail.com 99109303, 99084477	Улаанбаатар хот, Хан-Уул дүүрэг, 14-р хороо, ЗДТГазар 59-Р СУРГУУЛИЙН БАРИЛГА /D БЛОК/				
	Ган дамнуруу ГДН-3, ГДН-4				
Инженер	Н.Мөнхбат	ЕГ Шифр: DC-24-А3-56	Масштаб: 1:10	Огноо: 2025-03 сар	
Гүйцэтгэсэн	С.Бямбадорж	ТГ Шифр:	Зургийн дугаар: ББ-242	Хуудас: 308	
Шалгасан	Г.Төмөрхуяг				

А3

ХАТУУ ХОЛБООС XX-1 M1:10

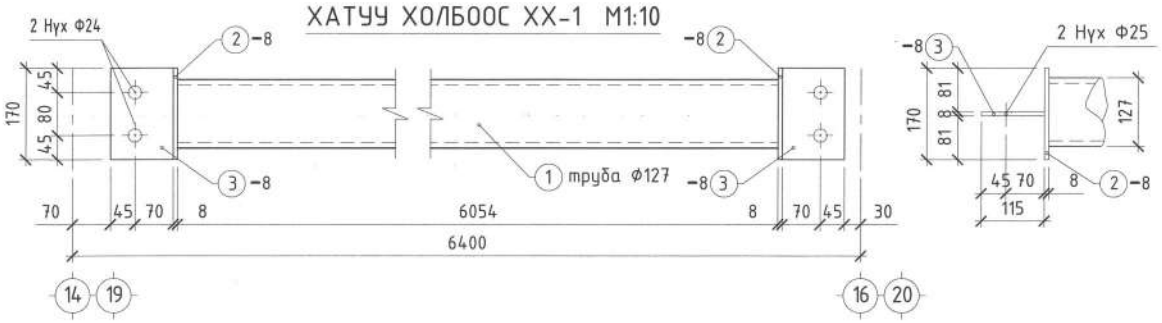

ХАТУУ ХОЛБООС XX-2 M1:10

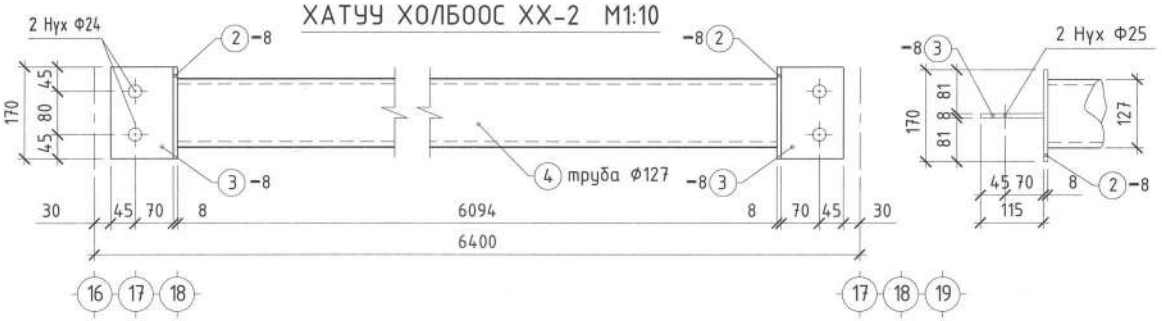

ХАТУУ ХОЛБООС XX-3 M1:10

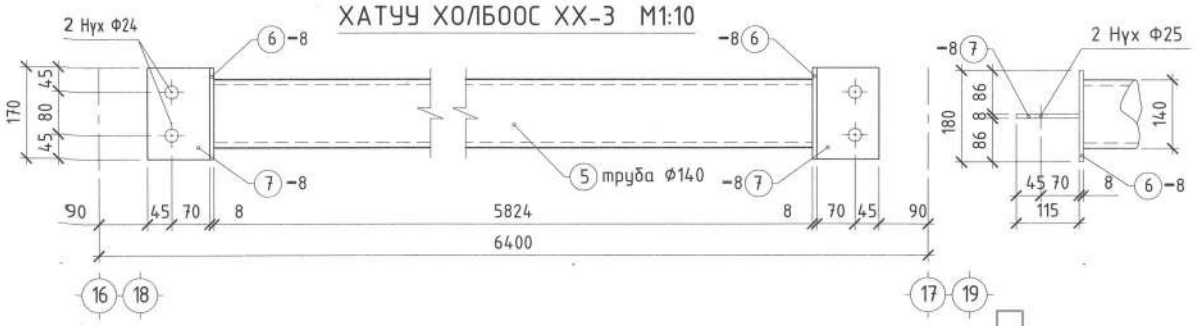

МАТЕРИАЛЫН ТҮҮВЭР

Марк позиц	Тэмдэглэгээ	Нэр	Тоо шир	Нэгж жин /кг/	Нийт жин /кг/	Тайлбар
		Хатуу холбоос XX-1 /6ш/	6	99.26	595.56	
1	ГОСТ8732-70*	Труба 127x5 C345 L=6054	1	91.05	91.05	
2		Лист -8 C345 S=170x170	2	1.82	3.64	
3		Лист -8 C345 S=170x115	2	1.23	2.46	
		Боолт M22 анги 5.6 L=80	4	0.326	1.3	high strength bolts
		Гайк M22	8	0.077	0.62	
		Шайб M22	8	0.024	0.19	
		Хатуу холбоос XX-2 /9ш/	9	99.86	898.74	
4	ГОСТ8732-70*	Труба 127x5 C345 L=6094	1	91.65	91.65	
2		Лист -8 C345 S=170x170	2	1.82	3.64	
3		Лист -8 C345 S=170x115	2	1.23	2.46	
		Боолт M22 анги 5.6 L=80	4	0.326	1.3	high strength bolts
		Гайк M22	8	0.077	0.62	
		Шайб M22	8	0.024	0.19	
		Хатуу холбоос XX-3 /4ш/	4	105.74	422.96	
5	ГОСТ8732-70*	Труба 140x5 C345 L=5824	1	96.97	96.97	
6		Лист -8 C345 S=180x180	2	2.03	4.06	
7		Лист -8 C345 S=180x115	2	1.30	2.60	
		Боолт M22 анги 5.6 L=80	4	0.326	1.3	high strength bolts
		Гайк M22	8	0.077	0.62	
		Шайб M22	8	0.024	0.19	

ТАЙЛБАР

1. Энэ зургийг холбогдох зургуудтай хамтатгаж үзнэ.
2. Бүх гангийн марк C345 байна. Ган эдэлхүүнүүдийг өөр хооронд нь өндөр бат бэхтэй M22 /анги 5.6/ маркын боолтоор боож холбоно.
3. Төмөр бүтээцийн хулцэх алдаа 2мм байна. Ган бүтээцүүдийг зэврэлт, галын аюулаас хамгаалж галд тэсвэртэй будгаар 2-3 дахин будах шаардлагатай.
4. Ган бүтээцийн ажлыг БНбД 53-02-05 -ийн заалтыг баримтлан гүйцэтгэнэ.

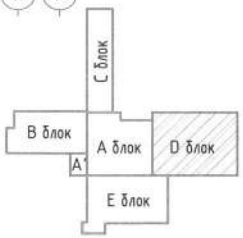

DC "ДУКАТ" ХХК Ducat.dc@gmail.com 99109303, 99084477	Улаанбаатар хот, Хан-Уул дүүрэг, 14-р хороо, ЗДТГазар 59-Р СУРГУУЛИЙН БАРИЛГА /D БЛОК/				
	Хатуу холбоос XX-1, XX-2, XX-3				
Инженер	Н.Мөнхбат	ЕГ Шифр: DC-24-A3-56	Масштаб: 1:10	Огноо: 2025-03 сар	
Гүйцэтгэсэн	С.Бямбадорж	ТГ Шифр:	Зургийн дугаар: ББ-243	Хуудас: 308	
Шалгасан	Г.Төмөрхуяг				

A3

ЗӨӨЛӨН ХОЛБООС ЗХ-1 М1:10

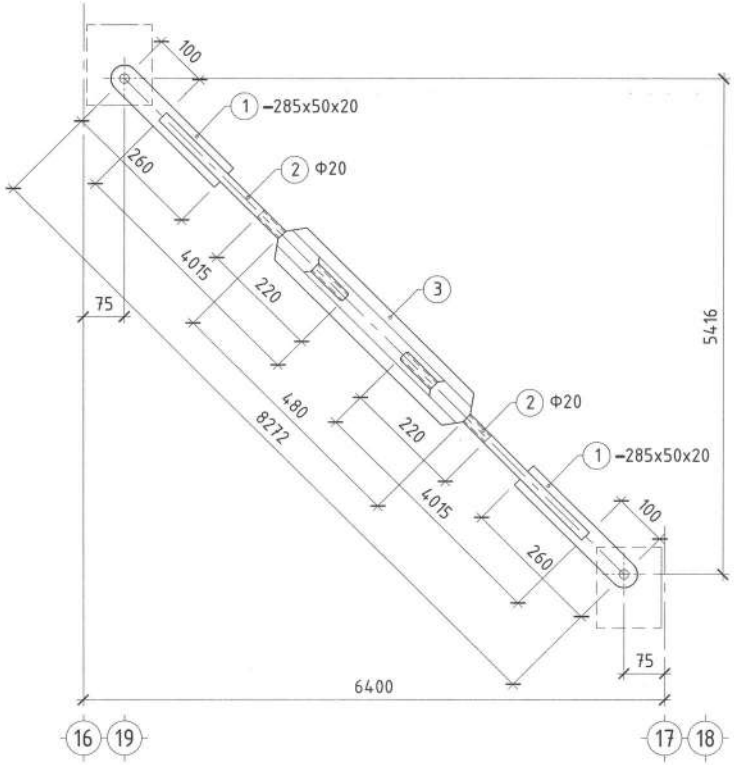

ЗӨӨЛӨН ХОЛБООС ЗХ-2 М1:10

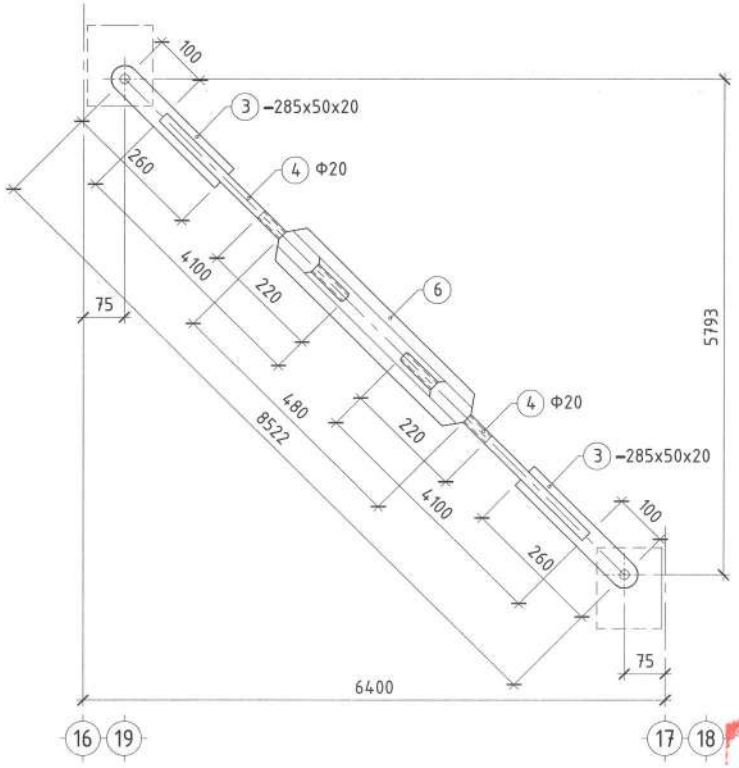

МАТЕРИАЛЫН ТҮҮВЭР

Марк позиц	Тэмдэглэгээ	Нэр	Тоо шир	Нэгж жин /кг/	Нийт жин /кг/	Тайлбар
		Зөөлөн холбоос ЗХ-1 /8ш/	8	26.39	211.12	
1		Лист -20 С345 S=285x50	2	2.24	4.48	
2	ГОСТ5781-82	Ф20 А240 L=4015	2	9.92	19.84	
3		Чангалагч холбоос гайка	1	1.5	1.5	
		Боолт М18 анги 5.6 L=70	2	0.192	0.384	0.63
		Гайк М18	4	0.047	0.188	
		Шайб М18	4	0.014	0.056	
		Зөөлөн холбоос ЗХ-2 /8ш/	8	26.83	214.64	
3		Лист -20 С345 S=285x50	2	2.24	4.48	
5	ГОСТ5781-82	Ф20 А240 L=4100	2	10.11	20.22	
6		Чангалагч холбоос гайка	1	1.5	1.5	
		Боолт М18 анги 5.6 L=70	2	0.192	0.384	0.63
		Гайк М18	4	0.047	0.188	
		Шайб М18	4	0.014	0.056	

ТАЙЛБАР

1. Энэ зургийг холбогдох зургуудтай хамтатгаж үзнэ.
2. Бүх гангийн марк Вст3пс6 /С245/ байна. Ган эдэлхүүнүүдийг өөр хооронд нь өндөр бат бэхтэй М18 /анги 5.6/ маркын боолтоор боож холбоно.
3. Төмөр бүтээцийн хүлцэх алдаа 2мм байна. Ган бүтээцүүдийг зэврэлт, галын аюулаас хамгаалж галд тэсвэртэй будгаар 2-3 дахин будах шаардлагатай.
4. Ган бүтээцийн ажлыг БНбД 53-02-05 -ийн заалтыг баримтлан гүйцэтгэнэ.

DC "ДУКАТ" ХХК Ducat.dc@gmail.com 99109303, 99084477	Улаанбаатар хот, Хан-Уул дүүрэг, 14-р хороо, ЗДТГазар 59-Р СУРГУУЛИЙН БАРИЛГА /D БЛОК/ Зөөлөн холбоос ЗХ-1, ЗХ-2				
Инженер		Н.Мөнхбат	ЕГ Шифр: DC-24-А3-56	Масштаб: 1:10	Огноо: 2023-03 сар
Гүйцэтгэсэн		С.Бямбадорж	ТГ Шифр:	Зургийн дугаар: ББ-244	Хуудас: 308
Шалгасан		Г.Төмөрхуяг			

А3

ДЭЭВРИЙН ДАМ НУРУУ ДДН-1 М1:10

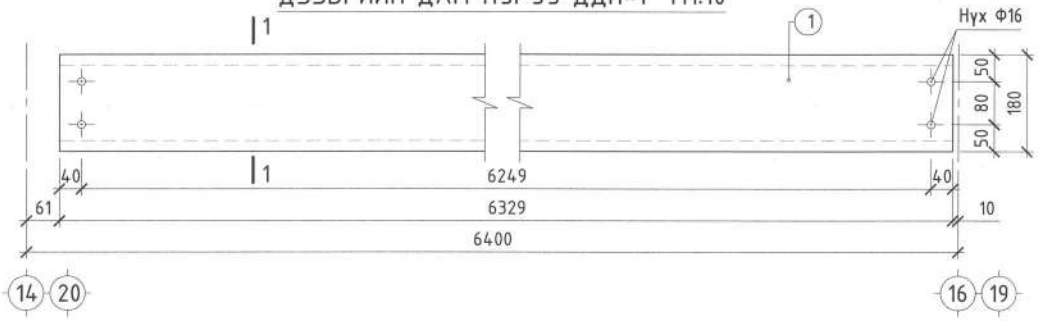

ДЭЭВРИЙН ДАМ НУРУУ ДДН-2 М1:10

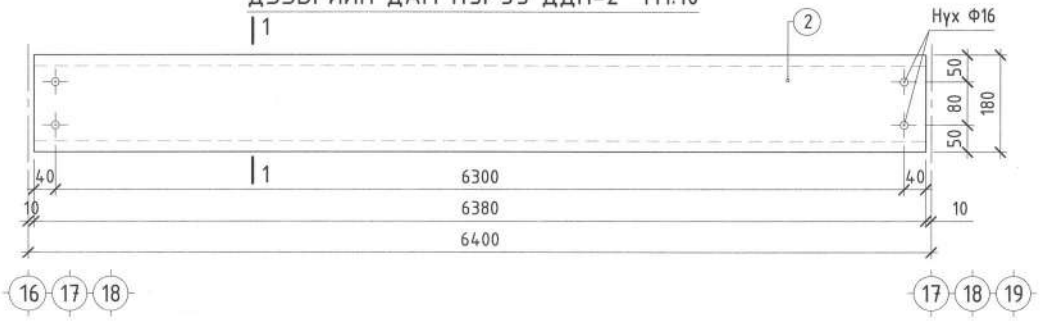

ТАШУУ ХОЛБООС ТХ-1, 2, 3 М1:10

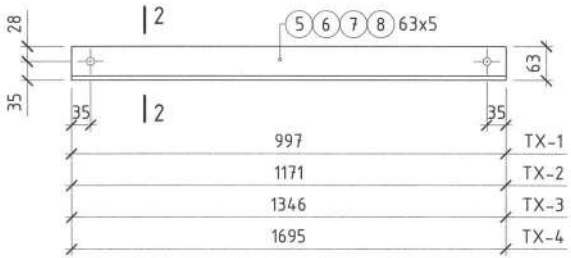

2-2 М1:10

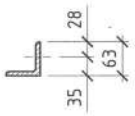

ТУЛГУУР Т-1 М1:10

1-1 М1:10

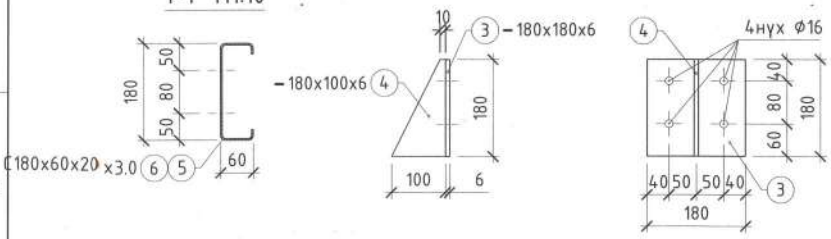

МАТЕРИАЛЫН ТҮҮВЭР

Марк позиц	Тэмдэглэгээ	Нэр	Тоо шир	Нэгж жин /кг/	Нийт жин /кг/	Тайлбар
		Дээврийн дам нуруу ДДН-1	40	56.948	2277.92	
1		C180x60x20x3.0 С345 L=6329	1	56.46	56.46	
		Боолт М14 анги 5.6 L=40	4	0.075	0.3	high strength bolts
		Гайк М14	4	0.025	0.1	
		Шайб М14	8	0.011	0.088	
		Дээврийн дам нуруу ДДН-2	60	57.40	3444	
2		C180x60x20x3.0 ВСт3пс6 L=6380	1	56.91	56.91	
		Боолт М14 анги 5.6 L=40	4	0.075	0.3	high strength bolts
		Гайк М14	4	0.025	0.1	
		Шайб М14	8	0.011	0.088	
		Тулгуур Т-1 /120ш/	120	1.98	230.40	
3		Лист -6 ВСт3пс6 S=180x180	1	1.52	1.52	
4		Лист -6 ВСт3пс6 S=180x100	1	0.46	0.46	
		Ташуу холбоос ТХ-1 /16ш/	16	4.74	75.84	
5	ГОСТ8509-72	Угольник 63x5 ВСт3пс6 L=997	1	4.74	4.74	
		Ташуу холбоос ТХ-2 /16ш/	16	5.56	88.96	
6	ГОСТ8509-72	Угольник 63x5 ВСт3пс6 L=1171	1	5.56	5.56	
		Ташуу холбоос ТХ-3 /16ш/	16	6.34	101.44	
7	ГОСТ8509-72	Угольник 63x5 ВСт3пс6 L=1346	1	6.34	6.34	
		Ташуу холбоос ТХ-4 /16ш/	16	8.05	128.80	
8	ГОСТ8509-72	Угольник 63x5 ВСт3пс6 L=1695	1	8.05	8.05	

ТАЙЛБАР

1. Энэ зургийг холбогдох зургуудтай хамтатгаж үзнэ.
2. Бүх гангийн марк Вст3пс6 /С245/ байна. Ган эдлэхүүнүүдийг өөр хооронд нь өндөр бат бэхтэй М14 /анги 5.6/ маркын боолтоор боож холбоно.
3. Төмөр бүтээцийн хулцэх алдаа 2мм байна. Ган бүтээцүүдийг зэврэлт, галын аюулаас хамгаалж галд тэсвэртэй будгаар 2-3 дахин будах шаардлагатай.
4. Ган бүтээцийн ажлыг БНБД 53-02-05 -ийн заалтыг баримтлан гүйцэтгэнэ.

DC "ДУКАТ" ХХК Ducat.dc@gmail.com 99109303, 99084477	Улаанбаатар хот, Хан-Уул дүүрэг, 14-р хороо, ЗДТГазар 59-Р СУРГУУЛИЙН БАРИЛГА /D БЛОК/				
	Ташуу холбоос ТХ-1, ТХ-2, ТХ-3, ТХ-4 Дээврийн дамнуруу ДДН-1, ДДН-2, Тулгуур Т-1				
	Инженер	Н.Мөнхбат	ЕГ Шифр: DC-24-А3-56	Масштаб: 1:10	Огноо: 2025-03 сар
	Гүйцэтгэсэн	С.Бямбадорж	ТГ Шифр:	Зургийн дугаар: ББ-245	Хуудас: 308
	Шалгасан	Г.Төмөрхуяг			

А3

РАМЫН БАЙРШЛЫН СХЕМ /ТҮВШИН 3.50/ М1:200

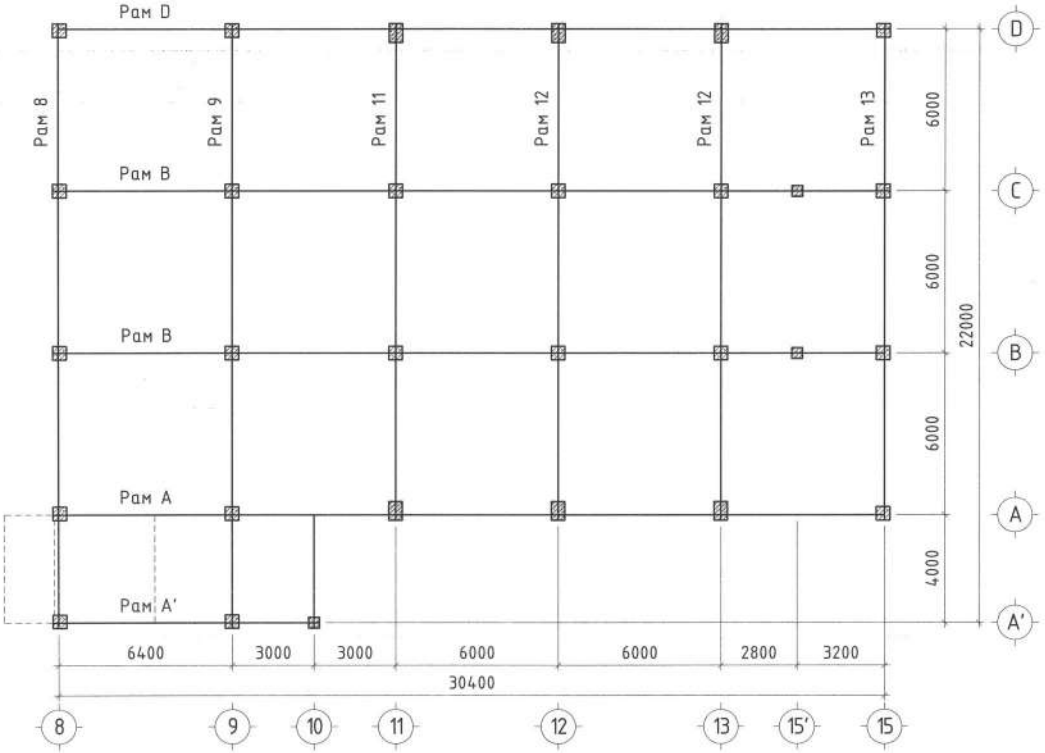

ТАЙЛБАР

1. Барилгын даацын үндсэн бүтээц нь цутгамал төмөр бетон каркас байна. Төмөр бетон каркасыг B25 ангийн бетон, SD390, A240 ангийн арматураар зураг төсөлд тооцож тусгасан.
2. Каркасыг давхар тус бүрээр нь цутгах ба цутгалтын явцад гарах ажлын зааг буюу тасралтын дараа үргэлжлүүлэн цутгахдаа гадаргууд тогтсон цементэн өнгөрийг арилгаж, бетон цутгахын өмнө сайтар услах шаардлагатай.
3. Хэв хашмал нь бат бэх, тогтвортой нөхцлөөр хангагдсан байх шаардлагатай бөгөөд бетоны бат бэх 70% хүрэхээс өмнө буюу 28 хоногоос өмнө хэв хашмалыг задалж авч болохгүй.
4. Бетон зуурмагаас холбогдох дүрмийн дагуу дээж авч төслийн маркад хүрч байгаа эсэхийг тодорхойлуулах шаардлагатай.
5. Цутгамал төмөр бетоны ажлыг гүйцэтгэхдээ БНбД 52-02-05, БНбД 52-01-10-н холбогдох заалтуудыг нарийн баримталбал зохино.

DC "ДУКАТ" ХХК Ducat.dc@gmail.com 99109303, 99084477	Улаанбаатар хот, Хан-Уул дүүрэг, 14-р хороо, ЗДТГазар 59-Р СУРГУУЛИЙН БАРИЛГА /Е БЛОК/				
	Цутгамал төмөр бетон рамын байршлын схем /түвшин 3.50/				
	Инженер	Н.Мөнхбат	ЕГ Шифр: DC-24-А3-56	Масштаб: 1:200	Огноо: 2025-03 сар
	Гүйцэтгэсэн	С.Бямбадорж	ТГ Шифр:	Зургийн дугаар: ББ-246	Хуудас: 308
	Шалгасан	Г.Төмөрхуяг			

А3

РАМЫН БАЙРШЛЫН СХЕМ /ТҮВШИН 7.10/ М1:200

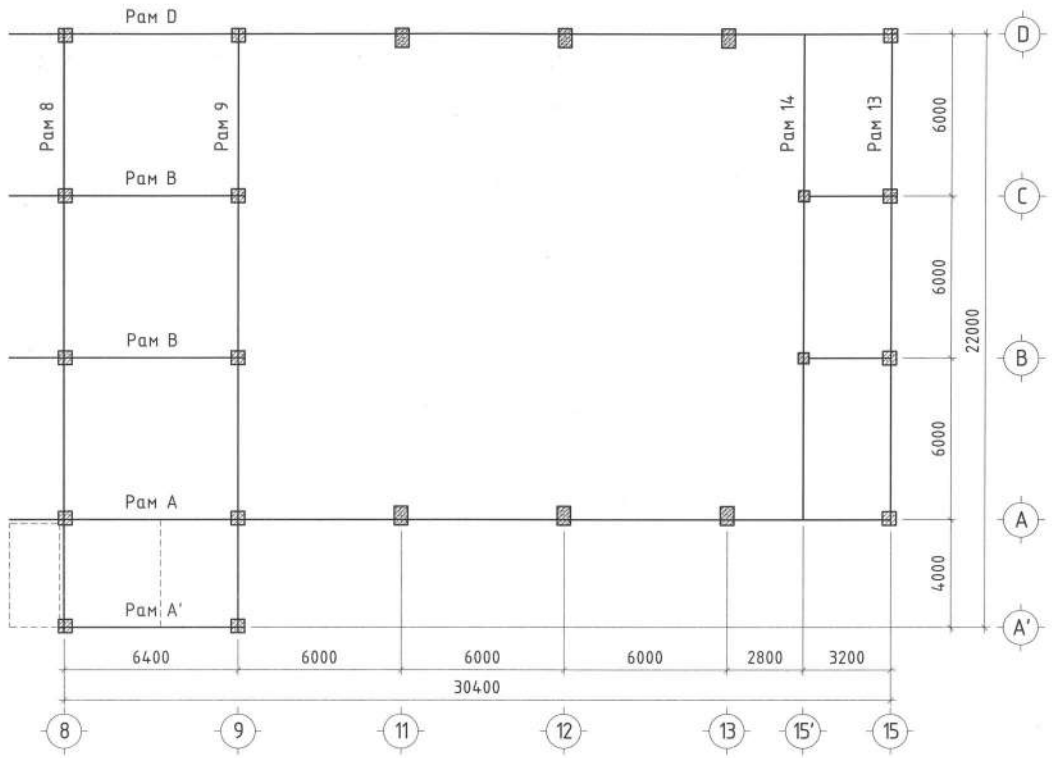

ТАЙЛБАР

1. Барилгын даацын үндсэн бүтээц нь цутгамал төмөр бетон каркас байна. Төмөр бетон каркасыг B25 ангийн бетон, SD390, A240 ангийн арматураар зураг төсөлд тооцож тусгасан.
2. Каркасыг давхар тус бүрээр нь цутгах ба цутгалтын явцад гарах ажлын зааг буюу тасралтын дараа үргэлжлүүлэн цутгахдаа гадаргууд тогтсон цементэн өнгөрийг арилгаж, бетон цутгахын өмнө сайтар услах шаардлагатай.
3. Хэв хашмал нь бат бэх, тогтвортой нөхцлөөр хангагдсан байх шаардлагатай бөгөөд бетон бат бэх 70% хүрэхээс өмнө буюу 28 хоногоос өмнө хэв хашмалыг задалж авч болохгүй.
4. Бетон зуурмагаас холбогдох дүрмийн дагуу дээж авч төслийн маркад хүрч байгаа эсэхийг тодорхойлуулах шаардлагатай.
5. Цутгамал төмөр бетоны ажлыг гүйцэтгэхдээ БНбД 52-02-05, БНбД 52-01-10-н холбогдох заалтуудыг нарийн баримталбал зохино.

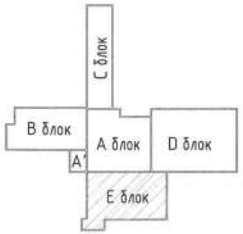

DC "ДУКАТ" ХХК Ducat.dc@gmail.com 99109303, 99084477	Улаанбаатар хот, Хан-Уул дүүрэг, 14-р хороо, ЗДТГазар 59-Р СУРГУУЛИЙН БАРИЛГА /Е БЛОК/				
	Цутгамал төмөр бетон рамын байршлын схем /түвшин 7.10/				
	Инженер	Н.Мөнхбат	ЕГ Шифр: DC-24-А3-56	Масштаб: 1:200	Огноо: 2025-03 сар
	Гүйцэтгэсэн	С.Бямбадорж	ТГ Шифр:	Зургийн дугаар: ББ-247	Хуудас: 308
	Шалгасан	Г.Төмөрхуяг			

А3

РАМЫН БАЙРШЛЫН СХЕМ /ТҮВШИН 10.70/ М1:200

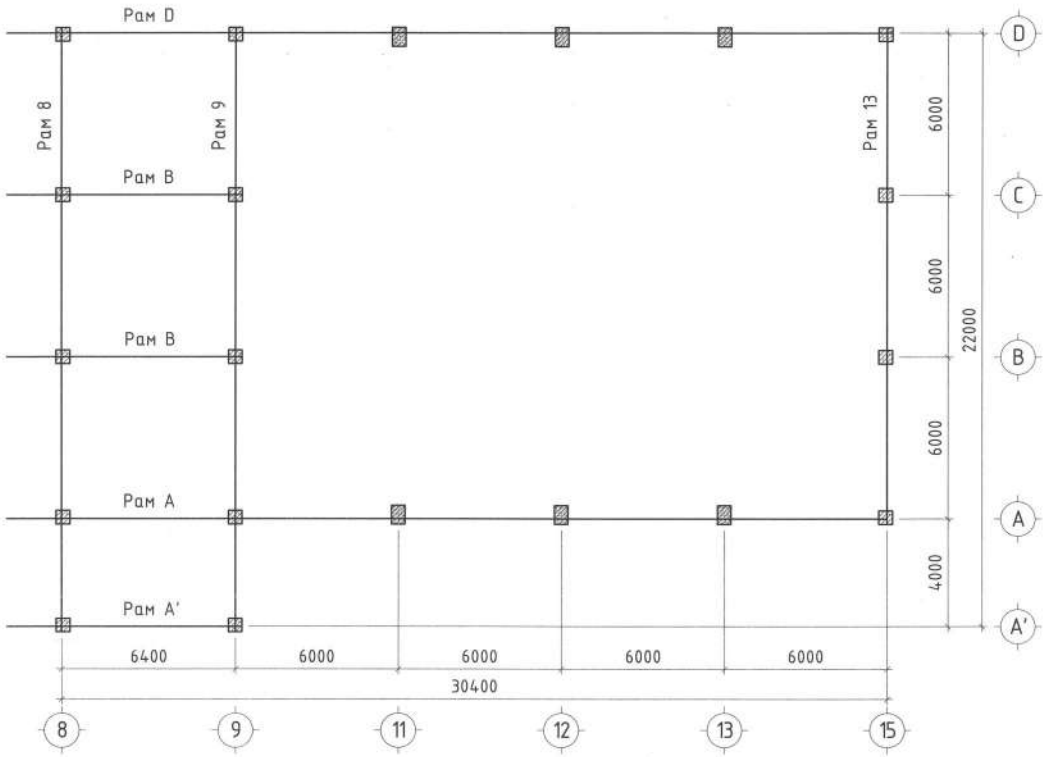

ТАЙЛБАР

1. Барилгын даацын үндсэн бүтээц нь цутгамал төмөр бетон каркас байна. Төмөр бетон каркасыг B25 ангийн бетон, SD390, A240 ангийн арматураар зураг төсөлд тооцож тусгасан.
2. Каркасыг давхар тус бүрээр нь цутгах ба цутгалтын явцад гарах ажлын зааг бүюу тасралтын дараа үргэлжлүүлэн цутгахдаа гадаргууд тогтсон цементэн өнгөрийг арилгаж, бетон цутгахын өмнө сайтар услах шаардлагатай.
3. Хэв хашмал нь бат бэх, тогтвортой нөхцлөөр хангагдсан байх шаардлагатай бөгөөд бетоны бат бэх 70% хүрэхээс өмнө бүюу 28 хоногоос өмнө хэв хашмалыг задалж авч болохгүй.
4. Бетон зуурмагаас холбогдох дүрмийн дагуу дээж авч төслийн маркад хүрч байгаа эсэхийг тодорхойлуулах шаардлагатай.
5. Цутгамал төмөр бетоны ажлыг гүйцэтгэхдээ БНБД 52-02-05, БНБД 52-01-10-н холбогдох заалтуудыг нарийн баримталбал зохино.

DC "ДУКАТ" ХХК Ducat.dc@gmail.com 99109303, 99084477	Улаанбаатар хот, Хан-Уул дүүрэг, 14-р хороо, ЗДТГазар 59-Р СУРГУУЛИЙН БАРИЛГА /Е БЛОК/				
	Цутгамал төмөр бетон рамын байршлын схем /түвшин 10.70/				
Инженер		Н.Мөнхбат	ЕГ Шифр: DC-24-АЗ-56	Масштаб: 1:200	Огноо: 2025-03 сар
Гүйцэтгэсэн		С.Бямбадорж	ТГ Шифр:	Зургийн дугаар: ББ-248	Хуудас: 308
Шалгасан		Г.Төмөрхуяг			

АЗ

РАМ А'-Н ХЭВ /А'-тэнхлэг дагуу/ М1:100

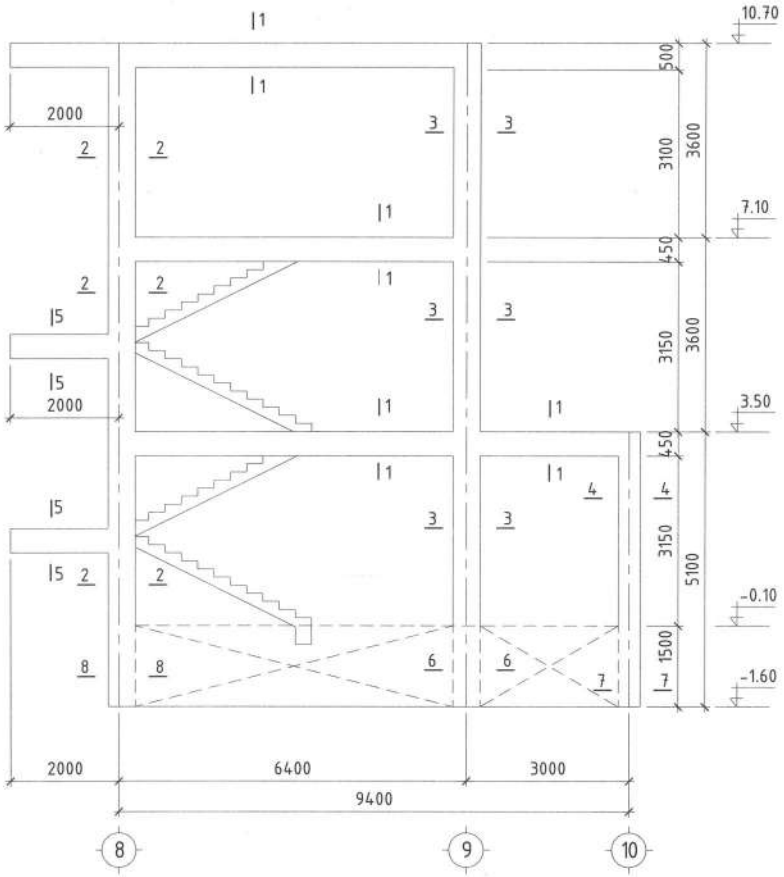

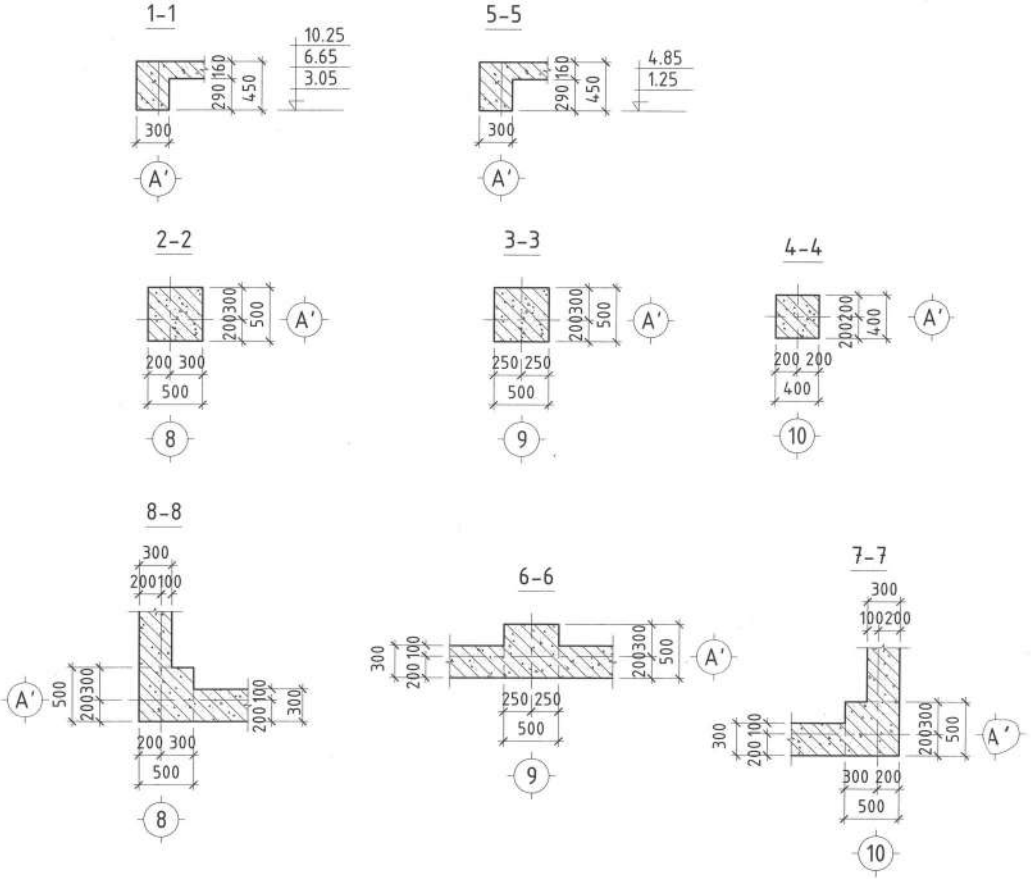

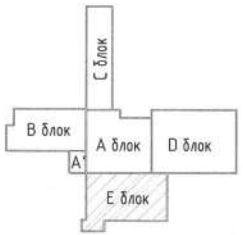

DC "ДУКАТ" ХХК Ducat.dc@gmail.com 99109303, 99084477	Улаанбаатар хот, Хан-Уул дүүрэг, 14-р хороо, ЗДТГазар 59-Р СУРГУУЛИЙН БАРИЛГА /Е БЛОК/				
	Рам А'-н хэв /А' тэнхлэг дагуу/				
	Инженер	Н.Мөнхбат	ЕГ Шифр: DC-24-А3-56	Масштаб: 1:100, 50	Огноо: 2025-03 сар
	Гүйцэтгэсэн	С.Бямбадорж	ТГ Шифр:	Зургийн дугаар: ББ-249	Хуудас: 308
	Шалгасан	Г.Төмөрхуяг			

А3

РАМ А-Н ХЭВ /А-тэнхлэг дагуу/ М1:100

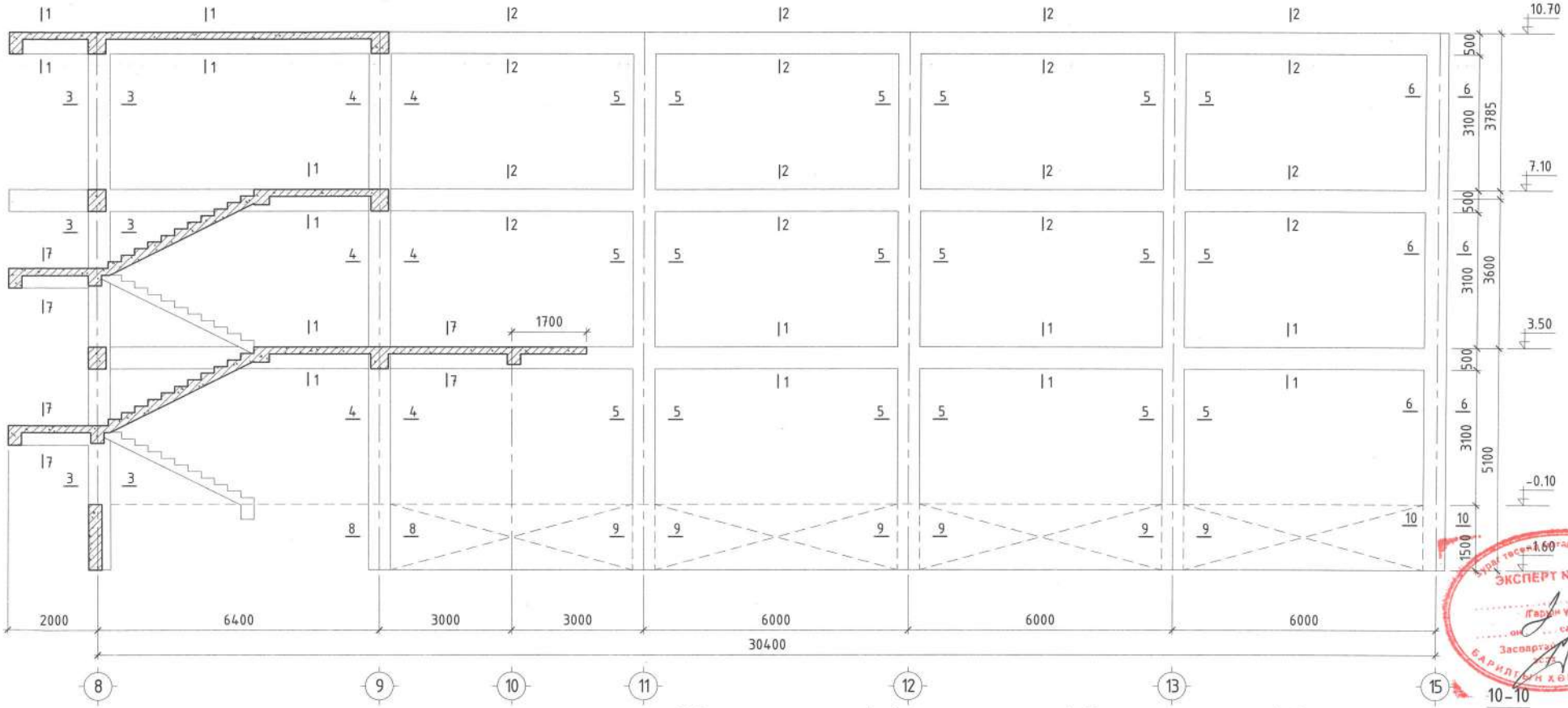

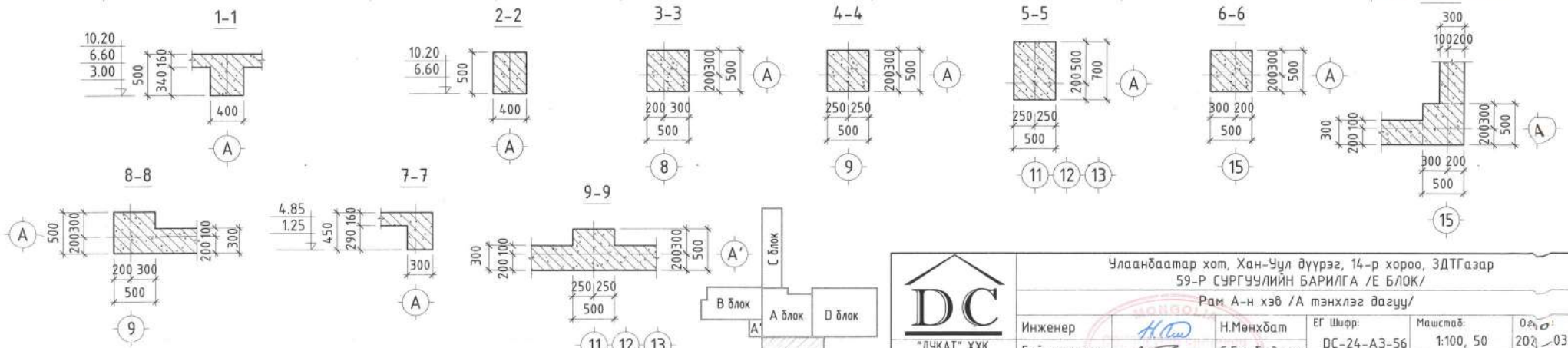

ЭКСПЕРТ №

"ДУКАТ" ХХК Ducat.dc@gmail.com 99109303, 99084477	Улаанбаатар хот, Хан-Уул дүүрэг, 14-р хороо, ЗДТГазар 59-Р СУРГУУЛИЙН БАРИЛГА /Е БЛОК/ Рам А-н хэв /А тэнхлэг дагуу/				
	Инженер	Н.Мөнхбат	ЕГ Шифр: DC-24-А3-56	Масштаб: 1:100, 50	Огноо: 2024-03 сар
	Гүйцэтгэсэн	С.Бямбадорж	ТГ Шифр:	Зургийн дугаар: ББ-250	Хуудас: 308
	Шалгасан	Г.Төмөрхуяг			

РАМ В-Н ХЭВ /В, С-тэнхлэг дагуу/ М1:100

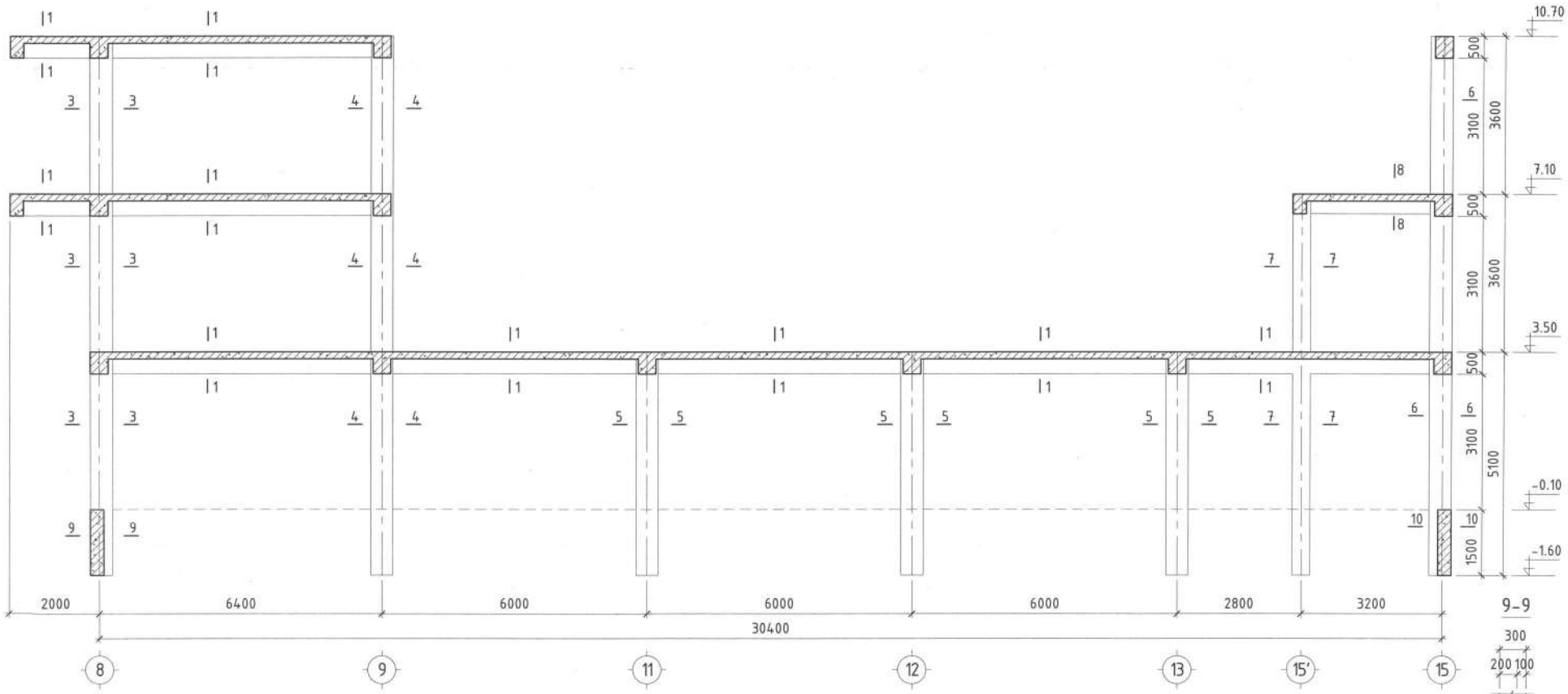

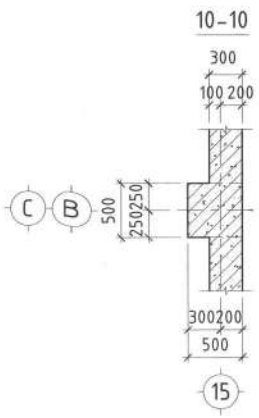

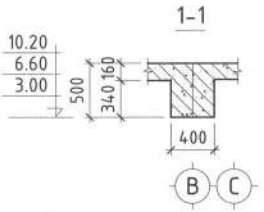

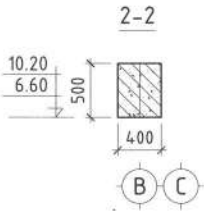

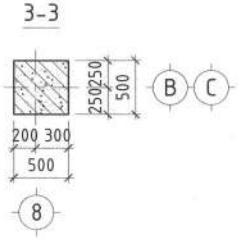

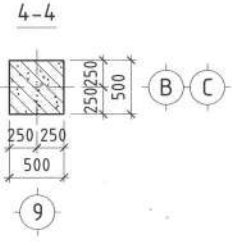

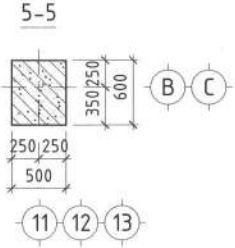

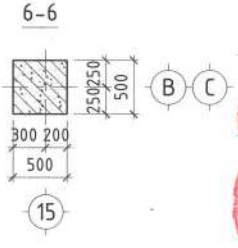

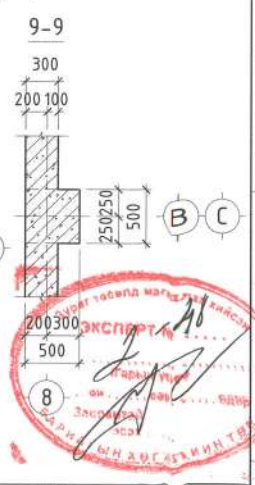

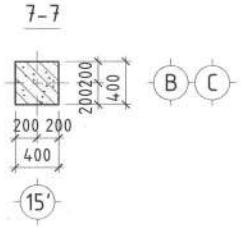

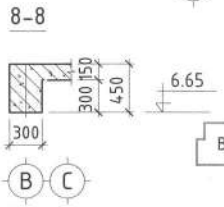

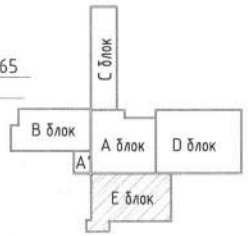

DC "ДУКАТ" ХХК Ducat.dc@gmail.com 99109303, 99084477	Улаанбаатар хот, Хан-Уул дүүрэг, 14-р хороо, ЗДТГазар 59-Р СУРГУУЛИЙН БАРИЛГА /Е БЛОК/				
	Рам В-н хэв /В, С тэнхлэг дагуу/				
	Инженер	Н.Мөнхбат	ЕГ Шифр: DC-24-АЗ-56	Масштаб: 1:100, 50	Огноо: 2025-03 сар
	Гүйцэтгэсэн	С.Бямбадорж	ТГ Шифр:	Зургийн дугаар: ББ-251	Хуудас: 308
	Шалгасан	Г.Гөмөрхуяг			

АЗ

РАМ D-Н ХЭВ /D-тэнхлэг дагуу/ М1:100

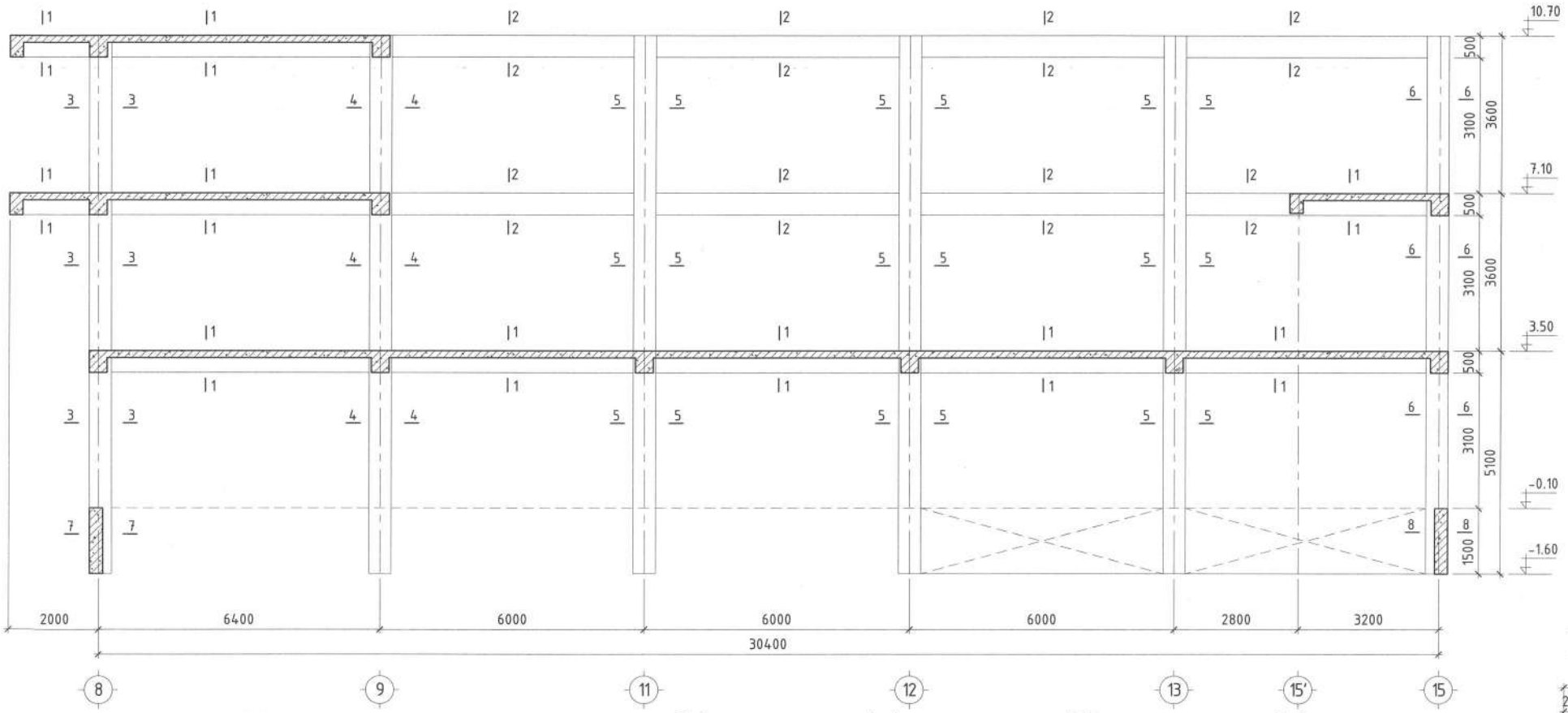

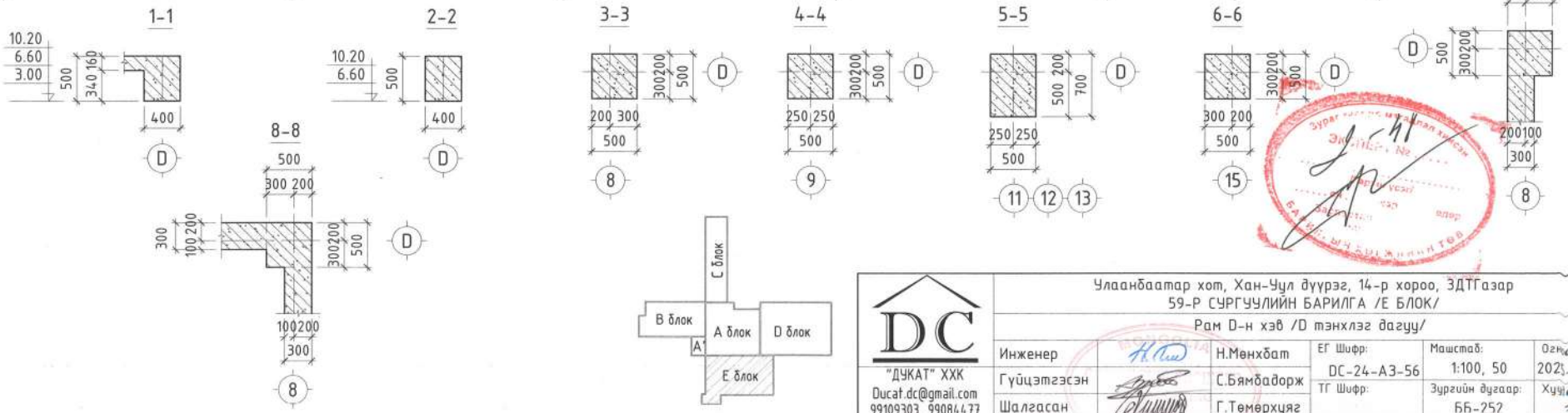

DC "ДУКАТ" ХХК Ducat.dc@gmail.com 99109303, 99084477	Улаанбаатар хот, Хан-Уул дүүрэг, 14-р хороо, ЗДТГазар 59-Р СУРГУУЛИЙН БАРИЛГА /Е БЛОК/ Рам D-н хэв /D тэнхлэг дагуу/				
Инженер		Н.Менхбат	ЕГ Шифр: DC-24-А3-56	Масштаб: 1:100, 50	Огноо: 2023-03 сар
Гүйцэтгэсэн		С.Бямбадорж	ТГ Шифр:	Зургийн дугаар: ББ-252	Хуудас: 308
Шалгасан		Г.Төмөрхуяг			

А3

РАМ 8-Н ХЭВ /8-тэнхлэг дагуу/ М1:100

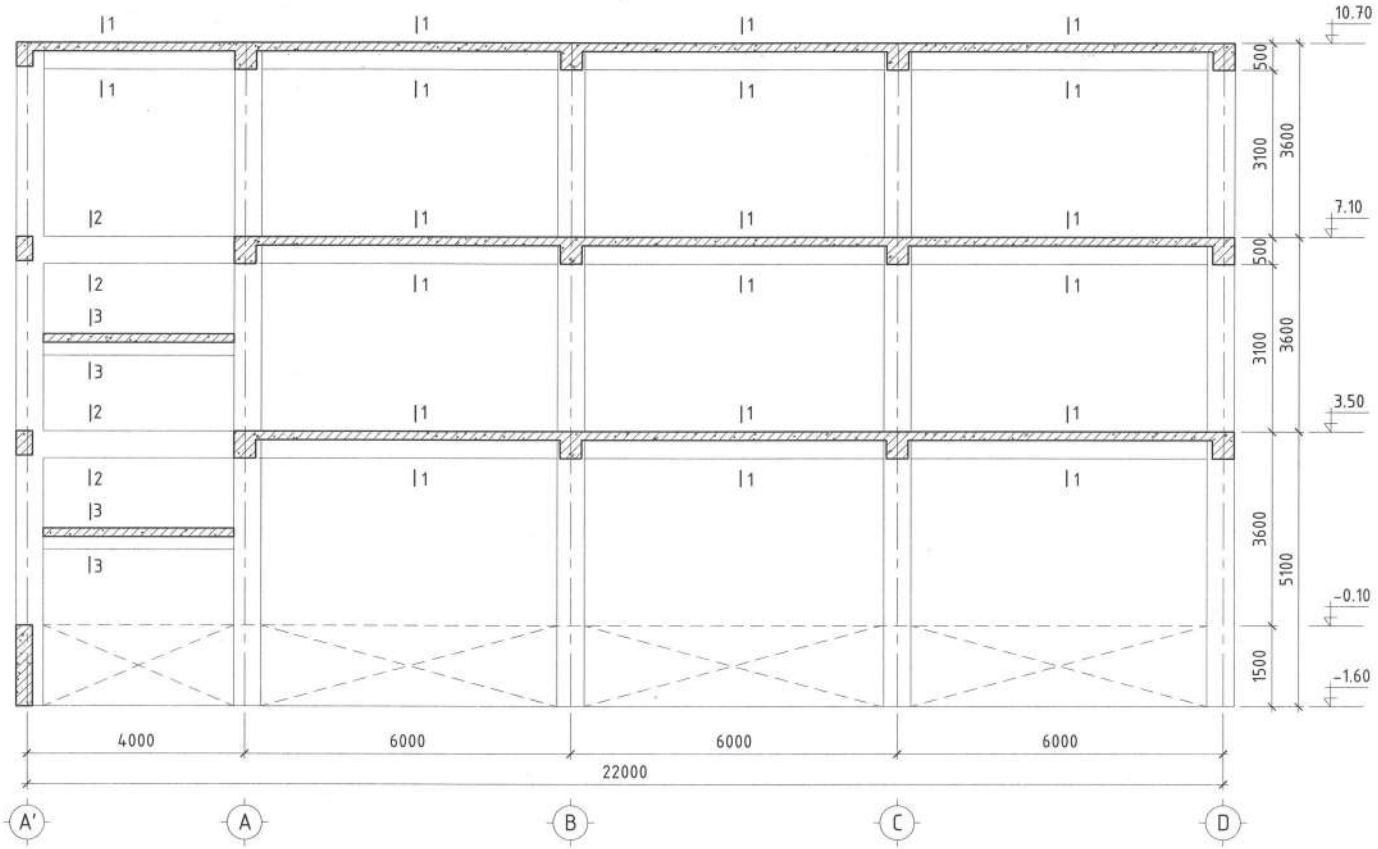

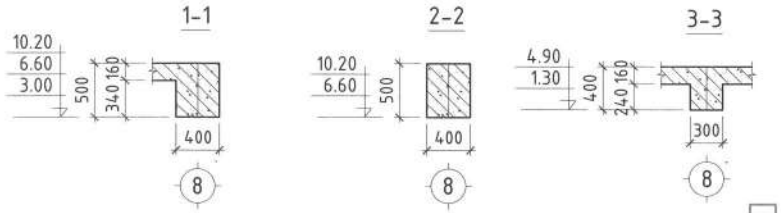

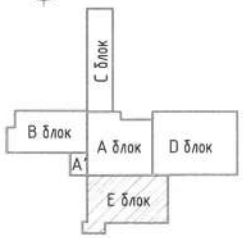

"ДУКАТ" ХХК
Ducat.dc@gmail.com
99109303, 99084477

Улаанбаатар хот, Хан-Уул дүүрэг, 14-р хороо, ЗДТГазар
59-Р СУРГУУЛИЙН БАРИЛГА /Е БЛОК/
Рам 8-н хэв /8 тэнхлэг дагуу/

Инженер		Н.Мөнхбат	ЕГ Шифр: DC-24-А3-56	Масштаб: 1:100, 50	Огноо: 2024-03 сар
Гүйцэтгэсэн		С.Бямбадорж	ТГ Шифр:	Зургийн дугаар: ББ-253	Хуудас: 308
Шалгасан		Г.Төмөрхуяг			

Зураг төсөл магадлэл гүйцэх
Экспертийн дүгнэлт
Засварлах
БАРИЛГА
MONGOLIA CONSULTING ENGINEERS

РАМ 9-Н ХЭВ /9-тэнхлэг дагуу/ М1:100

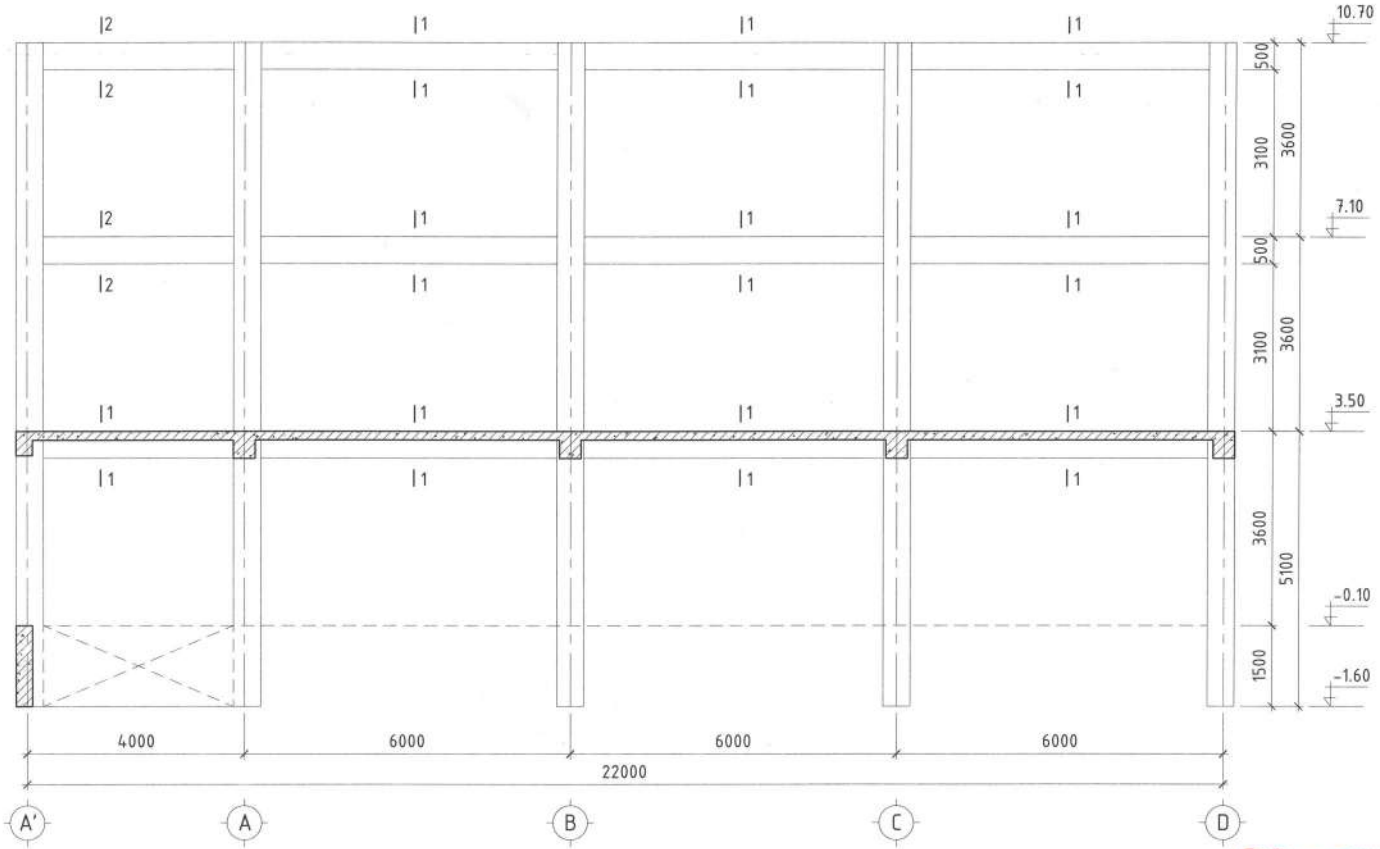

2-2

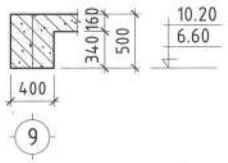

1-1

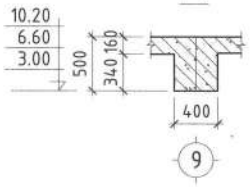

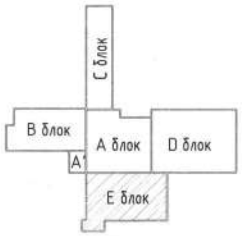

DC "ДУКАТ" ХХК Ducat.dc@gmail.com 99109303, 99084477	Улаанбаатар хот, Хан-Уул дүүрэг, 14-р хороо, ЗДТГазар 59-Р СУРГУУЛИЙН БАРИЛГА /Е БЛОК/ Рам 9-н хэв /9 тэнхлэг дагуу/				
Инженер		Н.Мөнхбат	ЕГ Шифр: DC-24-А3-56	Масштаб: 1:100, 50	Огноо: 2025-03 сар
Гүйцэтгэсэн		С.Бямбадорж	ТГ Шифр:	Зургийн дугаар: ББ-254	Хуудас: 308
Шалгасан		Г.Тамөрхуяг			

РАМ 11-Н ХЭВ /11-тэнхлэг дагуу/ М1:100

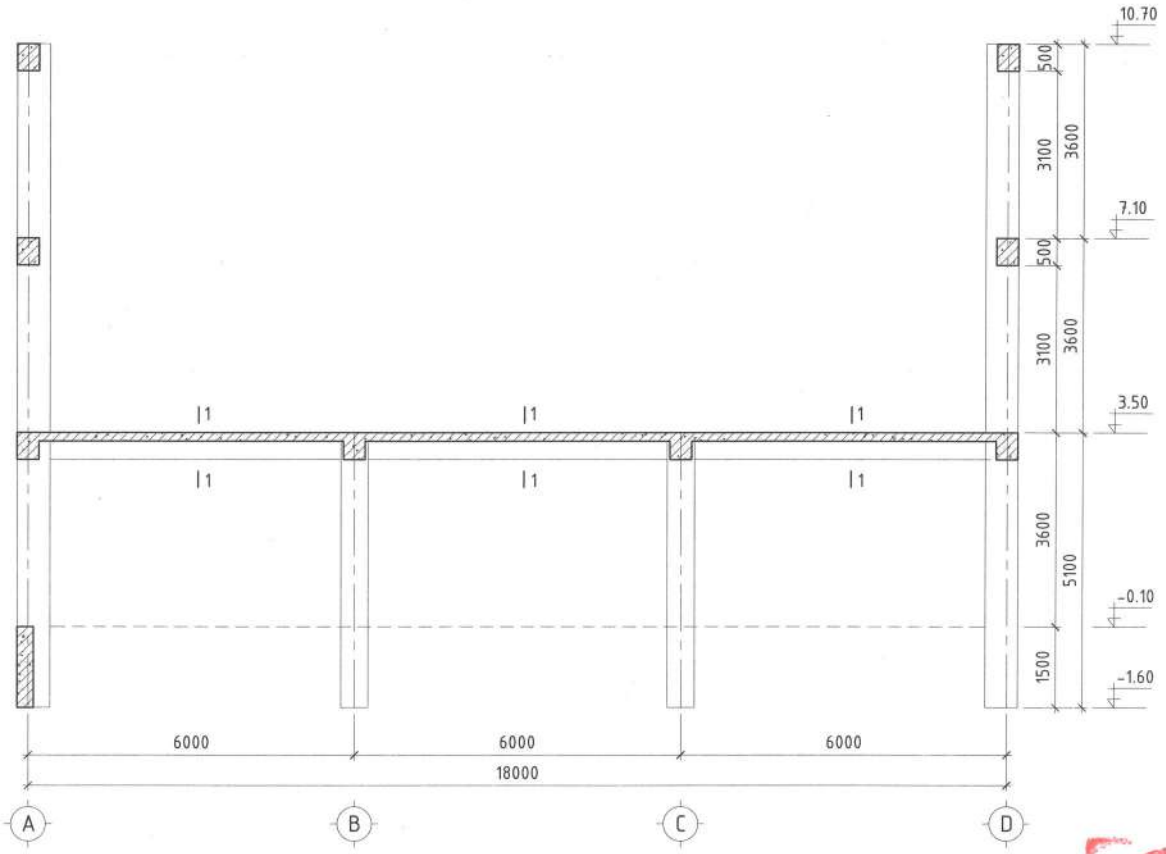

1-1

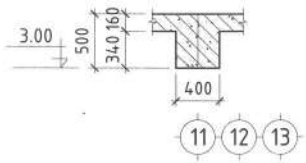

"ДУКАТ" ХХК
Ducat.dc@gmail.com
99109303, 99084477

Улаанбаатар хот, Хан-Уул дүүрэг, 14-р хороо, ЗДТГазар
59-Р СУРГУУЛИЙН БАРИЛГА /Е БЛОК/

Рам 11-н хэв /11 тэнхлэг дагуу/

Инженер		Н.Мөнхбат	ЕГ Шифр: DC-24-А3-56	Масштаб: 1:100, 50	Огноо: 2025-03 сар
Гүйцэтгэсэн		С.Бямбадорж	ТГ Шифр:	Зургийн дугаар: ББ-255	Хуудас: 308
Шалгасан		Г.Төмөрхуяг			

А3

РАМ 12-Н ХЭВ /12, 13-тэнхлэг дагуу/ М1:100

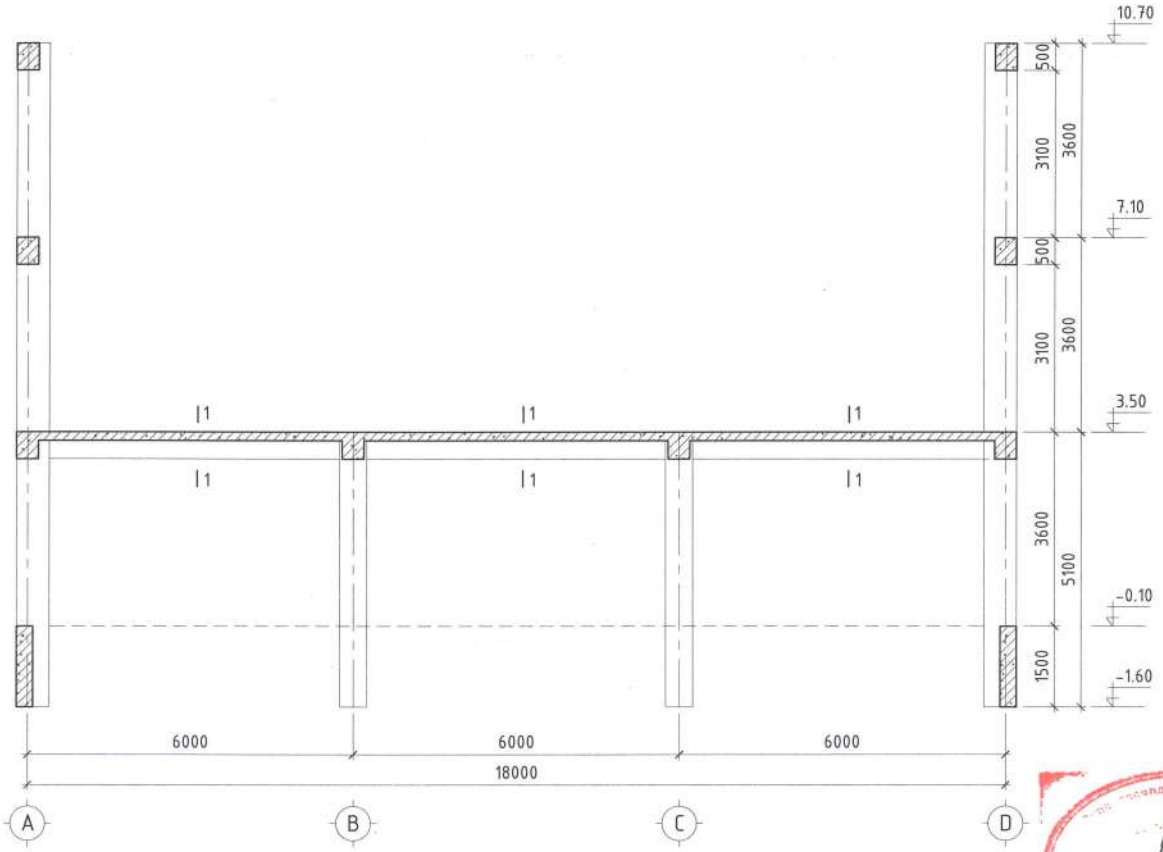

1-1

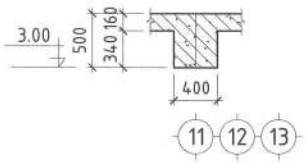

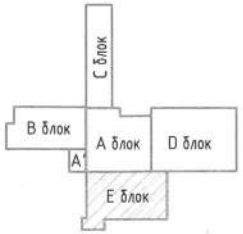

"ДУКАТ" ХХК
Ducat.dc@gmail.com
99109303, 99084477

Улаанбаатар хот, Хан-Уул дүүрэг, 14-р хороо, ЗДТГазар
59-Р СУРГУУЛИЙН БАРИЛГА /Е БЛОК/
Рам 12-н хэв /12, 13 тэнхлэг дагуу/

Инженер		Н.Мөнхбат	ЕГ Шифр: DC-24-А3-56	Масштаб: 1:100, 50	Огноо: 2025-03 сар
Гүйцэтгэсэн		С.Бямбадорж	ТГ Шифр:	Зургийн дугаар: ББ-256	Хуудас: 308
Шалгасан		Г.Төмөрхуяг			

А3

РАМ 13-Н ХЭВ /15-тэнхлэг дагуу/ М1:100

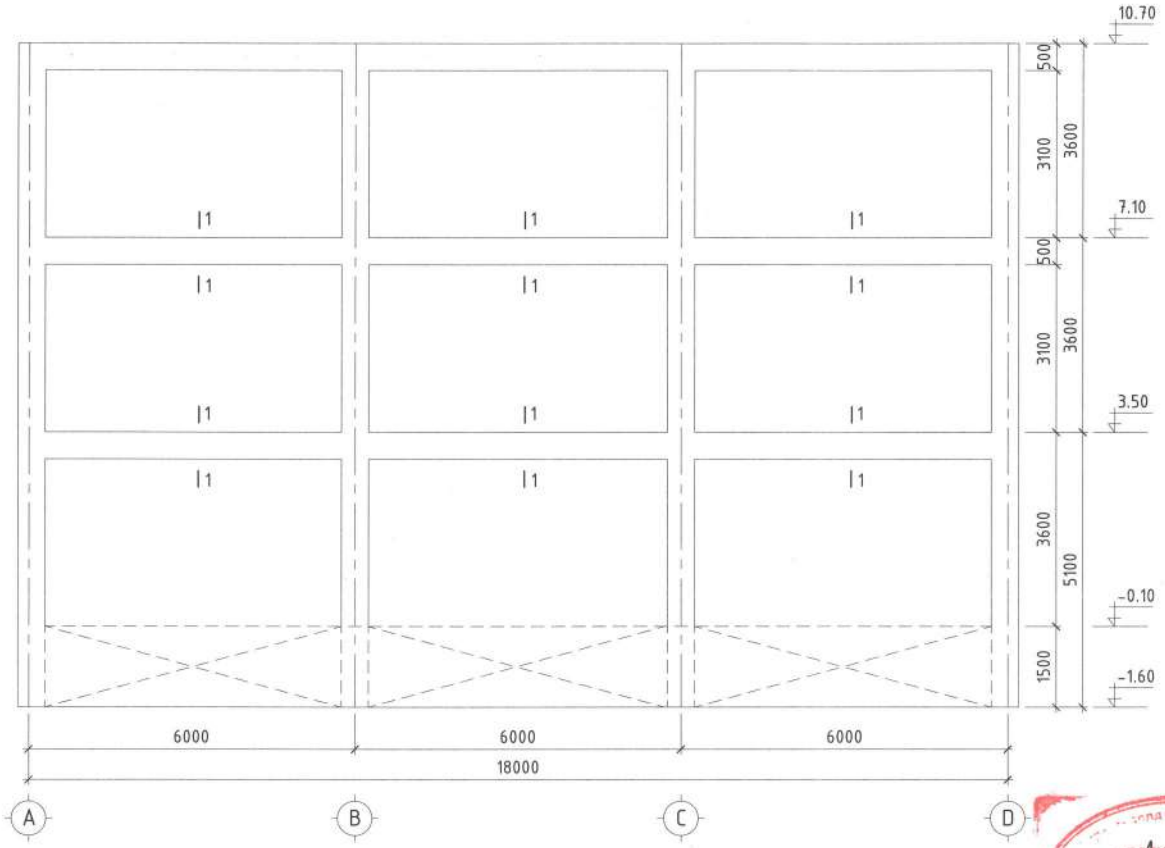

1-1

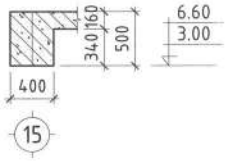

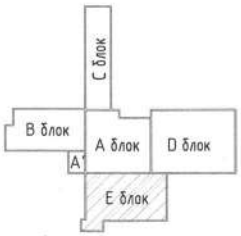

DC "ДУКАТ" ХХК Ducat.dc@gmail.com 99109303, 99084477	Улаанбаатар хот, Хан-Уул дүүрэг, 14-р хороо, ЗДТГазар 59-Р СУРГУУЛИЙН БАРИЛГА /Е БЛОК/				
	Рам 13-н хэв /15 тэнхлэг дагуу/				
Инженер		Н.Мөнхбат	ЕГ Шифр: DC-24-А3-56	Масштаб: 1:100, 50	Огноо: 2025-03 сар
Гүйцэтгэсэн		С.Бямбадорж	ТГ Шифр:	Зургийн дугаар: ББ-257	Хуудас: 308
Шалгасан		Г.Төмөрхуяг			

А3

РАМ 14-Н ХЭВ /15'-тэнхлэг дагуу/ М1:100

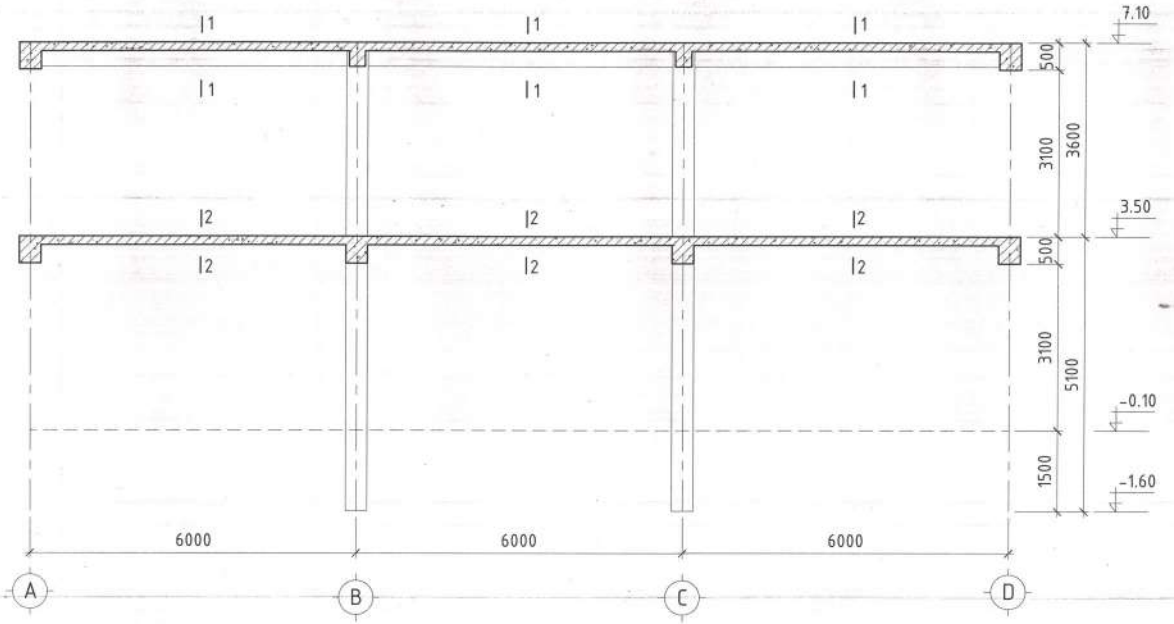

2-2

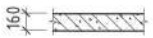

1-1

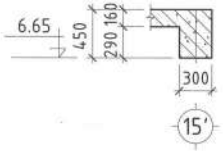

DC "ДУКАТ" ХХК Ducat.dc@gmail.com 99109303, 99084477	Улаанбаатар хот, Хан-Уул дүүрэг, 14-р хороо, ЗДТГазар 59-Р СУРГУУЛИЙН БАРИЛГА /Е БЛОК/ Рам 14-н хэв /15' тэнхлэг дагуу/				
Инженер	Н.Мөнхбат	ЕГ Шифр: DC-24-А3-56	Масштаб: 1:100, 50	Огноо: 202_-03 сар	
Гүйцэтгэсэн	С.Бямбадорж	ТГ Шифр:	Зургийн дугаар: ББ-258	Хуудас: 08	
Шалгасан	Г.Төмөрхцяг				

А3

БАГАНА, ДАМНУРУУНЫ БАЙРШЛЫН СХЕМ /ТҮВШИН 3.50/ М1:200

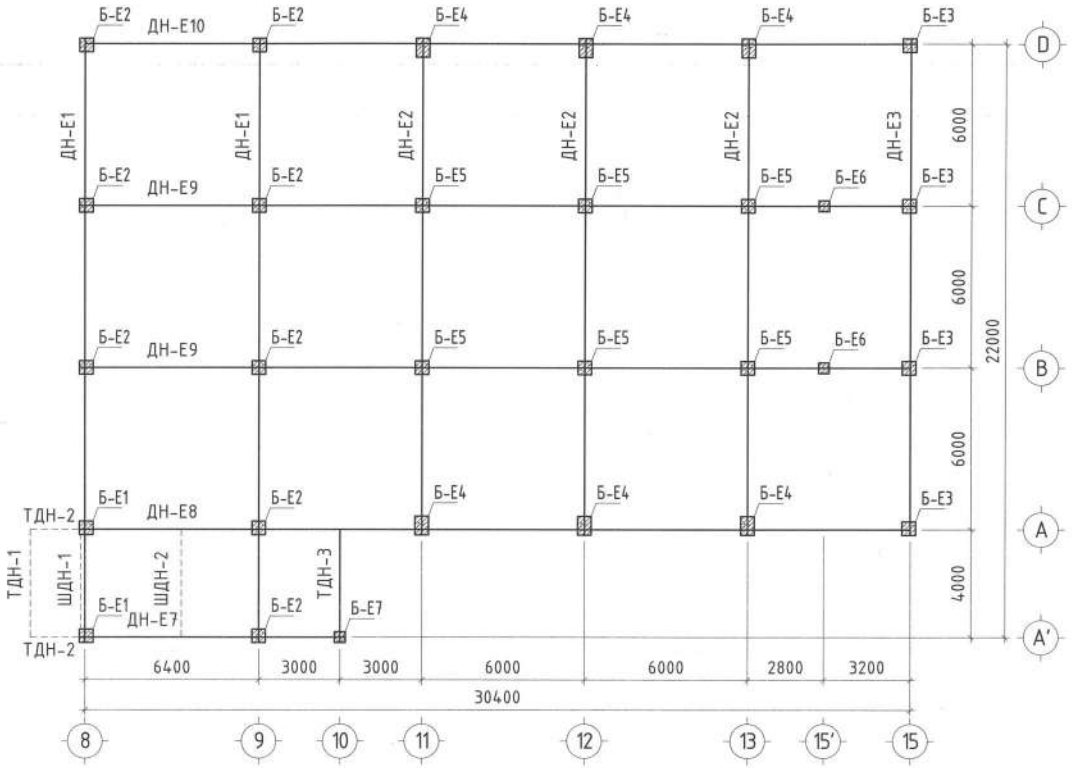

ЭКСПЕРТ

ТАЙЛБАР

1. Барилгын даацын үндсэн бүтээц нь цутгамал төмөр бетон каркас байна. Төмөр бетон каркасыг B25 ангийн бетон, SD390, A240 ангийн арматураар зураг төсөлд тооцож тусгасан.
2. Каркасыг давхар тус бүрээр нь цутгах ба цутгалтын явцад гарах ажлын зааг буюу тасралтын дараа үргэлжлүүлэн цутгахдаа гадаргууд тогтсон цементэн өнгөрийг арилгаж, бетон цутгахын өмнө сайтар услах шаардлагатай.
3. Хэв хашмал нь бат бэх, тогтвортой нөхцлөөр хангагдсан байх шаардлагатай бөгөөд бетонд бат бэх 70% хүрэхээс өмнө буюу 28 хоногоос өмнө хэв хашмалыг задалж авч болохгүй.
4. Бетон зуурмагаас холбогдох дүрмийн дагуу дээж авч төслийн маркад хүрч байгаа эсэхийг тодорхойлуулах шаардлагатай.
5. Цутгамал төмөр бетоны ажлыг гүйцэтгэхдээ БНбД 52-02-05, БНбД 52-01-10-н холбогдох заалтуудыг нарийн баримталбал зохино.

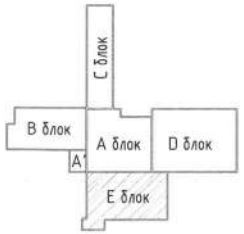

DC "ДУКАТ" ХХК Ducat.dc@gmail.com 99109303, 99084477	Улаанбаатар хот, Хан-Уул дүүрэг, 14-р хороо, ЗДТГазар 59-Р СУРГУУЛИЙН БАРИЛГА /Е БЛОК/				
	Цутгамал төмөр бетон багана, дамнурууны байршлын схем /түвшин 3.50/				
	Инженер	Н.Мөнхбат	ЕГ Шифр: DC-24-АЗ-56	Масштаб: 1:200	Огноо: 2025-03 сар
	Гүйцэтгэсэн	С.Бямбадорж	ТГ Шифр:	Зургийн дугаар: ББ-259	Хуудас: 308
	Шалгасан	Г.Төмөрхуяг			

БАГАНА, ДАМНУРУУНЫ БАЙРШЛЫН СХЕМ /ТҮВШИН 7.10/ М1:200

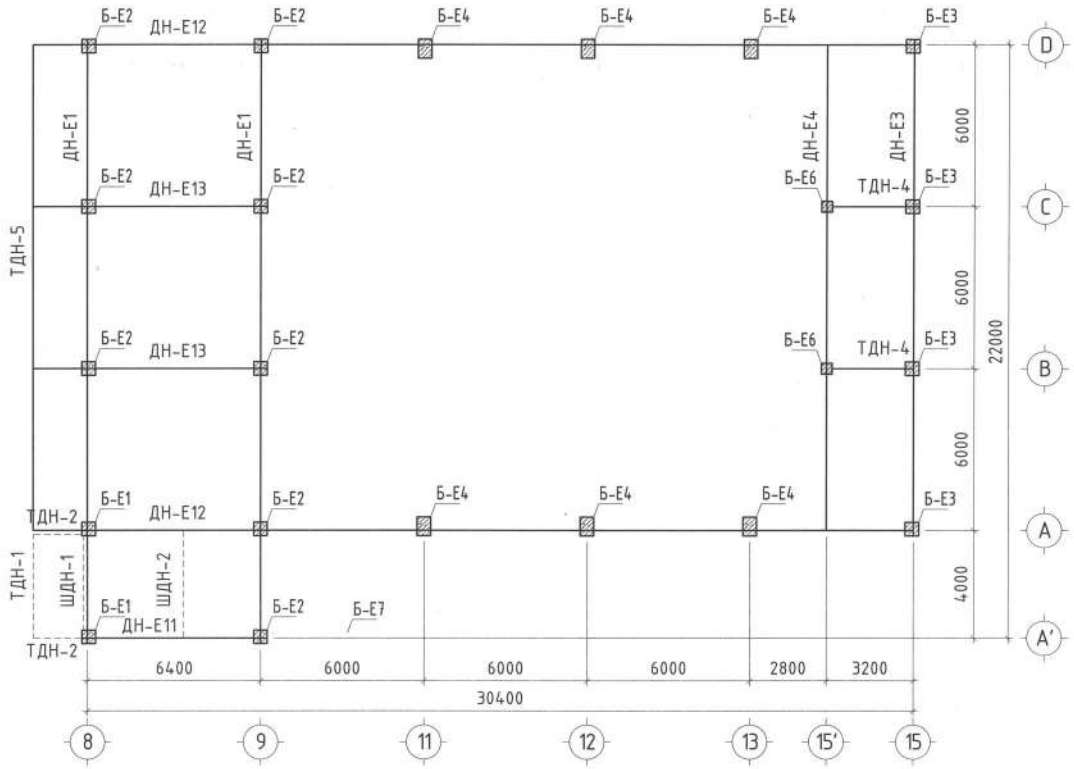

ТАЙЛБАР

1. Барилгын дээцын үндсэн бүтээц нь цутгамал төмөр бетон каркас байна. Төмөр бетон каркасыг B25 ангийн бетон, SD390, A240 ангийн арматураар зураг төсөлд тооцож тусгасан.
2. Каркасыг давхар тус бүрээр нь цутгах ба цутгалтын явцад гарах ажлын зааг буюу тасралтын дараа үргэлжлүүлэн цутгахдаа гадаргууд тогтсон цементэн өнгөрийг арилгаж, бетон цутгахын өмнө сайтар услах шаардлагатай.
3. Хэв хашмал нь бат бэх, тогтвортой нөхцлөөр хангагдсан байх шаардлагатай бөгөөд бетоны бат бэх 70% хүрэхээс өмнө буюу 28 хоногоос өмнө хэв хашмалыг задалж авч болохгүй.
4. Бетон зуурмагаас холбогдох дүрмийн дагуу дээж авч төслийн маркад хүрч байгаа эсэхийг тодорхойлуулах шаардлагатай.
5. Цутгамал төмөр бетоны ажлыг гүйцэтгэхдээ БНбД 52-02-05, БНбД 52-01-10-н холбогдох заалтуудыг нарийн баримталбал зохино.

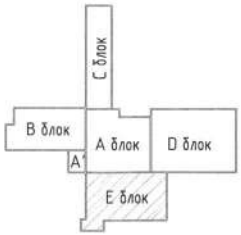

DC "ДҮКАТ" ХХК Ducat.dc@gmail.com 99109303, 99084477	Улаанбаатар хот, Хан-Уул дүүрэг, 14-р хороо, ЗДТГазар 59-Р СУРГУУЛИЙН БАРИЛГА /Е БЛОК/				
	Цутгамал төмөр бетон багана, дамнурууны байршлын схем /түвшин 7.10/				
	Инженер	Н.Мөнхбат	ЕГ Шифр: DC-24-А3-56	Масштаб: 1:200	Огноо: 2025-03 сар
	Гүйцэтгэсэн	С.Бямбадорж	ТГ Шифр:	Зургийн дугаар: ББ-260	Хуудас: 308
	Шалгасан	Г.Төмөрхуяг			

А3

БАГАНА, ДАМНУРУУНЫ БАЙРШЛЫН СХЕМ /ТҮВШИН 10.70/ М1:200

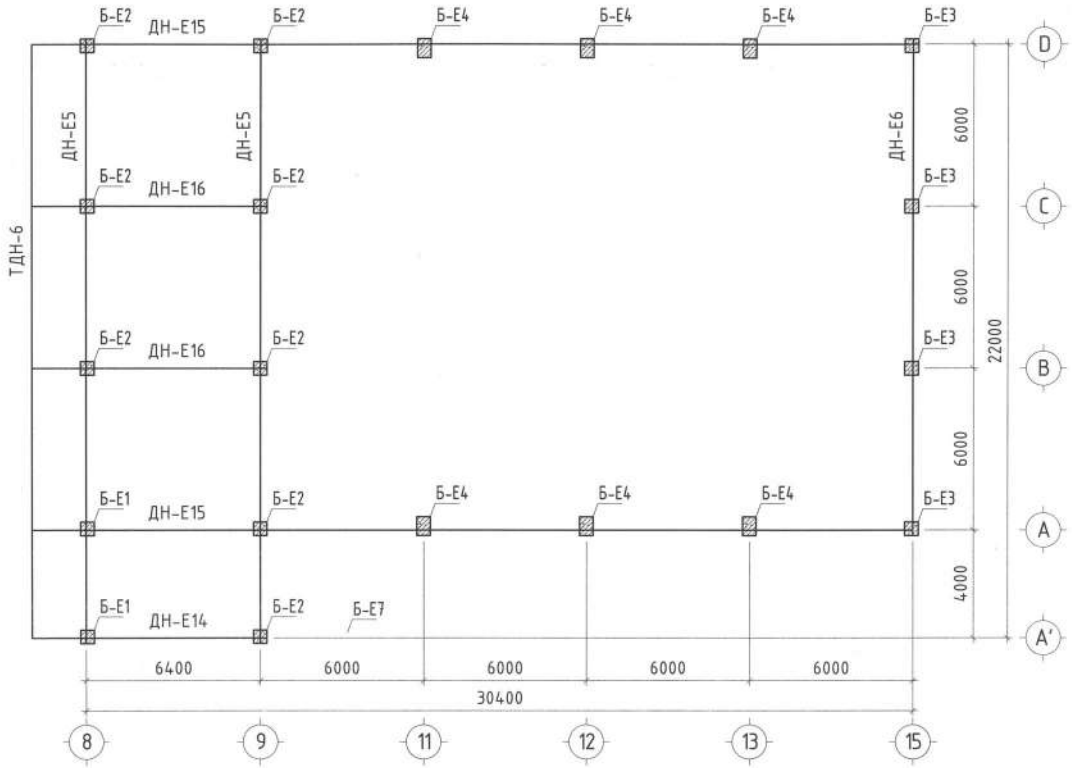

ТАЙЛБАР

1. Барилгын дээцын үндсэн бүтээц нь цутгамал төмөр бетон каркас байна. Төмөр бетон каркасыг B25 ангийн бетон, SD390, A240 ангийн арматураар зураг төсөлд тооцож тусгасан.
2. Каркасыг давхар тус бүрээр нь цутгах ба цутгалтын явцад гарах ажлын зааг буюу тасралтын дараа үргэлжлүүлэн цутгахдаа гадаргууд тогтсон цементэн өнгөрийг арилгаж, бетон цутгахын өмнө сайтар услах шаардлагатай.
3. Хэв хашмал нь бат бэх, тогтвортой нөхцлөөр хангагдсан байх шаардлагатай бөгөөд бетоны бат бэх 70% хүрэхээс өмнө буюу 28 хоногоос өмнө хэв хашмалыг задалж авч болохгүй.
4. Бетон зуурмагаас холбогдох дүрмийн дагуу дээж авч төслийн маркад хүрч байгаа эсэхийг тодорхойлуулах шаардлагатай.
5. Цутгамал төмөр бетоны ажлыг гүйцэтгэхдээ БНбД 52-02-05, БНбД 52-01-10-н холбогдох заалтуудыг нарийн баримталбал зохино.

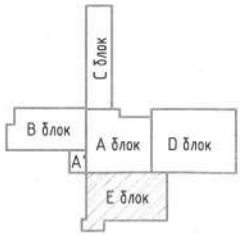

DC "ДУКАТ" ХХК Ducat.dc@gmail.com 99109303, 99084477	Улаанбаатар хот, Хан-Уул дүүрэг, 14-р хороо, ЗДТГазар 59-Р СУРГУУЛИЙН БАРИЛГА /Е БЛОК/				
	Цутгамал төмөр бетон багана, дамнурууны байршлын схем /түвшин 10.70/				
	Инженер	Н.Мөнхбат	ЕГ Шифр: DC-24-А3-56	Масштаб: 1:200	Огноо: 2025-03 сар
	Гүйцэтгэсэн	С.Бямбадорж	ТГ Шифр:	Зургийн дугаар: ББ-261	Хуудас: 308
	Шалгасан	Г.Төмөрхуяг			

А3

БАГАНА Б-Е1 М1:50

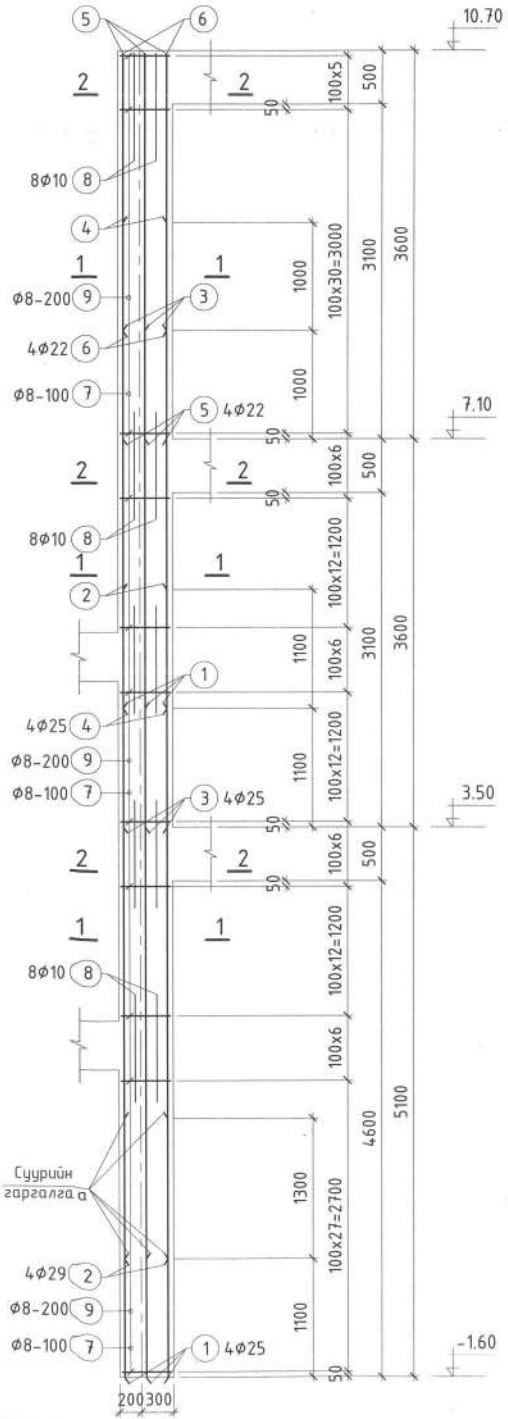

БАГАНА Б-Е2 М1:50

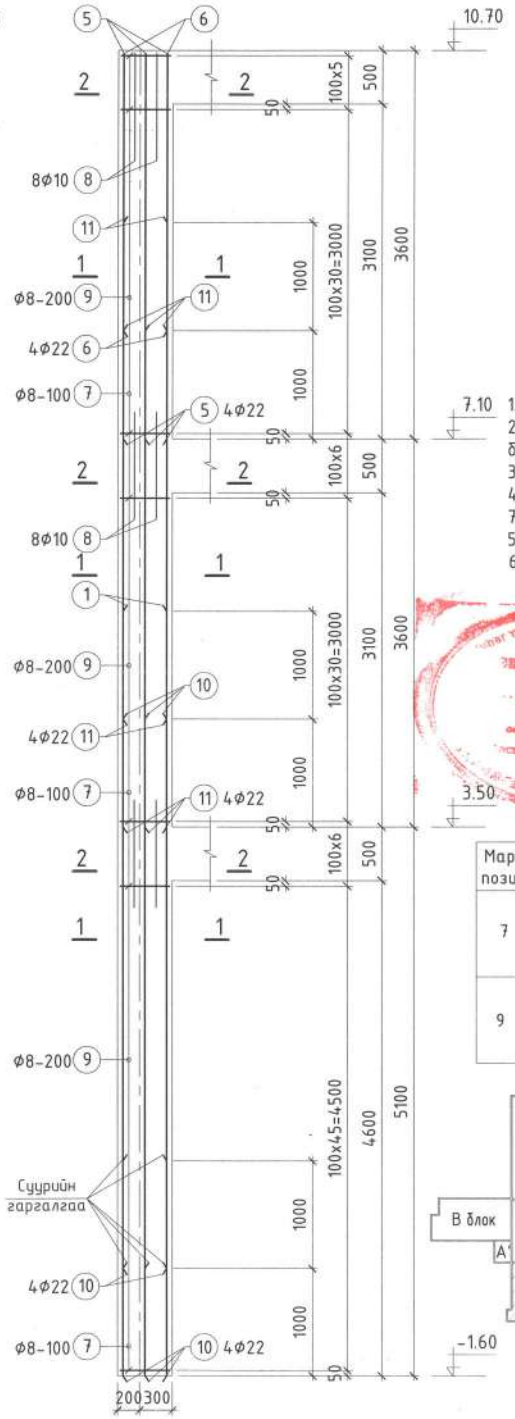

1-1 М1:25

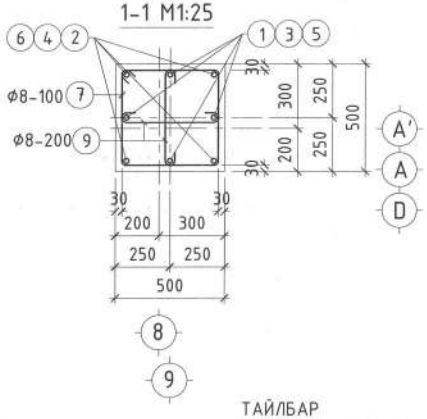

2-2 М1:25

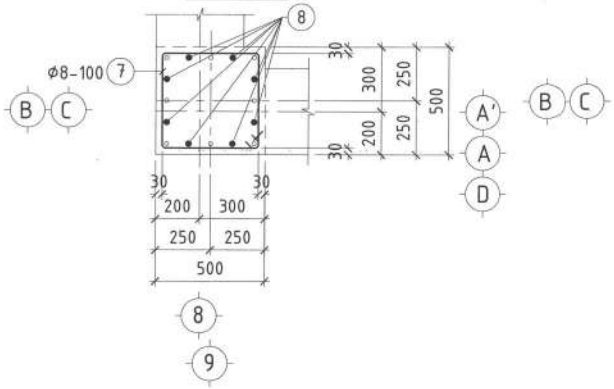

ТАЙЛБАР

1. Баганын ажлын арматурын анги SD390 байх ба хомутыг А240 ангийн арматураар тусгав.
2. Баганыг В25 ангийн бетоноор цутгахаар зураг төсөлд тусгасан ба цутгах бетоноос дээж авч маркыг тогтоолгосон байх шаардлагатай.
3. Баганын арматур болон бусад төмөр эдлэлүүд зэвэрч муудаагүй зөв хадгалагдсан байвал зохино.
4 Баганыг хучилт, дам нуруутай хамтад нь нэг хэв хашмалд цутгана. Цутгамал төмөр бетон эдлэхүүн бат бэхийнхээ 70%-ийг авсны дараа хэв хашмалыг авна.
5. Бетоныг хөлдөөх аргаар бэхжүүлэхийг хатуу хориглоно.
6. Цутгамал төмөр бетоны ажлыг БНбД 52-02-05, БНбД 52-01-10 -н заалтыг баримтлан гүйцэтгэнэ.

Марк позиц	Загвар
7	520 / 520 / 440 / 440
9	440 / 80 80

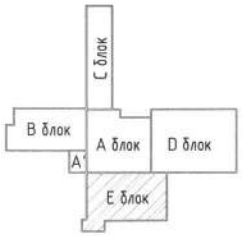

ЦУТГАМАЛ ТӨМӨР БЕТОН БҮТЭЭЦИЙН МАТЕРИАЛЫН ТҮҮВЭР

Поз	Тэмдэглэгээ	Нэр		Тоо ширх	Жин /кг/ Нэгж	Нийт
		Багана Б-Е1 /2ш/		2	583.09	1166.18
1	MNS JIS G 3112:2002	Ø 25 SD390	L= 6200	4	24.68	98.70
2	MNS JIS G 3112:2002	Ø 29 SD390	L= 6200	4	31.25	125.00
3	MNS JIS G 3112:2002	Ø 25 SD390	L= 4600	4	18.31	73.23
4	MNS JIS G 3112:2002	Ø 25 SD390	L= 4500	4	17.91	71.64
5	MNS JIS G 3112:2002	Ø 22 SD390	L= 3570	4	10.85	43.41
6	MNS JIS G 3112:2002	Ø 22 SD390	L= 2570	4	7.81	31.25
7	ГОСТ5781-82*	Ø 8 A240	L= 1920	118	0.758	89.49
8	MNS JIS G 3112:2002	Ø 10 SR235	L= 1000	40	0.56	22.40
9	ГОСТ5781-82*	Ø 8 A240	L= 600	118	0.237	27.97
		Материал В25 V=3.075 м3				
		Багана Б-Е2 /8ш/		8	470.50	3764.02
5	MNS JIS G 3112:2002	Ø 22 SD390	L= 3570	4	10.85	43.41
6	MNS JIS G 3112:2002	Ø 22 SD390	L= 2570	4	7.81	31.25
7	ГОСТ5781-82*	Ø 8 A240	L= 1920	123	0.758	93.28
8	MNS JIS G 3112:2002	Ø 10 SR235	L= 1000	24	0.56	13.44
9	ГОСТ5781-82*	Ø 8 A240	L= 600	122	0.237	28.91
10	MNS JIS G 3112:2002	Ø 22 SD390	L= 6100	8	18.54	148.34
11	MNS JIS G 3112:2002	Ø 22 SD390	L= 4600	8	13.98	111.86
		Материал В25 V=3.075 м3				

"ДУКАТ" ХХК
Ducat.dc@gmail.com
99109303, 99084477

Улаанбаатар хот, Хан-Уул дүүрэг, 14-р хороо, ЗДТГазар
59-Р СУРГУУЛИЙН БАРИЛГА /Е БЛОК/
Багана Б-Е1, Б-Е2

Инженер	Н.Мөнхбат	ЕГ Шифр: DC-24-А3-56	Масштаб: 1:50, 25	Огноо: 2025-03 сар
Гүйцэтгэсэн	С.Бямбадорж	ТГ Шифр:	Зургийн дугаар: ББ-262	Хуудас: 308
Шалгасан	Г.Төмөрхуяг			

А3

БАГАНА Б-Е3 М1:50

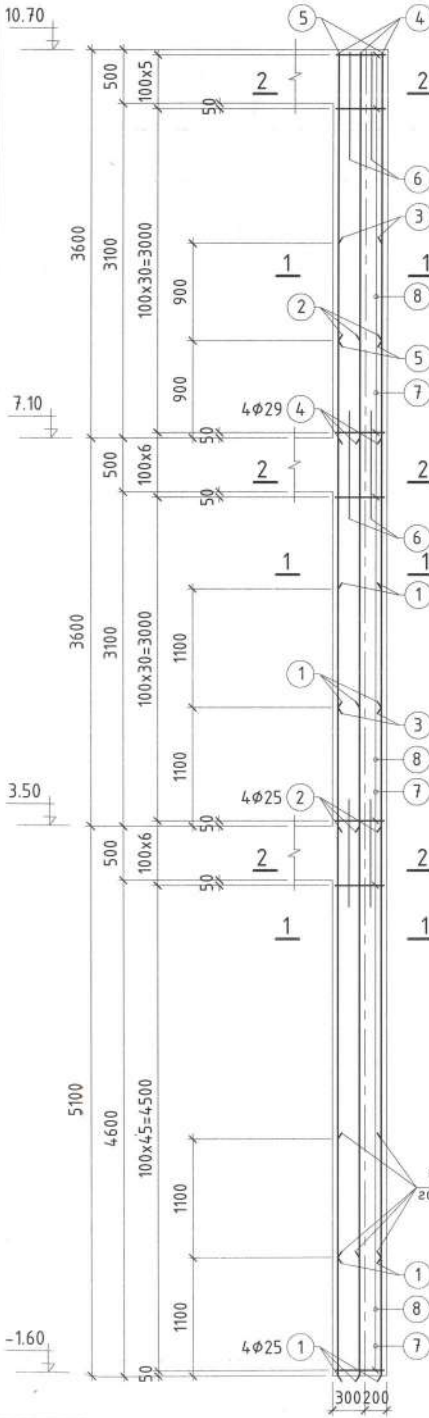

БАГАНА Б-Е4 М1:50

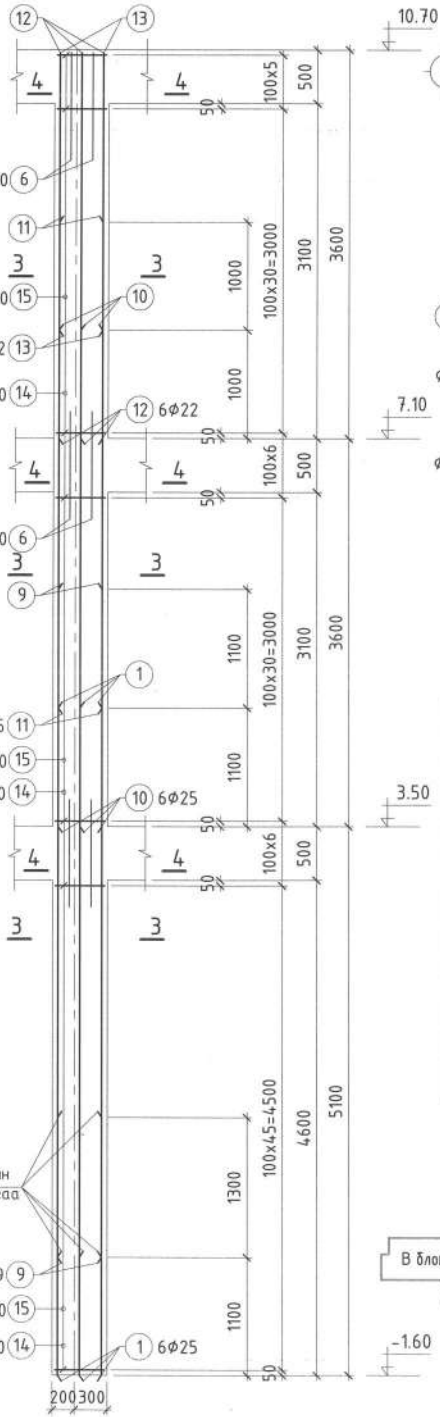

1-1 М1:25

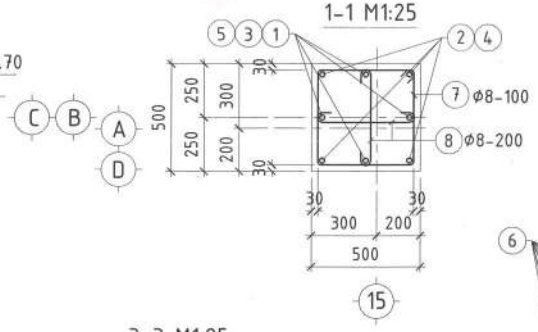

2-2 М1:25

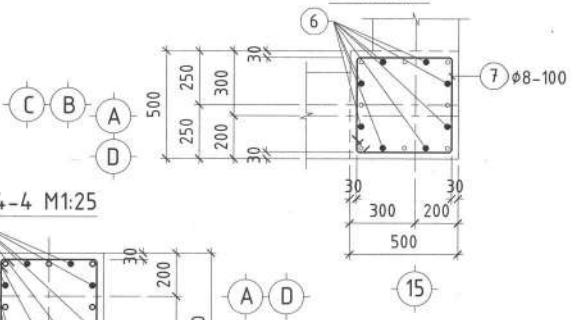

3-3 М1:25

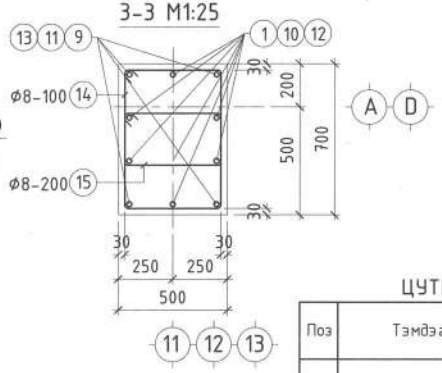

4-4 М1:25

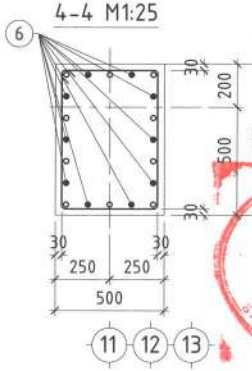

Марк позиц	Загвар
7	520 / 520 / 440 / 440
8	440 / 80 80
14	520 / 720 / 640 / 440
15	520 / 340 / 260 / 440

ЦУТГАМАЛ ТӨМӨР БЕТОН БҮТЭЭЦИЙН МАТЕРИАЛЫН ТҮҮВЭР

Поз	Тэмдэглэгээ	Нэр	Тоо шир	Жин /кг/ Нэгж	Нийт
	Багана Б-Е3 /4ш/		4	528.64	2114.55
1	MNS JIS G 3112:2002	Ø 25 SD390 L= 6200	8	24.68	197.41
2	MNS JIS G 3112:2002	Ø 25 SD390 L= 4500	4	17.89	71.56
3	MNS JIS G 3112:2002	Ø 25 SD390 L= 4300	4	17.11	68.46
4	MNS JIS G 3112:2002	Ø 19 SD390 L= 3570	4	7.95	31.80
5	MNS JIS G 3112:2002	Ø 19 SD390 L= 2670	4	5.95	23.78
6	MNS JIS G 3112:2002	Ø 10 SR235 L= 1000	24	0.56	13.44
7	ГОСТ5781-82*	Ø 8 A240 L= 1920	123	0.758	93.28
8	ГОСТ5781-82*	Ø 8 A240 L= 600	122	0.237	28.91
		Материал B25 V=3.075 м3			
	Багана Б-Е4 /6ш/		6	571.23	3427.36
1	MNS JIS G 3112:2002	Ø 25 SD390 L= 6200	6	24.68	148.06
6	MNS JIS G 3112:2002	Ø 10 SR235 L= 1000	30	0.56	16.80
9	MNS JIS G 3112:2002	Ø 29 SD390 L= 6200	4	32.13	128.52
10	MNS JIS G 3112:2002	Ø 25 SD390 L= 4600	6	18.31	109.85
11	MNS JIS G 3112:2002	Ø 25 SD390 L= 4500	4	17.91	71.64
12	MNS JIS G 3112:2002	Ø 22 SD390 L= 3570	6	10.85	65.11
13	MNS JIS G 3112:2002	Ø 22 SD390 L= 2570	4	7.81	31.25
14	ГОСТ5781-82*	Ø 8 A240 L= 2320	123	0.916	112.72
15	ГОСТ5781-82*	Ø 8 A240 L= 1560	122	0.616	75.18
		Материал B25 V=4.30 м3			

"ДУКАТ" ХХК
Ducat.dc@gmail.com
99109303, 99084477

Улаанбаатар хот, Хан-Уул дүүрэг, 14-р хороо, ЗДТГазар
59-Р СУРГУУЛИЙН БАРИЛГА /Е БЛОК/
Багана Б-Е3, Б-Е4

Инженер		Н.Мөнхбат	ЕГ Шифр: DC-24-А3-56	Масштаб: 1:50, 25	Огноо: 2025-03 сар
Гүйцэтгэсэн		С.Бямбадорж	ТГ Шифр:	Зургийн дугаар: ББ-263	Хуудас: 308
Шалгасан		Г.Төмөрхуяг			

А3

БАГАНА Б-Е5 М1:50

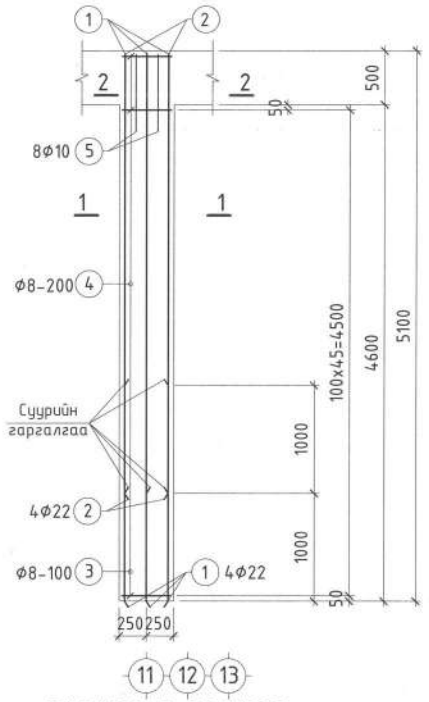

БАГАНА Б-Е6 М1:50

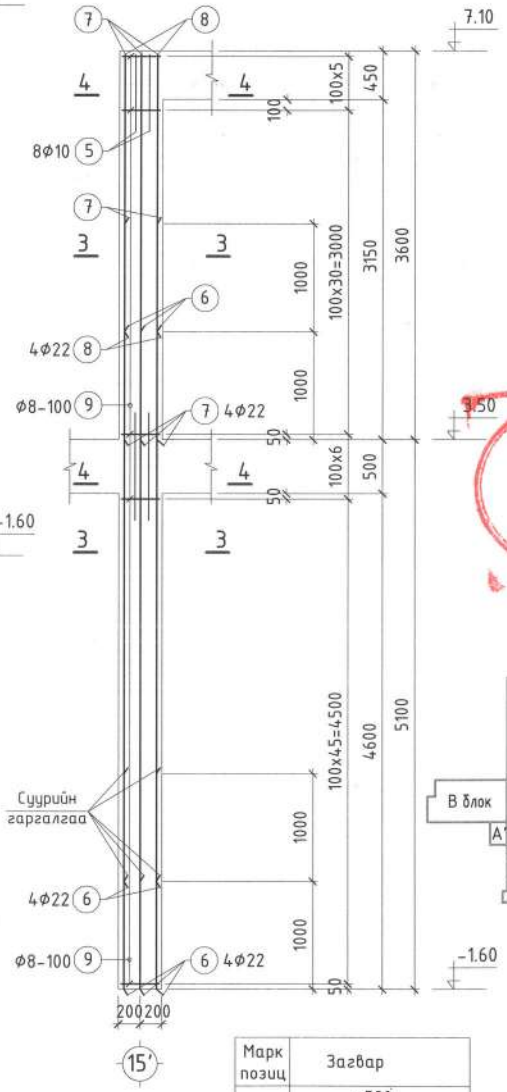

1-1 М1:25

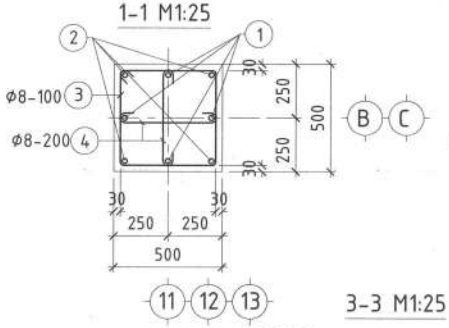

2-2 М1:25

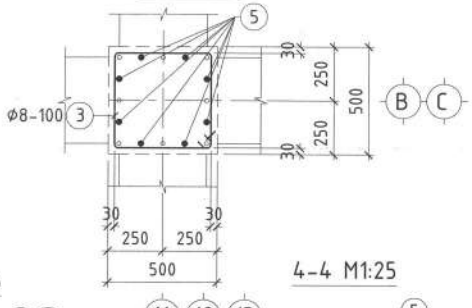

3-3 М1:25

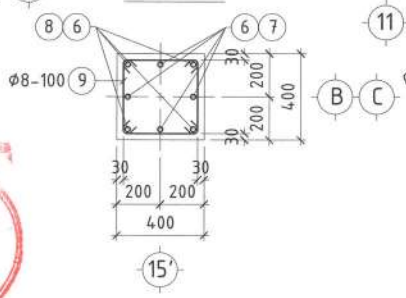

4-4 М1:25

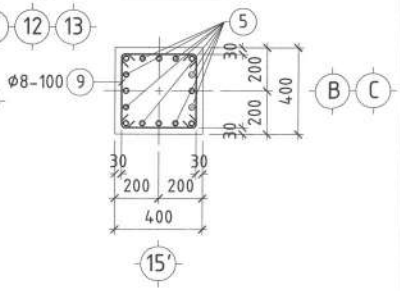

БАГАНА Б-Е7 М1:50

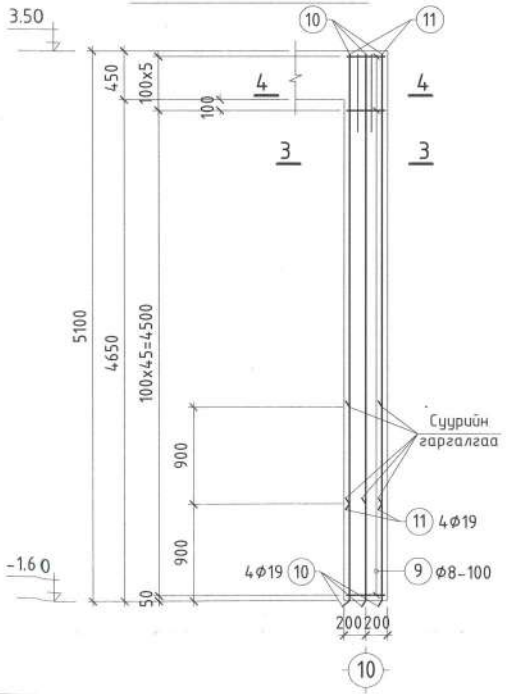

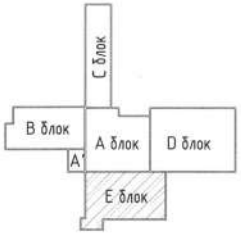

Марк позиц	Загвар
3	520 / 520 / 440 / 440
4	440 / 80 80
9	420 / 420 / 340 / 340

ЦУТГАМАЛ ТӨМӨР БЕТОН БҮТЭЭЦИЙН МАТЕРИАЛЫН ТҮҮВЭР

Поз	Тэмдэглэгээ	Нэр		Тоо ширх	Жин /кг/ Нэгж	Нийт
		Багана Б-Е5 /6ш/		6	166.14	996.86
1	MNS JIS G 3112:2002	Ø 22 SD390	L= 5070	4	15.41	61.65
2	MNS JIS G 3112:2002	Ø 22 SD390	L= 4070	4	12.37	49.49
3	ГОСТ5781-82*	Ø 8 A240	L= 1920	51	0.758	38.68
4	ГОСТ5781-82*	Ø 8 A240	L= 600	50	0.237	11.85
5	MNS JIS G 3112:2002	Ø 10 SR235	L= 1000	8	0.56	4.48
		Материал B25 V=1.28 м3				
		Багана Б-Е6 /2ш/		2	279.71	559.43
5	MNS JIS G 3112:2002	Ø 10 SR235	L= 1000	8	0.56	4.48
6	MNS JIS G 3112:2002	Ø 22 SD390	L= 6100	8	18.54	148.34
7	MNS JIS G 3112:2002	Ø 22 SD390	L= 3570	4	10.85	43.41
8	MNS JIS G 3112:2002	Ø 22 SD390	L= 2570	4	7.81	31.25
9	ГОСТ5781-82*	Ø 8 A240	L= 1520	87	0.600	52.23
		Материал B25 V=1.39 м3				
		Багана Б-Е7 /1ш/		1	98.01	98.01
9	ГОСТ5781-82*	Ø 8 A240	L= 1520	87	0.600	52.23
10	MNS JIS G 3112:2002	Ø 19 SD390	L= 2570	4	5.72	22.89
11	MNS JIS G 3112:2002	Ø 19 SD390	L= 2570	4	5.72	22.89
		Материал B25 V=0.816 м3				

"ДУКАТ" ХХК
Ducat.dc@gmail.com
99109303, 99084477

Улаанбаатар хот, Хан-Уул дүүрэг, 14-р хороо, ЗДТГазар
59-Р СУРГУУЛИЙН БАРИЛГА /Е БЛОК/
Багана Б-Е5, Б-Е6, Б-Е7

Инженер	Н.Мөнхбат	ЕГ Шифр: DC-24-А3-56	Масштаб: 1:50, 25	Огноо: 2025-03 сар
Гүйцэтгэсэн	С.Бямбадорж	ТГ Шифр:	Зургийн дугаар: ББ-264	Хуудас: 308
Шалгасан	Г.Төмөрхуяг			

ДАМ НУРУУ ДН-Е1 М1:50

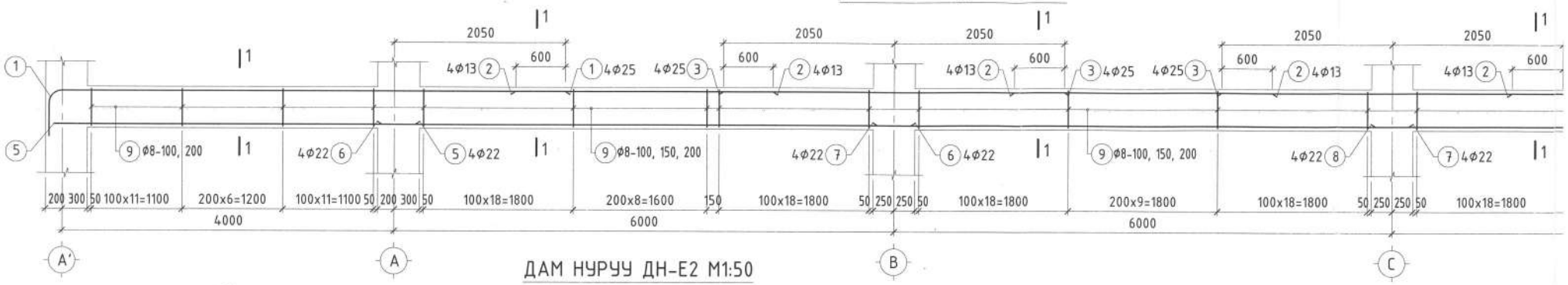

ДАМ НУРУУ ДН-Е2 М1:50

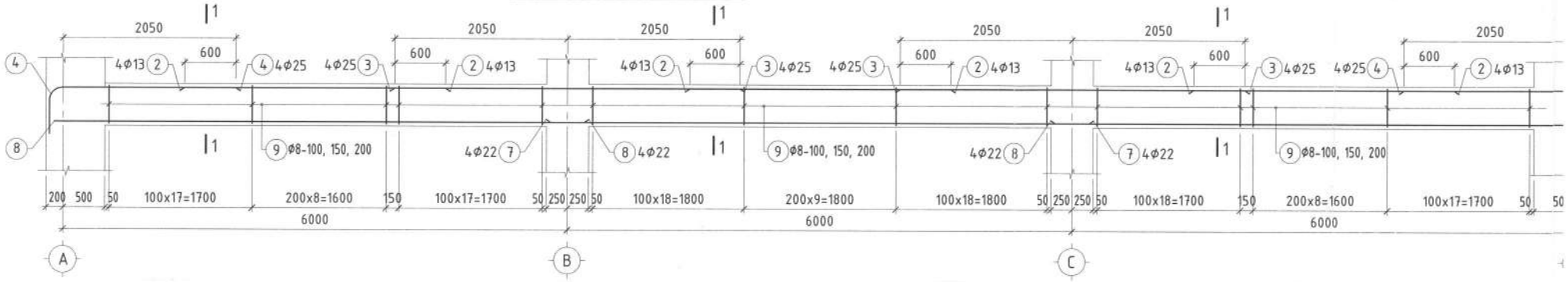

ЦУТГАМАЛ ТӨМӨР БЕТОН БҮТЭЭЦИЙН МАТЕРИАЛЫН ТҮҮВЭР

Поз	Тэмдэглэгээ	Нэр		Тоо шир	Жин /кг/ Нэгж	Нийт
	Дам нуруу ДН-Е1 /4ш/			4	851.76	3407.04
1	MNS JIS G 3112:2002	Ø 25 SD390	L= 6690	4	25.79	103.18
2	MNS JIS G 3112:2002	Ø 13 SD390	L= 3100	12	3.23	38.78
3	MNS JIS G 3112:2002	Ø 25 SD390	L= 4100	8	15.81	126.47
4	MNS JIS G 3112:2002	Ø 25 SD390	L= 2690	4	10.37	41.49
5	MNS JIS G 3112:2002	Ø 22 SD390	L= 4350	4	12.986	51.94
6	MNS JIS G 3112:2002	Ø 22 SD390	L= 6350	4	18.957	75.83
7	MNS JIS G 3112:2002	Ø 22 SD390	L= 6400	4	19.106	76.42
8	MNS JIS G 3112:2002	Ø 22 SD390	L= 6300	4	18.807	75.23
9	ГОСТ5781-82*	Ø 8 A240	L= 1520	322	0.815	262.43
		Материал B25 V=3.92 м3				
	Дам нуруу ДН-Е2 /2ш/			2	701.67	1403.33
2	MNS JIS G 3112:2002	Ø 13 SD390	L= 3100	12	3.23	38.78
3	MNS JIS G 3112:2002	Ø 25 SD390	L= 4100	8	15.81	126.47
4	MNS JIS G 3112:2002	Ø 25 SD390	L= 2690	8	10.37	82.97
7	MNS JIS G 3112:2002	Ø 22 SD390	L= 6400	4	19.106	76.42
8	MNS JIS G 3112:2002	Ø 22 SD390	L= 6300	8	18.807	150.46
9	ГОСТ5781-82*	Ø 8 A240	L= 1520	278	0.815	226.57
		Материал B25 V=3.22 м3				

1-1 М1:25

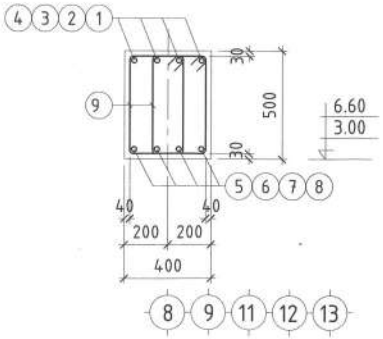

ХЭСГИЙН ТОДОРХОЙЛОЛТ

Марк позиц	Загвар
1	6060; 230; 400; R150
4	2060; 230; 400; R150
9	320; 520; 440; 240

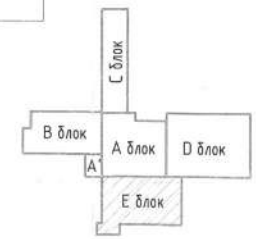

"ДУКАТ" ХХК
Ducat.dc@gmail.c
99109303, 99084

ДАМ НУРУУ ДН-Е1 М1:50

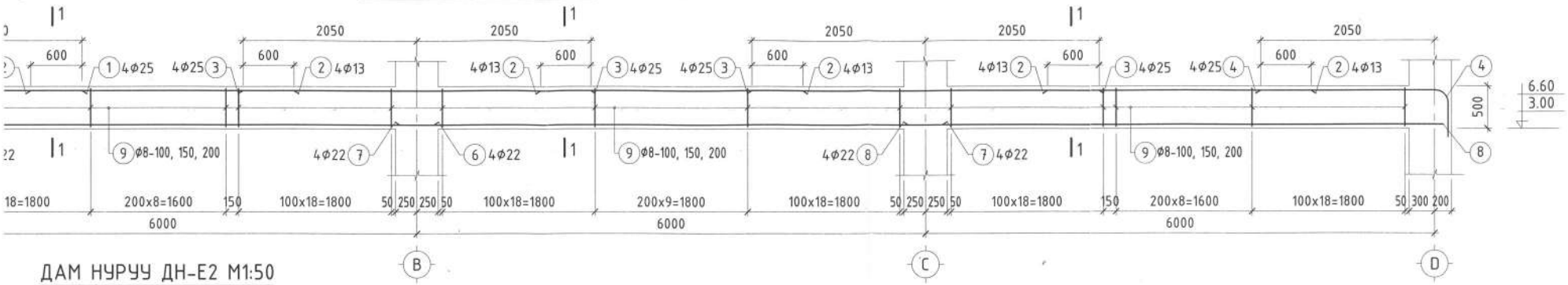

ДАМ НУРУУ ДН-Е2 М1:50

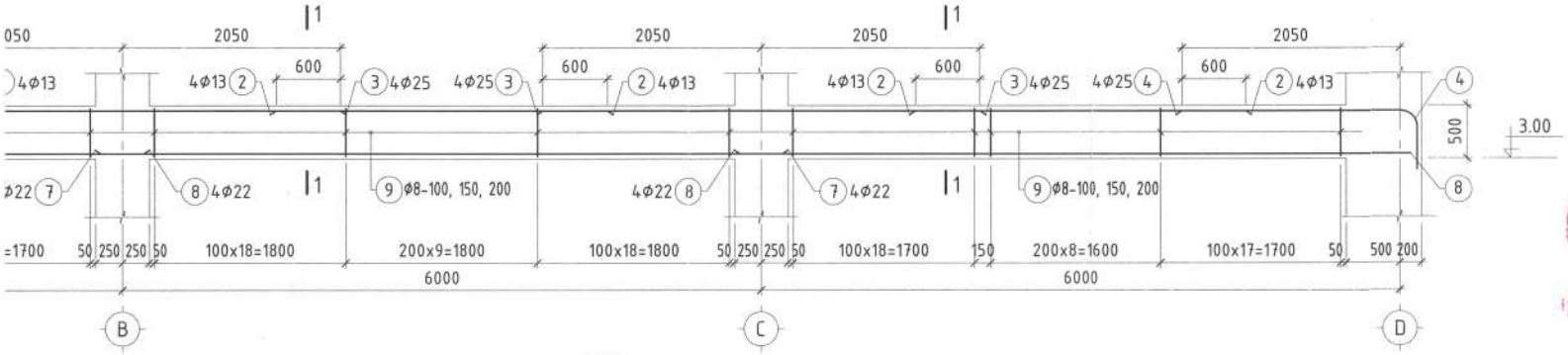

ЭКСПЕРТ № 41

ЛЫН ТҮҮВЭР

	Тоо	Жин /кг/	
	шир	Нэгж	Нийт
	4	851.76	3407.04
0	4	25.79	103.18
0	12	3.23	38.78
0	8	15.81	126.47
0	4	10.37	41.49
50	4	12.986	51.94
50	4	18.957	75.83
0	4	19.106	76.42
0	4	18.807	75.23
0	322	0.815	262.43
	2	701.67	1403.33
0	12	3.23	38.78
0	8	15.81	126.47
0	8	10.37	82.97
0	4	19.106	76.42
0	8	18.807	150.46
0	278	0.815	226.57

1-1 М1:25

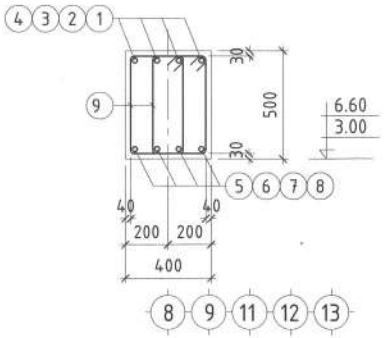

ХЭСГИЙН ТОДОРХОЙЛОЛТ

Марк позиц	Загвар
1	6060; 230; 400; R150
4	2060; 230; 400; R150
9	320; 520; 440; 240

ТАЙЛБАР

1. Дам нурууны ажлын арматурын анги SD390 байх ба хомутыг А240 ангийн арматураар тусгав.
2. Дам нурууг В25 ангийн бетоноор цутгахаар зураг төсөлд тусгасан ба рам цутгах бетоноос дээж авч маркыг тогтоолгосон байх шаардлагатай.
3. Дам нурууны арматур болон бусад төмөр эдлэлүүд зэвэрч муудаагүй зөв хадгалагдсан байвал зохино.
4 Дам нурууг хучилт, үндсэн дам нуруутай хамтад нь нэг хэв хашмалд цутгана. Цутгамал төмөр бетон эдлэхүүн бат бэхийнхээ 70%-ийг авсны дараа хэв хашмалыг авна.
5. Бетоныг хөлдөөх аргаар бэхжүүлэхийг хатуу хориглоно.
6. Цутгамал төмөр бетоны ажлыг БНБД 52-02-05, БНБД 52-01-10 -н заалтыг баримтлан гүйцэтгэнэ.

DC "ДУКАТ" ХХК Ducat.dc@gmail.com 99109303, 99084477	Улаанбаатар хот, Хан-Уул дүүрэг, 14-р хороо, ЗДТГазар 59-Р СУРГУУЛИЙН БАРИЛГА /Е БЛОК/				
	Дам нуруу ДН-Е1, ДН-Е2				
	Инженер	Н.Мөнхбат	ЕГ Шифр: DC-24-А3-56	Масштаб: 1:25,50	Огноо: 2025-03 сар
	Гүйцэтгэсэн	С.Бямбадорж			
	Шалгасан	Г.Төмөрхуяг	ТГ Шифр:	Зургийн дугаар: ББ-265	Хуудас: 308

А3.1

ДАМ НУРУУ ДН-Е4 М1:50

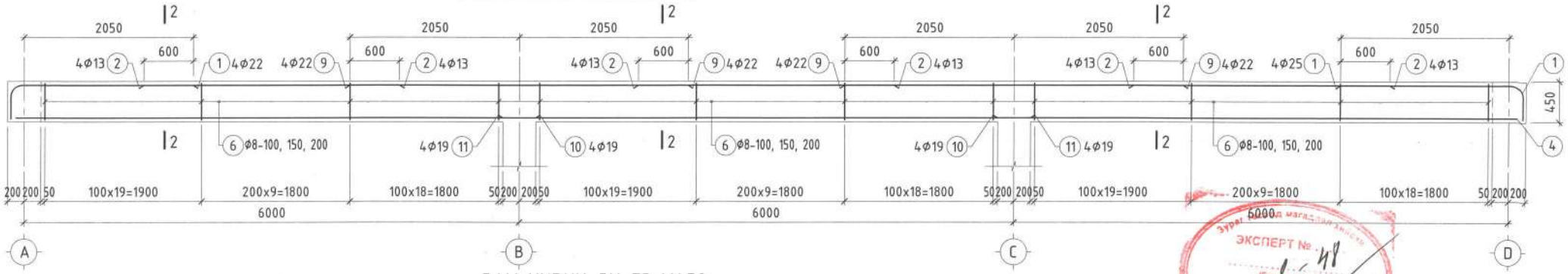

ДАМ НУРУУ ДН-Е3 М1:50

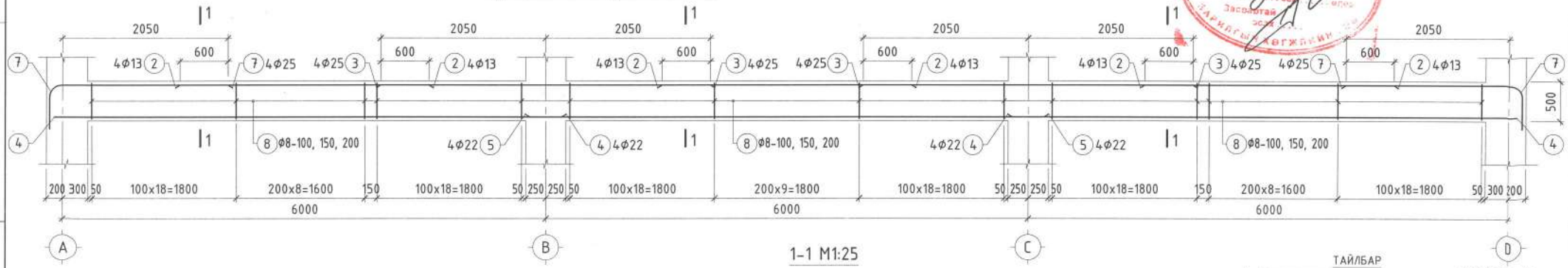

1-1 М1:25

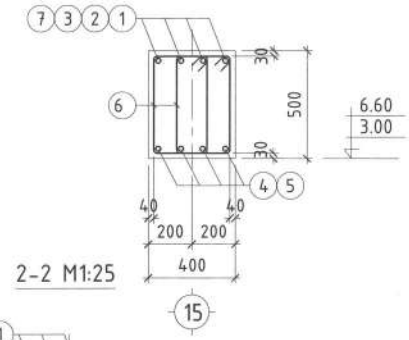

2-2 М1:25

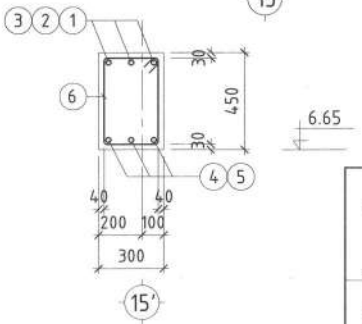

ЦУТГАМАЛ ТӨМӨР БЕТОН БҮТЭЭЦИЙН МАТЕРИАЛЫН ТҮҮВЭР

Поз	Тэмдэглэгээ	Нэр		Тоо шир	Жин /кг/ Нэгж	Нийт
	Дам нуруу ДН-Е4 /1ш/			1	481.97	481.97
1	MNS JIS G 3112:2002	Ø 22 SD390	L= 2560	8	7.64	61.14
2	MNS JIS G 3112:2002	Ø 13 SD390	L= 3100	12	3.23	38.78
6	ГОСТ5781-82*	Ø 8 A240	L= 1380	141	0.815	114.92
9	MNS JIS G 3112:2002	Ø 22 SD390	L= 4100	8	12.24	97.92
10	MNS JIS G 3112:2002	Ø 19 SD390	L= 6300	8	14.028	112.22
11	MNS JIS G 3112:2002	Ø 19 SD390	L= 6400	4	14.251	57.00
		Материал B25 V=2.27 м3				
	Дам нуруу ДН-Е3 /2ш/			2	701.67	1403.33
2	MNS JIS G 3112:2002	Ø 13 SD390	L= 3100	12	3.23	38.78
3	MNS JIS G 3112:2002	Ø 25 SD390	L= 4100	8	15.81	126.47
4	MNS JIS G 3112:2002	Ø 22 SD390	L= 6300	8	18.807	150.46
5	MNS JIS G 3112:2002	Ø 22 SD390	L= 6400	4	19.106	76.42
7	MNS JIS G 3112:2002	Ø 25 SD390	L= 2690	8	10.37	82.97
8	ГОСТ5781-82*	Ø 8 A240	L= 1520	278	0.815	226.57
		Материал B25 V=3.22 м3				

ХЭСГИЙН ТОДОРХОЙЛОЛТ

Марк позиц	Загвар
1	2080; 200; 280; R130
6	300; 470; 390; 220
7	2060; 230; 400; R150
8	320; 520; 440; 240

ТАЙЛБАР

1. Дам нурууны ажлын арматурын анги SD390 байх ба хомутыг A240 ангийн арматураар тусгав.
2. Дам нурууг B25 ангийн бетоноор цутгахаар зураг төсөлд тусгасан ба рам цутгах бетоноос дээж авч маркыг тогтоолгосон байх шаардлагатай.
3. Дам нурууны арматур болон бусад төмөр эдлэлүүд зэвэрч муудаагүй зөв хадгалагдсан байвал зохино.
4. Дам нурууг хучилт, үндсэн дам нурууг хамад нь нэг хэв хашмалд цутгана. Цутгамал төмөр бетон эдлэхүүн бат бэхийнхээ 70%-ийг авсны дараа хэв хашмалыг авна.
5. Бетоныг хөлдөөх аргаар бэхжүүлэхийг хатуу хориглоно.
6. Цутгамал төмөр бетоны ажлыг БНБД 52-02-03, БНБД 52-01-10 -н заалтыг баримтлан гүйцэтгэнэ.

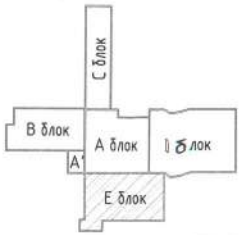

DC "ДУКАТ" ХХК Ducat.dc@gmail.com 99109303, 99084477	Улаанбаатар хот, Хан-Уул дүүрэг, 14-р хороо, ЗДТГазар 59-Р СУРГУУЛИЙН БАРИЛГА /Е БЛОК/ Дам нуруу ДН-Е3, ДН-Е4			
Инженер	Н.Мөнхбат	ЕГ Шифр: DC-24-A3-56	Масштаб: 1:25,50	Огноо: 2025-03 сар
Гүйцэтгэсэн	С.Бямбадорж	ТГ Шифр:	Зургийн дугаар: ББ-266	Хуудас: 308
Шалгасан	Г.Төмөрхуяг			

ЭКСПЕРТ № 1-49

ДАМ НУРУУ ДН-Е5 М1:50

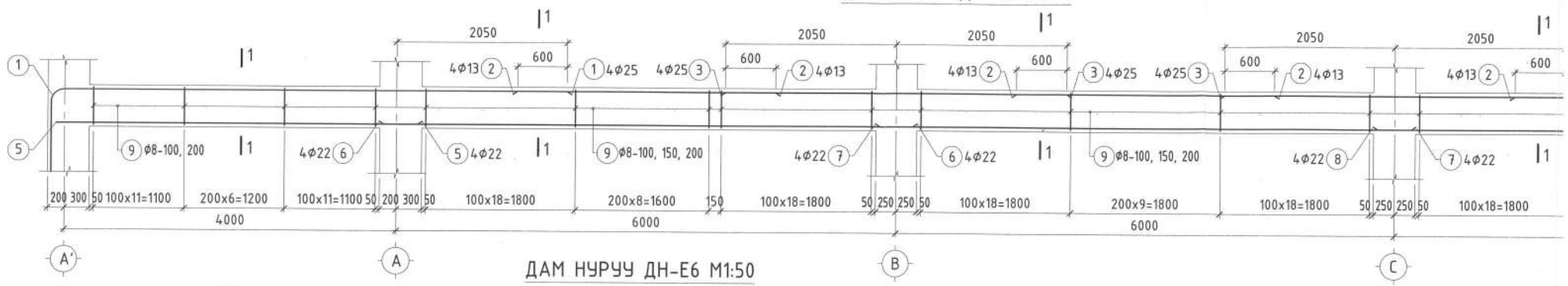

ДАМ НУРУУ ДН-Е6 М1:50

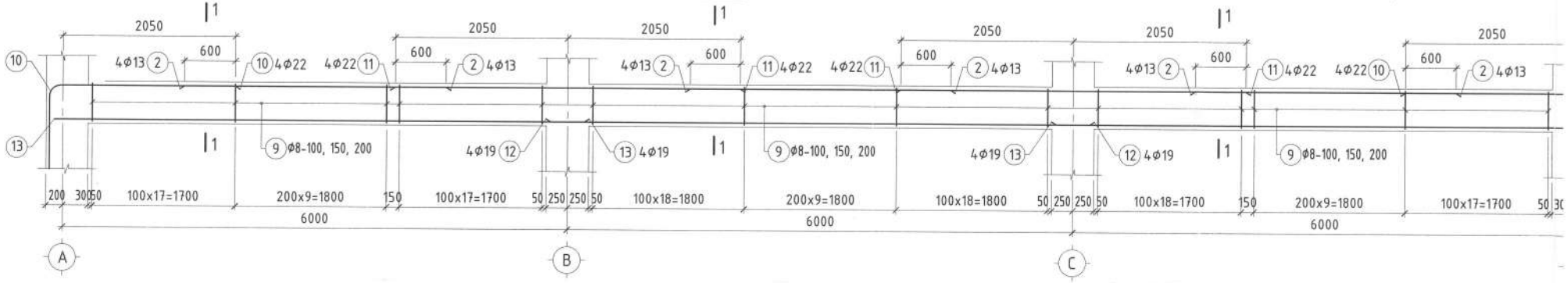

ЦУТГАМАЛ ТӨМӨР БЕТОН БҮТЭЭЦИЙН МАТЕРИАЛЫН ТҮҮВЭР

Поз	Тэмдэглэгээ	Нэр		Тоо шир	Жин /кг/ Нэгж	Жин /кг/ Нийт
	Дам нуруу ДН-Е5 /2ш/			2	876.44	1752.87
1	MNS JIS G 3112:2002	Ø 25 SD390	L= 7490	4	28.88	115.52
2	MNS JIS G 3112:2002	Ø 13 SD390	L= 3100	12	3.23	38.78
3	MNS JIS G 3112:2002	Ø 25 SD390	L= 4100	8	15.81	126.47
4	MNS JIS G 3112:2002	Ø 25 SD390	L= 3490	4	13.46	53.83
5	MNS JIS G 3112:2002	Ø 22 SD390	L= 4350	4	12.986	51.94
6	MNS JIS G 3112:2002	Ø 22 SD390	L= 6350	4	18.957	75.83
7	MNS JIS G 3112:2002	Ø 22 SD390	L= 6400	4	19.106	76.42
8	MNS JIS G 3112:2002	Ø 22 SD390	L= 6300	4	18.807	75.23
9	ГОСТ5781-82*	Ø 8 A240	L= 1520	322	0.815	262.43
		Материал B25 V=3.92 м3				
	Дам нуруу ДН-Е6 /1ш/			1	610.82	610.82
2	MNS JIS G 3112:2002	Ø 13 SD390	L= 3100	12	3.23	38.78
9	ГОСТ5781-82*	Ø 8 A240	L= 1520	278	0.815	226.57
10	MNS JIS G 3112:2002	Ø 22 SD390	L= 3280	8	9.79	78.33
11	MNS JIS G 3112:2002	Ø 22 SD390	L= 4100	8	12.24	97.92
12	MNS JIS G 3112:2002	Ø 19 SD390	L= 6400	4	14.251	57.00
13	MNS JIS G 3112:2002	Ø 19 SD390	L= 6300	8	14.028	112.22
		Материал B25 V=3.22 м3				

1-1 М1:25

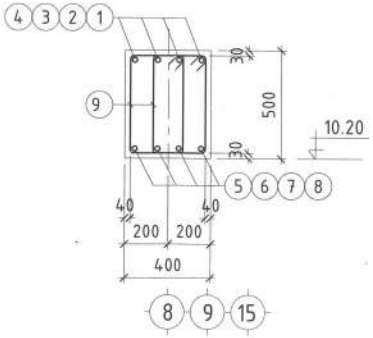

ХЭСГИЙН ТОДОРХОЙЛОЛТ

Марк позиц	Загвар
1	6060; 230; 1200; R150
10	2080; 200; 1000; R150
9	320; 520; 440; 240

"ДУКАТ" ХХК
Ducat.dc@gmail.c
99109303, 99084

ДАМ НУРУУ ДН-Е5 М1:50

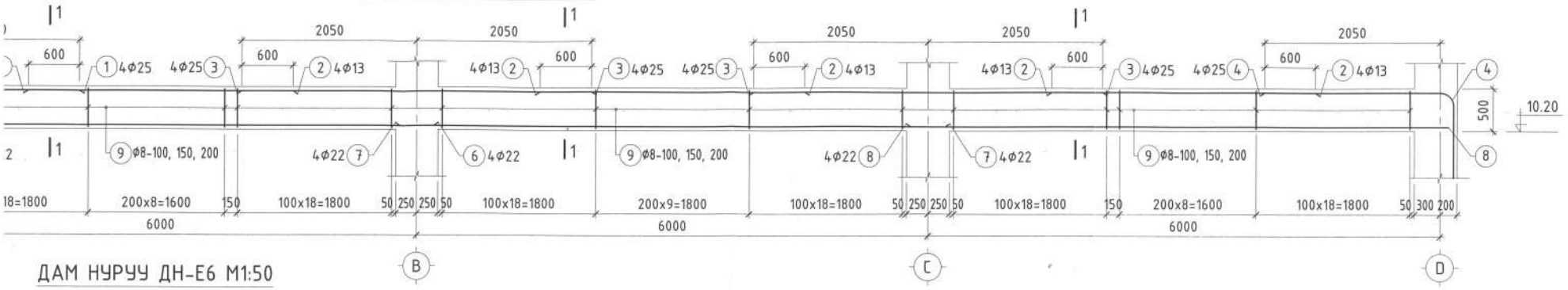

ДАМ НУРУУ ДН-Е6 М1:50

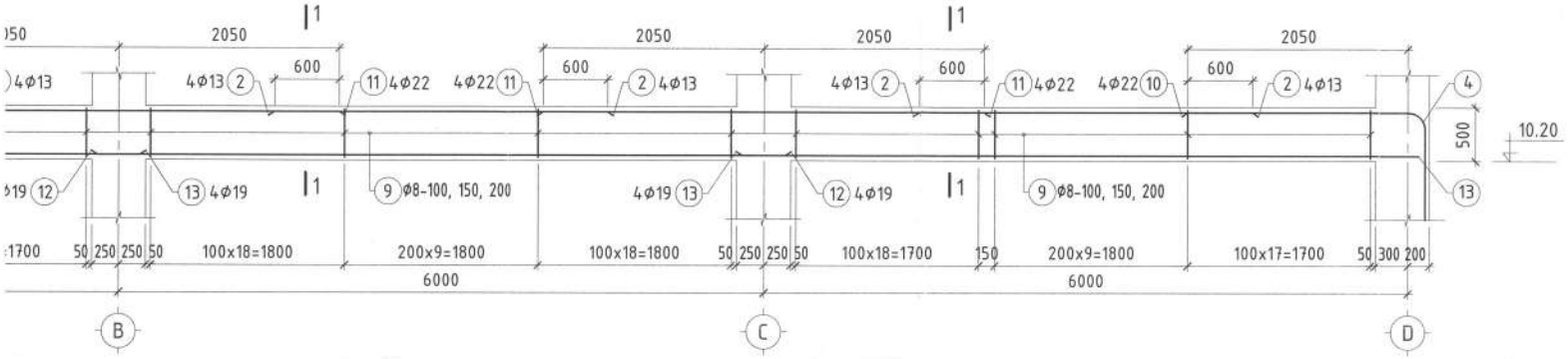

ЭКСПЕРТ

ЛЫН ТҮҮВЭР

	Тоо	Жин /кг/	
	шир	Нэгж	Нийт
	2	876.44	1752.87
0	4	28.88	115.52
0	12	3.23	38.78
0	8	15.81	126.47
0	4	13.46	53.83
0	4	12.986	51.94
0	4	18.957	75.83
0	4	19.106	76.42
0	4	18.807	75.23
0	322	0.815	262.43
	1	610.82	610.82
0	12	3.23	38.78
0	278	0.815	226.57
0	8	9.79	78.33
0	8	12.24	97.92
0	4	14.251	57.00
0	8	14.028	112.22

1-1 М1:25

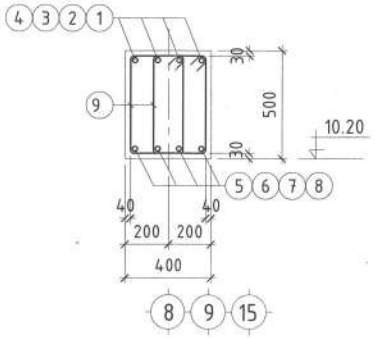

ХЭСГИЙН ТОДОРХОЙЛОЛТ

Марк позиц	Загвар
1	6060, 230, 1200, R150
10	2080, 200, 1000, R130
9	320, 520, 440, 240

ТАЙЛБАР

1. Дам нурууны ажлын арматурын анги SD390 байх ба хомутыг A240 ангийн арматураар тусгав.
2. Дам нурууг B25 ангийн бетоноор цутгахаар зураг төсөлд тусгасан ба рам цутгах бетоноос дээж авч маркыг тогтоолгосон байх шаардлагатай.
3. Дам нурууны арматур болон бусад төмөр эдлэлүүд зэвэрч муудаагүй зөв хадгалагдсан байвал зохино.
4 Дам нурууг хучилт, үндсэн дам нуруутай хамтад нь нэг хэв хашмалд цутгана. Цутгамал төмөр бетон эдлэхүүн бат бэхийнхээ 70%-ийг авсны дараа хэв хашмалыг авна.
5. Бетоныг хөлдөөх аргаар бэхжүүлэхийг хатуу хориглоно.
6. Цутгамал төмөр бетоны ажлыг БНБД 52-02-05, БНБД 52-01-10 -н заалтыг баримтлан гүйцэтгэнэ.

DC "ДУКАТ" ХХК Ducat.dc@gmail.com 99109303, 99084477	Улаанбаатар хот, Хан-Уул дүүрэг, 14-р хороо, ЗДТГазар 59-Р СУРГУУЛИЙН БАРИЛГА /Е БЛОК/				
	Дам нуруу ДН-Е5, ДН-Е6				
Инженер	Н.Мөнхбат	ЕГ Шифр: DC-24-A3-56	Масштаб: 1:25,50	Огноо: 2025-03 сар	
Гүйцэтгэсэн	С.Бямбадорж	ТГ Шифр:	Зургийн дугаар: ББ-267	Хуудас: 308	
Шалгасан	Г.Төмөрхуяг				

A3.1

ДАМ НУРУУ ДН-Е8 М1:50

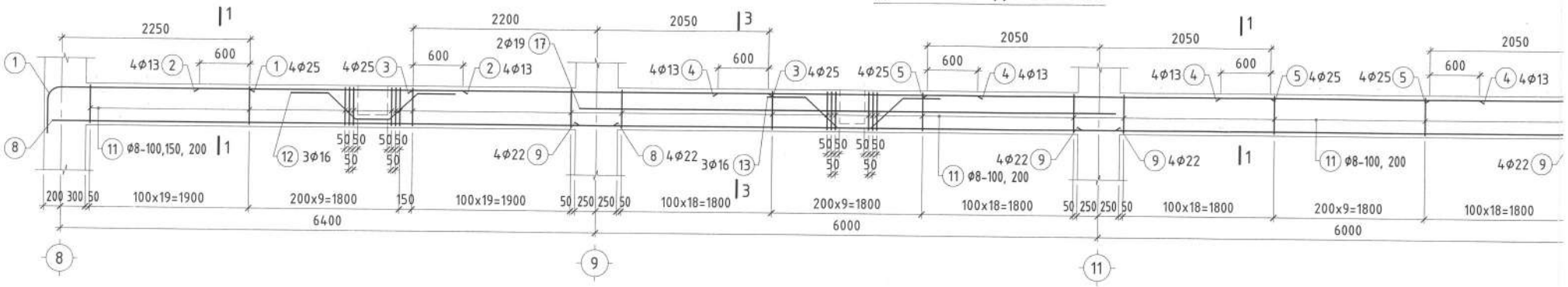

ДАМ НУРУУ ДН-Е7 М1:50

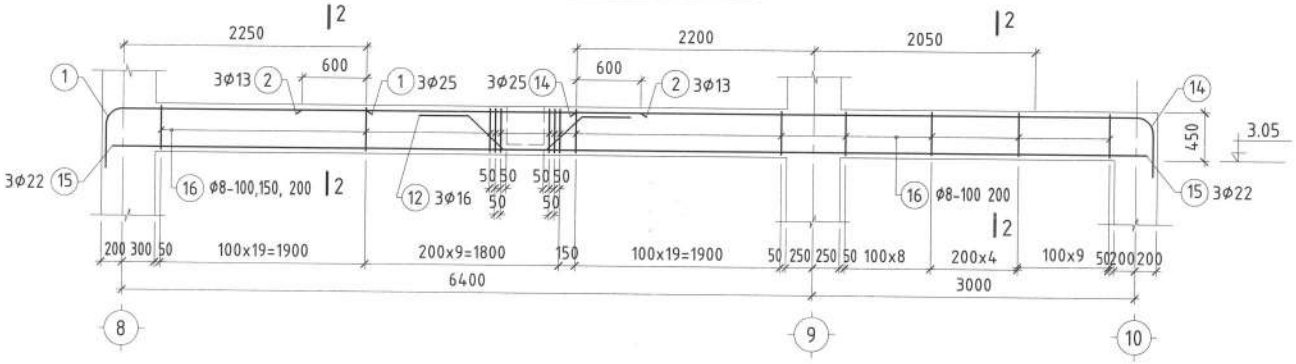

ХЭСГИЙН ТОДОРХОЙЛОЛТ

Марк позиц	Загвар
1	2260; 230; 400; R150
7	2110; 230; 400; R150
11	320; 520; 440; 240
12	450; 455; 137°; 455; 450; 400
13	450; 525; 137°; 525; 450; 350
14	5210; 230; 400; R150
16	300; 470; 390; 220

2-2 М1:25

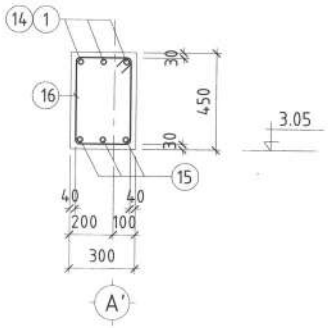

3-3 М1:25

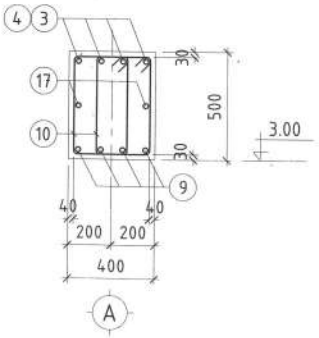

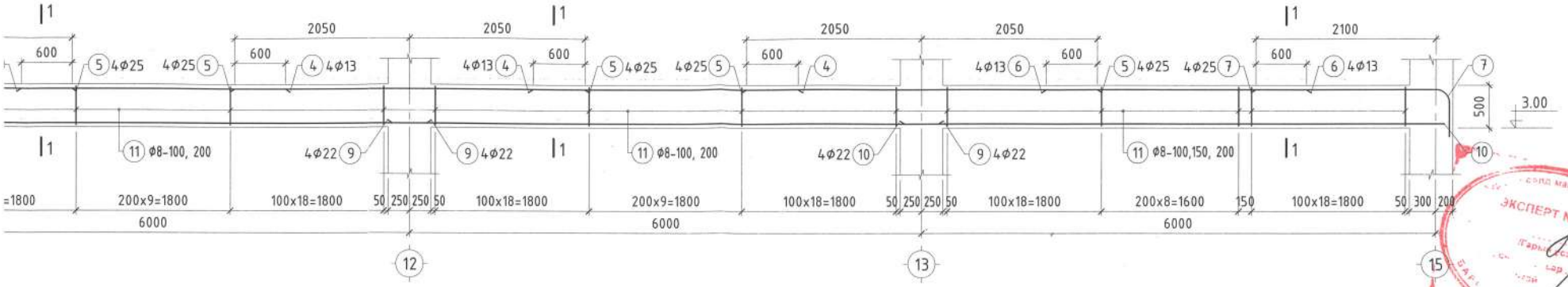

1-1 M1:25

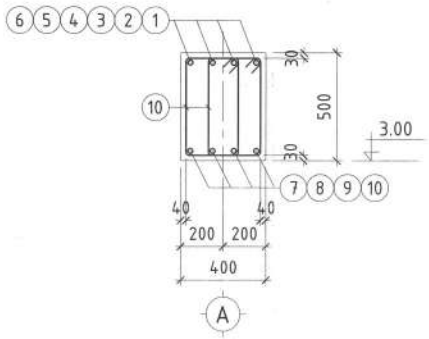

ЦУТГАМАЛ ТӨМӨР БЕТОН БҮТЭЭЦИЙН МАТЕРИАЛЫН ТҮҮВЭР

Поз	Тэмдэглэгээ	Нэр		Тоо ширх	Жин /кг/ Нэгж	Нийт
		Дам нуруу ДН-Е8 /1ш/		1	1220.87	1220.87
1	MNS JIS G 3112:2002	Ø 25 SD390	L= 2890	4	11.14	44.57
2	MNS JIS G 3112:2002	Ø 13 SD390	L= 3150	4	3.28	13.13
3	MNS JIS G 3112:2002	Ø 25 SD390	L= 4250	4	16.39	65.55
4	MNS JIS G 3112:2002	Ø 13 SD390	L= 3100	12	3.23	38.78
5	MNS JIS G 3112:2002	Ø 25 SD390	L= 4100	12	15.81	189.70
6	MNS JIS G 3112:2002	Ø 13 SD390	L= 3050	4	3.18	12.72
7	MNS JIS G 3112:2002	Ø 25 SD390	L= 2740	4	10.56	42.26
8	MNS JIS G 3112:2002	Ø 22 SD390	L= 6700	4	20.001	80.01
9	MNS JIS G 3112:2002	Ø 22 SD390	L= 6400	12	19.106	229.27
10	MNS JIS G 3112:2002	Ø 22 SD390	L= 6300	4	18.807	75.23
11	ГОСТ5781-82*	Ø 8 A240	L= 1520	466	0.815	379.79
12	MNS JIS G 3112:2002	Ø 16 SD390	L= 2210	3	3.490	10.47
13	MNS JIS G 3112:2002	Ø 16 SD390	L= 2300	3	3.632	10.90
17	MNS JIS G 3112:2002	Ø 19 SD390	L= 6400	2	14.251	28.50
		Материал B25 V=5.56 м3				
		Дам нуруу ДН-Е7 /1ш/		1	265.20	265.20
1	MNS JIS G 3112:2002	Ø 25 SD390	L= 2895	3	11.16	33.49
2	MNS JIS G 3112:2002	Ø 13 SD390	L= 3150	3	3.28	9.85
12	MNS JIS G 3112:2002	Ø 16 SD390	L= 2210	3	3.490	10.47
14	MNS JIS G 3112:2002	Ø 25 SD390	L= 5840	3	22.52	67.55
15	MNS JIS G 3112:2002	Ø 22 SD390	L= 9600	3	28.659	85.98
16	ГОСТ5781-82*	Ø 8 A240	L= 1380	71	0.815	57.87
		Материал B25 V=1.13 м3				

I ТОДОРХОЙЛОЛТ

Загвар

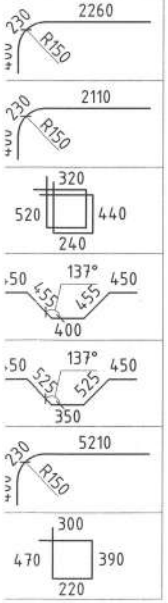

ТАЙЛБАР

1. Дам нурууны ажлын арматурын анги SD390 байх ба хомутыг A240 ангийн арматураар тусгав.
2. Дам нурууг B25 ангийн бетоноор цутгахаар зураг төсөлд тусгасан ба рам цутгах бетоноос дээж авч маркыг тогтоолгосон байх шаардлагатай.
3. Дам нурууны арматур болон бусад төмөр эдлэлүүд зэвэрч муудаагүй зөв хадгалагдсан байвал зохино.
4 Дам нурууг хучилт, үндсэн дам нурууттай хамтад нь нэг хэв хашмалд цутгана. Цутгамал төмөр бетон эдлэхүүн бат бэхийнхээ 70%-ийг авсны дараа хэв хашмалыг авна.
5. Бетоныг хөлдөөх аргаар бэхжүүлэхийг хатуу хориглоно.
6. Цутгамал төмөр бетоны ажлыг БНБД 52-02-05, БНБД 52-01-10 -н заалтыг баримтлан гүйцэтгэнэ.
7. Позиц-12, 13-г ТДН, ШДН-тай огтолцож байгаа хэсэгт хийнэ.

DC "ДҮКАТ" ХХК Ducat.dc@gmail.com 99109303, 99084477	Улаанбаатар хот, Хан-Уул дүүрэг, 14-р хороо, ЗДТГазар 59-Р СУРГУУЛИЙН БАРИЛГА /Е БЛОК/				
	Дам нуруу ДН-Е7, ДН-Е8				
	Инженер	Н.Мөнхбат	ЕГ Шифр: DC-24-A3-56	Масштаб: 1:25,50	Огноо: 2025-03 сар
	Гүйцэтгэсэн	С.Бямбаторж	ТГ Шифр:	Зургийн дугаар: ББ-268	Хуудас: 308
	Шалгасан	Г.Төмөрхуяг			

A3.1

ДАМ НУРУУ ДН-Е9 М1:50

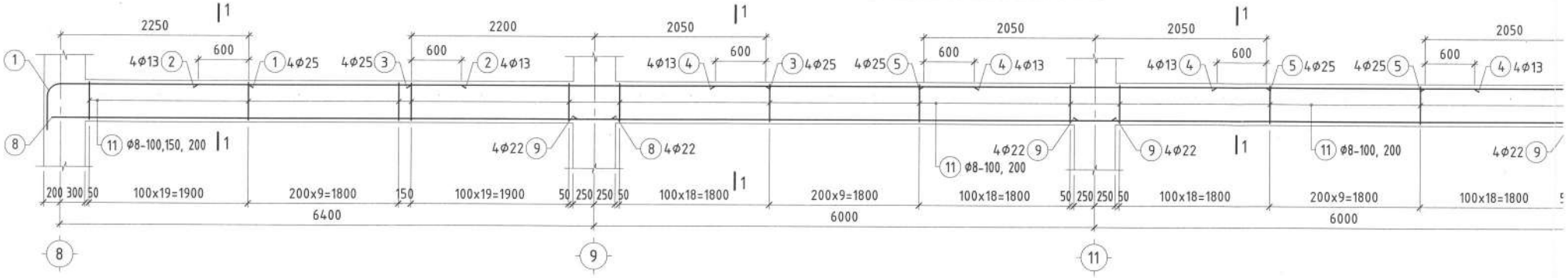

ДАМ НУРУУ ДН-Е10 М1:50

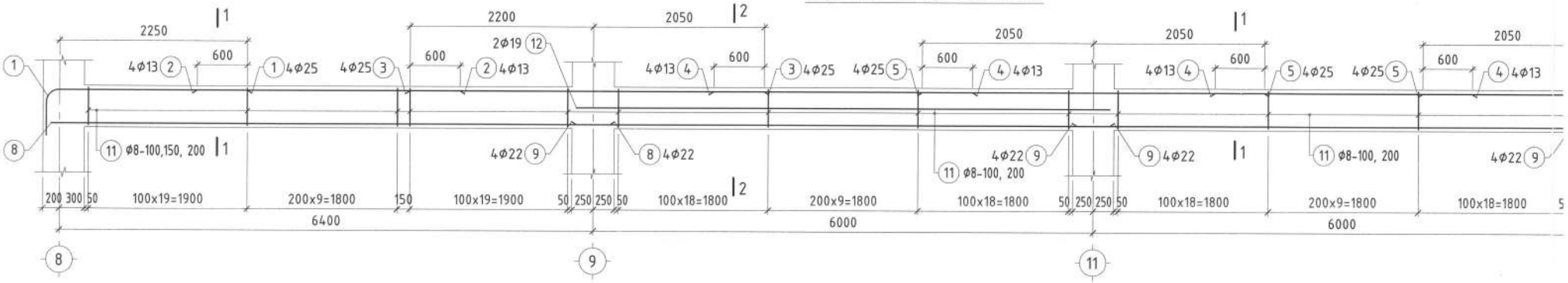

ЦУТГАМАЛ ТӨМӨР БЕТОН БҮТЭЭЦИЙН МАТЕРИАЛЫН ТҮҮВЭР

Поз	Тэмдэглэгээ	Нэр		Тоо	Жин /кг/	
				шир	Нэгж	Нийт
	Дам нуруу ДН-Е9 /2ш/			2	1167.74	2335.47
1	MNS JIS G 3112:2002	Ø 25 SD390	L= 2890	4	11.14	44.57
2	MNS JIS G 3112:2002	Ø 13 SD390	L= 3150	4	3.28	13.13
3	MNS JIS G 3112:2002	Ø 25 SD390	L= 4250	4	16.39	65.55
4	MNS JIS G 3112:2002	Ø 13 SD390	L= 3100	12	3.23	38.78
5	MNS JIS G 3112:2002	Ø 25 SD390	L= 4100	12	15.81	189.70
6	MNS JIS G 3112:2002	Ø 13 SD390	L= 3050	4	3.18	12.72
7	MNS JIS G 3112:2002	Ø 25 SD390	L= 2740	4	10.56	42.26
8	MNS JIS G 3112:2002	Ø 22 SD390	L= 6700	4	20.001	80.01
9	MNS JIS G 3112:2002	Ø 22 SD390	L= 6400	12	19.106	229.27
10	MNS JIS G 3112:2002	Ø 22 SD390	L= 6300	4	18.807	75.23
11	ГОСТ5781-82*	Ø 8 A240	L= 1520	462	0.815	376.53
		Материал B25 V=5.48 м3				

	Дам нуруу ДН-Е10 /1ш/			1	1400.42	1400.42
1	MNS JIS G 3112:2002	Ø 25 SD390	L= 2895	4	11.16	44.65
2	MNS JIS G 3112:2002	Ø 13 SD390	L= 3150	4	3.28	13.13
3	MNS JIS G 3112:2002	Ø 25 SD390	L= 4250	4	16.39	65.55
4	MNS JIS G 3112:2002	Ø 13 SD390	L= 3100	12	3.23	38.78
5	MNS JIS G 3112:2002	Ø 25 SD390	L= 4100	12	15.81	189.70
6	MNS JIS G 3112:2002	Ø 13 SD390	L= 3050	4	3.18	12.72
7	MNS JIS G 3112:2002	Ø 25 SD390	L= 2745	4	10.58	42.34
8	MNS JIS G 3112:2002	Ø 22 SD390	L= 6700	4	20.001	80.01
9	MNS JIS G 3112:2002	Ø 22 SD390	L= 6400	12	19.106	229.27
10	MNS JIS G 3112:2002	Ø 22 SD390	L= 6300	4	18.807	75.23
11	ГОСТ5781-82*	Ø 8 A240	L= 1520	466	0.815	379.79
12	MNS JIS G 3112:2002	Ø 22 SD390	L= 6400	12	19.106	229.27
		Материал B25 V=5.56 м3				

ХЭСГИЙН ТОДОРХОЙЛОЛТ

Марк позиц	Загвар
1	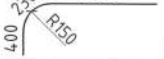
7	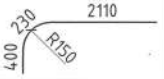
11	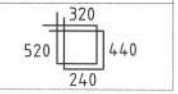

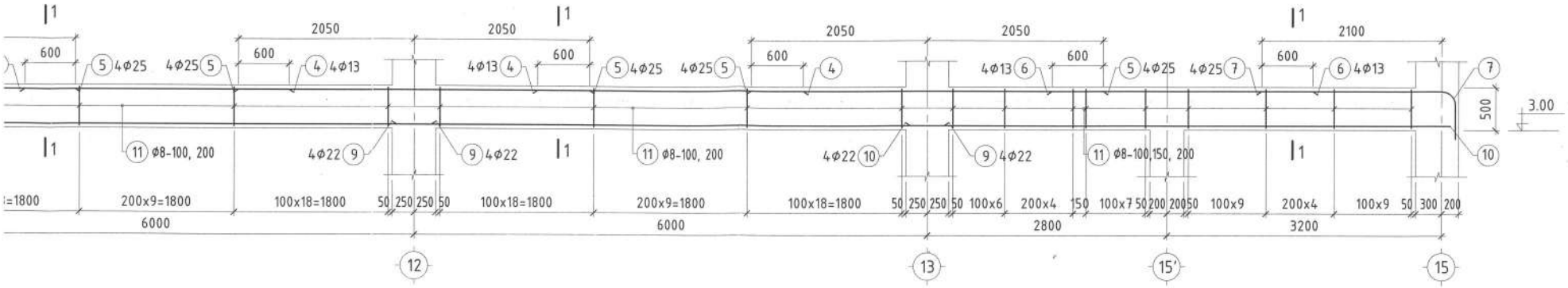

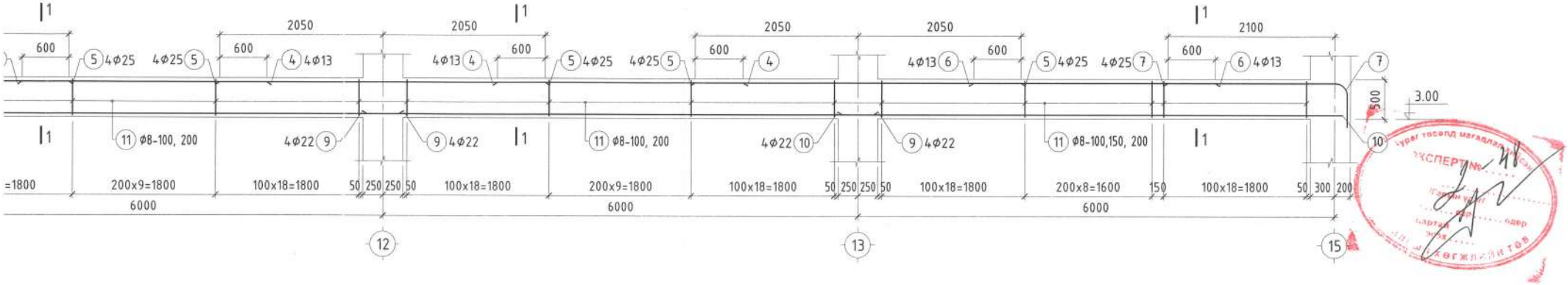

1-1 M1:25

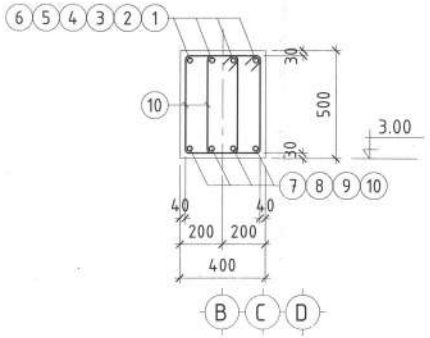

2-2 M1:25

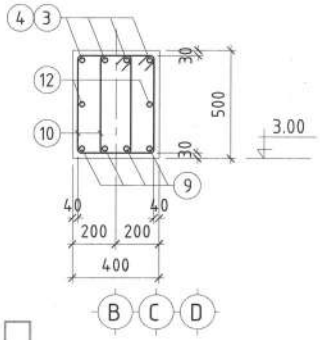

1400.42
44.65
13.13
65.55
38.78
189.70
12.72
42.34
80.01
229.27
75.23
379.79
229.27

ХЭСГИЙН ТОДОРХОЙЛОЛТ

Марк позиц	Загвар
1	2260; 230; 400; R150
7	2110; 230; 400; R150
11	320; 520; 440; 240

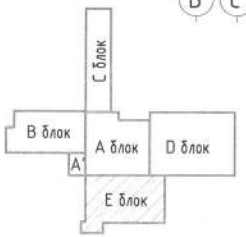

ТАЙЛБАР

1. Дам нурууны ажлын арматурын анги SD390 байх ба хомутыг A240 ангийн арматураар тусгав.
2. Дам нурууг B25 ангийн бетоноор цутгахаар зураг төсөлд тусгасан ба рам цутгах бетоноос дээж авч маркыг тогтоолгосон байх шаардлагатай.
3. Дам нурууны арматур болон бусад төмөр эдлэлүүд зэвэрч муудаагүй зөв хадгалагдсан байвал зохино.
4 Дам нурууг хучилт, үндсэн дам нуруутай хамтад нь нэг хэв хашмалд цутгана. Цутгамал төмөр бетон эдлэхүүн бат бэхийнхээ 70%-ийг авсны дараа хэв хашмалыг авна.
5. Бетоныг хөлдөөх аргаар бэхжүүлэхийг хатуу хориглоно.
6. Цутгамал төмөр бетоны ажлыг БНбД 52-02-05, БНбД 52-01-10 -н заалтыг баримтлан гүйцэтгэнэ.

DC "ДУКАТ" ХХК Ducat.dc@gmail.com 99109303, 99084477	Улаанбаатар хот, Хан-Уул дүүрэг, 14-р хороо, ЗДТГазар 59-Р СУРГУУЛИЙН БАРИЛГА /Е БЛОК/				
	Дам нуруу ДН-Е9, ДН-Е10				
Инженер		Н.Мөнхбат	ЕГ Шифр: DC-24-АЗ-56	Масштаб: 1:25,50	Огноо: 2025-03 сар
Гүйцэтгэсэн		С.Бямбадорж	ТГ Шифр:	Зургийн дугаар: ББ-269	Хуудас: 308
Шалгасан		Г.Төмөрхуяг			

АЗ.1

ДАМ НУРУУ ДН-Е12 М1:50

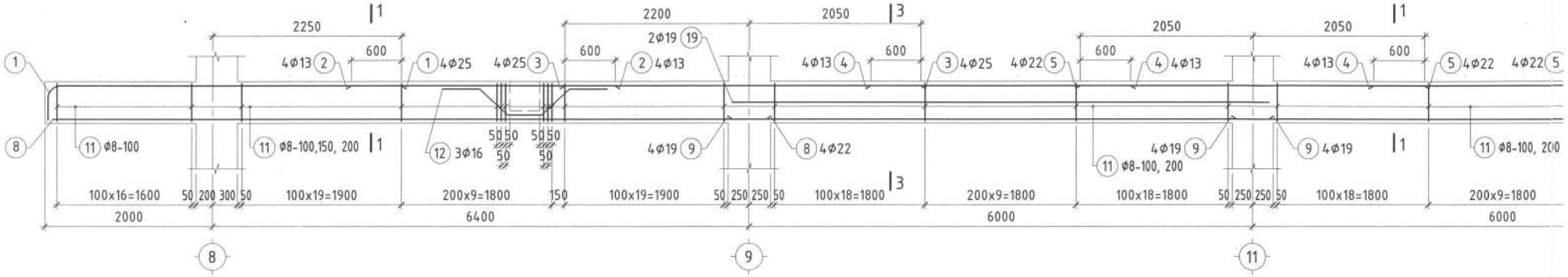

ДАМ НУРУУ ДН-Е11 М1:50

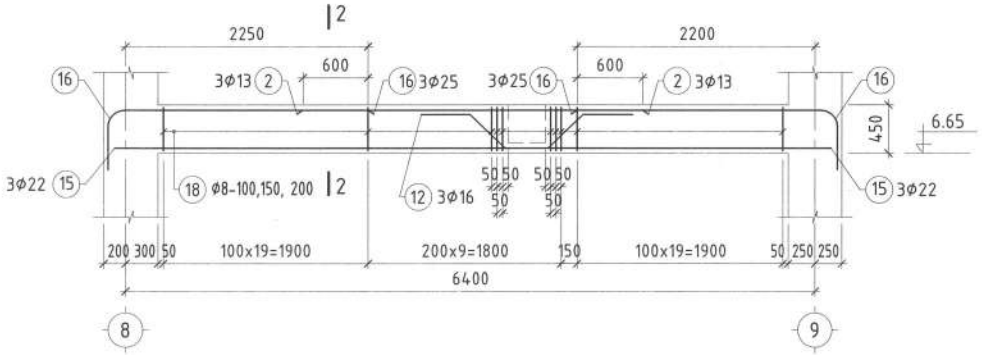

ДАМ НУРУУ ДН-Е13 М1:50

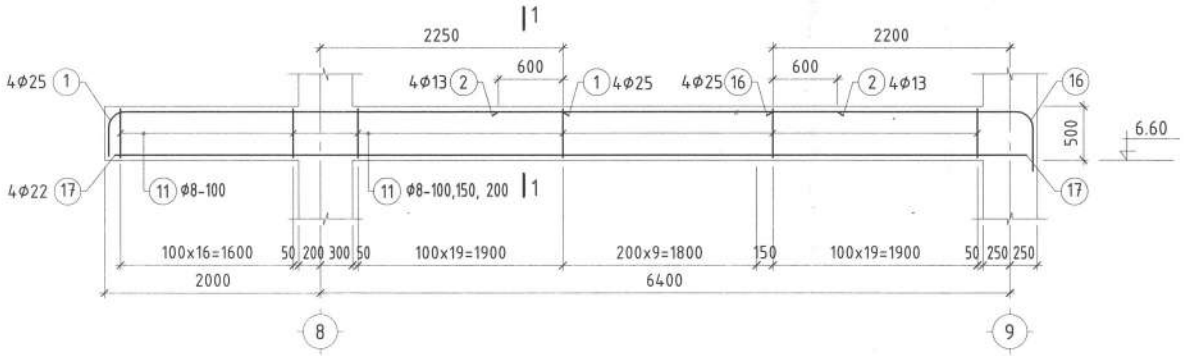

ЦУТГАМАЛ ТӨМӨР БЕТОН БҮТЭЭЦИЙН МАТЕРИАЛЫН ТҮҮВЭР

Поз	Тэмдэглэгээ	Нэр	Тоо	Жин /кг/	
			шир	Нэгж	Нийт
	Дам нуруу ДН-Е12 /2ш/		2	1187.87	2375.74
1	MNS JIS G 3112:2002	Ø 25 SD390 L= 4550	4	17.54	70.17
2	MNS JIS G 3112:2002	Ø 13 SD390 L= 3150	4	3.28	13.13
3	MNS JIS G 3112:2002	Ø 25 SD390 L= 4250	4	16.39	65.55
4	MNS JIS G 3112:2002	Ø 13 SD390 L= 3100	12	3.23	38.78
5	MNS JIS G 3112:2002	Ø 22 SD390 L= 4100	8	12.24	97.92
6	MNS JIS G 3112:2002	Ø 13 SD390 L= 3050	4	3.18	12.72
7	MNS JIS G 3112:2002	Ø 25 SD390 L= 2740	4	10.56	42.26
8	MNS JIS G 3112:2002	Ø 22 SD390 L= 6700	4	20.001	80.01
9	MNS JIS G 3112:2002	Ø 19 SD390 L= 6400	12	14.253	171.04
10	MNS JIS G 3112:2002	Ø 22 SD390 L= 6300	4	18.807	75.23
11	ГОСТ5781-82*	Ø 8 A240 L= 1520	500	0.815	407.50
12	MNS JIS G 3112:2002	Ø 16 SD390 L= 2260	3	3.569	10.71
13	MNS JIS G 3112:2002	Ø 16 SD390 L= 2350	3	3.711	11.13
18	MNS JIS G 3112:2002	Ø 25 SD390 L= 4100	4	15.81	63.23
19	MNS JIS G 3112:2002	Ø 19 SD390 L= 6400	2	14.251	28.50
		Материал B25 V=5.92 м3			
	Дам нуруу ДН-Е11 /1ш/		1	317.45	317.45
2	MNS JIS G 3112:2002	Ø 13 SD390 L= 3150	4	3.28	13.13
12	MNS JIS G 3112:2002	Ø 16 SD390 L= 2210	3	3.490	10.47
14	MNS JIS G 3112:2002	Ø 25 SD390 L= 5840	4	22.52	90.07
15	MNS JIS G 3112:2002	Ø 22 SD390 L= 9600	4	28.659	114.63
16	MNS JIS G 3112:2002	Ø 25 SD390 L= 2890	8	11.14	89.14
17	ГОСТ5781-82*	Ø 8 A240 L= 1380	49	0.815	39.94
		Материал B25 V=0.79 м3			
	Дам нуруу ДН-Е13 /2ш/		2	344.59	689.18
1	MNS JIS G 3112:2002	Ø 25 SD390 L= 4555	4	17.56	70.25
2	MNS JIS G 3112:2002	Ø 13 SD390 L= 3150	4	3.28	13.13
11	ГОСТ5781-82*	Ø 8 A240 L= 1520	142	0.815	115.73
16	MNS JIS G 3112:2002	Ø 25 SD390 L= 2890	4	11.14	44.57
17	MNS JIS G 3112:2002	Ø 22 SD390 L= 8450	4	25.226	100.90
		Материал B25 V=1.53 м3			

12 M1:50

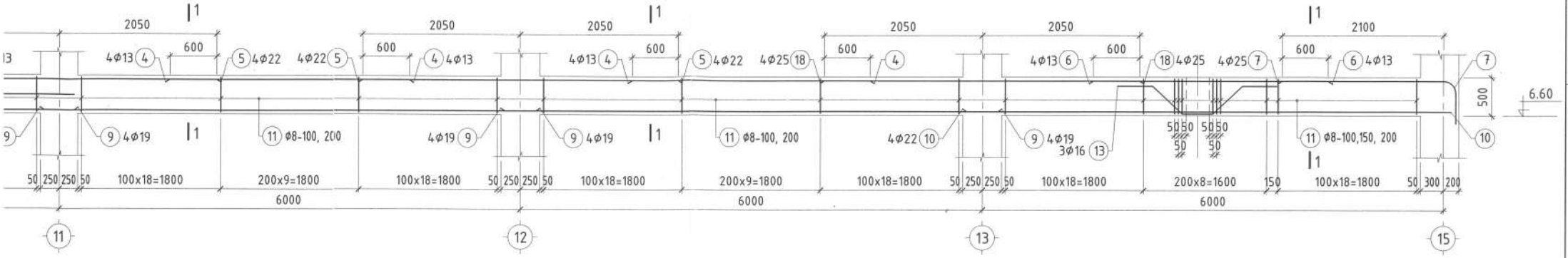

ТЭЭЦИЙН МАТЕРИАЛЫН ТҮҮВЭР

Нэр	Тоо шир	Жин /кг/ Нэгж	Нийт
/2ш/	2	1187.87	2375.74
L= 4550	4	17.54	70.17
L= 3150	4	3.28	13.13
L= 4250	4	16.39	65.55
L= 3100	12	3.23	38.78
L= 4100	8	12.24	97.92
L= 3050	4	3.18	12.72
L= 2740	4	10.56	42.26
L= 6700	4	20.001	80.01
L= 6400	12	14.253	171.04
L= 6300	4	18.807	75.23
L= 1520	500	0.815	407.50
L= 2260	3	3.569	10.71
L= 2350	3	3.711	11.13
L= 4100	4	15.81	63.23
L= 6400	2	14.251	28.50
ıл B25 V=5.92 м3			
/1ш/	1	317.45	317.45
L= 3150	4	3.28	13.13
L= 2210	3	3.490	10.47
L= 5840	4	22.52	90.07
L= 9600	4	28.659	114.63
L= 2890	8	11.14	89.14
L= 1380	49	0.815	39.94
ıл B25 V=0.79 м3			
/2ш/	2	344.59	689.18
L= 4555	4	17.56	70.25
L= 3150	4	3.28	13.13
L= 1520	142	0.815	115.73
L= 2890	4	11.14	44.57
L= 8450	4	25.226	100.90
ıл B25 V=1.53 м3			

3-3 M1:25

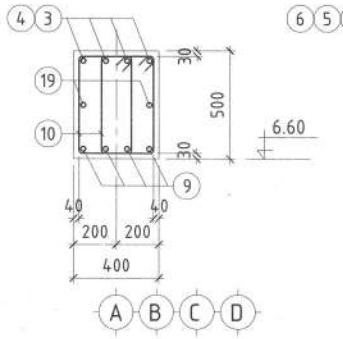

1-1 M1:25

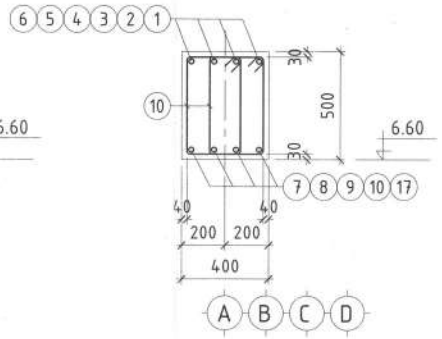

2-2 M1:25

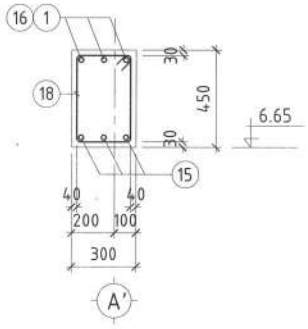

ХЭСГИЙН ТОДОРХОЙЛОЛТ

Марк позиц	Загвар
1	4060; 230; 260; R150
7	2110; 230; 400; R150
11	320; 520; 440; 240
12	450; 455; 137°; 455; 450; 450
13	450; 525; 137°; 525; 450; 400
14	5210; 230; 400; R150
16	2260; 230; 400; R150
18	300; 470; 390; 220

ТАЙЛБАР

1. Дам нурууны ажлын арматурын анги SD390 байх ба хомутыг A240 ангийн арматураар тусгав.
2. Дам нурууг B25 ангийн бетоноор цутгахаар зураг төсөл тусгасан ба рам цутгах бетоноос дээж авч маркыг тогтоолгосон байх шаардлагатай.
3. Дам нурууны арматур болон бусад төмөр эдлэлүүд зэвэрч муудаагүй зөв хадгалагдсан байвал зохино.
4 Дам нурууг хучилт, үндсэн дам нуруутай хамтад нь нэг хэв хашмалд цутгана. Цутгамал төмөр бетон эдлэхүүн бат бэхийнхээ 70%-ийг авсны дараа хэв хашмалыг авна.
5. Бетоныг хөлдөөх аргаар бэхжүүлэхийг хатуу хориглоно.
6. Цутгамал төмөр бетоны ажлыг БНБД 52-02-05, БНБД 52-01-10 -н заалтыг баримтлан гүйцэтгэнэ.

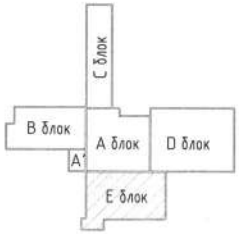

DC "ДУКАТ" ХХК Ducat.dc@gmail.com 99109303, 99084477	Улаанбаатар хот, Хан-Уул дүүрэг, 14-р хороо, ЗДТГазар 59-Р СУРГУУЛИЙН БАРИЛГА /Е БЛОК/				
	Дам нуруу ДН-Е11, ДН-Е12, ДН-Е13				
	Инженер	Н.Мөнхбат	ЕГ Шифр: DC-24-АЗ-56	Масштаб: 1:25,50	Огноо: 2025-03 сар
	Гүйцэтгэсэн	С.Бямбадорж	ТГ Шифр:	Зургийн дугаар: ББ-270	Хуудас: 308
	Шалгасан	Г.Төмөрхуяг			

АЗ.1

ДАМ НУРУУ ДН-Е15 М1:50

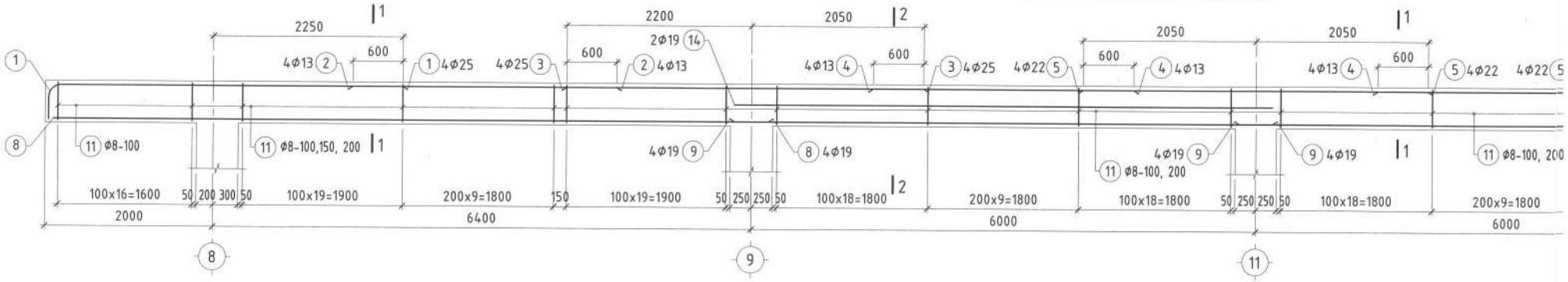

ДАМ НУРУУ ДН-Е16 М1:50

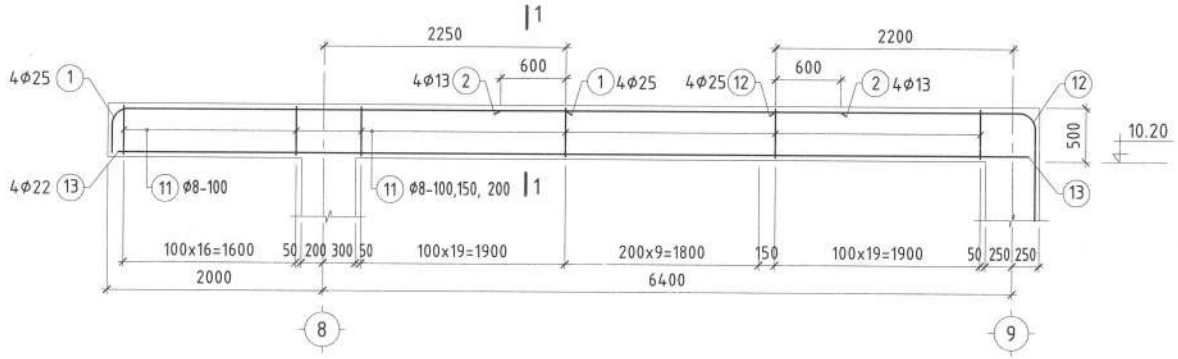

1-1 М1:25

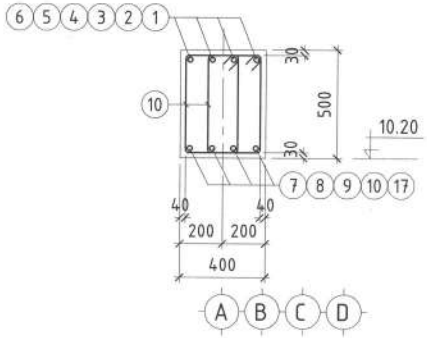

2-2 М1:25

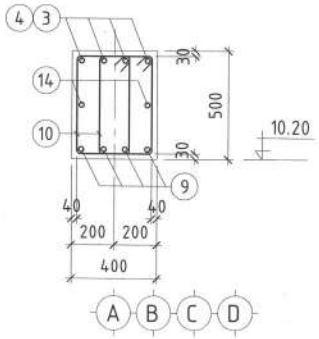

ТАЙЛБАР

1. Дам нурууны ажлын арматурын анги SD390 байх ба хомутыг А240 ангийн арматураар тусгав.
2. Дам нурууг В25 ангийн бетоноор цутгахаар зураг төсөл тусгасан ба рам цутгах бетоноос дээж авч маркыг тогтоолгосон байх шаардлагатай.
3. Дам нурууны арматур болон бусад төмөр эдлэлүүд эзэзрч мудаагүй зөв хадгалагдсан байвал зохино.
4. Дам нурууг хучилт, үндсэн дам нуруутай хамтад нь нэг хэв хашмалд цутгана. Цутгамал төмөр бетон эдлэхүүн бат бэхийнхээ 70%-ийг авсны дараа хэв хашмалыг авна.
5. Бетоныг хөлдөөх аргаар бэхжүүлэхийг хатуу хориглоно.
6. Цутгамал төмөр бетоны ажлыг БНбД 52-02-05, БНбД 52-01-10 -н заалтыг баримтлан гүйцэтгэнэ.

15 M1:50

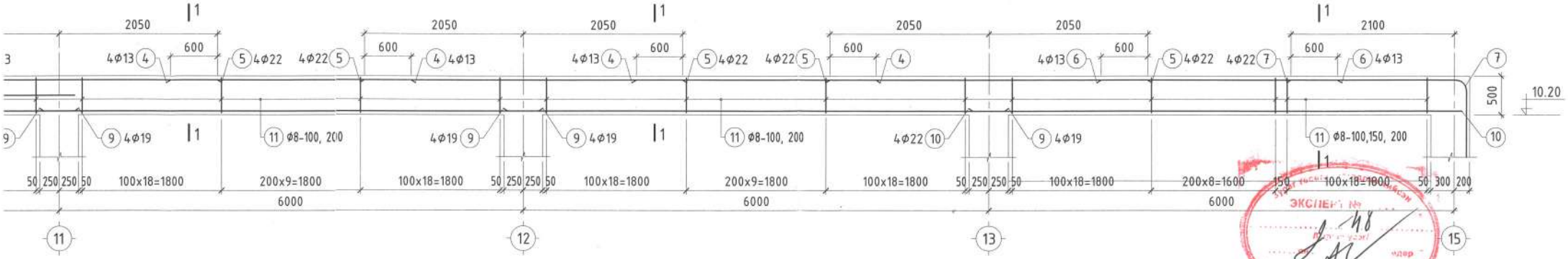

1-1 M1:25

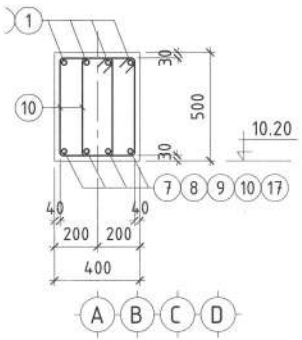

2-2 M1:25

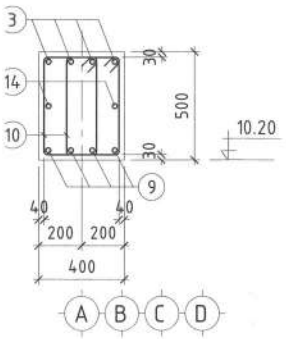

ХЭСГИЙН ТОДОРХОЙЛОЛТ

Марк позиц	Загвар
1	4060; 230; 260; R150
7	2130; 200; 1000; R150
11	320; 520; 440; 240
12	2260; 230; 1200; R150

ЦУТГАМАЛ ТӨМӨР БЕТОН БҮТЭЭЦИЙН МАТЕРИАЛЫН ТҮҮВЭР

Поз	Тэмдэглэгээ	Нэр	Тоо шир	Жин /кг/ Нэгж	Жин /кг/ Нийт
	Дам нуруу ДН-Е15 /2ш/		2	1149.23	2298.46
1	MNS JIS G 3112:2002	Ø 25 SD390 L= 4550	4	17.54	70.17
2	MNS JIS G 3112:2002	Ø 13 SD390 L= 3150	4	3.28	13.13
3	MNS JIS G 3112:2002	Ø 25 SD390 L= 4250	4	16.39	65.55
4	MNS JIS G 3112:2002	Ø 13 SD390 L= 3100	12	3.23	38.78
5	MNS JIS G 3112:2002	Ø 22 SD390 L= 4100	12	12.24	146.88
6	MNS JIS G 3112:2002	Ø 13 SD390 L= 3050	4	3.18	12.72
7	MNS JIS G 3112:2002	Ø 22 SD390 L= 3330	4	9.94	39.76
8	MNS JIS G 3112:2002	Ø 22 SD390 L= 6700	4	20.001	80.01
9	MNS JIS G 3112:2002	Ø 19 SD390 L= 6400	12	14.251	171.01
10	MNS JIS G 3112:2002	Ø 22 SD390 L= 6300	4	18.807	75.23
11	ГОСТ5781-82*	Ø 8 A240 L= 1520	500	0.815	407.50
14	MNS JIS G 3112:2002	Ø 19 SD390 L= 6400	2	14.251	28.50
		Материал B25 V=5.92 м3			
	Дам нуруу ДН-Е16 /2ш/		2	356.93	713.85
1	MNS JIS G 3112:2002	Ø 25 SD390 L= 4555	4	17.56	70.25
2	MNS JIS G 3112:2002	Ø 13 SD390 L= 3150	4	3.28	13.13
11	ГОСТ5781-82*	Ø 8 A240 L= 1520	142	0.815	115.73
12	MNS JIS G 3112:2002	Ø 25 SD390 L= 3690	4	14.23	56.91
13	MNS JIS G 3112:2002	Ø 22 SD390 L= 8450	4	25.226	100.90
		Материал B25 V=1.53 м3			

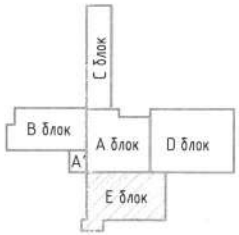

"ДУКАТ" ХХК
Ducat.dc@gmail.com
99109303, 99084477

Улаанбаатар хот, Хан-Уул дүүрэг, 14-р хороо, ЗДТГазар
59-Р СУРГУУЛИЙН БАРИЛГА /Е БЛОК/
Дам нуруу ДН-Е15, ДН-Е16

Инженер	Н.Мөнхбат	ЕГ Шифр: DC-24-АЗ-56	Масштаб: 1:25,50	Огноо: 2025-03 сар
Гүйцэтгэсэн	С.Бямбадорж	ТГ Шифр:	Зургийн дугаар: ББ-271	Хуудас: 308
Шалгасан	Г.Төмөрхуяг			

АЗ.1

ДАМ НУРУУ ТДН-6 М1:50

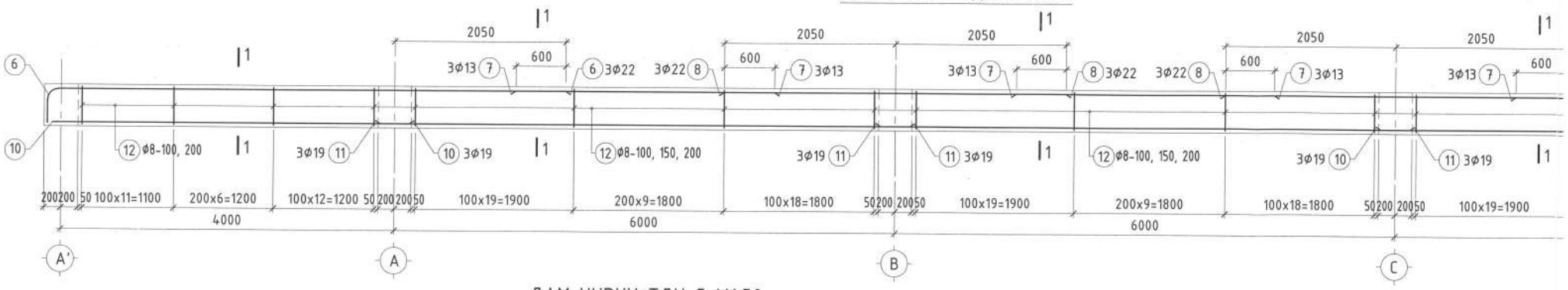

ДАМ НУРУУ ТДН-5 М1:50

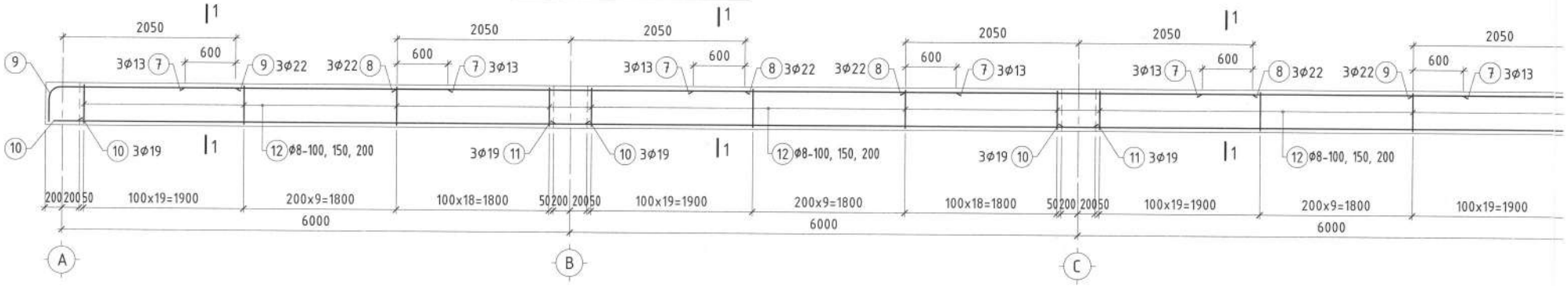

ДАМ НУРУУ ДН-Е14 М1:50

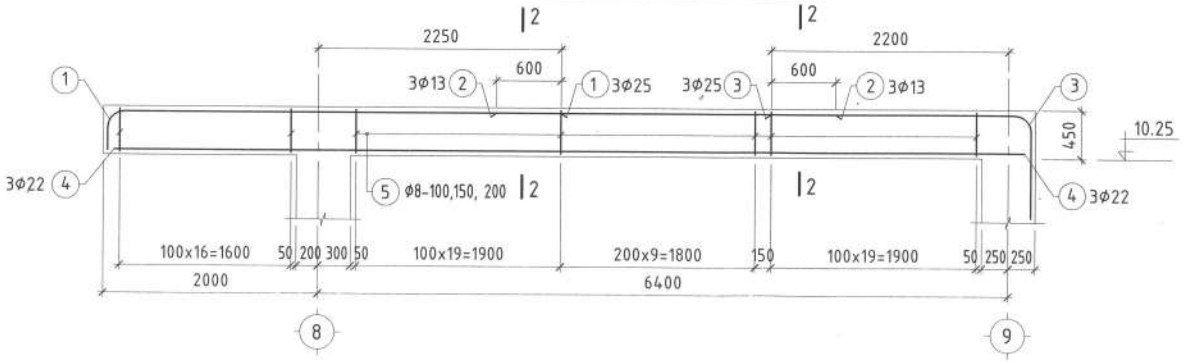

1-1 М1:25

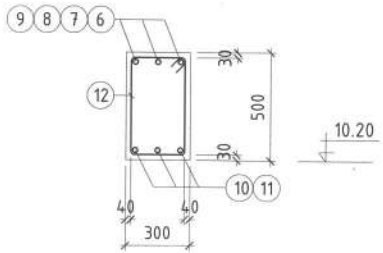

2-2 М1:25

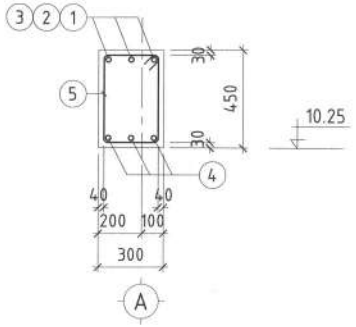

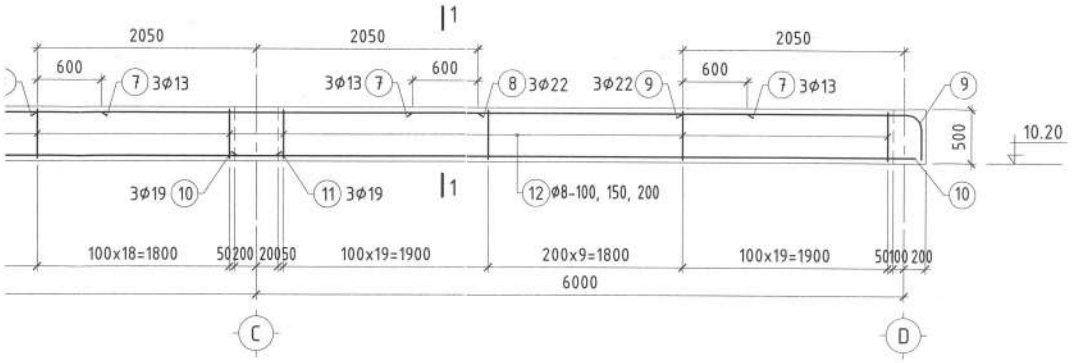

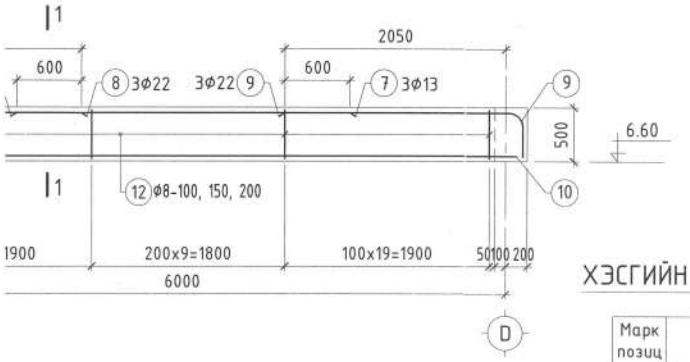

2-2 M1:25

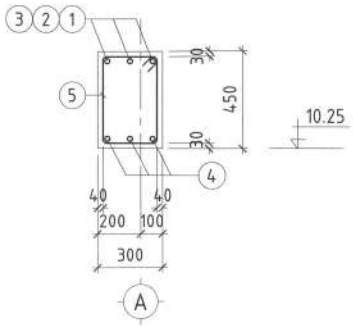

ХЭСГИЙН ТОДОРХОЙЛОЛТ

Марк позиц	Загвар
1	230, 4060, 210, R150
3	230, 2260, 800, R150
5	300, 470, 390, 220
6	200, 6080, 280, R130
9	200, 2080, 280, R130
12	300, 520, 440, 220

ЦУТГАМАЛ ТӨМӨР БЕТОН БҮТЭЭЦИЙН МАТЕРИАЛЫН ТҮҮВЭР

Поз	Тэмдэглэгээ	Нэр		Тоо шир	Жин /кг/ Нэгж	Нийт
		Дам нуруу ДН-Е14 /1ш/		1	229.42	229.42
1	MNS JIS G 3112:2002	Ø 25 SD390	L= 4500	3	17.35	52.05
2	MNS JIS G 3112:2002	Ø 13 SD390	L= 3150	3	3.28	9.85
3	MNS JIS G 3112:2002	Ø 25 SD390	L= 3290	3	12.69	38.06
4	MNS JIS G 3112:2002	Ø 22 SD390	L= 8450	3	25.23	75.68
5	ГОСТ5781-82*	Ø 8 A240	L= 1380	66	0.815	53.79
		Материал B25 V=1.03 м3				
		Дам нуруу ТДН-5 /1ш/		1	247.91	247.91
7	MNS JIS G 3112:2002	Ø 13 SD390	L= 3100	9	3.23	29.08
8	MNS JIS G 3112:2002	Ø 22 SD390	L= 4100	6	12.240	73.44
9	MNS JIS G 3112:2002	Ø 22 SD390	L= 2560	6	7.642	45.85
10	MNS JIS G 3112:2002	Ø 19 SD390	L= 4275	6	9.519	57.11
11	MNS JIS G 3112:2002	Ø 19 SD390	L= 6350	3	14.139	42.42
12	ГОСТ5781-82*	Ø 8 A240	L= 1480	141	0.815	114.92
		Материал B25 V=2.52 м3				
		Дам нуруу ТДН-6 /1ш/		4	241.31	965.25
6	MNS JIS G 3112:2002	Ø 22 SD390	L= 6560	3	19.58	58.75
7	MNS JIS G 3112:2002	Ø 13 SD390	L= 3100	9	3.23	29.08
8	MNS JIS G 3112:2002	Ø 22 SD390	L= 4100	6	12.240	73.44
9	MNS JIS G 3112:2002	Ø 22 SD390	L= 2560	3	7.642	22.93
10	MNS JIS G 3112:2002	Ø 19 SD390	L= 4275	6	9.519	57.11
11	MNS JIS G 3112:2002	Ø 19 SD390	L= 6350	6	14.139	84.84
12	ГОСТ5781-82*	Ø 8 A240	L= 1480	171	0.815	139.37
		Материал B25 V=3.06 м3				

ТАЙЛБАР

1. Дам нурууны ажлын арматурын анги SD390 байх ба хомутыг A240 ангийн арматураар тусгав.
2. Дам нурууг B25 ангийн бетоноор цутгахаар зураг төсөлд тусгасан ба рам цутгах бетоноос дээж авч маркыг тогтоолгосон байх шаардлагатай.
3. Дам нурууны арматур болон бусад төмөр эдлэлүүд зэвэрч муудаагүй зөв хадгалагдсан байвал зохино.
4. Дам нурууг хучилт, үндсэн дам нуруутай хамтад нь нэг хэв хашмалд цутгана. Цутгамал төмөр бетон эдлэхүүн бат бэхийнхээ 70%-ийг авсны дараа хэв хашмалыг авна.
5. Бетоныг хөлдөөх аргаар бэхжүүлэхийг хатуу хориглоно.
6. Цутгамал төмөр бетоны ажлыг БНБД 52-02-05, БНБД 52-01-10 -н заалтыг баримтлан гүйцэтгэнэ.
7. Позиц-12-г ШДН-тай огтолцож байгаа хэсэгт хийнэ

DC "ДУКАТ" ХХК Ducat.dc@gmail.com 99109303, 99084477	Улаанбаатар хот, Хан-Уул дүүрэг, 14-р хороо, ЗДТГазар 59-Р СУРГУУЛИЙН БАРИЛГА /Е БЛОК/				
	Дам нуруу ДН-Е14, ТДН-5, ТДН-6				
Инженер	Н.Мөнхбат	ЕГ Шифр: DC-24-A3-56	Масштаб: 1:25,50	Огноо: 2025-03 сар	
Гүйцэтгэсэн	С.Бямбадорж	ТГ Шифр:	Зургийн дугаар: ББ-272	Хуудас: 308	
Шалгасан	Г.Төмөрхуяг				

А3.1

ДАМ НУРУУ ТДН-1 М1:50

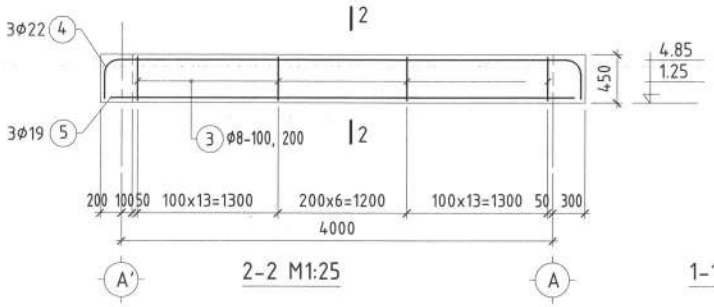

2-2 М1:25

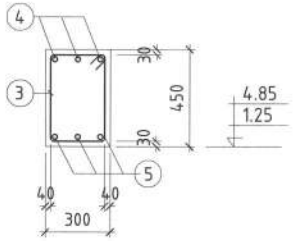

ДАМ НУРУУ ТДН-2 М1:50

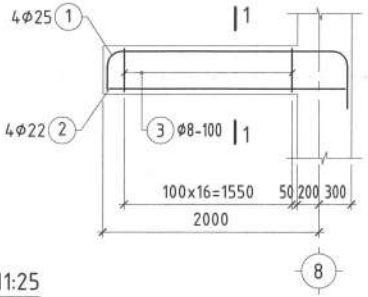

1-1 М1:25

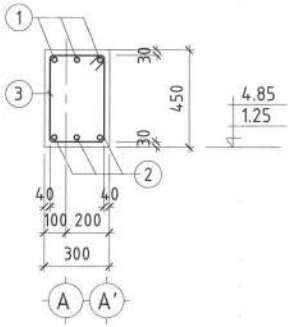

ДАМ НУРУУ ТДН-3 М1:50

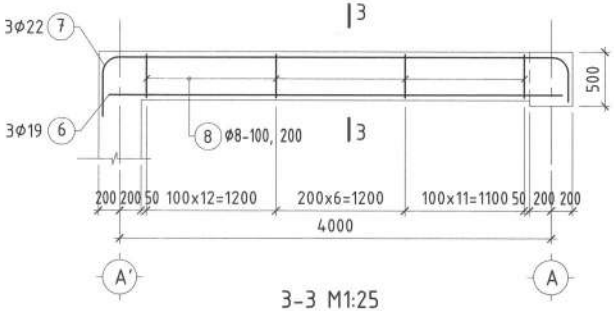

3-3 М1:25

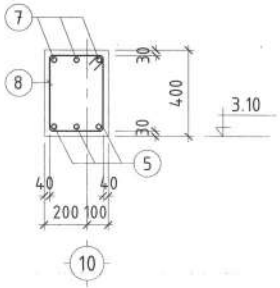

ДАМ НУРУУ ТДН-4 М1:50

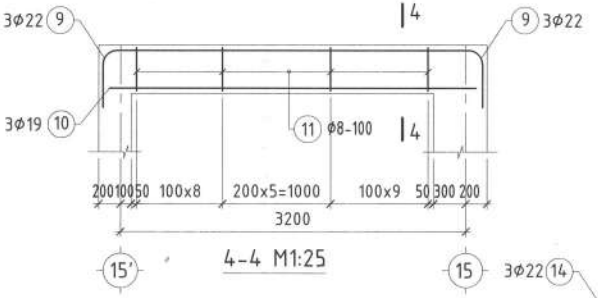

4-4 М1:25

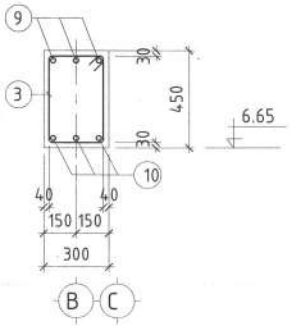

ЦУТГАМАЛ ТӨМӨР БЕТОН БҮТЭЭЦИЙН МАТЕРИАЛЫН ТҮҮВЭР

Поз	Тэмдэглэгээ	Нэр		Тоо шир	Жин /кг/ Нэгж	Нийт
		Дам нуруу ТДН-1/2ш/		2	73.68	147.36
3	ГОСТ5781-82*	Ø 8 А240	L= 1380	33	0.815	26.90
4	MNS JIS G 3112:2002	Ø 22 SD390	L= 5020	3	14.986	44.96
5	MNS JIS G 3112:2002	Ø 19 SD390	L= 4300	3	9.575	28.72
		Материал В25 V=0.53 м3				
		Дам нуруу ТДН-2 /4ш/		4	68.98	275.90
1	MNS JIS G 3112:2002	Ø 22 SD390	L= 2990	4	8.93	35.70
2	MNS JIS G 3112:2002	Ø 19 SD390	L= 2180	4	4.854	19.42
3	ГОСТ5781-82*	Ø 8 А240	L= 1380	17	0.815	13.86
		Материал В25 V=0.243 м3				
		Дам нуруу ТДН-3 /1ш/		1	98.36	98.36
6	MNS JIS G 3112:2002	Ø 19 SD390	L= 4200	3	9.352	28.06
7	MNS JIS G 3112:2002	Ø 22 SD390	L= 5120	3	15.285	45.85
8	ГОСТ5781-82*	Ø 8 А240	L= 1280	30	0.815	24.45
		Материал В25 V=0.432 м3				
		Дам нуруу ТДН-4 /2ш/		2	81.40	162.80
9	MNS JIS G 3112:2002	Ø 22 SD390	L= 4460	3	13.314	39.94
10	MNS JIS G 3112:2002	Ø 19 SD390	L= 3400	3	7.571	22.71
3	ГОСТ5781-82*	Ø 8 А240	L= 1380	23	0.815	18.75
		Материал В25 V=0.378 м3				
		Дам нуруу ШДН-1 /2ш/		2	115.04	230.08
11	ГОСТ5781-82*	Ø 8 А240	L= 1280	35	0.815	28.53
12	MNS JIS G 3112:2002	Ø 22 SD390	L= 5360	3	16.001	48.00
13	MNS JIS G 3112:2002	Ø 22 SD390	L= 4300	3	12.837	38.51
		Материал В25 V=0.42 м3				
		Дам нуруу ШДН-2 /2ш/		2	100.92	201.84
14	MNS JIS G 3112:2002	Ø 22 SD390	L= 4860	3	14.508	43.53
15	MNS JIS G 3112:2002	Ø 19 SD390	L= 4200	3	9.352	28.06
16	ГОСТ5781-82*	Ø 8 А240	L= 1280	36	0.815	29.34
		Материал В25 V=0.44 м3				

ДАМ НУРУУ ШДН-2 М1:50

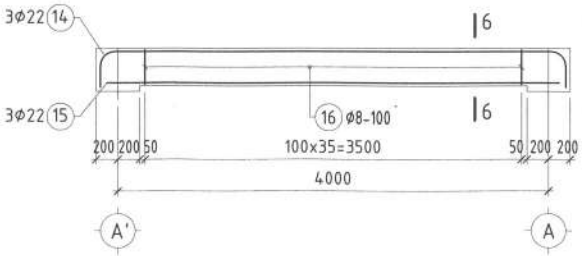

6-6 М1:25

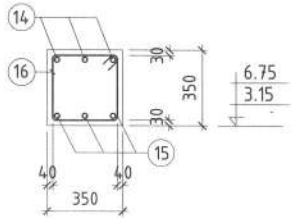

"ДУКАТ" ХХК
Ducat.dc@gmail.
99109303, 99084

ДАМ НУРУУ ТДН-2 М1:50

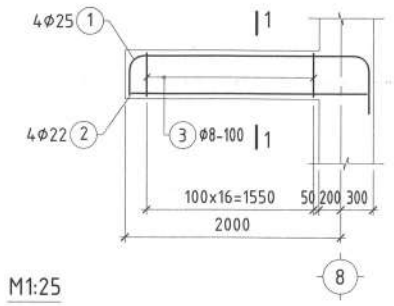

M1:25

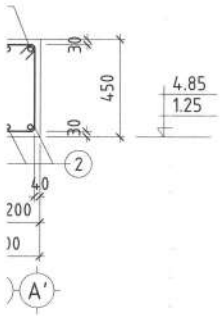

ДАМ НУРУУ ТДН-4 М1:50

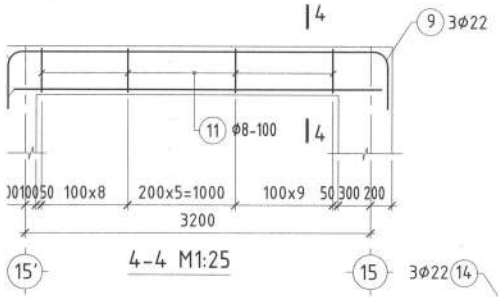

4-4 М1:25

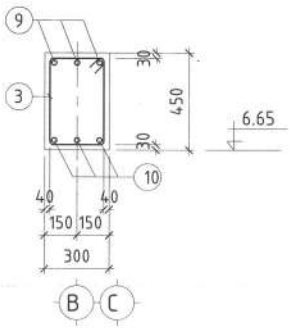

ЦУТГАМАЛ ТӨМӨР БЕТОН БҮТЭЭЦИЙН МАТЕРИАЛЫН ТҮҮВЭР

Поз	Тэмдэглэгээ	Нэр		Тоо шир	Жин /кг/ Нэгж	Нийт
	Дам нуруу ТДН-1/2ш/			2	73.68	147.36
3	ГОСТ5781-82*	Ø 8 A240	L= 1380	33	0.815	26.90
4	MNS JIS G 3112:2002	Ø 22 SD390	L= 5020	3	14.986	44.96
5	MNS JIS G 3112:2002	Ø 19 SD390	L= 4300	3	9.575	28.72
		Материал B25 V=0.53 м3				
	Дам нуруу ТДН-2 /4ш/			4	68.98	275.90
1	MNS JIS G 3112:2002	Ø 22 SD390	L= 2990	4	8.93	35.70
2	MNS JIS G 3112:2002	Ø 19 SD390	L= 2180	4	4.854	19.42
3	ГОСТ5781-82*	Ø 8 A240	L= 1380	17	0.815	13.86
		Материал B25 V=0.243 м3				
	Дам нуруу ТДН-3 /1ш/			1	98.36	98.36
6	MNS JIS G 3112:2002	Ø 19 SD390	L= 4200	3	9.352	28.06
7	MNS JIS G 3112:2002	Ø 22 SD390	L= 5120	3	15.285	45.85
8	ГОСТ5781-82*	Ø 8 A240	L= 1280	30	0.815	24.45
		Материал B25 V=0.432 м3				
	Дам нуруу ТДН-4 /2ш/			2	81.40	162.80
9	MNS JIS G 3112:2002	Ø 22 SD390	L= 4460	3	13.314	39.94
10	MNS JIS G 3112:2002	Ø 19 SD390	L= 3400	3	7.571	22.71
3	ГОСТ5781-82*	Ø 8 A240	L= 1380	23	0.815	18.75
		Материал B25 V=0.378 м3				
	Дам нуруу ШДН-1 /2ш/			2	115.04	230.08
11	ГОСТ5781-82*	Ø 8 A240	L= 1280	35	0.815	28.53
12	MNS JIS G 3112:2002	Ø 22 SD390	L= 5360	3	16.001	48.00
13	MNS JIS G 3112:2002	Ø 22 SD390	L= 4300	3	12.837	38.51
		Материал B25 V=0.42 м3				
	Дам нуруу ШДН-2 /2ш/			2	100.92	201.84
14	MNS JIS G 3112:2002	Ø 22 SD390	L= 4860	3	14.508	43.53
15	MNS JIS G 3112:2002	Ø 19 SD390	L= 4200	3	9.352	28.06
16	ГОСТ5781-82*	Ø 8 A240	L= 1280	36	0.815	29.34
		Материал B25 V=0.44 м3				

ДАМ НУРУУ ШДН-2 М1:50

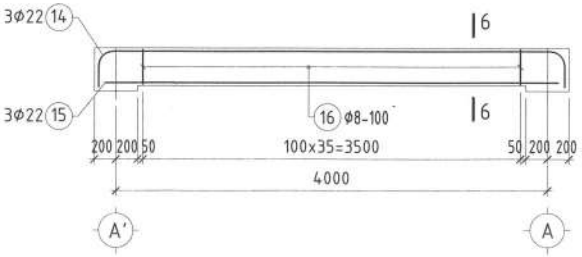

6-6 М1:25

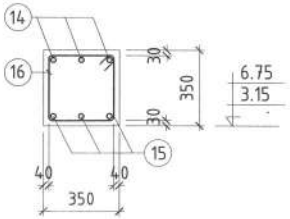

ХЭСГИЙН ТОДОРХОЙЛОЛТ

Марк позиц	Загвар	Марк позиц	Загвар
1	1960; 200, 230, R130, R130, 200, 400	9	3260; 200, 400, R130, R130, 200, 400
3	300; 470, 390; 220	11	300; 420, 340; 220
4	4160; 200, 230, R130, R130, 200, 230	12	4160; 200, 400, R130, R130, 200, 400
7	4060; 200, 400, R130, R130, 200, 260	14	4060; 200, 200, R130, R130, 200, 200
8	300; 420, 340; 220	16	350; 370, 290; 270

ДАМ НУРУУ ШДН-1 М1:50

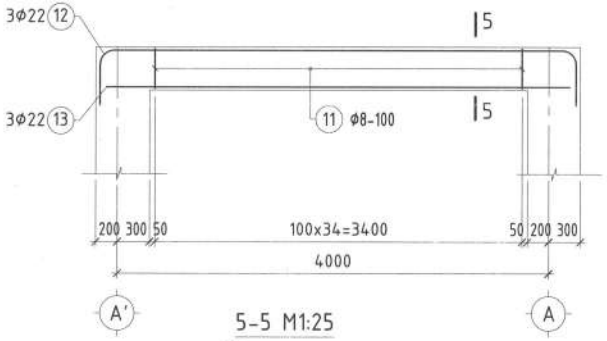

5-5 М1:25

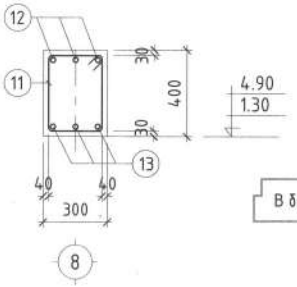

ЭКСПЕРТ № 48

DC "ДУКАТ" ХХК Ducat.dc@gmail.com 99109303, 99094477	Улаанбаатар хот, Хан-Уул дүүрэг, 14-р хороо, ЗДТГазар 59-Р СУРГУУЛИЙН БАРИЛГА /Е БЛОК/			
	Дам нуруу ТДН-1, ТДН-2, ТДН-3, ТДН-4, ШДН-1, ШДН-2			
Инженер	Н.Мөнхбат	ЕГ Шифр: DC-24-A3-56	Масштаб: 1:25,50	Огноо: 2025-03 сар
Гүйцэтгэсэн	С.Бямбадорж	ТГ Шифр:	Зургийн дугаар: ББ-273	Хуудас: 308
Шалгасан	Г.Төмөрхуяг			

A3.1

1-Р ДАВХРЫН ХҮЧИЛТЫН ХЭВ /ТҮВШИН 3.50/ М1:100

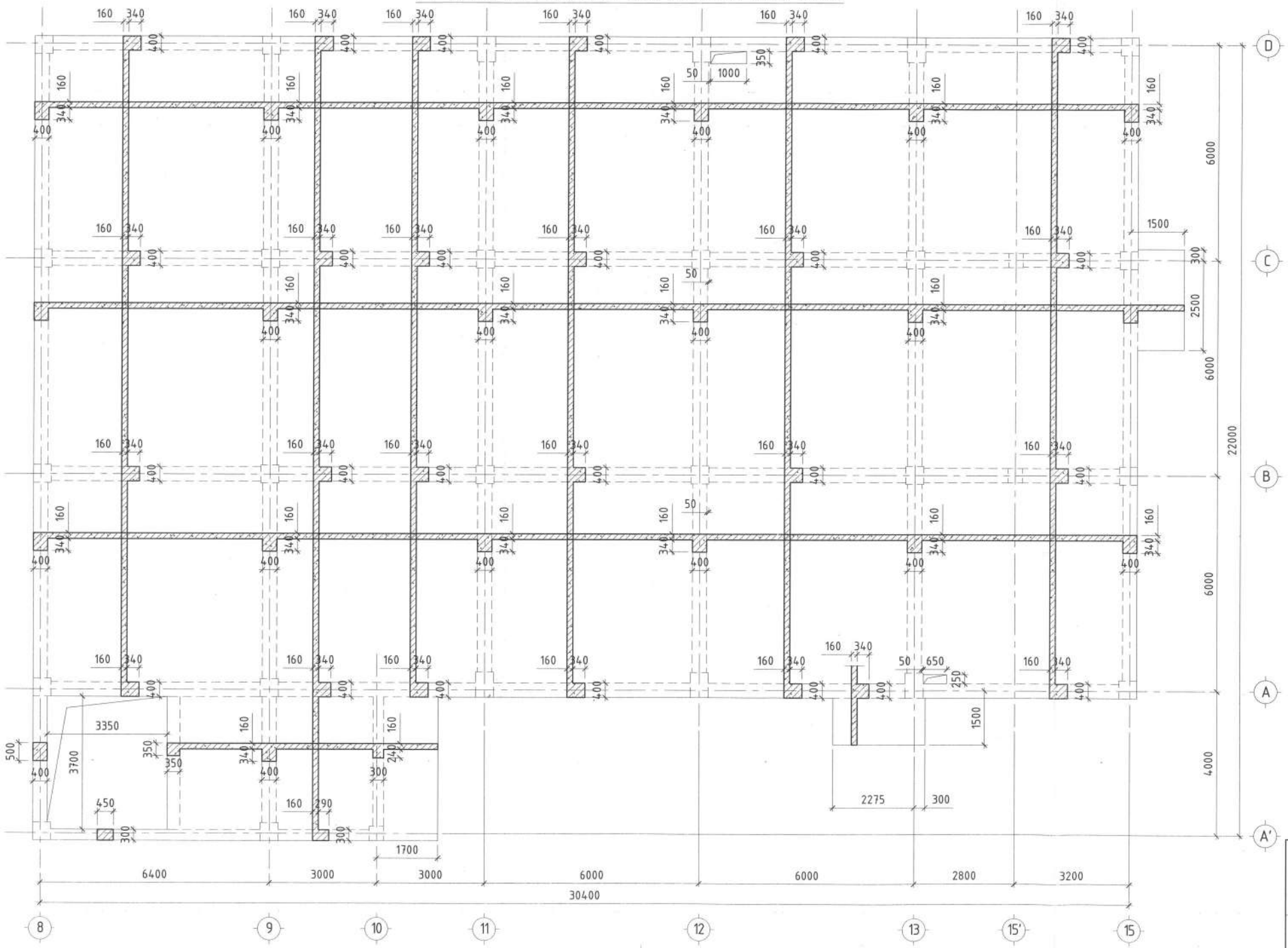

"ДҮКАТ" ХХК
Ducat.dc@gmail.c
99109303, 99084

ДАВХРЫН ХУЧИЛТЫН ХЭВ /ТҮВШИН 3.50/ М1:100

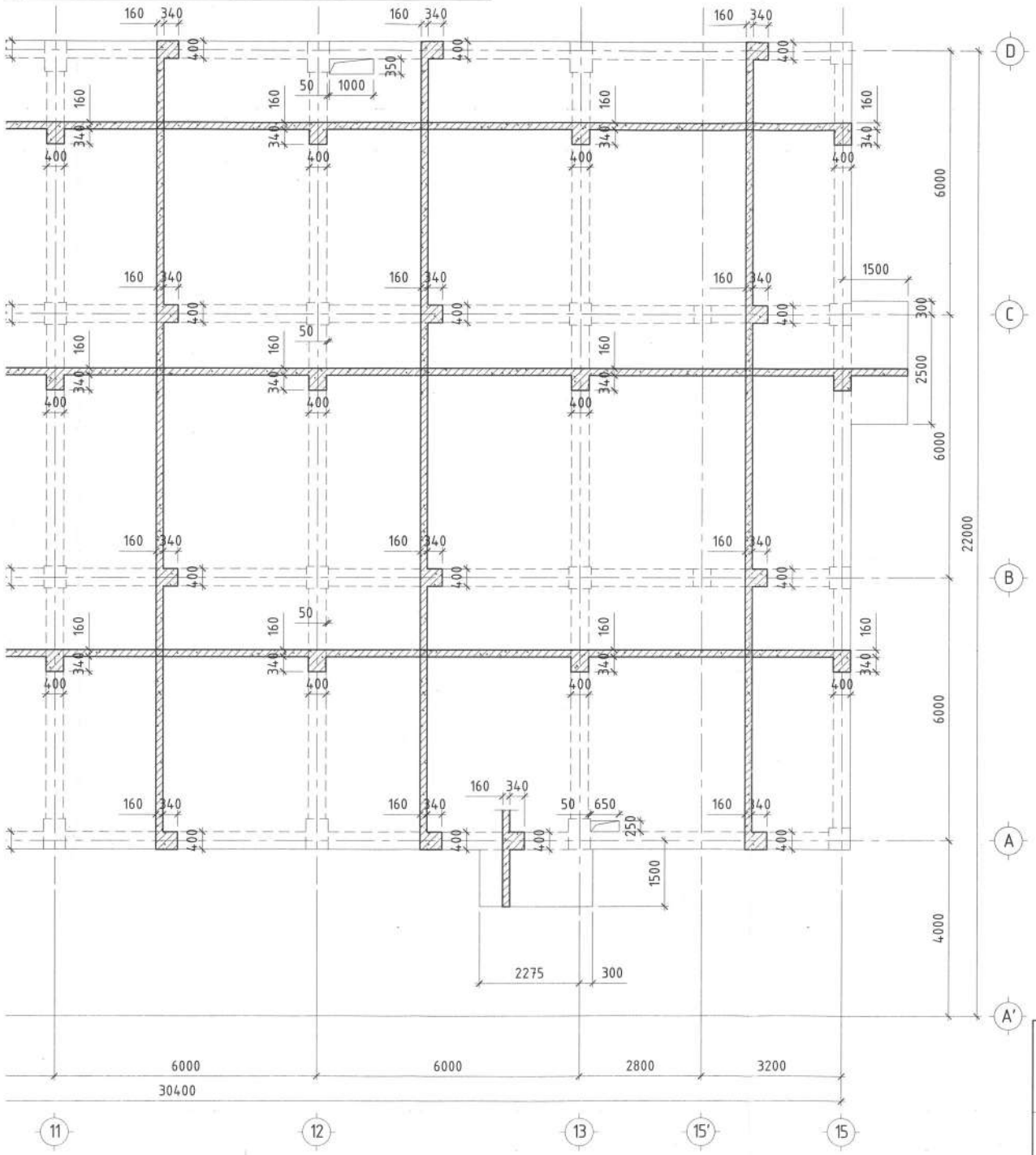

ТАЙЛБАР

1. Хучилтын ажлын арматурын анги SD390, A240 байна. Хучилтыг B25 ангийн бетоноор цутгахаар зураг төсөлд тусгасан ба рам цутгах бетоноос дээж авч маркыг тогтоолгосон байх шаардлагатай.
2. Хучилтын арматур болон бусад төмөр эдлэлүүд зэвэрч муудаагүй зөв хадгалагдсан байвал зохино.
3. Хучилтыг багана, дам нуруутай хаттад нь нэг хэв хашмалд цутгана. Цутгамал төмөр бетон эдлэхүүн бат бэхийнхээ 70%-ийг авсны дараа хэв хашмалыг авна.
4. Бетоныг хөлдөөх аргаар бэхжүүлэхийг хатуу хориглоно.
5. Цутгамал төмөр бетоны ажлыг БНбД 52-02-05, БНбД 52-01-10 -н заалтыг баримтлан гүйцэтгэнэ.

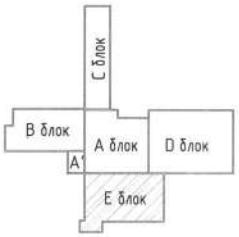

DC "ДҮКАТ" ХХК Ducat.dc@gmail.com 99109303, 99084477	Улаанбаатар хот, Хан-Уул дүүрэг, 14-р хороо, ЗДТГазар 59-Р СУРГУУЛИЙН БАРИЛГА /Е БЛОК/				
	1-р давхрын хучилтын хэв /түвшин 3.50/				
Инженер	Н.Мөнхбат	ЕГ Шифр: DC-24-АЗ-56	Масштаб: 1:100	Огноо: 2025-03 сар	
Гүйцэтгэсэн	С.Бямбадорж	ТГ Шифр:	Зургийн дугаар: ББ-274	Хуудас: 308	
Шалгасан	Г.Төмөрхуяг				

АЗ.1

1-Р ДАВХРЫН ХҮЧИЛТЫН ДООД ҮЕЙН АРМАТУРЧЛАЛ /ТҮВШИН 3.50/ М1:100

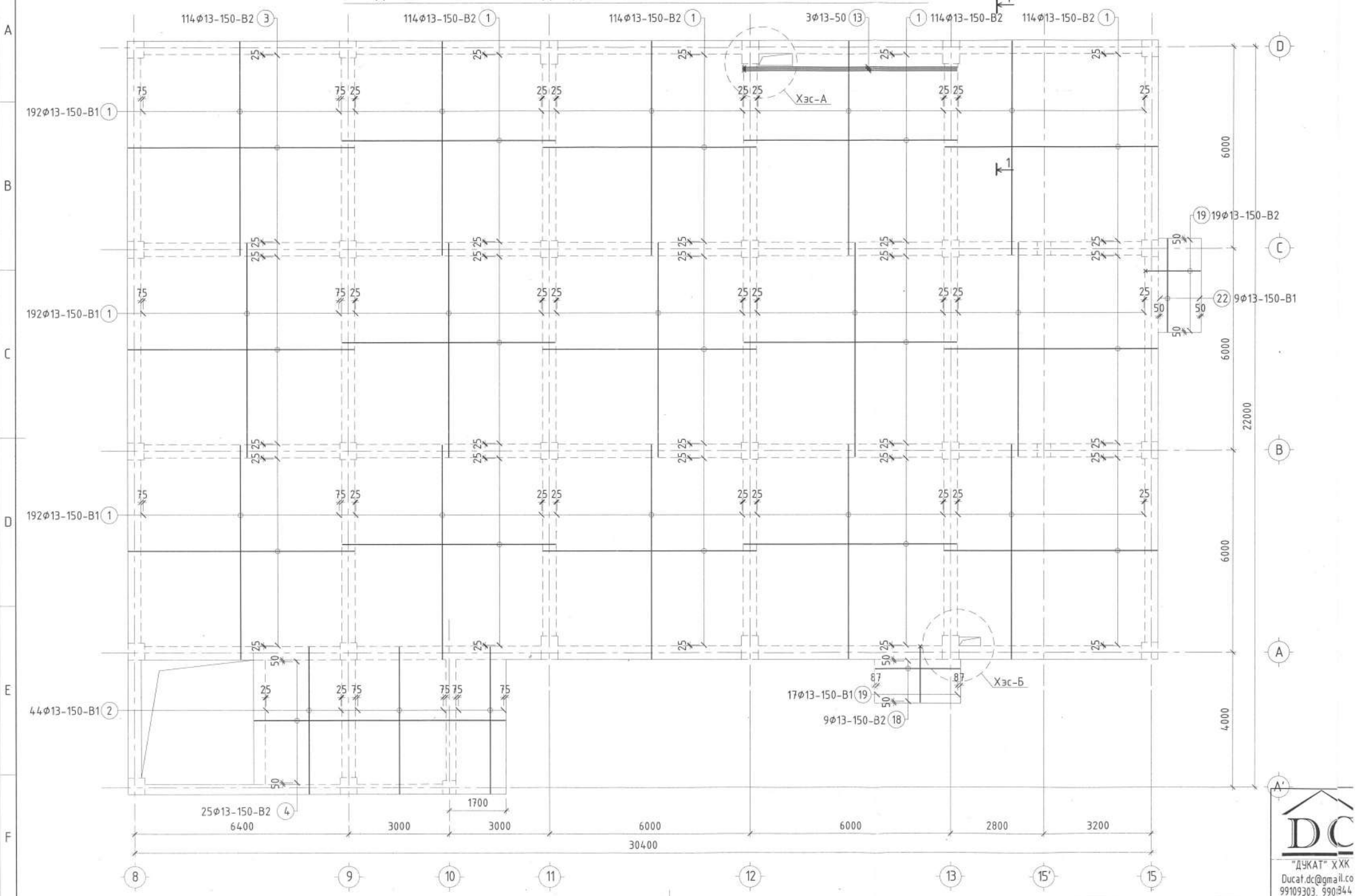

"ДҮКАТ" ХХК
Ducat.dc@gmail.co
99109303, 99019344

ИЛТЫН ДООД ҮЕЙИН АРМАТУРЧЛАЛ /ТҮВШИН 3.50/ М1:100

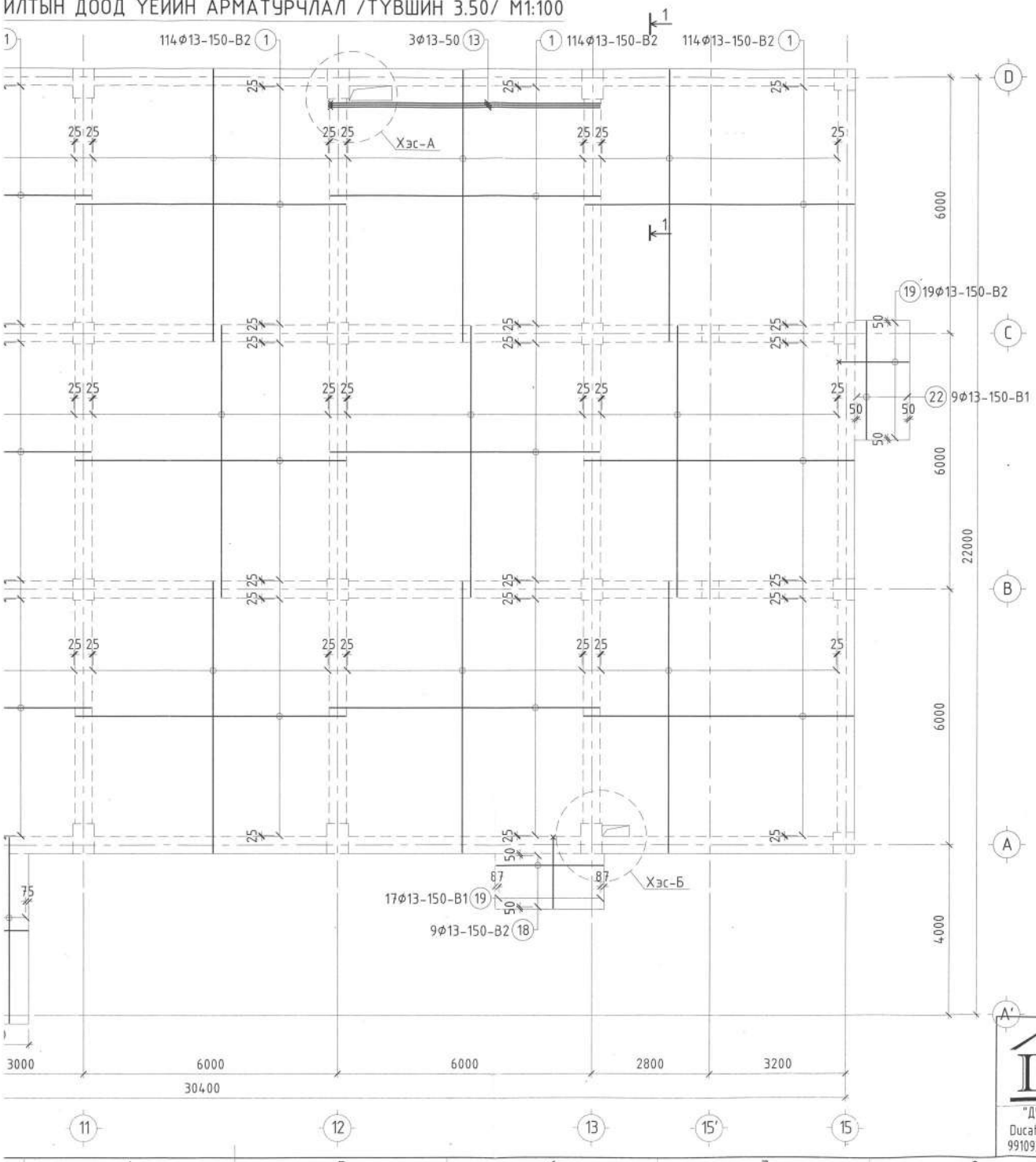

ТАЙЛБАР

1. Хучилтын ажлын арматурын анги SD390, A240 байна. Хучилтыг B25 ангийн бетоноор цутгахаар зураг төсөлд тусгасан ба рам цутгах бетоноос дээж авч маркыг тогтоолгосон байх шаардлагатай.
2. Хучилтын арматур болон бусад төмөр эдлэлүүд зэвэрч муудаагүй зөв хадгалагдсан байвал зохино.
3. Хучилтыг багана, дам нуруутай хамтад нь нэг хэв хашмалд цутгана. Цутгамал төмөр бетон эдлэхүүн бат бэхийнхээ 70%-ийг авсны дараа хэв хашмалыг авна.
4. Бетоныг хөлдөөх аргаар бэхжүүлэхийг хатуу хориглоно.
5. Цутгамал төмөр бетоны ажлыг БНбД 52-02-05, БНбД 52-01-10 -н заалтыг баримтлан гүйцэтгэнэ.

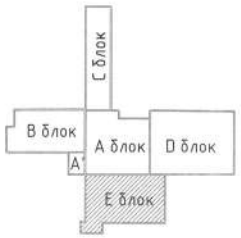

"ДУКАТ" ХХК
Ducat.dc@gmail.com
99109303, 99034477

Улаанбаатар хот, Хан-Уул дүүрэг, 14-р хороо, ЗДТГазар
59-Р СУРГУУЛИЙН БАРИЛГА /Е БЛОК/

1-р давхрын хучилтын доод үеийн арматурчлал /түвшин 3.50/

Инженер		Н.Мөнхбат	ЕГ Шифр: DC-24-A3-56	Масштаб: 1:100	Огноо: 2025-03 сар
Гүйцэтгэсэн		С.Бямбадорж	ТГ Шифр:	Зургийн дугаар: ББ-275	Хуудас: 308
Шалгасан		Г.Төмөрхуяг			

A3.1

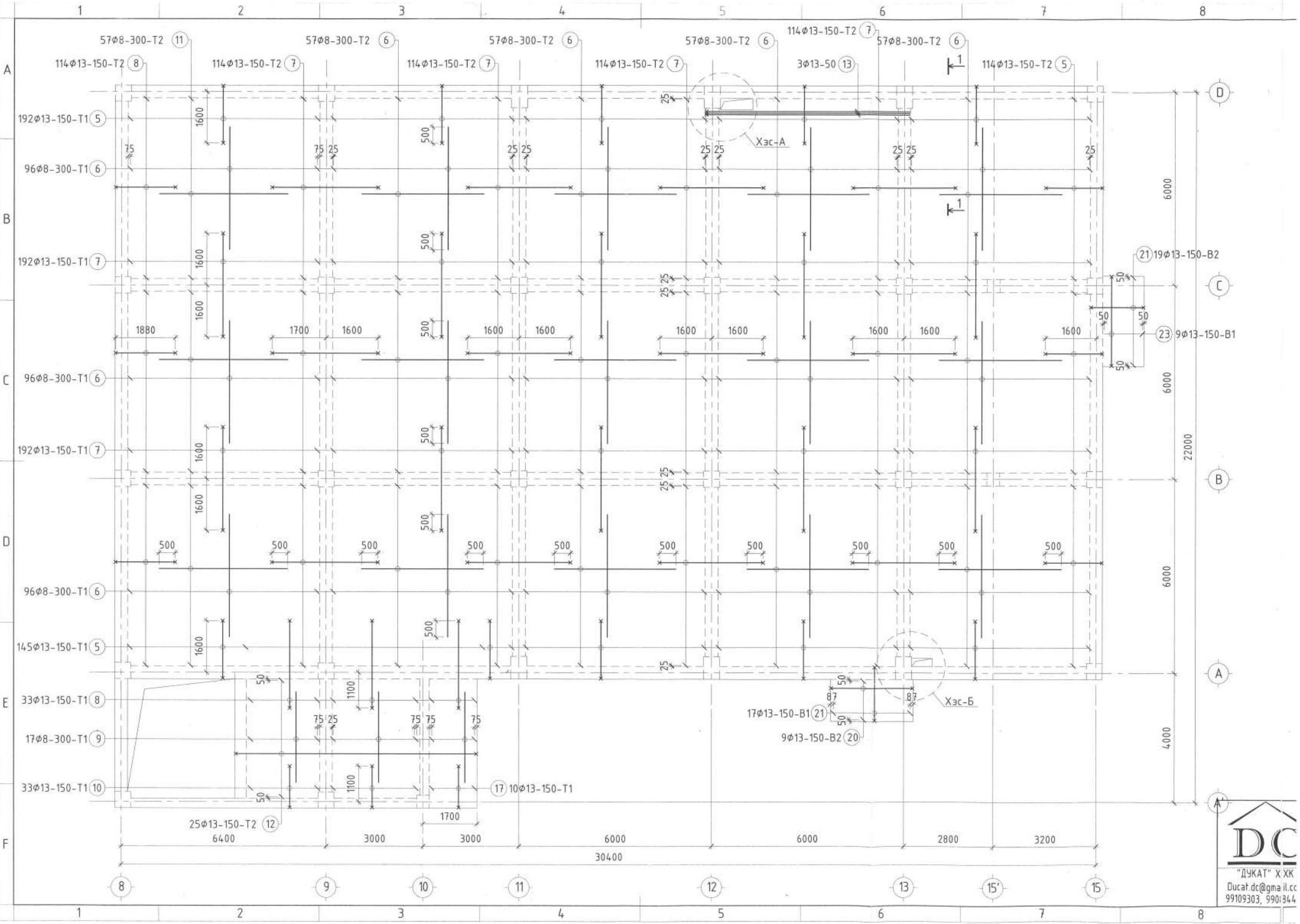
57Ø8-300-T2 (11)
57Ø8-300-T2 (6)
57Ø8-300-T2 (6)
57Ø8-300-T2 (6)
114Ø13-150-T2 (7)
57Ø8-300-T2 (6)
114Ø13-150-T2 (8)
114Ø13-150-T2 (7)
114Ø13-150-T2 (7)
114Ø13-150-T2 (7)
3Ø13-50 (13)
114Ø13-150-T2 (5)
192Ø13-150-T1 (5)
96Ø8-300-T1 (6)
192Ø13-150-T1 (7)
96Ø8-300-T1 (6)
192Ø13-150-T1 (7)
96Ø8-300-T1 (6)
145Ø13-150-T1 (5)
33Ø13-150-T1 (8)
17Ø8-300-T1 (9)
33Ø13-150-T1 (10)
25Ø13-150-T2 (12)
17 10Ø13-150-T1
21 19Ø13-150-B2
23 9Ø13-150-B1
17Ø13-150-B1 (21)
9Ø13-150-B2 (20)
Хэс-А
Хэс-Б
1880
1700
1600
500
6000
22000
4000
6400
3000
2800
3200
30400
"ДУКАТ" ХХК
Ducat.dc@gmail.com
99109303, 99018344

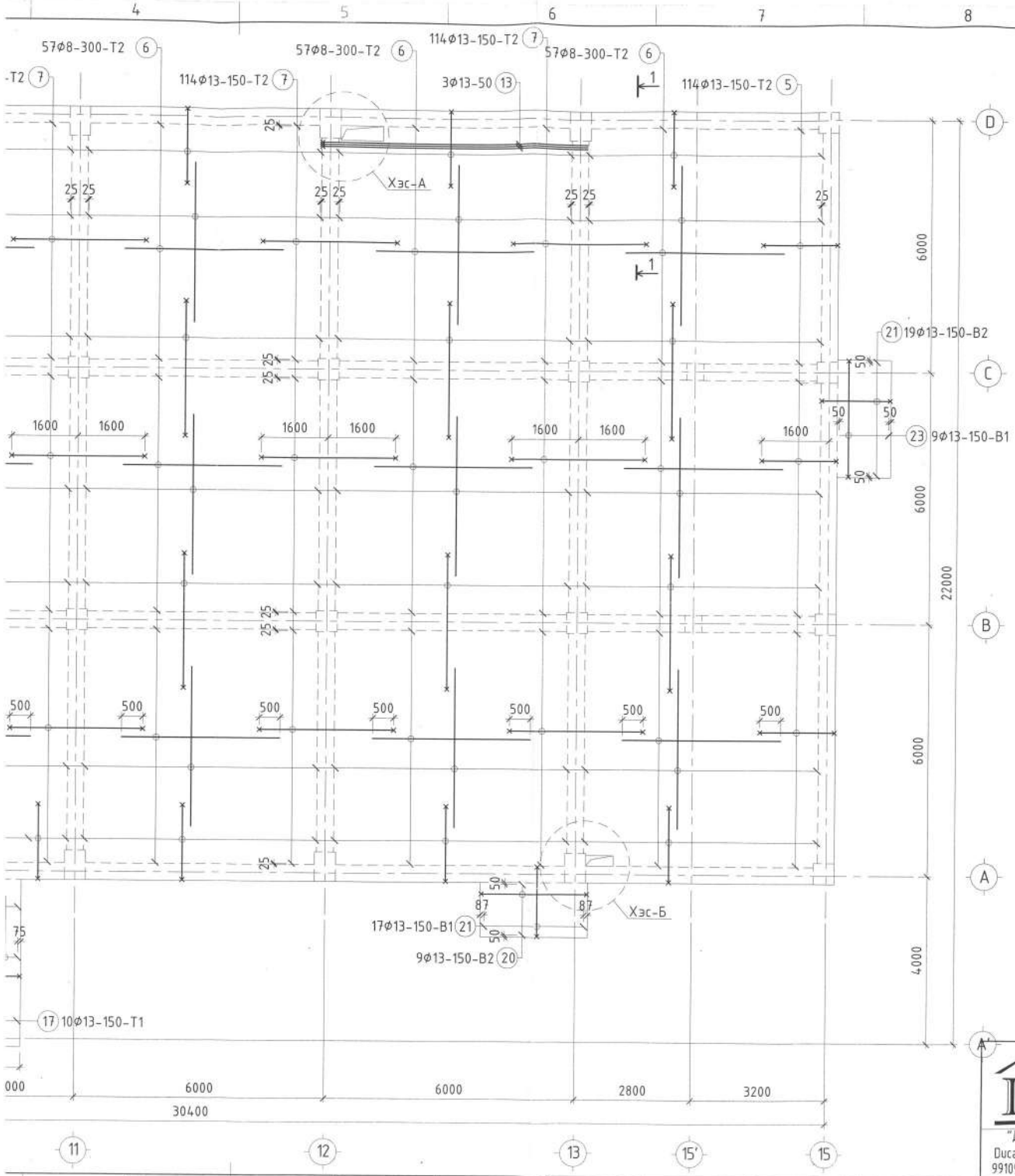

1-Р ДАВХРЫН ХУЧИЛТЫН ДЭЭД ҮЕИЙН АРМАТУРЧЛАЛ /ТҮВШИН 3.50/ М1:100

ТАЙЛБАР

1. Хучилтын ажлын арматурын анги SD390, A240 байна. Хучилтыг B25 ангийн бетоноор цутгахаар зураг төсөлд тусгасан ба рам цутгах бетоноос дээж авч маркыг тогтоолгосон байх шаардлагатай.
2. Хучилтын арматур болон бусад төмөр эдлэлүүд зэвэрч муудаагүй зөв хадгалагдсан байвал зохино.
3. Хучилтыг багана, дам нуруутай хамтад нь нэг хэв хашмалд цутгана. Цутгамал төмөр бетон эдлэхүүн бат бэхийнхээ 70%-ийг авсны дараа хэв хашмалыг авна.
4. Бетоныг хөлдөөх аргаар бэхжүүлэхийг хатуу хориглоно.
5. Цутгамал төмөр бетоны ажлыг БНбД 52-02-05, БНбД 52-01-10 -н заалтыг баримтлан гүйцэтгэнэ.

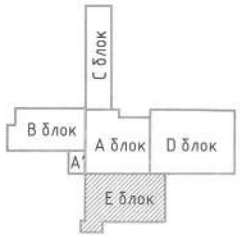

"ДУКАТ" ХХК
Ducat.dc@gmail.com
99109303, 99034477

Улаанбаатар хот, Хан-Уул дүүрэг, 14-р хороо, ЗДТГазар
59-Р СУРГУУЛИЙН БАРИЛГА /Е БЛОК/

1-р давхрын хучилтын дээд үеийн арматурчлал /түвшин 3.50/

Инженер		Н.Мөнхбат	ЕГ Шифр: DC-24-A3-56	Масштаб: 1:100	Огноо: 2025-03 сар
Гүйцэтгэсэн		С.Бямбадорж	ТГ Шифр:	Зургийн дугаар: ББ-276	Хуудас: 308
Шалгасан		Г.Төмөрхуяг			

A3.1

ХЭСЭГЛЭЛ-А М1:25

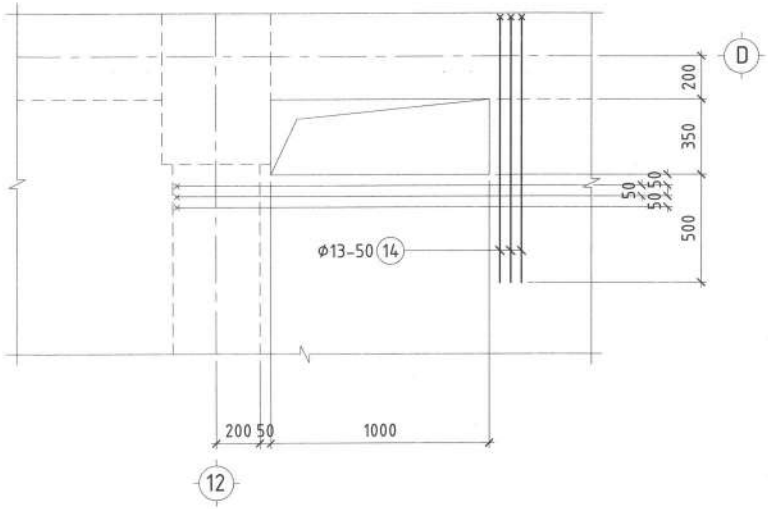

ХЭСЭГЛЭЛ-Б М1:25

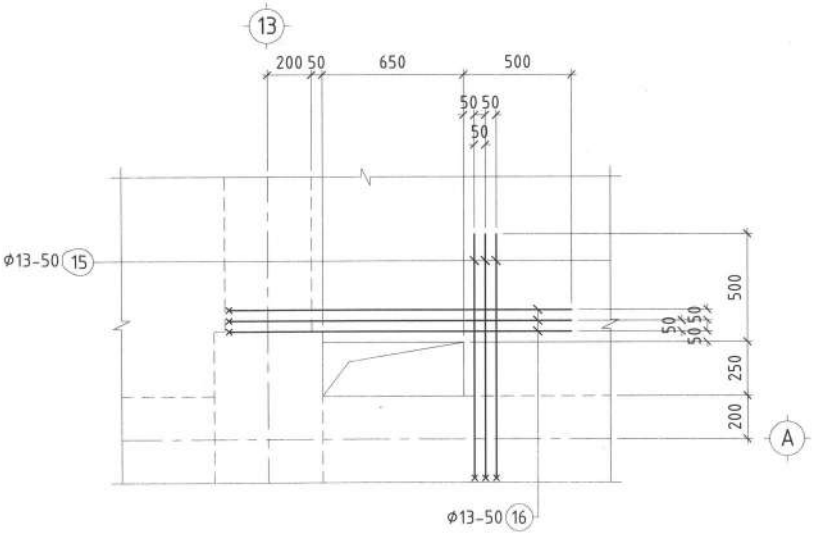

ХЭСГИЙН ТОДОРХОЙЛОЛТ

Марк позиц	Загвар
5	200 — 1780 — 100
7	100 — 3200 — 100
8	100 — 2700 — 100
10	200 — 1280 — 100
12	200 — 7510 — 100
13	200 — 6360
14	200 — 1230
15	200 — 1130
16	200 — 1580
17	100 — 1280 — 100
19	200 — 1660
20	100 — 2535 — 100
21	200 — 1660 — 100
23	100 — 2760 — 100

ЦУТГАМАЛ ТӨМӨР БЕТОН БҮТЭЭЦИЙН МАТЕРИАЛЫН ТҮҮВЭР

Поз	Тэмдэглэгээ	Нэр					Тоо шир	Жин /кг/ Нэгж	Нийт
	1-р давхрын хучилтын доод үеийн арматур						1	8484.63	8484.63
1	MNS JIS G 3112:2002	Ø	13	SD390	L=	6360	576	6.327	3644.37
2	MNS JIS G 3112:2002	Ø	13	SD390	L=	4360	44	4.337	190.85
3	MNS JIS G 3112:2002	Ø	13	SD390	L=	6760	114	6.725	766.65
4	MNS JIS G 3112:2002	Ø	13	SD390	L=	7510	25	7.471	186.78
18	MNS JIS G 3112:2002	Ø	13	SD390	L=	2535	9	2.522	22.70
19	MNS JIS G 3112:2002	Ø	13	SD390	L=	1860	36	1.850	66.61
22	MNS JIS G 3112:2002	Ø	13	SD390	L=	2760	9	2.746	24.71
	1-р давхрынн хучилтын дээд үеийн арматур								
5	MNS JIS G 3112:2002	Ø	13	SD390	L=	2080	460	2.069	951.84
6	ГОСТ5781-82*	Ø	8	A240	L=	3800	275	1.501	412.77
7	MNS JIS G 3112:2004	Ø	13	SD390	L=	3400	286	3.382	967.36
8	MNS JIS G 3112:2004	Ø	13	SD390	L=	2900	28	2.885	80.78
9	ГОСТ5781-82*	Ø	8	A240	L=	2800	285	1.106	315.21
10	MNS JIS G 3112:2007	Ø	13	SD390	L=	1580	9	1.572	14.15
11	ГОСТ5781-82*	Ø	8	A240	L=	4000	275	1.580	434.50
12	MNS JIS G 3112:2002	Ø	13	SD390	L=	7810	25	7.770	194.24
17	MNS JIS G 3112:2007	Ø	13	SD390	L=	1480	10	1.472	14.72
20	MNS JIS G 3112:2002	Ø	13	SD390	L=	2735	9	2.721	24.49
21	MNS JIS G 3112:2002	Ø	13	SD390	L=	1960	36	1.950	70.19
21	MNS JIS G 3112:2002	Ø	13	SD390	L=	3960	9	3.939	35.46
	1-р давхрынн хучилтын дээд нүхний хучитгэлийн арматур								
13	MNS JIS G 3112:2007	Ø	13	SD390	L=	6560	6	6.526	39.16
14	MNS JIS G 3112:2007	Ø	13	SD390	L=	1430	6	1.423	8.54
15	MNS JIS G 3112:2007	Ø	13	SD390	L=	1330	6	1.323	7.94
16	MNS JIS G 3112:2007	Ø	13	SD390	L=	1780	6	1.771	10.62
		Материал B25 V=80.19 м3							

ОГТЛОЛ 1-1 М1:25

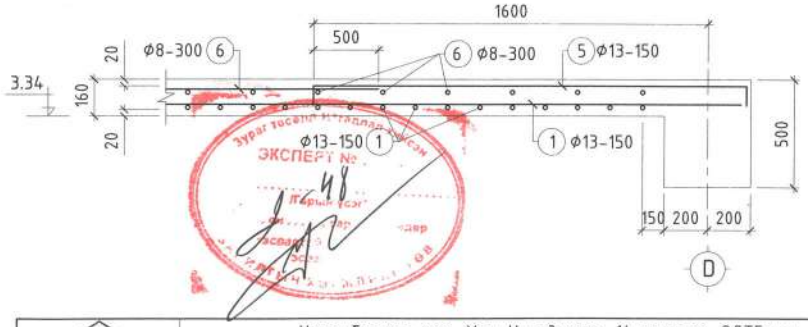

DC "ДУКАТ" ХХК Ducat.dc@gmail.com 99109303, 99084477	Улаанбаатар хот, Хан-Уул дүүрэг, 14-р хороо, ЗДТГазар 59-Р СУРГУУЛИЙН БАРИЛГА /Е БЛОК/			
	1-р давхрын хучилтын огтлол 1-1, хэсэглэл-А, Б, материалын түүвэр			
	Инженер	Н.Мөнхбат	ЕГ Шифр: DC-24-A3-56	Масштаб: 1:25
	Гүйцэтгэсэн	С.Бямбадорж	ТГ Шифр:	Зургийн дугаар: ББ-277
	Шалгасан	Г.Төмөрхуяг		
	Огноо: 2025-03 сар	Хуудас: 308		

A3

2-Р ДАВХРЫН ХУЧИЛТЫН ХЭВ /ТҮВШИН 7.10/ М1:100

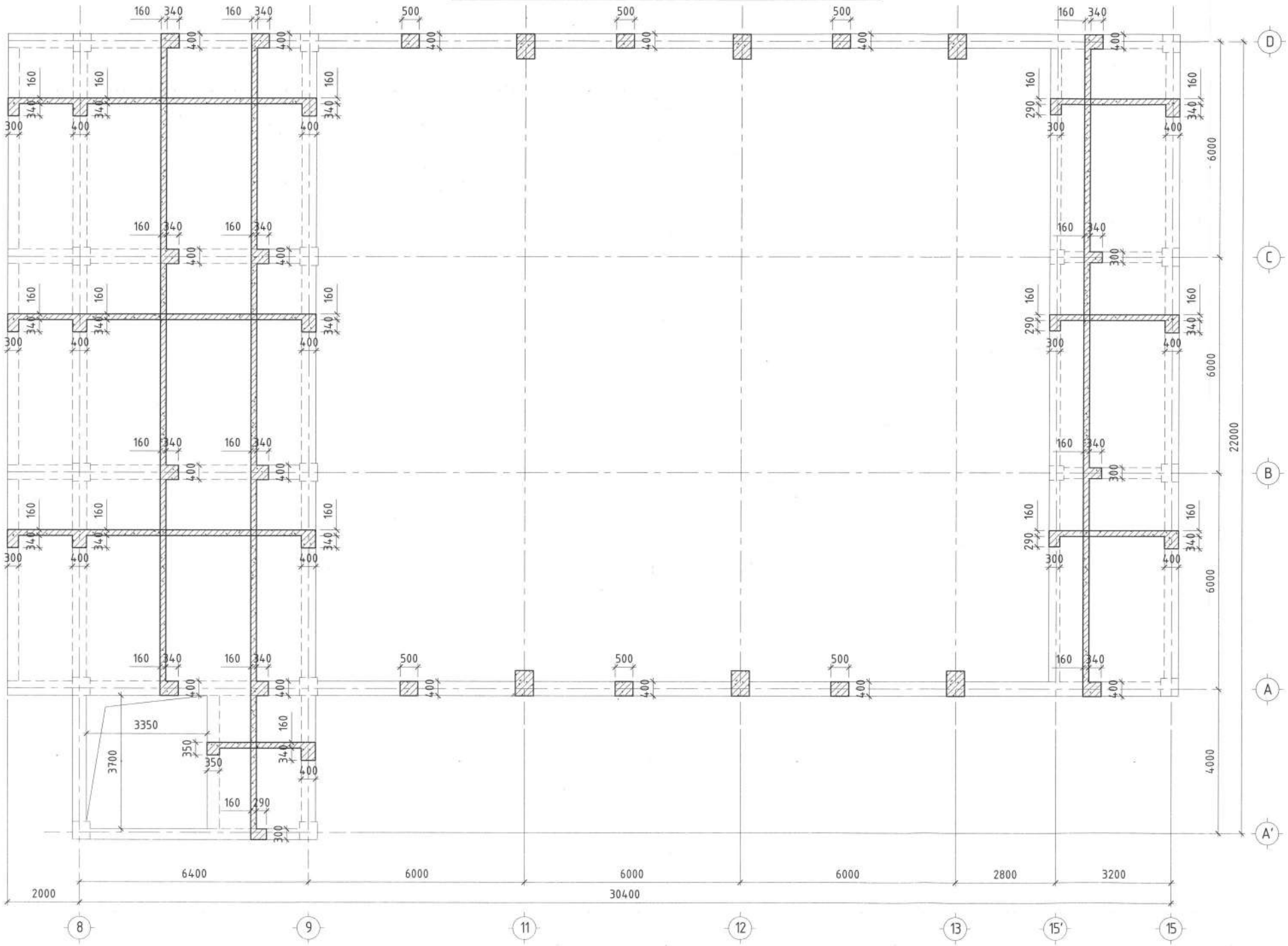

"ДУКАТ" ХХК
Ducat.dc@gmail.c
99109303, 99084

-Р ДАВХРЫН ХУЧИЛТЫН ХЭВ /ТҮВШИН 7.10/ М1:100

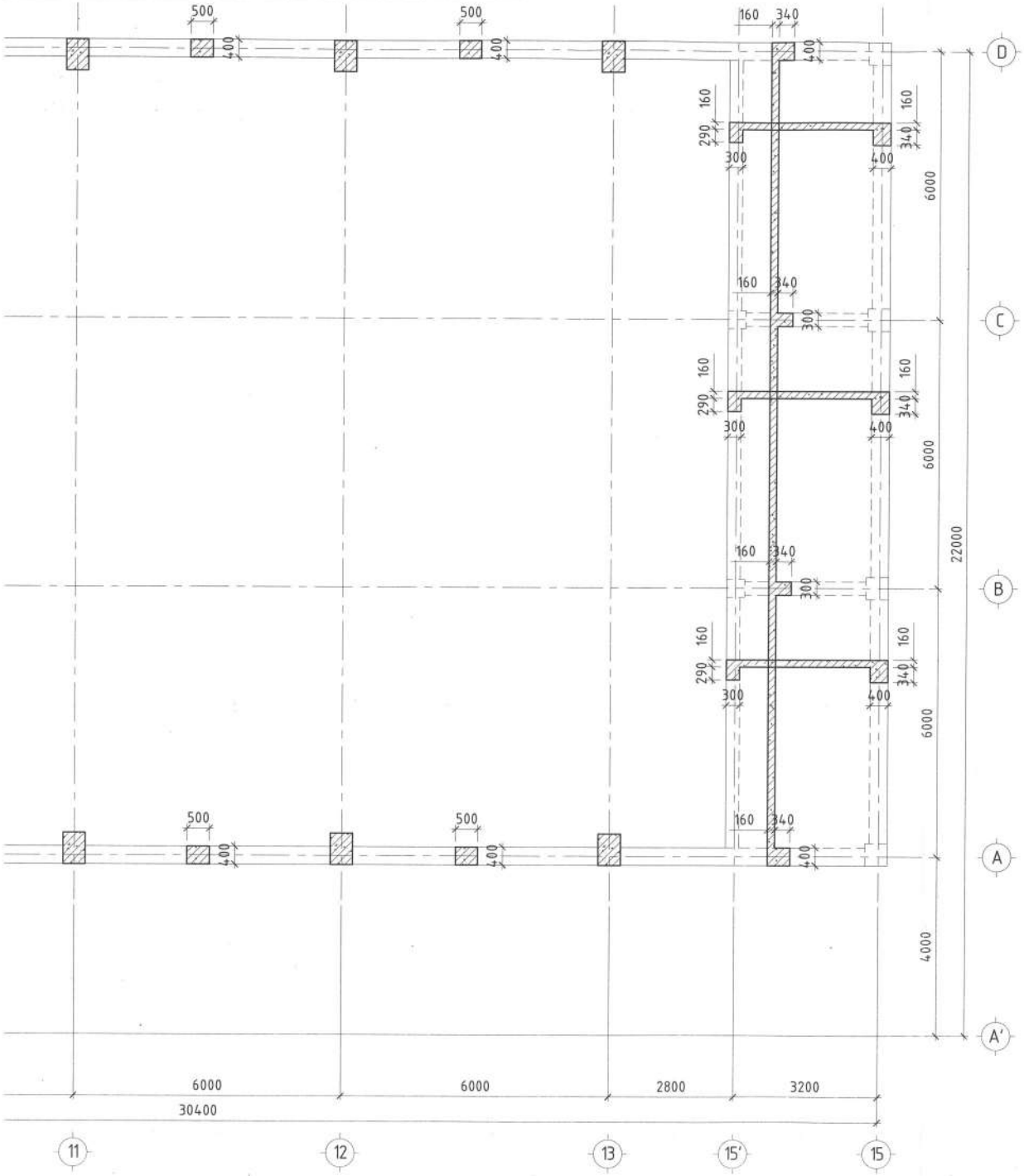

ТАЙЛБАР

1. Хучилтын ажлын арматурын анги SD390, A240 байна. Хучилтыг B25 ангийн бетоноор цутгахаар зураг төсөлд тусгасан ба рам цутгах бетоноос дээж авч маркыг тогтоолгосон байх шаардлагатай.
2. Хучилтын арматур болон бусад төмөр эдлэлүүд зэвэрч муудаагүй зөв хадгалагдсан байвал зохино.
3. Хучилтыг багана, дам нуруутай хамтад нь нэг хэв хашмалд цутгана. Цутгамал төмөр бетон эдлэхүүн бат бэхийнхээ 70%-ийг авсны дараа хэв хашмалыг авна.
4. Бетоныг хөлдөөх аргаар бэхжүүлэхийг хатуу хориглоно.
5. Цутгамал төмөр бетоны ажлыг БНбД 52-02-05, БНбД 52-01-10 -н заалтыг баримтлан гүйцэтгэнэ.

Зураг төсөлд магадлал хийсэн
ЭКСПЕРТ
Барилгын хөгжлийн төв

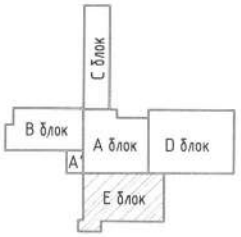

DC "ДУКАТ" ХХК Ducat.dc@gmail.com 99109303, 99084477	Улаанбаатар хот, Хан-Уул дүүрэг, 14-р хороо, ЗДТГазар 59-Р СУРГУУЛИЙН БАРИЛГА /Е БЛОК/				
	2-р давхрын хучилтын хэв /түвшин 7.10/				
	Инженер	Н.Мөнхбат	ЕГ Шифр: DC-24-АЗ-56	Масштаб: 1:100	Огноо: 2025-03 сар
	Гүйцэтгэсэн	С.Бямбадорж	ТГ Шифр:	Зургийн дугаар: ББ-278	Хуудас: 308
	Шалгасан	Г.Төмөрхуяг			

АЗ.1

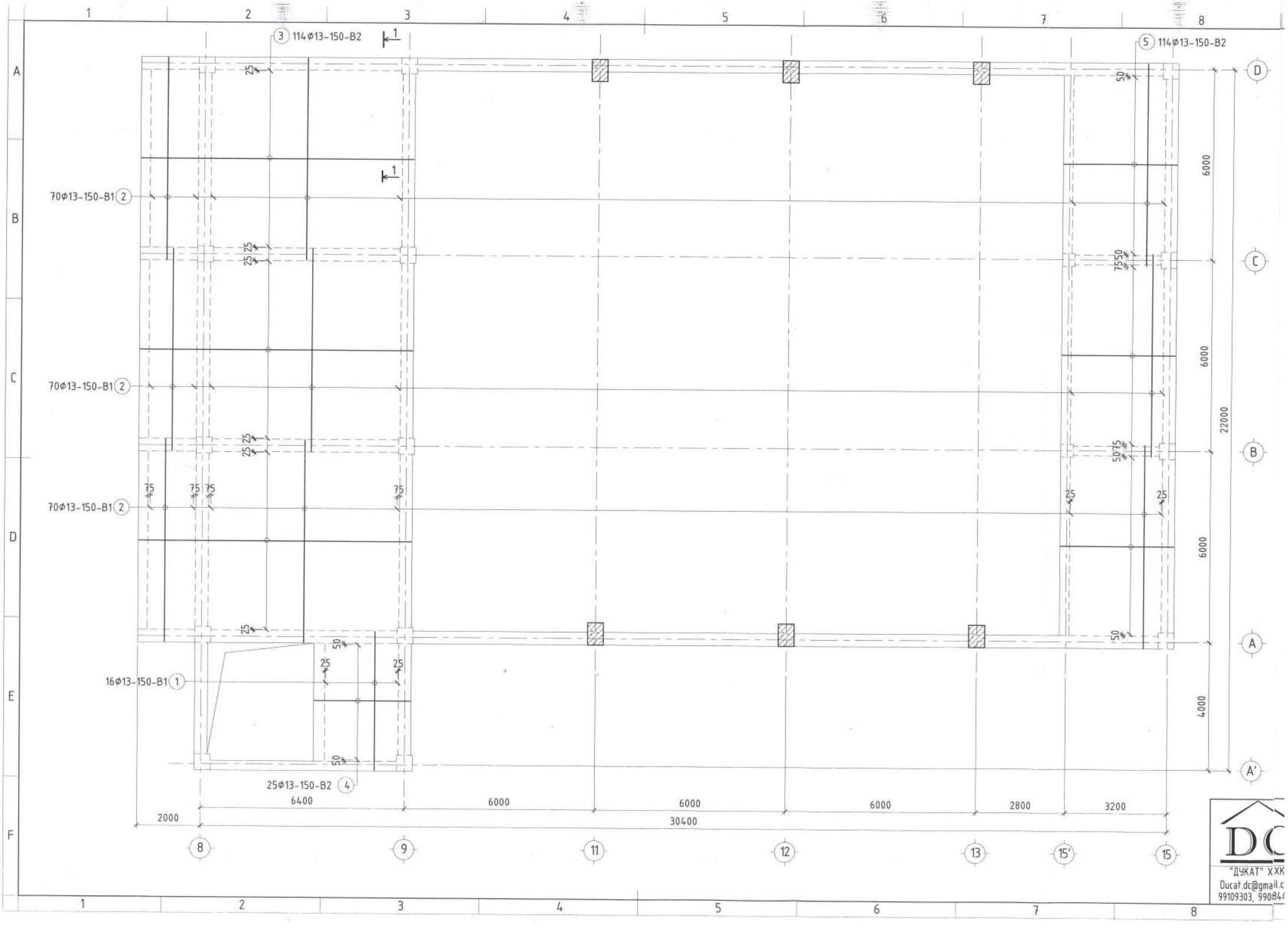
3 114Φ13-150-B2
5 114Φ13-150-B2
70Φ13-150-B1 2
70Φ13-150-B1 2
70Φ13-150-B1 2
16Φ13-150-B1 1
25Φ13-150-B2 4
6000
6000
6000
4000
22000
6400
6000
6000
6000
2800
3200
2000
30400
8
9
11
12
13
15'
15
A
B
C
D
A'
"ДУКАТ" XXK
Ducat.dc@gmail.c
99109303, 990844

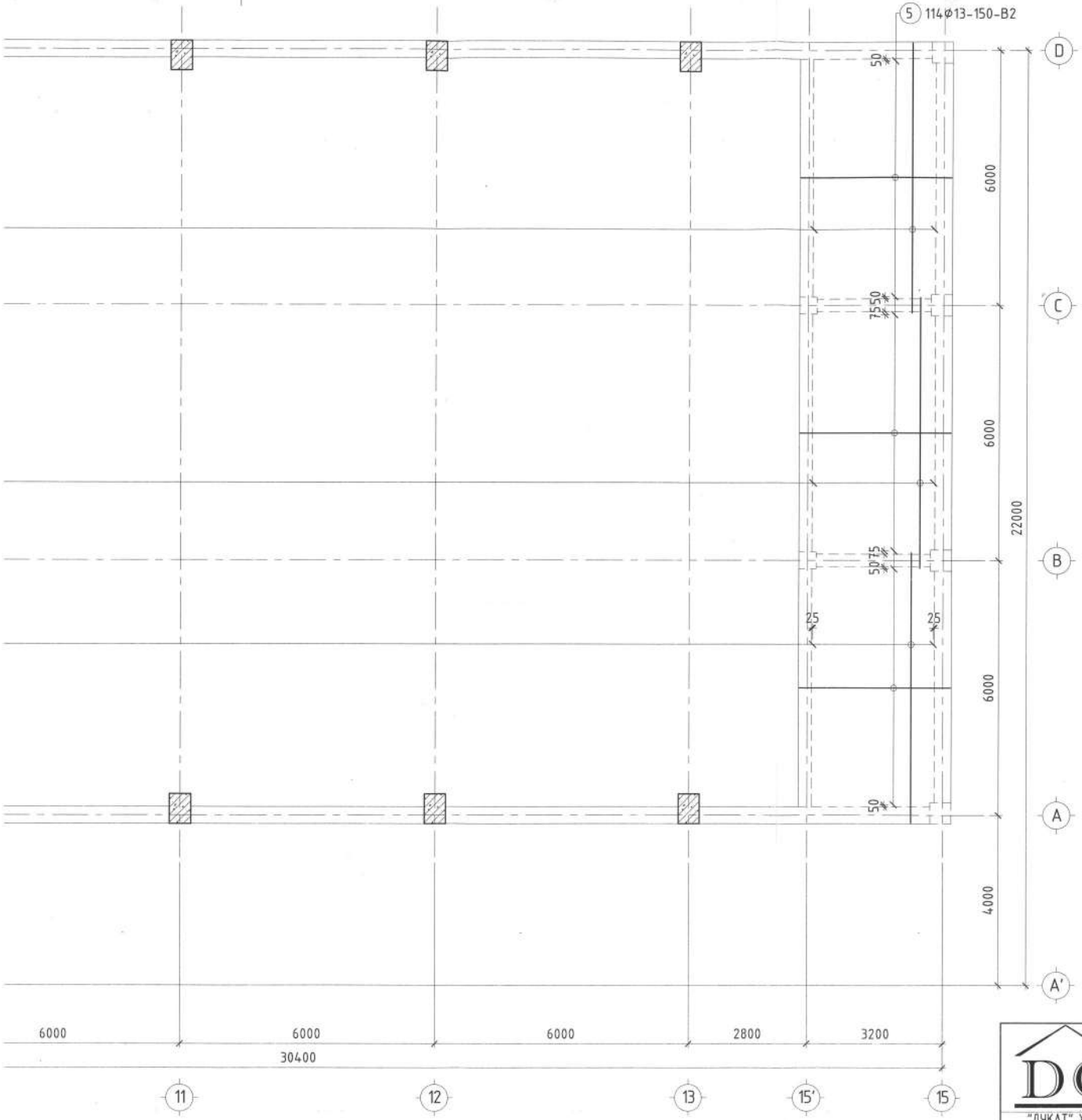

2-Р ДАВХРЫН ХУЧИЛТЫН ДООД ҮЕИЙН АРМАТУРЧЛАЛ /ТҮВШИН 7.10/ М1:100

ТАЙЛБАР

1. Хучилтын ажлын арматурын анги SD390, A240 байна. Хучилтыг B25 ангийн бетоноор цутгахаар зураг төсөлд тусгасан ба рам цутгах бетоноос дээж авч маркыг тогтоолгосон байх шаардлагатай.
2. Хучилтын арматур болон бусад төмөр эдлэлүүд зэвэрч муудаагүй зөв хадгалагдсан байвал зохино.
3. Хучилтыг багана, дам нуруутай хамтад нь нэг хэв хашмалд цутгана. Цутгамал төмөр бетон эдлэхүүн бат бэхийнхээ 70%-ийг авсны дараа хэв хашмалыг авна.
4. Бетоныг хөлдөөх аргаар бэхжүүлэхийг хатуу хориглоно.
5. Цутгамал төмөр бетоны ажлыг БНбД 52-02-05, БНбД 52-01-10 -н заалтыг баримтлан гүйцэтгэнэ.

Зураг төсөлд магадлал анхсан
ЭКСПЕРТ №
/Гарын үсэг/
Нарийн чиглэлийн ГЭВ

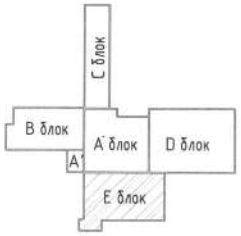

DC "ДҮКАТ" ХХК Ducat.dc@gmail.com 99109303, 99084477	Улаанбаатар хот, Хан-Уул дүүрэг, 14-р хороо, ЗДТГазар 59-Р СУРГУУЛИЙН БАРИЛГА /Е БЛОК/				
	2-р давхрын хучилтын доод үеийн арматурчлал /түвшин 7.10/				
	Инженер	Н.Мөнхбат	ЕГ Шифр: DC-24-A3-56	Масштаб: 1:100	Огноо: 2025-03 сар
	Гүйцэтгэсэн	С.Бямбадорж	ТГ Шифр:	Зургийн дугаар: ББ-279	Хуудас: 308
	Шалгасан	Г.Төмөрхуяг			

A3.1

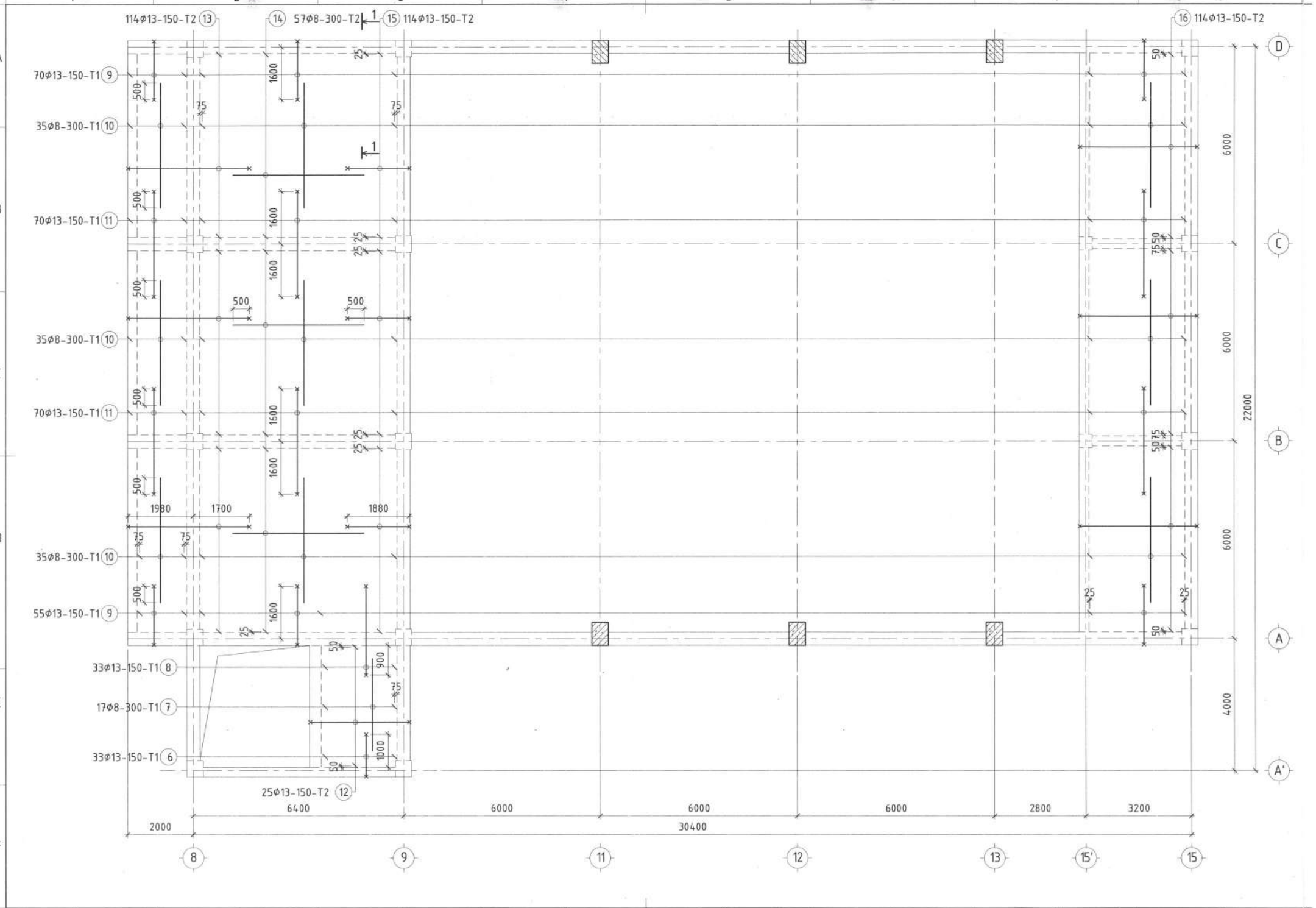
114Φ13-150-T2 (13)
(14) 57Φ8-300-T2
(15) 114Φ13-150-T2
(16) 114Φ13-150-T2
70Φ13-150-T1 (9)
35Φ8-300-T1 (10)
70Φ13-150-T1 (11)
35Φ8-300-T1 (10)
70Φ13-150-T1 (11)
35Φ8-300-T1 (10)
55Φ13-150-T1 (9)
33Φ13-150-T1 (8)
17Φ8-300-T1 (7)
33Φ13-150-T1 (6)
25Φ13-150-T2 (12)
1980
1700
1880
6400
6000
6000
6000
2800
3200
2000
30400
22000
6000
6000
6000
4000
(8)
(9)
(11)
(12)
(13)
(15')
(15)
(D)
(C)
(B)
(A)
(A')

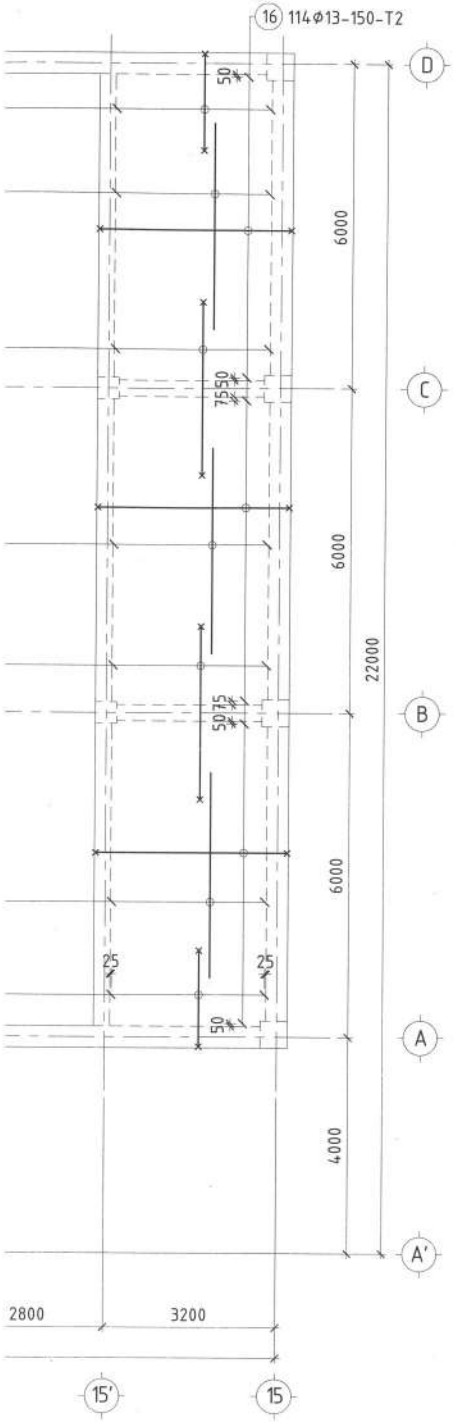

2-Р ДАВХРЫН ХУЧИЛТЫН ДЭЭД ҮЕИЙН АРМАТУРЧЛАЛ /ТҮВШИН 7.10/ М1:100

ХЭСГИЙН ТОДОРХОЙЛОЛТ

Марк позиц	Загвар
6	200 — 1280 — 100
8	100 — 2700 — 100
9	200 — 1780 — 100
11	100 — 3200 — 100
12	200 — 3010 — 200
13	100 — 3680 — 100
15	200 — 1880 — 100
16	200 — 3560 — 200

ЦУТГАМАЛ ТӨМӨР БЕТОН БҮТЭЭЦИЙН МАТЕРИАЛЫН ТҮҮВЭР

Поз	Тэмдэглэгээ	Нэр					Тоо ш/р	Жин /кг/ Нэгж	Жин /кг/ Нийт
	2-р давхрын хучилтын доод үеийн арматур						1	5207.86	5207.86
1	MNS JIS G 3112:2002	Ø	13	SD390	L=	4360	16	4.337	69.40
2	MNS JIS G 3112:2002	Ø	13	SD390	L=	6360	210	6.327	1328.68
3	MNS JIS G 3112:2002	Ø	13	SD390	L=	8560	115	8.516	979.30
4	MNS JIS G 3112:2002	Ø	13	SD390	L=	3010	25	2.994	74.86
5	MNS JIS G 3112:2002	Ø	13	SD390	L=	3560	114	3.542	403.74
	2-р давхрынн хучилтын дээд үеийн арматур								
6	MNS JIS G 3112:2002	Ø	13	SD390	L=	1580	33	1.572	51.87
7	ГОСТ5781-82*	Ø	8	A240	L=	2800	17	1.106	18.80
8	MNS JIS G 3112:2004	Ø	13	SD390	L=	2900	33	2.885	95.20
9	MNS JIS G 3112:2004	Ø	13	SD390	L=	2080	125	2.069	258.65
10	ГОСТ5781-82*	Ø	8	A240	L=	3800	95	1.501	142.59
11	MNS JIS G 3112:2007	Ø	13	SD390	L=	3400	140	3.382	473.53
12	MNS JIS G 3112:2007	Ø	13	SD390	L=	3410	25	3.392	84.81
13	MNS JIS G 3112:2007	Ø	13	SD390	L=	3880	114	3.860	440.03
14	ГОСТ5781-82*	Ø	8	A240	L=	4000	57	1.580	90.06
15	MNS JIS G 3112:2002	Ø	13	SD390	L=	2180	114	2.169	247.23
16	MNS JIS G 3112:2002	Ø	13	SD390	L=	3960	114	3.939	449.10
		Материал B25 V=25.72 м3							

ОГТЛОЛ 1-1 М1:25

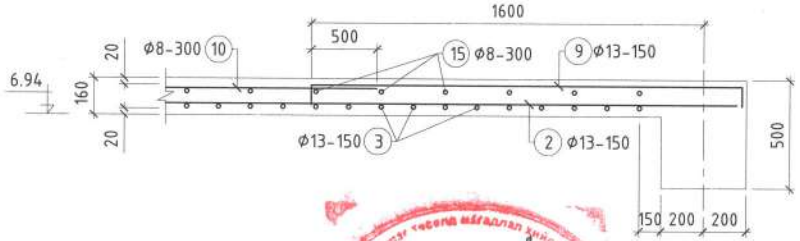

ТАЙЛБАР

1. Хучилтын ажлын арматурын анги SD390, A240 байна. Хучилтыг B25 ангийн бетоноор цутгахаар зураг төсөлд тусгасан ба рам цутгах бетоноос дээж авч маркыг тогтоолгосон байх шаардлагатай.
2. Хучилтын арматур болон бусад төмөр эдлэлүүд зэвэрч муудаагүй зөв хадгалагдсан байвал зохино.
3. Хучилтыг багана, дам нуруутай хамтад нь нэг хэв хашмалд цутгана. Цутгамал төмөр бетон эдлэхүүн бат бэхийнхээ 70%-ийг авсны дараа хэв хашмалыг авна.
4. Бетоныг хөлдөөх аргаар бэхжүүлэхийг хатуу хориглоно.
5. Цутгамал төмөр бетоны ажлыг БНбД 52-02-05, БНбД 52-01-10 -н заалтыг баримтлан гүйцэтгэнэ.

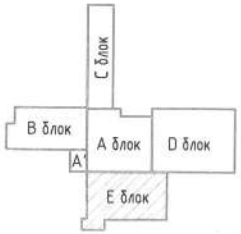

DC "ДҮКАТ" ХХК Ducat.dc@gmail.com 99109303, 99084477	Улаанбаатар хот, Хан-Уул дүүрэг, 14-р хороо, ЗДТГазар 59-Р СУРГУУЛИЙН БАРИЛГА /Е БЛОК/				
	2-р давхрын хучилтын дээд үеийн арматурчлал, Огтлол 1-1, материалын түүвэр /түвшин 7.10/				
	Инженер	Н.Мөнхбат	ЕГ Шифр: DC-24-A3-56	Масштаб: 1:100,25	Огноо: 2025-03 сар
	Гүйцэтгэсэн	С.Бямбадорж	ТГ Шифр:	Зургийн дугаар: ББ-280	Хуудас: 308
	Шалгасан	Г.Төмөрхуяг			A3.1

3-Р ДАВХРЫН ХУЧИЛТЫН ХЭВ /ТҮВШИН 10.70/ М1:100

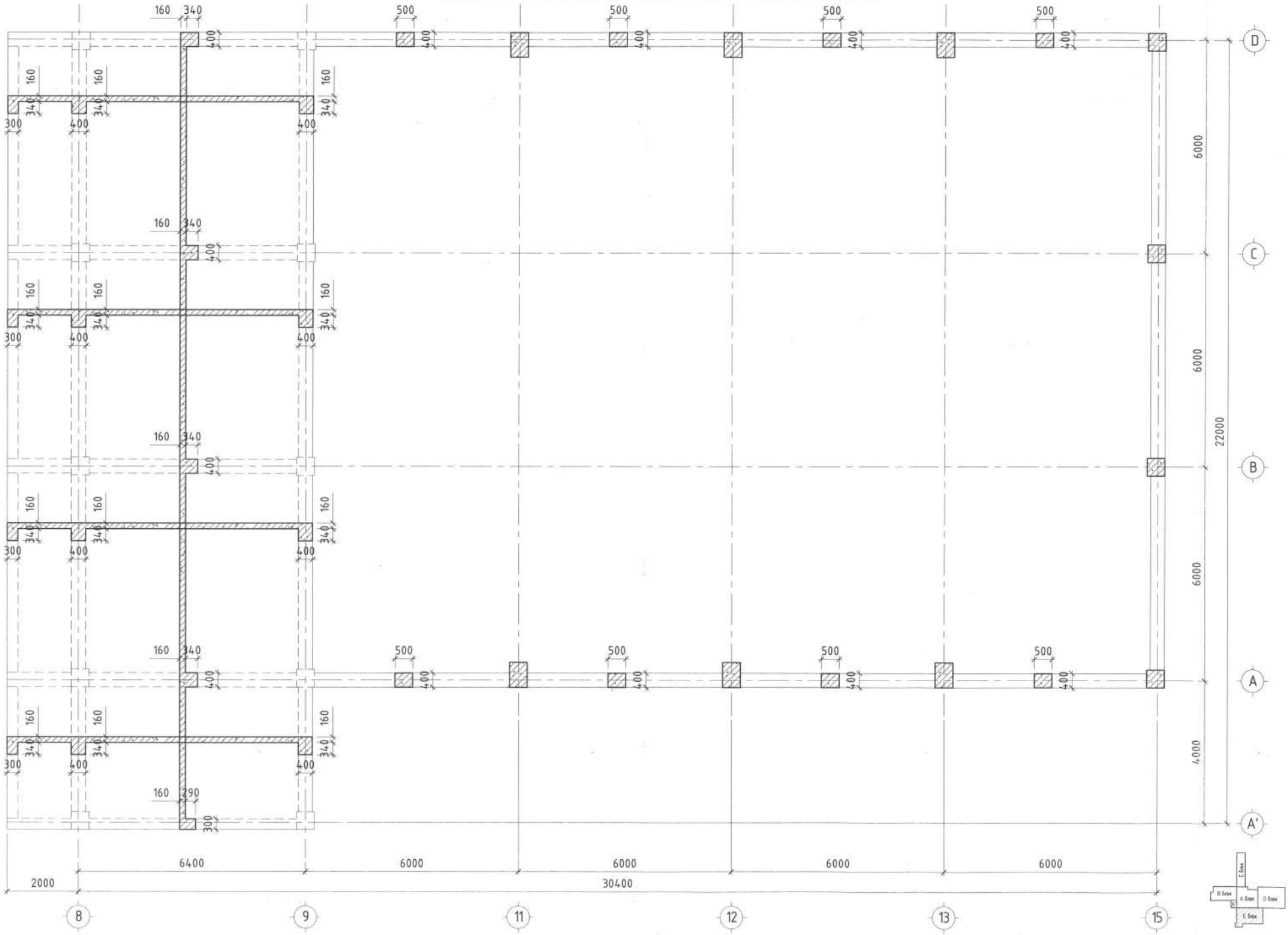

"ДҮКАТ" ХХК
Ducat.dc@gmail.c
99109303, 99084

ДАВХРЫН ХУЧИЛТЫН ХЭВ /ТҮВШИН 10.70/ М1:100

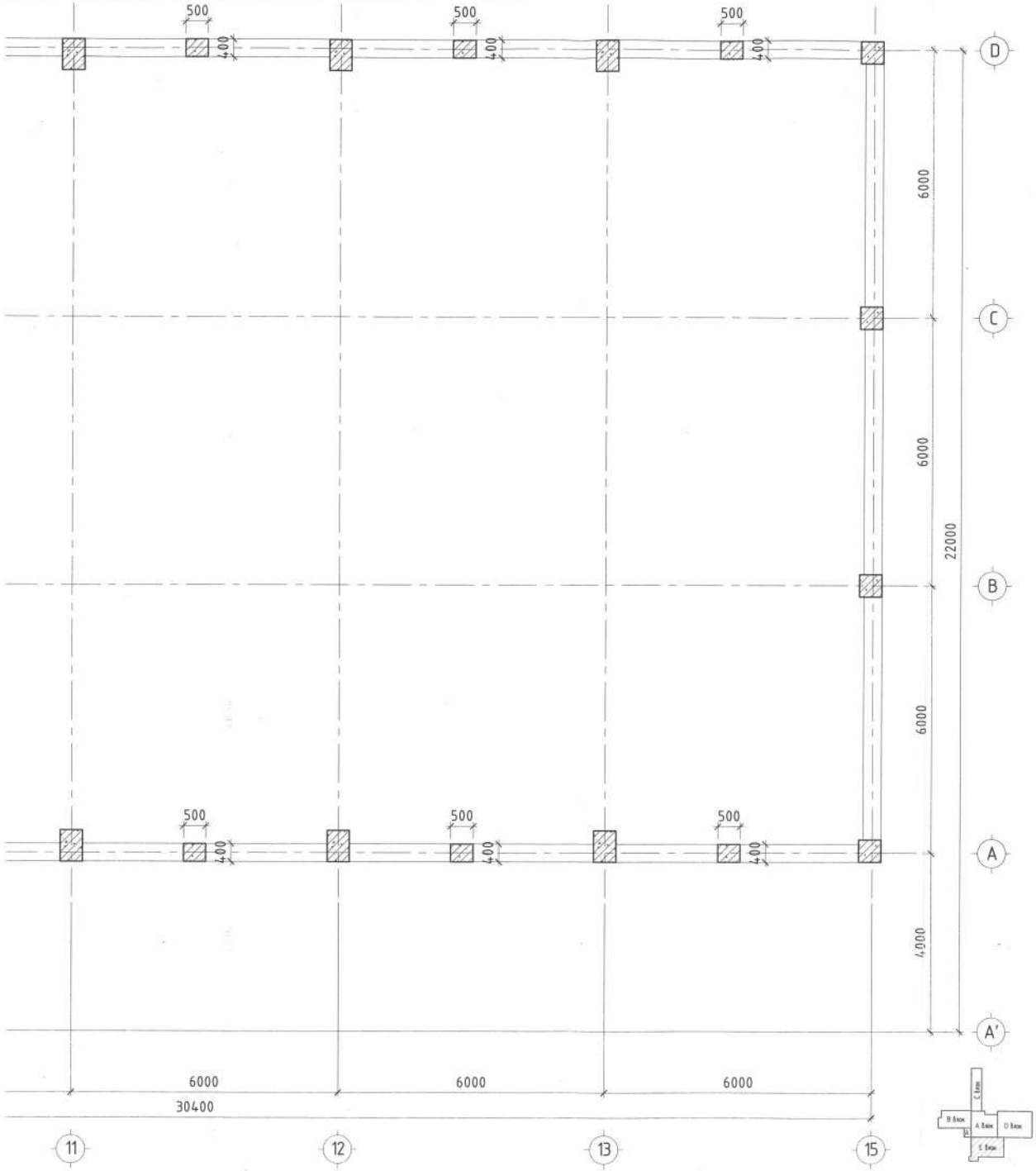

ТАЙЛБАР

1. Хучилтын ажлын арматурын анги SD390, A240 байна. Хучилтыг B25 ангийн бетоноор цутгахаар зураг төсөлд тусгасан ба рам цутгах бетоноос дээж авч маркыг тогтоолгосон байх шаардлагатай.
2. Хучилтын арматур болон бусад төмөр эдлэлүүд зэвэрч муудаагүй зөв хадгалагдсан байвал зохино.
3. Хучилтыг багана, дам нуруутай хамтад нь нэг хэв хашмалд цутгана. Цутгамал төмөр бетон эдлэхүүн бат бэхийнхээ 70%-ийг авсны дараа хэв хашмалыг авна.
4. Бетоныг хөлдөөх аргаар бэхжүүлэхийг хатуу хориглоно.
5. Цутгамал төмөр бетоны ажлыг БНБД 52-02-05, БНБД 52-01-10 -н заалтыг баримтлан гүйцэтгэнэ.

DC "ДУКАТ" ХХК Ducat.dc@gmail.com 99109303, 99084477	Улаанбаатар хот, Хан-Уул дүүрэг, 14-р хороо, ЗДТГазар 59-Р СУРГУУЛИЙН БАРИЛГА /Е БЛОК/				
	3-р давхрын хучилтын хэв /түвшин 10.70/				
Инженер		Н.Мөнхбат	ЕГ Шифр: DC-24-A3-56	Масштаб: 1:100	Огноо: 2025-03 сар
Гүйцэтгэсэн		С.Бямбадорж	ТГ Шифр:	Зургийн дугаар: ББ-281	Хуудас: 308
Шалгасан		Г.Төмөрхуяг			

А3.1

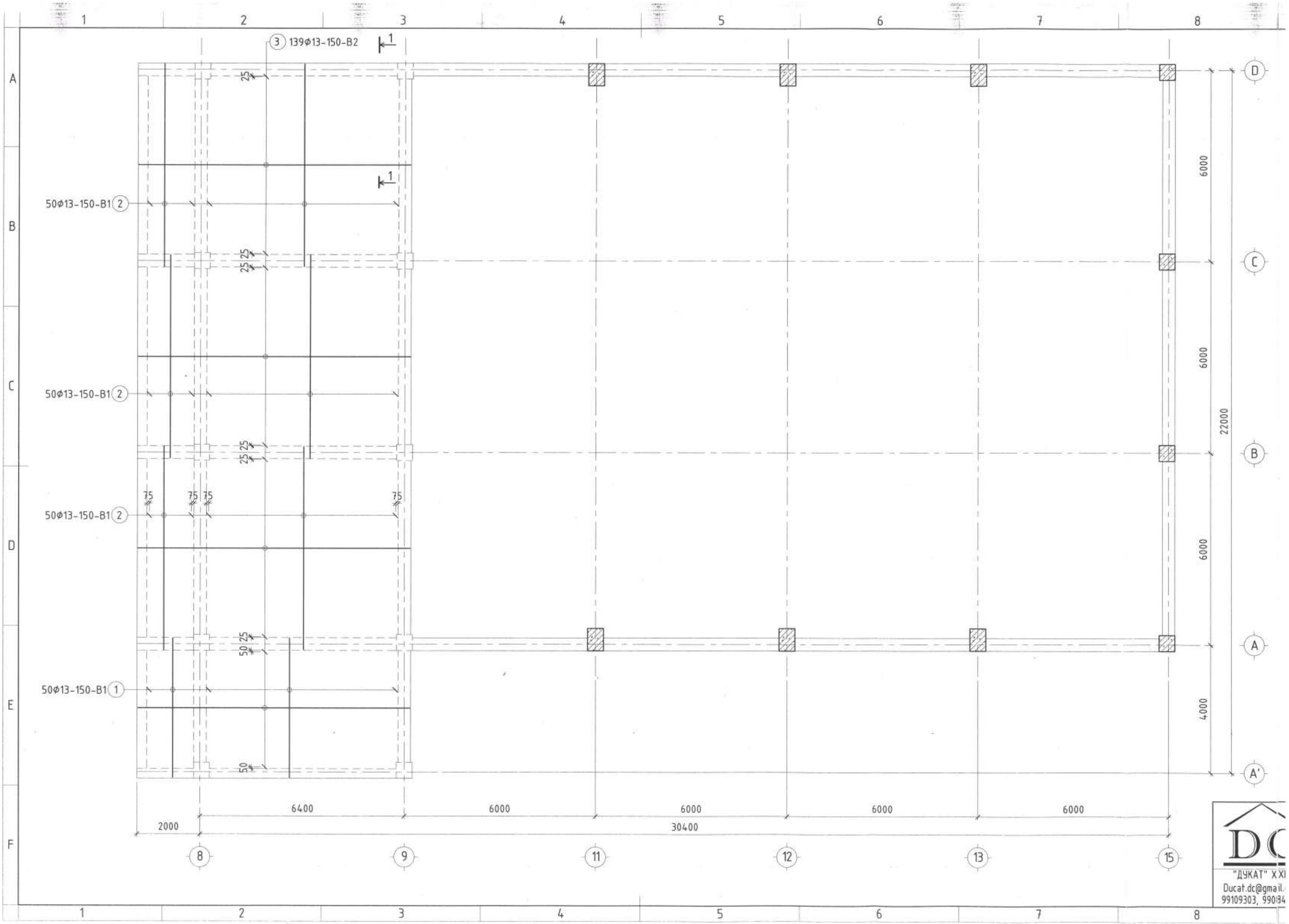
3 139Φ13-150-B2
50Φ13-150-B1 2
50Φ13-150-B1 2
50Φ13-150-B1 2
50Φ13-150-B1 1
25
25 25
75 75 75 75
25
50 25
50
6000
6000
6000
4000
22000
2000
6400
6000
6000
6000
6000
30400
A
B
C
D
E
F
1
2
3
4
5
6
7
8
D
C
B
A
A'
8
9
11
12
13
15
"ДУКАТ" XXI
Ducat.dc@gmail.
99109303, 99084

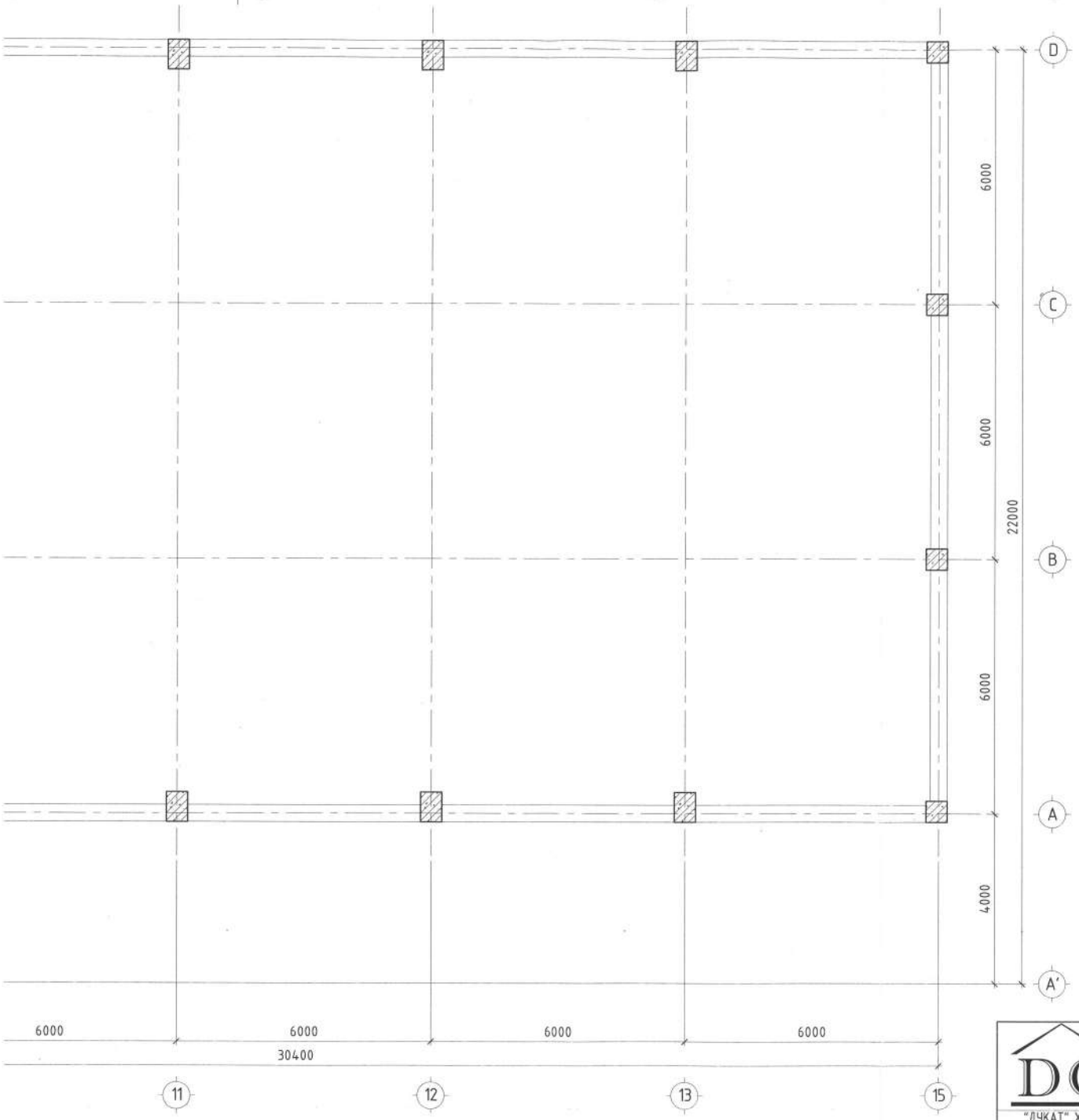

3-Р ДАВХРЫН ХУЧИЛТЫН ДООД ҮЕЙИН АРМАТУРЧЛАЛ /ТҮВШИН 10.70/ М1:100

ТАЙЛБАР

1. Хучилтын ажлын арматурын анги SD390, A240 байна. Хучилтыг B25 ангийн бетоноор цутгахаар зураг төсөлд тусгасан ба рам цутгах бетоноос дээж авч маркыг тогтоолгосон байх шаардлагатай.
2. Хучилтын арматур болон бусад төмөр эдлэлүүд зэвэрч муудаагүй зөв хадгалагдсан байвал зохино.
3. Хучилтыг багана, дам нурууны хамтад нь нэг хэв хашмалд цутгана. Цутгамал төмөр бетон эдлэхүүн бат бэхийнхээ 70%-ийг авсны дараа хэв хашмалыг авна.
4. Бетоныг хөлдөөх аргаар бэхжүүлэхийг хатуу хориглоно.
5. Цутгамал төмөр бетоны ажлыг БНБД 52-02-05, БНБД 52-01-10 -н заалтыг баримтлан гүйцэтгэнэ.

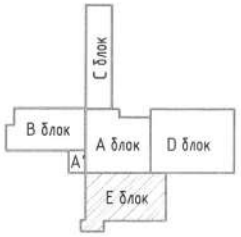

DC "ДУКАТ" ХХК Ducat.dc@gmail.com 99109303, 99019477	Улаанбаатар хот, Хан-Уул дүүрэг, 14-р хороо, ЗДТГазар 59-Р СУРГУУЛИЙН БАРИЛГА /Е БЛОК/				
	3-р давхрын хучилтын доод үеийн арматурчлал /түвшин 10.70/				
	Инженер	Н.Мөнхбат	ЕГ Шифр: DC-24-A3-56	Масштаб: 1:100	Огноо: 2025-03 сар
	Гүйцэтгэсэн	С.Бямбадорж	ТГ Шифр:	Зургийн дугаар: ББ-282	Хуудас: 308
	Шалгасан	Г.Төмөрхуяг			

A3.1

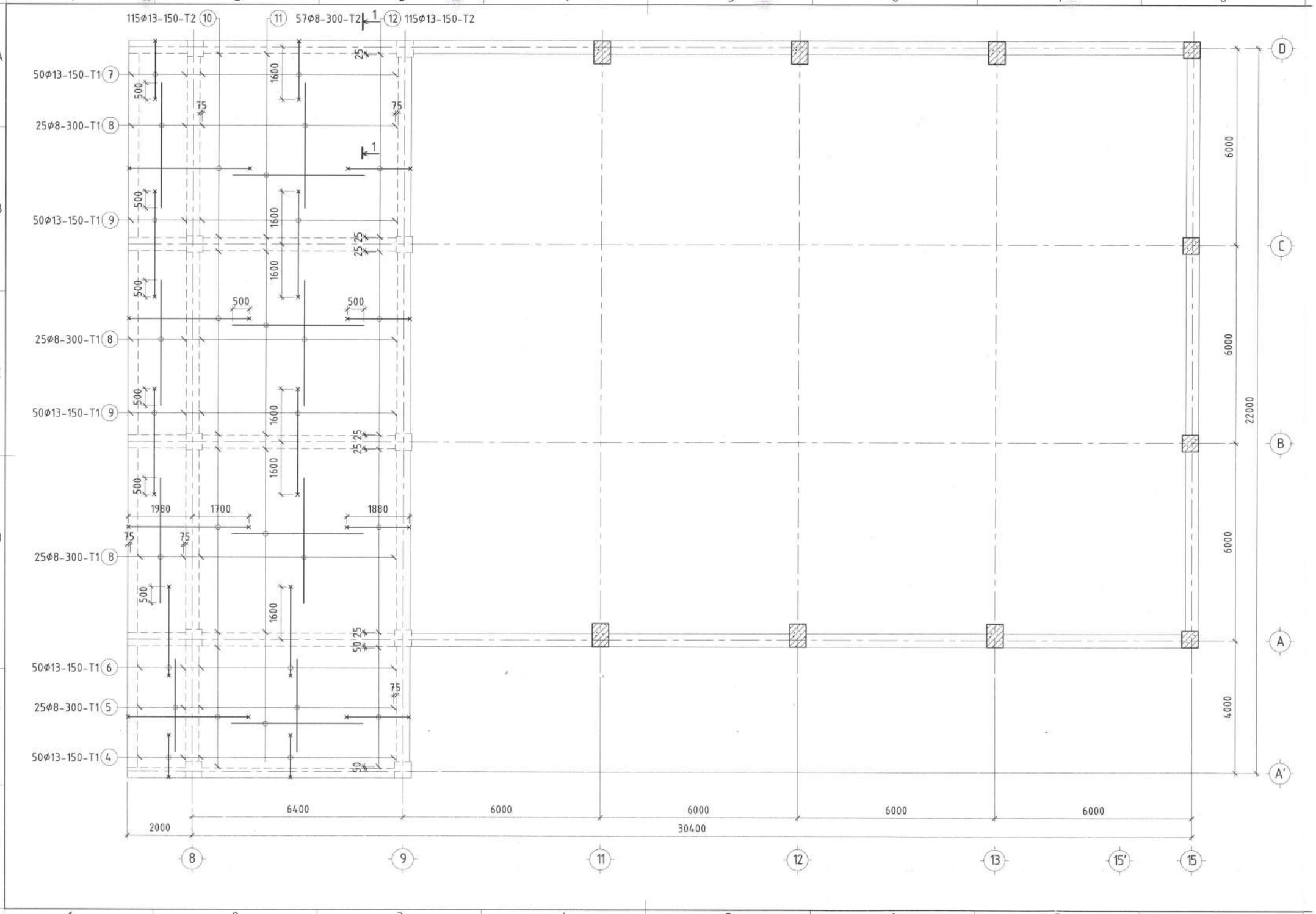
115Φ13-150-T2
57Φ8-300-T2
115Φ13-150-T2
50Φ13-150-T1
25Φ8-300-T1
50Φ13-150-T1
25Φ8-300-T1
50Φ13-150-T1
25Φ8-300-T1
50Φ13-150-T1
25Φ8-300-T1
50Φ13-150-T1
25Φ8-300-T1
50Φ13-150-T1
1980
1700
1880
6400
6000
6000
6000
6000
2000
30400
6000
6000
6000
4000
22000

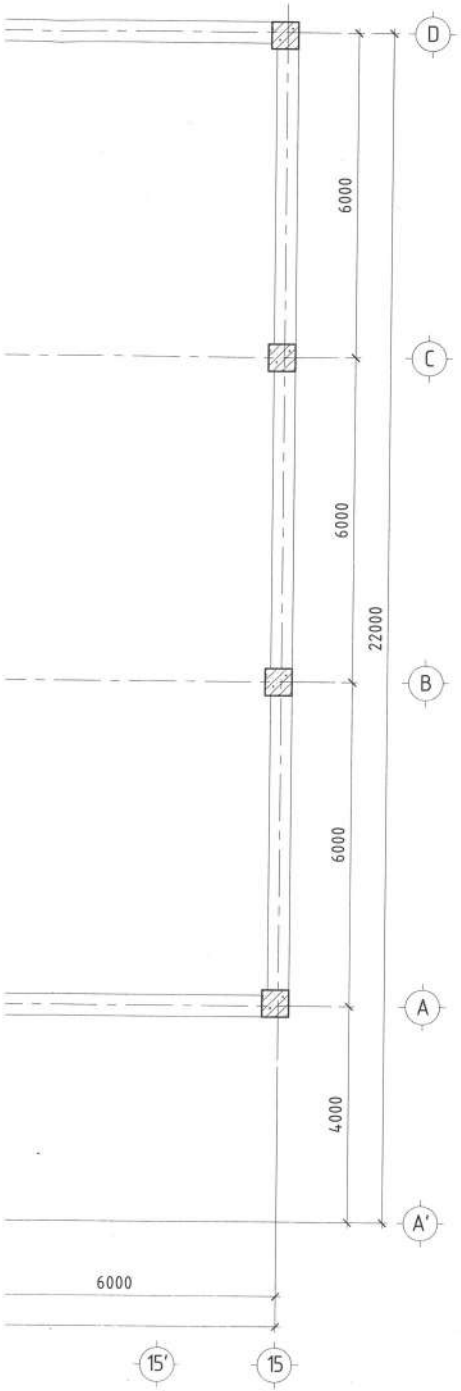

3-Р ДАВХРЫН ХУЧИЛТЫН ДООД ҮЕЙИН АРМАТУРЧЛАЛ /ТҮВШИН 10.70/ М1:100

ХЭСГИЙН ТОДОРХОЙЛОЛТ

Марк позиц	Загвар
4	200 — 1280 — 100
6	100 — 2700 — 100
7	200 — 1780 — 100
9	100 — 3200 — 100
10	200 — 3680 — 100
12	200 — 1880 — 100

ЦУТГАМАЛ ТӨМӨР БЕТОН БҮТЭЭЦИЙН МАТЕРИАЛЫН ТҮҮВЭР

Поз	Тэмдэглэгээ	Нэр					Тоо шир	Жин /кг/ Нэгж	Жин /кг/ Нийт
	3-р давхрын хучилтын доод үеийн арматур						1	3572.17	3572.17
1	MNS JIS G 3112:2002	Ø	13	SD390	L=	4360	50	4.337	216.87
2	MNS JIS G 3112:2002	Ø	13	SD390	L=	6360	150	6.327	949.06
3	MNS JIS G 3112:2002	Ø	13	SD390	L=	8560	139	8.516	1183.67
	3-р давхрынн хучилтын дээд үеийн арматур								
4	MNS JIS G 3112:2002	Ø	13	SD390	L=	1580	50	1.572	78.59
5	ГОСТ5781-82*	Ø	8	A240	L=	2800	25	1.106	27.65
6	MNS JIS G 3112:2004	Ø	13	SD390	L=	2900	50	2.885	144.25
7	MNS JIS G 3112:2004	Ø	13	SD390	L=	2080	50	2.069	103.46
8	ГОСТ5781-82*	Ø	8	A240	L=	3800	50	1.501	75.05
9	MNS JIS G 3112:2007	Ø	13	SD390	L=	3400	100	3.382	338.24
10	MNS JIS G 3112:2007	Ø	13	SD390	L=	3980	115	3.959	455.33
11	ГОСТ5781-82*	Ø	8	A240	L=	4000	57	1.580	90.06
12	MNS JIS G 3112:2002	Ø	13	SD390	L=	2180	115	2.169	249.40
		Материал B25 V=24.60 м3							

ОГТЛОЛ 1-1 М1:25

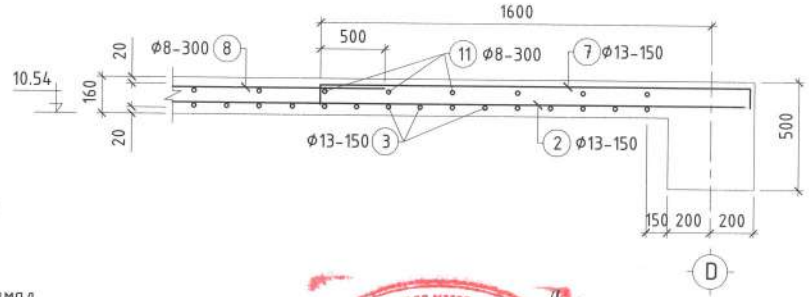

ТАЙЛБАР

1. Хучилтын ажлын арматурын анги SD390, A240 байна. Хучилтыг B25 ангийн бетоноор цутгахаар зураг төсөлд тусгасан ба рам цутгах бетоноос дээж авч маркыг тогтоолгосон байх шаардлагатай.
2. Хучилтын арматур болон бусад төмөр эдлэлүүд эзэрч муудаагүй зөв хадгалагдсан байвал зохино.
3. Хучилтыг багана, дам нуруутай хамтад нь нэг хэв хашмалд цутгана. Цутгамал төмөр бетон эдлэхүүн бат бэхийнхээ 70%-ийг авсны дараа хэв хашмалыг авна.
4. Бетоныг хөлдөөх аргаар бэхжүүлэхийг хатуу хориглоно.
5. Цутгамал төмөр бетоны ажлыг БНбД 52-02-05, БНбД 52-01-10 -н заалтыг баримтлан гүйцэтгэнэ.

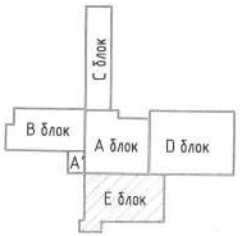

DC
"ДУКАТ" ХХК
Ducat.dc@gmail.com
99109303, 99084477

Улаанбаатар хот, Хан-Уул дүүрэг, 14-р хороо, ЗДТГазар
59-Р СУРГУУЛИЙН БАРИЛГА /Е БЛОК/

3-р давхрын хучилтын дээд үеийн арматурчлал, Огтлол 1-1, материалын түүвэр /түвшин 10.70/

Инженер	Н.Мөнхбат	ЕГ Шифр: DC-24-A3-56	Масштаб: 1:100, 25	Огноо: 2025-03 сар
Гүйцэтгэсэн	С.Бямбадорж	ТГ Шифр:	Зургийн дугаар: ББ-283	Хуудас: 308
Шалгасан	Г.Төмөрхуяг			

А3.1

1-Р ДАВХРЫН ШАТНЫ БАЙГУУЛАЛТ М1:100

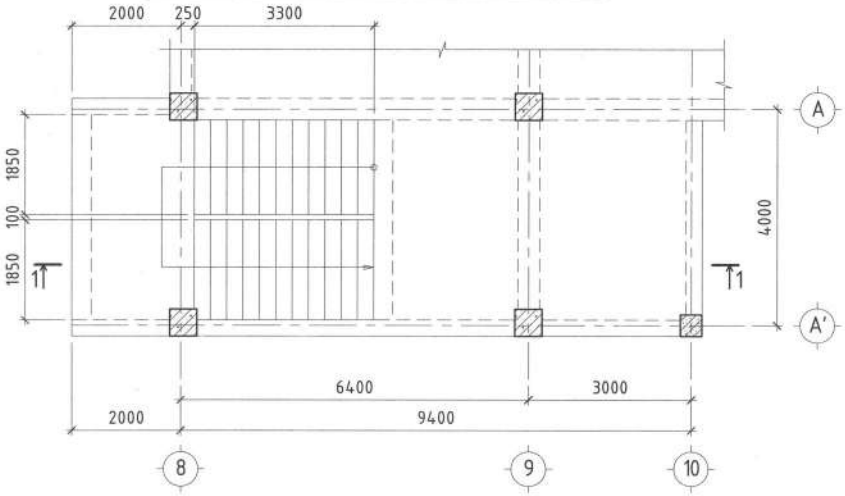

2-Р ДАВХРЫН ШАТНЫ БАЙГУУЛАЛТ М1:100

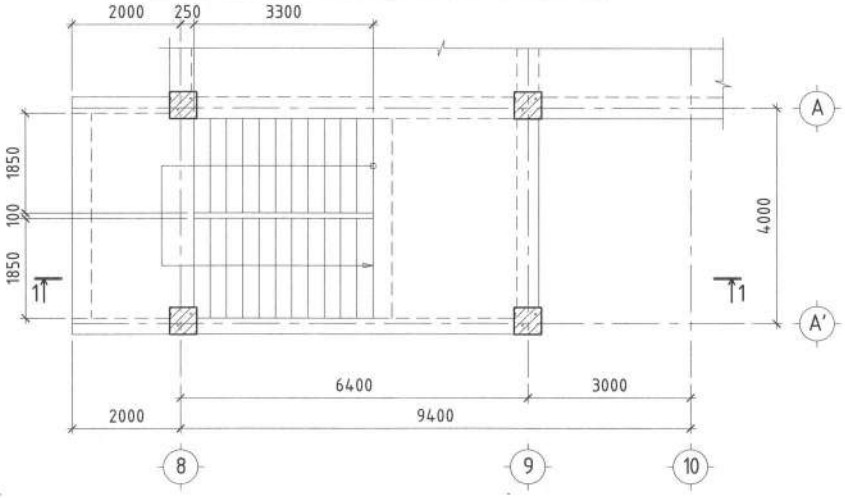

1-1 М1:100

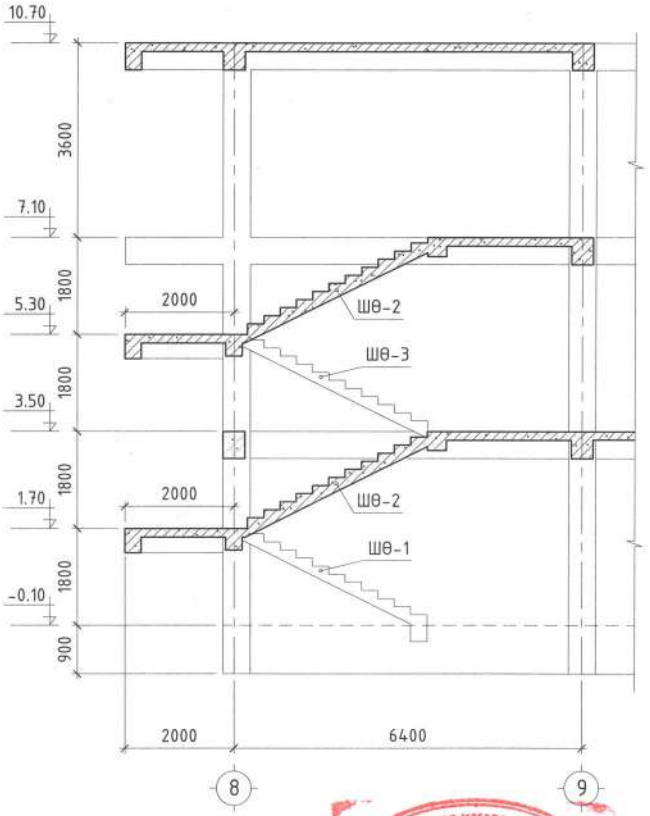

DC "ДУКАТ" ХХК Ducat.dc@gmail.com 99109303, 99084477	Улаанбаатар хот, Хан-Уул дүүрэг, 14-р хороо, ЗДТГазар 59-Р СУРГУУЛИЙН БАРИЛГА /Е БЛОК/ Шатны байгуулалт, огтлол				
Инженер		Н.Мөнхбат	ЕГ Шифр: DC-24-А3-56	Масштаб: 1:100	Огноо: 2025-03 сар
Гүйцэтгэсэн		С.Бямбадорж	ТГ Шифр:	Зургийн дугаар: ББ-284	Хуудас: 308
Шалгасан		Г.Төмөрхуяг			

Зураг төсөл магадлал хийсэн ЭКСПЕРТ ... Барилгын хөгжлийн төв

ШАТНЫ ӨГСӨЛ ШӨ-1 М1:50

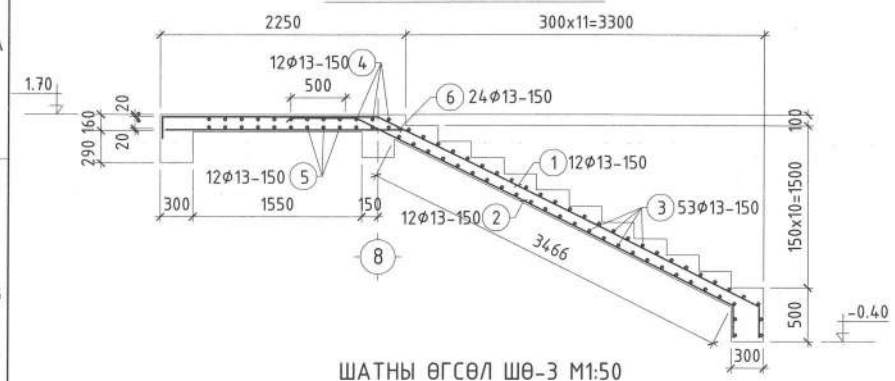

ШАТНЫ ӨГСӨЛ ШӨ-2 М1:50

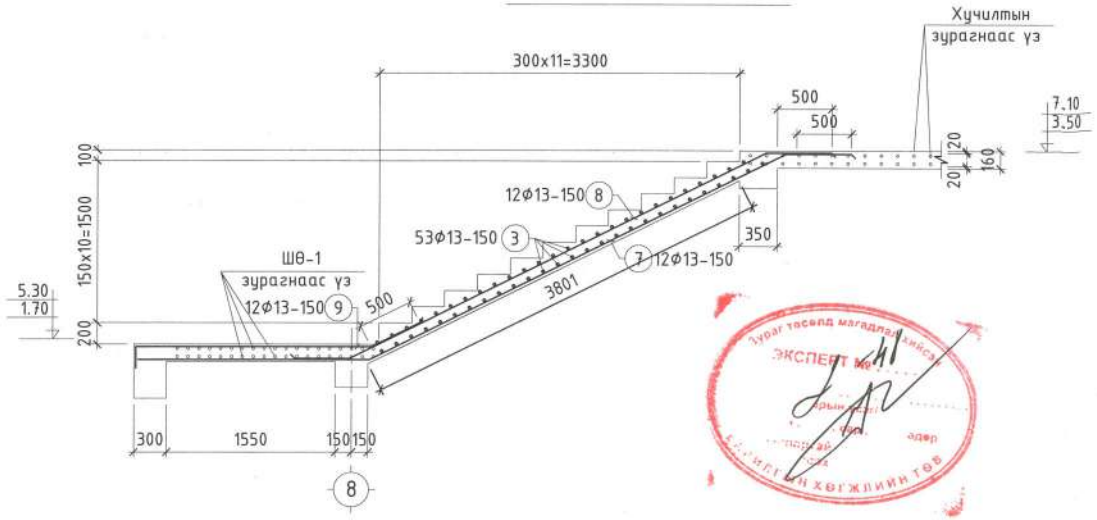

ШАТНЫ ӨГСӨЛ ШӨ-3 М1:50

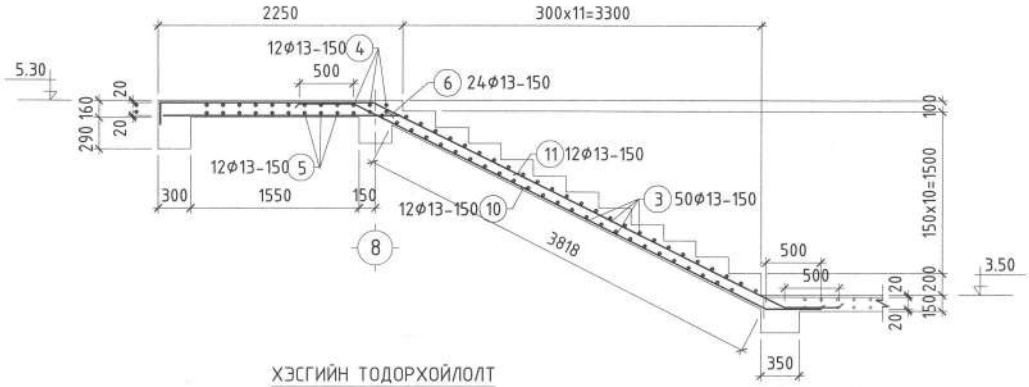

ХЭСГИЙН ТОДОРХОЙЛОЛТ

Марк позиц	Загвар	Марк позиц	Загвар
1	285, 3925, 1980, 200	2	295, 3880, 500
4	200, 4360, 200	7	2120, 4270, 500
8	500, 4270, 500	9	500, 2160, 200
10	500, 4245, 500	11	500, 4235, 1960, 200

ЦУТГАМАЛ ТӨМӨР БЕТОН БҮТЭЭЦИЙН МАТЕРИАЛЫН ТҮҮВЭР

Поз	Тэмдэглэгээ	Нэр		Тоо шир	Хүнд /кг/ Нэгж	Нийт
	Шатны өгсөл ШӨ-1 /1ш/			1	382.46	382.46
1	MNS JIS G 3112:2002	Ø 13 SD390	L= 6390	12	6.357	76.28
2	MNS JIS G 3112:2002	Ø 13 SD390	L= 4675	12	4.651	55.81
3	MNS JIS G 3112:2002	Ø 13 SD390	L= 1710	53	1.701	90.16
4	MNS JIS G 3112:2002	Ø 13 SD390	L= 4700	12	4.676	56.11
5	MNS JIS G 3112:2002	Ø 13 SD390	L= 4360	12	4.337	52.05
6	MNS JIS G 3112:2002	Ø 13 SD390	L= 2180	24	2.169	52.05
		Материал B25 V=2.00 м3				
	Шатны өгсөл ШӨ-2 /2ш/			2	269.47	538.93
3	MNS JIS G 3112:2002	Ø 13 SD390	L= 1710	53	1.701	90.16
7	MNS JIS G 3112:2002	Ø 13 SD390	L= 6890	12	6.854	82.25
8	MNS JIS G 3112:2002	Ø 13 SD390	L= 5270	12	5.243	62.91
9	MNS JIS G 3112:2002	Ø 13 SD390	L= 2860	12	2.845	34.14
		Материал B25 V=1.82 м3				
	Шатны өгсөл ШӨ-3 /1ш/			1	219.24	219.24
3	MNS JIS G 3112:2002	Ø 13 SD390	L= 1710	50	1.701	85.06
4	MNS JIS G 3112:2002	Ø 13 SD390	L= 4700	12	4.676	56.11
5	MNS JIS G 3112:2002	Ø 13 SD390	L= 4360	12	4.337	52.05
6	MNS JIS G 3112:2002	Ø 13 SD390	L= 2180	12	2.169	26.02
10	MNS JIS G 3112:2002	Ø 13 SD390	L= 5245	12	5.218	62.61
11	MNS JIS G 3112:2002	Ø 13 SD390	L= 6895	12	6.859	82.31
		Материал B25 V=2.00 м3				

ТАЙЛБАР

1. Энэ зургийг бусад холбогдох БА, ББ зурагтай хамт үзнэ.
2. Цутгамал шатыг багана, дам нуруу, хана, хучилттай хамтад нь нэг хэв хашмалд цутгана. Цутгамал төмөр бетон эдлэхүүн бат бэхийнхээ 70%-ийг авсны дараа хэв хашмалыг авна.
3. Цутгамал төмөр бетоны ажлыг БНбД 52-02-05, БНбД 52-01-10 -н заалтыг баримтлан гүйцэтгэнэ.

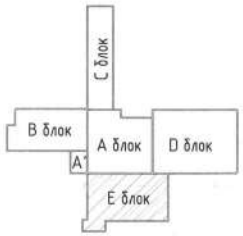

"ДУКАТ" ХХК
Ducat.dc@gmail.com
99109303, 99084477

Улаанбаатар хот, Хан-Уул дүүрэг, 14-р хороо, ЗДТГазар
59-Р СУРГУУЛИЙН БАРИЛГА /Е БЛОК/
Шатны өгсөл ШӨ-1, ШӨ-2, ШӨ-3

Инженер		Н.Мөнхбат	ЕГ Шифр: DC-24-А3-56	Масштаб: 1:50	Огноо: 2025-03 сар
Гүйцэтгэсэн		С.Бямбадорж	ТГ Шифр:	Зургийн дугаар: ББ-285	Хуудас: 308
Шалгасан		Г.Төмөрхуяг			

Зураг тасалд мэдэгдлийн ЭКСПЕРТ
Барилгын хөгжлийн төв

1-Р ДАВХРЫН ХАНЫН ТОРНЫ БАЙГУУЛАЛТ М1:100

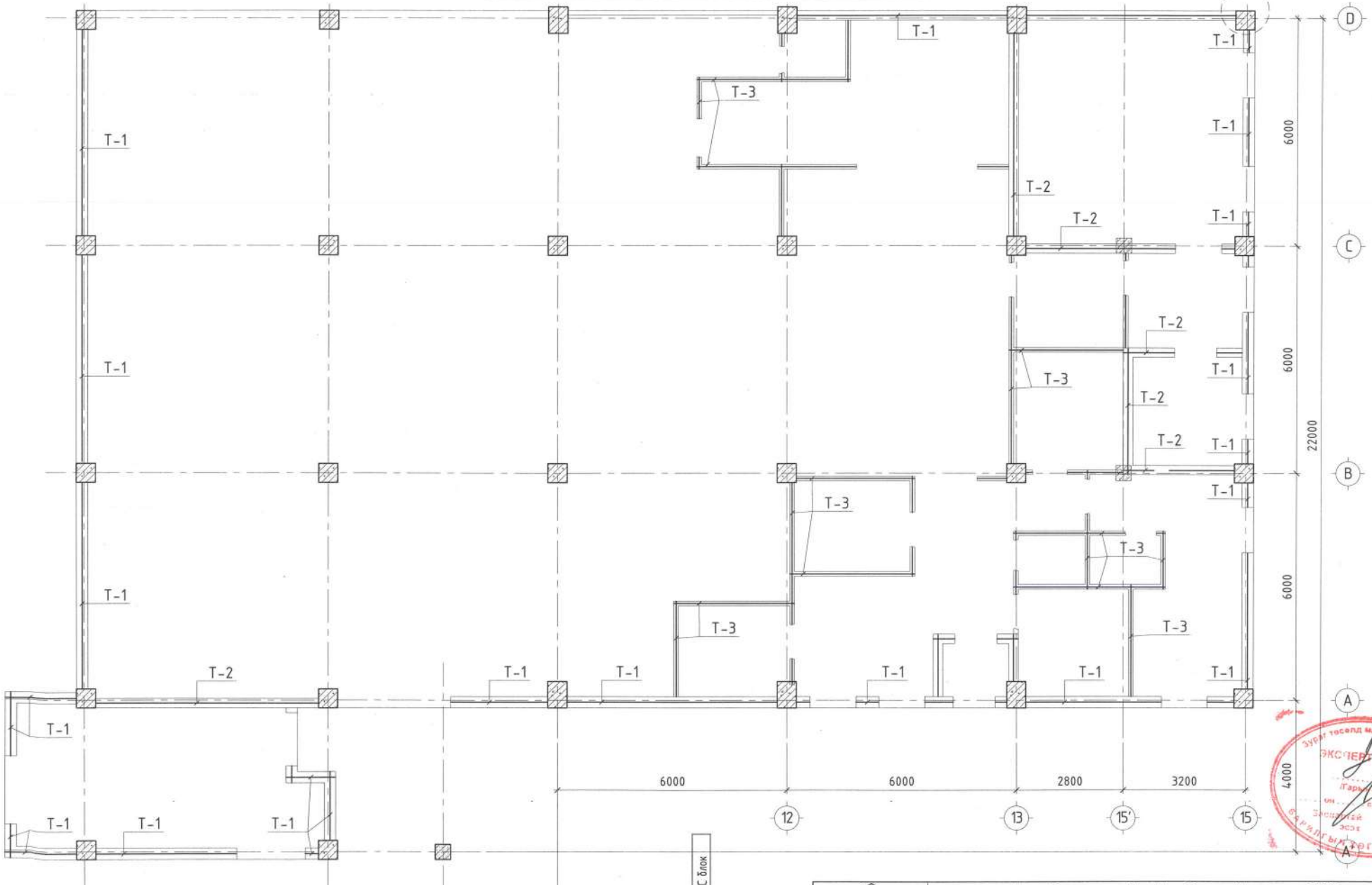

DC "ДУКАТ" ХХК Ducat.dc@gmail.com 99109303, 99084477	Улаанбаатар хот, Хан-Уул дүүрэг, 14-р хороо, ЗДТГазар 59-Р СУРГУУЛИЙН БАРИЛГА /Е БЛОК/ 1-р давхрын ханын торны байгуулалт				
Инженер		Н.Мөнхбат	ЕГ Шифр: DC-24-А3-56	Масштаб: 1:100	Огноо: 2025-03 сар
Гүйцэтгэсэн		С.Бямбадорж	ТГ Шифр:	Зургийн дугаар: ББ-286	Хуудас: 308
Шалгасан		Г.Тэмүүрхуяг			

ЭКСПЕРТ №
Барилгын хөгжлийн ТӨВ
MONGOLIA CONSULTING ENGINEERS

2-Р ДАВХРЫН ХАНЫН ТОРНЫ БАЙГУУЛАЛТ М1:100

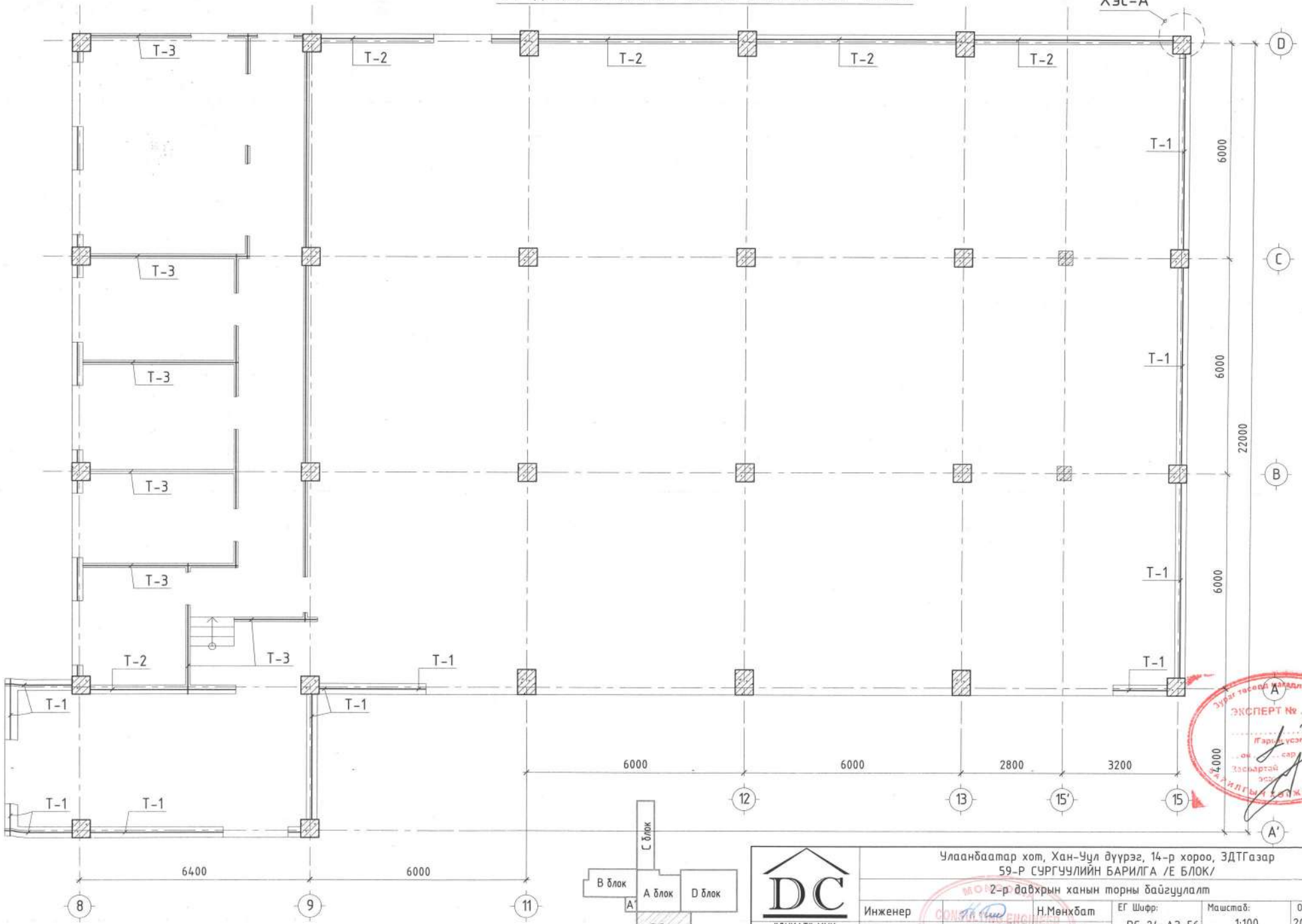

ЭКСПЕРТ №

DC "ДУКАТ" ХХК Ducat.dc@gmail.com 99109303, 99084477	Улаанбаатар хот, Хан-Уул дүүрэг, 14-р хороо, ЗДТГазар 59-Р СУРГУУЛИЙН БАРИЛГА /Е БЛОК/ 2-р давхрын ханын торны байгуулалт				
Инженер		Н.Мөнхбат	ЕГ Шифр: DC-24-АЗ-56	Масштаб: 1:100	Огноо: 2025-03 сар
Гүйцэтгэсэн		С.Бямбадорж	ТГ Шифр:	Зургийн дугаар: ББ-287	Хуудас: 308
Шалгасан		Г.Төмөрхуяг			

АЗ

3-Р ДАВХРЫН ХАНЫН ТОРНЫ БАЙГУУЛАЛТ М1:100

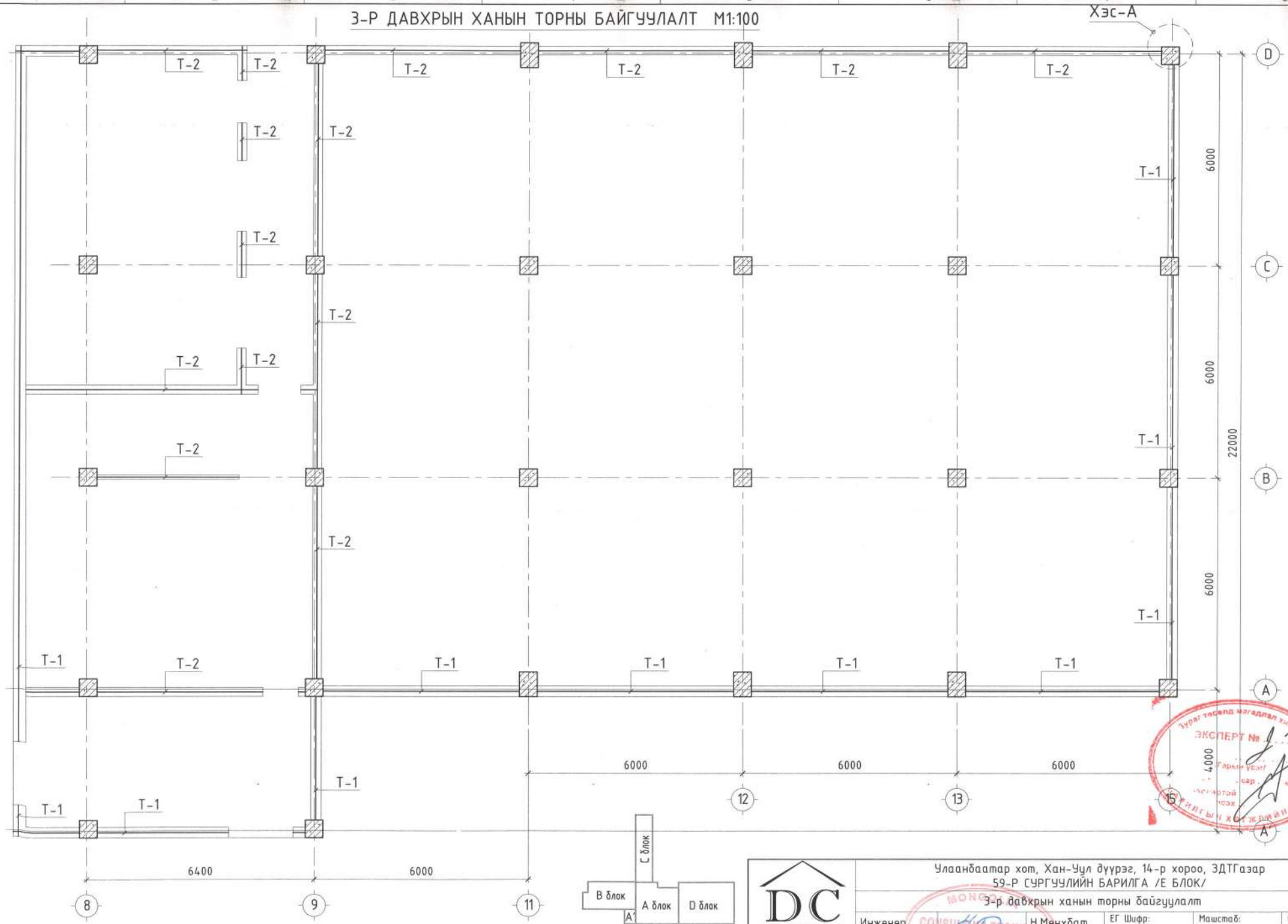

DC "ДУКАТ" ХХК Ducat.dc@gmail.com 99109303, 99084477	Улаанбаатар хот, Хан-Уул дүүрэг, 14-р хороо, ЗДТГазар 59-Р СУРГУУЛИЙН БАРИЛГА /Е БЛОК/				
	3-р давхрын ханын торны байгуулалт				
Инженер		Н.Мөнхбат	ЕГ Шифр: DC-24-А3-56	Масштаб: 1:100	Огноо: 2025-03 сар
Гүйцэтгэсэн		С.Бямбадорж	ТГ Шифр:	Зургийн дугаар: ББ-288	Хуудас: 308
Шалгасан		Г.Төмөрхуяг			

ЭКСПЕРТ №

ХЭСЭГЛЭЛ - А М1:25

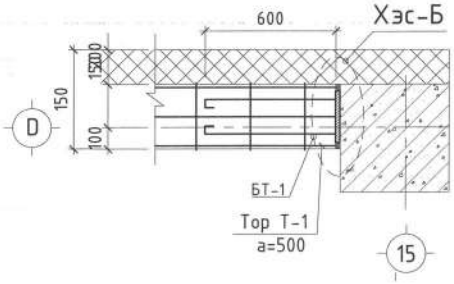

ХЭСЭГЛЭЛ - Б М1:25

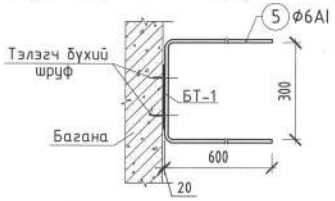

ТОР Т-1

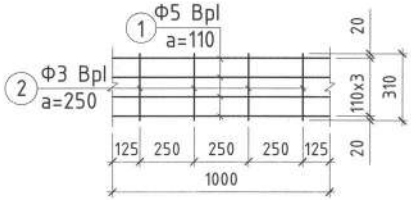

ТОР Т-2

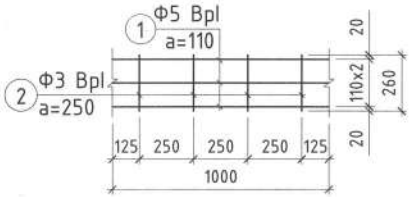

ТОР Т-3

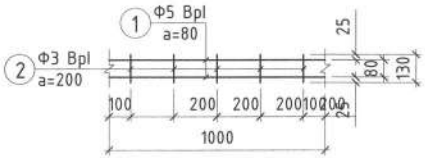

МАТЕРИАЛЫН ТҮҮВЭР

Марк позиц	Тэмдэглэгээ	Нэр		Тоо /ш/	Нэгж жин/кг/	Нийт жин/кг/	Тайлбар
		Тор Т-1				0.616	
1	ГОСТ6727-80	Ф5 Вр	L=1000	4	0.137	0.548	
2		Ф3 Вр	L=310	4	0.017	0.068	
		Тор Т-2				0.467	
1	ГОСТ6727-80	Ф5 Вр	L=1000	3	0.137	0.411	
2		Ф3 Вр	L=260	4	0.014	0.056	
		Тор Т-3				0.309	
1	ГОСТ6727-80	Ф5 Вр	L=1000	2	0.137	0.274	
2		Ф3 Вр	L=130	5	0.007	0.035	
Ханын тор нэгдсэн түүвэр							
	Тор Т-1	L-у/м L=182.20			0.616	112.23	
	Тор Т-2	L-у/м L=84.60			0.467	39.50	
	Тор Т-3	L-у/м L=104.90			0.309	32.41	

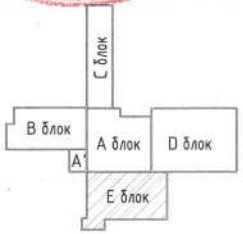

DC "ДУКАТ" ХХК Ducat.dc@gmail.com 99109303, 99084477	Улаанбаатар хот, Хан-Уул дүүрэг, 14-р хороо, ЗДТГазар 59-Р СУРГУУЛИЙН БАРИЛГА /Е БЛОК/			
	Ханын торны материалын түүвэр			
Инженер	Н.Мөнхбат	ЕГ Шифр: DC-24-А3-56	Масштаб: 1:25	Огноо: 2024-03 сар
Гүйцэтгэсэн	С.Бямбадорж	ТГ Шифр:	Зургийн дугаар: ББ-289	Хуудас: 308
Шалгасан	Г.Төмөрхуяг			

А3

1-Р ДАВХРЫН ЯЛУУНЫ БАЙГУУЛАЛТ М1:100

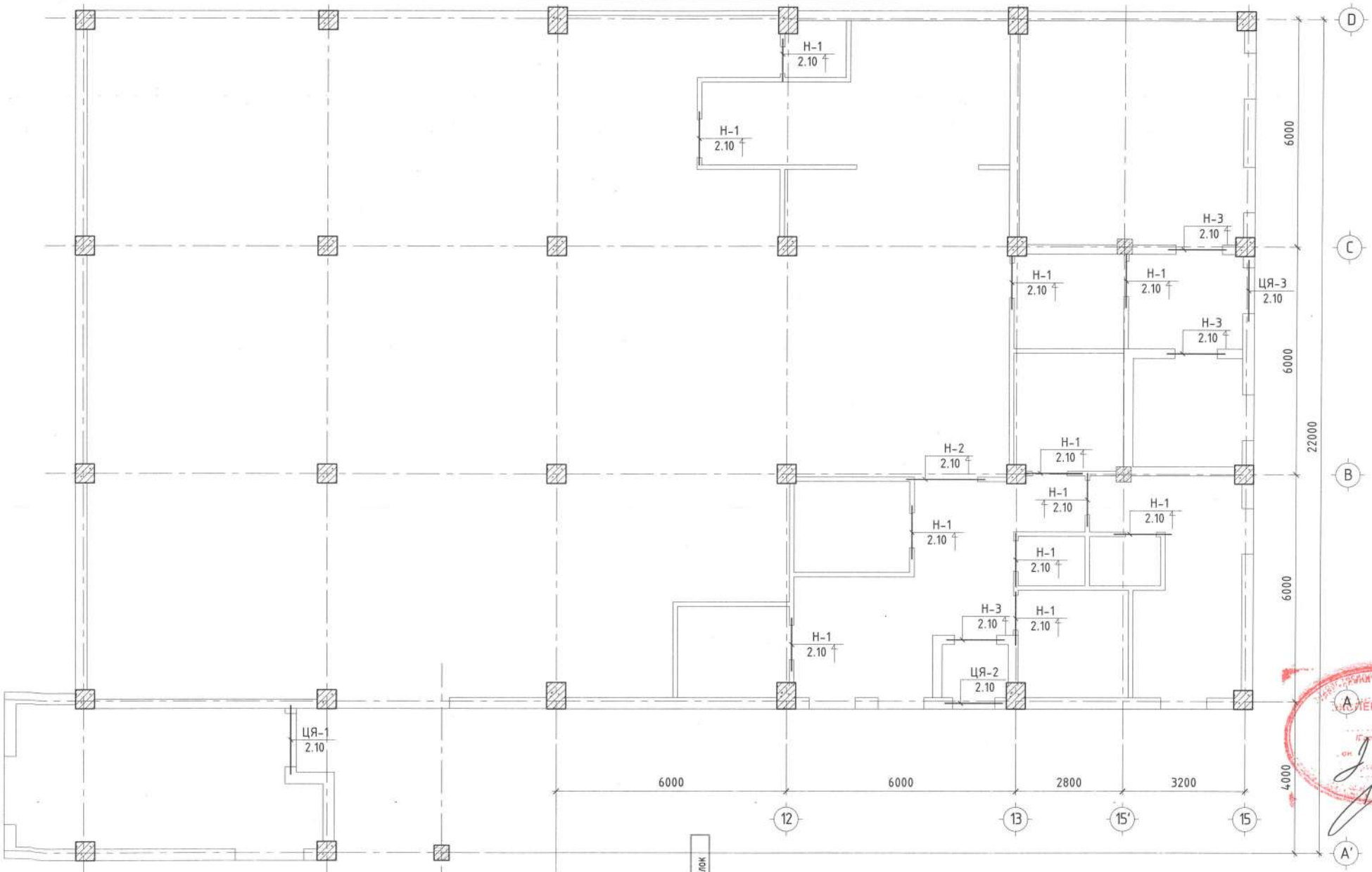

DC "ДУКАТ" ХХК Ducat.dc@gmail.com 99109303, 99084477	Улаанбаатар хот, Хан-Уул дүүрэг, 14-р хороо, ЗДТГазар 59-Р СУРГУУЛИЙН БАРИЛГА /Е БЛОК/				
	1-р давхрын ялууны байгуулалт				
Инженер		Н.Мөнхбат	ЕГ Шифр: DC-24-А3-56	Масштаб: 1:100	Огноо: 2025-03 сар
Гүйцэтгэсэн		С.Бямбадорж	ТГ Шифр:	Зургийн дугаар: ББ-290	Хуудас: 08
Шалгасан		Г.Төмөрхүяг			

А3

2-Р ДАВХРЫН ЯЛУУНЫ БАЙГУУЛАЛТ М1:100

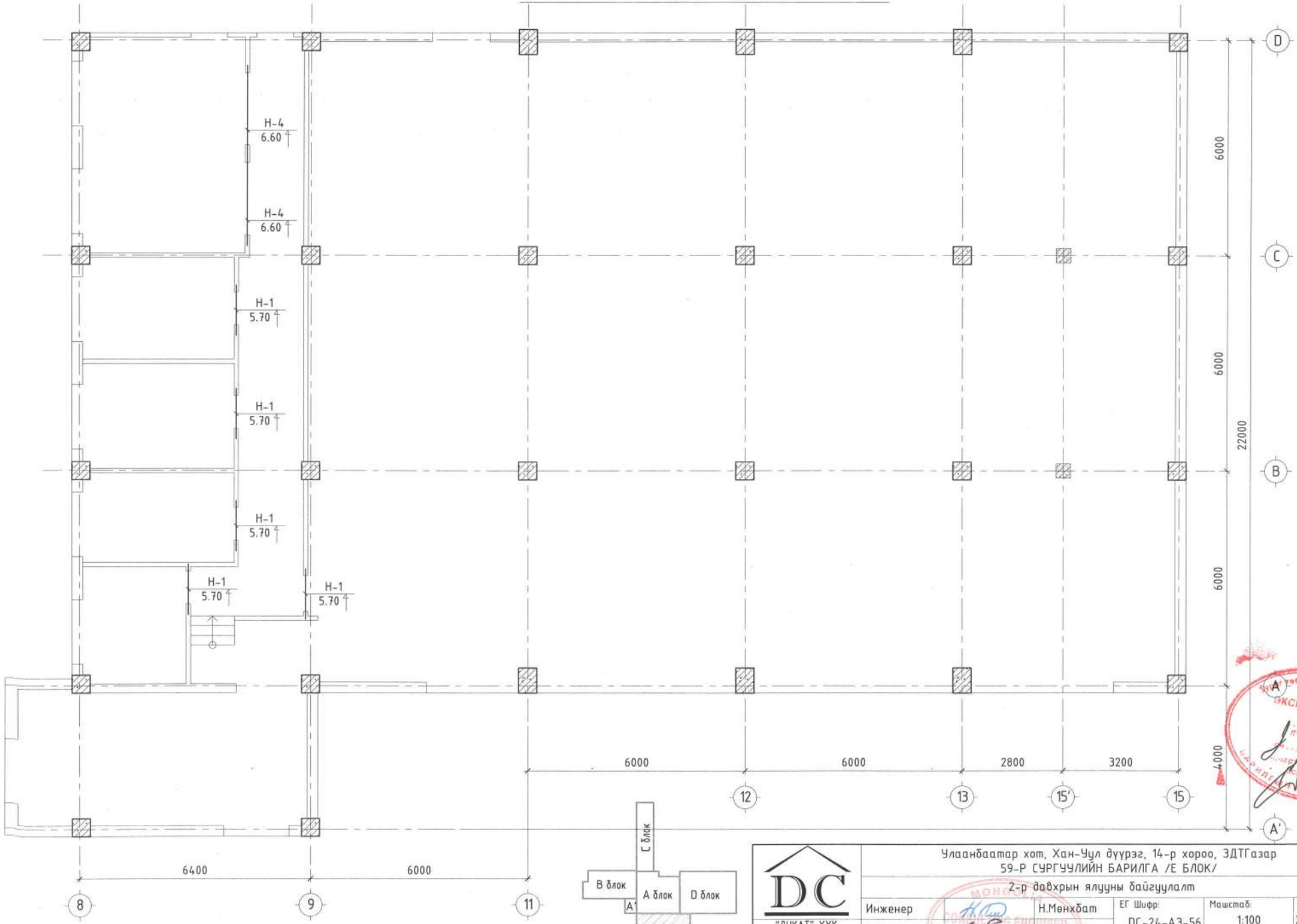

DC "ДУКАТ" ХХК Ducat.dc@gmail.com 99109303, 99084477	Улаанбаатар хот, Хан-Уул дүүрэг, 14-р хороо, ЗДТГазар 59-Р СУРГУУЛИЙН БАРИЛГА /Е БЛОК/ 2-р давхрын ялууны байгуулалт				
	Инженер	Н.Мөнхбат	ЕГ Шифр: DC-24-А3-56	Масштаб: 1:100	Огноо: 2025-03 сар
	Гүйцэтгэсэн	С.Бямбадорж	ТГ Шифр:	Зургийн дугаар: ББ-291	Хуудас: 308
	Шалгасан	Г.Төмөрхуяг			

А3

3-Р ДАВХРЫН ЯЛУУНЫ БАЙГУУЛАЛТ М1:100

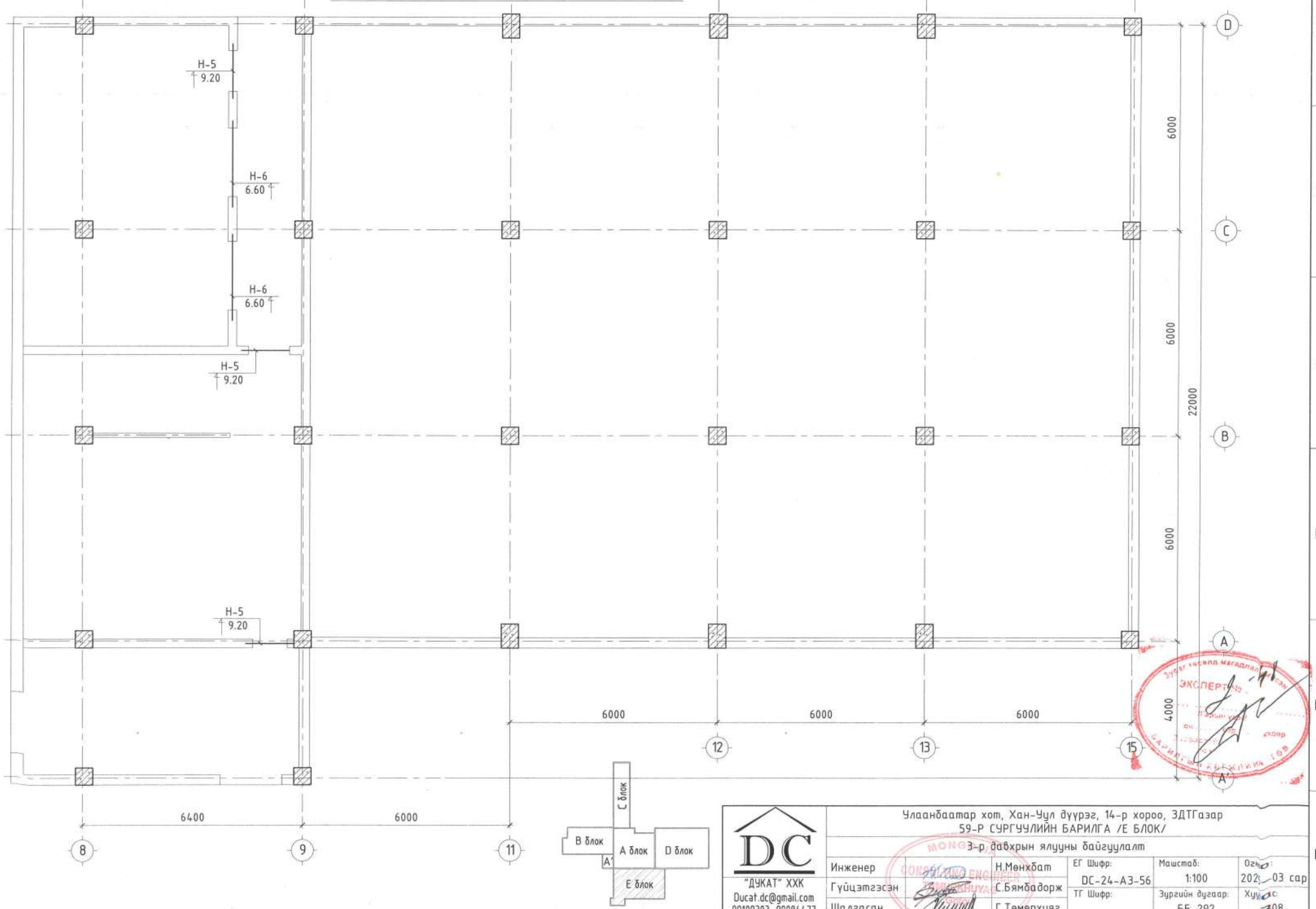

DC "ДУКАТ" ХХК Ducat.dc@gmail.com 99109303, 99084477	Улаанбаатар хот, Хан-Уул дүүрэг, 14-р хороо, ЗДТГазар 59-Р СУРГУУЛИЙН БАРИЛГА /Е БЛОК/				
	3-р давхрын ялууны байгуулалт				
Инженер		Н.Мөнхбат	ЕГ Шифр: DC-24-А3-56	Масштаб: 1:100	Огноо: 2025-03 сар
Гүйцэтгэсэн		С.Бямбадорж	ТГ Шифр:	Зургийн дугаар: ББ-292	Хуудас: 308
Шалгасан		Г.Төмөрхуяг			

А3

ЦУТГАМАЛ ЯЛУУ ЦЯ-3 М1:50

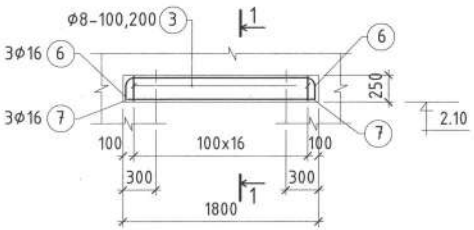

ЦУТГАМАЛ ЯЛУУ ЦЯ-2 М1:50

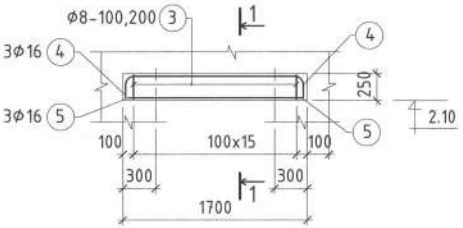

ЦУТГАМАЛ ЯЛУУ ЦЯ-1 М1:50

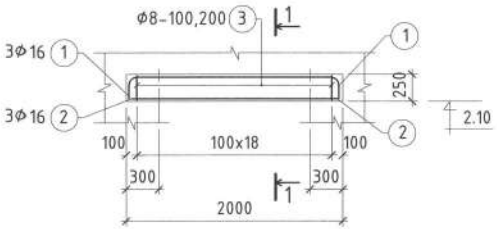

ОГТЛОЛ 1-1 М1:25

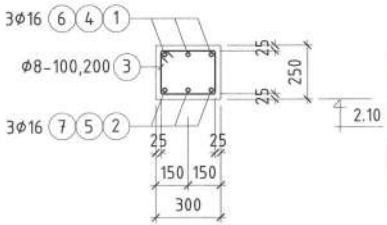

Марк поэтц	Огтлолын бүдүүвч
Н-1 /16ш/	Я-15.12.14 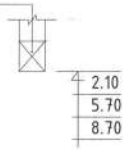
Н-2 /1ш/	Я-25.12.14 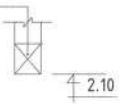
Н-3 /3ш/	Я-18.12.14 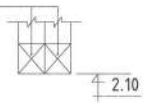
Н-4 /2ш/	Я-28.12.14 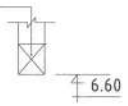
Н-5 /3ш/	Я-15.12.14 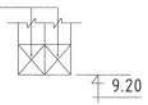
Н-6 /2ш/	Я-28.12.14 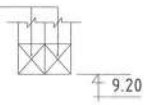

Марк позиц	Загвар
1	
3	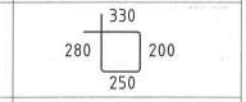
4	
6	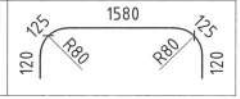

ТАЙЛБАР

1. Угсармал ялууг жигд тараагдсан 100 таркын бэхжээгүй зуурмаг дээр зурагт заасан түвшинд /1.5м-ээс бага өргөнтэй нүхэнд 250мм-ээс багагүй, 1.5м-ээс дээш өргөнтэй нүхэнд 350мм-ээс багагүй ханан дээр суулгаж/ угсарна.
2. Цутгамал ялууны ажлын арматурын анги SD390, AI арматураар тусгав. Ялууг B20 ангийн бетоноор цутгахаар зураг төсөлд тусгасан да ялуу цутгах бетоноос дээж авч маркийг тогтоолгосон байх шаардлагатай.
3. Цутгамал төмөр бетон эдлэхүүн бэхжилтийн бат бэхийн 70% -д хүрсний дараа хэв хашмалыг авна.
4. Угсармал ялууны ажлыг БНбД 52-03-05 -ийн заалтыг баримтлан гүйцэтгэх да цутгамал төмөр бетоны ажлыг БНбД 52-02-05 -ийн заалтыг баримтлан гүйцэтгэнэ.

ЦУТГАМАЛ ТӨМӨР БЕТОН ХИЙЦИЙН МАТЕРИАЛЫН ТОДОРХОЙЛОЛТ

Поз	Тэмдэглэгээ	Нэр	Тоо ширх	Жин /кг/ Нэг	Нийт
		ЦЯ-1	1	27.47	27.47
1	MNS JIS G 3112:2002	Ø 16 SD390 L= 2270	3	3.54	10.62
2	MNS JIS G 3112:2002	Ø 16 SD390 L= 1900	3	2.96	8.89
3	ГОСТ5781-82*	Ø 8 A240 L= 1060	19	0.419	7.96
		Материал B20 V=0.15 м3			
		ЦЯ-2	1	16.70	16.70
3	ГОСТ5781-82*	Ø 8 A240 L= 1060	16	0.419	6.70
4	MNS JIS G 3112:2002	Ø 16 SD390 L= 1970	3	3.07	9.22
5	MNS JIS G 3112:2002	Ø 16 SD390 L= 1600	3	2.50	7.49
		Материал B20 V=0.13 м3			
		ЦЯ-3	1	17.64	17.64
3	ГОСТ5781-82*	Ø 8 A240 L= 1060	17	0.419	7.12
6	MNS JIS G 3112:2002	Ø 16 SD390 L= 2070	3	3.23	9.69
7	MNS JIS G 3112:2002	Ø 16 SD390 L= 1700	3	2.65	7.95
		Материал B20 V=0.15 м3			

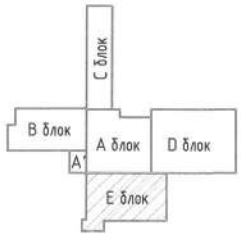

Зураг төсөлд нягтлан шалгасан
ЭКСПЕРТ №
Гарын үсэг
Нягтлан шалгасан
Нягтлан хөгжлийн төв

DC "ДУКАТ" ХХК Ducat.dc@gmail.com 99109303, 99084477	Улаанбаатар хот, Хан-Уул дүүрэг, 14-р хороо, ЗДТГазар 59-Р СУРГУУЛИЙН БАРИЛГА /Е БЛОК/				
	ЦЯ-1, ЦЯ-2, ЦЯ-3, Угсармал эдлэхүүний материалын түүвэр				
	Инженер	Н.Мөнхбат	ЕГ Шифр: DC-24-A3-56	Масштаб: 1:100, 50, 25	Огноо: 2025-03 сар
	Гүйцэтгэсэн	С.Бямбадорж	ТГ Шифр:	Зургийн дугаар: ББ-293	Хуудас: 308
	Шалгасан	Г.Төмөрхуяг			

A3

ПАРПЕТНЫ БАЙГУУЛАЛТ /ТҮВШИН 10.70/ М1:200

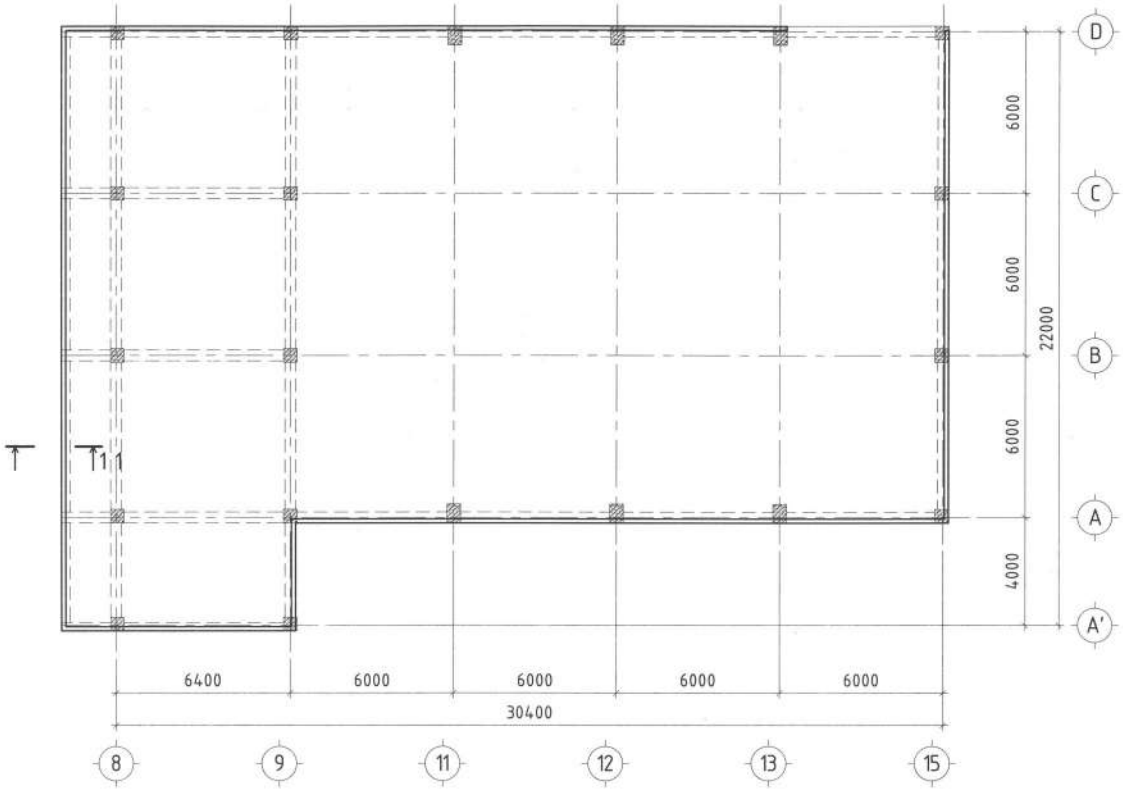

ПАРПЕТНЫ АРМАТУРЧЛАЛ М1:25

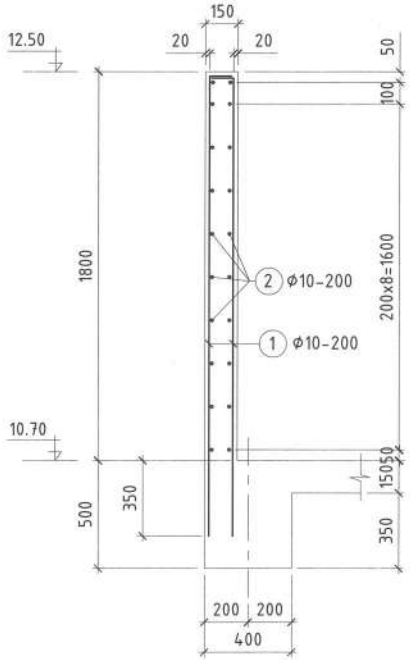

1-1 М1:25

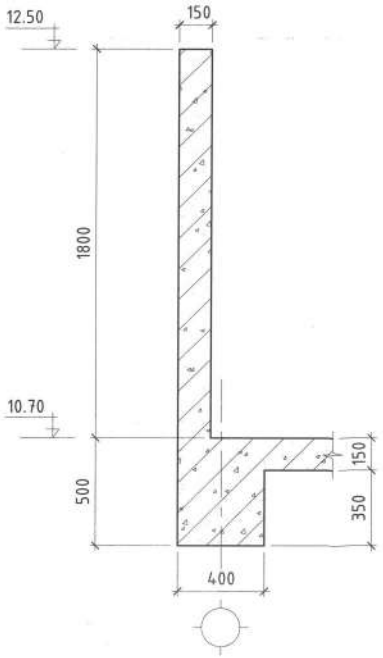

ЦУТГАМАЛ ТӨМӨР БЕТОН БҮТЭЭЦИЙН МАТЕРИАЛЫН ТҮҮВЭР

Поз	Тэмдэглэгээ	Нэр	Too шир	Жин /кг/ Нэгж	Жин /кг/ Нийт
	Парпетний арматур /104.0м/		104	23.69	2463.56
1	MNS JIS G 3112:2002	Ø 10 SD390 L= 2230	10	1.25	12.49
2	MNS JIS G 3112:2002	Ø 10 SD390 L= 1000	20	0.56	11.20
		Материал B25 V=28.08 м3			

Марк позиц	Загвар
1	100 / 2130

ТАЙЛБАР

1. Энэ зургийг холбогдох рам, хучилтын зургуудтай хамтатгаж үзнэ.
2. Цутгамал төмөр бетон парпетын ажлын арматурын анги SD390 байх ба B25 ангийн бетоноор цутгана. Парпет цутгах бетоноос дээж авч маркыг тогтоолгох шаардлагатай.
5. Бетоныг хөлдөөх аргаар бэхжүүлэхийг хатуу хориглоно.
6. Цутгамал төмөр бетон парпетын ажлыг БНбД52-02-05 -ийн заалтыг баримтлан гүйцэтгэнэ.

DC "ДУКАТ" ХХК Ducat.dc@gmail.com 99109303, 99084477	Улаанбаатар хот, Хан-Уул дүүрэг, 14-р хороо, ЗДТГазар 59-Р СУРГУУЛИЙН БАРИЛГА /Е БЛОК/ Дээврийн цутгамал төмөр бетон парпет				
Инженер		Н.Мөнхбат	ЕГ Шифр: DC-24-A3-56	Масштаб: 1:10	Огноо: 2025-03 сар
Гүйцэтгэсэн		С.Бямбадорж	ТГ Шифр:	Зургийн дугаар: ББ-294	Хуудас: 308
Шалгасан		Г.Төмөрхуяг			

A3

ГАН ДАМ НУРУУНЫ АНКЕР БООЛТНЫ БАЙГУУЛАЛТ М1:200

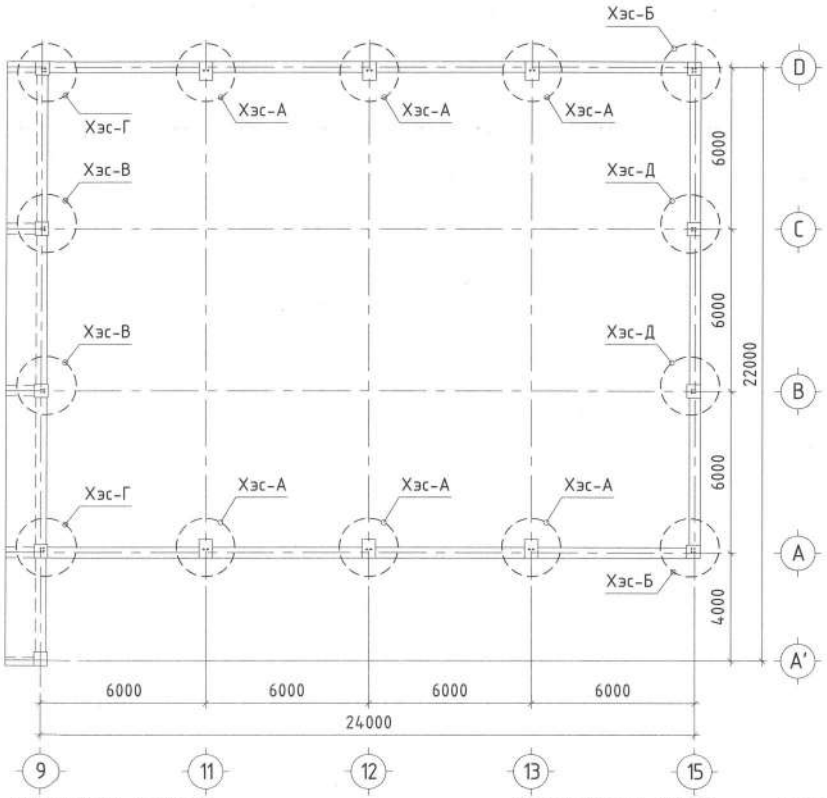

ГАН ДАМ НУРУУНЫ АНКЕР БООЛТ А1 М1:10

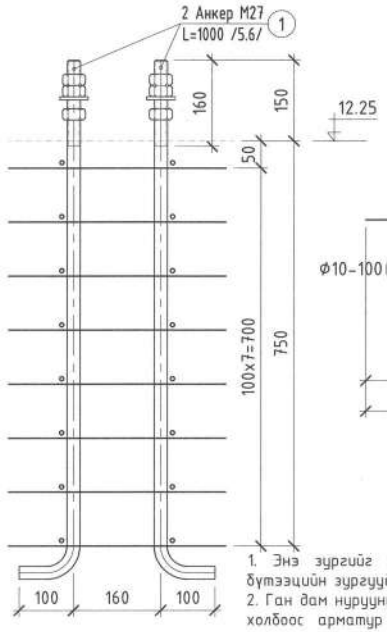

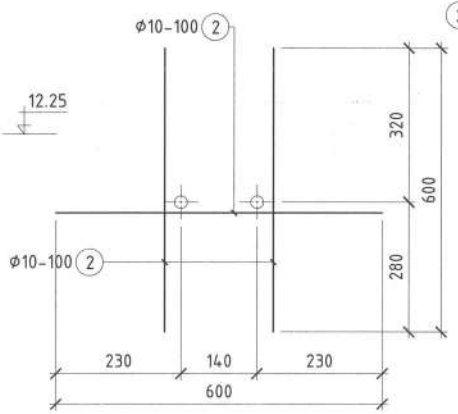

ГАН ДАМ НУРУУНЫ АНКЕР БООЛТ А2 М1:10

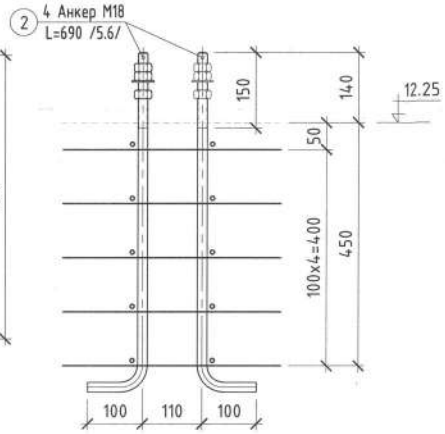

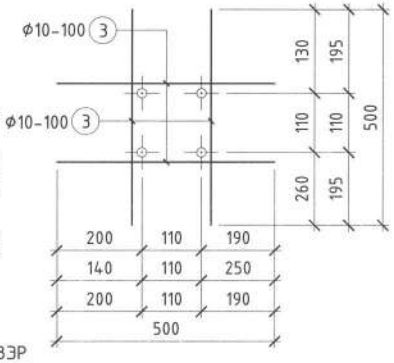

ТАЙЛБАР

1. Энэ зургийг холбогдох рамын хэвний зургууд мөн ган бүтээцийн зургуудтай хамтатгаж үзнэ.
2. Ган дам нурууны анкер боолтны анги 5.6 байна. А1, А2-н холбоос арматур позиц 2, 3-г тухайн холбогдох боолттой цэгэн гагнуурын аргаар гагнаж холбон хөдлөгөөнгүй байдлыг хангана.
3. Холбогдох баганын бетоныг цутгахын өмнө анкер боолтыг баганын хэвэнд маш нарийн хэмжиж, бетон цутгах явцад хөдлөхөөргүй найдвартай бэхлэх шаардлагатай.

ХЭСЭГЛЭЛ-А М1:25

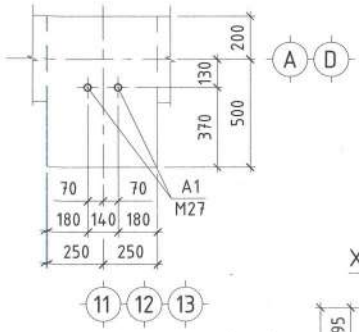

ХЭСЭГЛЭЛ-Б М1:25

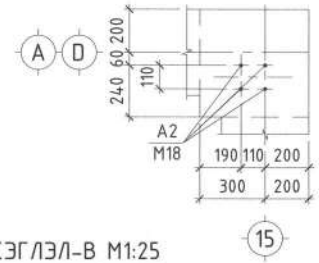

ХЭСЭГЛЭЛ-Г М1:25

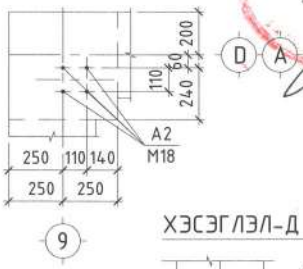

ХЭСЭГЛЭЛ-В М1:25

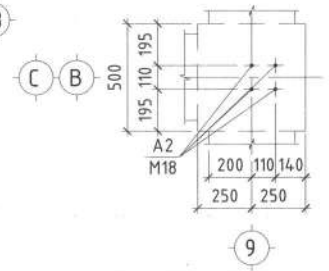

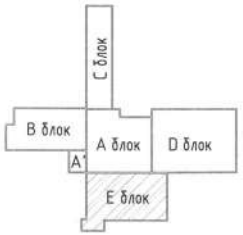

ХЭСЭГЛЭЛ-Д М1:25

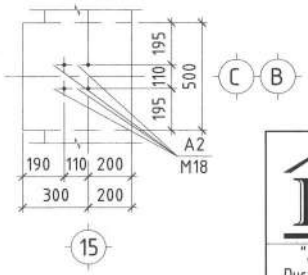

МАТЕРИАЛЫН ТҮҮВЭР

Марк позиц	Тэмдэглэгээ	Нэр	Тоо шир	Нэгж жин /кг/	Нийт жин /кг/	Тайлбар
		Ган дам нурууны анкер боолт А1 /6ш/	6	20.87	125.22	
1		Боолт М27 анги 5.6 L=1000	2	6.02	12.04	
2	MNS JIS G3112:2002	Ф10 SR390 L=600	24	0.336	8.06	
		Гайк М27	6	0.107	0.642	
		Шайб М27	4	0.033	0.132	
		Ган дам нурууны анкер боолт А2 /8ш/	8	13.79	110.32	
2		Боолт М18 анги 5.6 L=690	4	1.66	6.64	
3	MNS JIS G3112:2002	Ф10 SR390 L=500	20	0.28	5.60	
		Гайк М18	12	0.107	1.284	
		Шайб М18	8	0.033	0.264	

Зураг хөрөнгө оруулалт хийсэн
Экспертийн дүгнэлт
2.41

DC "ДУКАТ" ХХК Ducat.dc@gmail.com 99109303, 99084477	Улаанбаатар хот, Хан-Уул дүүрэг, 14-р хороо, ЗДТГазар 59-Р СУРГУУЛИЙН БАРИЛГА /Е БЛОК/				
	Ган дамнурууны анкер боолт А1, А2				
Инженер	Н.Мөнхбат	ЕГ Шифр: DC-24-А3-56	Масштаб: 1:200, 25, 10	Огноо: 2025-03 сар	
Гүйцэтгэсэн	С.Бямбадорж	ТГ Шифр:	Зургийн дугаар: ББ-295	Хуудас: 308	
Шалгасан	Г.Төмөрхуяг				

MONGOLIA CONSULTING ENGINEER

ГАН БҮТЭЭЦИЙН БАЙГУУЛАЛТ М1:100

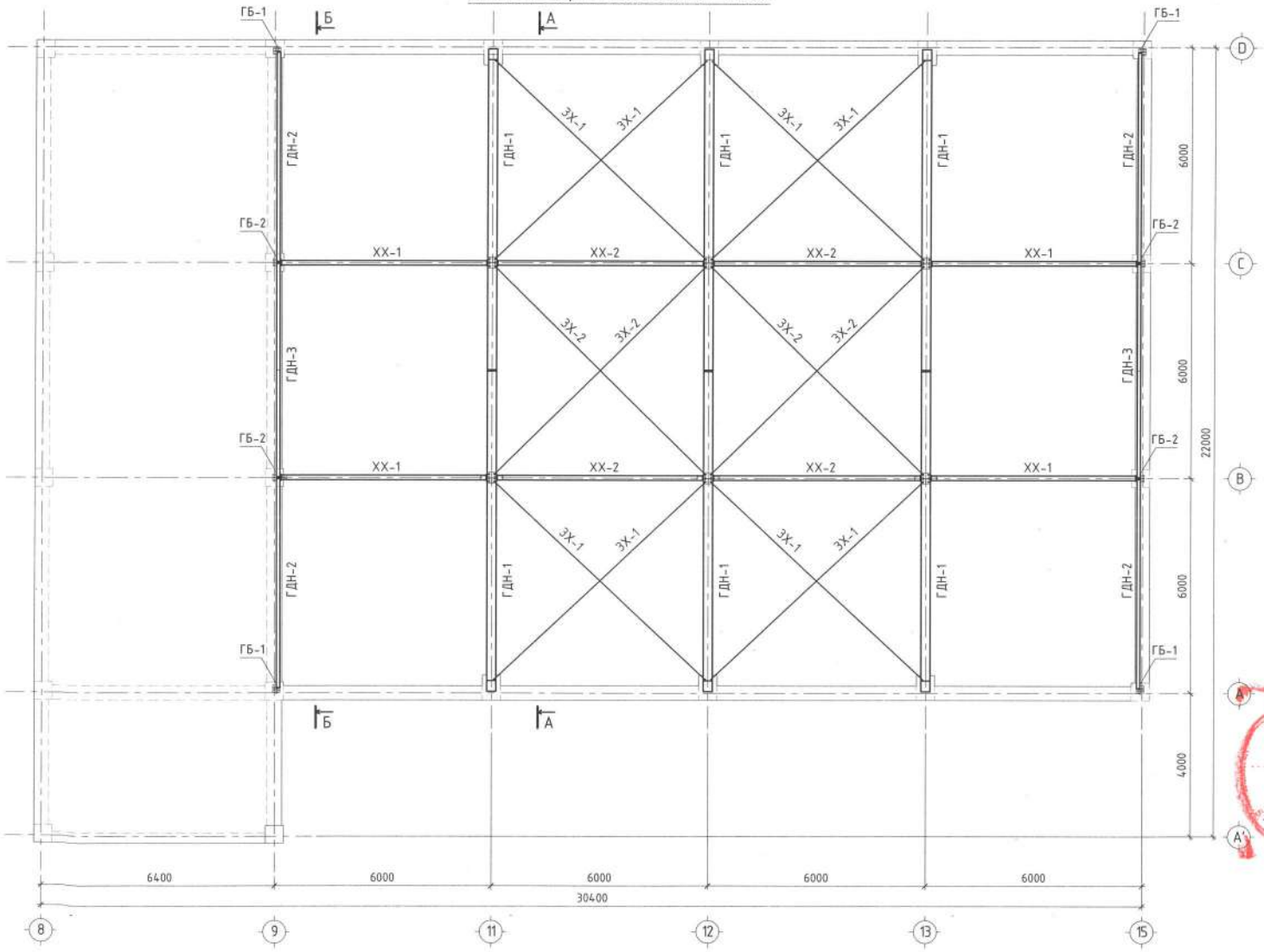

ГАН БҮТЭЭЦИЙН НЭГДСЭН ТҮҮВЭР

Марк позиц	Тэмдэглэгээ	Нэр	Тоо шир	Нэгж жин /кг/	Нийт жин /кг/
А1		Анкер боолт А1	12	6.02	125.22
А2		Анкер боолт А2	32	1.66	110.32
ГБ-1		Ган багана Б - 1	4	26.13	104.52
ГБ-2		Ган багана Б - 2	4	49.82	199.28
ГДН-1		Ган дам нуруу ДН - 1	6	753.78	4522.68
ГДН-2		Ган дам нуруу ДН - 2	4	145.51	582.04
ГДН-3		Ган дам нуруу ДН - 3	2	148.26	296.52
ХХ-1		Хатуу холбоос ХХ - 1	4	91.14	364.56
ХХ-2		Хатуу холбоос ХХ - 2	4	91.74	366.96
ЗХ-1		Зөөлөн холбоос ЗХ - 1	8	25.97	207.76
ЗХ-2		Зөөлөн холбоос ЗХ - 2	4	26.45	105.80
Т-1		Тулгуур Т -1	80	1.98	158.40
ДДН-1		Дээврийн дам нуруу ДДН-1	32	44.17	1413.44
ДДН-2		Дээврийн дам нуруу ДДН-2	32	44.55	1425.6
ТХ-1		Ташуу холбоос ТХ-1	12	4.26	51.12
ТХ-2		Ташуу холбоос ТХ-2	12	5.07	60.84
ТХ-3		Ташуу холбоос ТХ-3	12	5.88	40.56

DC "ДУКАТ" ХХК Ducat.dc@gmail.com 99109303, 99084477	Улаанбаатар хот, Хан-Уул дүүрэг, 14-р хороо, ЗДТГазар 59-Р СУРГУУЛИЙН БАРИЛГА /Е БЛОК/				
	Ган бүтээцийн байгуулалт				
Инженер		Н.Мөнхбат	ЕГ Шифр: DC-24-А3-56	Масштаб: 1:100	Огноо: 2025-03 сар
Гүйцэтгэсэн		С.Бямбадорж	ТГ Шифр:	Зургийн дугаар: ББ-296	Хуудас: 308
Шалгасан		Г.Төмөрхуяг			

А3

ДЭЭВРИЙН ДАМ НУРУУНЫ БАЙГУУЛАЛТ М1:100

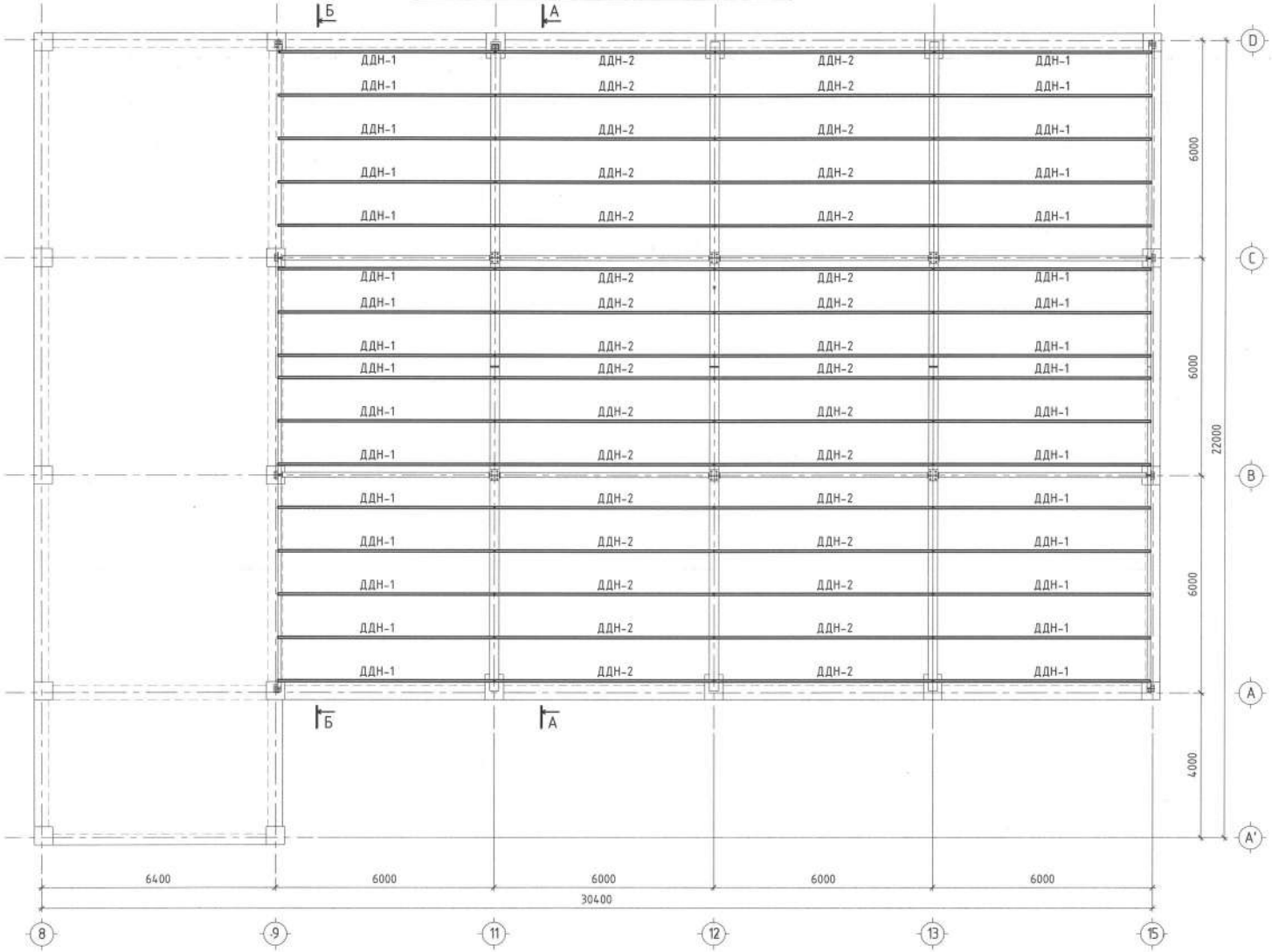

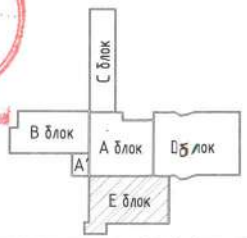

DC "ДУКАТ" ХХК Ducat.dc@gmail.com 99109303, 99084477	Улаанбаатар хот, Хан-Уул дүүрэг, 14-р хороо, ЗДТГазар 59-Р СУРГУУЛИЙН БАРИЛГА /Е БЛОК/				
	Дээврийн дамнуурууны байгуулалт				
Инженер	Н.Мөнхбат	ЕГ Шифр: DC-24-А3-56	Масштаб: 1:100	Огноо: 2024-03 сар	
Гүйцэтгэсэн	С.Бямбадорж	ТГ Шифр:	Зургийн дугаар: ББ-297	Хуудас: 308	
Шалгасан	Г.Төмөрхуяг				

А3

ОГТЛОЛ А-А М1:50

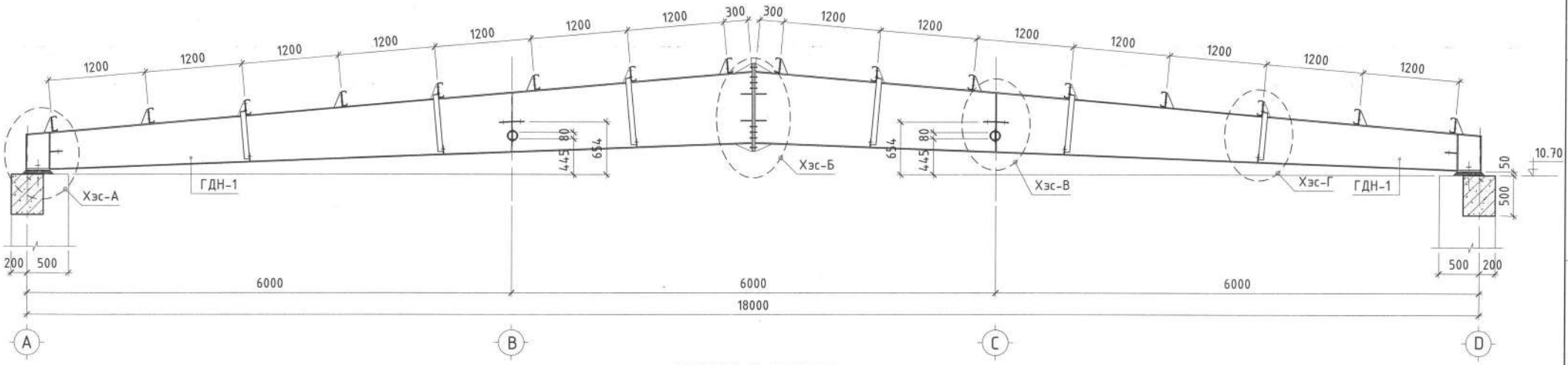

ОГТЛОЛ Б-Б М1:50

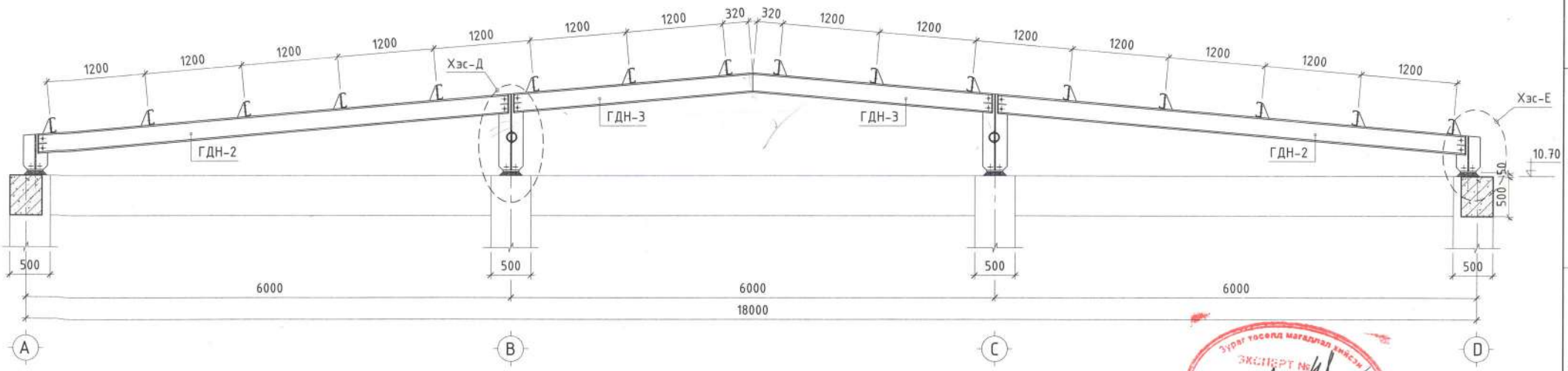

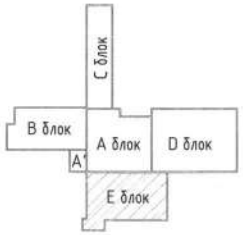

"ДУКАТ" ХХК Ducat.dc@gmail.com 99109303, 99084477	Улаанбаатар хот, Хан-Уул дүүрэг, 14-р хороо, ЗДТГазар 59-Р СУРГУУЛИЙН БАРИЛГА /Е БЛОК/				
	Ган бүтээцийн байгуулалтын огтлол А-А, Б-Б				
Инженер		Н.Мөнхбат	ЕГ Шифр: DC-24-А3-56	Масштаб: 1:50	Огноо: 2025 03 сар
Гүйцэтгэсэн		С.Бямбадорж	ТГ Шифр:	Зургийн дугаар: ББ-298	Хуудас: 08
Шалгасан		Г.Төмөрхуяг			

А3

ХЭСЭГЛЭЛ-А М1:10

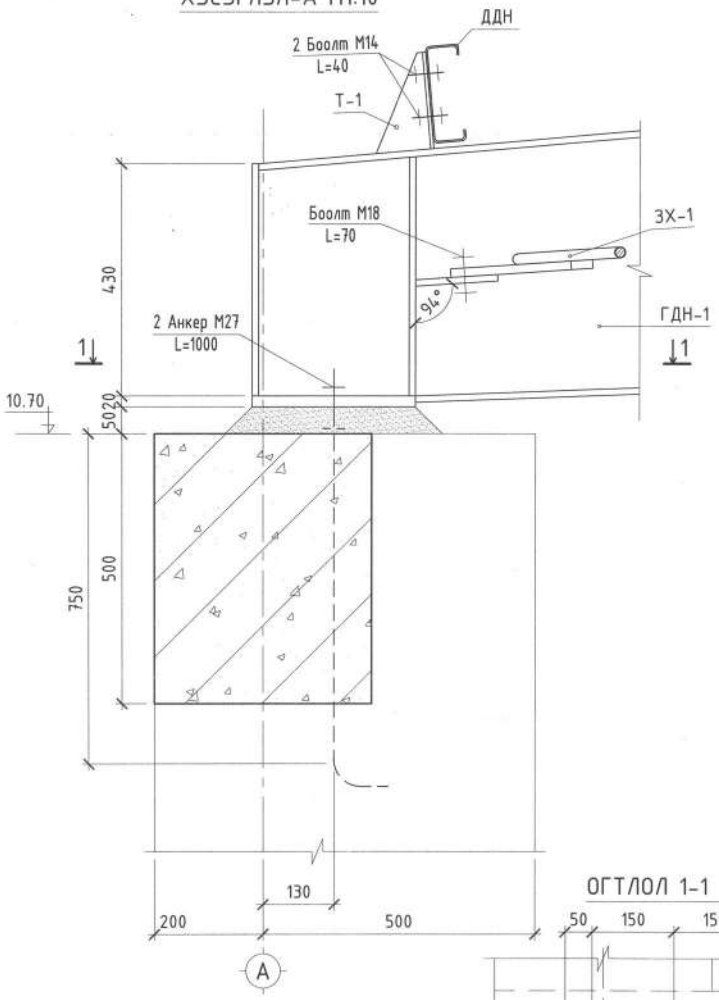

ХЭСЭГЛЭЛ-Б М1:10

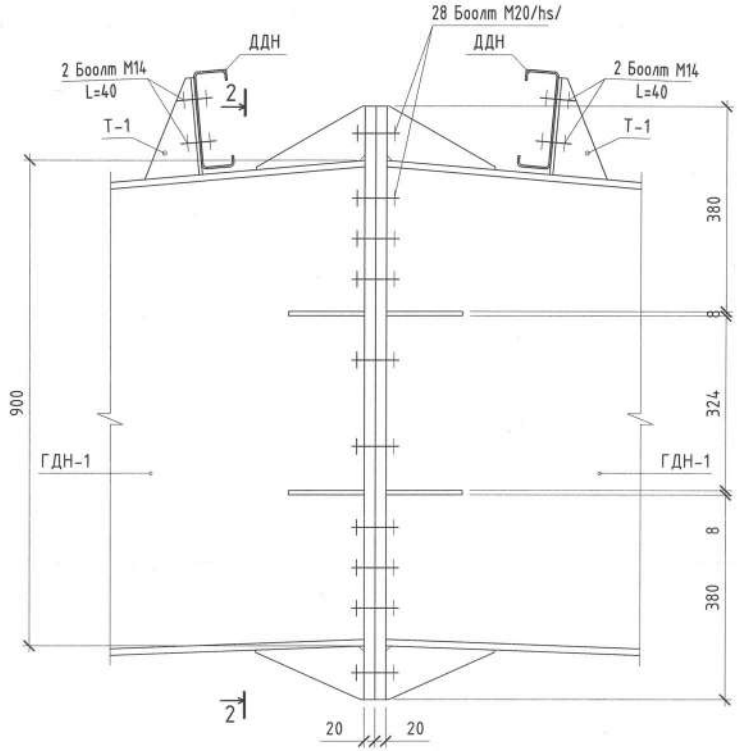

ОГТЛОЛ 2-2 М1:10

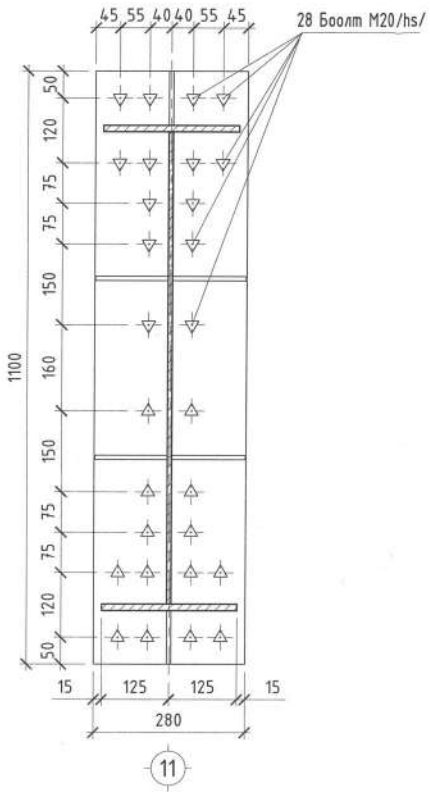

ОГТЛОЛ 1-1 М1:10

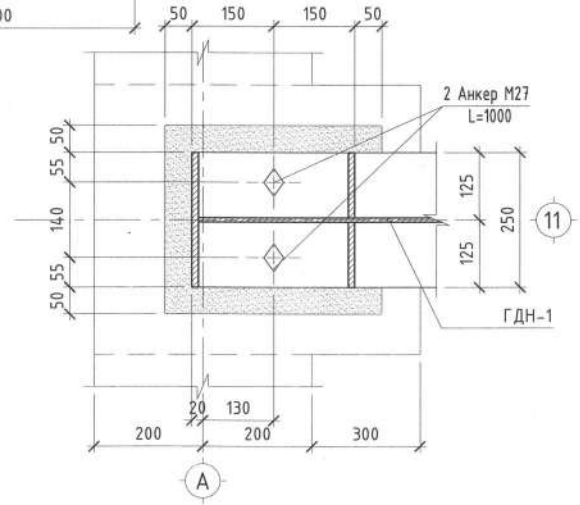

БООЛТНЫ ТЭМДЭГЛЭГЭЭ

▽ - Өндөр бат бэхтэй 10.9 ангийн боолт (high strenth)/

◇ - 5.6 ангийн боолт

DC "ДУКАТ" ХХК Ducat.dc@gmail.com 99109303, 99084477	Улаанбаатар хот, Хан-Уул дүүрэг, 14-р хороо, ЗДТГазар 59-Р СУРГУУЛИЙН БАРИЛГА /Е БЛОК/				
	Ган бүтээцийн хэсэглэл-А, Б				
Инженер	Н.Мөнхбат	ЕГ Шифр: DC-24-А3-56	Масштаб: 1:10	Огноо: 2024-03 сар	
Гүйцэтгэсэн	С.Бямбадорж	ТГ Шифр:	Зургийн дугаар: ББ-299	Хуудас: 308	
Шалгасан	Г.Төмөрхуяг				

А3

ХЭСЭГЛЭЛ-В М1:10

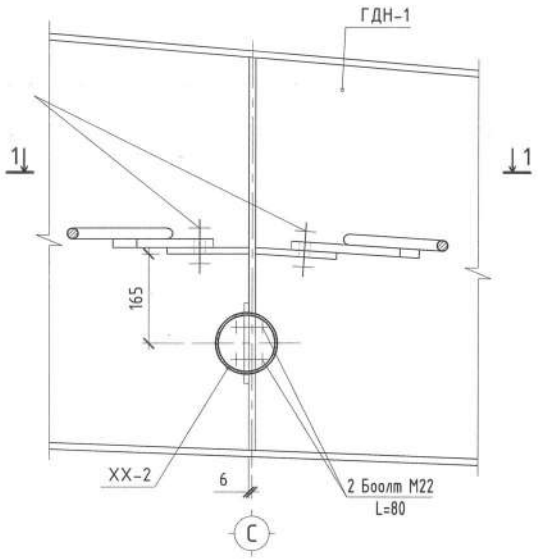

ХЭСЭГЛЭЛ-Г М1:10

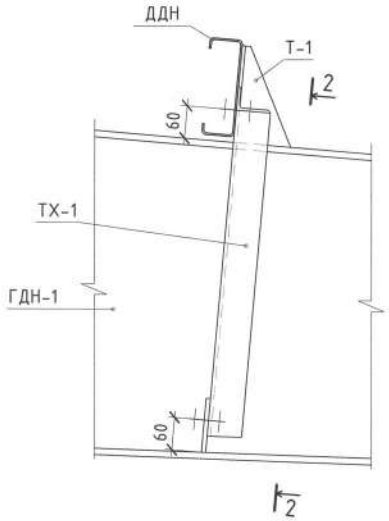

ОГТЛОЛ 2-2 М1:10

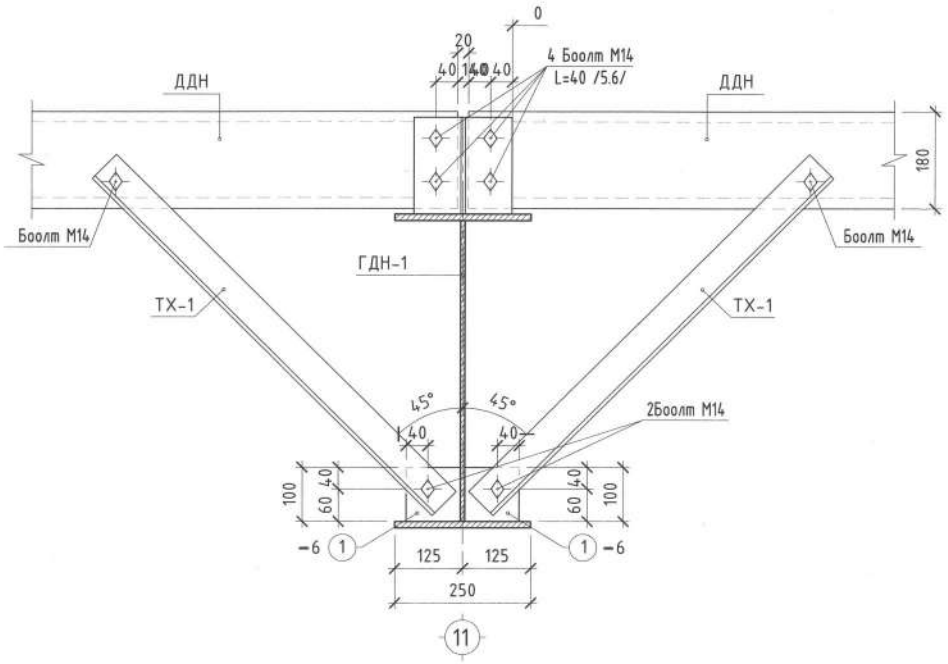

ОГТЛОЛ 1-1 М1:10

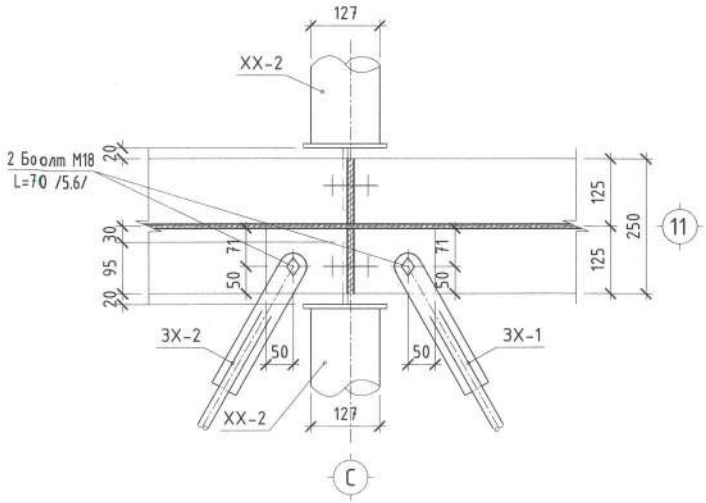

ТАЙЛБАР

1. Энэ зургийг холбогдох зургуудтай хамтатгаж үзнэ.
2. Бүх гангийн марк С345 байна.
3. Төмөр бүтээцийн хулцэх алдаа 2мм байна.
4. Ган бүтээцийн ажлыг БНбД 53-02-05 -ийн заалтыг баримтлан гүйцэтгэнэ.
5. Позиц-1 нь багана, дамнуруунд угсрагдах тул тухайн бүтээцийн жин дээр нэмж тооцо уу.

БООЛТНЫ ТЭМДЭГЛЭГЭЭ

▽ - Өндөр бат бэхтэй 10.9 ангийн боолт (high strenth)/

◇ - 5.6 ангийн боолт

МАТЕРИАЛЫН ТҮҮВЭР

Марк позиц	Тэмдэглэгээ	Нэр	Тоо шир	Нэгж жин /кг/	Нийт жин /кг/	Тайлбар
1		Лист -6 ВСт3пс6 S=100x100	36	0.471	16.96	

DC "ДУКАТ" ХХК Ducat.dc@gmail.com 99109303, 99084477	Улаанбаатар хот, Хан-Уул дүүрэг, 14-р хороо, ЗДТГазар 59-Р СУРГУУЛИЙН БАРИЛГА /Е БЛОК/				
	Ган бүтээцийн хэсэглэл-В, Г				
Инженер	Н.Менхбат	ЕГ Шифр: DC-24-АЗ-56	Масштаб: 1:10	Огноо: 2025-03 сар	
Гүйцэтгэсэн	С.Бямбадорж	ТГ Шифр:	Зургийн дугаар: ББ-300	Хуудас: 308	
Шалгасан	Г.Төмөрхуяг				

АЗ

ХЭСЭГЛЭЛ-Д М1:10

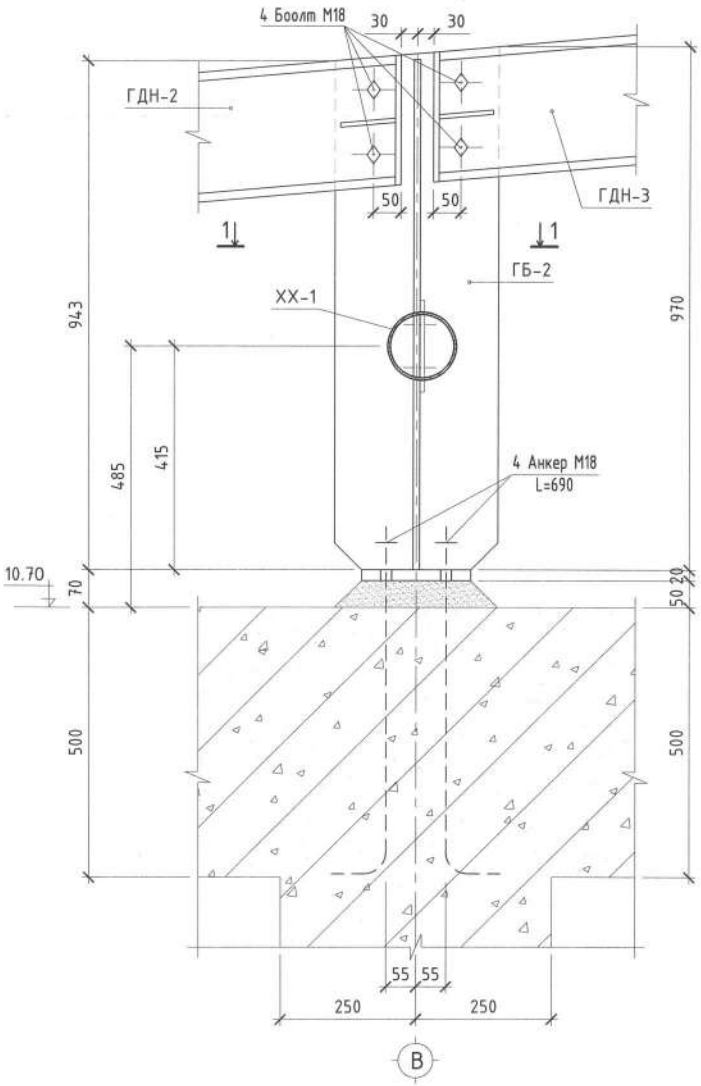

ОГТЛОЛ 1-1 М1:10

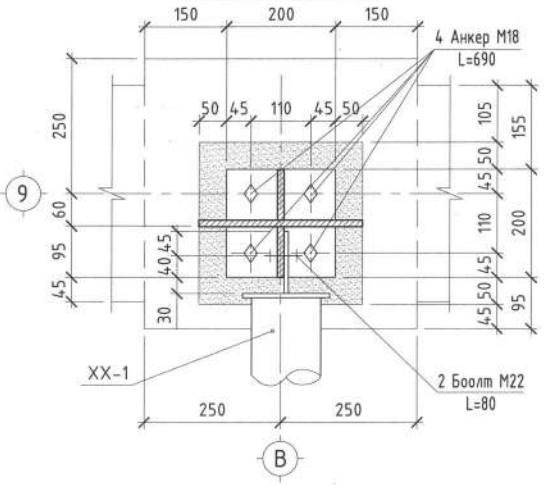

ОГТЛОЛ 2-2 М1:10

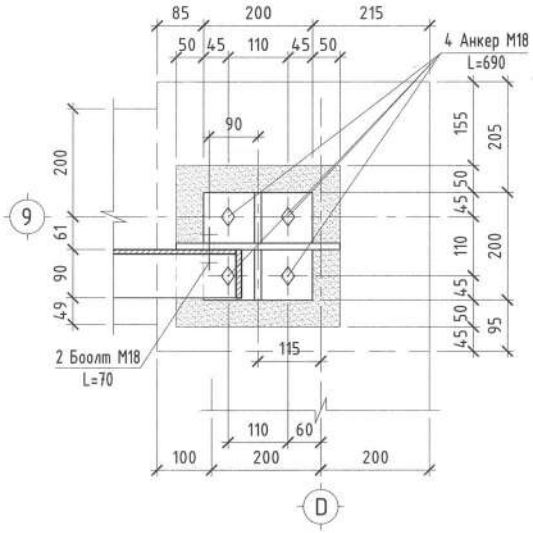

ХЭСЭГЛЭЛ-Е М1:10

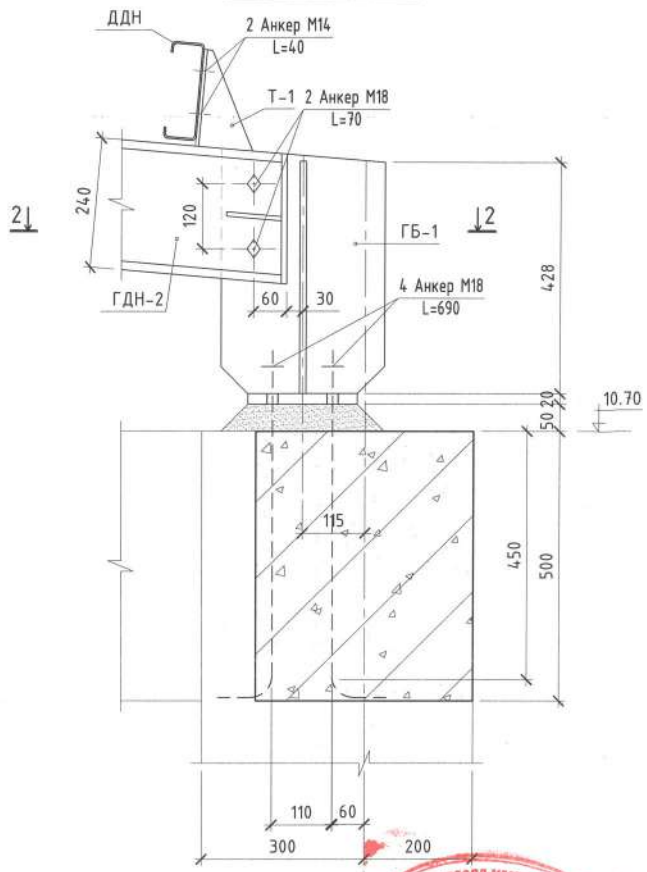

БООЛТНЫ ТЭМДЭГЛЭГЭЭ

▽ - Өндөр бат бэхтэй 10.9 ангийн боолт (high strenth)

◇ - 5.6 ангийн боолт

DC "ДУКАТ" ХХК Ducat.dc@gmail.com 99109303, 99084477	Улаанбаатар хот, Хан-Уул дүүрэг, 14-р хороо, ЗДТГазар 59-Р СУРГУУЛИЙН БАРИЛГА /Е БЛОК/				
	Ган бүтээцийн хэсэглэл-Д, Е				
Инженер	Н.Менхбат	ЕГ Шифр: DC-24-А3-56	Масштаб: 1:10	Огноо: 2025-03 сар	
Гүйцэтгэсэн	С.Бямбадорж	ТГ Шифр:	Зургийн дугаар: ББ-301	Хуудас: 308	
Шалгасан	Г.Теморхуяг				

А3

ГАН БАГАНА ГБ-1 М1:10

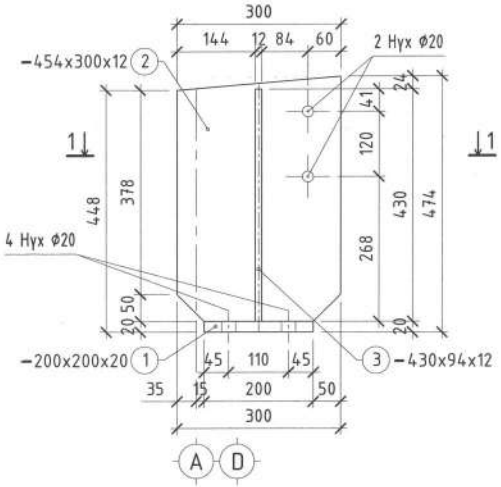

ГАН БАГАНА ГБ-2 М1:10

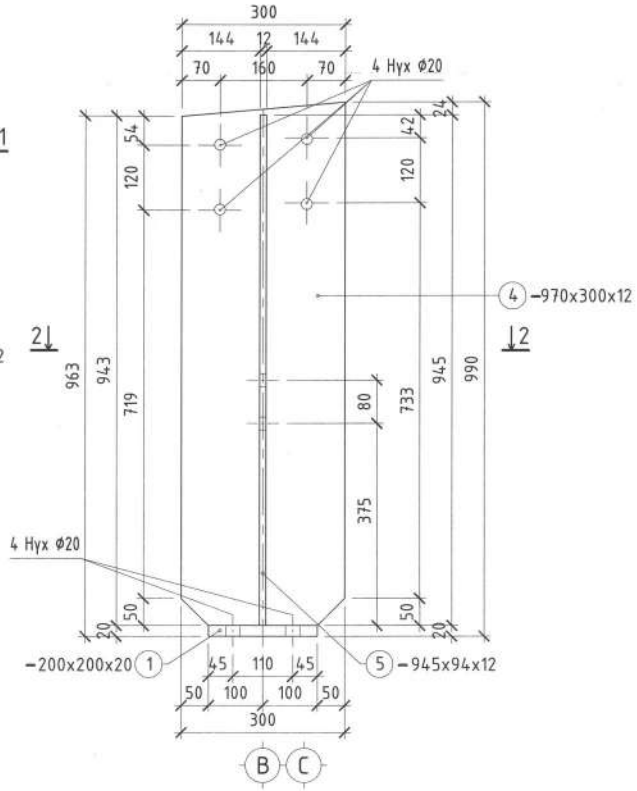

ОГТЛОЛ 1-1 М1:10

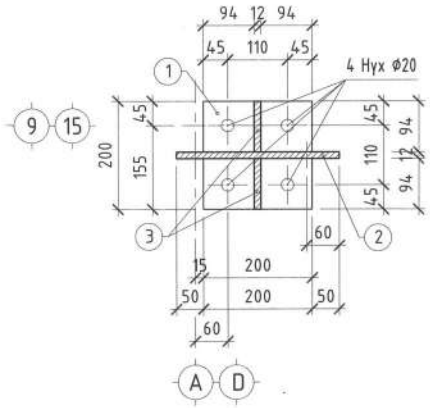

ОГТЛОЛ 2-2 М1:10

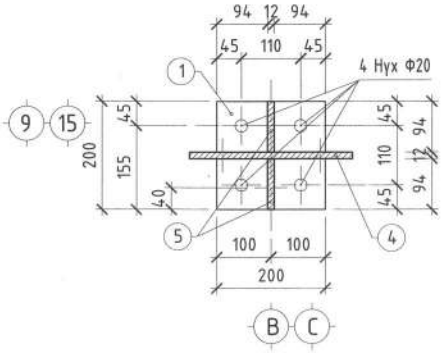

МАТЕРИАЛЫН ТҮҮВЭР

Марк позиц	Тэмдэглэгээ	Нэр	Тоо шир	Нэгж жин /кг/	Нийт жин /кг/	Тайлбар
		Ган багана ГБ-1 /4ш/	4	26.13	104.52	
1		Лист -20 С345 S=200x200	1	6.28	6.28	
2		Лист -12 С345 S=454x300	1	12.23	12.23	
3		Лист -12 С345 S=430x94	2	3.81	7.62	
		Ган багана ГБ-2 /4ш/	4	49.82	199.28	
1		Лист -20 С345 S=200x200	1	6.28	6.28	
4		Лист -12 С345 S=970x300	1	26.80	26.80	
5		Лист -12 С345 S=945x94	2	8.37	16.74	

ТАЙЛБАР

1. Энэ зургийг холбогдох зургуудтай хамтатгаж үзнэ.
2. Бүх гангийн марк С345 байна. Ган эдэлхүүнүүдийг өөр хоорондн нь өндөр бат бэхтэй М18 /анги 5.6/ маркын боолтоор боож холбоно.
3. Ган баганыг төмөр бетон баганад суулгасан анкер боолт М18 /анги 5.6/-д боож бэхэлнэ. Ган багана, цутгамал баганын хоорондох 50мм зузаантай заадсыг зориулалтын 250 маркаас багагүй бат бэхтэй тэлдэг бетоноор дүүргэж сайтар нягтруулна.
4. Төмөр бүтээцийн хүлцэх алдаа 2мм байна. Ган бүтээцүүдийг зэврэлт, галын аюулаас хамгаалж галд тэсвэртэй будгаар 2-3 дахин будах шаардлагатай.
5. Ган бүтээцийн ажлыг БНбД 53-02-05 -ийн заалтыг баримтлан гүйцэтгэнэ.

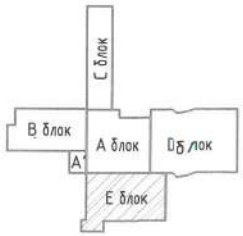

DC "ДУКАТ" ХХК Ducat.dc@gmail.com 99109303, 99084477	Улаанбаатар хот, Хан-Уул дүүрэг, 14-р хороо, ЗДТГазар 59-Р СУРГУУЛИЙН БАРИЛГА /Е БЛОК/				
	Ган багана ГБ-1, ГБ-2				
Инженер		Н.Мөнхбат	ЕГ Шифр: DC-24-А3-56	Масштаб: 1:10	Огноо: 2025-03 сар
Гүйцэтгэсэн		С.Бямбадорж	ТГ Шифр:	Зургийн дугаар: ББ-302	Хуудас: 308
Шалгасан		Г.Төмөрхуяг			

Зураг төсөл батлагдсан
ПЕРТ №
ХУ'ЖЛИЙНТОЙ
MONGOLIA CONSTRUCTION INSPECTION AGENCY

ГАН ДАМНУРУУ ГДН-1 М1:10

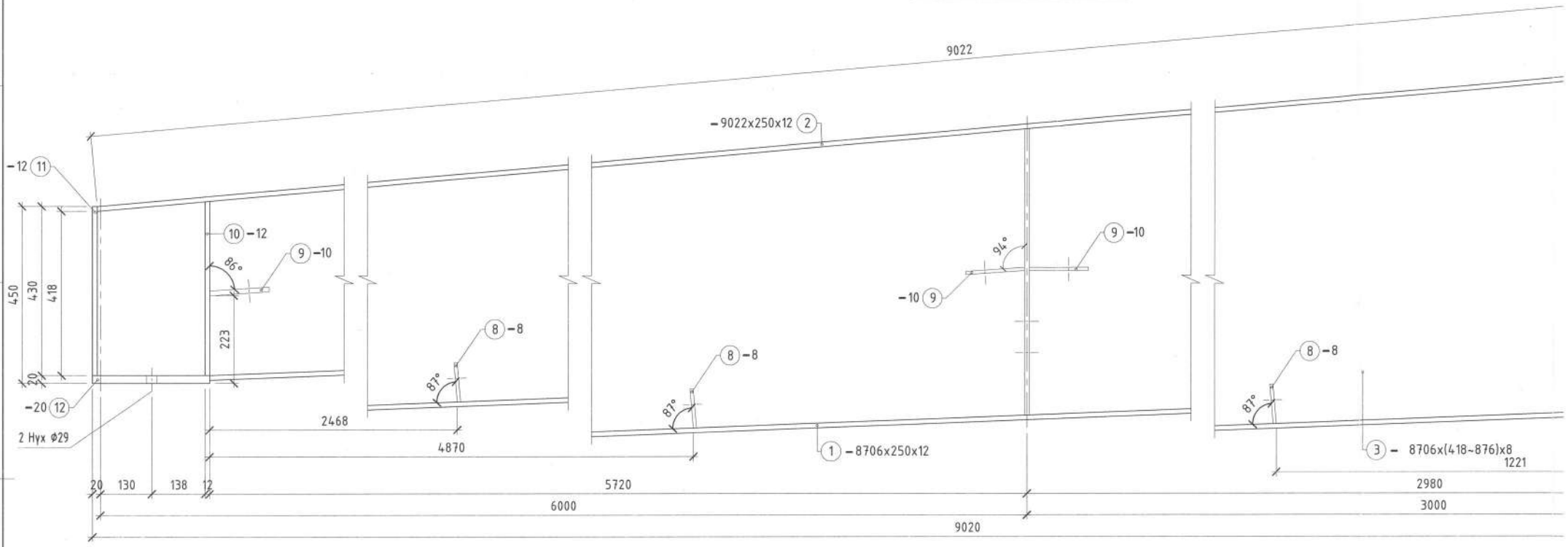

МАТЕРИАЛЫН ТҮҮВЭР

Марк позиц	Тэмдэглэгээ	Нэр	Тоо шир	Нэгж жин /кг/	Нийт жин /кг/	Тайлбар
		Ган дам нуруу ГДН-1 /6ш/	6	753.78	4522.68	
1		Лист -12 С345 S=8706x250	1	205.03	205.03	
2		Лист -12 С345 S=9022x250	1	212.50	212.50	
3		Лист -12 С345 S=8706x(418~876)	1	368.15	229.67	
4		Лист -20 С345 S=1100x280	1	48.36	48.36	
5		Лист -8 С345 S=(200x100)/2	1	0.72	0.72	
6		Лист -8 С345 S=(200x100)/2	1	0.71	0.71	
7		Лист -8 С345 S=(140x135)/2	4	0.67	2.68	
8		Лист -8 С345 S=100x100	6	0.62	3.72	
9		Лист -10 С345 S=150x121	6	1.43	9.78	
10		Лист -12 С345 S=443x121	2	5.05	10.10	
11		Лист -6 С345 S=430x250	1	10.13	10.13	
12		Лист -20 С345 S=300x250	1	11.78	11.78	
		Боолт М20 анги 10.9 L=100	28	0.252	5.55	
		Гайк М20	56	0.047	2.07	high strength bolts
		Шайб М20	56	0.014	0.62	

ПОЗИЦ-5

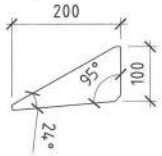

ПОЗИЦ-6

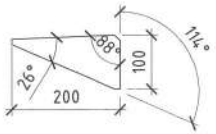

ПОЗИЦ-9

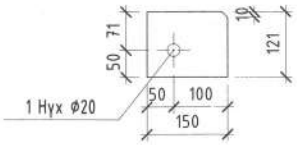

ПОЗИЦ-7

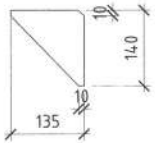

ПОЗИЦ-8

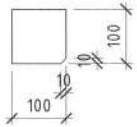

ПОЗИЦ-10

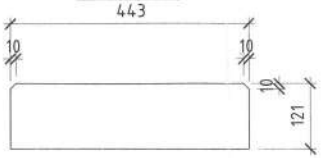

"ДҮКАТ" ХХК
Ducat.dc@gma.c
99109303, 99041

ГАН ДАМНУРУУ ГДН-1 М1:10

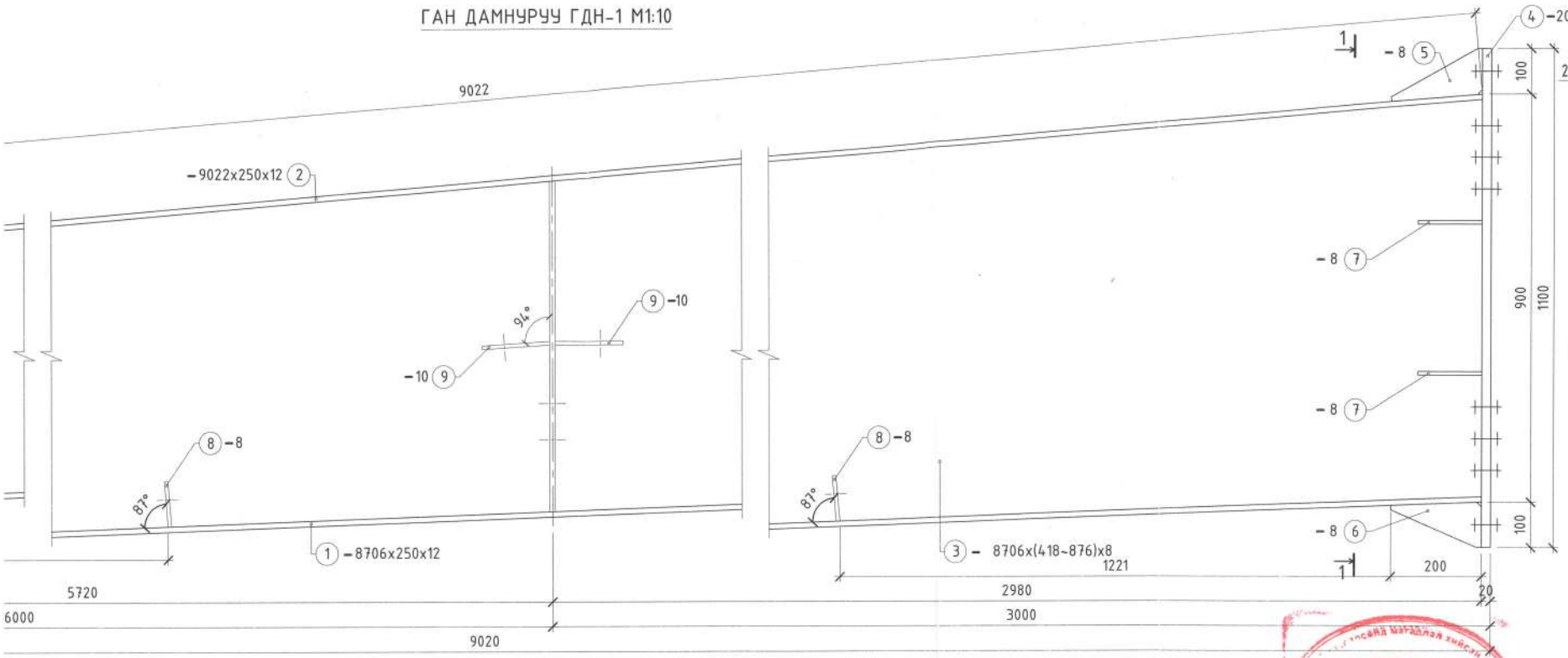

ОГТЛОЛ 2-2 М1:10

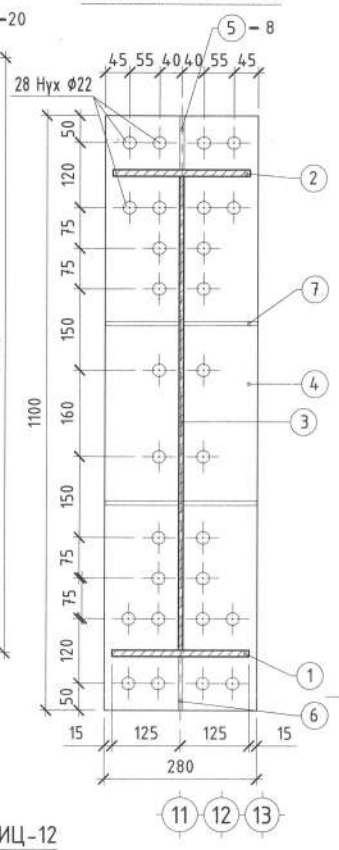

Нийт жин /кг/	Тайлбар
4522.68	
205.03	
212.50	
229.67	
48.36	
0.72	
0.71	
2.68	
3.72	
9.78	
10.10	
10.13	
11.78	
5.55	
2.07	high strength bolts
0.62	

ПОЗИЦ-5

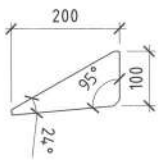

ПОЗИЦ-6

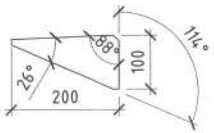

ПОЗИЦ-9

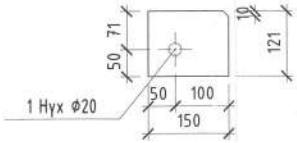

ПОЗИЦ-10

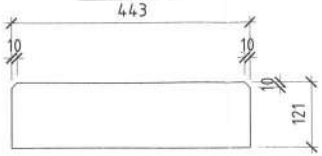

ПОЗИЦ-7

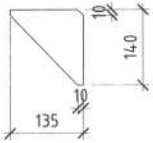

ПОЗИЦ-8

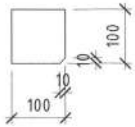

ПОЗИЦ-11

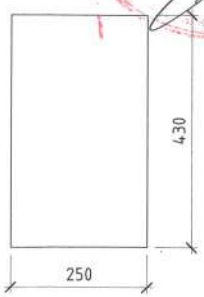

ПОЗИЦ-12

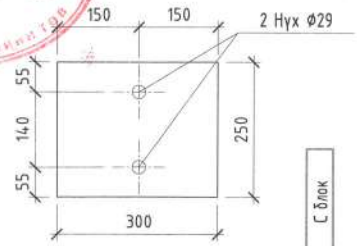

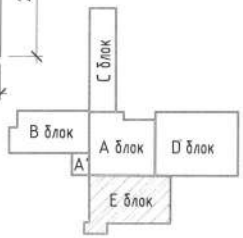

DC "ДУКАТ" ХХК Ducat.dc@gma.com 99109303, 99014477	Улаанбаатар хот, Хан-Уул дүүрэг, 14-р хороо, ЗДТГазар 59-Р СУРГУУЛИЙН БАРИЛГА /Е БЛОК/				
	Ган дамнуруу ГДН-1				
Инженер	Н.Мөнхбат	ЕГ Шифр: DC-24-A3-56	Масштаб: 1:10	Огноо: 2025-03 сар	
Гүйцэтгэсэн	С.Бямбадорж	ТГ Шифр:	Зургийн дугаар: ББ-303	Хуудас: 308	
Шалгасан	Г.Төмөрхуяг				

А3.1

ГАН ДАМ НУРУУ ГДН-2 М1:10

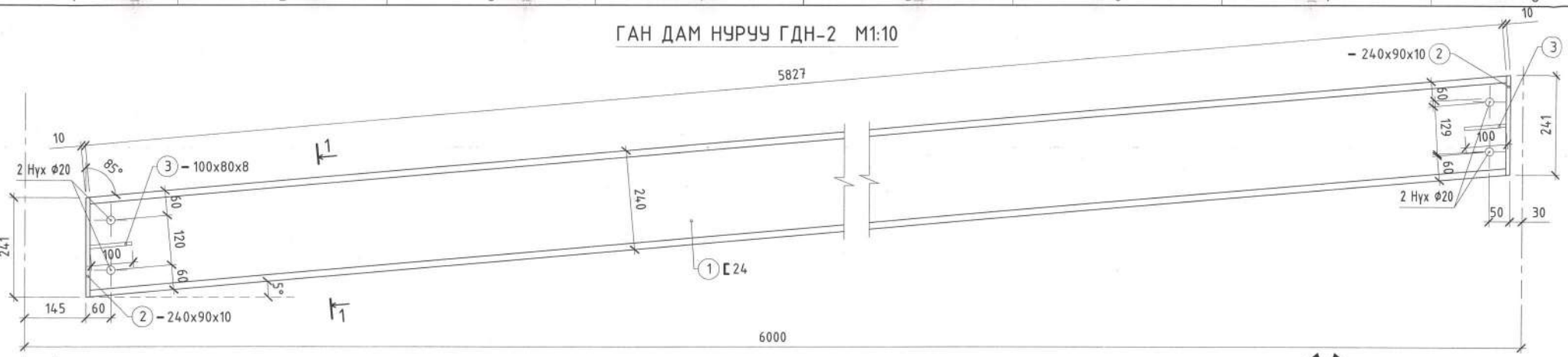

ГАН ДАМ НУРУУ ГДН-3 М1:10

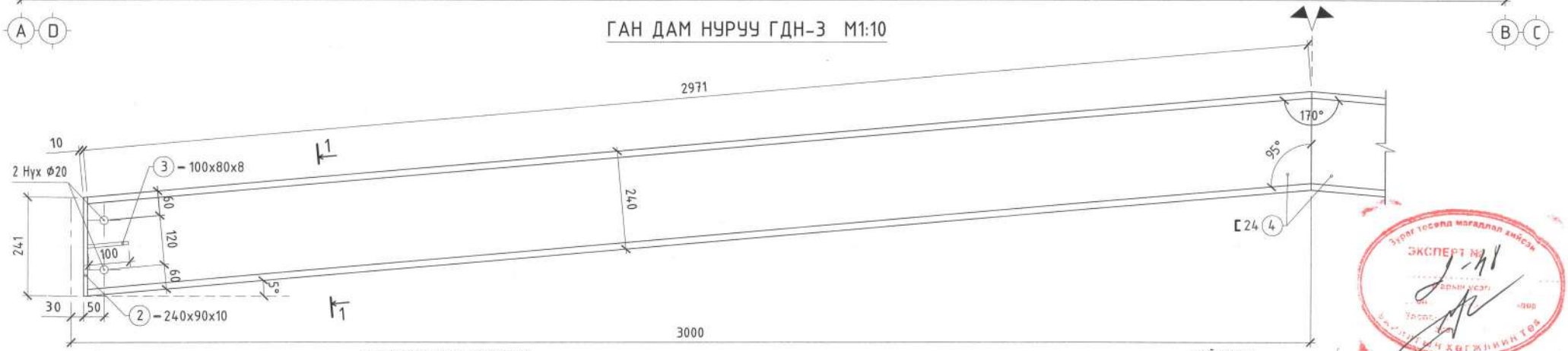

МАТЕРИАЛЫН ТҮҮВЭР

Марк позиц	Тэмдэглэгээ	Нэр	Тоо шир	Нэгж жин /кг/	Нийт жин /кг/	Тайлбар
		Ган дам нуруу ГДН-2 /4ш/	4	145.51	582.04	
1	ГОСТ8240-72	Швеллер 24 С345 L=5827	1	139.85	139.85	
2		Лист -10 С345 S=241x90	2	1.70	3.40	
3		Лист -8 С345 S=100x80	2	0.5	1.0	
		Боолт М18 анги 5.6 L=70	4	0.192	0.77	
		Гайк М18	8	0.047	0.38	
		Шайб М18	8	0.014	0.11	
		Ган дам нуруу ГДН-3 /2ш/	2	148.26	296.52	
4	ГОСТ8240-72	Швеллер 24 С345 L=2971	2	71.30	142.60	
2		Лист -10 С345 S=241x90	2	1.70	3.40	
3		Лист -8 С345 S=100x80	2	0.5	1.0	
		Боолт М18 анги 5.6 L=70	4	0.192	0.77	
		Гайк М18	8	0.047	0.38	
		Шайб М18	8	0.014	0.11	

ОГТЛОЛ 1-1 М1:10

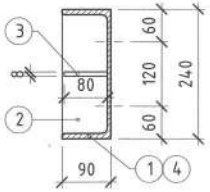

ТАЙЛБАР

1. Энэ зургийг холбогдох зургуудтай хамтатгаж үзнэ.
2. Бүх гангийн марк С345 байна. Ган эдэлхүүнүүдийг өвөр хооронд нь өндөр бат бэхтэй М18 /анги 5.6/ маркын боолтоор боож холбоно.
3. Төмөр бүтээцийн хүлцэх алдаа 2мм байна. Ган бүтээцүүдийг зэврэлт, галын аюулаас хамгаалж галд тэсвэртэй будгаар 2-3 дахин будах шаардлагатай.
4. Ган бүтээцийн ажлыг БНбД 53-02-05 -ийн заалтыг баримтлан гүйцэтгэнэ.

DC "ДУКАТ" ХХК Ducat.dc@gmail.com 99109303, 99084477	Улаанбаатар хот, Хан-Уул дүүрэг, 14-р хороо, ЗДТГазар 59-Р СУРГУУЛИЙН БАРИЛГА /Е БЛОК/				
	Ган дамнуруу ГДН-2, ГДН-3				
Инженер		Н.Мөнхбат	ЕГ Шифр: DC-24-А3-56	Масштаб: 1:10	Огноо: 2024-03 сар
Гүйцэтгэсэн		С.Бямбадорж	ТГ Шифр:	Зургийн дугаар: ББ-304	Хуудас: 308
Шалгасан		Г.Төмөрхуяг			

Зураг төсөл магадлал хийсэн ЭКСПЕРТ № Г-41 Барилгын хөгжлийн төв

ХАТУУ ХОЛБООС ХХ-1 М1:10

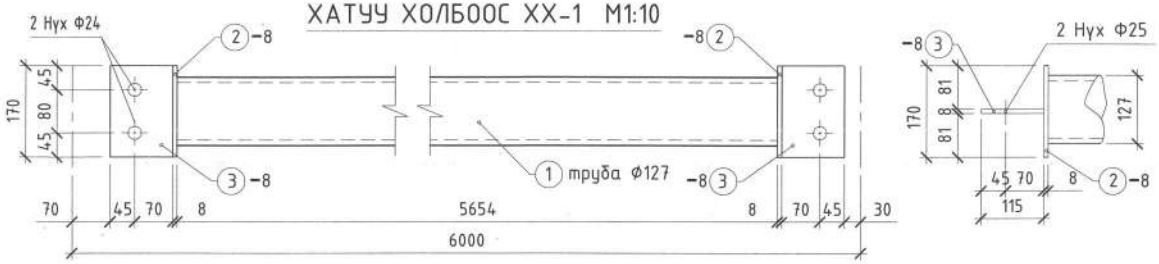

ХАТУУ ХОЛБООС ХХ-2 М1:10

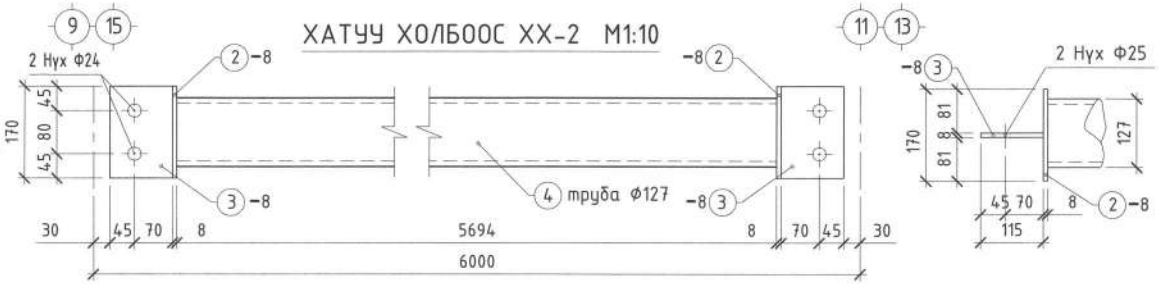

ДЭЭВРИЙН ДАМ НУРУУ ДДН-1 М1:10

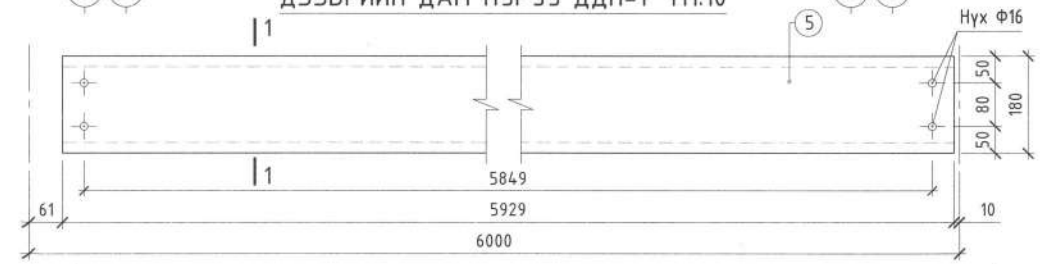

ДЭЭВРИЙН ДАМ НУРУУ ДДН-2 М1:10

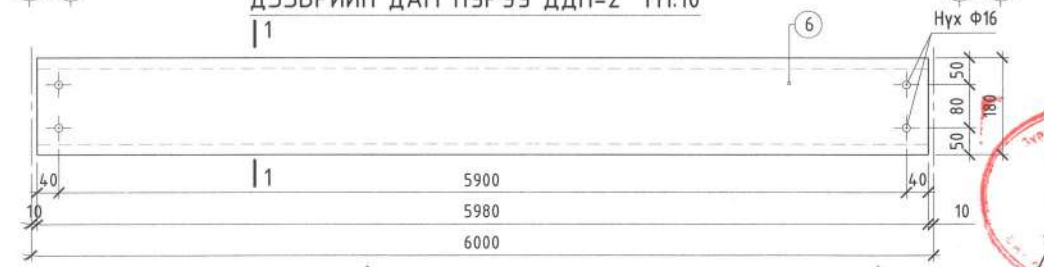

ТАШУУ ХОЛБООС ТХ-1, 2, 3 М1:10

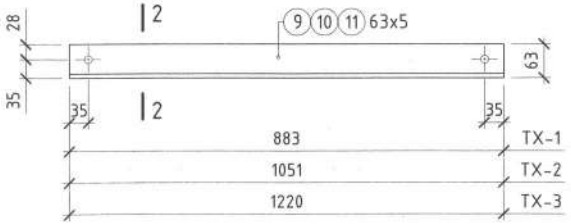

2-2 М1:10

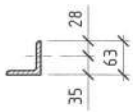

1-1 М1:10

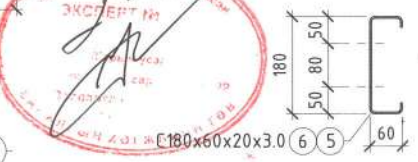

ТУЛГУУР Т-1 М1:10

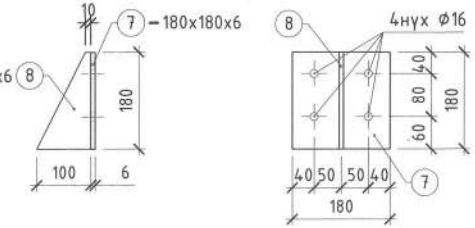

МАТЕРИАЛЫН ТҮҮВЭР

Марк позиц	Тэмдэглэгээ	Нэр	Тоо шир	Нэгж жин /кг/	Нийт жин /кг/	Тайлбар
		Хатуу холбоос ХХ-1 /4ш/	4	91.14	364.56	
1	ГОСТ8732-70*	Труба 127х5 С345 L=5654	1	85.04	85.04	
2		Лист -8 С345 S=170х170	2	1.82	3.64	
3		Лист -8 С345 S=170х115	2	1.23	2.46	
		Боолт М22 анги 5.6 L=80	4	0.326	1.3	high strength bolts
		Гайк М22	8	0.077	0.62	
		Шайб М22	8	0.024	0.19	
		Хатуу холбоос ХХ-2 /4ш/	4	91.74	366.96	
4	ГОСТ8732-70*	Труба 127х5 С345 L=5694	1	85.64	85.64	
2		Лист -8 С345 S=170х170	2	1.82	3.64	
3		Лист -8 С345 S=170х115	2	1.23	2.46	
		Боолт М22 анги 5.6 L=80	4	0.326	1.3	high strength bolts
		Гайк М22	8	0.077	0.62	
		Шайб М22	8	0.024	0.19	
		Дээврийн дам нуруу ДДН-1				
5		С180х60х20х3.0 С345 L=5929	32	44.17	1413.44	
		Дээврийн дам нуруу ДДН-2				
6		С180х60х20х3.0 С345 L=5980	32	44.55	1425.6	
		Тулгуур Т-1 /80ш/	80	1.98	158.40	
7		Лист -6 С345 S=180х180	1	1.52	1.52	
8		Лист -6 С345 S=180х100	1	0.46	0.46	
		Ташуу холбоос ТХ-1 /12ш/	12	4.26	51.12	
9	ГОСТ8509-72	Угольник 63х5 С345 L=883	1	4.26	4.26	
		Ташуу холбоос ТХ-2 /12ш/	12	5.07	60.84	
10	ГОСТ8509-72	Угольник 63х5 С345 L=1051	1	5.07	5.07	
		Ташуу холбоос ТХ-3 /12ш/	12	5.88	40.56	
11	ГОСТ8509-72	Угольник 63х5 С345 L=1220	1	5.88	5.88	

"ДУКАТ" ХХК
Ducat.dc@gmail.com
99109303, 99084477

Улаанбаатар хот, Хан-Уул дүүрэг, 14-р хороо, ЗДТГазар
59-Р СУРГУУЛИЙН БАРИЛГА /Е БЛОК/
Хатуу холбоос ХХ-1, ХХ-2, Дээврийн дамнуруу ДДН-1, ДДН-2

Инженер	Н.Мөнхбат	ЕГ Шифр: DC-24-А3-56	Масштаб: 1:10	Огноо: 2025-03 сар
Гүйцэтгэсэн	С.Бямбадорж	ТГ Шифр:	Зургийн дугаар: ББ-305	Хуудас: 308
Шалгасан	Г.Төмөрхуяг			

А3

ЗӨӨЛӨН ХОЛБООС ЗХ-1 М1:10

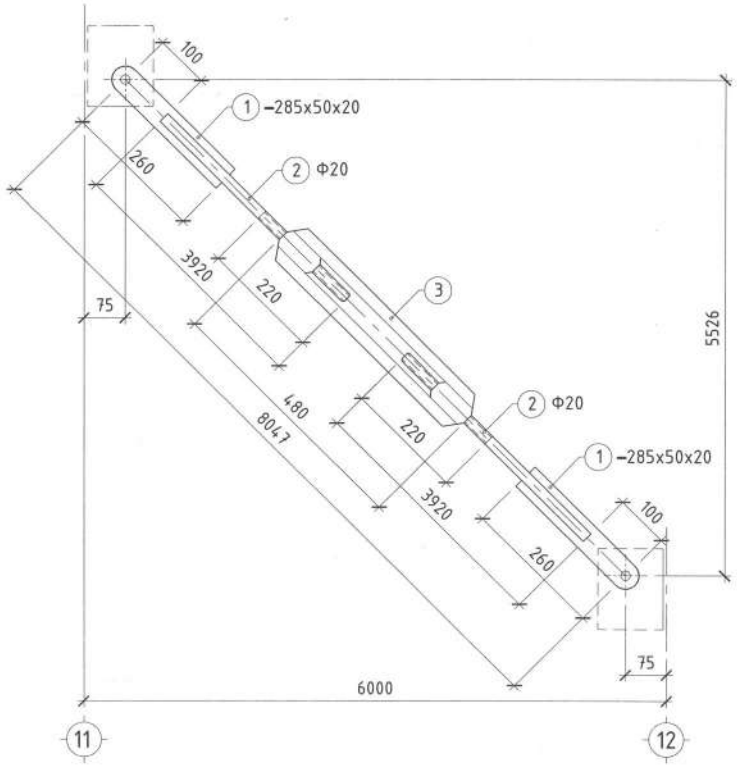

ЗӨӨЛӨН ХОЛБООС ЗХ-2 М1:10

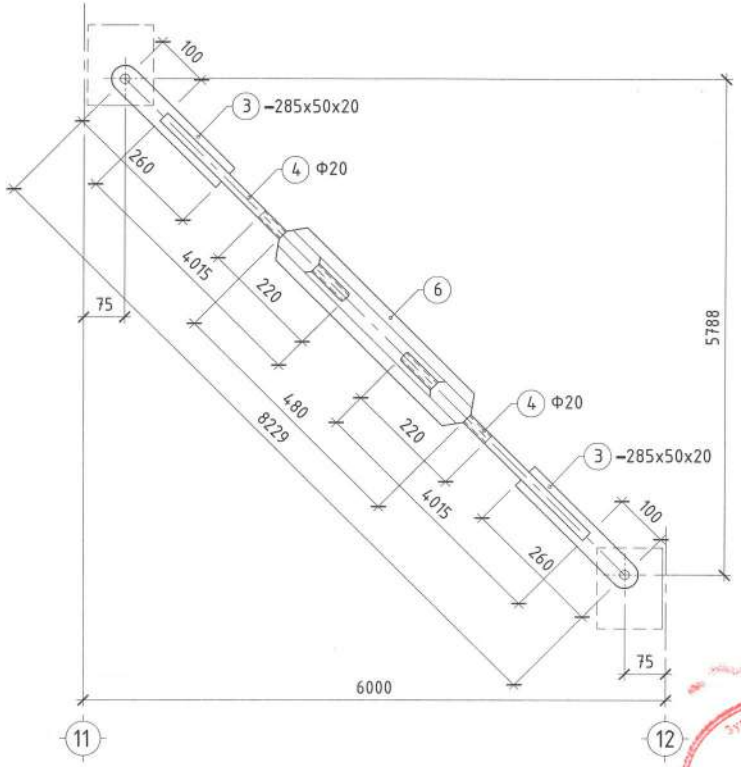

МАТЕРИАЛЫН ТҮҮВЭР

Марк позиц	Тэмдэглэгээ	Нэр	Тоо шир	Нэгж жин /кг/	Нийт жин /кг/	Тайлбар
		Зөөлөн холбоос ЗХ-1 /8ш/	8	25.97	207.76	
1		Лист -20 С345 S=285x50	2	2.24	4.48	
2	ГОСТ5781-82	Ф20 А240 L=3920	2	9.68	19.36	
3		Чангалагч холбоос гайка	1	1.5	1.5	
		Боолт М18 анги 5.6 L=70	2	0.192	0.384	0.63
		Гайк М18	4	0.047	0.188	
		Шайб М18	4	0.014	0.056	
		Зөөлөн холбоос ЗХ-2 /4ш/	4	26.45	105.80	
3		Лист -20 С345 S=285x50	2	2.24	4.48	
5	ГОСТ5781-82	Ф20 А240 L=4015	2	9.92	19.84	
6		Чангалагч холбоос гайка	1	1.5	1.5	
		Боолт М18 анги 5.6 L=70	2	0.192	0.384	0.63
		Гайк М18	4	0.047	0.188	
		Шайб М18	4	0.014	0.056	

ТАЙЛБАР

1. Энэ зургийг холбогдох зургуудтай хамтатгаж үзнэ.
2. Бүх гангийн марк С345 байна. Ган эдэлхүүнүүдийг өөр хооронд нь өндөр бат бэхтэй М18 /анги 5.6/ маркын боолтоор боож холбоно.
3. Төмөр бүтээцийн хулцэх алдаа 2мм байна. Ган бүтээцүүдийг зэврэлт, галын аюулаас хамгаалж галд тэсвэртэй будгаар 2-3 дахин будах шаардлагатай.
4. Ган бүтээцийн ажлыг БНБД 53-02-05 -ийн заалтыг баримтлан гүйцэтгэнэ.

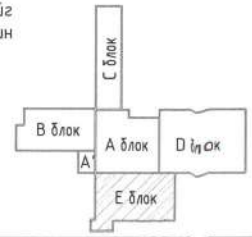

DC "ДУКАТ" ХХК Ducat.dc@gmail.com 99109303, 99084477	Улаанбаатар хот, Хан-Уул дүүрэг, 14-р хороо, ЗДТГазар 59-Р СУРГУУЛИЙН БАРИЛГА /Е БЛОК/				
	Зөөлөн холбоос ЗХ-1, ЗХ-2				
Инженер	Н.Мөнхбат	ЕГ Шифр: DC-24-АЗ-56	Масштаб: 1:10	Огноо: 2025-03 сар	
Гүйцэтгэсэн	С.Бямбадорж	ТГ Шифр:	Зургийн дугаар: ББ-306	Хуудас: 308	
Шалгасан	Г.Төмөрхуяг				

ЭКСПЕРТ № 1-41

ДОВЖОО Д-1 М1:100

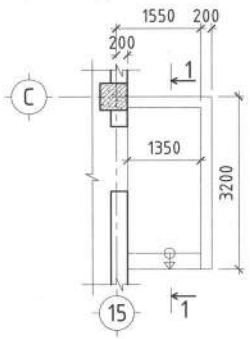

ОГТЛОЛ 1-1 М1:50

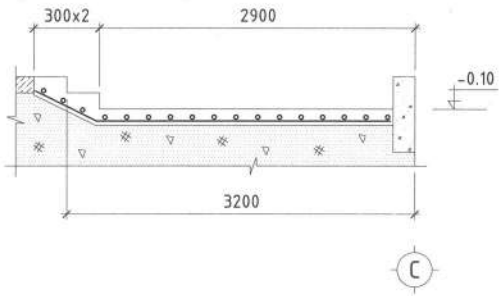

ДОВЖОО Д-2 М1:100

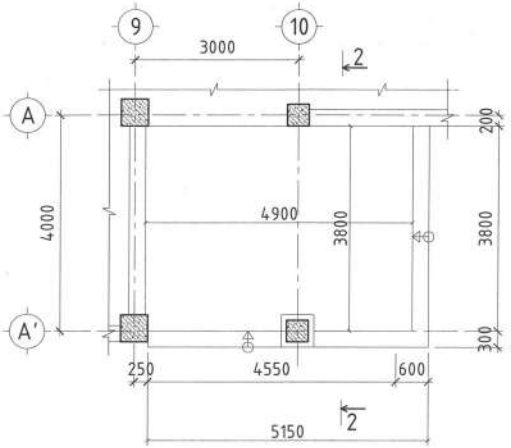

ДОВЖОО Д-3 М1:100

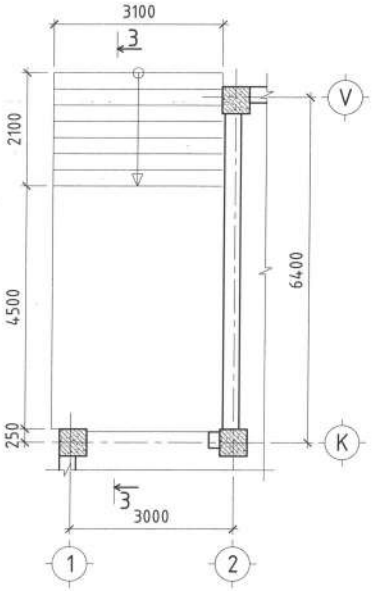

ОГТЛОЛ 2-2 М1:50

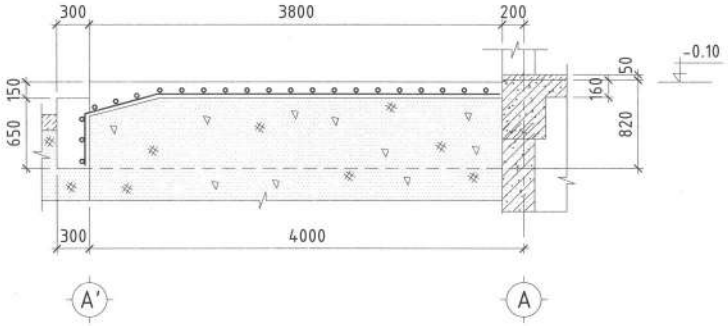

ОГТЛОЛ 3-3 М1:50

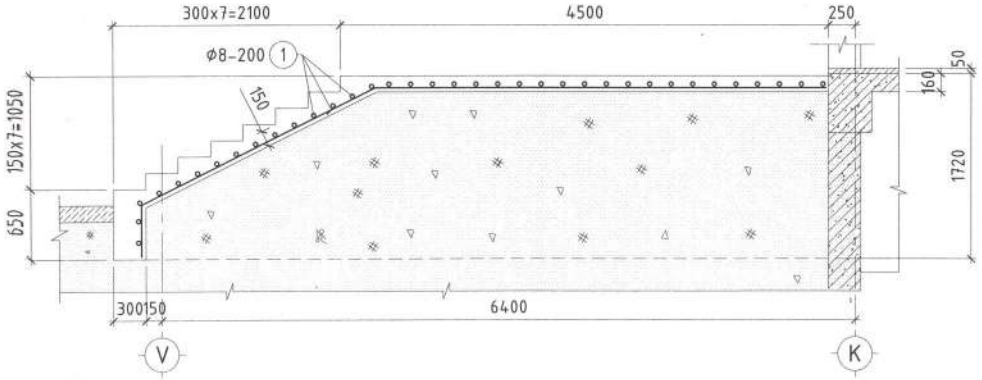

ЦУТГАМАЛ ТӨМӨР БЕТОН БҮТЭЭЦИЙН МАТЕРИАЛЫН ТҮҮВЭР					
Поз	Тэмдэглэгээ	Нэр	Тоо	Хүнд /кг/	
			шир	Нэгж	Нийт
		Довжоо Д-1			
1	ГОСТ5781-82*	Ø 8 А240 L= 1000	47	0.395	18.56
		Материал В10 V=0.75 м3			
		Довжоо Д-2			
1	ГОСТ5781-82*	Ø 8 А240 L= 1000	220	0.395	86.90
		Материал В25 V=2.32 м3			
		Довжоо Д-3			
1	ГОСТ5781-82*	Ø 8 А240 L= 1000	222	0.395	87.69
		Материал В25 V=8.28 м3			

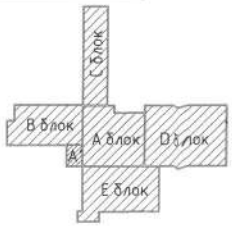

DC
"ДУКАТ" ХХК
Ducat.dc@gmail.com
99109303, 99084477

Улаанбаатар хот, Хан-Уул дүүрэг, 14-р хороо, ЗДТГазар
"59-р СУРГУУЛИЙН БАРИЛГА"

Довжоо Д-1, 2, 3 байгуулалт, огтлол, материалын түүвэр

Инженер		Н.Мөнхбат	ЕГ Шифр: DC-24-A3-56	Масштаб: 1:100,50	Огноо: 2025 03 сар
Гүйцэтгэсэн		А.Золбоо	ТГ Шифр:	Зургийн дугаар: ББ-307	Хуудас: 08
Шалгасан		Г.Төмөрхуяг			

А3

ДОВЖОО Д-4 М1:100

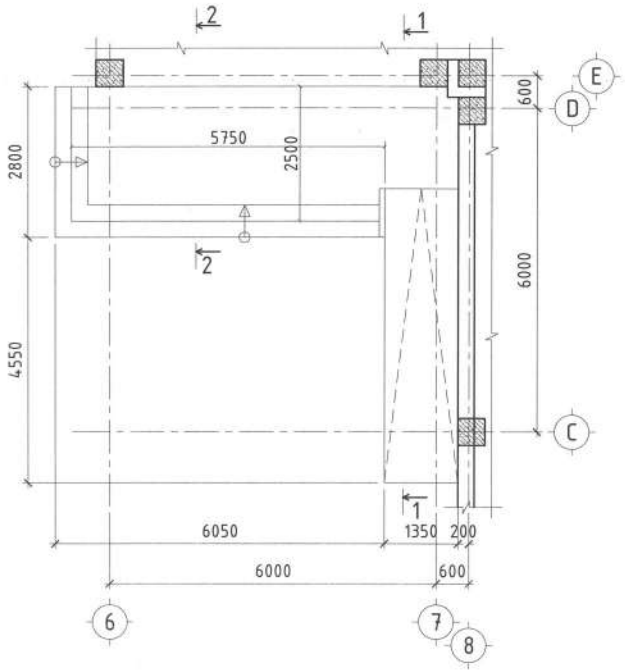

ОГТЛОЛ 1-1 М1:50

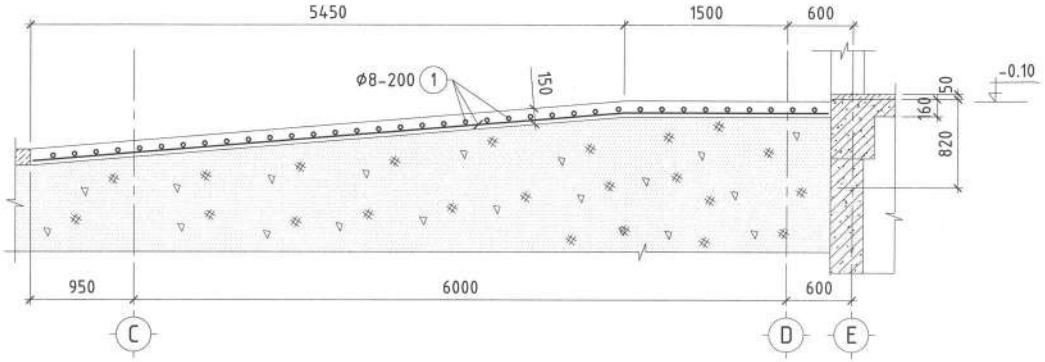

ОГТЛОЛ 2-2 М1:50

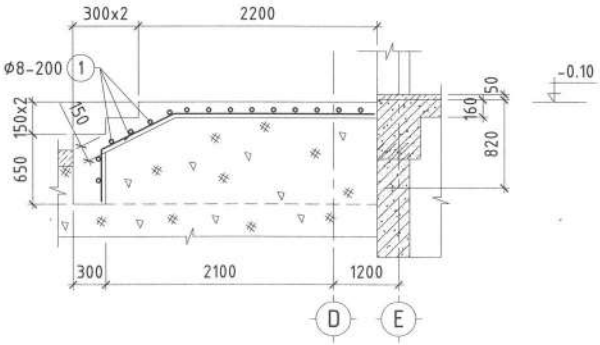

ЦУТГАМАЛ ТӨМӨР БЕТОН БҮТЭЭЦИЙН МАТЕРИАЛЫН ТҮҮВЭР					
Поз	Тэмдэглэгээ	Нэр	Тоо	Хүнд /кг/	
			шир	Нэгж	Нийт
		Довжоо Д-4			
1	ГОСТ5781-82*	Ø 8 А240 L= 1000	289	0.395	114.15
		Материал В10 V=5.1 м3			

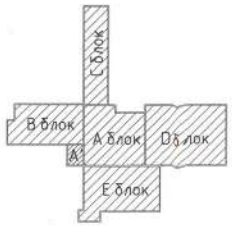

DC "ДУКАТ" ХХК Ducat.dc@gmail.com 99109303, 99084477	Улаанбаатар хот, Хан-Уул дүүрэг, 14-р хороо, ЗДТГазар "59-р СУРГУУЛИЙН БАРИЛГА" Довжоо Д-4 байгуулалт, огтлол, материалын түүвэр				
	Инженер	Н.Мөнхбат	ЕГ Шифр: DC-24-А3-56	Масштаб: 1:100,50	Огноо: 2025-03 сар
	Гүйцэтгэсэн	А.Золбоо	ТГ Шифр:	Зургийн дугаар: ББ-308	Хуудас: 08
	Шалгасан	Г.Төмөрхуяг			