ГЭРЭЛТҮҮЛГИЙН БАЙГУУЛАЛТ /F/ M1:500

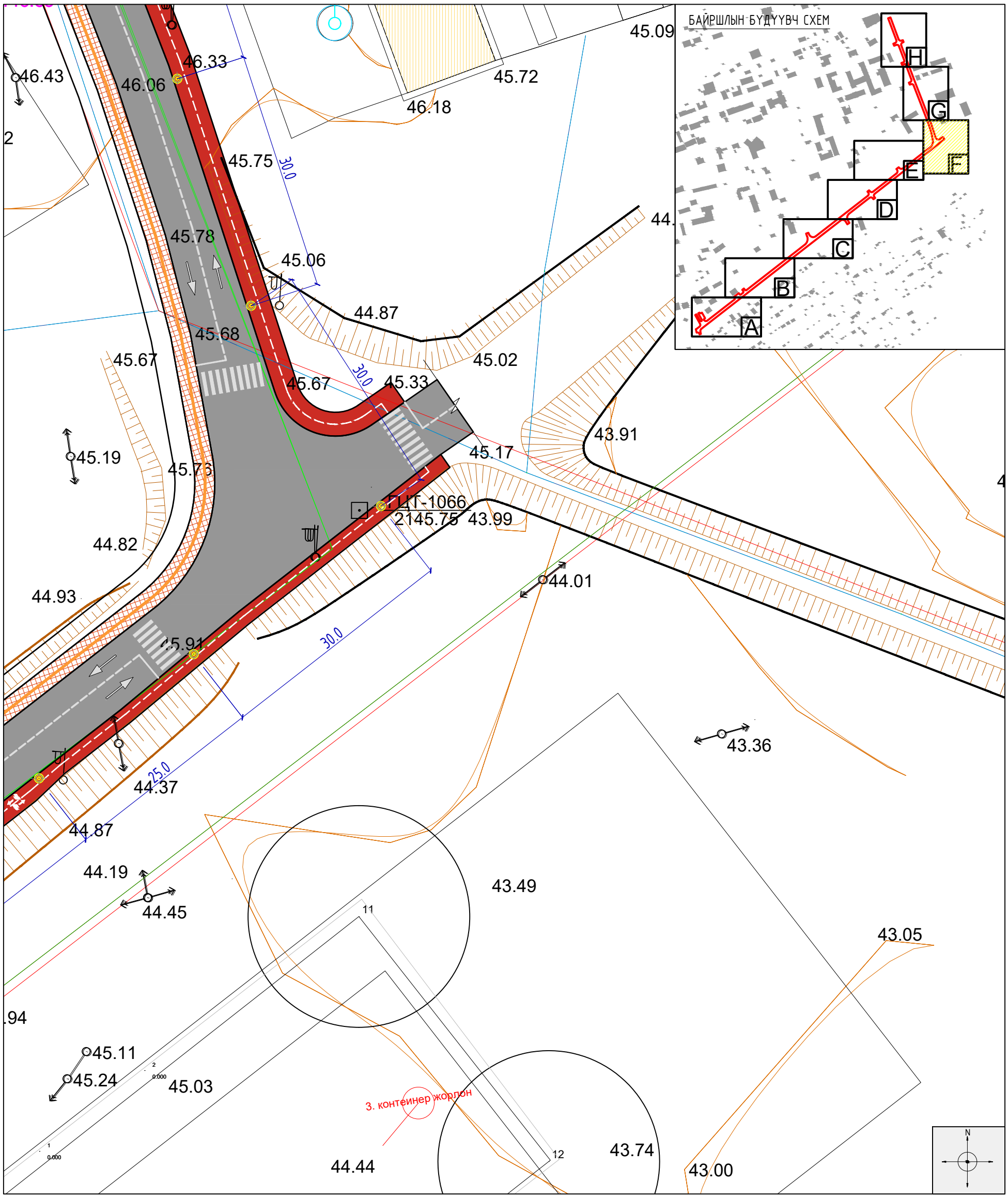

ТАНИХ ТЭМДЭГ:

- Одоо байгаа барилга
- Одоо байгаа буулгах барилга
- Гэрэлтүүлэг
- Сандал
- Төлөвлөж буй авто зам
- Төлөвлөж буй явган хүний зам, талбай
- Төлөвлөж буй дугуйн зам, талбай
- Төлөвлөлтийн хязгаар
- Хэтийн төлөвлөлтийн барилга
- Бохир усны шугам
- Дулааны шугам
- Цэвэр усны шугам
- Цахилгааны шугам
- Одоо байгаа ногоон байгууламж
- Төлөвлөж буй ногоон байгууламж
- Явган хүний замыг тусгаарлах хайс

NEW TOWER LLC "НЬЮ-ТОВЕР" ХХК Барилга угсралт зураг төсөл	"ГОВЬ-АЛТАЙ АЙМГИЙН ТӨВ АЛТАЙ ХОТЫН ГУДАМЖУУДЫН ТОХИЖИЛТ, ШИНЭЧЛЭЛ" Ардчиллын гудамж				
	Гэрэлтүүлгийн байгуулалт /хэсэглэл-F/				Ye шат:
Архитектор		Д.Доржжүгдэрнамжил	Е.Г.Шифр: NT-17/2022	Масштаб: M1:500	Огноо: 2022.09
Гүйцэтгэсэн		Г.Билгүүн	Т.Г.Шифр:	Зургийн дугаар: ET-33	Хуудас: ET-36
Шалгасан		М.Эрдэнэжаргал			

ГЭРЭЛТҮҮЛГИЙН БАЙГУУЛАЛТ /G/ M1:500

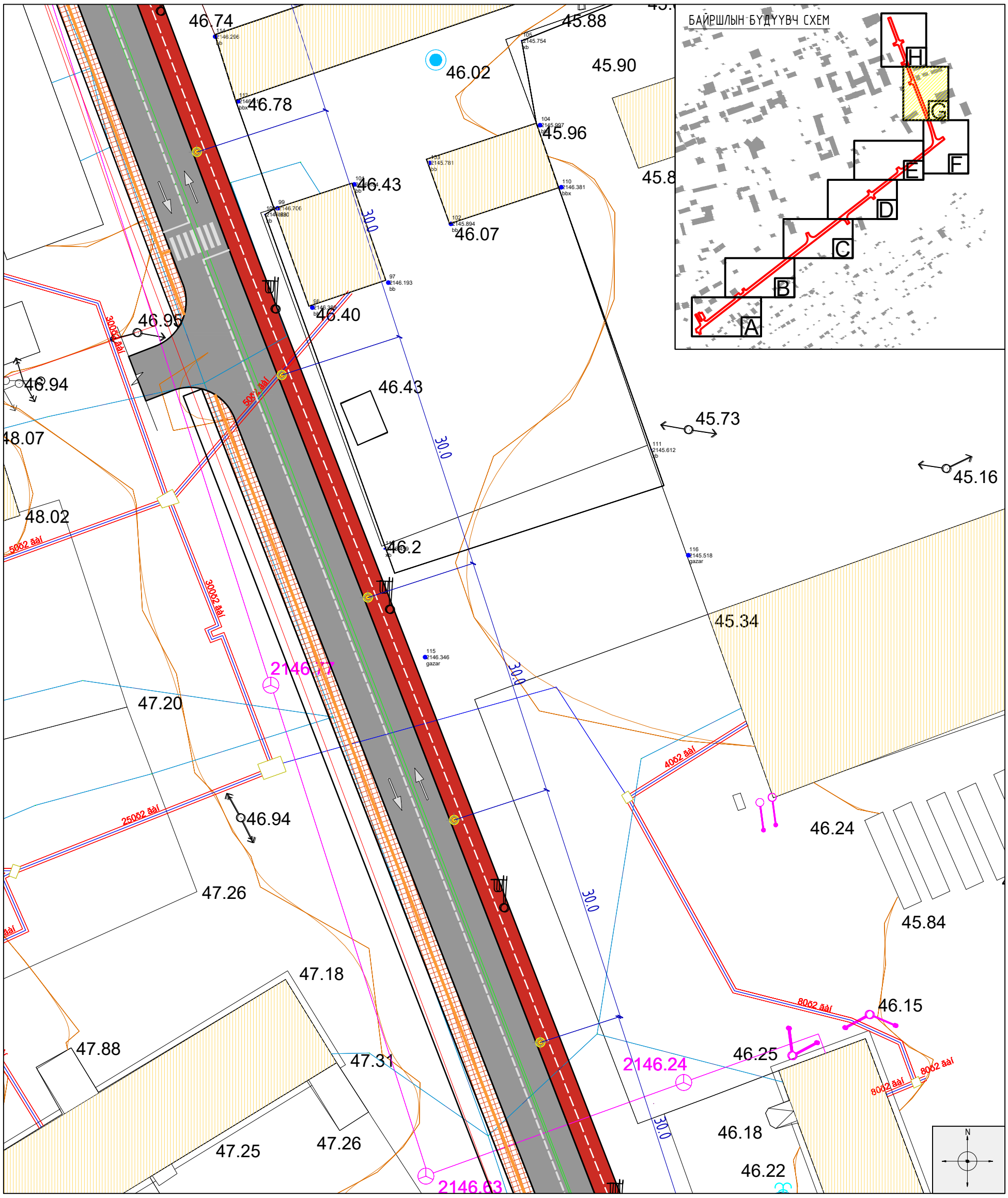

ТАНИХ ТЭМДЭГ:

- Одоо байгаа барилга
- Одоо байгаа буулгах барилга
- Гэрэлтүүлэг
- Сандал
- Төлөвлөж буй авто зам
- Төлөвлөж буй явган хүний зам, талбай
- Төлөвлөж буй дугуйн зам, талбай
- Төлөвлөлтийн хязгаар
- Хэтийн төлөвлөлтийн барилга
- Бохир усны шугам
- Дулааны шугам
- Цэвэр усны шугам
- Цахилгааны шугам
- Одоо байгаа ногоон байгууламж
- Төлөвлөж буй ногоон байгууламж
- Явган хүний замыг тусгаарлах хайс

NEW TOWER LLC "НЬЮ-ТОВЕР" ХХК Барилга угсралт зураг төсөл	"ГОВЬ-АЛТАЙ АЙМГИЙН ТӨВ АЛТАЙ ХОТЫН ГУДАМЖУУДЫН ТОХИЖИЛТ, ШИНЭЧЛЭЛ" Ардчиллын гудамж				
	Гэрэлтүүлгийн байгуулалт /хэсэглэл-G/				Үе шат:
Архитектор		Д.Доржжүгдэрнамжил	Е.Г.Шифр: NT-17/2022	Масштаб: M1:500	Огноо: 2022.09
Гүйцэтгэсэн		Г.Билгүүн	Т.Г.Шифр:	Зургийн дугаар: ET-34	Хуудас: ET-36
Шалгасан		М.Эрдэнэжаргал			

ГЭРЭЛТҮҮЛГИЙН БАЙГУУЛАЛТ /Н/ М1:500

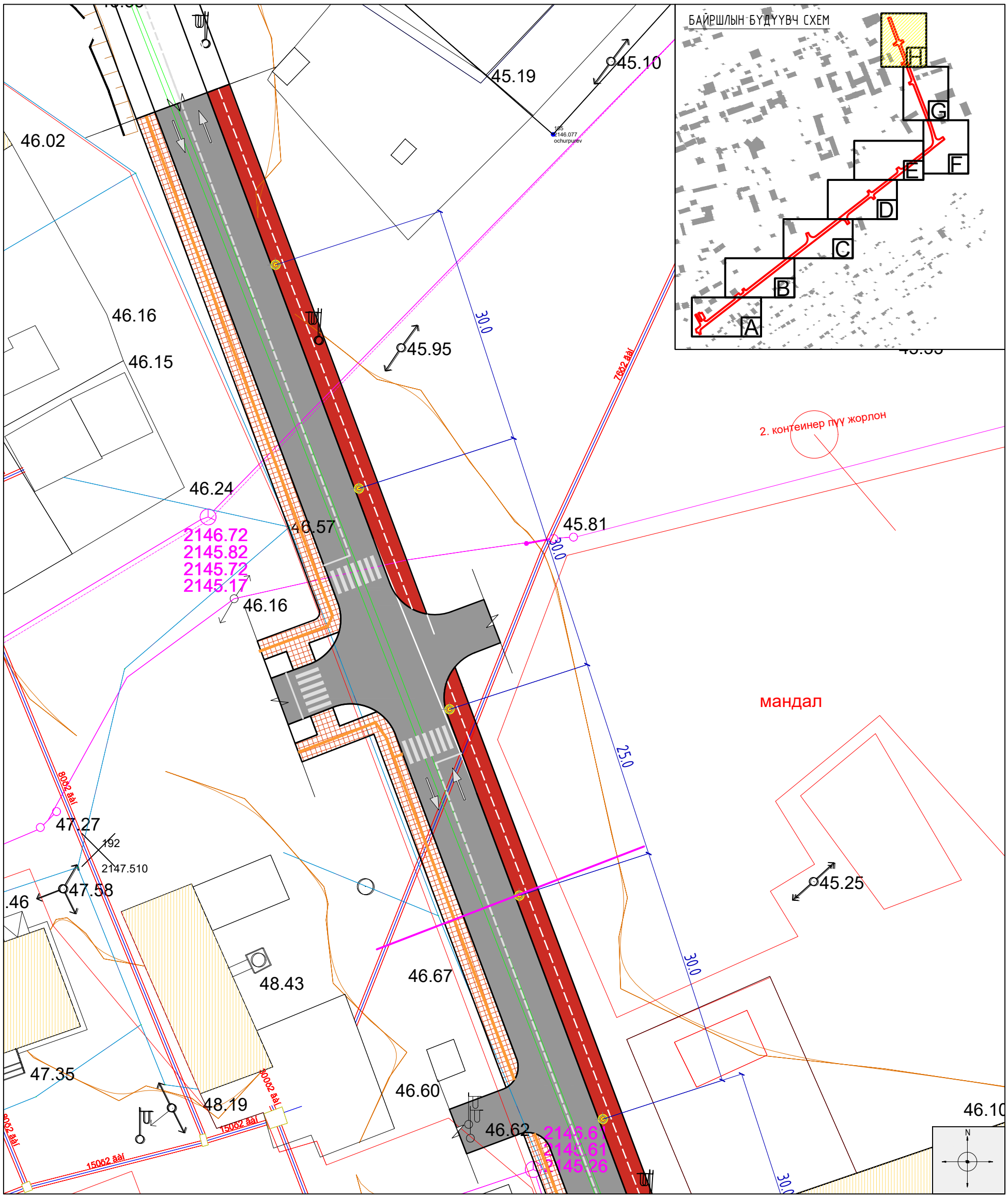

ТАНИХ ТЭМДЭГ:

- Одоо байгаа барилга
- Одоо байгаа буулгах барилга
- Гэрэлтүүлэг
- Сандал
- Төлөвлөж буй авто зам
- Төлөвлөж буй явган хүний зам, талбай
- Төлөвлөж буй дугуйн зам, талбай
- Төлөвлөлтийн хязгаар
- Хэтийн төлөвлөлтийн барилга
- Бохир усны шугам
- Дулааны шугам
- Цэвэр усны шугам
- Цахилгааны шугам
- Одоо байгаа ногоон байгууламж
- Төлөвлөж буй ногоон байгууламж
- Явган хүний замыг тусгаарлах хайс

NEW TOWER LLC "НЬЮ-ТОВЕР" ХХК Барилга угсралт зураг төсөл	"ГОВЬ-АЛТАЙ АЙМГИЙН ТӨВ АЛТАЙ ХОТЫН ГУДАМЖУУДЫН ТОХИЖИЛТ, ШИНЭЧЛЭЛ" Ардчиллын гудамж				
	Гэрэлтүүлгийн байгуулалт /хэсэглэл-Н/				Ye шат:
Архитектор		Д.Доржжүгдэрнамжил	Е.Г.Шифр: NT-17/2022	Масштаб: М1:500	Огноо: 2022.09
Гүйцэтгэсэн		Г.Билгүүн	Т.Г.Шифр:	Зургийн дугаар: ET-35	Хуудас: ET-36
Шалгасан		М.Эрдэнэжаргал			

ГЭРЭЛТҮҮЛГИЙН ХЭСЭГЛЭЛ

"АЗ" М1:

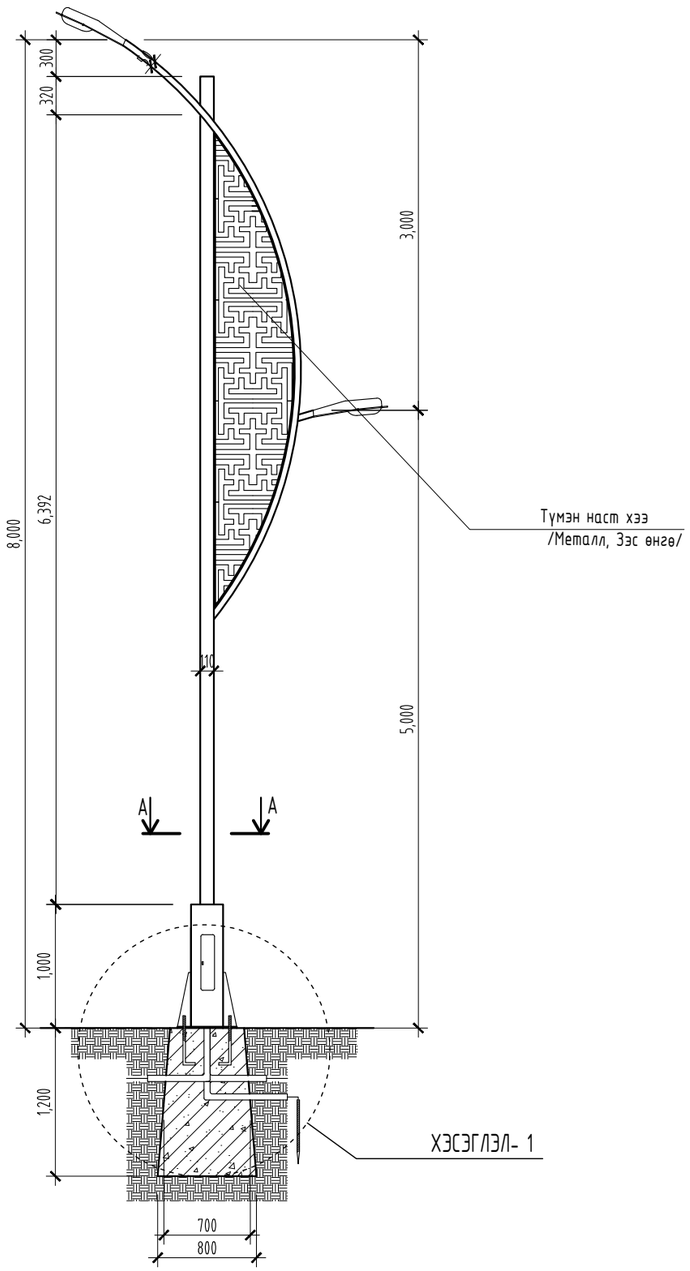

ОГТЛОЛ А-А

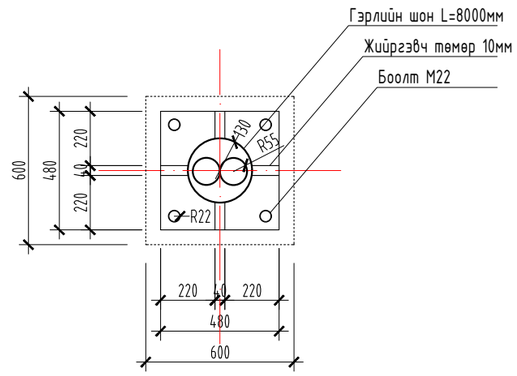

ХЭСЭГЛЭЛ-1 М1:50

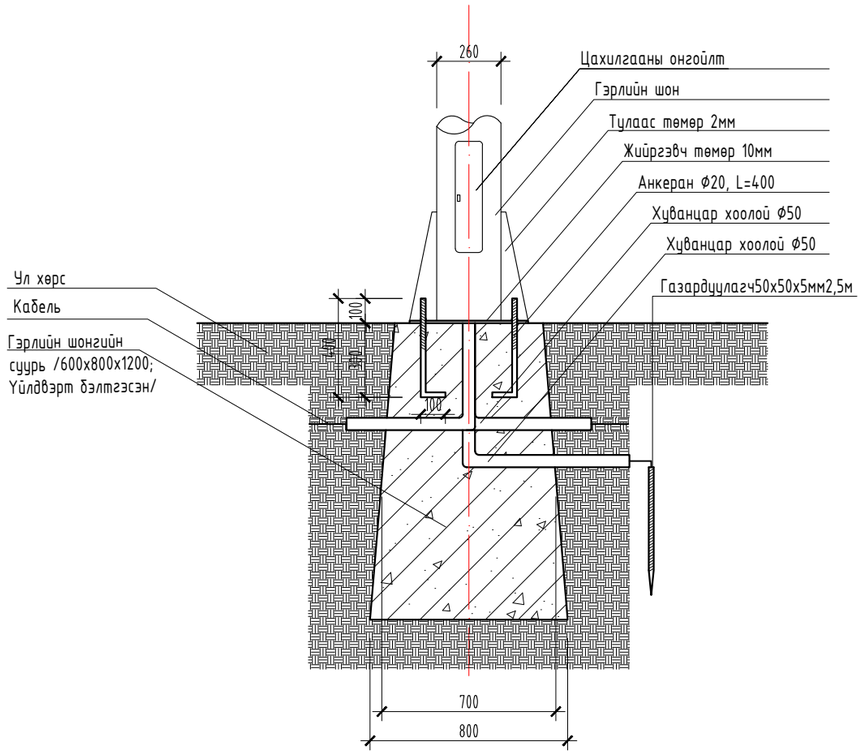

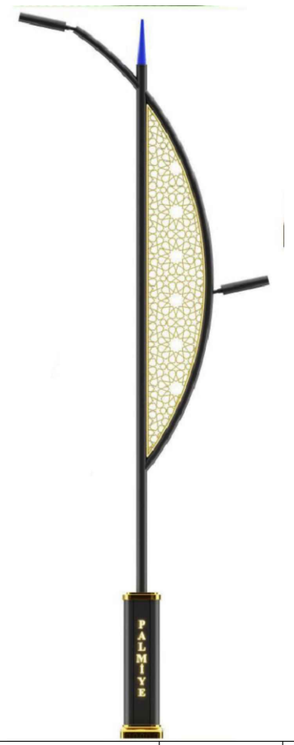

Д/д	Нэр	Хэмжих нэгж	Тоо хэмжээ
Гэрэлтүүлэг			41ш
1	Суурийн бетон	м³	24.10м³
2	Суурийн арматур	кг	328кг
3	Анкер боолт	ш	164ш
4	Газардуулагч L=2.5, 50х50х5	ш	41ш
5	Хуванцар хоолой	у/м	127.1м
m	Кабель	у/м	1223м

Тайлбар

Гэрлийн түүвэрт зай хэмжээг байгуулалтын зургаар зурав. Уг гэрэл нь явган болон машин зам руу тус тус тусна. Машин зам руу тусах гэрэлтүүлгийн өндөр 8м, гэрэлтүүлгийн чийдэн нь 100-120w хүчин чадалтай LED гэрэл байна. Явган хүний зам руу тусах гэрэлтүүлгийн өндөр нь 5м, гэрэлтүүлгийн чийдэн нь 60-80w хүчин чадалтай LED гэрэл байна. Гэрэлтүүлгийн шонгийн материал нь /BSEN ISO1461/ цайрдсан төмөр, өнгө нь саарал /RGB: 197, 199, 196/ байна. Уг гэрэлтүүлэг дээр хийгдэх лого дээр туузан гэрэл суулгаж өгнө мөн туузан гэрлээр чимэглэл хийнэ. Гэрэлтүүлгийн суурь нь цутгамал төмөр бетон байна. Үүнд В20 марктай бетон, А400; А240 маркийн арматур ашиглаж, үйлдвэрт захиалан хийлгэнэ. Газардуулагч нь 50х50х5мм 2,5м хэмжээтэй булан төмөр байна.

NEW TOWER LLC
"НЬЮ-ТОВЕР" ХХК
Барилга угсралт зураг төсөл

"ГОВЬ-АЛТАЙ АЙМГИЙН ТӨВ АЛТАЙ ХОТЫН ГУДАМЖУУДЫН ТОХИЖИЛТ, ШИНЭЧЛЭЛТ"
"Ардчиллын гудамж гудамж"

ГЭРЭЛТҮҮЛГИЙН ХЭСЭГЛЭЛ

Үе шат:

Архитектор		Д.Доржжүгдэрнамжил	Е.Г.Шифр: NT-17/2022	Масштаб: М1:	Огноо: 2022.09
Гүйцэтгэсэн		Б.Есөнхулан	Т.Г.Шифр:	Зургийн дугаар: ЕТ-36	Хуудас: 36
Шалгасан		М.Эрдэнэжаргал			

ЯВГАН ЗАМЫН ХЭСЭГЧИЛСЭН БАЙГУУЛАЛТ

''А3''

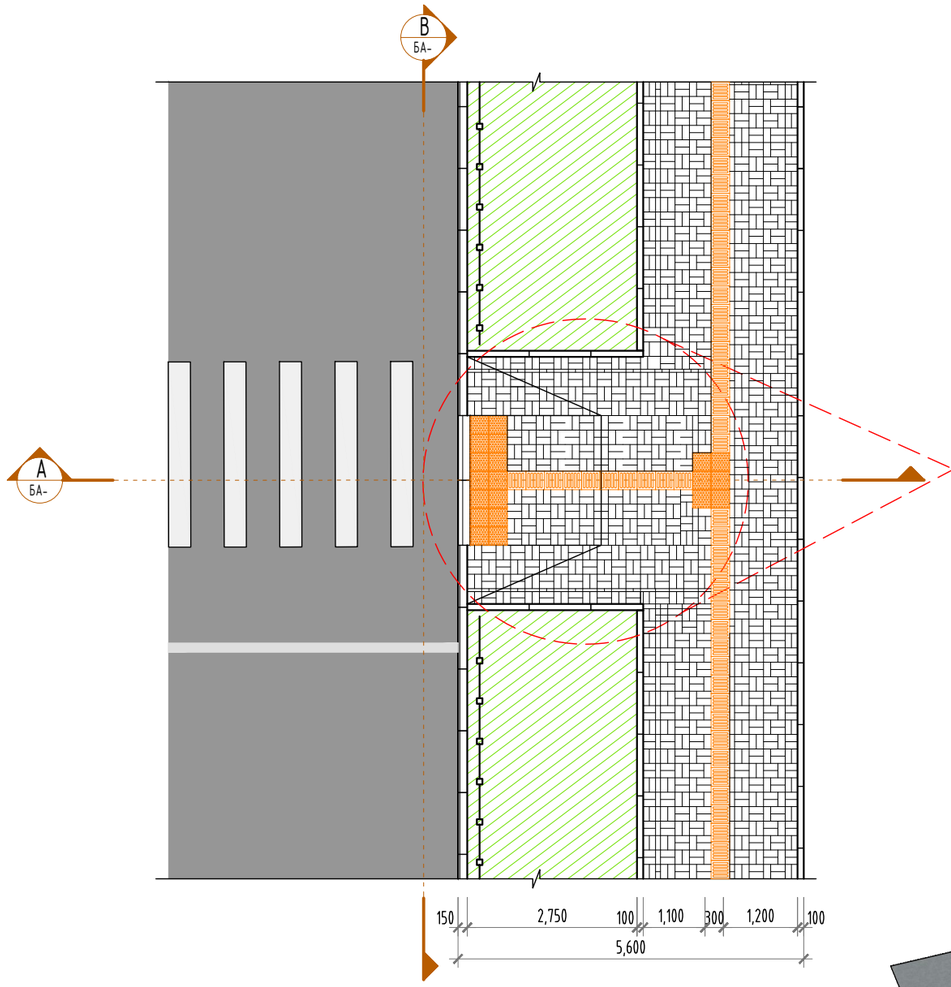

ЯВГАН ЗАМЫН ХӨТӨЧ ХАВТАН

хэсэглэл М1:50

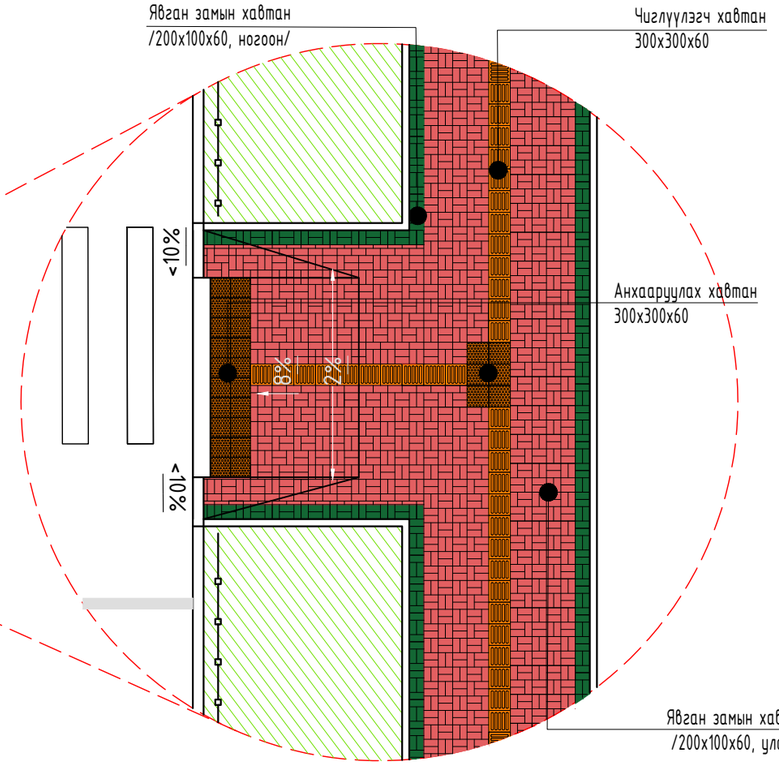

ЯВГАН ЗАМЫН ХАРАГДАХ БАЙДАЛ

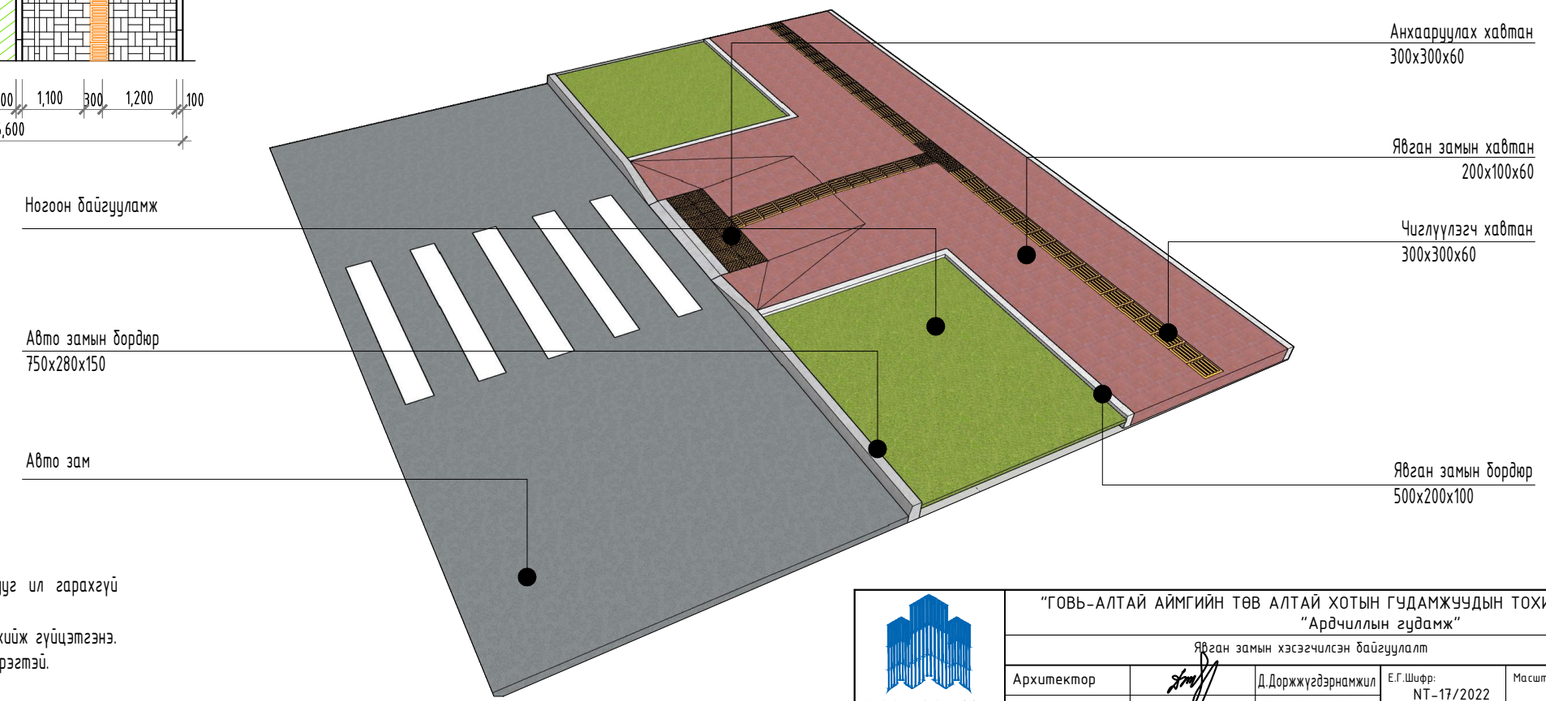

Тайлбар:

-Явган хүний зам нь хавтан хучлагатай байна. Хавтанг жигд өнгөтэй, чулууг ил гарахгүй завсаргүй тэгш хийнэ.

-Хөтөч хавтан болон явган хүний гарцыг зураг заасан хэмжээ, налуугийн дагуу хийж гүйцэтгэнэ. Үүнд MNS 4699:2016 "Явган зам, талбайн" стандартын шаардлагыг хангасан байх хэрэгтэй.

-Энэ хуудсыг ЕТ-25 хамт үзнэ үү.

NEW TOWER LLC "НЬЮ-ТОВЕР" ХХК Барилга угсралт зураг төсөл	"ГОВЬ-АЛТАЙ АЙМГИЙН ТӨВ АЛТАЙ ХОТЫН ГУДАМЖУУДЫН ТОХИЖИЛТ, ШИНЭЧЛЭЛТ" "Ардчиллын гудамж"				
	Явган замын хэсэгчилсэн байгуулалт				Үе шат:
Архитектор		Д.Доржжүгдэрнамжил	Е.Г.Шифр: NT-17/2022	Масштаб:	Огноо: 2022.09
Гүйцэтгэсэн		Г.Аздалай			
Шалгасан		М.Эрдэнэжаргал	Т.Г.Шифр:	Зургийн дугаар: ЕТ-24	Хуудас: ЕТ-36

ХЭСЭГЛЭЛ

"А3"

ОГТЛОЛ А-А М1:50

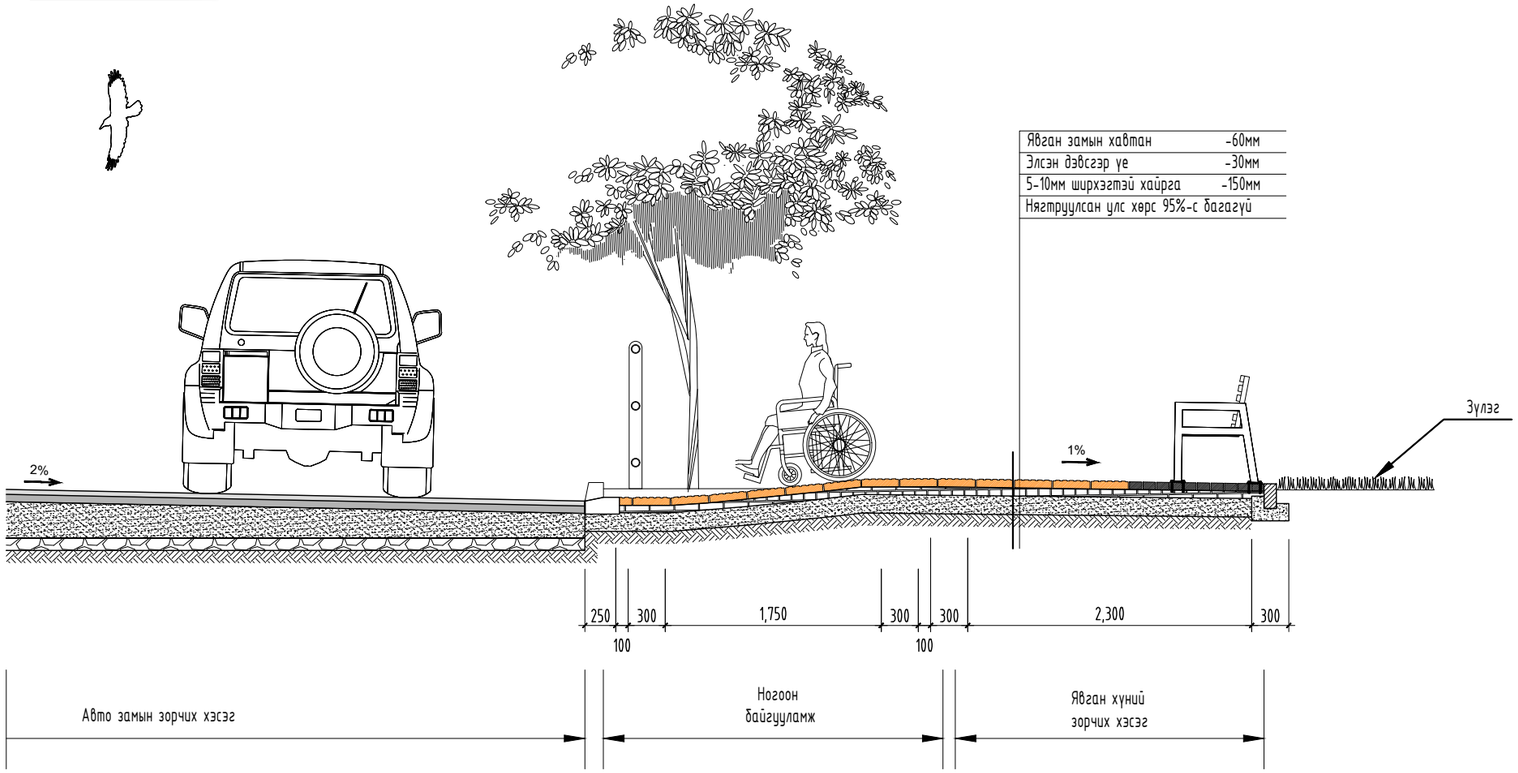

ХАРААГҮЙ ХҮНИЙ ХӨТӨЧ ЗАМ

хэсэглэл М1:25

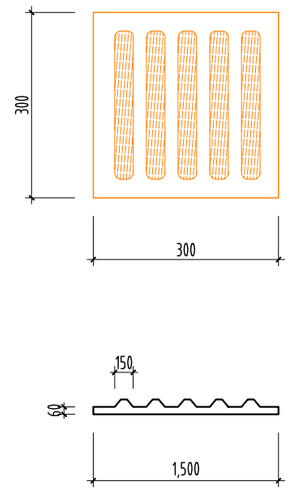

ОГТЛОЛ В-В М1:50

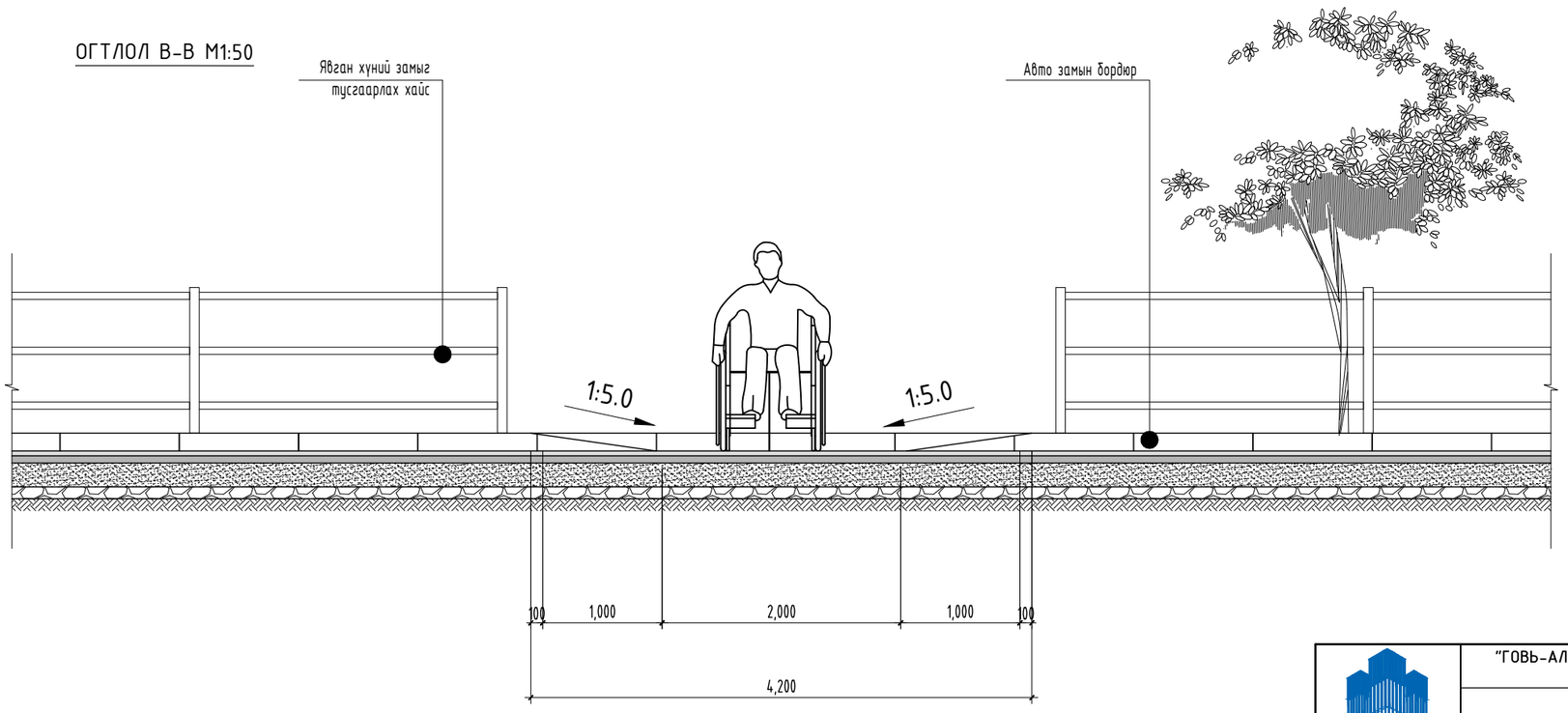

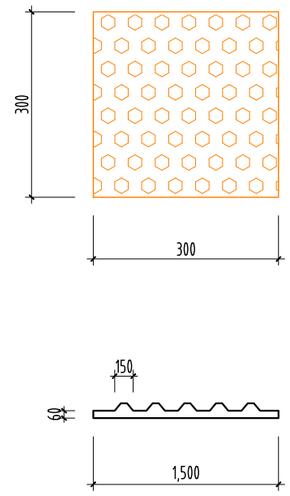

NEW TOWER LLC "НЮ-ТОВЕР" ХХК Барилга угсралт зураг төсөл	"ГОВЬ-АЛТАЙ АЙМГИЙН ТӨВ АЛТАЙ ХОТЫН ГУДАМЖУУДЫН ТОХИЖИЛТ, ШИНЭЧЛЭЛТ" "Ардчиллын гудамж"				
	Хэсэглэл				Үе шат:
Архитектор		Д.Доржжүгдэрнамжил	Е.Г.Шифр: NT-17/2022	Масштаб: М1:50	Огноо: 2022.09
Гүйцэтгэсэн		Г.Аздалай	Т.Г.Шифр:	Зургийн дугаар: ET-25	Хуудас: ET-36
Шалгасан		М.Эрдэнэжаргал			

САНДАЛЫН БАЙГУУЛАЛТ

''А3'' М1:15

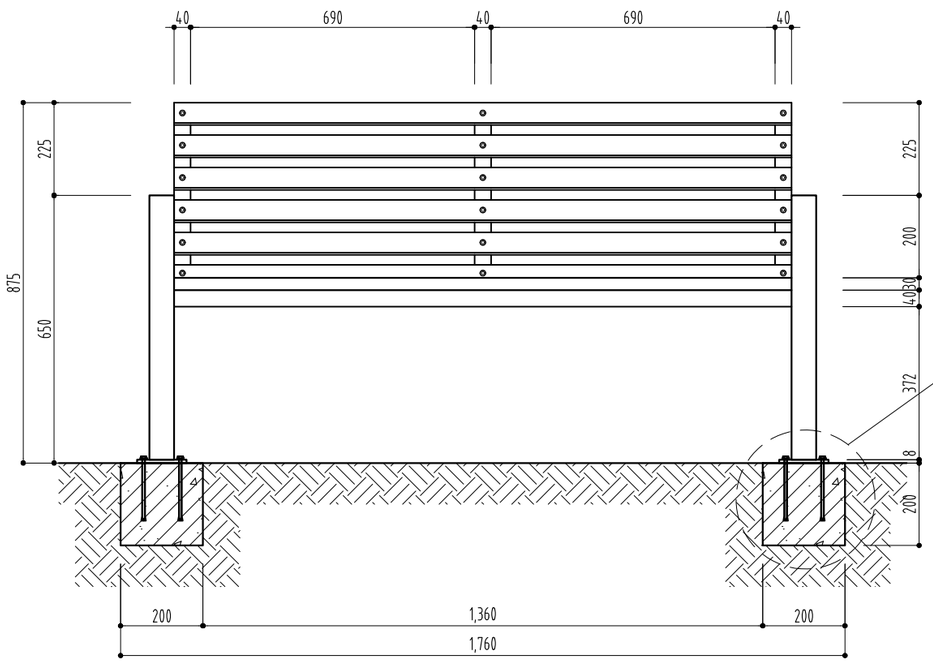

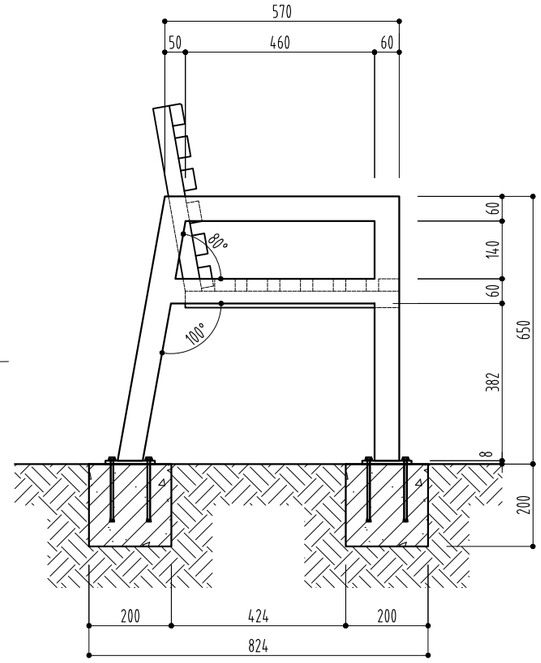

ХЭСЭГЛЭЛ-1 М1:15

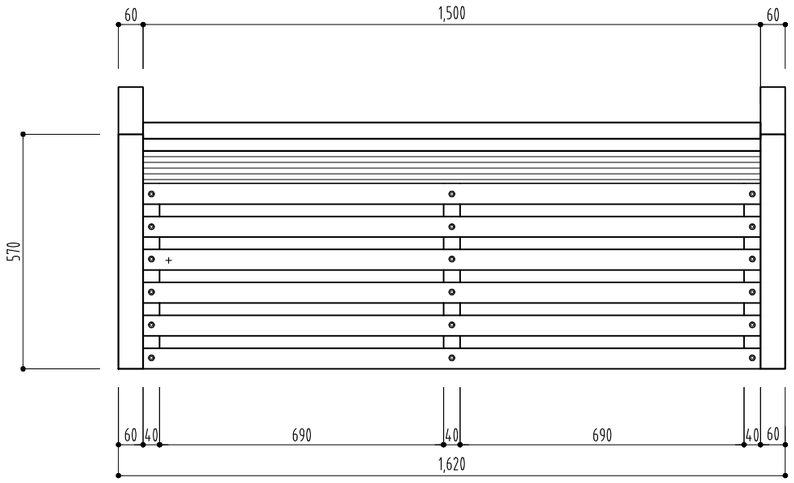

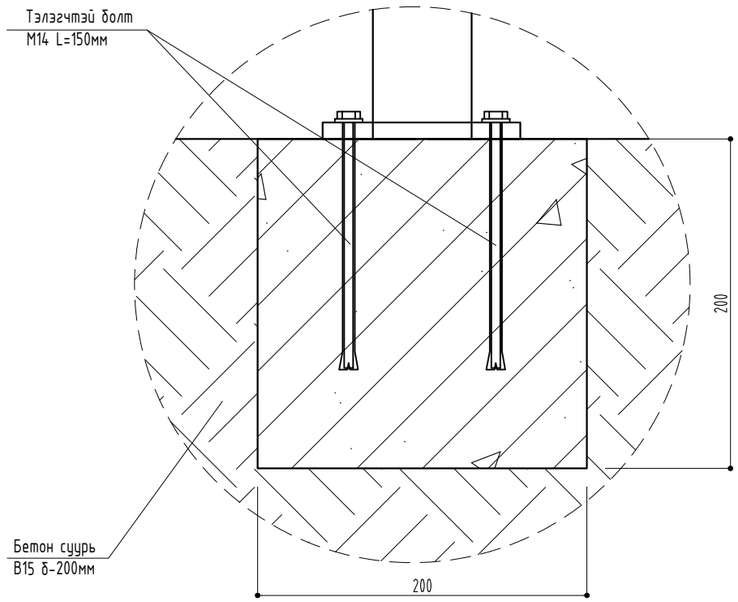

ТАЙЛБАР.

-Нийтийн эзэмшлийн гудамж, цэцэрлэгт хүрээлэн зам талбайд байрлуулсан сандал нь нийтийн эзэмшлийн эд хөрөнгө бөгөөд хотын оршин суугчдын нийгмийн харилцаа эрүүл идэвхтэй амьдарлын хэв маягийг дэмжих бодлогын цөм юм.
-Сандалыг тууш үргэлжилсэн явган замын 50-100м тутамд байрлуулна.
-Норм стандартын шаардлага хангасан зориулалтын сандал суурилуулна.
-Сандалыг байрлуулахдаа тэлэгч боолт ашиглаж суурьтай хөдөлгөөнгүй бэхэлнэ.

Д/д	Тэмдэглэгээ	Урт,мм	Хэмжих нэгж	Тоо хэмжээ	Нэгж жин /кг/	Нийт жин /кг/
	САНДАЛ		ш	38		
1	Тэлэгчтэй болт М14	L=150	ш	16	0.1811	2.8976
	Бетон суурь B15 анги /150 марк/		м3	4	0.0080	

NEW TOWER LLC
"НЬЮ-ТОВЕР" ХХК
Барилга угсралт зураг төсөл

"ГОВЬ-АЛТАЙ АЙМГИЙН ТӨВ АЛТАЙ ХОТЫН ГУДАМЖУУДЫН ТОХИЖИЛТ, ШИНЭЧЛЭЛТ"
"Ардчиллын гудамж"

Сандалын байгуулалт

Ye шат:

Архитектор		Д.Доржжүгдэрнамжил	Е.Г.Шифр: NT-17/2022	Масштаб: М1:15	Огноо: 2022.09
Гүйцэтгэсэн		Г.Аздалай	Т.Г.Шифр:	Зургийн дугаар: ЕТ-26	Хуудас: 36
Шалгасан		М.Эрдэнэжаргал			

ХОГИЙН САВНЫ БАЙГУУЛАЛТ

''А3'' М1:15

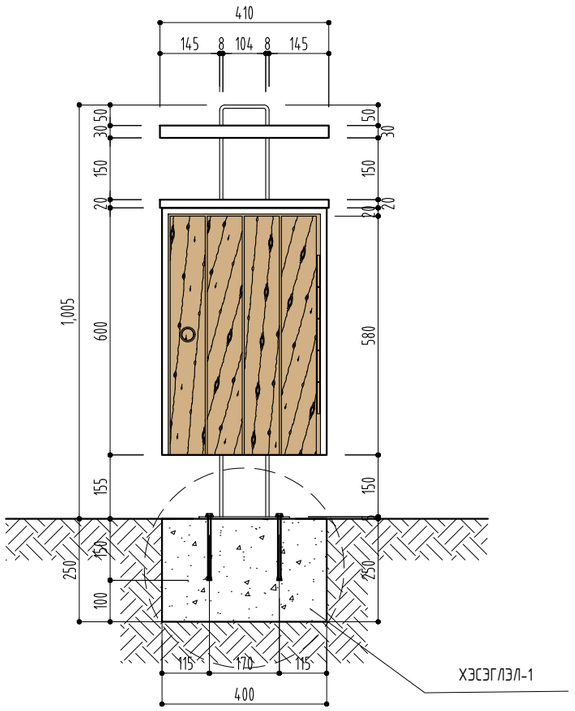

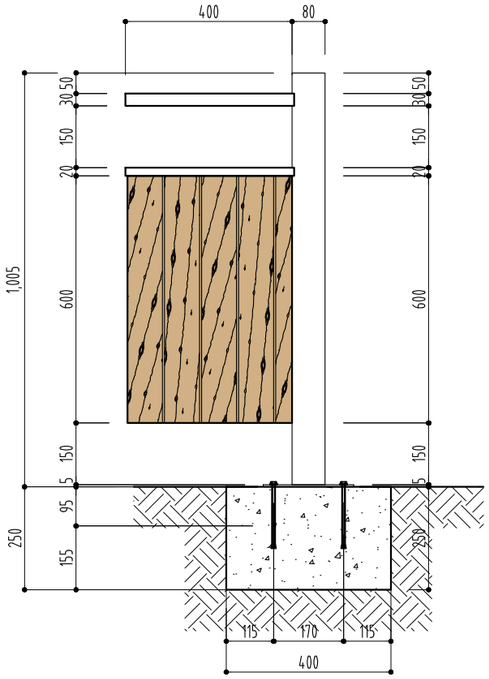

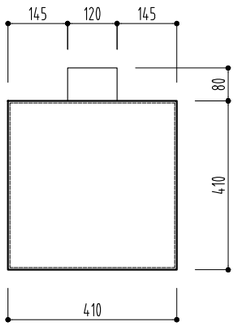

ХЭСЭГЛЭЛ-1 М1:10

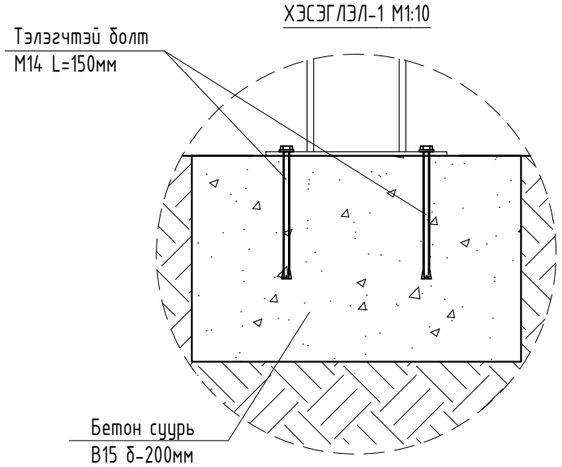

ТАЙЛБАР.

-Стандарт шаардлага хангасан зориулалтын хогийн сав суурилуулна.
-Хогийн савыг байрлуулахдаа тэлэгч боолт ашиглаж суурьтай хөдөлгөөнгүй бэхэлнэ.

Д/д	Тэмдэглэгээ	Урт,мм	Хэмжих нэгж	Тоо хэмжээ	Нэгж жин /кг/	Нийт жин /кг/
	ХОГИЙН САВ		ш	19	9.1044	172.9827
1	Тэлэгчтэй болт М14	L=150	ш	4	2.2761	9.1044
	Бетон суурь В15 анги /200 марк/		м3	0.0400		

NEW TOWER LLC "НЬЮ-ТОВЕР" ХХК Барилга угсралт зураг төсөл	"ГОВЬ-АЛТАЙ АЙМГИЙН ТӨВ АЛТАЙ ХОТЫН ГУДАМЖУУДЫН ТОХИЖИЛТ, ШИНЭЧЛЭЛТ" "Ардчиллын гудамж"				
	Хогийн савны байгуулалт				Үе шат:
Архитектор	Д.Доржжүгдэрнамжил	Е.Г.Шифр: NT-17/2022	Масштаб: М1:15		Огноо: 2022.09
Гүйцэтгэсэн	Г.Аздалай	Т.Г.Шифр:	Зургийн дугаар: ЕТ-27		Хуудас: 36
Шалгасан	М.Эрдэнэжаргал				