ЗАЙ ХЭМЖЭЭ /G/ М1:500

19

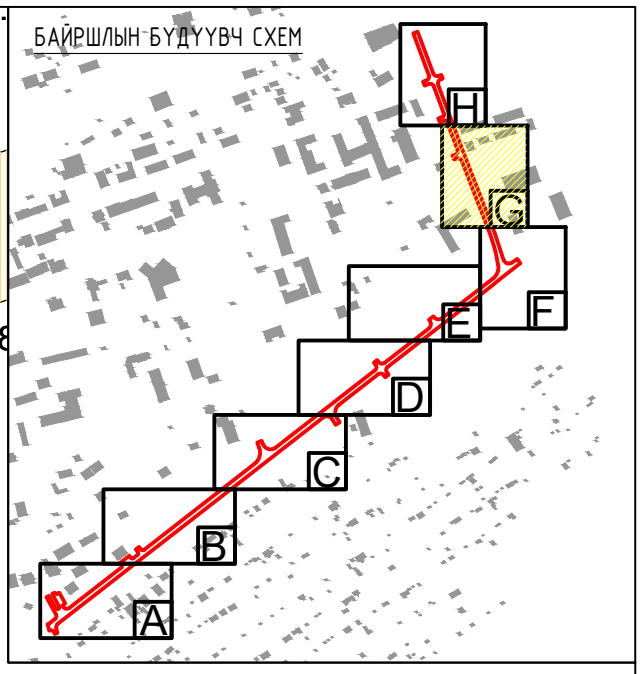

ТАНИХ ТЭМДЭГ:

- Одоо байгаа барилга
- Одоо байгаа буулгах барилга
- Гэрэлтүүлэг
- Сандал
- Төлөвлөж буй авто зам
- Төлөвлөж буй явган хүний зам, талбай
- Төлөвлөж буй дугуйн зам, талбай
- Төлөвлөлтийн хязгаар
- Хэтийн төлөвлөлтийн барилга
- Бохир усны шугам
- Дулааны шугам
- Цэвэр усны шугам
- Цахилгааны шугам
- Одоо байгаа ногоон байгууламж
- Төлөвлөж буй ногоон байгууламж
- Явган хүний замыг тусгаарлах хайс

NEW TOWER LLC "НЬЮ-ТОВЕР" ХХК Барилга угсралт зураг төсөл	"ГОВЬ-АЛТАЙ АЙМГИЙН ТӨВ АЛТАЙ ХОТЫН ГУДАМЖУУДЫН ТОХИЖИЛТ, ШИНЭЧЛЭЛ" Ардчиллын гудамж				
	Зай хэмжээ /хэсэглэл-G/				Үе шат:
Архитектор		Д.Доржжүгдэрнамжил	Е.Г.Шифр: NT-17/2022	Масштаб: М1:500	Огноо: 2022.09
Гүйцэтгэсэн		Г.Билгүүн	Т.Г.Шифр:	Зургийн дугаар: ЕТ-19	Хуудас: ЕТ-36
Шалгасан		М.Эрдэнэжаргал			

2022-09

A3

ЗАЙ ХЭМЖЭЭ /Н/ М1:500

20

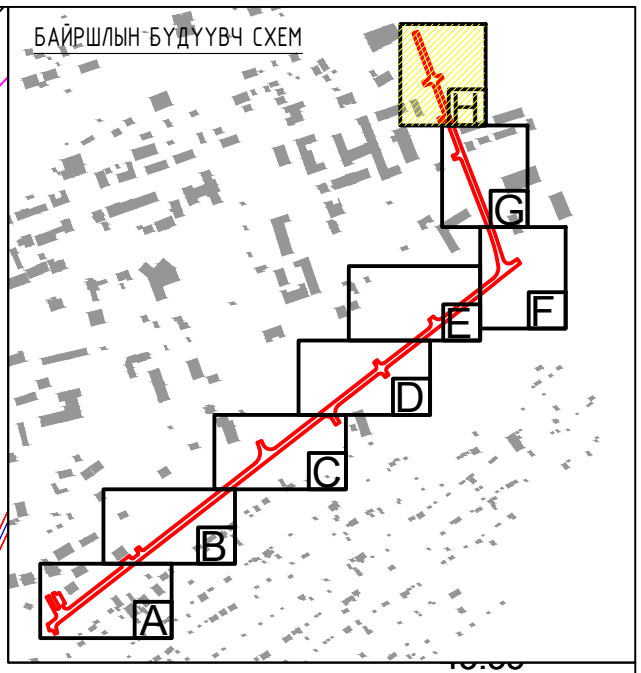

46.02
46.16
46.15
46.24
46.57
46.16
47.27
47.58
48.43
47.35
48.19
46.60
46.62
46.67
45.19
45.10
45.95
45.81
45.25
2146.72
2145.82
2145.72
2145.17
2147.510
2145.61
2145.61
2145.26
2. контейнер пүү жорлон
мандал
2.5
7.0
3.0
65.9
65.8
71.0
R6.0
9.4
18.1
17.9
6.1
9.5
9.7
43.4
47.4
14.2
12.0
100.3
105.5
3
3

ТАНИХ ТЭМДЭГ:

- Одоо байгаа барилга
- Одоо байгаа буулгах барилга
- Гэрэлтүүлэг
- Сандал
- Төлөвлөж буй авто зам
- Төлөвлөж буй явган хүний зам, талбай
- Төлөвлөж буй дугуйн зам, талбай
- Төлөвлөлтийн хязгаар
- Хэтийн төлөвлөлтийн барилга
- Бохир усны шугам
- Дулааны шугам
- Цэвэр усны шугам
- Цахилгааны шугам
- Одоо байгаа ногоон байгууламж
- Төлөвлөж буй ногоон байгууламж
- Явган хүний замыг тусгаарлах хайс

NEW TOWER LLC
"НЬЮ-ТОВЕР" ХХК
Барилга угсралт зураг төсөл

"ГОВЬ-АЛТАЙ АЙМГИЙН ТӨВ АЛТАЙ ХОТЫН ГУДАМЖУУДЫН ТОХИЖИЛТ, ШИНЭЧЛЭЛ"
Ардчиллын гудамж

Зай хэмжээ /хэсэглэл-Н/

Ye шат:

Архитектор		Д.Доржжүгдэрнамжил	Е.Г.Шифр: NT-17/2022	Масштаб: М1:500	Огноо: 2022.09
Гүйцэтгэсэн		Г.Билгүүн	Т.Г.Шифр:	Зургийн дугаар: ЕТ-20	Хуудас: ЕТ-36
Шалгасан		М.Эрдэнэжаргал			

2022-09

ЗАМ ТАЛБАЙН ОГТЛОЛ /1-1/ М1:100

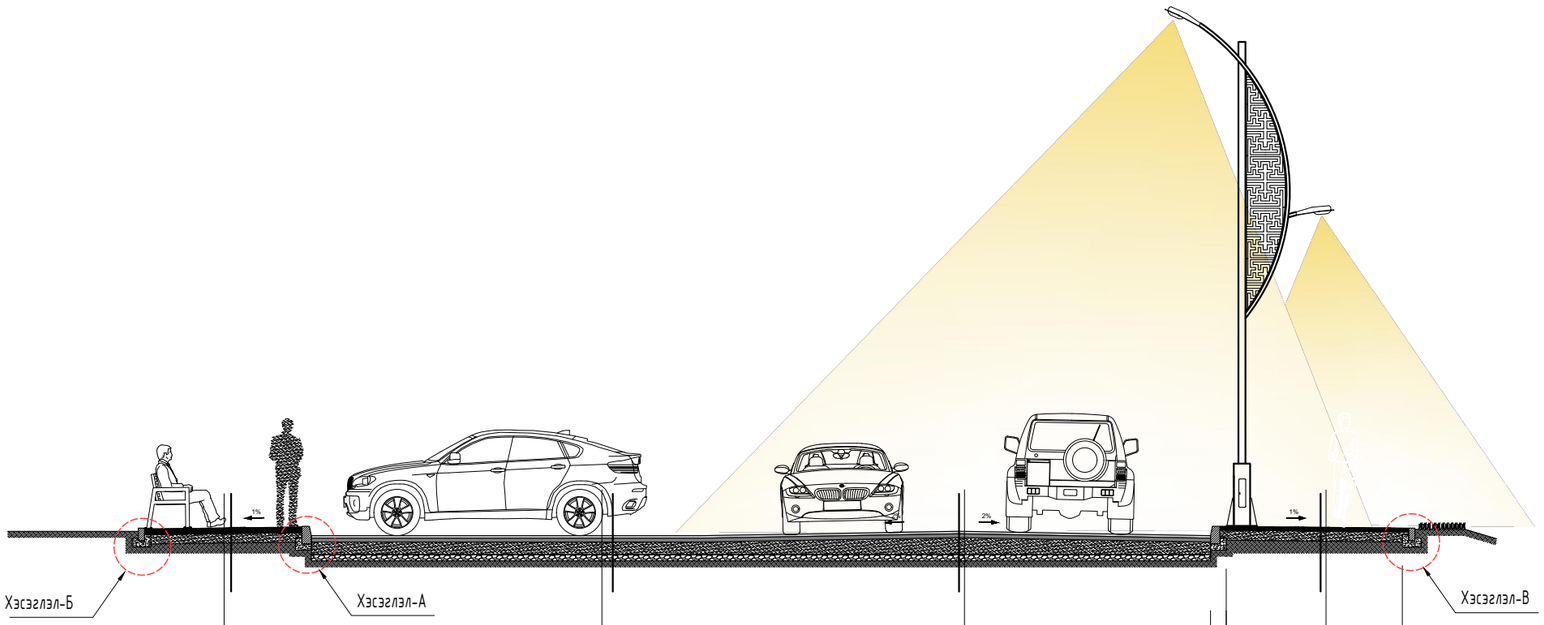

Явган замын хавтан	-60мм
Элсэн дэвсгэр үе	-30мм
5-10мм ширхэгтэй хайрга	-150мм
Нягтруулсан улс хөрс 95%-с багагүй	

Нарийн ширхэгтэй асфальт	-40мм
Бүдүүн ширхэгтэй асфальт	-60мм
20-40мм ширхэгтэй хайрга	-200мм
Дунд зэргийн ширхэгтэй элс	-100мм
Нягтруулсан улс хөрс 95%-с багагүй	

Нарийн ширхэгтэй асфальт	-40мм
Бүдүүн ширхэгтэй асфальт	-60мм
20-40мм ширхэгтэй хайрга	-200мм
Дунд зэргийн ширхэгтэй элс	-100мм
Нягтруулсан улс хөрс 95%-с багагүй	

Резинэн бүдаг	-5мм
Асфальтан хучилт	-50мм
5-10мм ширхэгтэй хайрга	-150мм
Нягтруулсан улс хөрс 95%-с багагүй	

ДУГУЙН ЗАМЫН ХУЧИЛТ

Хэсэглэл-В М1:20

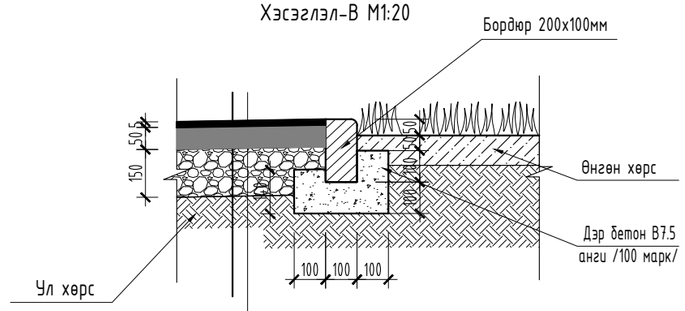

Резинэн бүдаг	-5мм
Асфальтан хучилт	-50мм
5-10мм ширхэгтэй хайрга	-150мм
Нягтруулсан улс хөрс 95%-с багагүй	

АВТО ЗАМЫН ХАВТАНГИЙН ХУЧИЛТ

Хэсэглэл-А М1:20

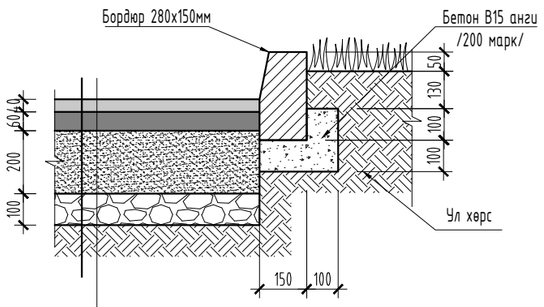

Нарийн ширхэгтэй асфальт	-40мм
Бүдүүн ширхэгтэй асфальт	-60мм
20-40мм ширхэгтэй хайрга	-200мм
Дунд зэргийн ширхэгтэй элс	-100мм
Нягтруулсан улс хөрс 95%-с багагүй	

ЯВГАН ХҮНИЙ ХАВТАНГИЙН ХУЧИЛТ

Хэсэглэл-Б М1:20

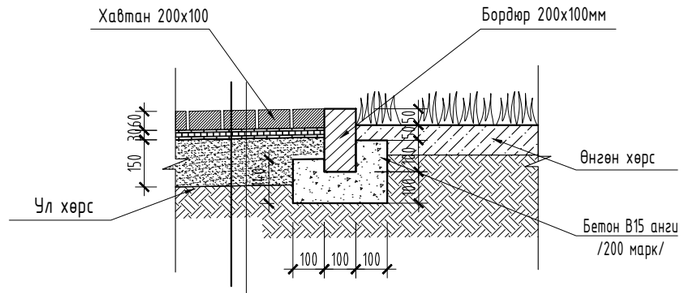

Явган замын хавтан	-60мм
Элсэн дэвсгэр үе	-30мм
5-10мм ширхэгтэй хайрга	-150мм
Нягтруулсан улс хөрс 95%-с багагүй	

ТАЙЛБАР:

-Өнгөлгөөний хавтан

Хавтангийн суурь болох элсэн болон элс хайрган үе нь доргилт, бороо цас гэх мэт гадны нөлөөллийн улмаас өөрчлөлтөд ордог. Тиймээс элс болон элс хайрган суурийг 1:5 харьцаатай цементээр бэхжүүлэн хийж болно.

-Энэ хуудсыг ЕТ-13 хуудсуудтай хамт үзнэ үү.

NEW TOWER LLC "НЬЮ-ТОВЕР" ХХК Барилга угсралт зураг төсөл	"ГОВЬ-АЛТАЙ АЙМГИЙН ТӨВ АЛТАЙ ХОТЫН ГУДАМЖУУДЫН ТОХИЖИЛТ, ШИНЭЧЛЭЛ" Ардчиллын гудамж				
	Зам талбайн огтлол /1-1/				Үе шат:
Архитектор		Д.Доржжүгдэрнамжил	Е.Г.Шифр: NT-17/2022	Масштаб: М1:500	Огноо: 2022.09
Гүйцэтгэсэн		Г.Билгүүн	Т.Г.Шифр:	Зургийн дугаар: ЕТ-21	Хуудас: ЕТ-36
Шалгасан		М.Эрдэнэжаргал			

2022-09

A3

ЗАМ ТАЛБАЙН ОГТЛОЛ /2-2/ М1:100

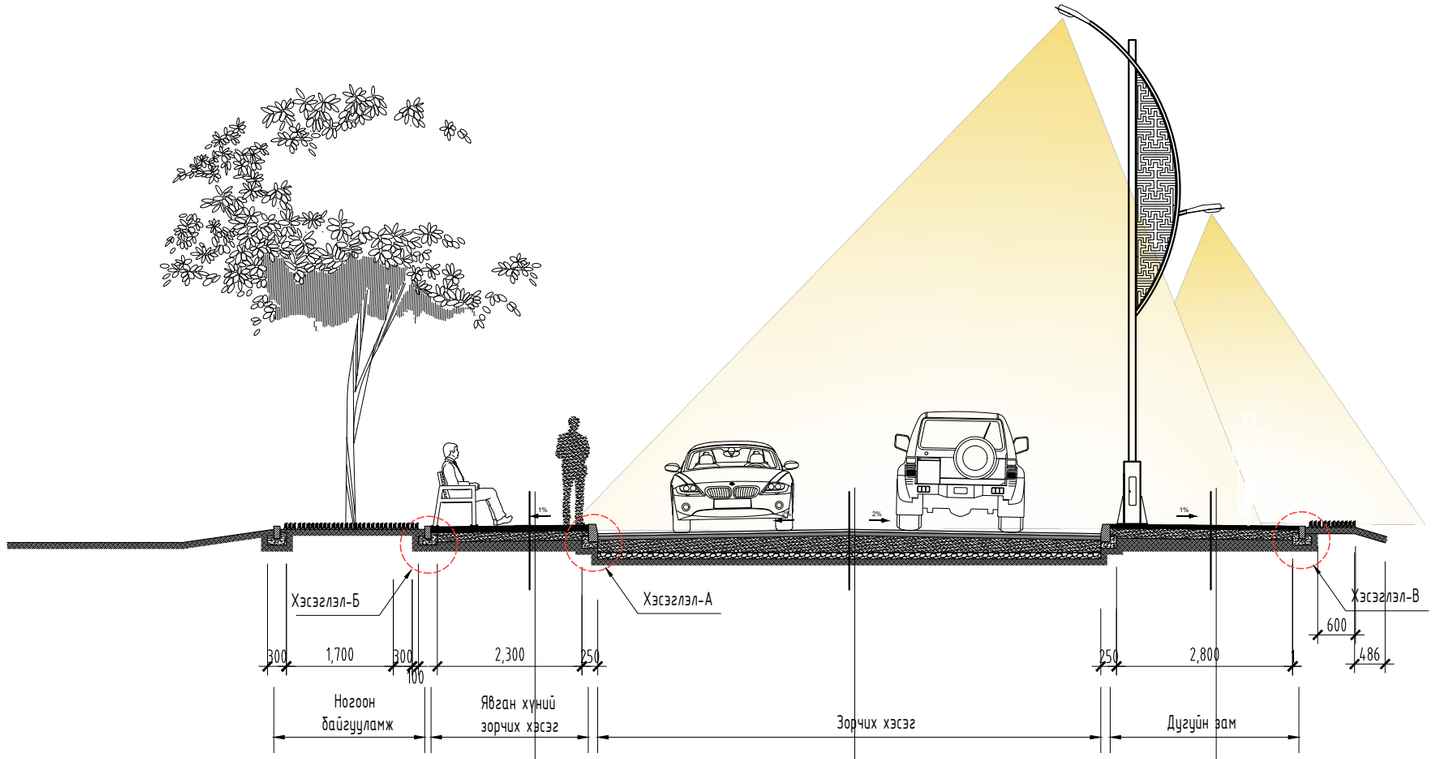

Явган замын хавтан	-60мм
Элсэн дэвсгэр үе	-30мм
5-10мм ширхэгтэй хайрга	-150мм
Нягтруулсан улс хөрс 95%-с багагүй	

Нарийн ширхэгтэй асфальт	-40мм
Бүдүүн ширхэгтэй асфальт	-60мм
20-40мм ширхэгтэй хайрга	-200мм
Дунд зэргийн ширхэгтэй элс	-100мм
Нягтруулсан улс хөрс 95%-с багагүй	

Резинэн бүдаг	-5мм
Асфальтан хучилт	-50мм
5-10мм ширхэгтэй хайрга	-160мм
Нягтруулсан улс хөрс 95%-с багагүй	

ДУГУЙН ЗАМЫН ХУЧИЛТ

Хэсэглэл-В М1:20

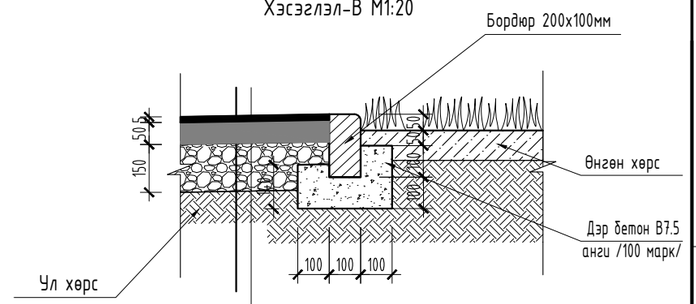

Резинэн бүдаг	-5мм
Асфальтан хучилт	-50мм
5-10мм ширхэгтэй хайрга	-150мм
Нягтруулсан улс хөрс 95%-с багагүй	

АВТО ЗАМЫН ХАВТАНГИЙН ХУЧИЛТ

Хэсэглэл-А М1:20

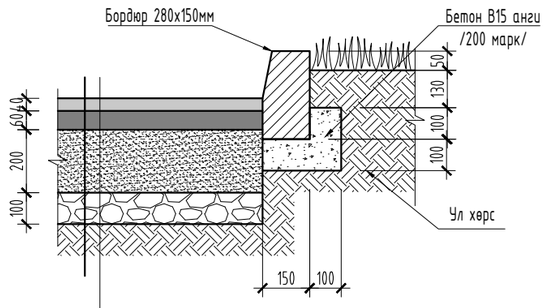

Нарийн ширхэгтэй асфальт	-40мм
Бүдүүн ширхэгтэй асфальт	-60мм
20-40мм ширхэгтэй хайрга	-200мм
Дунд зэргийн ширхэгтэй элс	-100мм
Нягтруулсан улс хөрс 95%-с багагүй	

ЯВГАН ХҮНИЙ ХАВТАНГИЙН ХУЧИЛТ

Хэсэглэл-Б М1:20

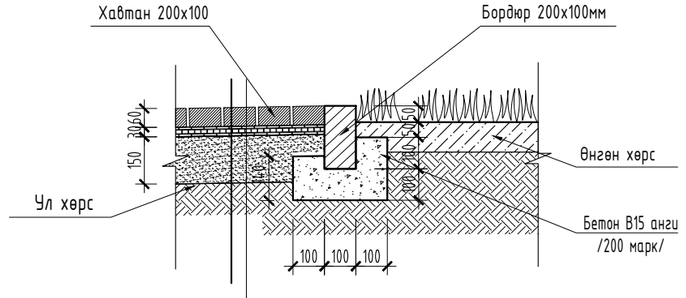

Явган замын хавтан	-60мм
Элсэн дэвсгэр үе	-30мм
5-10мм ширхэгтэй хайрга	-150мм
Нягтруулсан улс хөрс 95%-с багагүй	

ТАЙЛБАР:

-Өнгөлгөөний хавтан

Хавтангийн суурь болох элсэн болон элс хайрган үе нь доргилт, бороо цас гэх мэт гадны нөлөөллийн улмаас өөрчлөлтөд ордог. Тиймээс элс болон элс хайрган суурийг 1:5 харьцаатай цементээр бэхжүүлэн хийж болно.

-Энэ хуудсыг ЕТ-16 хуудсуудтай хамт үзнэ үү.

NEW TOWER LLC

"НЬЮ-ТОВЕР" ХХК

Барилга үйлчлэлт зураг төсөл

"ГОВЬ-АЛТАЙ АЙМГИЙН ТӨВ АЛТАЙ ХОТЫН ГУДАМЖУУДЫН ТОХИЖИЛТ, ШИНЭЧЛЭЛ"

Ардчиллын гудамж

Зам талбайн огтлол /2-2/

Үе шат:

Архитектор		Д.Доржжүгдэрнамжил	Е.Г.Шифр: NT-17/2022	Масштаб: М1:500	Огноо: 2022.09
Гүйцэтгэсэн		Г.Билгүүн	Т.Г.Шифр:	Зургийн дугаар: ЕТ-22	Хуудас: ЕТ-36
Шалгасан		М.Эрдэнэжаргал			

2022-09

ЗАМ ТАЛБАЙН ОГТЛОЛ /3-3/ М1:100

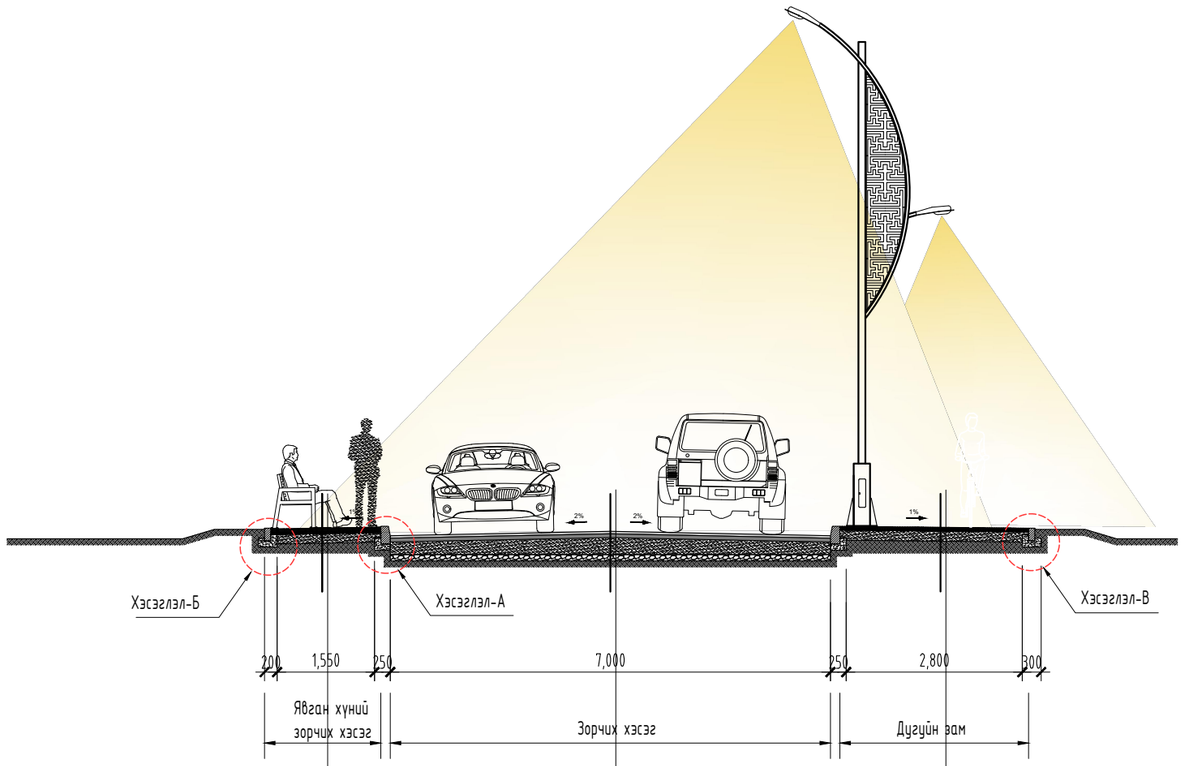

Явган замын хавтан	-60мм
Элсэн дэвсгэр үе	-30мм
5-10мм ширхэгтэй хайрга	-150мм
Нягтруулсан улс хөрс 95%-с багагүй	

Нарийн ширхэгтэй асфальт	-40мм
Бүдүүн ширхэгтэй асфальт	-60мм
20-40мм ширхэгтэй хайрга	-200мм
Дунд зэргийн ширхэгтэй элс	-100мм
Нягтруулсан улс хөрс 95%-с багагүй	

Резинэн будаг	-5мм
Асфальтан хучилт	-50мм
5-10мм ширхэгтэй хайрга	-160мм
Нягтруулсан улс хөрс 95%-с багагүй	

ДУГУЙН ЗАМЫН ХУЧИЛТ

Хэсэглэл-В М1:20

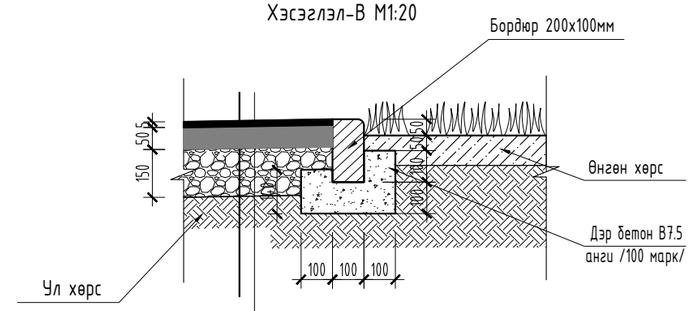

Резинэн будаг	-5мм
Асфальтан хучилт	-50мм
5-10мм ширхэгтэй хайрга	-150мм
Нягтруулсан улс хөрс 95%-с багагүй	

АВТО ЗАМЫН ХАВТАНГИЙН ХУЧИЛТ

ЯВГАН ХҮНИЙ ХАВТАНГИЙН ХУЧИЛТ

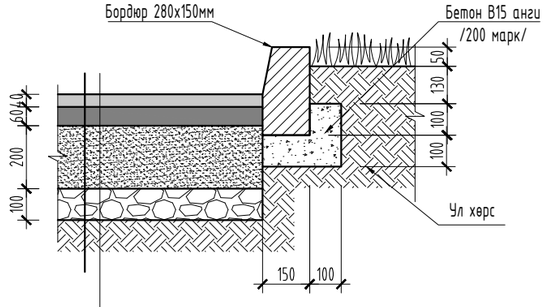

Нарийн ширхэгтэй асфальт	-40мм
Бүдүүн ширхэгтэй асфальт	-60мм
20-40мм ширхэгтэй хайрга	-200мм
Дунд зэргийн ширхэгтэй элс	-100мм
Нягтруулсан улс хөрс 95%-с багагүй	

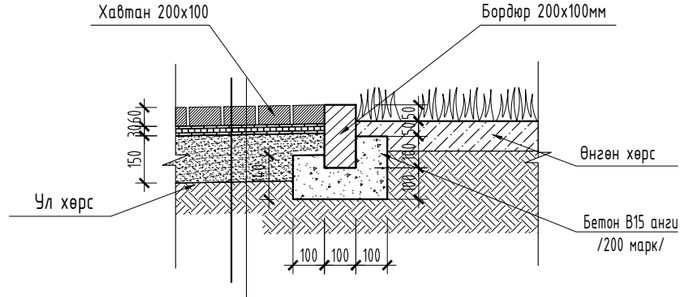

Явган замын хавтан	-60мм
Элсэн дэвсгэр үе	-30мм
5-10мм ширхэгтэй хайрга	-150мм
Нягтруулсан улс хөрс 95%-с багагүй	

ТАЙЛБАР:
-Өнгөлгийний хавтан
Хавтангийн суурь болох элсэн болон элс хайрган үе нь доргилт, бороо цас гэх мэт гадны нөлөөллийн улмаас өөрчлөлтөд ордог. Тиймээс элс болон элс хайрган суурийг 1:5 харьцаатай цементээр бэхжүүлэн хийж болно.
-Энэ хуудсыг ЕТ-20 хуудсуудтай хамт үзнэ үү.

NEW TOWER LLC "НЬЮ-ТОВЕР" ХХК Барилга угсралт зураг төсөл	"ГОВЬ-АЛТАЙ АЙМГИЙН ТӨВ АЛТАЙ ХОТЫН ГУДАМЖУУДЫН ТОХИЖИЛТ, ШИНЭЧЛЭЛ" Ардчиллын гудамж				
	Зам талбайн огтлол /3-3/				Үе шат:
	Архитектор	Д.Доржжүгдэрнамжил	Е.Г.Шифр: NT-17/2022	Масштаб: М1:500	Огноо: 2022.09
	Гүйцэтгэсэн	Г.Билгүүн			
	Шалгасан	М.Эрдэнэжаргал	Т.Г.Шифр:	Зургийн дугаар: ЕТ-23	Хуудас: ЕТ-36

2022-09

A3

1641 m2

2163.398

Тойргийн урт 10метр
Талбай 34м2

Тойргийн урт 70метр
Талбай 169м2

зоригоо

32x2 гэн

50x2 ааз

30.0

0.00

63.36 63.02 61.66 61.56 62.17 61.80 63.40 63.46 63.04 61.33 63.48 63.42 61.68 61.65 62.41 63.58 63.39 63.56 63.62 63.64 62.90 62.51 61.94 62.06 63.27 61.18 61.16 61.39 61.30 61.48 60.63 60.50 60.97 61.06 60.27 60.15 60.26 60.35 60.79 59.97 59.92 59.76 60.71 60.49 60.31 60.42 60.00 60.01 60.66 60.57 59.88 60.04 61.6 60.09 60.36 60.92 59.30 60.61 60.52 60.06 60.36 60.30 60.21 59.77 59.74

БАЙРШЛЫН БҮДҮҮВЧ СХЕМ

H G F E D C B A

ТАНИХ ТЭМДЭГ:

- Одоо байгаа барилга
- Одоо байгаа буулгах барилга
- Гэрэлтүүлэг
- Сандал
- Төлөвлөж буй авто зам
- Төлөвлөж буй явган хүний зам, талбай
- Төлөвлөж буй дугуйн зам, талбай
- Төлөвлөлтийн хязгаар
- Хэтийн төлөвлөлтийн барилга
- Бохир усны шугам
- Дулааны шугам
- Цэвэр усны шугам
- Цахилгааны шугам
- Одоо байгаа ногоон байгууламж
- Төлөвлөж буй ногоон байгууламж
- Явган хүний замыг тусгаарлах хайс

NEW TOWER LLC
"НЬЮ-ТОВЕР" ХХК
Барилга үйлдлат зураг төсөл

"ГОВЬ-АЛТАЙ АЙМГИЙН ТӨВ АЛТАЙ ХОТЫН ГУДАМЖУУДЫН ТОХИЖИЛТ, ШИНЭЧЛЭЛ"
Ардчиллын гудамж

Гэрэлтүүлгийн байгууламт /хэсэгчлэл-А/

Үе шат:

Архитектор		Д.Доржжүгдэрнамжил	Е.Г.Шифр: NT-17/2022	Масштаб: М1:500	Огноо: 2022.09
Гүйцэтгэсэн		Г.Билгүүн	Т.Г.Шифр:	Зургийн дугаар: ЕТ-28	Хуудас: ЕТ-36
Шалгасан		М.Эрдэнэжаргал			

2022-09

А3

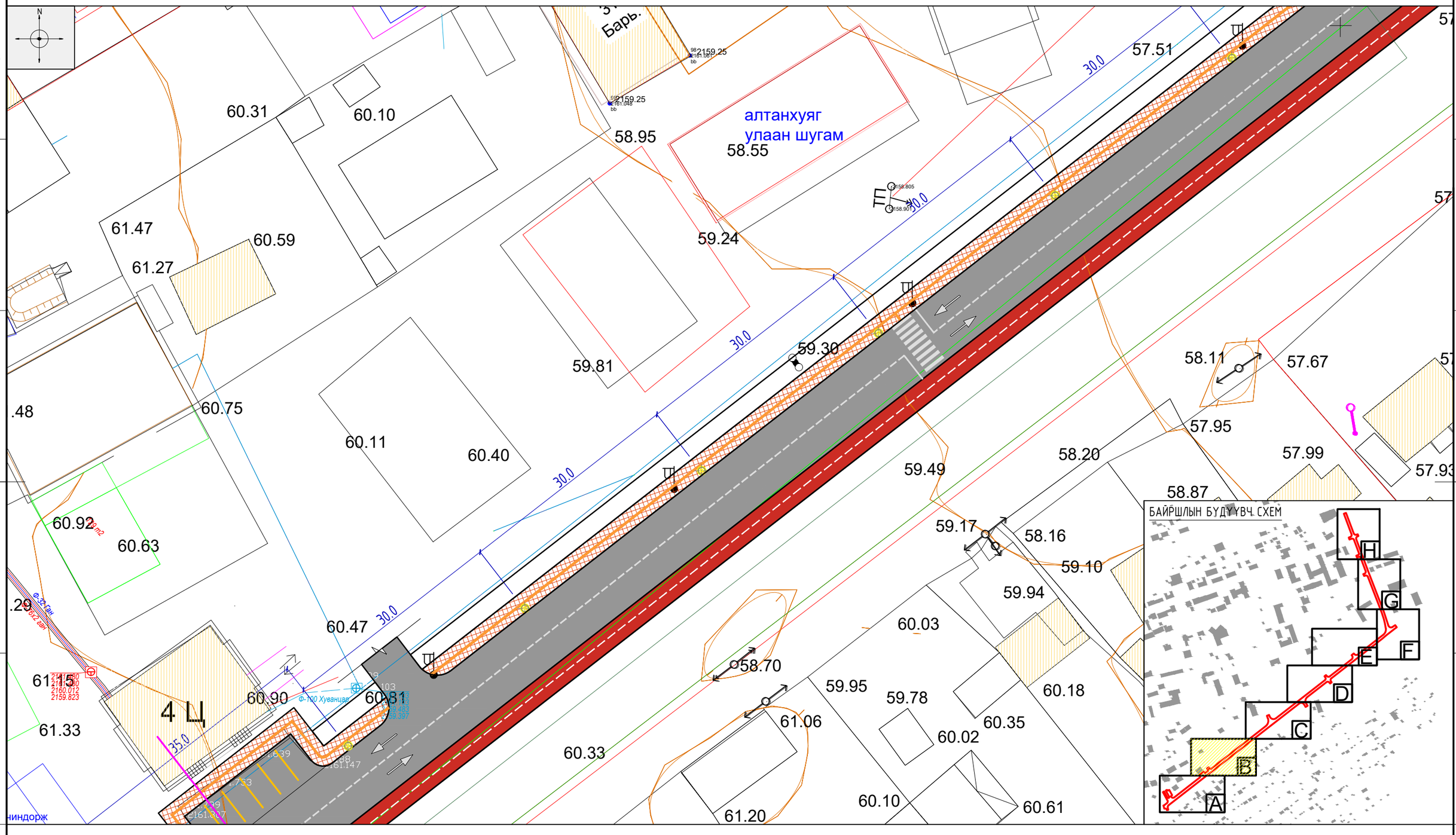

ТАНИХ ТЭМДЭГ:

- Одоо байгаа барилга
- Одоо байгаа буулгах барилга
- Гэрэлтүүлэг
- Сандал
- Төлөвлөж буй авто зам
- Төлөвлөж буй явган хүний зам, талбай
- Төлөвлөж буй дугуйн зам, талбай
- Төлөвлөлтийн хязгаар
- Хэтийн төлөвлөлтийн барилга
- Бохир усны шугам
- Дулааны шугам
- Цэвэр усны шугам
- Цахилгааны шугам
- Одоо байгаа ногоон байгууламж
- Төлөвлөж буй ногоон байгууламж
- Явган хүний замыг тусгаарлах хайс

NEW TOWER LLC
"НЬЮ-ТОВЕР" ХХК
Барилга угсралт зураг төсөл

"ГОВЬ-АЛТАЙ АЙМГИЙН ТӨВ АЛТАЙ ХОТЫН ГУДАМЖУУДЫН ТОХИЖИЛТ, ШИНЭЧЛЭЛ"
Ардчиллын гудамж

Гэрэлтүүлгийн байгууламт /хэсэглэл-В/

Үе шат:

Архитектор		Д.Доржжүгдэрнамжил	Е.Г.Шифр: NT-17/2022	Масштаб: М1:500	Огноо: 2022.09
Гүйцэтгэсэн		Г.Билгүүн	Т.Г.Шифр:	Зургийн дугаар: ЕТ-29	Хуудас: ЕТ-36
Шалгасан		М.Эрдэнэжаргал			

2022-09

A3

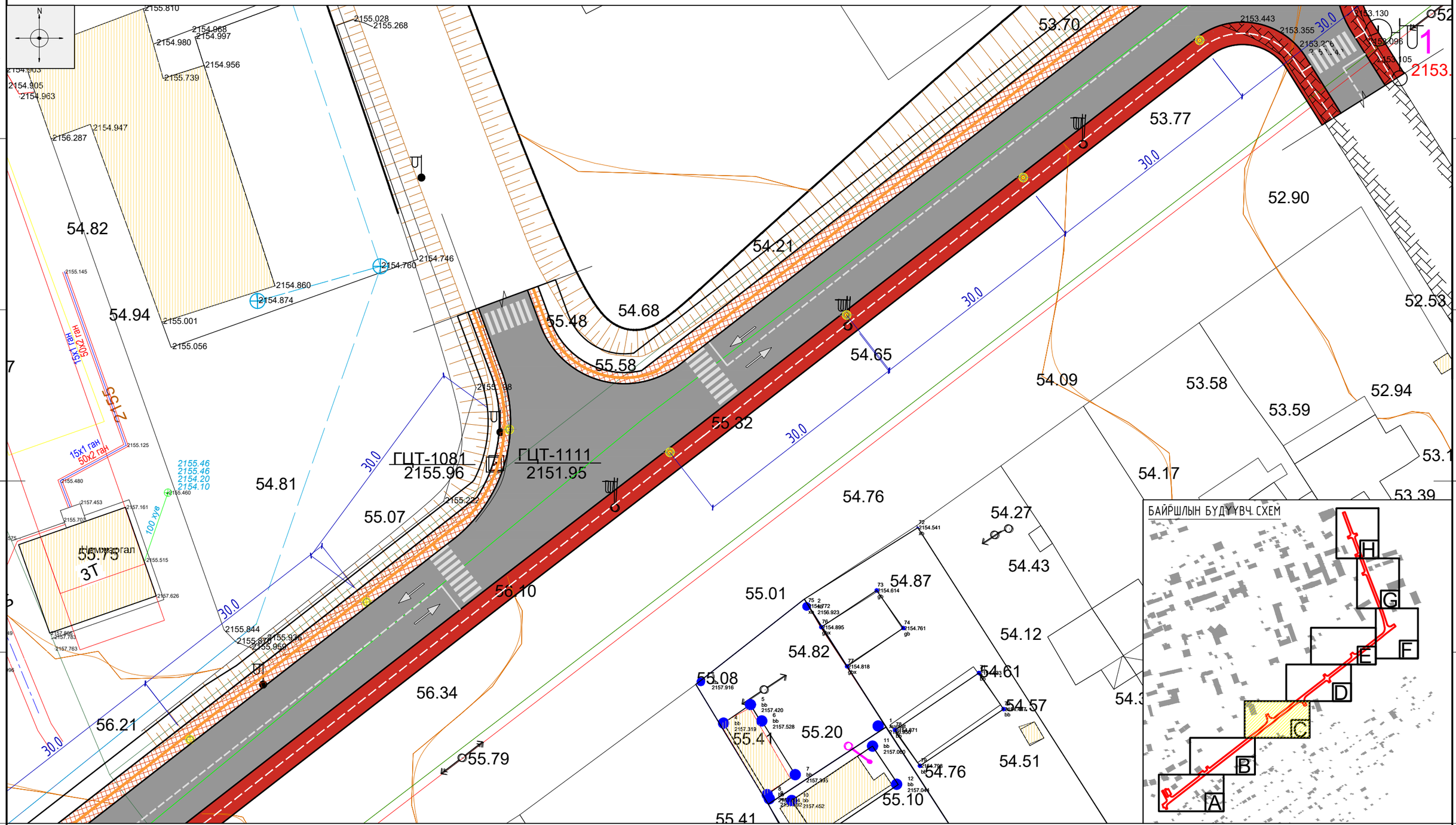

ТАНИХ ТЭМДЭГ:

- Одоо байгаа барилга
- Одоо байгаа буулгах барилга
- Гэрэлтүүлэг
- Сандал
- Төлөвлөж буй авто зам
- Төлөвлөж буй явган хүний зам, талбай
- Төлөвлөж буй дугуйн зам, талбай
- Төлөвлөлтийн хязгаар
- Хэтийн төлөвлөлтийн барилга
- Бохир усны шугам
- Дулааны шугам
- Цэвэр усны шугам
- Цахилгааны шугам
- Одоо байгаа ногоон байгууламж
- Төлөвлөж буй ногоон байгууламж
- Явган хүний замыг тусгаарлах хайс

NEW TOWER LLC "НЬЮ-ТОВЕР" ХХК Барилга үйсралт зураг төсөл	"ГОВЬ-АЛТАЙ АЙМГИЙН ТӨВ АЛТАЙ ХОТЫН ГУДАМЖУУДЫН ТОХИЖИЛТ, ШИНЭЧЛЭЛ" Ардчиллын гудамж				
	Гэрэлтүүлгийн байгууламт /хэсэглэл-С/				Үе шат:
Архитектор		Д.Доржжүгдэрнамжил	Е.Г.Шифр: NT-17/2022	Масштаб: М1:500	Огноо: 2022.09
Гүйцэтгэсэн		Г.Билгүүн	Т.Г.Шифр:	Зургийн дугаар: ЕТ-30	Хуудас: ЕТ-36
Шалгасан		М.Эрдэнэжаргал			

2022-09

A3

ГЭРЭЛТҮҮЛГИЙН БАЙГУУЛАЛТ /D/ М1:500

31

БАЙРШЛЫН БҮДҮҮВЧ СХЕМ

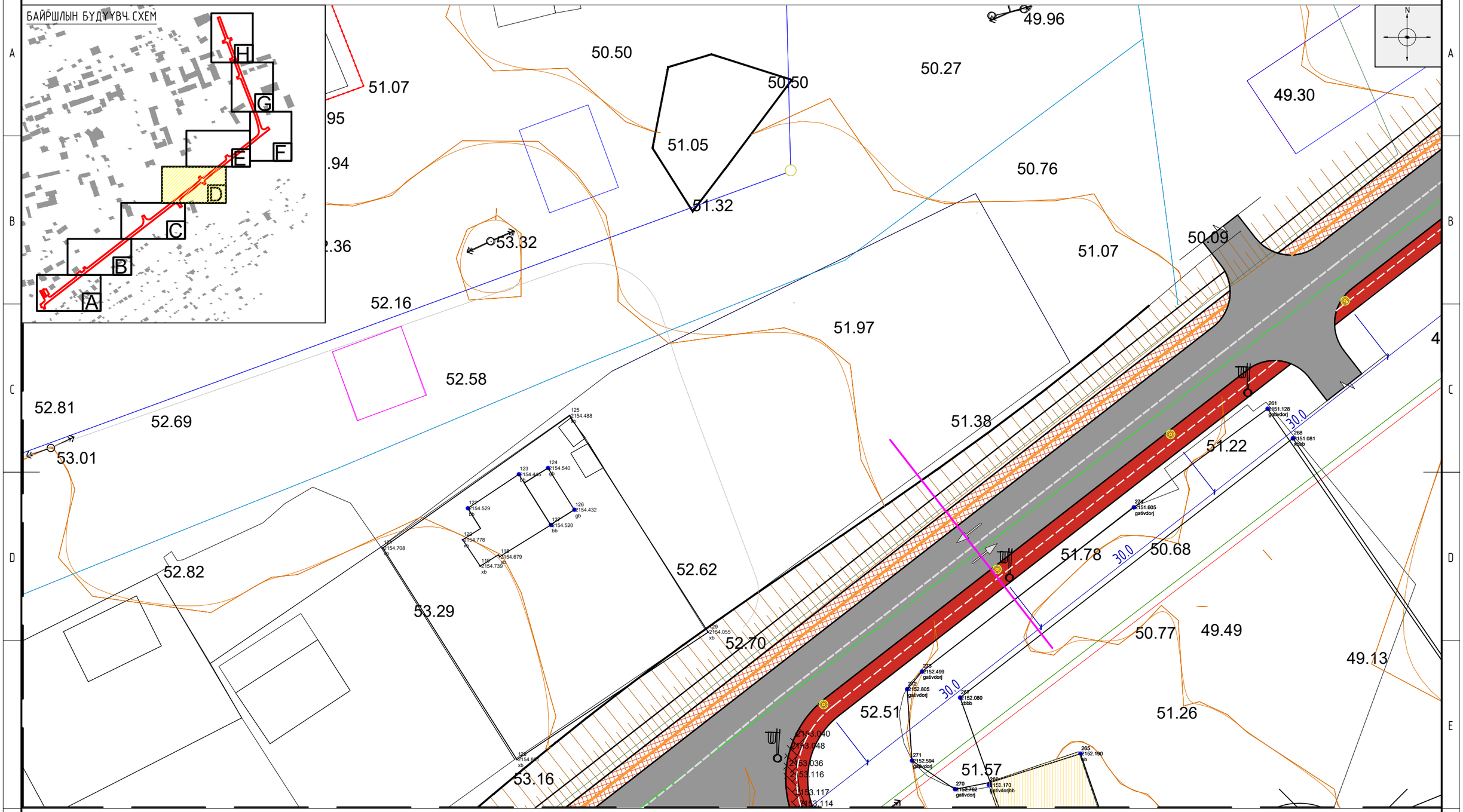

ТАНИХ ТЭМДЭГ:

- Одоо байгаа барилга
- Одоо байгаа буулгах барилга
- Гэрэлтүүлэг
- Сандал
- Төлөвлөж буй авто зам
- Төлөвлөж буй явган хүний зам, талбай
- Төлөвлөж буй дугуйн зам, талбай
- Төлөвлөлтийн хязгаар
- Хэтийн төлөвлөлтийн барилга
- Бохир усны шугам
- Дулааны шугам
- Цэвэр усны шугам
- Цахилгааны шугам
- Одоо байгаа ногоон байгууламж
- Төлөвлөж буй ногоон байгууламж
- Явган хүний замыг тусгаарлах хайс

NEW TOWER LLC
"НЬЮ-ТОВЕР" ХХК
Барилга цусралт зураг тасал

"ГОВЬ-АЛТАЙ АЙМГИЙН ТӨВ АЛТАЙ ХОТЫН ГУДАМЖУУДЫН ТОХИЖИЛТ, ШИНЭЧЛЭЛ"
Ардчиллын гудамж
Гэрэлтүүлгийн байгууламт /хэсэглэл-D/

Архитектор		Д.Доржжүгдэрнамжил	Е.Г.Шифр: NT-17/2022	Масштаб: М1:500	Огноо: 2022.09
Гүйцэтгэсэн		Г.Билгүүн	Т.Г.Шифр:	Зургийн дугаар: ЕТ-31	Хуудас: ЕТ-36
Шалгасан		М.Эрдэнэжаргал			

Ye шат:

2022-09

A3

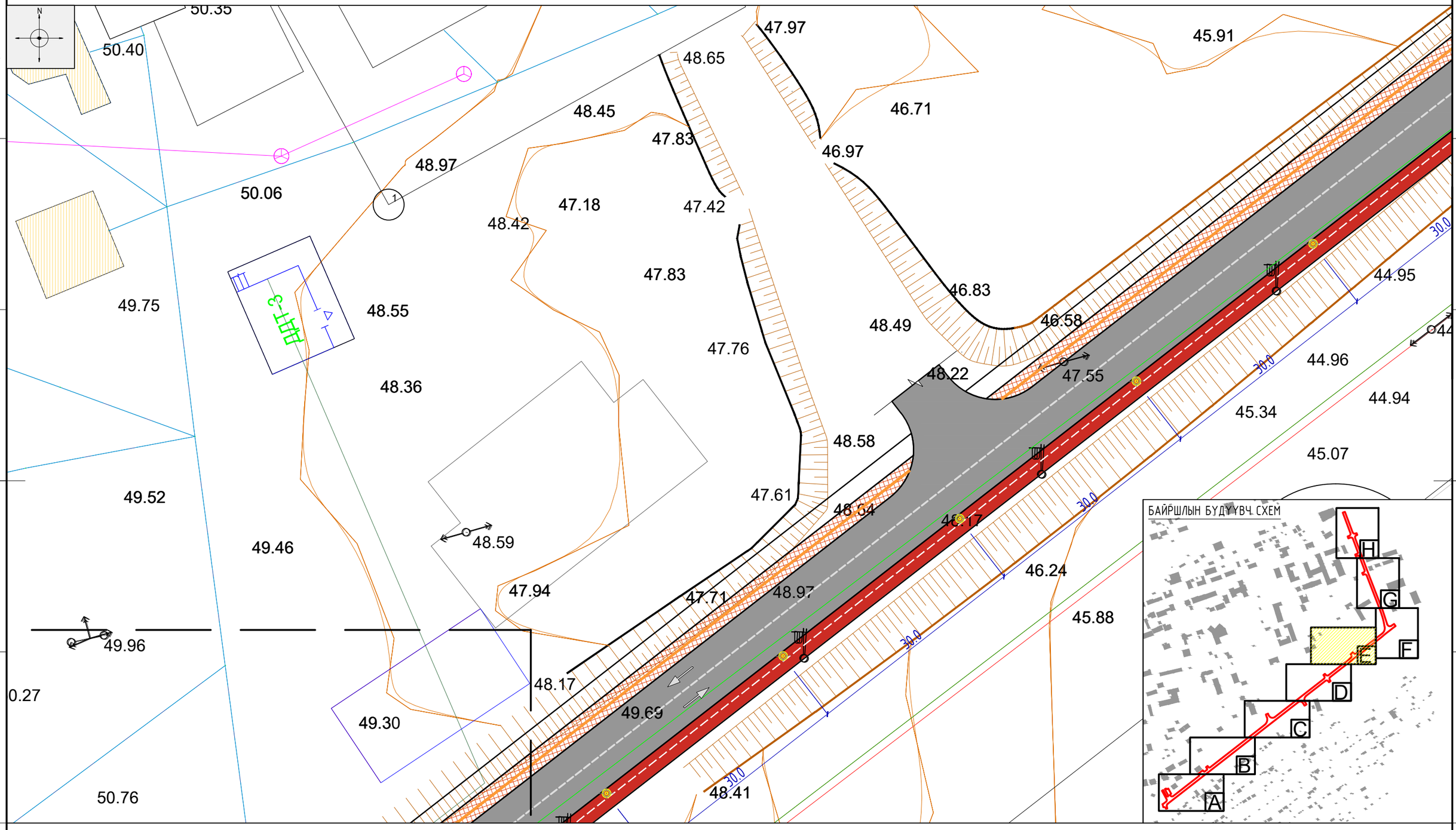

БАЙРШЛЫН БҮДҮҮВЧ СХЕМ

ТАНИХ ТЭМДЭГ:

- Одоо байгаа барилга
- Одоо байгаа буулгах барилга
- Гэрэлтүүлэг
- Сандал
- Төлөвлөж буй авто зам
- Төлөвлөж буй явган хүний зам, талбай
- Төлөвлөж буй дугуйн зам, талбай
- Төлөвлөлтийн хязгаар
- Хэтийн төлөвлөлтийн барилга
- Бохир усны шугам
- Дулааны шугам
- Цэвэр усны шугам
- Цахилгааны шугам
- Одоо байгаа ногоон байгууламж
- Төлөвлөж буй ногоон байгууламж
- Явган хүний замыг тусгаарлах хайс

NEW TOWER LLC
"НЬЮ-ТОВЕР" ХХК
Барилга угсралт зураг төсөл

"ГОВЬ-АЛТАЙ АЙМГИЙН ТӨВ АЛТАЙ ХОТЫН ГУДАМЖУУДЫН ТОХИЖИЛТ, ШИНЭЧЛЭЛ"
Ардчиллын гудамж

Гэрэлтүүлгийн байгууламт /хэсэглэл-Е/

Үе шат:

Архитектор		Д.Доржжүгдэрнамжил	Е.Г.Шифр: NT-17/2022	Масштаб: М1:500	Огноо: 2022.09
Гүйцэтгэсэн		Г.Билгүүн	Т.Г.Шифр:	Зургийн дугаар: ЕТ-32	Хуудас: ЕТ-36
Шалгасан		М.Эрдэнэжаргал			

2022-09