ТҮМЭН АМГАЛАН ОРДОН ХХК
"ТҮМЭН АМГАЛАН ОРДОН" ХХК
/Барилгын зураг төслийн зөвшөөрлийн дугаар ЗТ11-112/22,
Хаяг: Улаанбаатар хот Баянгол дүүрэг II хороо "Эрхи" төв 7 давхар 704тоот
Утас: 9901-8408

МОНГОЛ УЛС
ХОТ БАЙГУУЛАЛТ, БАРИЛГА
ОРОН СУУЦЖУУЛАЛТЫН ЯАМ
Магадлалын дүгнэлтийн нэгдсэн
Бүртгэлийн дугаар 1524/2025
МАГАДЛАЛ ХИЙГДСЭН
Магадлал хариуцсан
Хэлтсийн дарга ..... /Гарын үсэг/
2025 оны 08 сарын 29 өдөр

ЗУРГИЙН ШИФР: ТАО-03/2025

А- блок /серия III-92-4с/ /1-УБ/

НЭГ МАЯГИЙН ЗУРАГ ТӨСЛӨӨР БАРИГДСАН АШИГЛАЖ БАЙГАА ХУУЧИН УГСАРМАЛ ОРОН СУУЦНЫ ДУЛААЛГЫН АЖЛЫН ДАВТАН ХЭРЭГЛЭХ ЗУРАГ

/АЖЛЫН ЗУРАГ/

ЗӨВШӨӨРСӨН:

Албан тушаал	Нэр	Гарын үсэг
ОБЕГ-ын Гал түймрийн улсын хяналтын хэлтсийн дарга, Хурандаа	Д.Баян-Эрдэнэ	

МОНГОЛ УЛС
ОНЦГОЙ БАЙДЛЫН ЕРӨНХИЙ ГАЗАР
ХЯНАСАН
2025 ОНЫ 08 САРЫН 08-НИЙ ӨДӨР
ГАРЫН ҮСЭГ: .....
06/290-66 тоот бичгийн дагуу

БОЛОВСРУУЛСАН:

Гүйцэтгэгч			
ТҮМЭН АМГАЛАН ОРДОН ХХК	"ТҮМЭН АМГАЛАН ОРДОН" ХХК-ийн захирал	Нэр	Гарын үсэг
		Н. Хангайсайхан	
Захиалагч:			
giz	"GIZ"-ийн төслийн мэргэжилтэн	Нэр	Гарын үсэг
		С.Түвшинхүү	

УЛААНБААТАР ХОТ
ТҮМЭН АМГАЛАН ОРДОН ХХК

УЛААНБААТАР ХОТ 2025 ОН

Барилга архитектурын зургийн жагсаалт

Д/д	Хуудасны нэр	Хуудасны марк
0	Нүүр хуудас	БА000
1	Тайлбар бичиг	БА-01
2	Ажлын тоо хэмжээ	БА-02
3	Цоколийн ханын байгууламт	БА-03
4	1 дүгээр давхрын байгууламт	БА-04
5	2-9 дүгээр давхрын байгууламт	БА-05
6	Дээврийн байгууламт	БА-06
7	Дээврийн дулаалга хийх нүхний байгууламт	БА-07
8	Огтлол 1-1	БА-08
9	Нүүр тал /тэнхлэг Х1-Х9/	БА-09
10	Нүүр тал /тэнхлэг Х9-Х1/	БА-10
11	Нүүр тал /тэнхлэг Х1-Х9/ Дулаалга 1-р үе	БА-11
12	Нүүр тал /тэнхлэг Х1-Х9/ Дулаалга 2-р үе	БА-12
13	Нүүр тал /тэнхлэг Х9-Х1/ Дулаалга 1-р үе	БА-13
14	Нүүр тал /тэнхлэг Х9-Х1/ Дулаалга 2-р үе	БА-14
15	Нүүр тал /тэнхлэг Х9-Х1/ Кронштейн	БА-15
16	Нүүр тал /тэнхлэг Х1-Х9/ Кронштейн	БА-16
17	Хэсэглэл 01-05	БА-17
18	Дээврийн хэсэглэл-06, Барилга хоорондын заадас хэсэглэл-07, Хэсэглэл 08 - Ус зайлуулах хоолойн бүдүүвч	БА-18
19	Тагтны хэсэглэл 09, 10	БА-19
20	Хаалганы загварын тодорхойлолт, түүвэр	БА-20

Одоогийн байдал:

ТАЙЛБАР БИЧИГ:

Улаанбаатар хот, MAF дэмжлэгт "Улаанбаатар хотын орон сууцны эрчим хүчний үр ашгийг дээшлүүлэх нь" төслийн хүрээнд 9 давхар угсармал орон сууцны гадна фасад болон дээврийн дулаалгын зураг төслийг 2025 оны 06-р сард барилгын зураг төслийн "ТҮМЭН АМГАЛАН ОРДОН" ХХК-д боловсруулав.

Ханa: Оршин суугчдын өөрсдийн хэсэгчилж хийсэн дулаалгыг хуулж авч барилгын угсармал хавтан хоорондын унасан, хөндийрсэн шавардлагыг бүүлган авч нөхөн шавардлага хийж, ханын гадаргууг цэвэрлэж бэлтгэх шаардлагатай. Хананд 150мм-ын эрдэст чулуун хөвөн дулаалга бүхий хөнгөн цагаан хавтан хийхээр төлөвлөв. 4 мм зузаантай хөнгөн цагаан хавтангийн үндсэн босоо профил нь 3 мм зузаантай 40х40мм болон хөндлөвч 20х40мм хэмжээтэй цайрдсан төмөр байх ба гагнаасыг зэврэлтээс хамгаалах түрхлэгээр шүрших шаардлагатай.

Цоколь хана: 100мм зузаантай, 35 кг/м^3 нягттай XPS дулаалж, 2 үе тортой шавардлага чулуут эмульсээр будна. Цоколийн давхрын өндөр 1.5м-ээс өндөр тохиолдолд хаяавч хүртэл, 1.5м-ээс бага тохиолдолд хаяавчнаас доош 500мм хүртэл ухаж дулаалгын үеийг хийх шаардлагатай. Цоколийн ханан дахь агааржуулалтын нүхийг газар дээр нь цоолж гаргана.

Дулаалга: Ханын дулаалга нь 100кг/м^3 нягттай 100мм, 50мм зузаан бүхий 2 давхар дулаалга байна. Дулаалгыг дулаан дамжуулдаггүй хуванцар тэлэгчтэй боолтоор /мөөг/ технологийн дагуу сайтар бэхэлж өгнө. Тэлэгчтэй хуванцар мөөг нь 20см-с багагүй урттай байх ба хананд 5см-аас багагүй суулгаж бэхэлнэ. 2 үе дулаалгын хавтанг ам дарах байдлаар зөрүүлж хийх ба БА-11-14-р хуудаснаас үзнэ үү. Дулаалгын үеийн гадна талд амьсгалдаг түүз хийх ба бүрэн бүтэн битүүмжлэл сайтай байхаар тогтооно. Хөнгөн цагаан хавтан ханын дээд болон доод хэсэгт агааржуулалтын үеийг зураг үзүүлсэнийг дагуу заавал гаргах шаардлагатайг анхаарна уу.

Хаалга: Одоо байгаа орцны хаалгыг дулаалгатай төмөр хаалгаар, хогны бункерийн хаалгыг орцны хаалгатай ижил өнгийн төмөр хаалгаар солино.

Цонх: Одоо байгаа цонхны 4 талд хөнгөн цагаан хавтан бүхий өнгөлгөө хийнэ. Цонхны хүрээний харилцан адилгүй өргөнөөс хамаарч тухайн хэсэгт хийгдэх технологийн шийдэл өөр өөр байх магадлалтай бөгөөд шаардлагатай тохиолдолд газар дээр нь шийдэл боловсруулж Зохиогчтой зөвшилцөх хэрэгтэй.

Дээвэр: Одоо байгаа дээврийн хар цаасыг бүрэн хуулж сайтар цэвэрлэгээ хийсний дараа 1 үе чулуугүй, 1 үе чулуутай хар цаас наана. Хар цаас наахын өмнө одоо байгаа дээврийн налууг гаргаж гүйцэтгэнэ. Эвдрэл гэмтэлтэй тохиолдолд салхивчны малгай төмөр болон бороонд ус зайлуулах хоолойны тагийг шинээр солино. Дээврийн дулаалгыг барилгын нүүр тал хэсэгт одоо байгаа агааржуулалтын нүхээр хоолой шүргүүлж 250мм зузаантай полистролын үрлийг шүршиж дулаалахаар төлөвлөсөн ба хоолойн хажууд гэрэлтүүлэг бүхий камер суурилуулж дулаалга жигд явж байгаа эсэхийг хянана.

Тагт: Одоо байгаа тагтны даац авах эсэхээс хамааран 1-р давхрын тагтны доод талаас хөрсжүүлэгч хийж 50мм зузаантай 35кг/м^3 XPS Ш-1 хавтангаар дулаалж, тортой шавардлага, гадна фасадны зориулалт бүхий эмульсээр өнгөлөх ба тагтны нүүр тал болон хажуугийн босоо хананд дулаалгагүй хөнгөн цагаан хавтан тогтоохоор төлөвлөв. Тагтны дотор талын шал болон таазанд 30мм зузаантай XPS Ш-1 хавтангаар дулаалж шалны дулаалган дээр керамик плита наах, таазны 1 үе шавардаж, эмульсээр будна. Тагт доторх барилгын үндсэн ханыг 50мм зузаантай XPS Ш-1 хавтангаар дулаалж, 1 үе шавардаж, эмульсээр будна.

Гадна засал: Архитектурын ой санамж, хотын түүхийг хадгалах зорилгоор цагаан өнгийн хөнгөн цагаан хавтангаар өнгөлөхөөр зураг төсөлд тусгасан ба орцны хэсэгт анхны загварт тусгагдсан хэд үгалзыг хөнгөн цагаан хавтан дээр сийлж хийхээр төлөвлөв. Хэрвээ гадна фасадны хавтангийн өнгийг өөрөөр хийх тохиолдолд зураг төсөл зохиогчтой заавал зөвшилцөж өнгөний кодыг зөвшилцөх шаардлагатай.

ТҮМЭН АМГАЛАН ОРДОН ХХК	Угсармал орон сууцны дулаан техник, засвар шинэчлэлийн ажлын нэг маягийн зураг А- блок /сери III-92-4с/ /1-УБ/				
	Тайлбар бичиг				Үе шат:
	Архитектор	Б.Ганзаяа	Е.Г.Шифр: ТАО-03/2025	Масштаб: М	Огноо: 2025 он
	Гүйцэтгэсэн	М.Номин-Эрдэнэ	Т.Г.Шифр:	Зургийн дугаар: БА-01	Хуудас: 20
ЗТ11-112/22 Утас: 9901-8408	Шалгасан	Б.Ганзаяа			

АЖЛЫН ТОО ХЭМЖЭЭ

Д/д	МАТЕРИАЛЫН НЭР	Таних тэмдэг	Хэмжих нэгж	Тоо хэмжээ	Техникийн үзүүлэлт	Тайлбар
1	Хөнгөн цагаан хавтан		м²	1105.93	4мм зузаан	Хөнгөн цагаан хавтан
2	Хөнгөн цагаан хавтан /хээтэй/		м²	29.678	4мм зузаан	Цэнхэр өнгийн хээ бүхий гоёлын хавтан бөгөөд захиалгаар хийлгэх шаардлагатай
3	Эрдэст чулуун хөвөн дулаалга /100мм/		м²	658.4	Нягт>100кг/м³ λ=0.038 Вт/(м*С°)	Эрдэст чулуун хөвөн хавтан дулаалга
4	Эрдэст чулуун хөвөн дулаалга /50мм/		м²	658.4	Нягт>100кг/м³ λ=0.038 Вт/(м*С°)	Эрдэст чулуун хөвөн хавтан дулаалга
5	Кронштейн 40х180х70		шир	665	Зузаан >3мм	Цайрдсан төмөр материалтай байна
6	Кронштейн арын жийргэвч 40х70		шир	665		Дулаан тусгаарлах зориулалт бүхий зориулалтын жийргэвч байна
7	Цайрдсан квадрат төмөр 40х40х3		м	971.5	Зузаан 3мм	Квадрат төмрийг хооронд нь гагнаж тогтоох да гагнаасын хэсгийг зэврэлтээс хамгаалсан будагаар будах шаардлагатай
8	Цайрдсан квадрат төмөр 20х40х3		м	971.5	Зузаан 3мм	
9	Тэлэгчтэй боолт		шир	751.85	М14х200	Кронштейн тогтооход ашиглана
10	Дулаалгын хадаас		шир	9517+	Ханаанд 50мм-ээс дээш сууна	Дулаалгын хавтангийн хэмжээнээс харгалзан нэг хавтанд 2-5 ширхэгээр бэхлэнэ.
11	XPS дулаалга /100мм/		м²	25.08	Нягт>35кг/м³ δ=100 λ=0.040 Вт/(м*С°)	Ш-1 ангийн хавтан байх ба тагтны хэсгийн дээд болон доод талыг дулаалахад ашиглана
12	XPS дулаалга /30мм/		м²	238.26	Нягт>35кг/м³ δ=100 λ=0.040 Вт/(м*С°)	Ш-1 ангийн хавтан байх ба тагтны хэсгийн шал таазыг дулаалахад ашиглана
13	XPS дулаалга /50мм/		м²	193.7	Нягт>35кг/м³ δ=100 λ=0.040 Вт/(м*С°)	Ш-1 ангийн хавтан байх ба тагтны хэсгийн цонхтой ханыг дулаалахад ашиглана
14	Тортой шавардлага, фасадны эмульс		м²	193.7		Тортой шавардлага хийж гадна ханын зориулалттай эмульсээр 2 давхар будна
15	Тагтны шалны плита 30х30х10		м²	112.86		XPS дулаалган дээр плитаны цавуугаар наана
16	Цонхны усны хаялага 1500х300мм		м	135	4мм зузаан	Хөнгөн цагаан хавтангаар нугалж хийнэ
17	Цонхны хэсгийн амалгаа /3 тал/		м²	406.5	4мм зузаан	
18	Тэлэгчтэй шруп		шир	.		Тагтны хэсгийн хөнгөн цагаан хавтанг бэхлэхэд ашиглана
19	Амьсгалдаг тууз		м²	1328.72		Завсар зай гаргалгүй дулаалгын үеийг сайтар битүүлж хийнэ
20	Дулаалга /Шүршдэг полистролын үрэл/ δ=250мм		м³	280.85	Нягт>35кг/м³	Ш-1 ангийн XPS полистролын үрлээр шүршинэ.
21	Дээврийн чулуугүй хар цаас 1 үе		м²	280.85		Одоо байгаа дээврийн бүтцийг сайтар цэвэрлэж зөрүүлэг хийн шинээр наана
22	Дээврийн чулуутай хар цаас 1 үе		м²	280.85		
23	Цоколийн ханын дулаалга /100мм/ XPS		м²	36.78	Нягт>35кг/м³	
24	Цоколийн ханын тортой шавардлага		кг	36.78		
25	Цоколийн ханын чулуутай замаска		м²	36.78		Улаан хүрэн өнгийн гадна фасадны зориулалттай чулуутай замаск байна
26	Орцны үндсэн хаалга		шир	1		Дулаалгатай төмөр хаалга байна
27	Хогийн бүнкерийн хаалга		шир	1		Дулаалгагүй төмөр хаалга байна
28	Борооны ус зайлуулах бронк		шир	2		Дээврийн ус зайлуулах
29	Барилгын шоов хоорондын чигжээс /шүршдэг эрдэс чулуун хөвөн/		м³	0.4	Нягт>100кг/м³	
30	Дээвэрт дулаалга хийхэд зориулан цоолох нүх Ф=200мм		шир	26		
31	Дээврийн нүх агаажуулах хоолой тагтай Ф=200мм		шир	10	Мөөг	

ТҮМЭН АМГАЛАН ОРДОН ХХК

ЗТ11-112/22 Улсас: 9901-8408

Үгсармал орон сууцны дулаан техник, засвар шинэчлэлийн ажлын нэг маягийн зураг
А- блок /сери III-92-4с/ /1-УБ/

Ажлын тоо хэмжээ

Ye шат:

Архитектор	Б.Ганзаяа	Е.Г.Шифр: ТАО-03/2025	Масштаб: М 1 : 25	Огноо: 2025 он	
Гүйцэтгэсэн	М.Номин-Эрдэнэ	Т.Г.Шифр:	Зургийн дугаар: БА-02	Хуудас: 20	
Шалгасан	Б.Ганзаяа				

А3

ЦОКОЛИЙН ХАНЫН БАЙГУУЛАЛТ

М 1 : 100

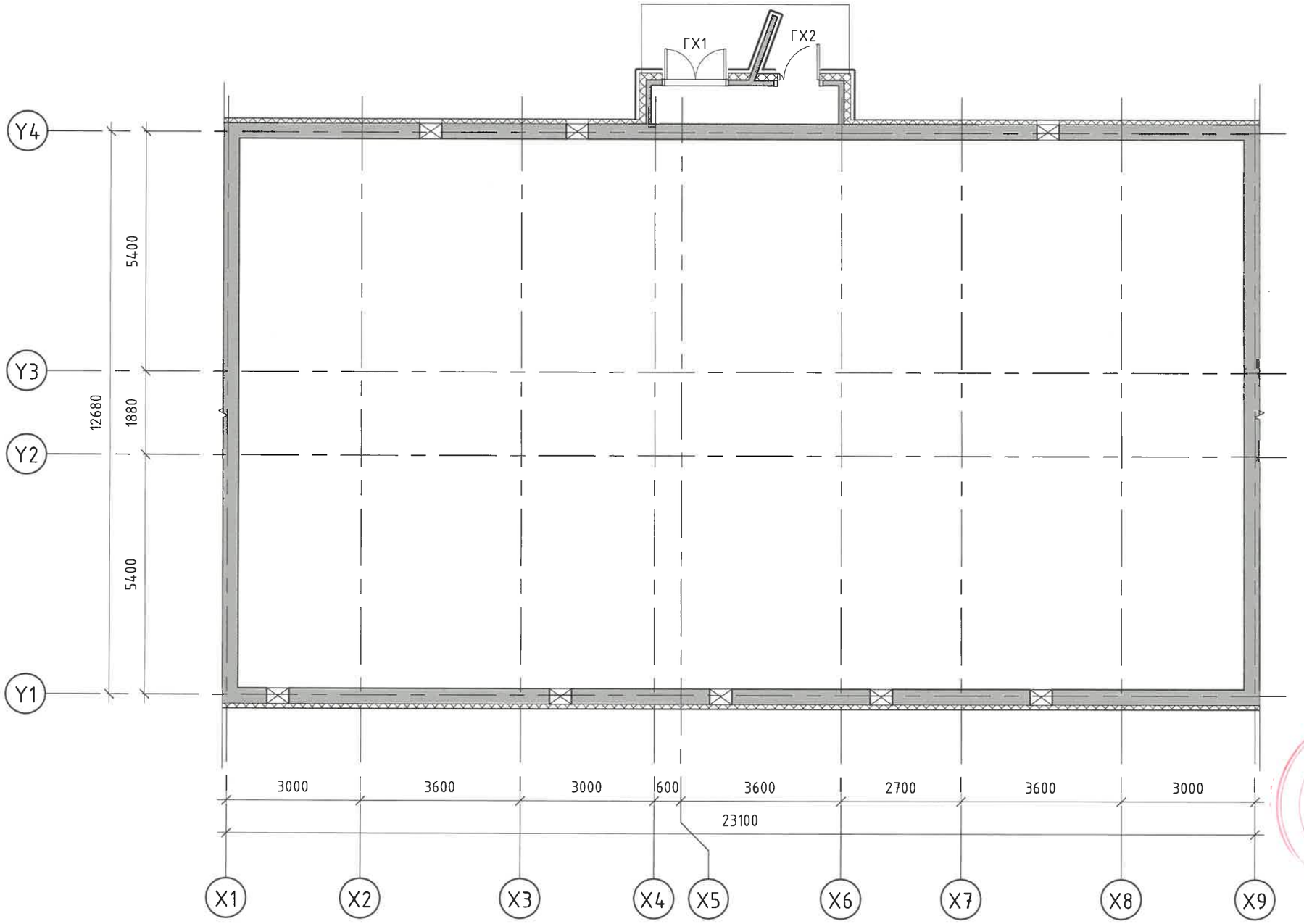

Тайлбар:
-100мм зузаантай >35кг/м^3 XPS дулаалгаар дулаална.
-Цоколийн хананд тортой шавардлага хийж, чулуут замаскаар өнгөлнө.

ТҮМЭН АМГАЛАН ОРДОН ХХК	Үгсармал орон сууцны дулаан техник, засвар шинэчлэлийн ажлын нэг маягийн зураг А- блок /сери III-92-4с/ /1-УБ/				
	Цоколийн ханын байгуулалт				Үе шат:
	Архитектор	Б.Ганзаяа	Е.Г.Шифр: ТАО-03/2025	Масштаб: М 1 : 100	Огноо: 2025 он
	Гүйцэтгэсэн	М.Номин-Эрдэнэ	Т.Г.Шифр:	Зургийн дугаар: БА-03	Хуудас: 20
ЗТ11-112/22 Утас: 9901-8408	Шалгасан	Б.Ганзаяа			

МОНГОЛ УЛС

1 2 3 4 5 6 7 8 А3

1 ДҮГЭЭР ДАВХРЫН БАЙГУУЛАЛТ

М 1 : 100

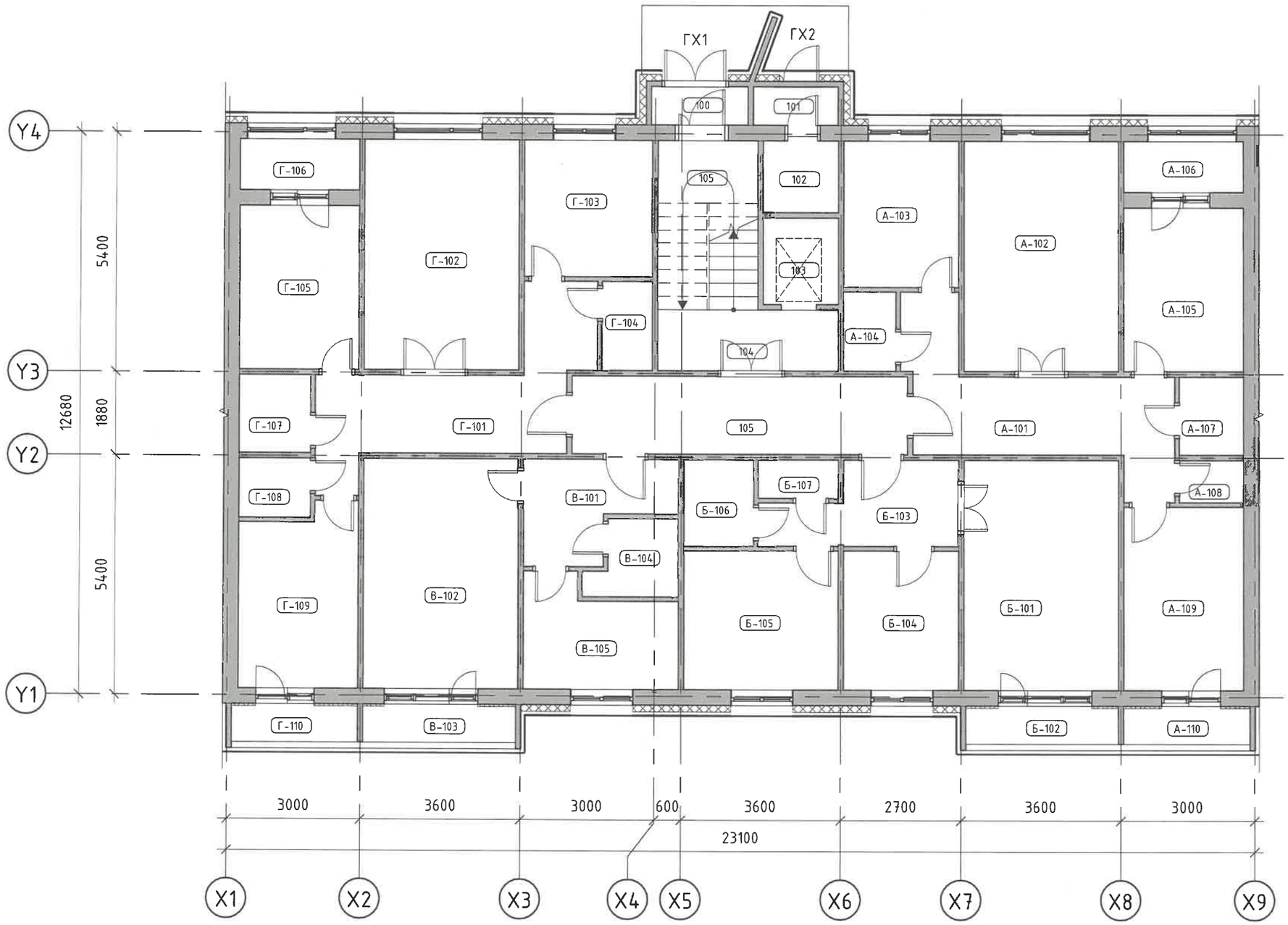

Тайлбар:

-100мм зузаантай >100кг/м³ чулуун хөвөн 1 ус, 50мм зузаантай >100кг/м³ чулуун хөвөн 1 ус дулаалгаар дулаалж, хөнгөн цагаан хавтангаар өнгөлнө.

-Дулаалгыг хийхдээ ам дарж зөрүүлэг гарган хийнэ.

1-р Давхрын өрөөний тодорхойлолт

Д/д	Өрөөний нэр	Талбай
А-101	Хонгил	13.87 м²
А-102	Зочны өрөө	17.92 м²
А-103	Гал тогоо	8.42 м²
А-104	Агуулах	2.04 м²
А-105	Унтлагын өрөө	9.86 м²
А-106	Тагт	3.08 м²
А-107	АЦӨ	2.49 м²
А-108	АЦӨ	1.33 м²
А-109	Унтлагын өрөө	11.07 м²
А-110	Тагт	2.42 м²
"А" айл: 10		72.50 м²
Б-101	Зочны өрөө	17.92 м²
Б-102	Тагт	2.94 м²
Б-103	Хонгил	6.79 м²
Б-104	Амралтын өрөө	8.01 м²
Б-105	Унтлагын өрөө	10.83 м²
Б-106	АЦӨ	2.99 м²
Б-107	АЦӨ	1.52 м²
"Б" айл: 7		51.01 м²
В-101	Хонгил	6.30 м²
В-102	Зочны өрөө	17.92 м²
В-103	Тагт	2.94 м²
В-104	АЦӨ	3.06 м²
В-105	Гал тогоо	7.66 м²
"В" айл: 5		37.89 м²
Г-101	Хонгил	14.12 м²
Г-102	Зочны өрөө	17.92 м²
Г-103	Гал тогоо	8.78 м²
Г-104	Агуулах	2.21 м²
Г-105	Унтлагын өрөө	9.86 м²
Г-106	Тагт	3.08 м²
Г-107	АЦӨ	2.78 м²
Г-108	АЦӨ	2.11 м²
Г-109	Унтлагын өрөө	10.49 м²
Г-110	Тагт	2.42 м²
"Г" айл: 10		73.79 м²
100	Гонх	1.86 м²
101	Гонх	1.63 м²
102	Хогын функер	2.70 м²
103	Лифтний хонгил	3.35 м²
104	Хонгил	5.56 м²
105	Шатны хонгил	8.53 м²
105	Хонгил	13.10 м²
Бусад: 7		36.74 м²
НИЙТ		271.92 м²

ТҮМЭН АМГАЛАН ОРДОН ХХК	Үгсармал орон сууцны дулаан техник, засвар шинэчлэлийн ажлын нэг маягийн зураг А- блок /сери III-92-4с/ /1-УБ/				
ЭТ11-112/22 Утас: 9901-8408	1 дүгээр давхрын байгууламт				Үе шат:
Архитектор		Б.Ганзаяа	Е.Г.Шифр: ТАО-03/2025	Масштаб: М 1 : 100	Огноо: 2025 он
Гүйцэтгэсэн		М.Номин-Эрдэнэ	Т.Г.Шифр:	Зургийн дугаар: БА-04	Хуудас: 20
Шалгасан		Б.Ганзаяа			

А3

2-9 ДҮГЭЭР ДАВХРЫН БАЙГУУЛАЛТ

М 1 : 100

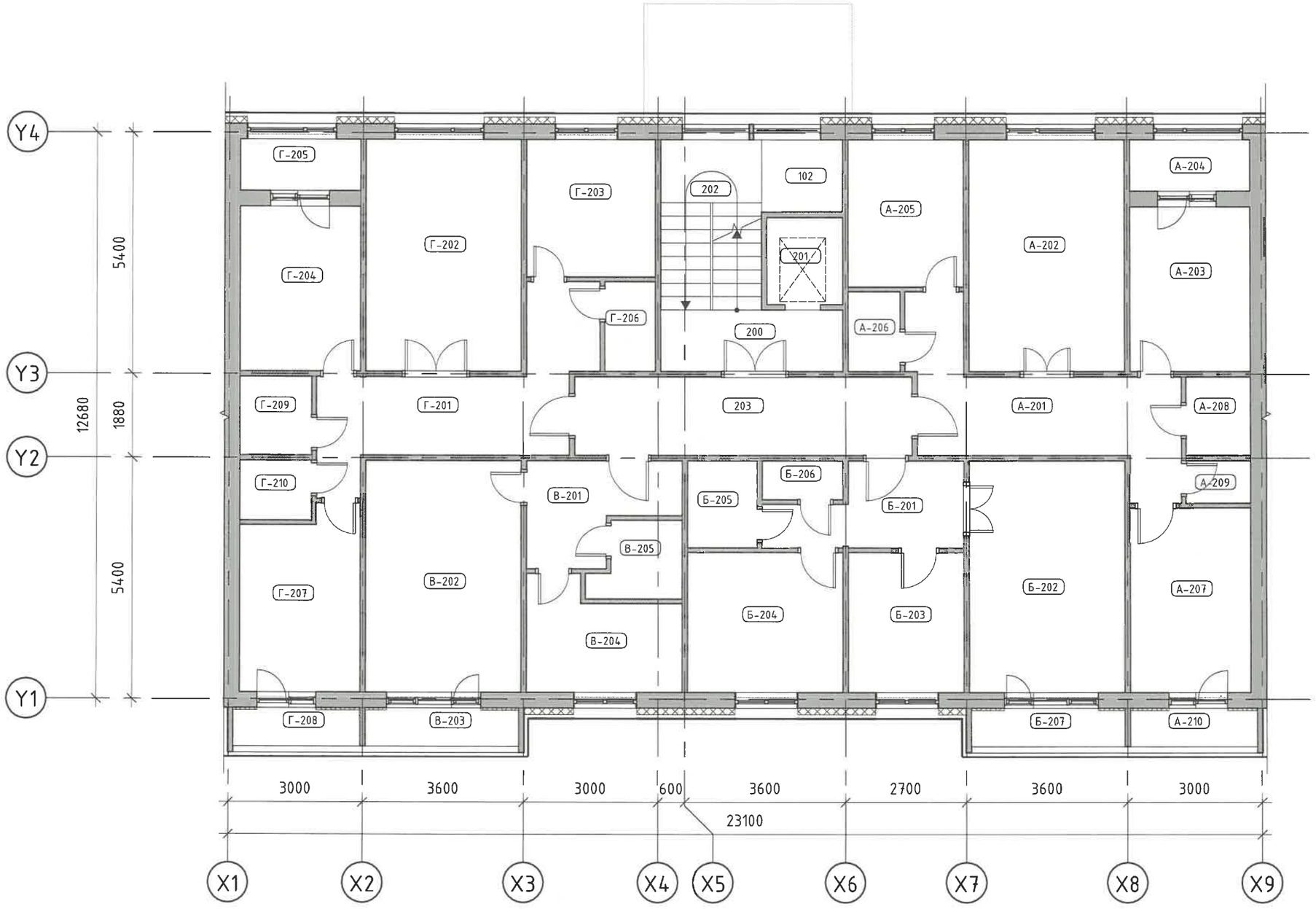

2-9р Давхрын өрөөний тодорхойлолт		
Д/д	Өрөөний нэр	Талбай
200	Хонгил	5.56 m^2
201	Лифт	3.35 m^2
202	Шатны хонгил	11.46 m^2
203	Хонгил	13.10 m^2
: 4		33.47 m^2
А-201	Хонгил	13.87 m^2
А-202	Зочны өрөө	17.92 m^2
А-203	Унтлагын өрөө	9.86 m^2
А-204	Тагт	3.08 m^2
А-205	Гал тогоо	8.42 m^2
А-206	Агуулах	2.04 m^2
А-207	Унтлагын өрөө	11.07 m^2
А-208	АЦӨ	2.49 m^2
А-209	АЦӨ	1.33 m^2
А-210	Тагт	2.42 m^2
"А" айл: 10		72.50 m^2
Б-201	Хонгил	6.79 m^2
Б-202	Зочны өрөө	17.92 m^2
Б-203	Гал тогоо	8.01 m^2
Б-204	Унтлагын өрөө	10.83 m^2
Б-205	АЦӨ	2.99 m^2
Б-206	АЦӨ	1.52 m^2
Б-207	Тагт	2.94 m^2
"Б" айл: 7		51.01 m^2
В-201	Хонгил	6.30 m^2
В-202	Зочны өрөө	17.92 m^2
В-203	Тагт	2.94 m^2
В-204	Гал тогоо	7.66 m^2
В-205	АЦӨ	3.06 m^2
"В" айл: 5		37.89 m^2
Г-201	Хонгил	14.12 m^2
Г-202	Зочны өрөө	17.92 m^2
Г-203	Гал тогоо	8.78 m^2
Г-204	Унтлагын өрөө	9.86 m^2
Г-205	Тагт	3.08 m^2
Г-206	Агуулах	2.21 m^2
Г-207	Унтлагын өрөө	10.49 m^2
Г-208	Тагт	2.42 m^2
Г-209	АЦӨ	2.78 m^2
Г-210	АЦӨ	2.11 m^2
"Г" айл: 10		73.79 m^2
НИЙТ		268.65 m^2

Тайлбар:
-100мм зузаантай >100кг/$м^3$ чулуун хөвөн 1 үе, 50мм зузаантай >100кг/$м^3$ чулуун хөвөн 1 үе дулаалгаар дулаалж, хөнгөн цагаан хавтангаар өнгөлнө.
-Дулаалгыг хийхдээ ам дарж зөрүүлэг гарган хийнэ.

ТҮМЭН АМГАЛАН ОРДОН ХХК	Угсармал орон сууцны дулаан техник, засвар шинэчлэлийн ажлын нэг маягийн зураг А- блок /сери III-92-4с/ /1-УБ/				
	2-9 дүгээр давхрын байгуулалт				Үе шат:
	Архитектор	Б.Ганзаяа	Е.Г.Шифр: ТАО-03/2025	Масштаб: М 1 : 100	Огноо: 2025 он
	Гүйцэтгэсэн	М.Номин-Эрдэнэ	Т.Г.Шифр:	Зургийн дугаар: БА-05	Хуудас: 20
ЗТ11-112/22 Утас: 9901-8408	Шалгасан	Б.Ганзаяа			

А3

ДЭЭВРИЙН БАЙГУУЛАЛТ

М 1 : 100

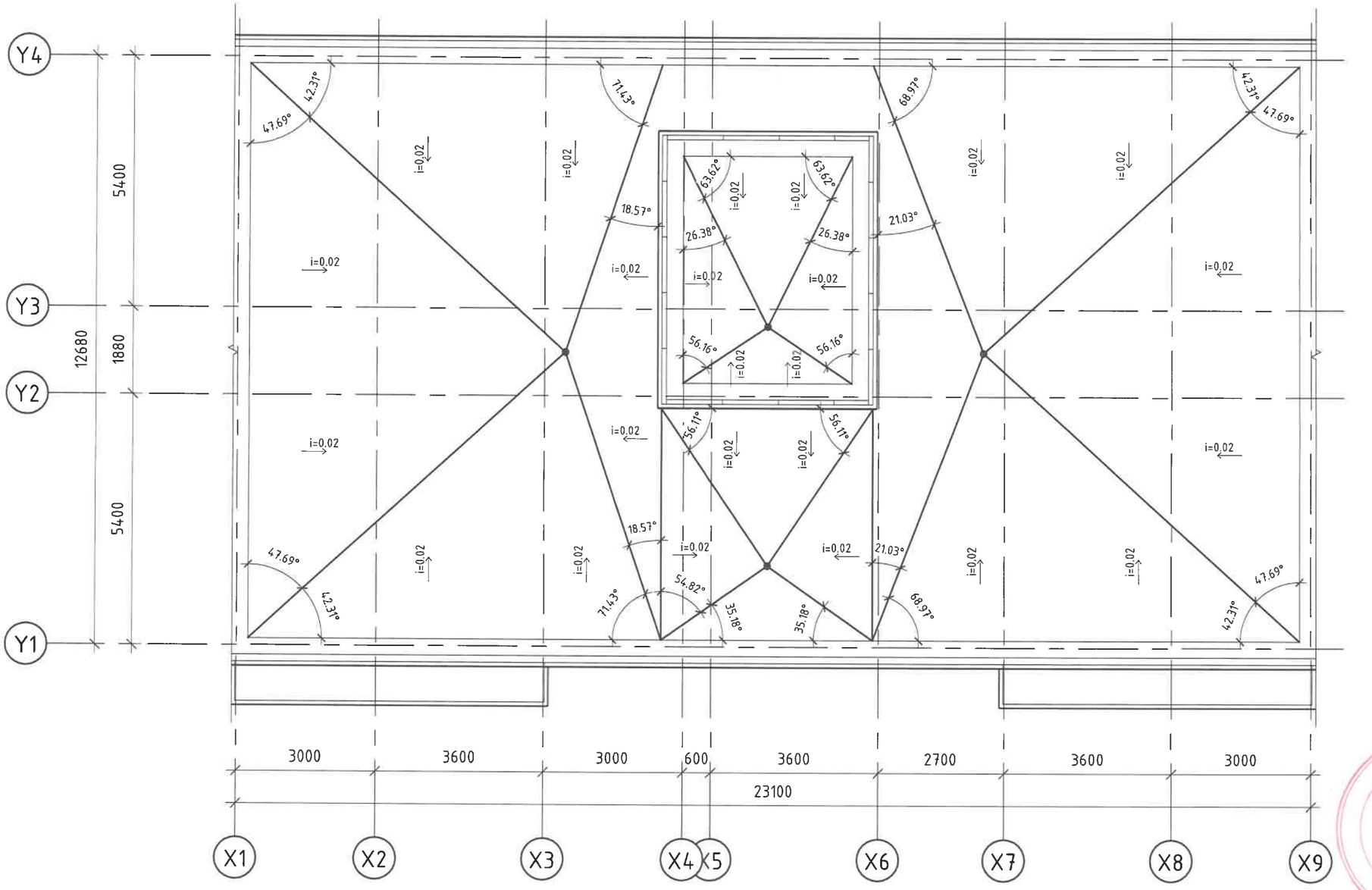

Тайлбар:
-Одоо байгаа хар цаасыг хуулж шинээр 1 уе чулуугүй, 1 уе чулуутай хар цаас дэвсэнэ.
-Хэрвээ дээврийн ус зайлуулах бронк, салхивч малгай төмөр зэрэг дээвэрт гарсан элементүүд эвдэрэлтэй бол шинээр сольж суурилуулна.
-Парпетанд гарах агааржуулалтын нүхийг газар дээр нь цоолж хийнэ.

ТҮМЭН АМГАЛАН ОРДОН ХХК	Үгсармал орон сууцны дулаан техник, засвар шинэчлэлийн ажлын нэг маягийн зураг А- блок /сери III-92-4с/ /1-УБ/				
	Дээврийн байгуулалт				Үе шат:
Архитектор	Б.Ганзаяа	Е.Г.Шифр: ТАО-03/2025	Масштаб: М 1 : 100	Огноо: 2025 он	
Гүйцэтгэсэн	М.Номин-Эрдэнэ				
Шалгасан	Б.Ганзаяа	Т.Г.Шифр:	Зургийн дугаар: БА-06	Хуудас: 20	
ЗТ11-112/22 Улас: 9901-8408					А3

Дээврийн дулаалга хийх нүхний байгуулалт

М 1 : 100

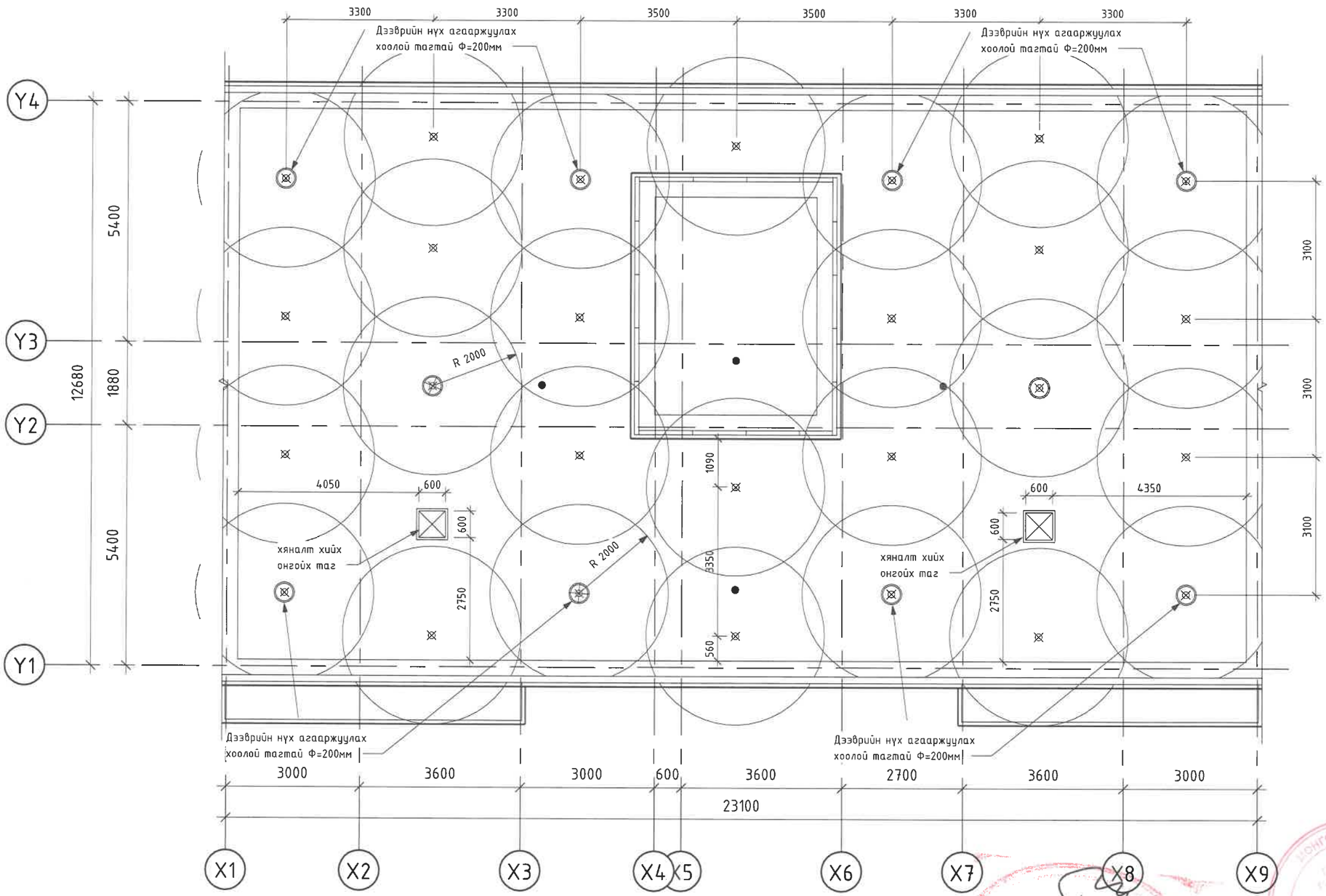

Нүхний таг М1:10

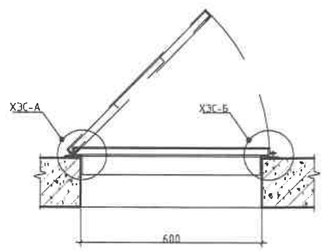

Хэсэглэл-А М1:25

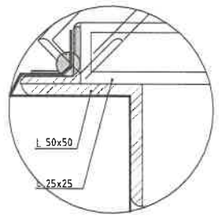

Хэсэглэл-Б М1:25

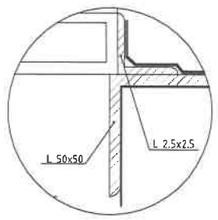

Тайлбар:

-Дээврийн хөндийн дулаалгыг барилгын фасадаад одоо байгаа агааржуулагчийн нүхээр үлээх хошуу оруулж үлээлгэх ба энэхүү нүхээр үлэлгэхэд дутуу үлдсэн хэсгийг дээвэр дээрээс шинээр яндан өрмөөр цоолж нүхлэн үлээлгэнэ.

-Дулаалга жигд тарж байгаа эсэх, дулаалгын зузаан шаардлага хангаж байгаа эсэхийг камерийн тусламжтайгаар хянах шаардлагатай.

Таних тэмдэг

⊗ Дээвэрт дулаалга шүршихэд зориулан цоолох нүх

ТҮМЭН АМГАЛАН ОРДОН ХХК	Угсармал орон сууцны дулаан техник, засвар шинэчлэлийн ажлын нэг маягийн зураг А- блок /сери III-92-4с/ /1-УБ/				
	Дээврийн дулаалга хийх нүхний байгуулалт				Үе шат:
	Архитектор	Б.Ганзаяа	Е.Г.Шифр: ТАО-03/2025	Масштаб: М 1 : 100	Огноо: 2025 он
	Гүйцэтгэсэн	М.Номин-Эрдэнэ			
ЭТ11-112/22 Утас: 9901-8408	Шалгасан	Б.Ганзаяа	Т.Г.Шифр:	Зургийн дугаар: БА-07	Хуудас: 20

А3

1 2 3 4 5 6 7 8

ОГТЛОЛ 1-1,

М 1 : 100

Чулуутай хар цаас
Чулуугүй хар цаас
Одоо байгаа хавиргат хавтан
Агаарын уе
Дулаалга /Шүршдэг полистролын үрэл δ=150мм
Одоо байгаа хучилт хавтан

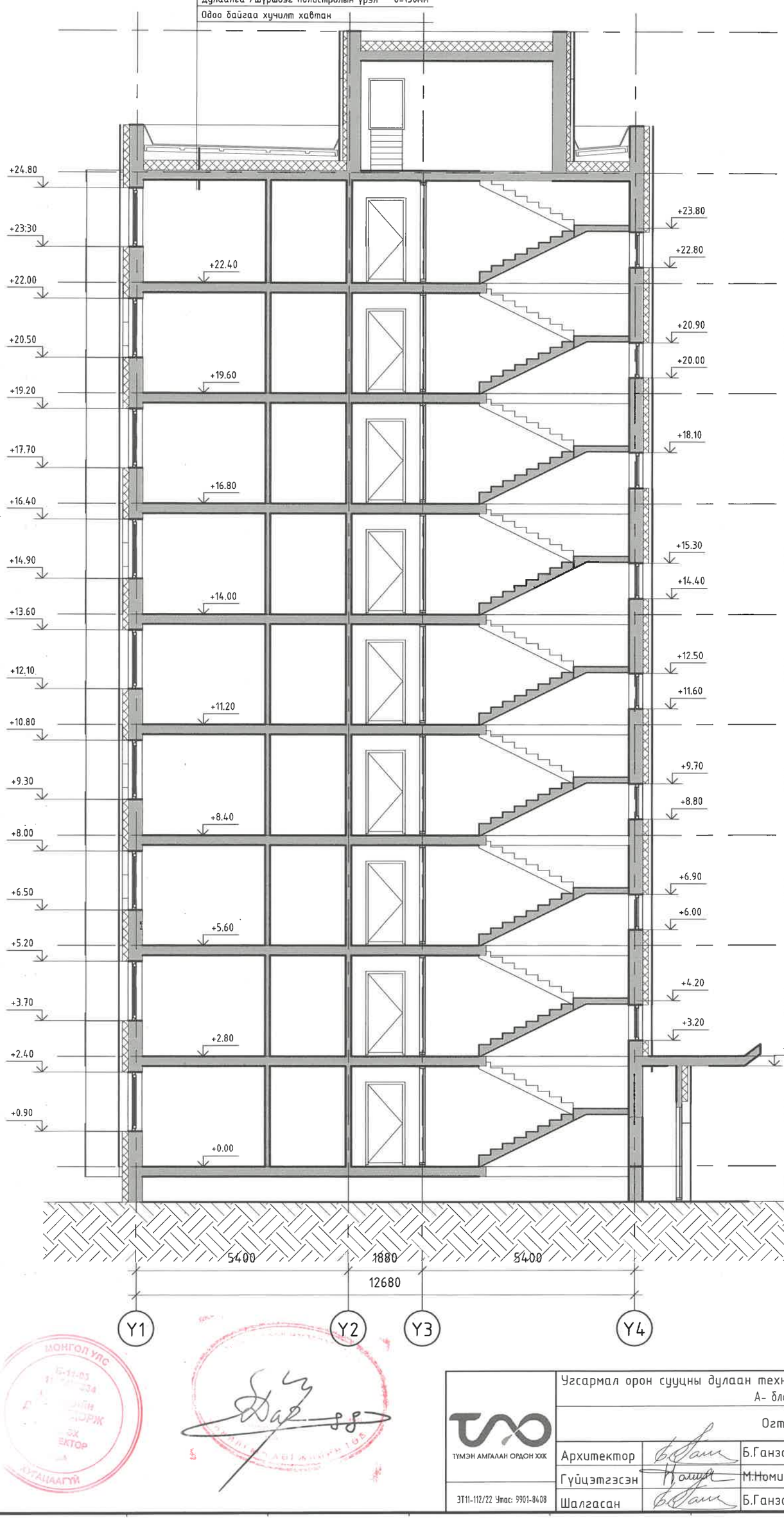

МОНГОЛ УЛС

Угсармал орон сууцны дулаан техник, засвар шинэчлэлийн ажлын нэг маягийн зураг
А- блок /сери III-92-4с/ /1-УБ/

ТҮМЭН АМГАЛАН ОРДОН ХХК

ЗТ11-112/22 Утас: 9901-8408

Огтлол 1-1

Ye шат:

Архитектор	Б.Ганзаяа	Е.Г.Шифр: ТАО-03/2025	Масштаб: М 1 : 100	Огноо: 2025 он
Гүйцэтгэсэн	М.Номин-Эрдэнэ	Т.Г.Шифр:	Зургийн дугаар: БА-08	Хуудас: 20
Шалгасан	Б.Ганзаяа			

1 2 3 4 5 6 7 8

НҮҮР ТАЛ / тэнхлэг X1-X9/

М1 : 125

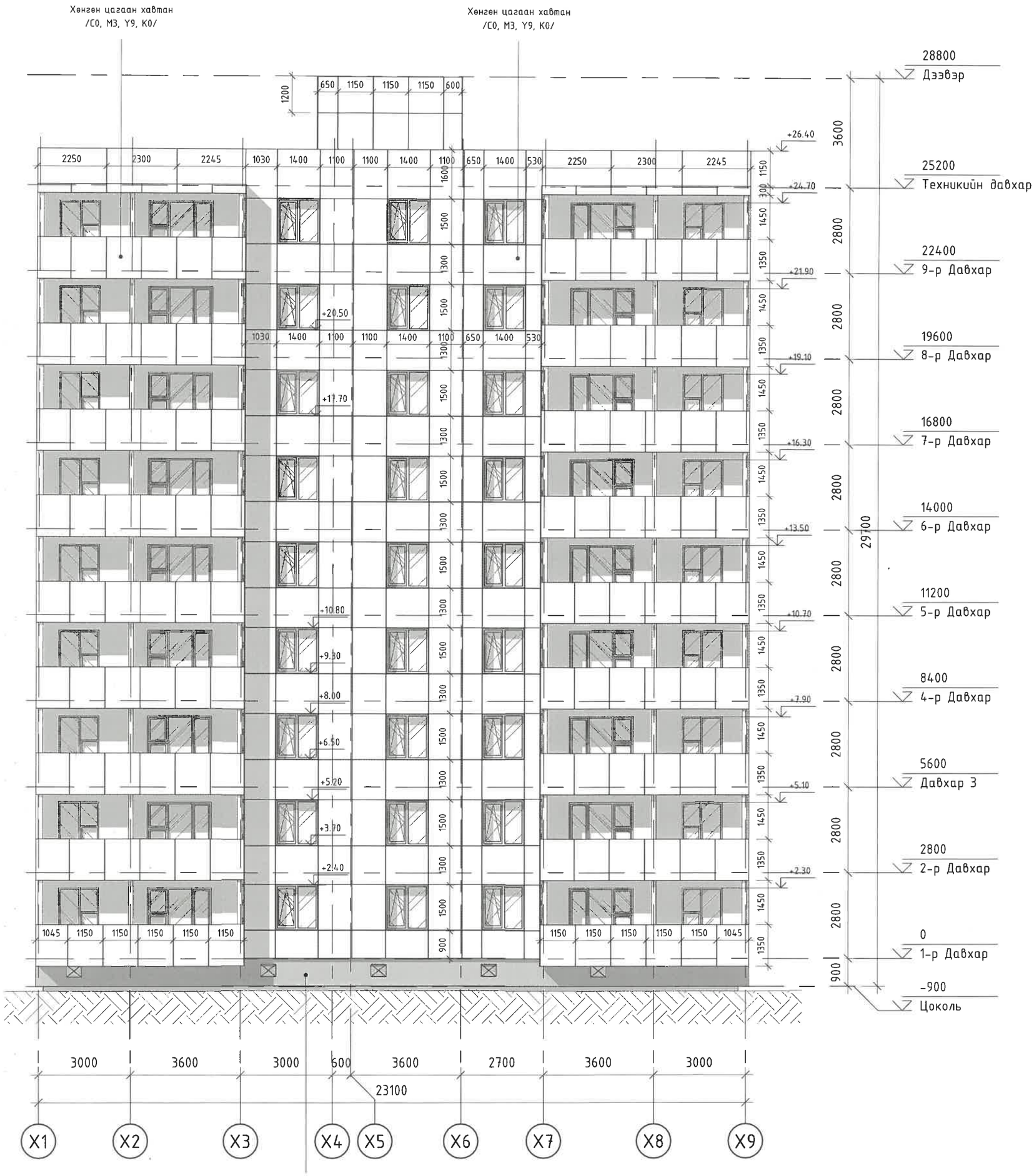

Чулуут шавардлага
/С0, М0, У0, К31/

Тайлбар:

-Цоколийн ханыг тортой шавардлага хийж, чулуут замаскаар өнгөлнө.

-Үндсэн ханыг зураг үзүүлсэн хуваалт, өнгөний кодын дагуу хөнгөн цагаан хавтангаар бүрнэ.

-100мм зузаантай >100кг/м^3 чулуун хөвөн 1 үе, 50мм зузаантай >100кг/м^3 чулуун хөвөн 1 үе дулаалгаар дулаалж, хөнгөн цагаан хавтангаар өнгөлнө.

-Дулаалгыг хийхдээ ам дарж зөрүүлэг гарган хийнэ.

ТАНИХ ТЭМДЭГ:

- Хөнгөн цагаан хавтан /С0, М3, У9, К0/
- Хөнгөн цагаан хавтан /С82, М41, У0, К0/
- Чулуут шавардлага /С0, М0, У0, К31/

ТҮМЭН АМГАЛАН ОРДОН ХХК	Үгсармал орон сууцны дулаан техник, засвар шинэчлэлийн ажлын нэг маягийн зураг А- блок /сери III-92-4с/ /1-УБ/				
	Нүүр тал /тэнхлэг X1-X9/				Үе шат:
Архитектор		Б.Ганзаяа	Е.Г.Шифр: ТАО-03/2025	Масштаб:	Огноо: 2025 он
Гүйцэтгэсэн		М.Номин-Эрдэнэ	Т.Г.Шифр:	Зургийн дугаар: БА-09	Хуудас: 20
Шалгасан		Б.Ганзаяа			
ЭТ11-112/22 Утас: 9901-8408					

НҮҮР ТАЛ /тэнхлэг Х9-Х1/

М1 : 125

Хэсэглэл-1

М 1 : 25

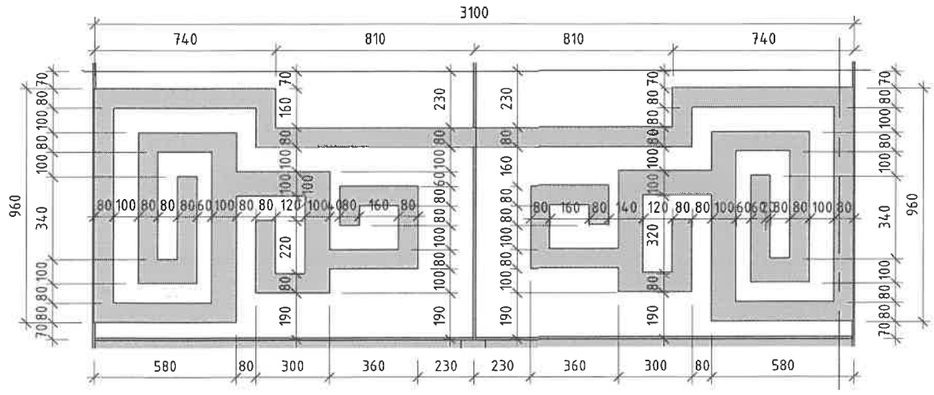

Тайлбар:

-Цоколийн ханыг тортой шавардлага хийж, чулуут замаскаар өнгөлнө.

-Үндсэн ханыг зураг үзүүлсэн хуваалт, өнгөний кодын дагуу хөнгөн цагаан хавтангаар бүрнэ.

-100мм зузаантай >100кг/м^3 чулуун хөвөн 1 ус, 50мм зузаантай >100кг/м^3 чулуун хөвөн 1 ус дулаалгаар дулаалж, хөнгөн цагаан хавтангаар өнгөлнө.

-Дулаалгыг хийхдээ ам дарж зөрүүлэг гарган хийнэ.

-Хэд бүхий хөнгөн цагаан хавтанг үйлдвэрт захиалгаар хийлгэхийг анхаарна уу!

ТАНИХ ТЭМДЭГ:

- Хөнгөн цагаан хавтан /С0, М3, Y9, К0/
- Хөнгөн цагаан хавтан /С82, М41, Y0, К0/
- Чулуут шавардлага /С0, М0, Y0, К31/

ТҮМЭН АМГАЛАН ОРДОН ХХК	Үгсармал орон сууцны дулаан техник, засвар шинэчлэлийн ажлын нэг маягийн зураг А- блок /сери III-92-4с/ /1-УБ/				
	Нүүр тал /тэнхлэг Х9-Х1/				Үе шат:
Архитектор		Б.Ганзаяа	Е.Г.Шифр: ТАО-03/2025	Масштаб:	Огноо: 2025 он
Гүйцэтгэсэн		М.Номин-Эрдэнэ	Т.Г.Шифр:	Зургийн дугаар: БА-10	Хуудас: 20
Шалгасан		Б.Ганзаяа			
ЗТ11-112/22 Утас: 9901-8408					

НҮҮР ТАЛ /тэнхлэг Х1-Х9/ Дулаалга 1-р үе

М 1 : 100

Хэсэглэл - 2

М 1 : 50

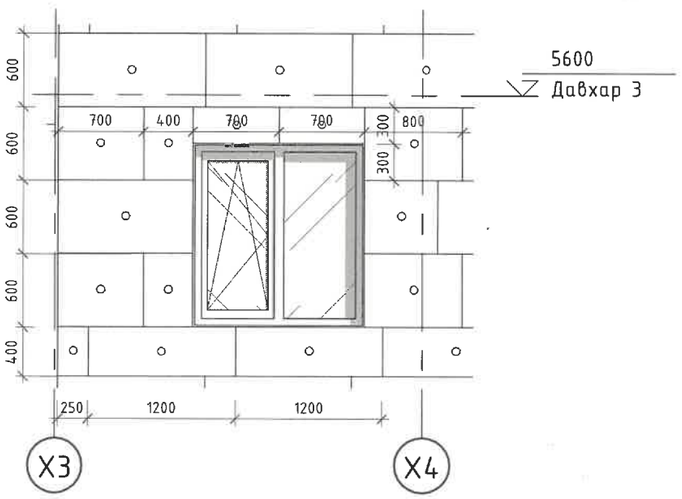

Тайлбар:

-Ханын дулаалга нь 100кг/м^3 нягттай 100мм зузаантай дулаалга байна.

-Дулаалгыг дулаан дамжуулдаггүй хуванцар тэлэгчтэй боолтоор /мөөг/ технологийн дагуу сайтар бэхэлж өгнө. Тэлэгчтэй хуванцар мөөг нь 20см-с багагүй урттай байх ба хананд 5см-аас багагүй суулгаж бэхэлнэ.

ТАНИХ ТЭМДЭГ:

- Дулаалга
- Хадаас
- Хөрс

ТҮМЭН АМГАЛАН ОРДОН ХХК	Үгсармал орон сууцны дулаан техник, засвар шинэчлэлийн ажлын нэг маягийн зураг А- блок /сери III-92-4с/ /1-УБ/				
	Нүүр тал /тэнхлэг Х1-Х9/ Дулаалга 1-р үе				Үе шат:
	Архитектор	Б.Ганзаяа	Е.Г.Шифр: ТАО-03/2025	Масштаб: MAs indicated	Огноо: 2025 он
	Гүйцэтгэсэн	М.Номин-Эрдэнэ	Т.Г.Шифр:	Зургийн дугаар: БА-11	Хуудас: 20
ЗТ11-112/22 Улсас: 9901-8408	Шалгасан	Б.Ганзаяа			

А3

НҮҮР ТАЛ /тэнхлэг X1-X9/ Дулаалга 2-р үе

М 1 : 100

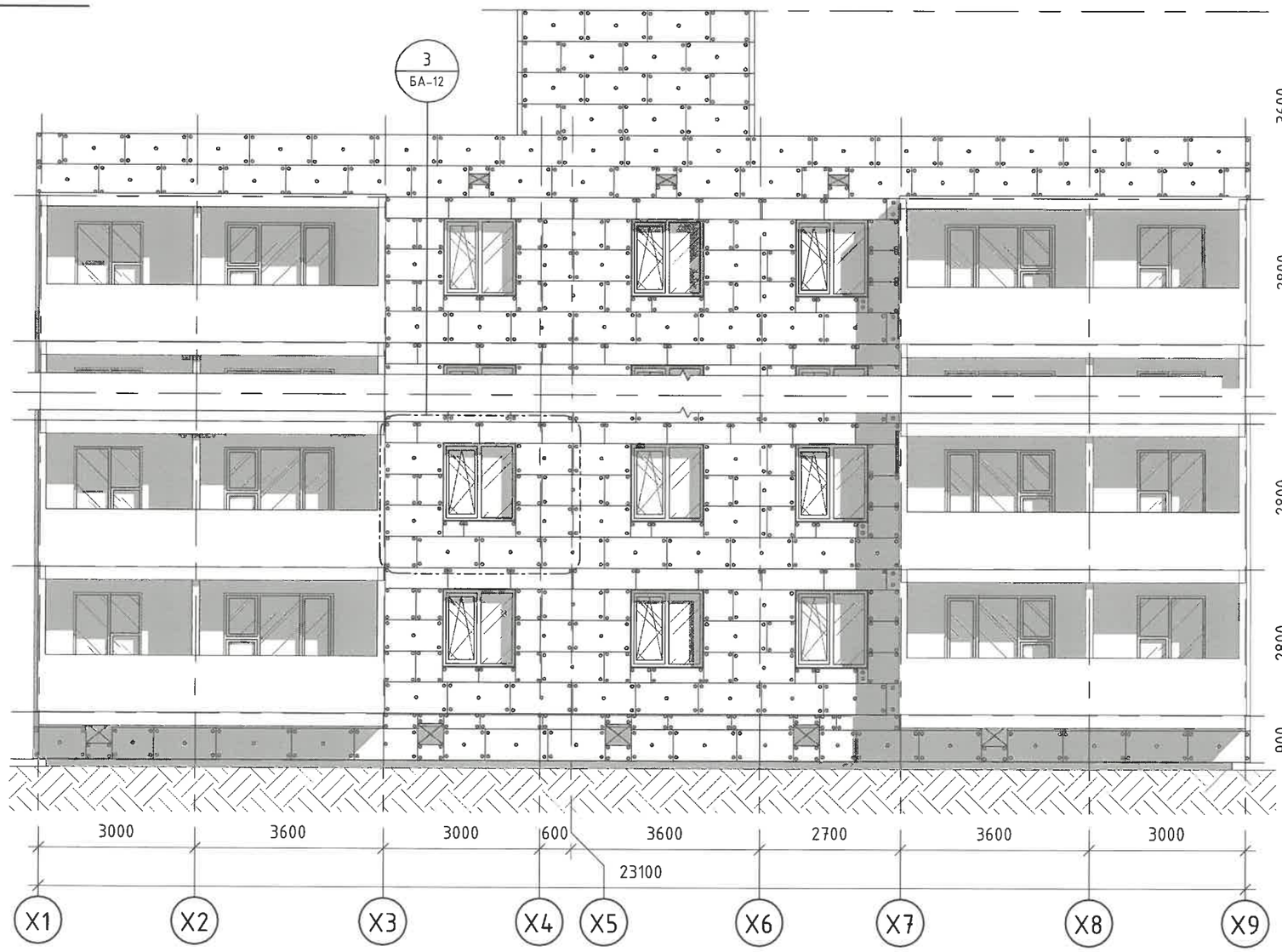

Хэсэглэл - 3

М 1 : 50

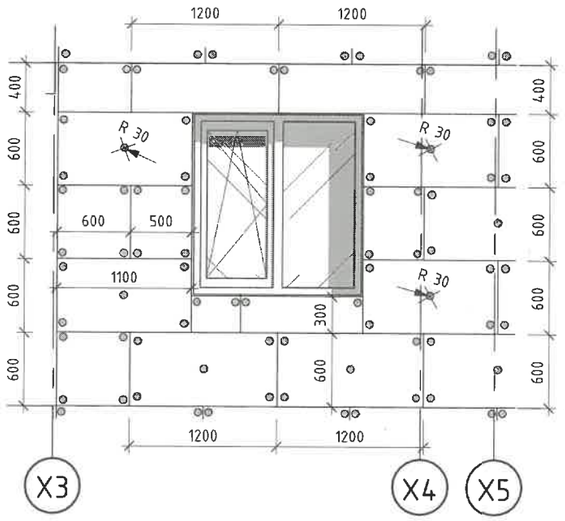

5600
Давхар 3

2800
2-р Давхар

Тайлбар:
-Ханын дулаалга нь 100кг/м^3 нягттай 100мм зузаантай дулаалга байна.
-Дулаалгыг дулаан дамжуулдаггүй хуванцар тэлэгчтэй боолтоор /мөөг/ технологийн дагуу сайтар бэхэлж өгнө. Тэлэгчтэй хуванцар мөөг нь 20см-с багагүй урттай байх ба хананд 5см-аас багагүй суулгаж бэхэлнэ.

ТАНИХ ТЭМДЭГ:

- Дулаалга
- Хадаас
- Хөрс

ТҮМЭН АМГАЛАН ОРДОН ХХК	Үгсармал орон сууцны дулаан техник, засвар шинэчлэлийн ажлын нэг маягийн зураг А- блок /сери III-92-4с/ /1-УБ/				
	Нүүр тал /тэнхлэг X1-X9/ Дулаалга 2-р үе				Үе шат:
	Архитектор	Б.Ганзаяа	Е.Г.Шифр: ТАО-03/2025	Масштаб: MAs indicated	Огноо: 2025 он
	Гүйцэтгэсэн	М.Номин-Эрдэнэ	Т.Г.Шифр:	Зургийн дугаар: БА-12	Хуудас: 20
ЭТ11-112/22 Улас: 9901-8408	Шалгасан	Б.Ганзаяа			

МОНГОЛ УЛС

НҮҮР ТАЛ /тэнхлэг Х9-Х1/ Дулаалга 1-р үе

М 1 : 100

ТАНИХ ТЭМДЭГ:

- Дулаалга
- Хадаас
- Хөрс

Тайлбар:

-Ханын дулаалга нь 100кг/м^3 нягттай 100мм зузаантай дулаалга байна.

-Дулаалгыг дулаан дамжуулдаггүй хуванцар тэлэгчтэй боолтоор /мөөг/ технологийн дагуу сайтар бэхэлж өгнө. Тэлэгчтэй хуванцар мөөг нь 20см-с багагүй урттай байх ба хананд 5см-аас багагүй суулгаж бэхэлнэ.

ТҮМЭН АМГАЛАН ОРДОН ХХК	Үгсармал орон сууцны дулаан техник, засвар шинэчлэлийн ажлын нэг маягийн зураг А- блок /сери III-92-4с/ /1-УБ/				
	Нүүр тал /тэнхлэг Х9-Х1/ Дулаалга 1-р үе				Үе шат:
	Архитектор	Б.Ганзаяа	Е.Г.Шифр: ТАО-03/2025	Масштаб: М 1 : 100	Огноо: 2025 он
	Гүйцэтгэсэн	М.Номин-Эрдэнэ	Т.Г.Шифр:	Зургийн дугаар: БА-13	Хуудас: 20
ЗТ11-112/22 Үтас: 9901-8408	Шалгасан	Б.Ганзаяа			

А3

НҮҮР ТАЛ /тэнхлэг X9-X1/ Дулаалга 2-р үе

М 1 : 100

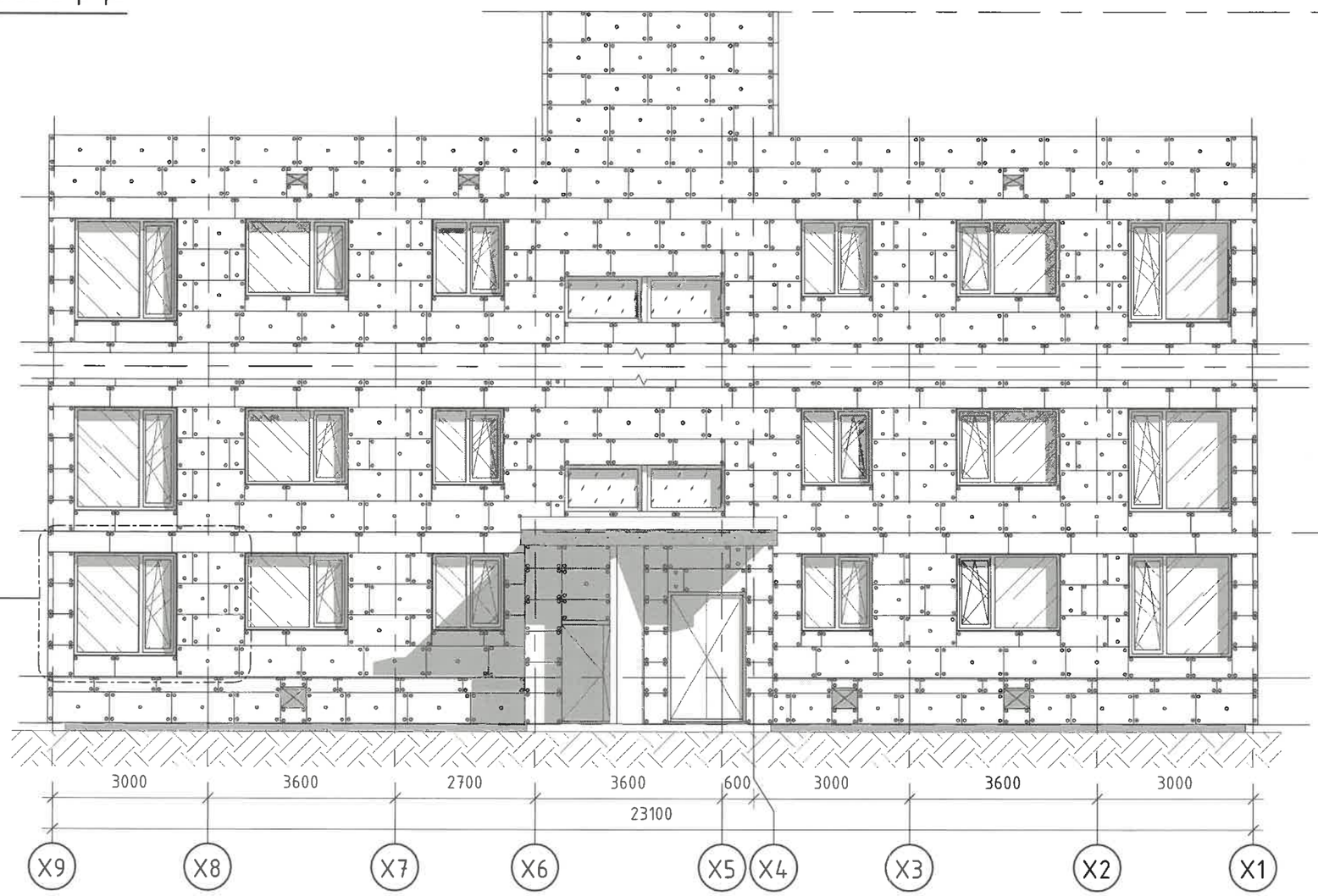

Хэсэглэл - 5

М 1 : 50

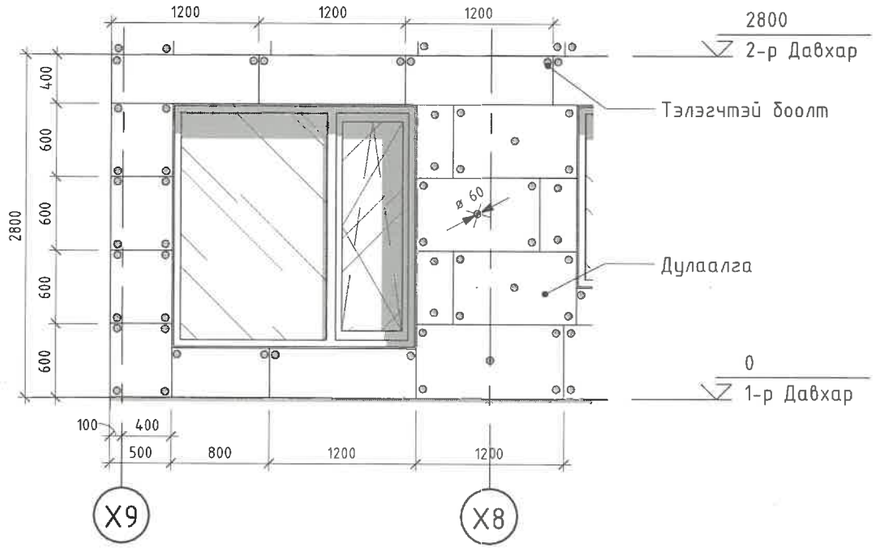

Тайлбар:
-Ханын дулаалга нь 100кг/м^3 нягттай 100мм зузаантай дулаалга байна.
-Дулаалгыг дулаан дамжуулдаггүй хуванцар тэлэгчтэй боолтоор /мөөг/ технологийн дагуу сайтар бэхэлж өгнө. Тэлэгчтэй хуванцар мөөг нь 20см-с багагүй урттай байх да хананд 5см-аас багагүй суулгаж бэхэлнэ.

ТАНИХ ТЭМДЭГ:

- Дулаалга
- Хадаас
- Хөрс

ТҮМЭН АМГАЛАН ОРДОН ХХК	Үгсармал орон сууцны дулаан техник, засвар шинэчлэлийн ажлын нэг маягийн зураг А- блок /сери III-92-4с/ /1-УБ/				
	Нүүр тал /тэнхлэг X9-X1/ Дулаалга 2-р үе				Үе шат:
Архитектор		Б.Ганзаяа	Е.Г.Шифр: ТАО-03/2025	Масштаб: MAs indicated	Огноо: 2025 он
Гүйцэтгэсэн		М.Номин-Эрдэнэ	Т.Г.Шифр:	Зургийн дугаар: БА-14	Хуудас: 20
ЭТ11-112/22 Улас: 9901-8408	Шалгасан	Б.Ганзаяа			

НҮҮР ТАЛ /тэнхлэг X9-X1/ Кронштейн

М 1 : 100

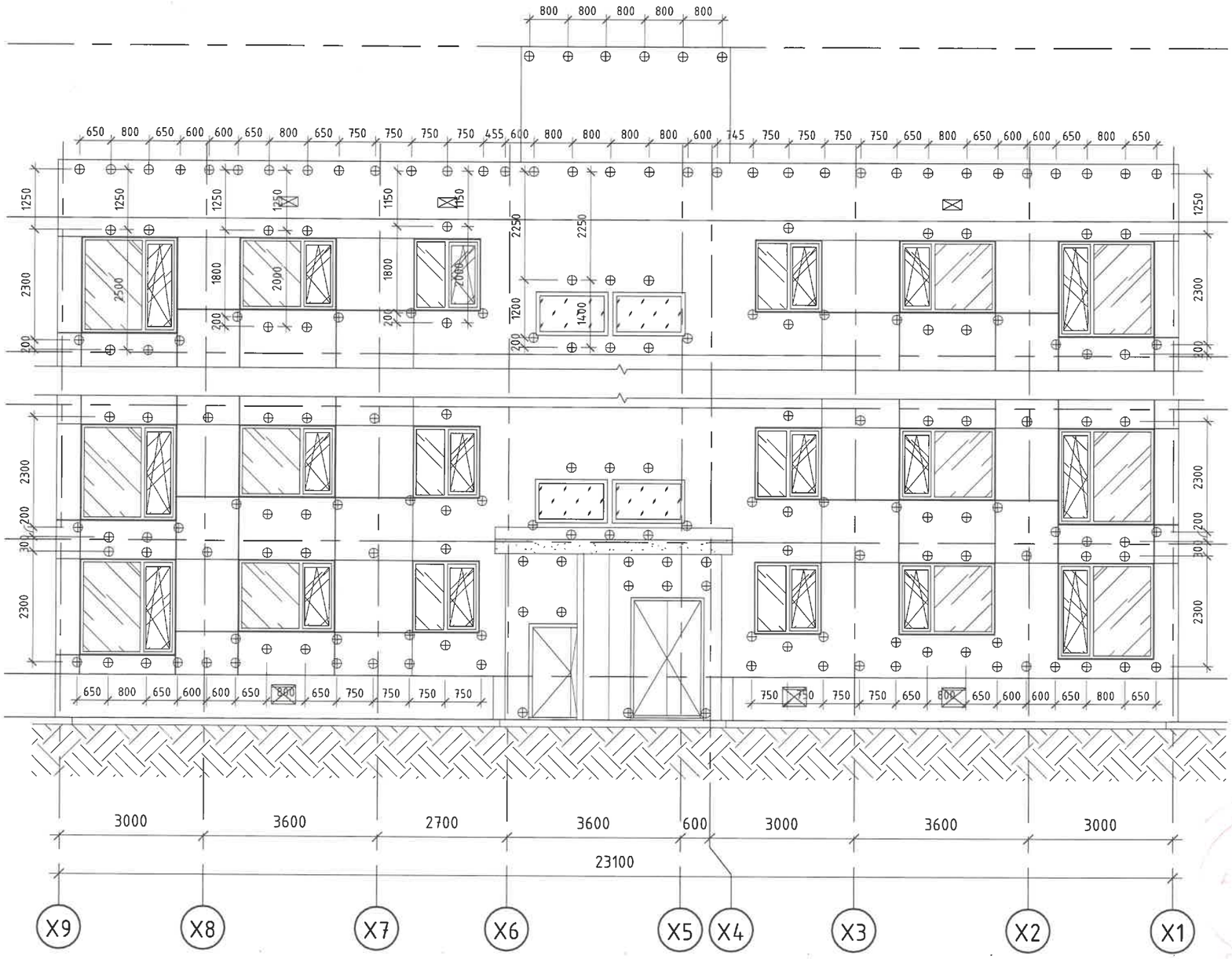

ТАНИХ ТЭМДЭГ:

Кронштейн

Хөрс

Тайлбар:

-Кронштейныг зураагт үзүүлсэний дагуу байрлуулж хананд тэлэгчтэй боолтоор сайтар бэхэлж өгнө

-Дулаан тусгаарлах зориулалт бүхий жийргэвч хийнэ..

ТҮМЭН АМГАЛАН ОРДОН ХХК	Үгсармал орон сууцны дулаан техник, засвар шинэчлэлийн ажлын нэг маягийн зураг А- блок /сери III-92-4с/ /1-УБ/				
	Нүүр тал /тэнхлэг X9-X1/ Кронштейн				Үе шат:
Архитектор	Б.Ганзаяа	Е.Г.Шифр: ТАО-03/2025	Масштаб: М 1 : 100	Огноо: 2025 он	
Гүйцэтгэсэн	М.Номин-Эрдэнэ	Т.Г.Шифр:	Зургийн дугаар: БА-15	Хуудас: 20	
Шалгасан	Б.Ганзаяа				
ЭТ11-112/22 Утас: 9901-8408					А3

НҮҮР ТАЛ / тэнхлэг 1с-8с / Кронштейн

М 1 : 100

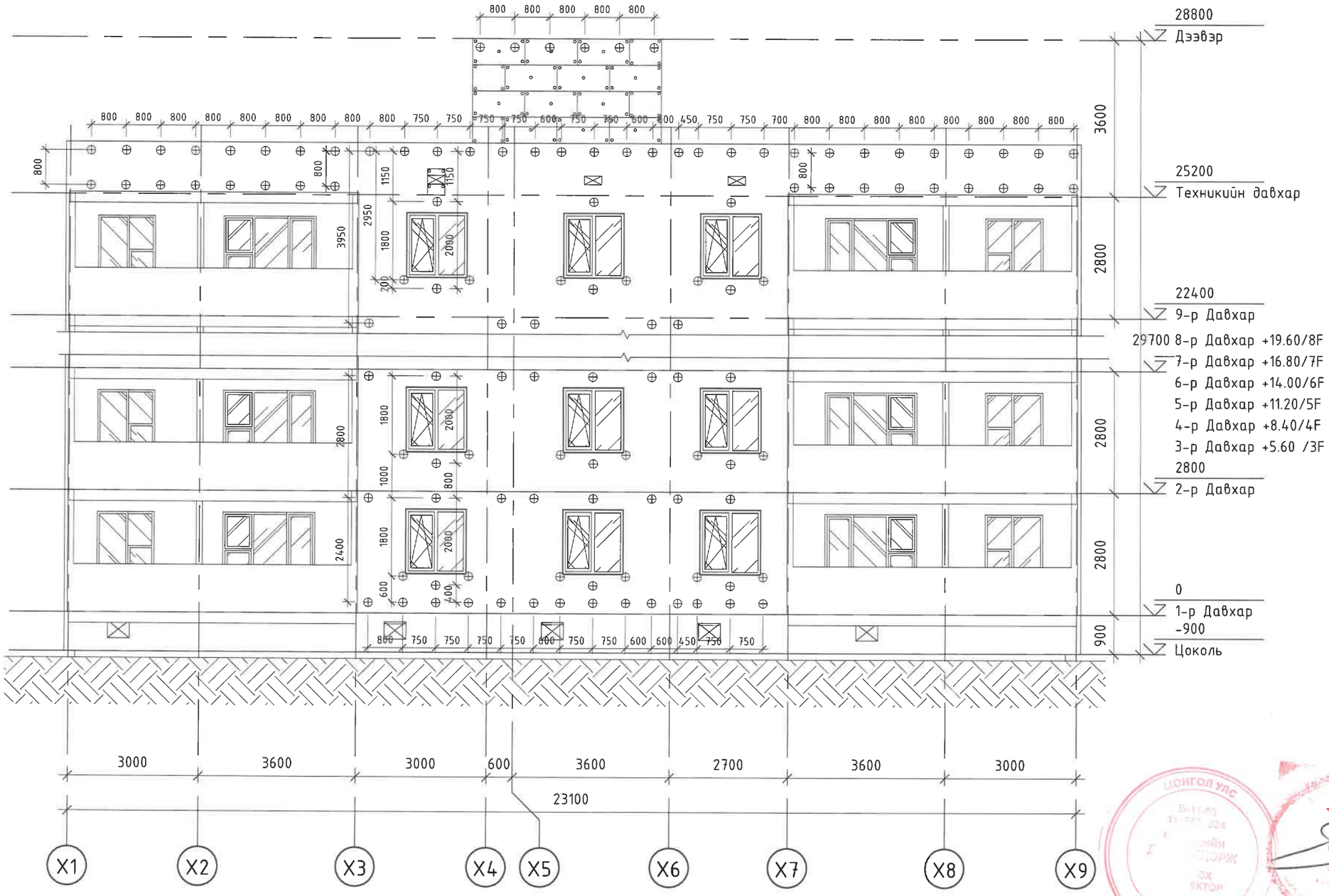

Тайлбар:
-Кронштейныг зураг үзүүлсэний дагуу байрлуулж хананд тэлэгчтэй боолтоор сайтар бэхэлж өгнө
-Дулаан тусгаарлах зориулалт бүхий жийргэвч хийнэ.

ТҮМЭН АМГАЛАН ОРДОН ХХК	Угсармал орон сууцны дулаан техник, засвар шинэчлэлийн ажлын нэг маягийн зураг А- блок /сери III-92-4с/ /1-УБ/				
	Нүүр тал /тэнхлэг X1-X9/ Кронштейн				Үе шат:
Архитектор	Б.Ганзаяа	Е.Г.Шифр: ТАО-03/2025	Масштаб: М 1 : 100	Огноо: 2025 он	
Гүйцэтгэсэн	М.Номин-Эрдэнэ	Т.Г.Шифр:	Зургийн дугаар: БА-16	Хуудас: 20	
Шалгасан	Б.Ганзаяа				
ЗТ11-112/22 Утас: 9901-8408					

МОНГОЛ УЛС
ОХ ЭКТОР
ХУТАЛДАГЧ

Хэсэглэл 01 - ЦОНХ, ХАНЫН УУЛЗВАР /хэвтээ/ M1:25

Detail 01 - Window, wall connection

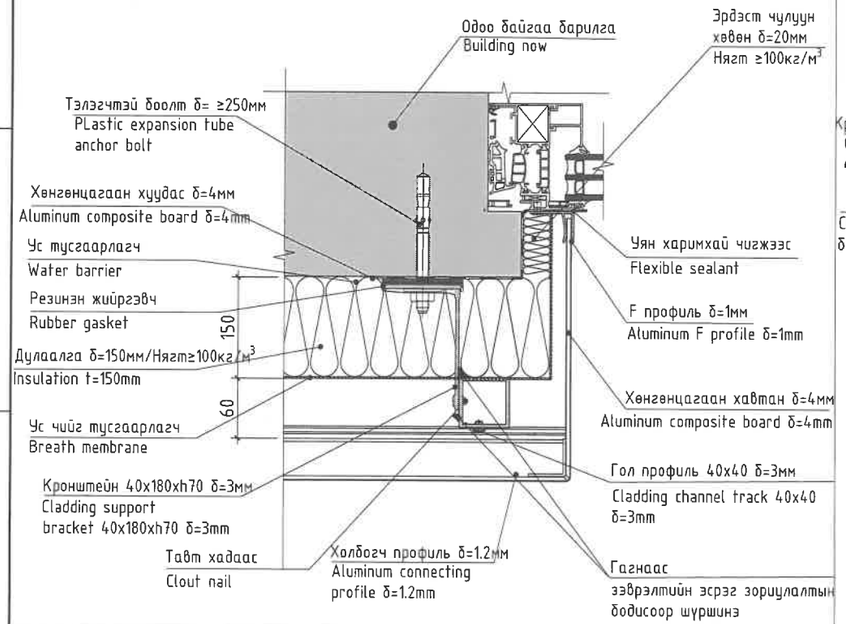

Хэсэглэл 02 - ЦОНХ, ХАНЫН УУЛЗВАР /босоо/ M1:25

Detail 02 - Window,wall connection

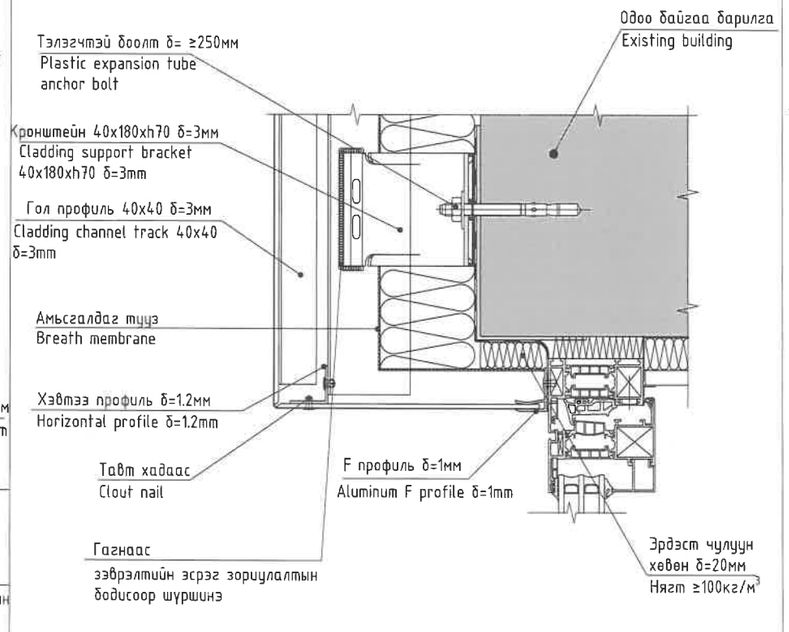

Хэсэглэл 03 - ЦОКОЛЬ /босоо/ M1:25

Detail 03 - Lower ground

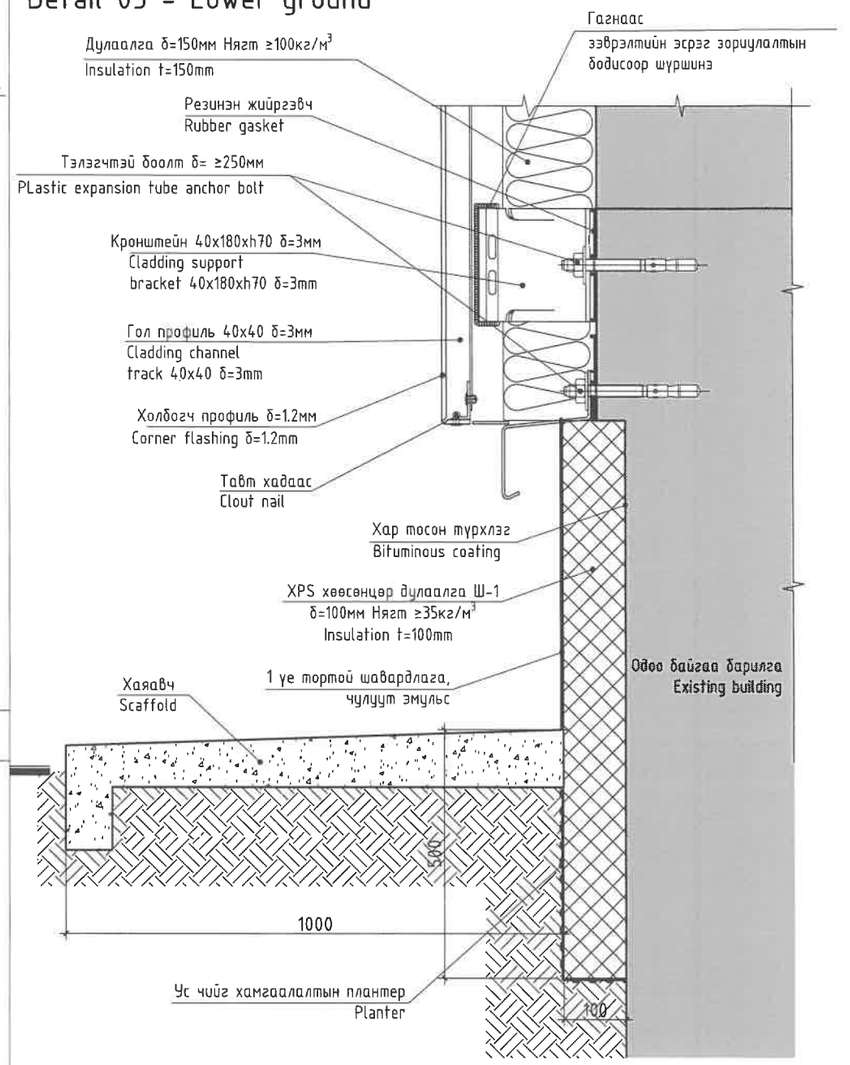

Тайлбар:

Цоколийн давхрын өндөр 1.5м-ээс өндөр тохиолдолд хаягч хүртэл, 1.5м-ээс бага тохиолдолд хаягавчнаас доош 500мм хүртэл ухаж дулаалгын үеийг хийж шаардлагатай. Цоколийн ханан дахь агаархуулалтын нүхийг газар дээр нь цоолж гаргана.

Хэсэглэл 04 - ЦОНХ, ХАНЫН УУЛЗВАР /босоо/ M1:25

Detail 04 Window, wall connection

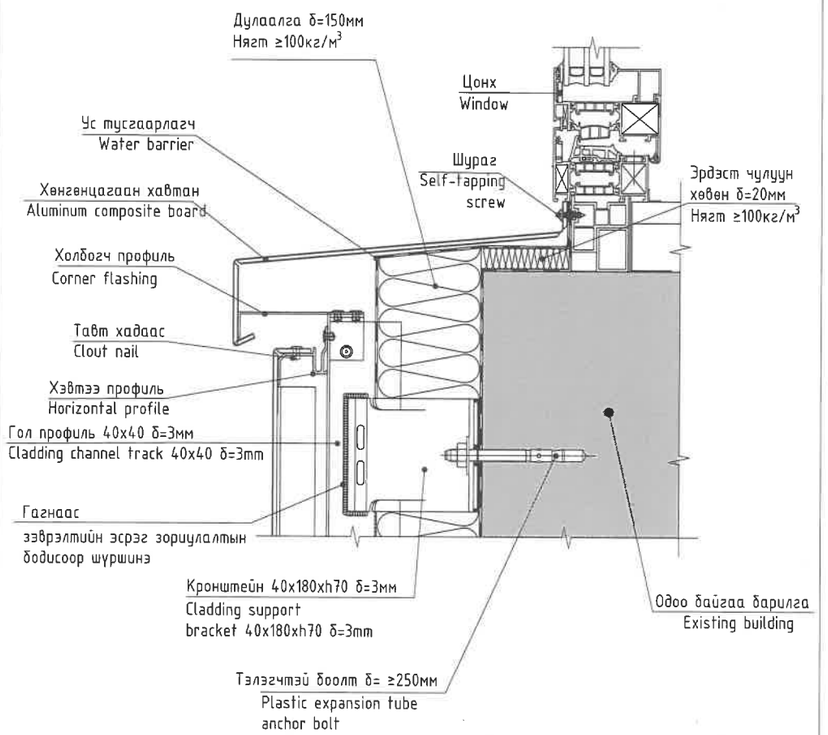

Хэсэглэл 05 - ХАНЫН ХЭСЭГЛЭЛ /булан/ M1:25

Detail 05 - Wall

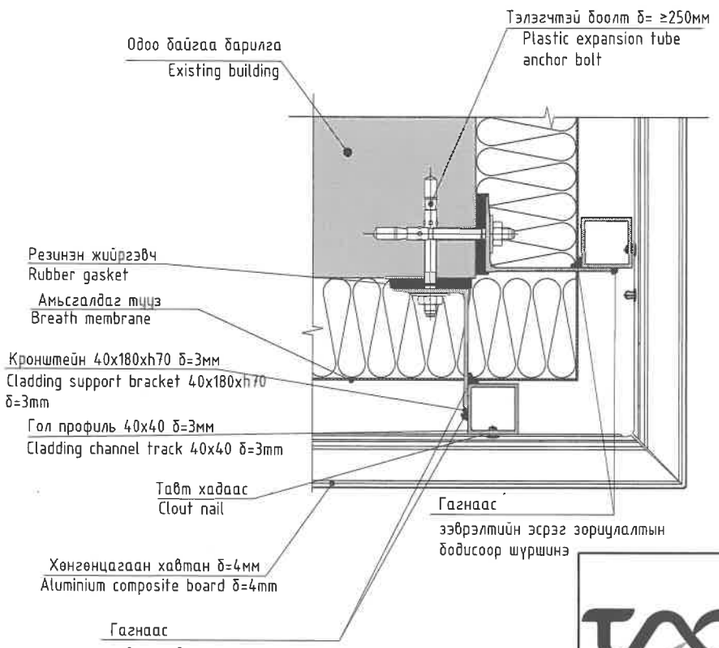

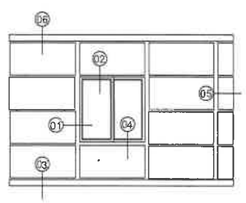

Үгсармал орон сууцны дулаан техник, засвар шинэчлэлийн ажлын нэг маягийн зураг
УБ хотын 9 давхар үгсармал орон сууц /сери 92-018с, 92-017с-7,8,9 булан/

Хэсэглэл 01-05

Үе шат:

Архитектор		Б.Ганзаяа	Е.Г.Шифр:	Масштаб: M1 : 25	Огноо: 2025он
Гүйцэтгэсэн		М.Номин-Эрдэнэ	Т.Г.Шифр:	Зургийн дугаар: БА-17	Хуудас: 20
Шалгасан		Б.Ганзаяа			

ТҮМЭН АМГАЛАН ОРДОН ХХК

ЗТ11-112/22 Улсас: 9901-8408

Хэсэглэл 06 - Дээвэр /Хавиргат хавтан дулаалга зай багатай үед/

Detail 06 - Roof

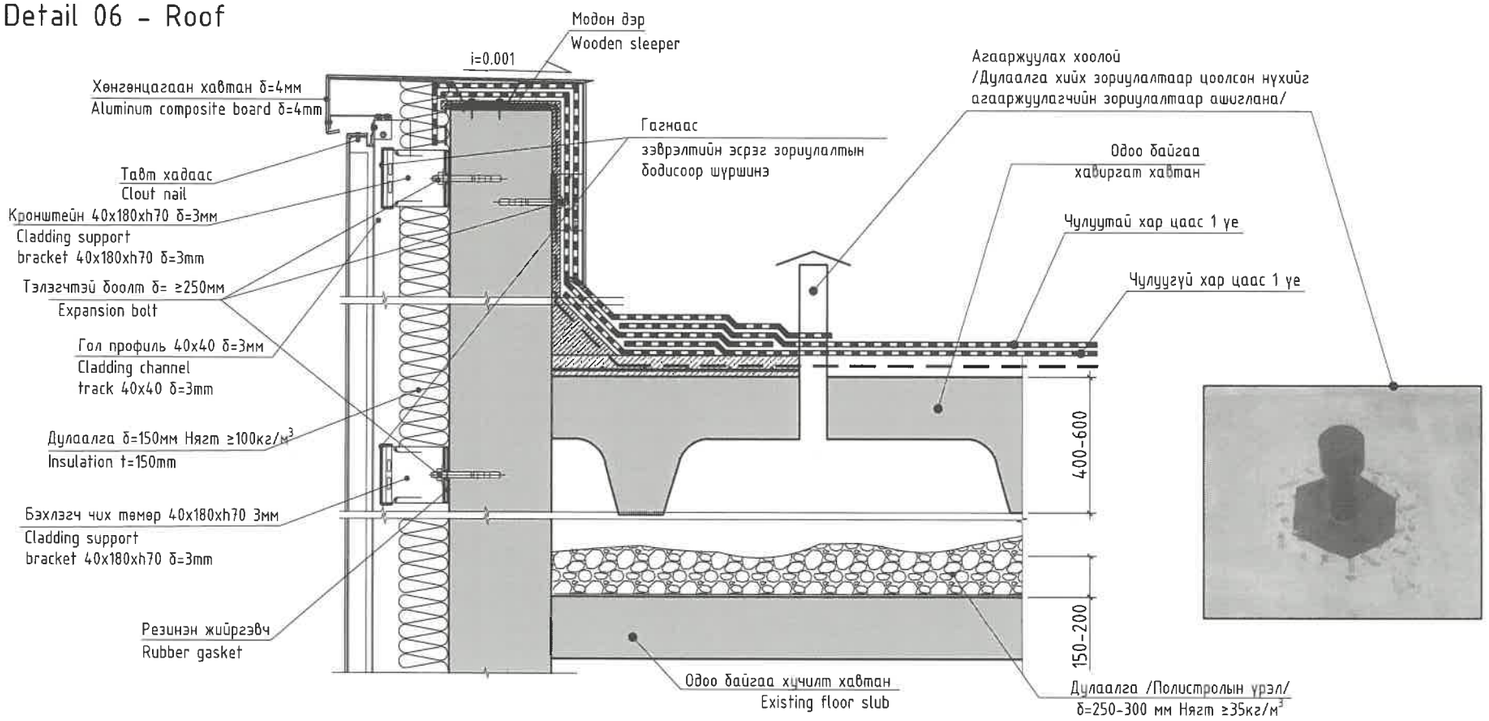

Хэсэглэл 07 - Барилга хоорондын заадас

Detail 07 - Building between connection

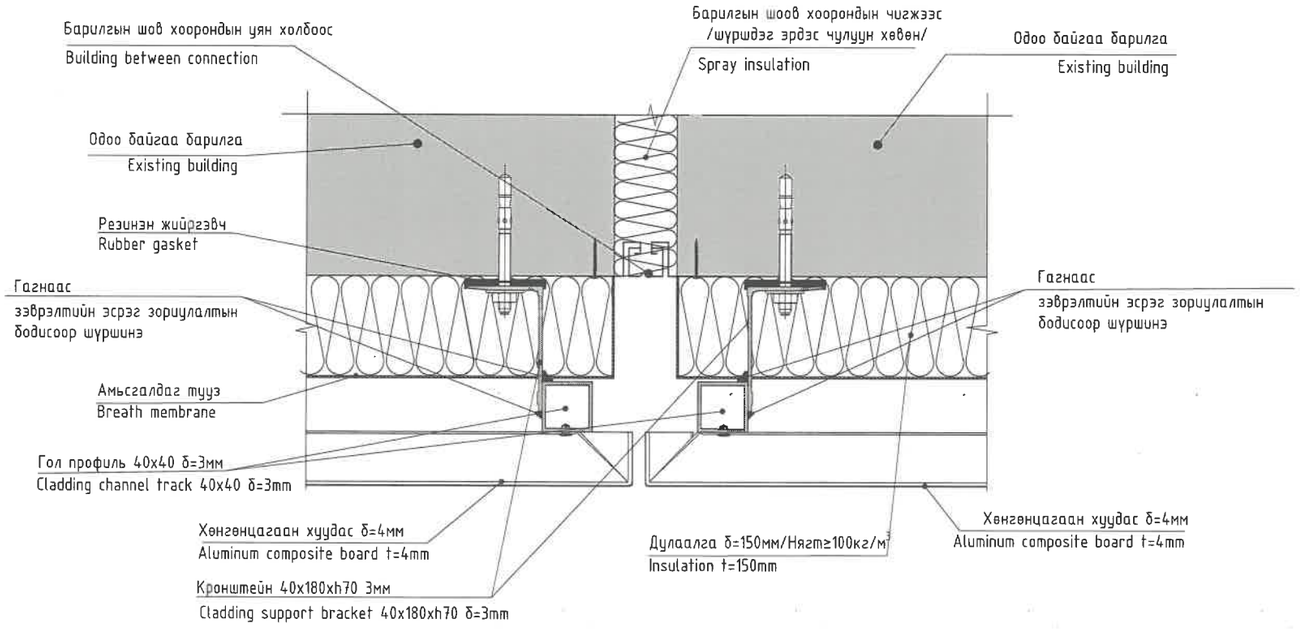

Хэсэглэл 08 - Ус зайлуулах хоолойн бүдүүвч

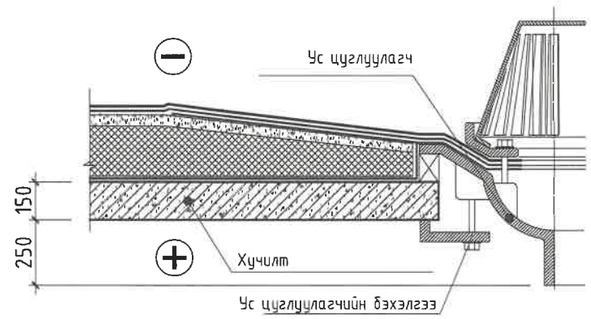

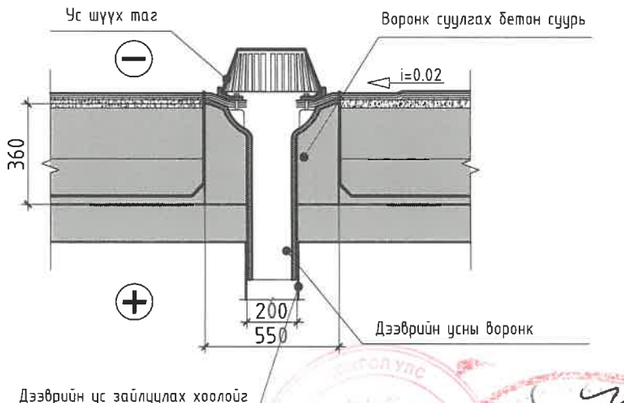

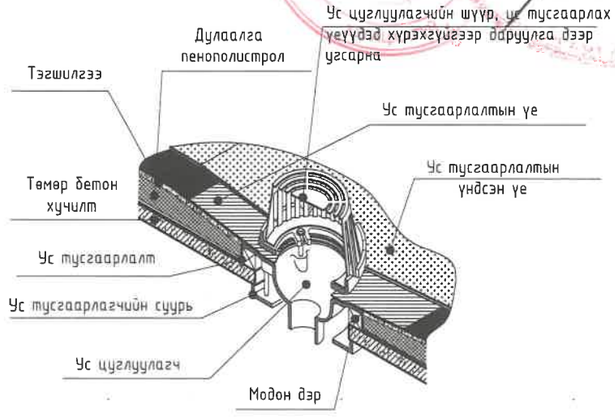

ТҮМЭН АМГАЛАН ОРДОН ХХК		Үгсармал орон сууцны дулаан техник, засвар шинэчлэлийн ажлын нэг маягийн зураг УБ хотын 9 давхар үгсармал орон сууц /сери 92-018с, 92-017с-7,8,9 булан/				
		Дээврийн хэсэглэл-06, Барилга хоорондын заадас хэсэглэл-07, Хэсэглэл-08 Ус зайлуулах хоолойн бүдүүвч				Үе шат:
	Архитектор		Б.Ганзаяа	Е.Г.Шифр:	Масштаб: М1 : 25	Огноо: 2025он
	Гүйцэтгэсэн		М.Номин-Эрдэнэ	Т.Г.Шифр:	Зургийн дугаар: БА-18	Хуудас: 20
3Т11-112/22 Үнэс: 9901-8408	Шалгасан		Б.Ганзаяа			

А3

Хэсэглэл 09 - Тагт /1-р давхрын тагт/
Detail 09 - Balcony /first floor/

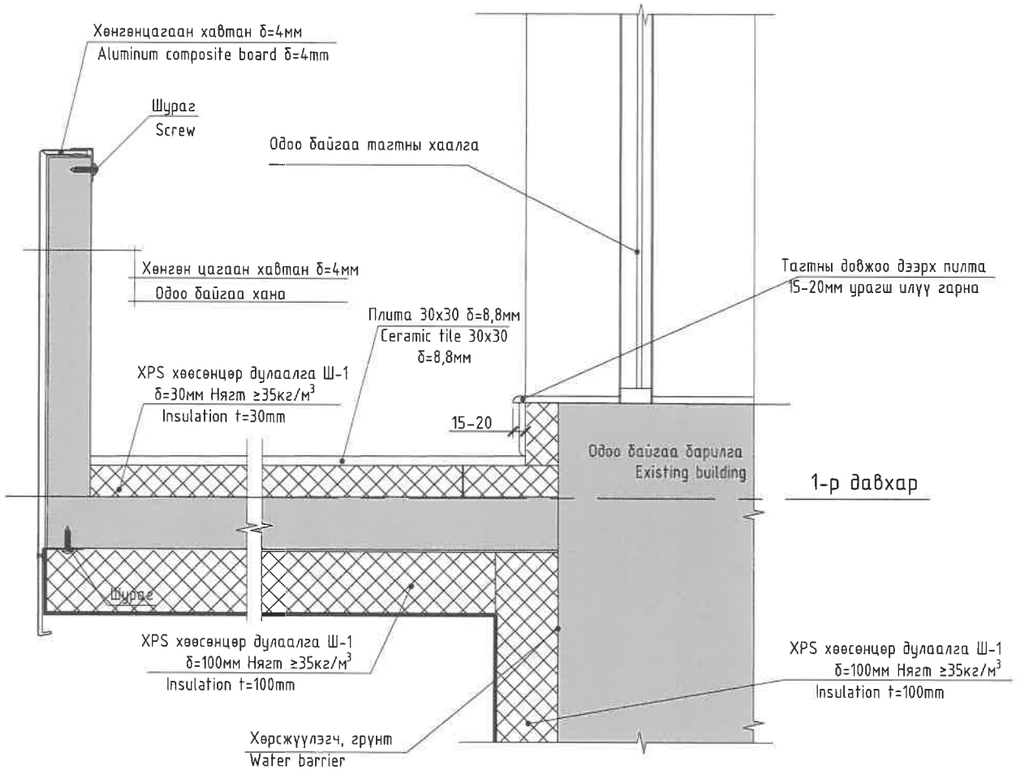

Хэсэглэл 10 - 2-8-р давхрын тагт
Detail 10 - Balcony /second floor/

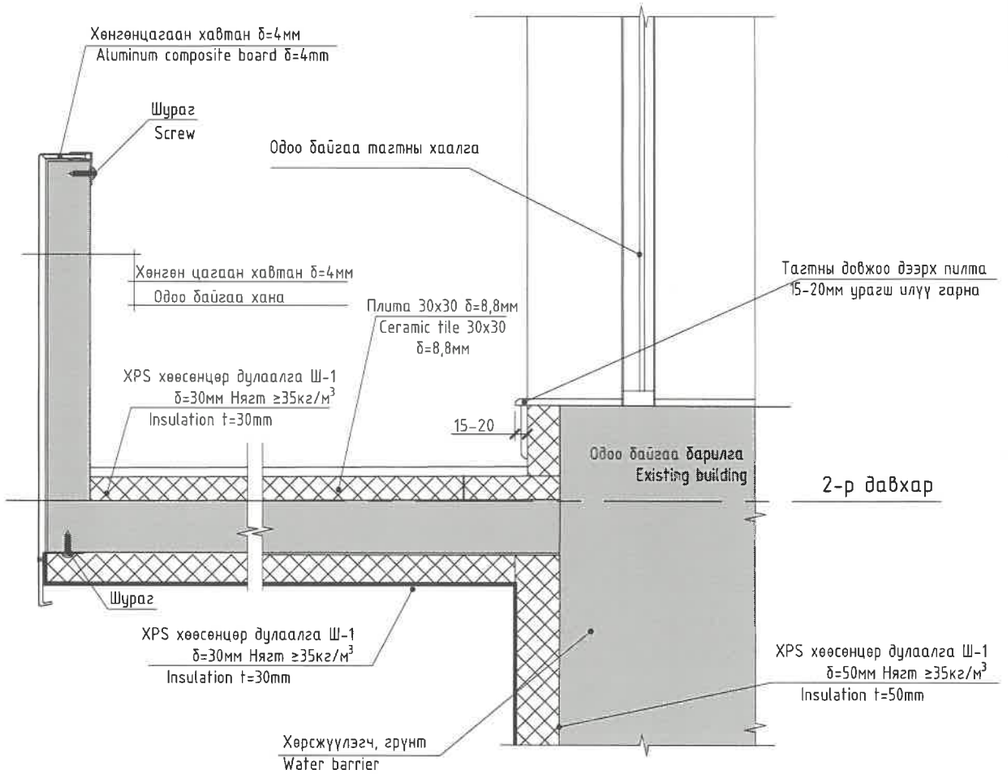

Хэсэглэл 11 - 9-р давхрын тагт
Detail 11 - Balcony /ninth floor/

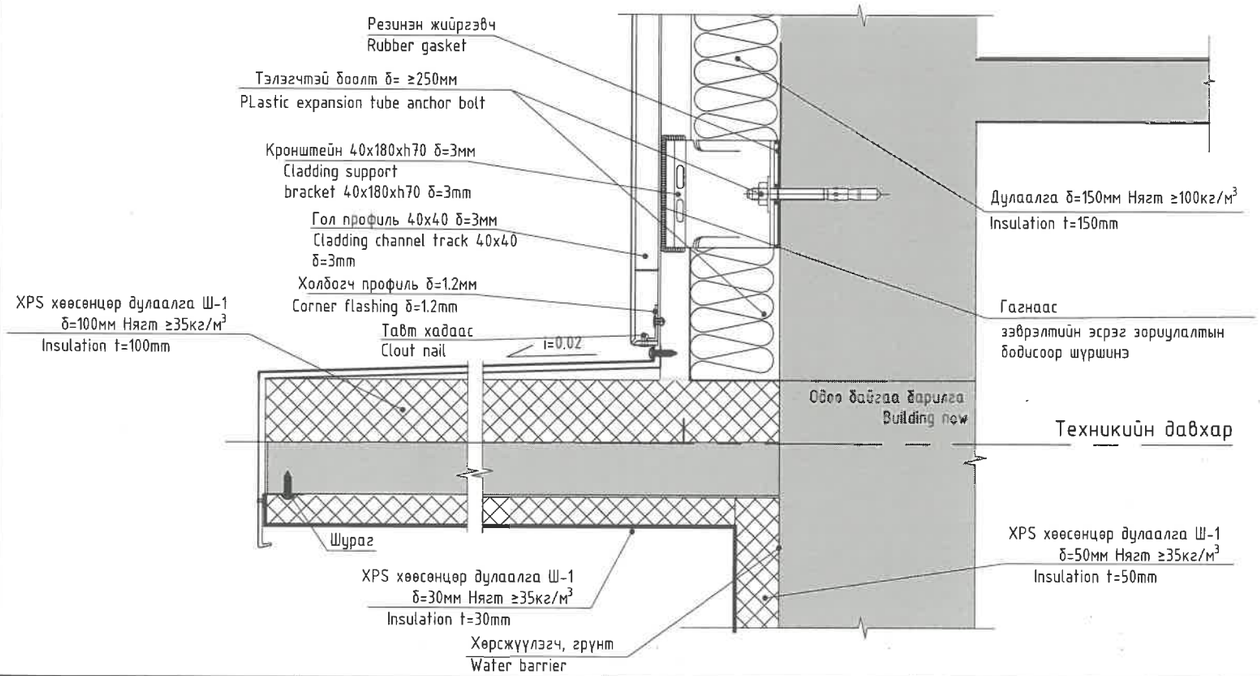

ТҮМЭН АМГАЛАН ОРДОН ХХК	Тагтны хэсэглэл 09, 10				Үе шат:
	Архитектор	Б.Ганзаяа	Е.Г.Шифр:	Масштаб: M1 : 25	Огноо: 2025он
	Гүйцэтгэсэн	М.Номин-Эрдэнэ	Т.Г.Шифр:	Зургийн дугаар: БА-19	Хуудас: 20
ЗТ11-112/22 Утас: 9901-8408	Шалгасан	Б.Ганзаяа			

А3

ХААЛГАНЫ ТҮҮВЭР

М 1 : 50

МАРК	ГХ1	ГХ2
ХААЛГАНЫ ХЭМЖЭЭ	1750x2350	1100x1950
НҮХНИЙ ХЭМЖЭЭ	1950x2550	1300x2150
ТӨРӨЛ	Дулаалгатай метал самбартай	Дулаалгатай метал самбартай
НҮҮР ТАЛ ТЭМДЭГЛЭГЭЭ	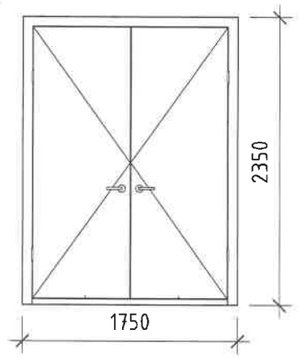	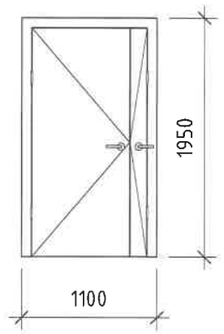
БАЙГУУЛАЛТ ТЭМДЭГЛЭГЭЭ	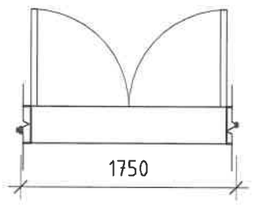	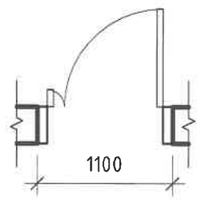
БАЙГУУЛАЛТ ТЭМДЭГЛЭГЭЭ	Металл самбартай одоо байгаа орцны хаалга	Металл самбартай хогийн пункерийн хаалга

ТҮМЭН АМГАЛАН ОРДОН ХХК	Үгсармал орон сууцны дулаан техник, засвар шинэчлэлийн ажлын нэг маягийн зураг А- блок /сери III-92-4с/ /1-УБ/				
	Хаалганы загварын тодорхойлолт, түүвэр				Үе шат:
	Архитектор	Б.Ганзаяа	Е.Г.Шифр: ТАО-03/2025	Масштаб: М 1 : 50	Огноо: 2025 он
	Гүйцэтгэсэн	М.Номин-Эрдэнэ	Т.Г.Шифр:	Зургийн дугаар: БА-20	Хуудас: 20
ЭТ11-112/22 Утас: 9901-8408	Шалгасан	Б.Ганзаяа			

А3