"ТҮМЭН АМГАЛАН ОРДОН" ХХК
/Барилгын зураг төслийн зөвшөөрлийн дугаар ЗТ11-112/22,
Хаяг: Улаанбаатар хот Баянгол дүүрэг II хороо "Эрхи" төв 7 давхар 704тоот
Утас: 9901-8408

МОНГОЛ УЛС
ХОТ БАЙГУУЛАЛТ, БАРИЛГА
ОРОН СУУЦЖУУЛАЛТЫН ЯАМ
Магадлалын дүгнэлтийн огноо
Бүртгэлийн дугаар 1524/2025
МАГАДЛАЛ ХИЙГДСЭН
Магадлал хариуцсан
Хэлтсийн дарга:
/Гарын үсэг/
2025 оны 08 сарын 29 өдөр

ЗУРГИЙН ШИФР: ТАО 03-2025

В - блок/ сери 92-016с / 1(1.2)- 7.8.9 - УБ

НЭГ МАЯГИЙН ЗУРАГ ТӨСЛӨӨР БАРИГДСАН АШИГЛАЖ БАЙГАА ХУУЧИН УГСАРМАЛ ОРОН СУУЦНЫ ДУЛААЛГЫН АЖЛЫН ДАВТАН ХЭРЭГЛЭХ ЗУРАГ

/АЖЛЫН ЗУРАГ/

ЗӨВШӨӨРСӨН:

Албан тушаал	Нэр	Гарын үсэг
ОБЕГ-ын Гал түймрийн улсын хяналтын хэлтсийн дарга, Хурандаа	Д.Баян-Эрдэнэ	

МОНГОЛ УЛС
ОНЦГОЙ БАЙДЛЫН ЕРӨНХИЙ ГАЗАР
ХЯНАСАН
2025 ОНЫ 08 ДУГААР САРЫН 29 ӨДӨР
ГАРЫН ҮСЭГ:

БОЛОВСРУУЛСАН:

Гүйцэтгэгч		Нэр	Гарын үсэг
ТҮМЭН АМГАЛАН ОРДОН ХХК	"ТҮМЭН АМГАЛАН ОРДОН" ХХК-ийн захирал	Н. Хангайсайхан	
Захиалагч:			
giz	"GIZ"-ийн төслийн мэргэжилтэн	С.Түвшинхүү	

УЛААНБААТАР ХОТ ТҮМЭН АМГАЛАН ОРДОН ХХК

УЛААНБААТАР ХОТ 2025 ОН

Барилга архитектурын зургийн жагсаалт

Д/д	Хуудасны нэр	Хуудасны марк
1	Нүүр хуудас	БА000
2	Тайлбар бичиг	БА-01
3	Ажлын тоо хэмжээ	БА-02
4	Цоколийн ханын байгуулалт	БА-03
5	1 дүгээр давхрын байгуулалт	БА-04
6	2-9 дүгээр давхрын байгуулалт	БА-05
7	Дээврийн байгуулалт	БА-06
8	Дээврийн дулаалага оруулах нүхний байгуулалт	БА-07
9	Огтлол 1-1	БА-08
10	Нүүр тал /тэнхлэг X1-X8/	БА-09
11	Нүүр тал /тэнхлэг X8-X1/	БА-10
12	Нүүр тал /тэнхлэг Y1-Y6/	БА-11
13	Нүүр тал /тэнхлэг X1-X8/ Дулаалга 1-р үе	БА-12
14	Нүүр тал /тэнхлэг X1-X8/ Дулаалга 2-р үе	БА-13
15	Нүүр тал /тэнхлэг X8-X1/ Дулаалга 1-р үе	БА-14
16	Нүүр тал /тэнхлэг X8-X1/ Дулаалга 2-р үе	БА-15
17	Нүүр тал /тэнхлэг Y1-Y6/ Дулаалга 1-р үе	БА-16
18	Нүүр тал /тэнхлэг Y1-Y6/ Дулаалга 2-р үе	БА-17
19	Нүүр тал /тэнхлэг X8-X1/ Кронштейн	БА-18
20	Нүүр тал /тэнхлэг X1-X8/ Кронштейн	БА-19
21	Нүүр тал /тэнхлэг Y1-Y6/ Кронштейн	БА-20
22	Хэсэглэл 01-05	БА-21
23	Дээврийн хэсэглэл-06, Барилга хоорондын заадас хэсэглэл-07, хэсэглэл-08, Ус зайлуулах хоолойн бүдүүвч	БА-22
24	Тагтны хэсэглэл 09, 10	БА-23
25	Хаалганы түүвэр	БА-24

ТАЙЛБАР БИЧИГ:

Улаанбаатар хот, МАГ дэмжлэгт "Улаанбаатар хотын орон сууцны эрчим хүчний үр ашгийг дээшлүүлэх нь" төслийн хүрээнд 9 давхар угсармал орон сууцны гадна фасад болон дээврийн дулаалгын зураг төслийг 2025 оны 06-р сард барилгын зураг төслийн "ТҮМЭН АМГАЛАН ОРДОН" ХХК-д боловсруулав.

Хана: Оршин суугчдын өөрсдийн хэсэгчилж хийсэн дулаалгыг хуулж авч барилгын угсармал хавтан хоорондын унасан, хөндийрсан шавардлагыг буулган авч нөхөн шавардлага хийж, ханын гадаргууг цэвэрлэж бэлтгэх шаардлагатай. Хананд 150мм-ын эрдэст чулуун хөвөн дулаалга бүхий хөнгөн цагаан хавтан хийхээр төлөвлөв. 4 мм зузаантай хөнгөн цагаан хавтангийн үндсэн босоо профил нь 3 мм зузаантай 40х40мм болон хөндлөвч 20х40мм хэмжээтэй цайрдсан төмөр байх ба гагнаасыг зэврэлтээс хамгаалах түрхлэгээр шурших шаардлагатай.

Цоколь хана: 100мм зузаантай, 35 кг/м^3 нягттай XPS дулаалж, 2 үе тортой шавардлага чулуут эмульсээр будна. Цоколийн давхрын өндөр 1.5м-ээс өндөр тохиолдолд хаяавч хүртэл, 1.5м-ээс бага тохиолдолд хаяавчнаас доош 500мм хүртэл ухаж дулаалгын үеийг хийх шаардлагатай. Цоколийн ханан дахь агааржуулалтын нүхийг газар дээр нь цоолж гаргана.

Дулаалга: Ханын дулаалга нь 100кг/м^3 нягттай 100мм, 50мм зузаан бүхий 2 давхар дулаалга байна. Дулаалгыг дулаан дамжуулдаггүй хуванцар тэлэгчтэй боолтоор /мөөг/ технологийн дагуу сайтар бэхэлж өгнө. Тэлэгчтэй хуванцар мөөг нь 20см-с багагүй урттай байх ба хананд 5см-аас багагүй суулгаж бэхэлнэ. 2 үе дулаалгын хавтанг ам дарах байдлаар зөрүүлж хийх ба БА-12-17 хуудаснаас үзнэ үү. Дулаалгын үеийн гадна талд амьсгалдаг тууз хийх ба бүрэн бүтэн битүүмжлэл сайтай байхаар тогтооно. Хөнгөн цагаан хавтан ханын дээд болон доод хэсэгт агааржуулалтын үеийг зурагт үзүүлсэний дагуу заавал гаргах шаардлагатайг анхаарна уу.

Хаалга: Одоо байгаа орцны хаалгыг дулаалгатай төмөр хаалгаар, хогны бүнкерийн хаалгыг орцны хаалгатай ижил өнгийн төмөр хаалгаар солино.

Одоогийн байдал:

Цонх: Одоо байгаа цонхны 4 талд хөнгөн цагаан хавтан бүхий өнгөлгөө хийнэ. Цонхны хүрээний харилцан адилгүй өргөнөөс хамаарч тухайн хэсэгт хийгдэх технологийн шийдэл өөр өөр байх магадлалтай бөгөөд газар дээр нь шийдэл боловсруулж Зохиогчтой зөвшилцөх хэрэгтэй.

Дээвэр: Одоо байгаа дээврийн хар цаасыг бүрэн хуулж сайтар цэвэрлэгээ хийсний дараа 1 үе чулуугүй, 1 үе чулуутай хар цаас наана. Хар цаас наахын өмнө одоо байгаа дээврийн налууг гаргаж гүйцэтгэнэ. Эвдрэл гэмтэлтэй тохиолдолд салхивчны малгай төмөр болон борооны ус зайлуулах хоолойны тагийг шинээр солино. Дээврийн дулаалгыг барилгын нүүр тал хэсэгт одоо байгаа агааржуулалтын нүхээр хоолой шургуулж 250мм зузаантай полистролын үрлийг шуршиж дулаалахаар төлөвлөсөн ба хоолойн хажуд гэрэлтүүлэг бүхий камер суурилуулж дулаалга жигд явж байгаа эсэхийг хянана.

Тагт: Одоо байгаа тагтны даац авах эсэхээс хамааран 1-р давхрын тагтны доод талаас хөрсжүүлэгч хийж 50мм зузаантай 35кг/м^3 XPS Ш-1 хавтангаар дулаалж, тортой шавардлага, гадна фасадны зориулалт бүхий эмульсээр өнгөлөх ба тагтны нүүр тал болон хажуугийн босоо хананд дулаалгагүй хөнгөн цагаан хавтан тогтоохоор төлөвлөв. Тагтны дотор талын шал болон таазанд 30мм зузаантай XPS Ш-1 хавтангаар дулаалж шалны дулаалган дээр керамик плита наах, таазны 1 үе шавардаж, эмульсээр будна. Тагт доторх барилгын үндсэн ханыг 50мм зузаантай XPS Ш-1 хавтангаар дулаалж, 1 үе шавардаж, эмульсээр будна.

Гадна засал: Архитектурын ой санамж, хотын түүхийг хадгалах зорилгоор цагаан өнгийн хөнгөн цагаан хавтангаар өнгөлөхөөр зураг төсөлд тусгасан ба орцны хэсэгт анхны загварт тусгагдсан хэв угалзыг хөнгөн цагаан хавтан дээр сийлж хийхээр төлөвлөв. Хэрвээ гадна фасадны хавтангийн өнгийг өөрөөр хийх тохиолдолд зураг төсөл зохиогчтой заавал зөвшилцөж өнгөний кодыг зөвшилцөх шаардлагатай.

ТҮМЭН АМГАЛАН ОРДОН ХХК	Угсармал орон сууцны дулаан техник, засвар шинэчлэлийн ажлын нэг маягийн зураг				
	Тайлбар бичиг				Үе шат:
	Архитектор	Б.Ганзаяа	Е.Г.Шифр: ТАО 03-2025	Масштаб: М	Огноо: 2025 он
	Гүйцэтгэсэн	М.Номин-Эрдэнэ	Т.Г.Шифр:	Зургийн дугаар: БА-01	Хуудас: 24
ЗТ11-112/22 Утас: 9901-8408	Шалгасан	Б.Ганзаяа			

A3

АЖЛЫН ТОО ХЭМЖЭЭ

Д/д	МАТЕРИАЛЫН НЭР	Таних тэмдэг	Хэмжих нэгж	Тоо хэмжээ	Техникийн үзүүлэлт	Тайлбар
1	Хөнгөн цагаан хавтан		$м^2$	1226.34	4мм зузаан	Хөнгөн цагаан хавтан
2	Хөнгөн цагаан хавтан /хээтэй/		$м^2$	54.08	4мм зузаан	Цэнхэр өнгийн хээ бүхий гоёлын хавтан бөгөөд захиалгаар хийлгэх шаардлагатай
3	Эрдэст чулуун хөвөн дулаалга /100мм/		$м^2$	948	Нягт>100кг/$м^3$ λ=0.038 Вт/(м*°С)	Эрдэст чулуун хөвөн хавтан дулаалга
4	Эрдэст чулуун хөвөн дулаалга /50мм/		$м^2$	948	Нягт>100кг/$м^3$ λ=0.038 Вт/(м*°С)	Эрдэст чулуун хөвөн хавтан дулаалга
5	Кронштейн 40х180х70		шир	749	Зузаан >3мм	Цайрдсан төмөр материалтай байна
6	Кронштейн арын жийргэвч 40х70		шир	749		Дулаан тусгаарлах зориулалт бүхий зориулалтын жийргэвч байна
7	Цайрдсан квадрат төмөр 40х40х3		м	1141	Зузаан 3мм	Квадрат төмрийг хооронд нь гагнаж тогтоох да гагнаасын хэсгийг зэврэлтээс хамгаалсан будагаар будах шаардлагатай
8	Цайрдсан квадрат төмөр 20х40х3		м	1120.50	Зузаан 3мм	
9	Тэлэгчтэй боолт		шир	749	М14х200	Кронштейн тогтооход ашиглана
10	Дулаалгын хадаас		шир	9500	Хананд 50мм-ээс дээш сууна	Дулаалгын хавтангийн хэмжээнээс харгалзан нэг хавтанд 2-5 ширхэгээр бэхлэнэ.
11	XPS дулаалга /100мм/		$м^2$	35.80	Нягт>35кг/$м^3$ δ=100 λ=0.04 Вт/(м*°С)	Ш-1 ангийн хавтан байх да тагтны хэсгийн дээд болон доод талыг дулаалахад ашиглана
12	XPS дулаалга /30мм/		$м^2$	322	Нягт>35кг/$м^3$ δ=30 λ=0.04 Вт/(м*°С)	Ш-1 ангийн хавтан байх да тагтны хэсгийн шал таазыг дулаалахад ашиглана
13	XPS дулаалга /50мм/		$м^2$	354.9	Нягт>35кг/$м^3$ δ=50 λ=0.04 Вт/(м*°С)	Ш-1 ангийн хавтан байх да тагтны хэсгийн цонхтой ханыг дулаалахад ашиглана
14	Тортой шавардлага, фасадны эмульс		$м^2$	68.50		Тортой шавардлага хийж гадна ханын зориулалттай эмульсээр 2 давхар будна
15	Тагтны шалны плита 30х30х10		м	236.4		XPS дулаалган дээр плитаны цавуугаар наана
16	Цонхны усны хаялага 1500х300мм		м	91.80	4мм зузаан	Хөнгөн цагаан хавтангаар нугалж хийнэ
17	Цонхны хэсгийн амалгаа /3 тал/		$м^2$	354.60	4мм зузаан	
18	Тэлэгчтэй шруп		шир			Тагтны хэсгийн хөнгөн цагаан хавтанг бэхлэхэд ашиглана
19	Амьсгалдаг тууз		$м^2$	1209.39		Завсар зай гаргалгүй дулаалгын үеийг сайтар битүүлж хийнэ
20	Дээврийн дулаалга /Шүршдэг полистролын үрэл 250мм/		$м^3$	291.20	Нягт>35кг/$м^3$	Ш-1 ангийн XPS пенополистролын үрлээр шүршинэ (түүхий эд)
21	Дээврийн чулуугүй хар цаас 1 үе		$м^2$	291.20		Одоо байгаа дээврийн бүтцийг сайтар цэвэрлэж зөрүүлэг хийн шинээр наана
22	Дээврийн чулуутай хар цаас 1 үе		$м^2$	291.20		
23	Цоколийн ханын дулаалга /100мм/ XPS		$м^2$	59.46	Нягт>35кг/$м^3$	Ш-1 ангийн хавтан байх да цоклийн ханыг дулаалахад ашиглана
24	Цоколийн ханын тортой шавардлага		кг	59.46		
25	Цоколийн ханын чулуутай замаска		$м^2$	59.46		Улаан хүрэн өнгийн гадна фасадны зориулалттай чулуутай замаска байна
26	Орцны үндсэн хаалга		шир	1		Дулаалгатай төмөр хаалга байна
27	Хогийн бункерийн хаалга		шир	1		Төмөр хаалга байна
28	Борооны ус зайлуулах бронк		шир	2		Дээврийн ус зайлуулах
29	Дээвэрт дулаалга хийхэд зориулан цоолох нүх Ф=200мм		шир	30		
30	Агааржуулах хоолой тагтай Ф=200мм		шир	11	Мөөг	
31	Дээвэрт цоолсон нүх битүүлэх Ф=200мм		шир	15		
32	Барилгын шоов хоорондын чигжээс /шүршдэг эрдэс чулуун хөвөн/		$м^3$	0.45	Нягт>100кг/$м^3$ λ=0.038 Вт/(м*°С)	
33	Ус чийг тусгаарлах плантер		$м^2$	59.46		

ТҮМЭН АМГАЛАН ОРДОН ХХК

ЗТ11-112/22 Утас: 9901-8408

Угсармал орон сууцны дулаан техник, засвар шинэчлэлийн ажлын нэг маягийн зураг

Ажлын тоо хэмжээ

Ye шат:

Архитектор	Б.Ганзаяа	Е.Г.Шифр: ТАО 03-2025	Масштаб: М 1 : 25	Огноо: 2025 он
Гүйцэтгэсэн	М.Номин-Эрдэнэ	Т.Г.Шифр:	Зургийн дугаар: БА-02	Хуудас: 24
Шалгасан	Б.Ганзаяа			

А3

ЦОКОЛИЙН ХАНЫН БАЙГУУЛАЛТ

М 1 : 100

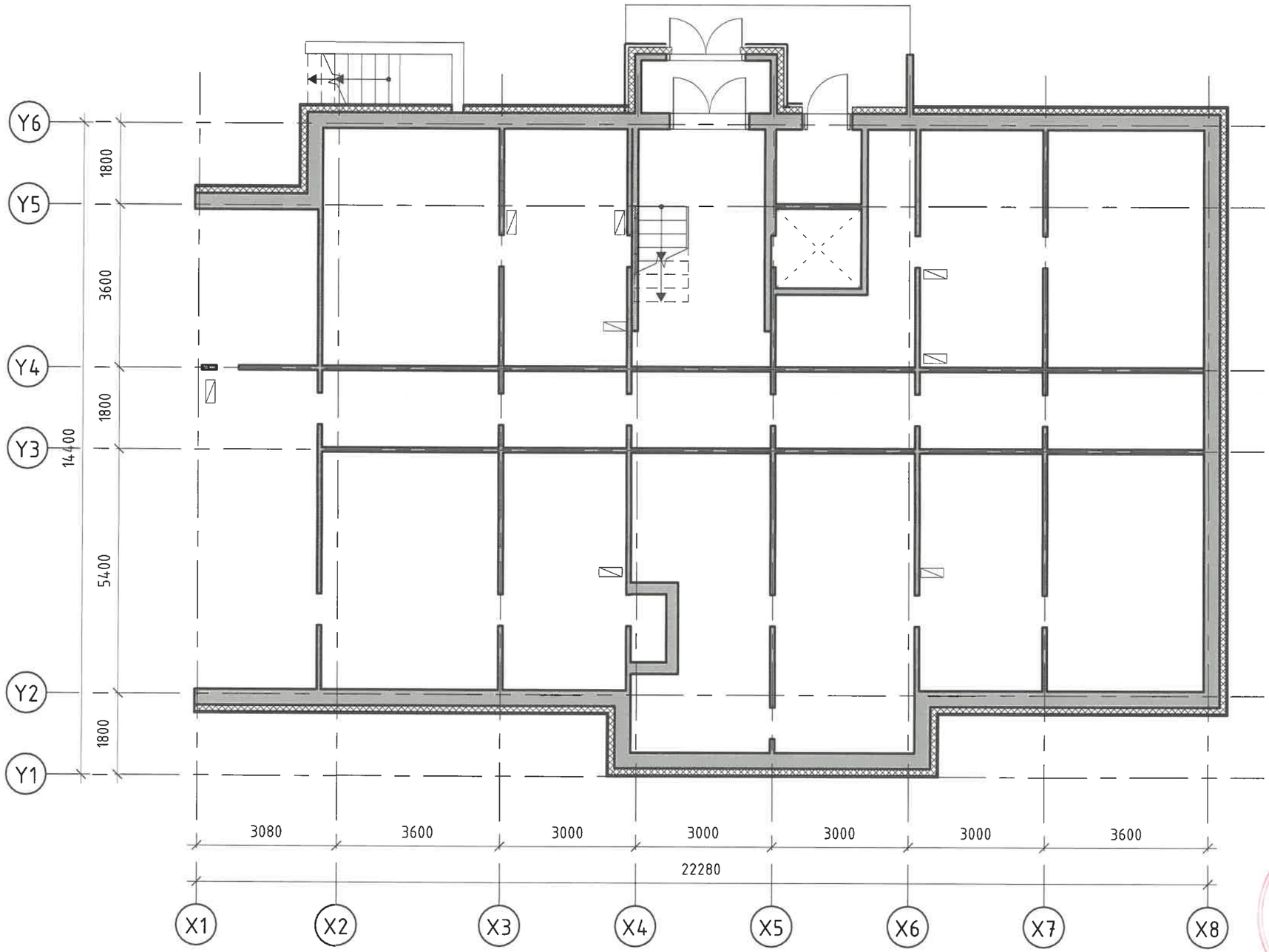

Тайлбар:

-100мм зузаантай >35кг/м^3 XPS дулаалгаар дулаална.

-Цоколийн хананд тортой шавардлага хийж, чулуут замаскаар өнгөлнө.

ТҮМЭН АМГАЛАН ОРДОН ХХК	Угсармал орон сууцны дулаан техник, засвар шинэчлэлийн ажлын нэг маягийн зураг В - блок/ сери 92-016с / 1(1.2)- 7.8.9 -УБ				
	Цоколийн ханын байгуулалт				Үе шат:
Архитектор	Б.Ганзаяа	Е.Г.Шифр: ТАО 03-2025	Масштаб: М 1 : 100	Огноо: 2025 он	
Гүйцэтгэсэн	М.Номин-Эрдэнэ	Т.Г.Шифр:	Зургийн дугаар: БА-03	Хуудас: 24	
Шалгасан	Б.Ганзаяа				
ЗТ11-112/22 Утас: 9901-8408					

А3

1 ДҮГЭЭР ДАВХРЫН БАЙГУУЛАЛТ

М 1 : 100

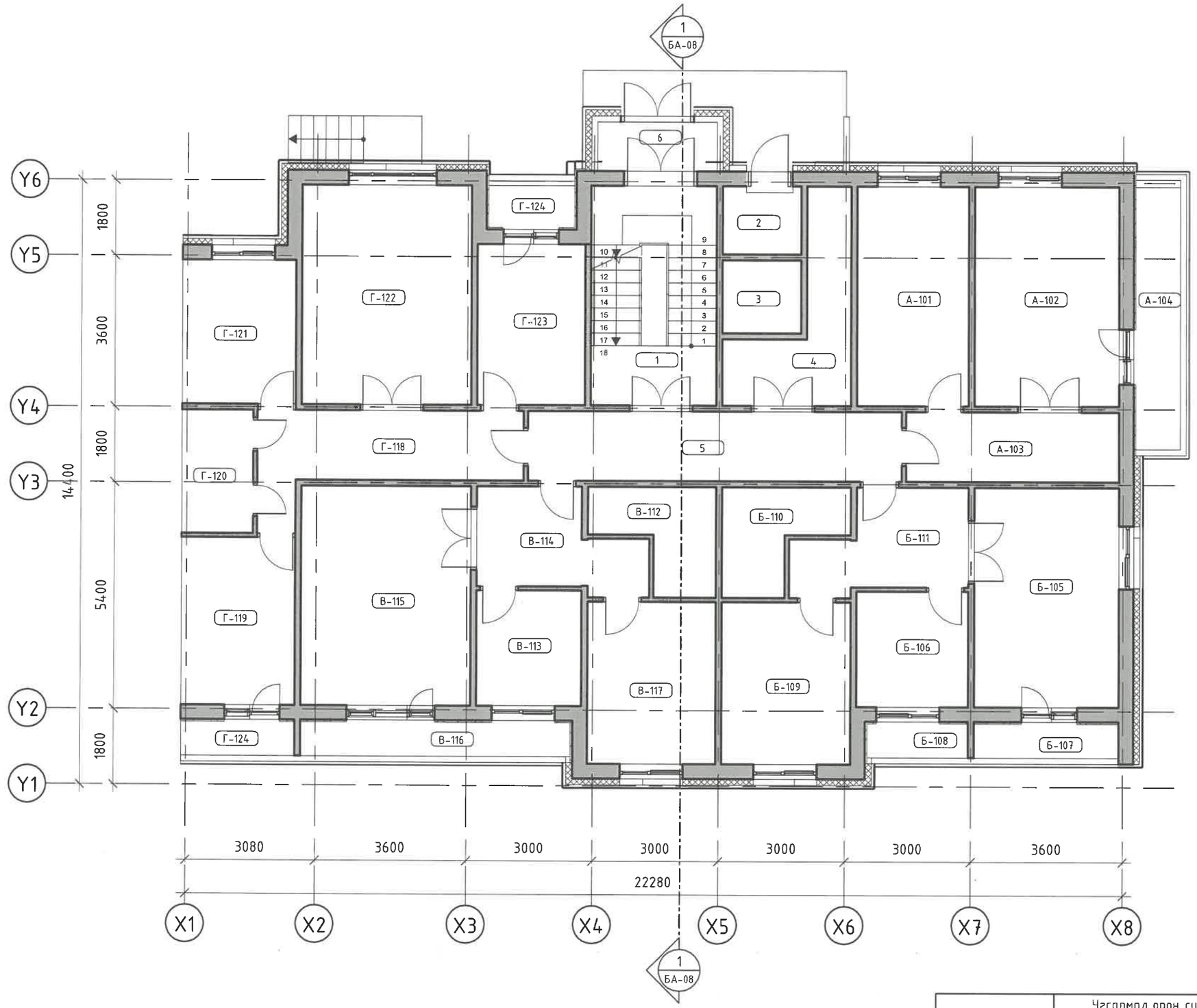

Өрөөний тодорхойлолт

Д/д	Өрөөний нэр	Талбай
1		
1	Шатны хонгил	15.69 m^2
2	Амралтын өрөө	3.04 m^2
3	Цахилгаан шат	3.25 m^2
4	Амралтын өрөө	8.69 m^2
5	Гадна хонгил	14.77 m^2
6	Гонх	3.35 m^2
1: 6		48.78 m^2
А		
А-101	Гал тогоо	13.91 m^2
А-102	Зочиний өрөө	17.94 m^2
А-103	Хонгил	8.40 m^2
А-104	Таг	3.56 m^2
А: 4		43.81 m^2
Б		
Б-105	Зочиний өрөө	17.94 m^2
Б-106	Унтлагын өрөө	7.32 m^2
Б-107	Таг	1.47 m^2
Б-108	Амралтын өрөө	2.04 m^2
Б-109	Гал тогоо	11.83 m^2
Б-110	АЦӨ	5.72 m^2
Б-111	Хонгил	8.55 m^2
Б: 7		54.87 m^2
В		
В-112	АЦӨ	5.72 m^2
В-113	Унтлагын өрөө	7.26 m^2
В-114	Хонгил	8.36 m^2
В-115	Зочиний өрөө	21.15 m^2
В-116	Таг	2.75 m^2
В-117	Гал тогоо	11.83 m^2
В: 6		57.07 m^2
Г		
Г-118	Хонгил	11.68 m^2
Г-119	Унтлагын өрөө	10.80 m^2
Г-120	АЦӨ	5.00 m^2
Г-121	Унтлагын өрөө	9.28 m^2
Г-122	Зочиний өрөө	21.15 m^2
Г-123	Гал тогоо	9.81 m^2
Г-124	Таг	1.24 m^2
Г-124	Таг	1.16 m^2
Г: 8		70.12 m^2
НИЙТ		274.65 m^2

Тайлбар:

-100мм зузаантай >100кг/м³ чулуун хөвөн 1 үе, 50мм зузаантай >100кг/м³ чулуун хөвөн 1 үе дулаалгаар дулаалж, хөнгөн цагаан хавтангаар өнгөлнө.

-Дулаалгыг хийхдээ ам дарж зөрүүлэг гарган хийнэ.

ТҮМЭН АМГАЛАН ОРДОН ХХК	Үгсармал орон сууцны дулаан техник, засвар шинэчлэлийн ажлын нэг маягийн зураг В - блок/ сери 92-016с / 1(1.2)- 7.8.9 -УБ				
	1 дүгээр давхрын байгуулалт				Үе шат:
Архитектор	Б.Ганзаяа	Е.Г.Шифр: ТАО 03-2025	Масштаб: М 1 : 100	Огноо: 2025 он	
Гүйцэтгэсэн	М.Номин-Эрдэнэ	Т.Г.Шифр:	Зургийн дугаар: БА-04	Хуудас: 24	
Шалгасан	Б.Ганзаяа				
ЭТ11-112/22 Утас: 9901-8408					

2-9 ДҮГЭЭР ДАВХРЫН БАЙГУУЛАЛТ

М 1 : 100

Өрөөний тодорхойлолт

Д/д	Өрөөний тодорхойлолт	Талбай
1		
1	Шатны хонгил	15.69
2	Амралтын өрөө	3.04
3	Цахилгаан шат	3.25
4	Амралтын өрөө	8.69
5	Гадна хонгил	14.77
6	Гонх	3.35
1: 6		48.78
А		
А-101	Гал тогоо	13.91
А-102	Зочиний өрөө	17.94
А-103	Хонгил	8.40
А-104	Тагт	7.13
А: 4		47.38
Б		
Б-105	Зочиний өрөө	17.94
Б-106	Унтлагын өрөө	7.32
Б-107	Тагт	2.95
Б-108	Амралтын өрөө	2.04
Б-109	Гал тогоо	11.83
Б-110	АЦӨ	5.72
Б-111	Хонгил	8.55
Б: 7		56.34
В		
В-112	АЦӨ	5.72
В-113	Унтлагын өрөө	7.26
В-114	Хонгил	8.36
В-115	Зочиний өрөө	21.15
В-116	Тагт	5.50
В-117	Гал тогоо	11.83
В: 6		59.82
Г		
Г-118	Хонгил	11.68
Г-119	Унтлагын өрөө	10.80
Г-120	АЦӨ	5.00
Г-121	Унтлагын өрөө	9.28
Г-122	Зочиний өрөө	21.15
Г-123	Гал тогоо	9.81
Г-124	Тагт	2.48
Г-124	Тагт	2.33
Г: 8		72.53
НИЙТ		284.85

Тайлбар:
-100мм зузаантай >100кг/м^3 чулуун хөвөн 1 үе, 50мм зузаантай >100кг/м^3 чулуун хөвөн 1 үе дулаалгаар дулаалж, хөнгөн цагаан хавтангаар өнгөлнө.
-Дулаалгыг хийхдээ ам дарж зөрүүлэг гарган хийнэ.

ТҮМЭН АМГАЛАН ОРДОН ХХК

ЗТ11-112/22 Утас: 9901-8408

Угсармал орон сууцны дулаан техник, засвар шинэчлэлийн ажлын нэг маягийн зураг
В - блок/ сери 92-016с / 1(1.2)- 7.8.9 -УБ

2-9 дүгээр давхрын байгуулалт

Ує шат:

Архитектор	Б.Ганзаяа	Е.Г.Шифр: ТАО 03-2025	Масштаб: М 1 : 100	Огноо: 2025 он
Гүйцэтгэсэн	М.Номин-Эрдэнэ	Т.Г.Шифр:	Зургийн дугаар: БА-05	Хуудас: 24
Шалгасан	Б.Ганзаяа			

А3

ДЭЭВРИЙН БАЙГУУЛАЛТ

М 1 : 100

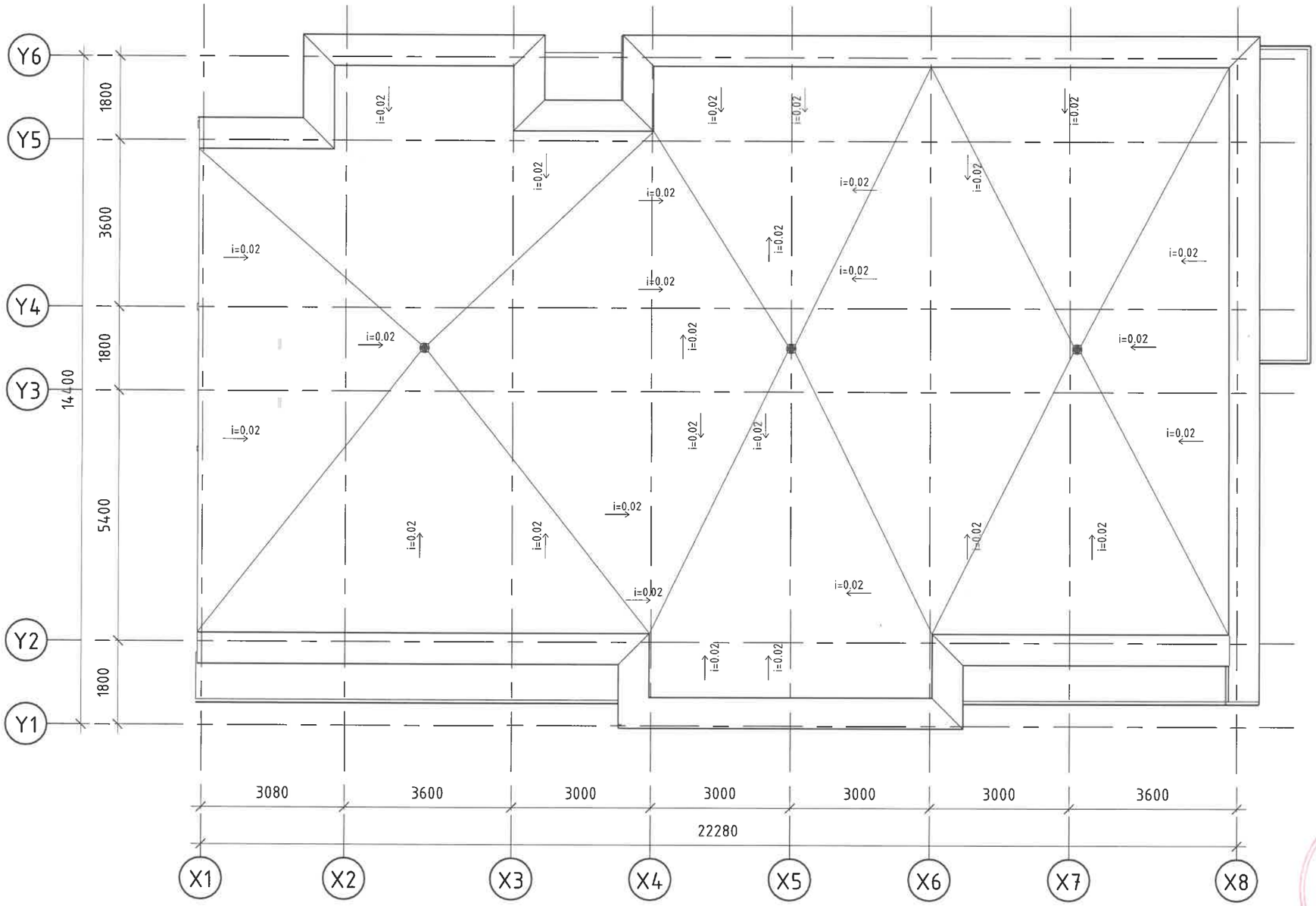

Тайлбар:

-Одоо байгаа хар цаасыг хуулж шинээр 1 үе чулуугүй, 1 үе чулуутай хар цаас дэвсэнэ.

-Хэрвээ дээврийн ус зайлуулах бронк, салхивч малгай төмөр зэрэг дээвэрт гарсан элементүүд эвдэрэлтэй бол шинээр сольж суурилуулна.

-Парпетанд гарах агааржуулалтын нүхийг газар дээр нь цоолж хийнэ.

ТҮМЭН АМГАЛАН ОРДОН ХХК	Угсармал орон сууцны дулаан техник, засвар шинэчлэлийн ажлын нэг маягийн зураг В - блок/ сери 92-016с / 1(1.2)- 7.8.9 -УБ				
	Дээврийн байгуулалт				Ує шат:
Архитектор	Б.Ганзаяа	Е.Г.Шифр: ТАО 03-2025	Масштаб: М 1 : 100	Огноо: 2025 он	
Гүйцэтгэсэн	М.Номин-Эрдэнэ	Т.Г.Шифр:	Зургийн дугаар: БА-06	Хуудас: 24	
ЗТ11-112/22 Улас: 9901-8408	Шалгасан	Б.Ганзаяа			

А3

ДЭЭВРИЙН ДУЛААЛГА ОРУУЛАХ НҮХНИЙ БАЙГУУЛАЛТ

М 1 : 100

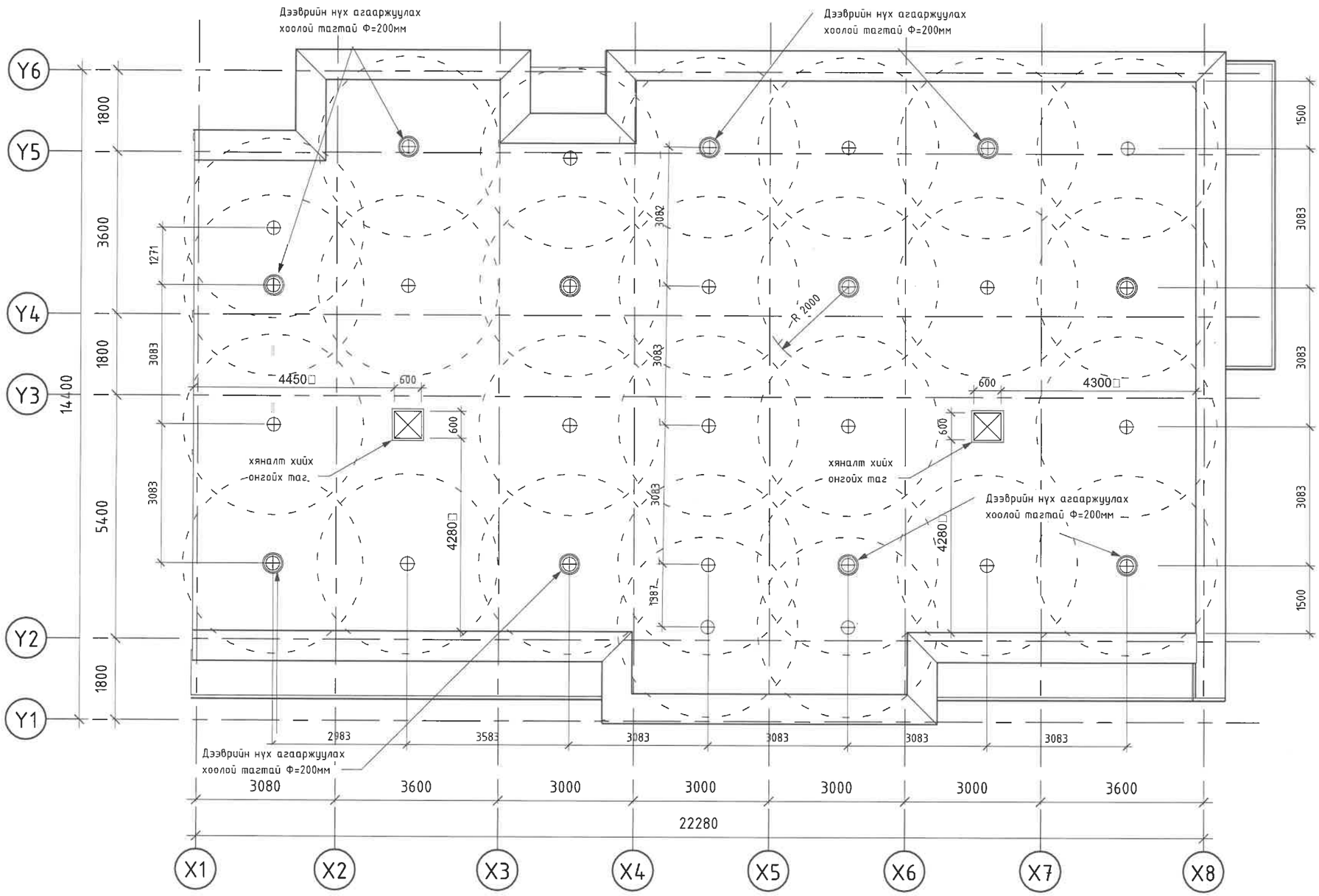

Нухний таг М1:10

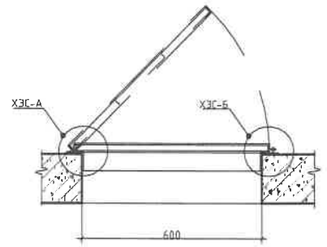

Хэсэглэл-А М1:25

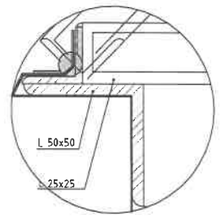

Хэсэглэл-Б М1:25

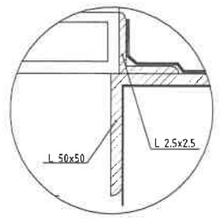

Тайлбар:

-Дээврийн хөндийн дулаалгыг барилгын фасаданд одоо байгаа агааржуулагчийн нүхээр үлээх хошуур оруулж үлээлгэх ба энэхүү нүхээр үлэлгэхэд дутуу үлдсэн хэсгийг дээвэр дээрээс шинээр яндан өрмөөр цоолж нүхлэн үлээлгэнэ.

-Дулаалга жигд тарж байгаа эсэх, дулаалгын зузаан шаардлага хангаж байгаа эсэхийг камерийн тусламжтайгаар хянах шаардлагатай.

Таних тэмдэг

⊗ Дээвэрт дулаалга шуршихэд зориулан цоолох нүх

ТҮМЭН АМГАЛАН ОРДОН ХХК	Угсармал орон сууцны дулаан техник, засвар шинэчлэлийн ажлын нэг маягийн зураг В - блок/ сери 92-016с / 1(1.2)- 7.8.9 -УБ					
	Дээврийн дулаалага оруулах нүхний байгуулалт					Ye шат:
	Архитектор	Б.Ганзаяа	Е.Г.Шифр: ТАО 03-2025	Масштаб: М 1 : 100	Огноо: 2025 он	
	Гүйцэтгэсэн	М.Номин-Эрдэнэ	Т.Г.Шифр:	Зургийн дугаар: БА-07	Хуудас: 24	
ЭТ11-112/22 Утас: 9901-8408	Шалгасан	Б.Ганзаяа				

A3

ОГТЛОЛ 1-1

М 1 : 100

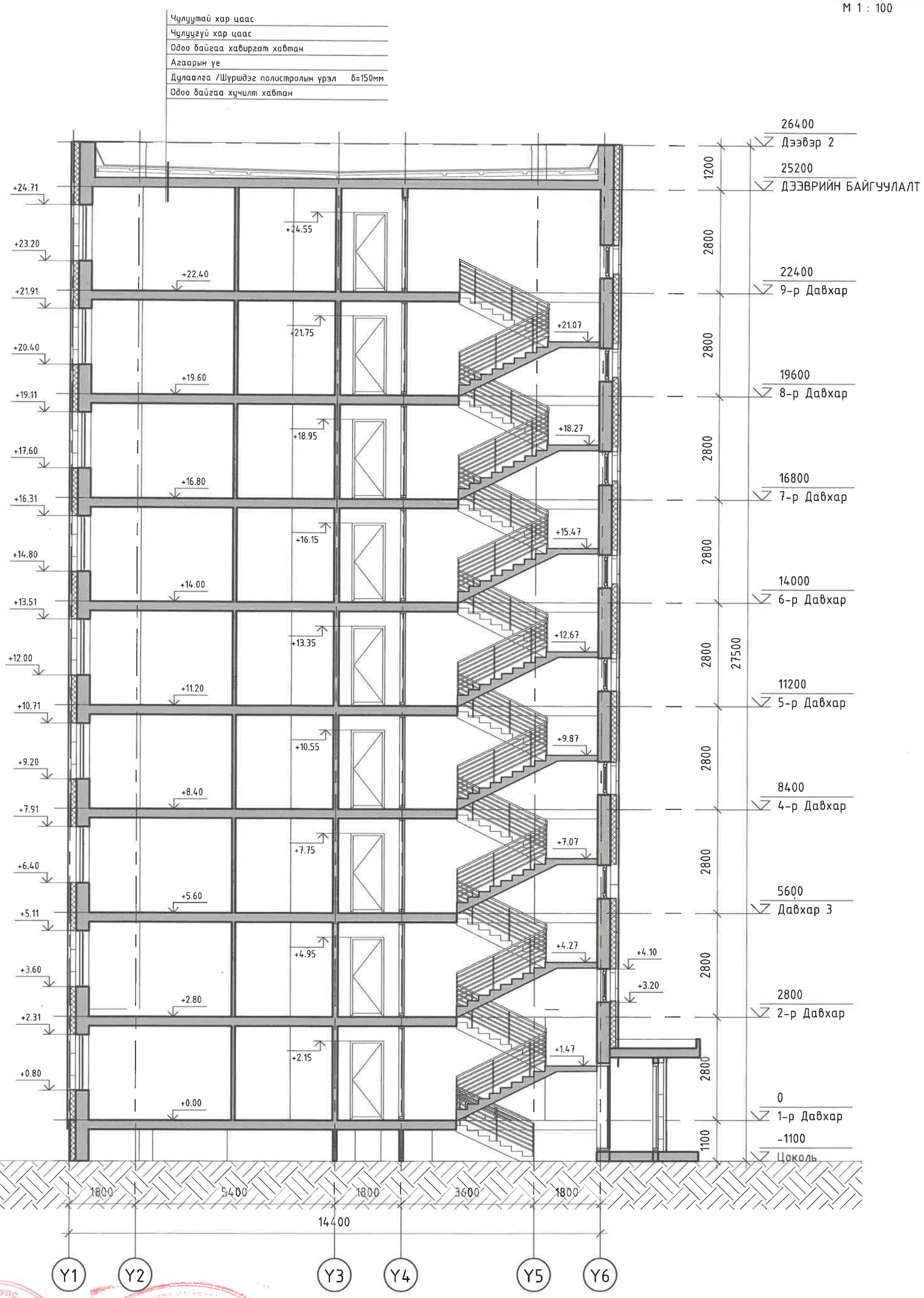

ТҮМЭН АМГАЛАН ОРДОН ХХК	Үгсармал орон сууцны дулаан техник, засвар шинэчлэлийн ажлын нэг маягийн зураг В - блок/ сери 92-016с / 1(1.2)- 7.8.9 -УБ				Үе шат:
	Огтлол 1-1				
Архитектор		Б.Ганзаяа	Е.Г.Шифр: ТАО 03-2025	Масштаб: М 1 : 100	Огноо: 2025 он
Гүйцэтгэсэн		М.Номин-Эрдэнэ	Т.Г.Шифр:	Зургийн дугаар: БА-08	Хуудас: 24
ЗТ11-112/22 Утас: 9901-8408	Шалгасан	Б.Ганзаяа			

НҮҮР ТАЛ / тэнхлэг Х1-Х8/

М1 : 125

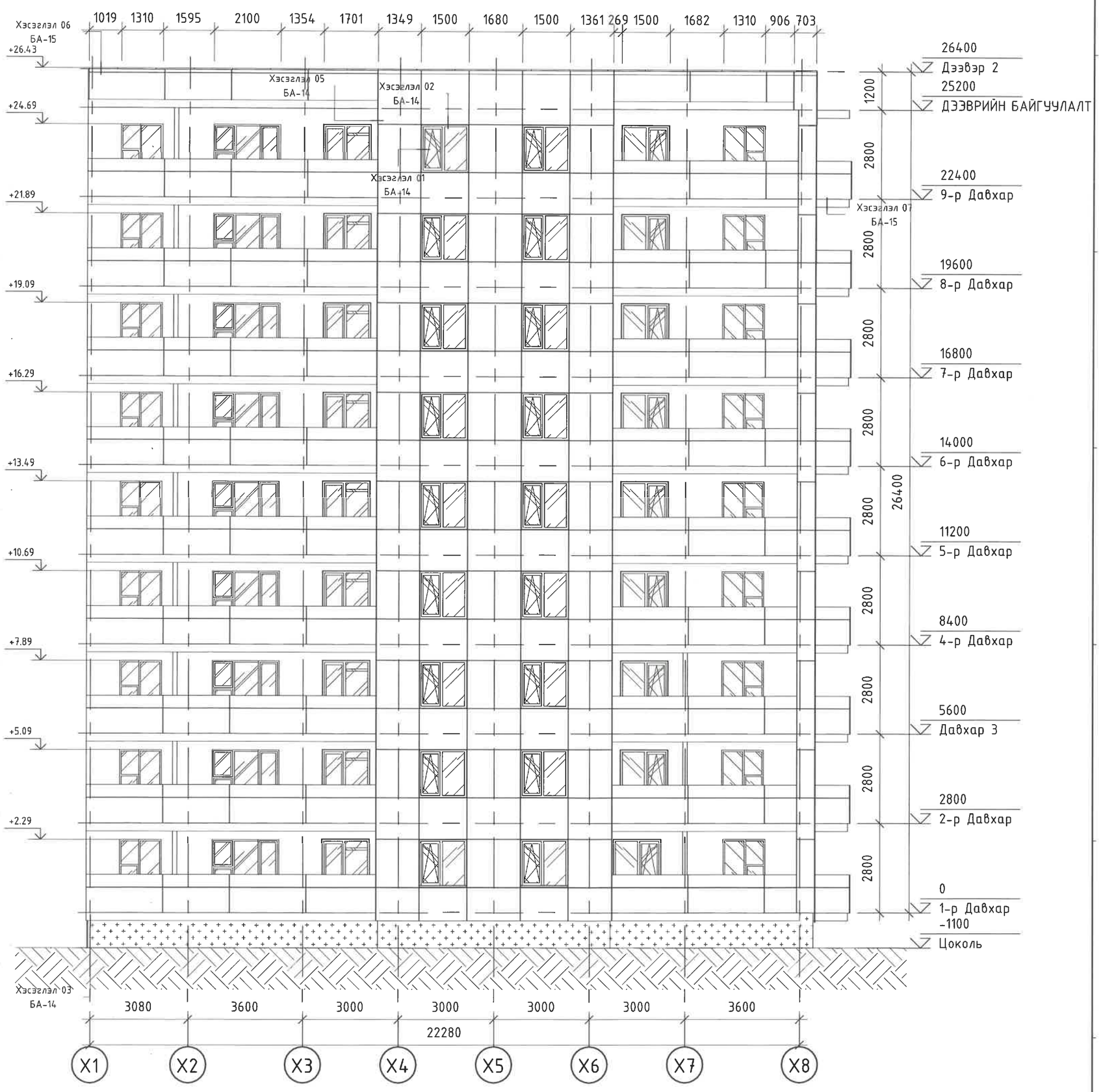

Тайлбар:

-Цоколийн ханыг тортой шавардлага хийж, чулуут замаскаар өнгөлнө.

-Үндсэн ханыг зурагт үзүүлсэн хуваалт, өнгөний кодын дагуу хөнгөн цагаан хавтангаар бүрнэ.

-100мм зузаантай >100кг/м^3 чулуун хөвөн 1 үе, 50мм зузаантай >100кг/м^3 чулуун хөвөн 1 үе дулаалгаар дулаалж, хөнгөн цагаан хавтангаар өнгөлнө.

-Дулаалгыг хийхдээ ам дарж зөрүүлэг гарган хийнэ.

ФАСАДНЫ ӨНГӨНИЙ КОД

Хөнгөн цагаан хавтан /R254 G247 B231/

Чулуут замаска /RGB 176, 176, 176/

ТҮМЭН АМГАЛАН ОРДОН ХХК	Угсармал орон сууцны дулаан техник, засвар шинэчлэлийн ажлын нэг маягийн зураг В - блок/ сери 92-016с / 1(1.2)- 7.8.9 -УБ				
	Нүүр тал /тэнхлэг Х1-Х8/				Үе шат:
Архитектор		Б.Ганзаяа	Е.Г.Шифр: ТАО 03-2025	Масштаб: М 1 : 125	Огноо: 2025 он
Гүйцэтгэсэн		М.Номин-Эрдэнэ	Т.Г.Шифр:	Зургийн дугаар: БА-09	Хуудас: 24
Шалгасан		Б.Ганзаяа			
ЗТ11-112/22 Утас: 9901-8408					

НҮҮР ТАЛ /тэнхлэг Х8-Х1/

М1 : 125

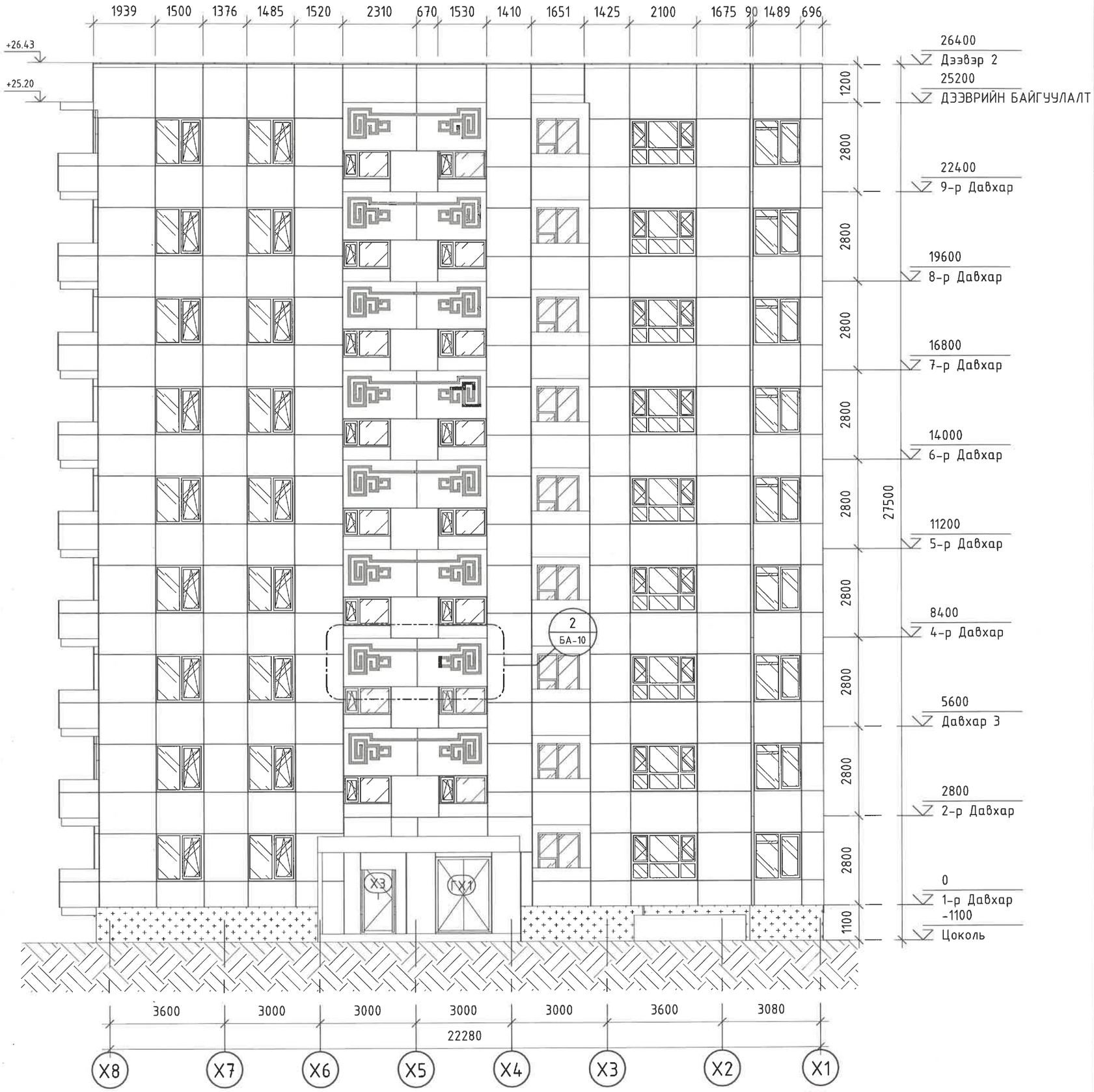

Хэсэглэл-3

М 1 : 50

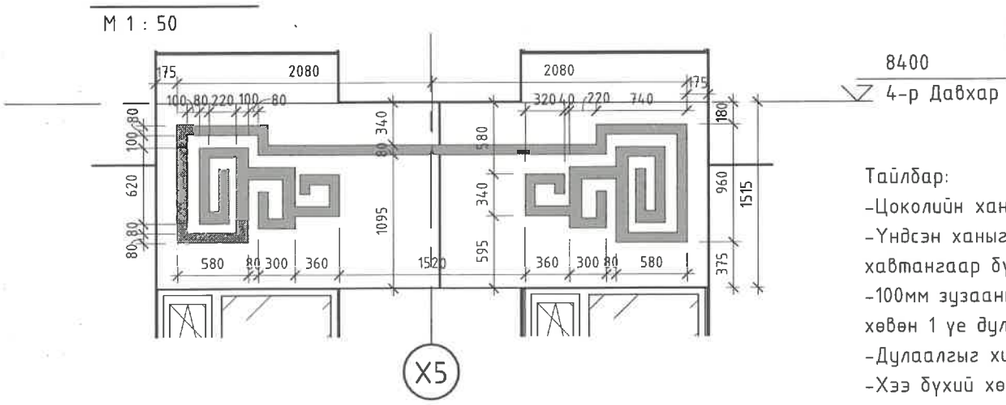

Тайлбар:

-Цоколийн ханыг тортой шавардлага хийж, чулуут замаскаар өнгөлнө.

-Үндсэн ханыг зурагт үзүүлсэн хуваалт, өнгөний кодын дагуу хөнгөн цагаан хавтангаар бүрнэ.

-100мм зузаантай >100кг/м^3 чулуун хөвөн 1 уе, 50мм зузаантай >100кг/м^3 чулуун хөвөн 1 уе дулаалгаар дулаалж, хөнгөн цагаан хавтангаар өнгөлнө.

-Дулаалгыг хийхдээ ам дарж зөрүүлэг гарган хийнэ.

-Хэз бүхий хөнгөн цагаан хавтанг үйлдвэрт захиалгаар хийлгэхийг анхаарна уу!

ФАСАДНЫ ӨНГӨНИЙ КОД

- Өнгөлгөөний хавтан /R047 G151 B255/
- Өнгөлгөөний хавтан /R254 G247 B231/
- Чулуут замаска /RGB 176, 176, 176/

ТҮМЭН АМГАЛАН ОРДОН ХХК	Угсармал орон сууцны дулаан техник, засвар шинэчлэлийн ажлын нэг маягийн зураг В - блок/ сери 92-016с / 1(1.2)- 7.8.9 -УБ				
	Нүүр тал /тэнхлэг Х8-Х1/				Ує шат:
Архитектор		Б.Ганзаяа	Е.Г.Шифр: ТАО 03-2025	Масштаб: М 1 : 125	Огноо: 2025 он
Гүйцэтгэсэн		М.Номин-Эрдэнэ	Т.Г.Шифр:	Зургийн дугаар: БА-10	Хуудас: 24
Шалгасан		Б.Ганзаяа			
ЭТ11-112/22 Утас: 9901-8408					

НҮҮР ТАЛ /тэнхлэг Y1-Y6/

М 1 : 100

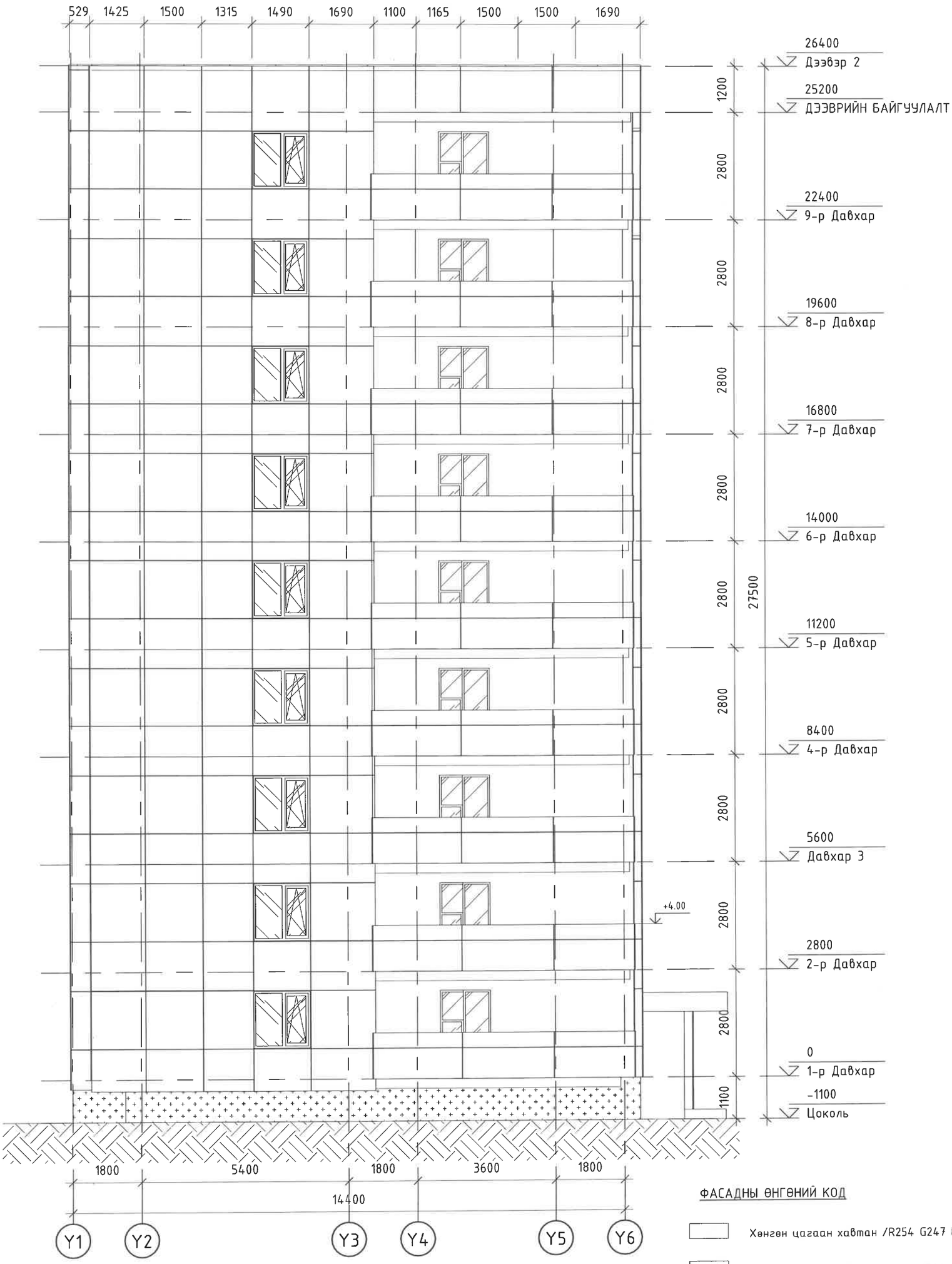

ФАСАДНЫ ӨНГӨНИЙ КОД

Хөнгөн цагаан хавтан /R254 G247 B231/

Чулуут замаска /RGB 176, 176, 176/

Тайлбар:

-Цоколийн ханыг тортой шавардлага хийж, чулуут замаскаар өнгөлнө.

-Үндсэн ханыг зурагт үзүүлсэн хуваалт, өнгөний кодын дагуу хөнгөн цагаан хавтангаар бүрнэ.

-100мм зузаантай >100кг/м^3 чулуун хөвөн 1 үе, 50мм зузаантай >100кг/м^3 чулуун хөвөн 1 үе дулаалгаар дулаалж, хөнгөн цагаан хавтангаар өнгөлнө.

-Дулаалгыг хийхдээ ам дарж зөрүүлэг гарган хийнэ.

ТҮМЭН АМГАЛАН ОРДОН ХХК	Угсармал орон сууцны дулаан техник, засвар шинэчлэлийн ажлын нэг маягийн зураг В - блок/ сери 92-016с / 1(1.2)- 7.8.9 -УБ				
	Нүүр тал /тэнхлэг Y1-Y6/				Үе шат:
Архитектор		Б.Ганзаяа	Е.Г.Шифр: ТАО 03-2025	Масштаб: М 1 : 100	Огноо: 2025 он
Гүйцэтгэсэн		М.Номин-Эрдэнэ	Т.Г.Шифр:	Зургийн дугаар: БА-11	Хуудас: 24
Шалгасан		Б.Ганзаяа			
ЗТ11-112/22 Утас: 9901-8408					

НҮҮР ТАЛ /тэнхлэг Х1/ Дулаалга 1-р үе

М 1 : 100

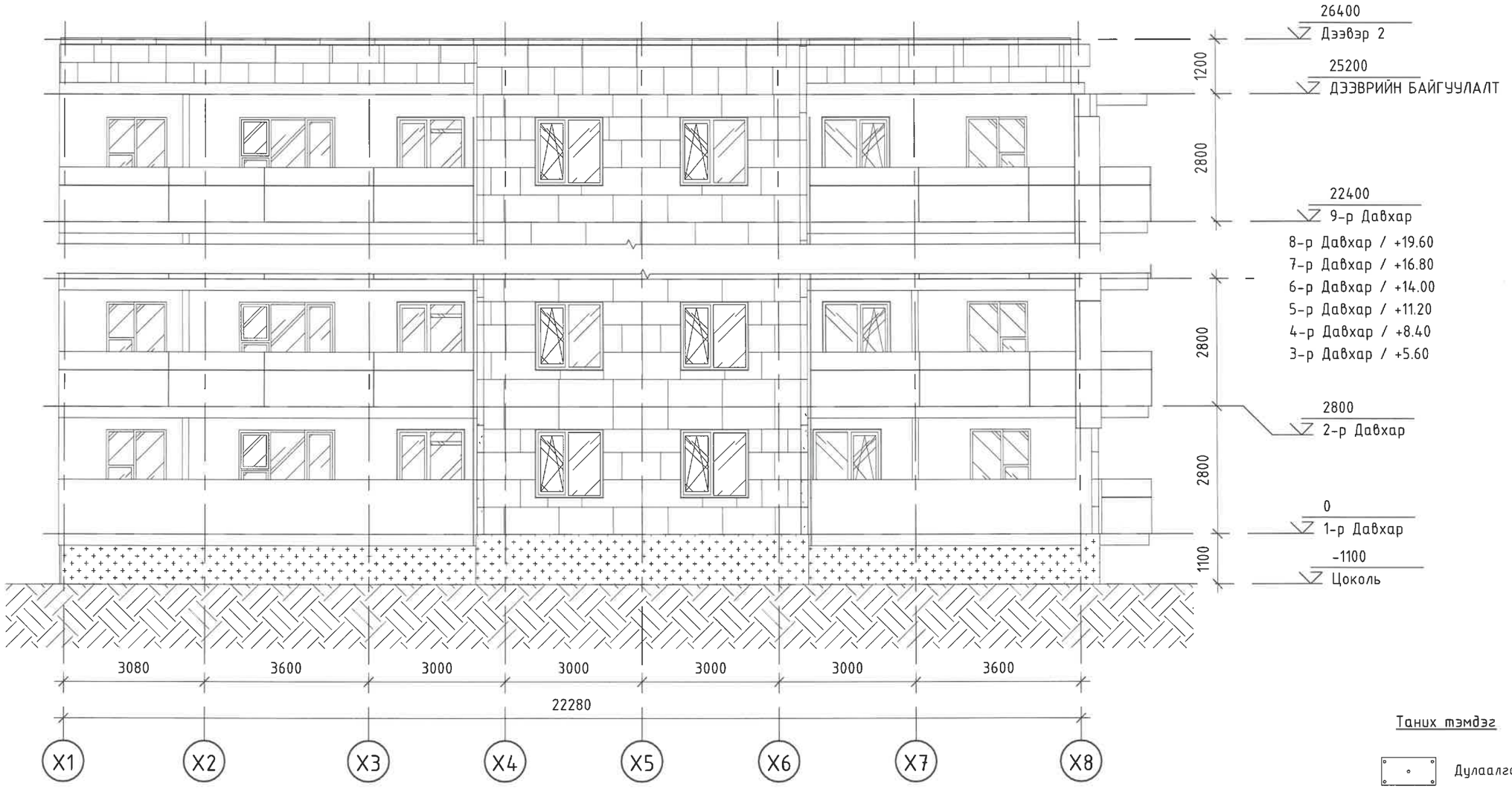

Таних тэмдэг

- Дулаалга
- Хадаас
- Хөрс

Тайлбар:

-Ханын дулаалга нь 100кг/м^3 нягттай 100мм зузаантай дулаалга байна.

-Дулаалгыг дулаан дамжуулдаггүй хуванцар тэлэгчтэй боолтоор /мөөг/ технологийн дагуу сайтар бэхэлж өгнө. Тэлэгчтэй хуванцар мөөг нь 20см-с багагүй урттай байх ба хананд 5см-аас багагүй суулгаж бэхэлнэ.

ТҮМЭН АМГАЛАН ОРДОН ХХК	Угсармал орон сууцны дулаан техник, засвар шинэчлэлийн ажлын нэг маягийн зураг В - блок/ сери 92-016с / 1(1.2)- 7.8.9 -УБ				
	Нүүр тал /тэнхлэг Х1-Х8/ Дулаалга 1-р үе				Үе шат:
Архитектор		Б.Ганзаяа	Е.Г.Шифр: ТАО 03-2025	Масштаб: М 1 : 100	Огноо: 2025 он
Гүйцэтгэсэн		М.Номин-Эрдэнэ	Т.Г.Шифр:	Зургийн дугаар: БА-12	Хуудас: 24
ЭТ11-112/22 Утас: 9901-8408	Шалгасан	Б.Ганзаяа			

А3

НҮҮР ТАЛ /тэнхлэг Х1-Х8/ Дулаалга 2-р үе

М 1 : 100

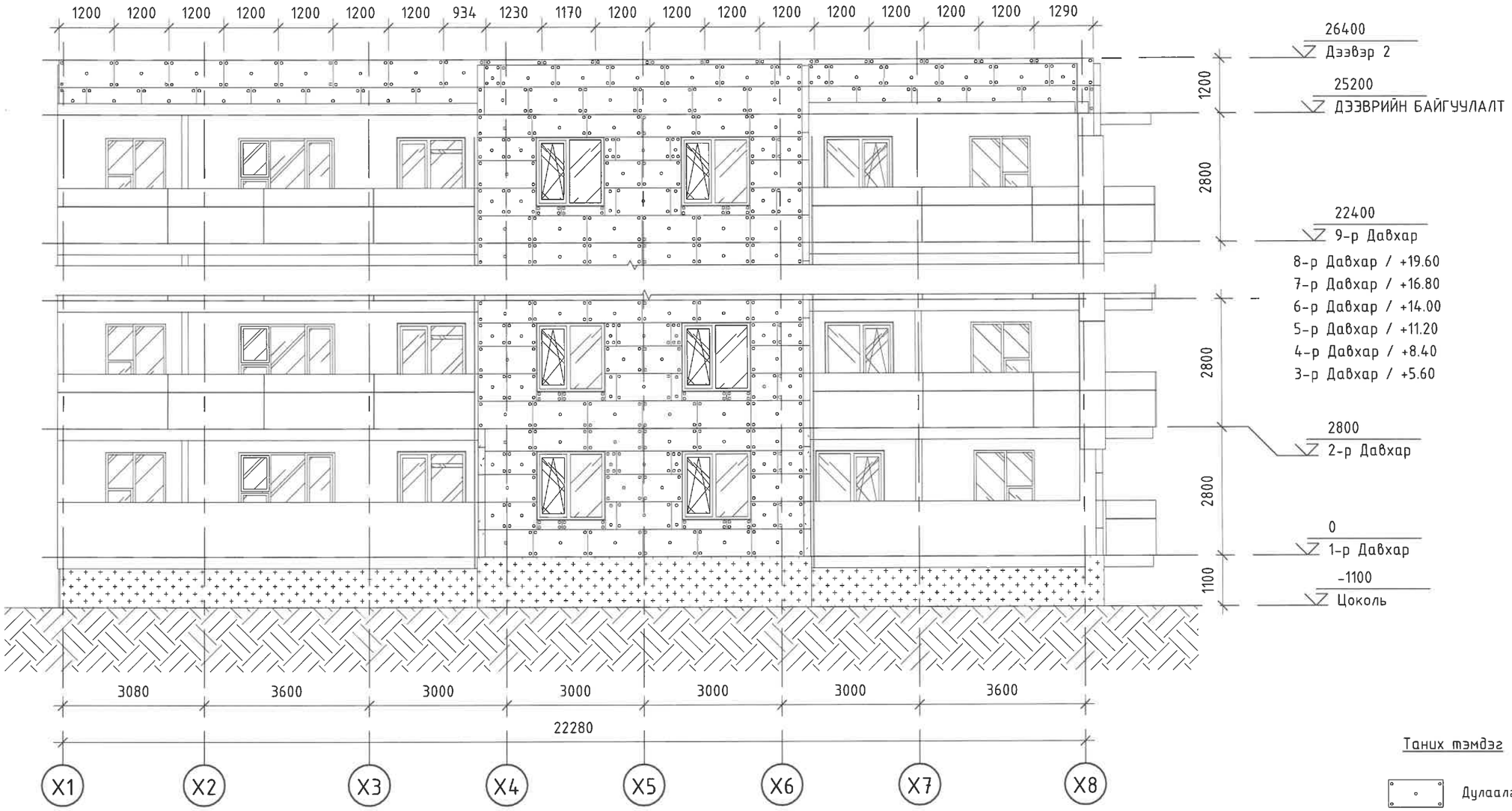

Таних тэмдэг

- Дулаалга
- Хадаас
- Хөрс

Тайлбар:

-Ханын дулаалга нь 100кг/м^3 нягттай 50мм зузаантай дулаалга байна.

-Дулаалгыг дулаан дамжуулдаггүй хуванцар тэлэгчтэй боолтоор /мөөг/ технологийн дагуу сайтар бэхэлж өгнө. Тэлэгчтэй хуванцар мөөг нь 20см-с багагүй урттай байх ба хананд 5см-аас багагүй суулгаж бэхэлнэ.

ТҮМЭН АМГАЛАН ОРДОН ХХК	Үгсармал орон сууцны дулаан техник, засвар шинэчлэлийн ажлын нэг маягийн зураг В - блок/ сери 92-016с / 1(1.2)- 7.8.9 -УБ				
	Нүүр тал /тэнхлэг Х1-Х8/ Дулаалга 2-р үе				Үе шат:
Архитектор	Б.Ганзаяа	Е.Г.Шифр: ТАО 03-2025	Масштаб: М 1 : 100	Огноо: 2025 он	
Гүйцэтгэсэн	М.Номин-Эрдэнэ	Т.Г.Шифр:	Зургийн дугаар: БА-13	Хуудас: 24	
Шалгасан	Б.Ганзаяа				
ЗТ11-112/22 Утас: 9901-8408					

А3

НҮҮР ТАЛ /тэнхлэг Х8-Х1/ Дулаалга 1-р үе

М 1 : 100

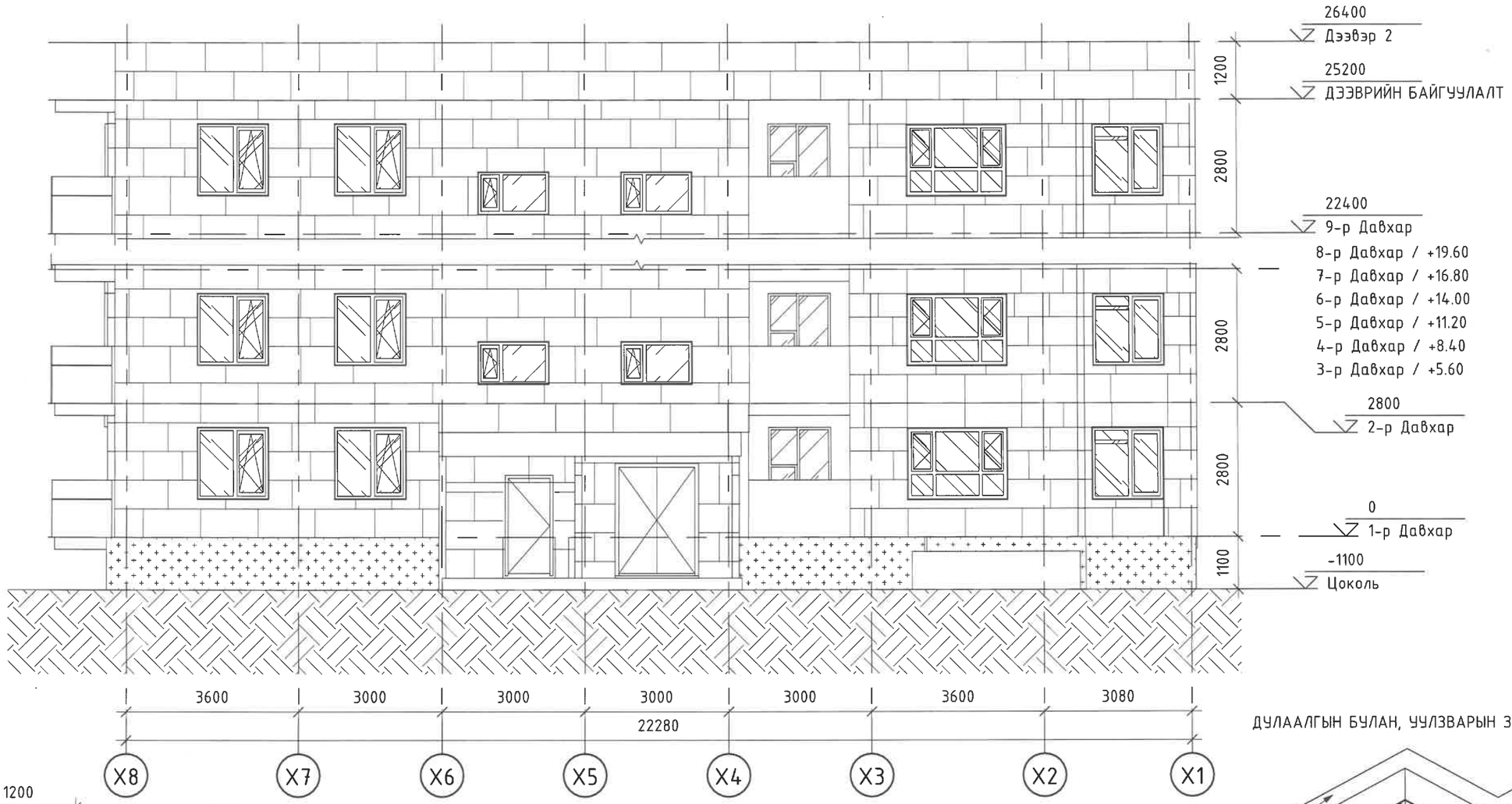

Хэсэглэл-1

1 : 50

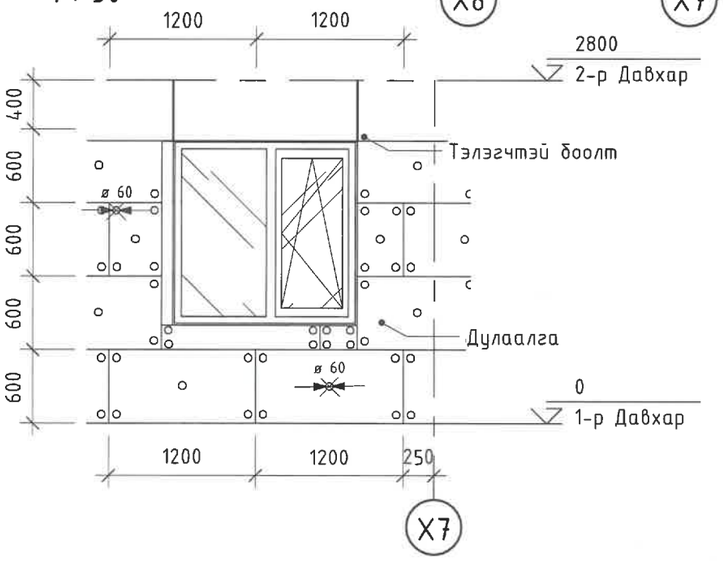

ДУЛААЛГЫН БУЛАН, ҮҮЛЗВАРЫН ЗӨРҮҮЛГИЙН СХЕМ

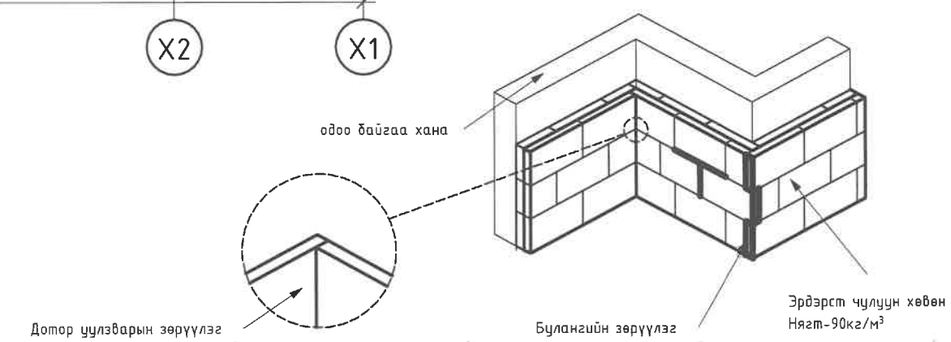

Таних тэмдэг

- Дулаалга
- Хадаас
- Хөрс

ТҮМЭН АМГАЛАН ОРДОН ХХК	Үгсармал орон сууцны дулаан техник, засвар шинэчлэлийн ажлын нэг маягийн зураг В - блок/ сери 92-016с / 1(1.2)- 7.8.9 -УБ				
	Нүүр тал /тэнхлэг Х8-Х1/ Дулаалга 1-р үе				Үе шат:
Архитектор	Б.Ганзаяа	Е.Г.Шифр: ТАО 03-2025	Масштаб: М 1 : 100	Огноо: 2025 он	
Гүйцэтгэсэн	М.Номин-Эрдэнэ	Т.Г.Шифр:	Зургийн дугаар: БА-14	Хуудас: 24	
ЗТ11-112/22 Утас: 9901-8408	Шалгасан	Б.Ганзаяа			

А3

НҮҮР ТАЛ /тэнхлэг Х8-Х1/ Дулаалга 2-р үе

М 1 : 100

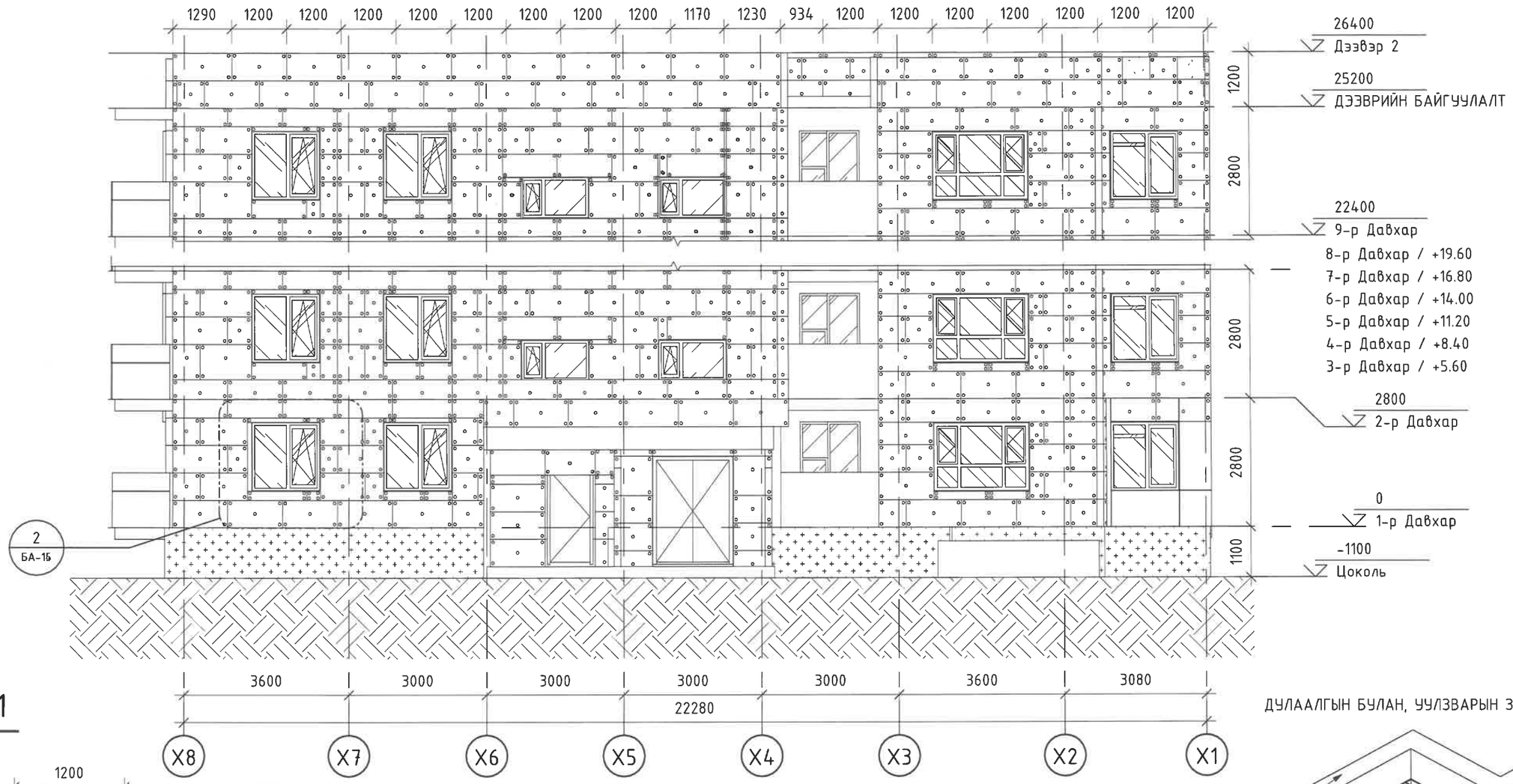

Хэсэглэл-1

1 : 50

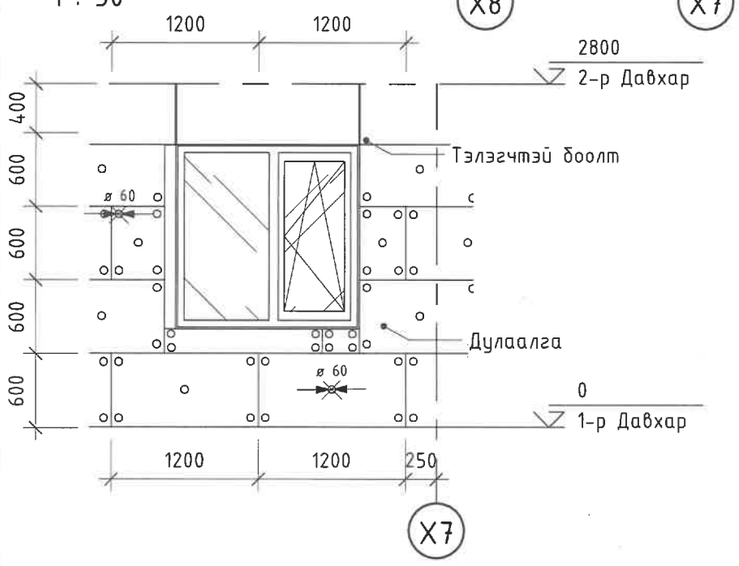

ДУЛААЛГЫН БУЛАН, УУЛЗВАРЫН ЗӨРҮҮЛГИЙН СХЕМ

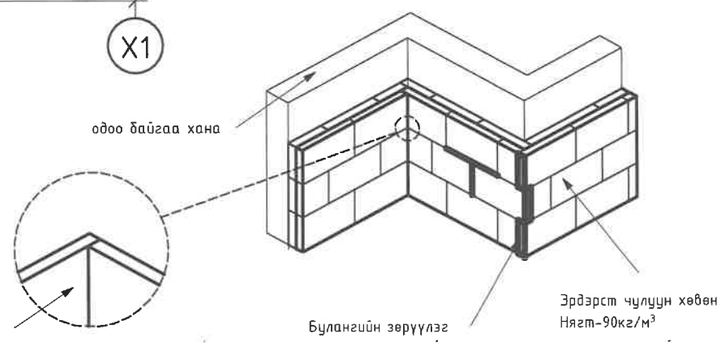

Таних тэмдэг

- Дулаалга
- Хадаас
- Хөрс

ТҮМЭН АМГАЛАН ОРДОН ХХК	Үгсармал орон сууцны дулаан техник, засвар шинэчлэлийн ажлын нэг маягийн зураг В - блок/ сери 92-016с / 1(1.2)- 7.8.9 -УБ				
	Нүүр тал /тэнхлэг Х8-Х1/ Дулаалга 2-р үе				Үе шат:
	Архитектор	Б.Ганзаяа	Е.Г.Шифр: ТАО 03-2025	Масштаб: М. 1 : 100	Огноо: 2025 он
	Гүйцэтгэсэн	М.Номин-Эрдэнэ	Т.Г.Шифр:	Зургийн дугаар: БА-15	Хуудас: 24
ЗТ11-112/22 Утас: 9901-8408	Шалгасан	Б.Ганзаяа			

A3

НҮҮР ТАЛ / тэнхлэг Y1-Y6/ Дулаалга 1-р үе

М 1 : 100

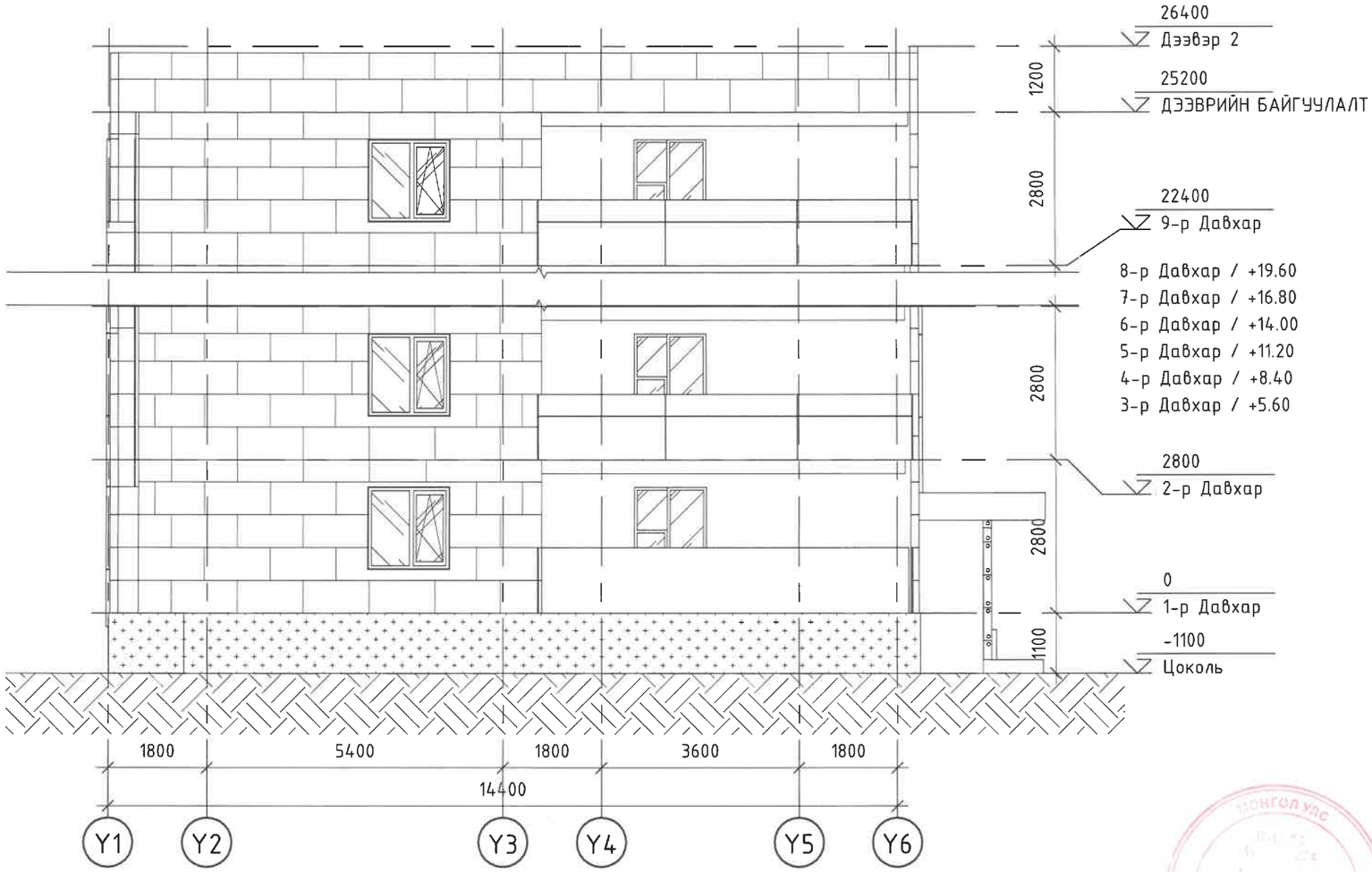

Хэсэглэл-2

1 : 50

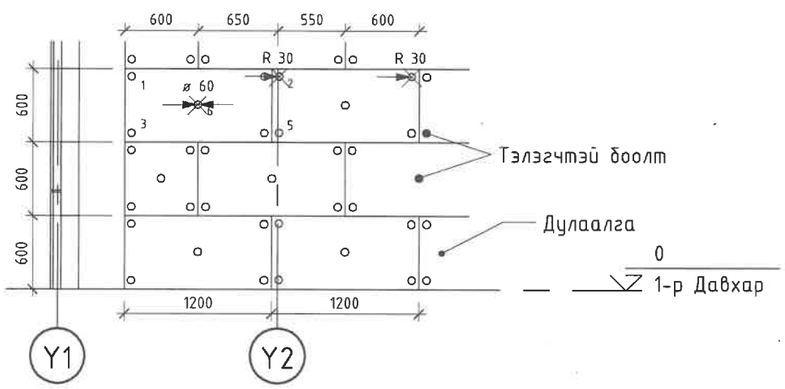

Таних тэмдэг

- Дулаалга
- Хадаас
- Хөрс

Тайлбар:

-Ханын дулаалга нь 100кг/м^3 нягттай 100мм зузаантай дулаалга байна.

-Дулаалгыг дулаан дамжуулдаггүй хуванцар тэлэгчтэй боолтоор /мөөг/ технологийн дагуу сайтар бэхэлж өгнө. Тэлэгчтэй хуванцар мөөг нь 20см-с багагүй урттай байх ба хананд 5см-аас багагүй суулгаж бэхэлнэ.

ТҮМЭН АМГАЛАН ОРДОН ХХК	Угсармал орон сууцны дулаан техник, засвар шинэчлэлийн ажлын нэг маягийн зураг В - блок/ сери 92-016с / 1(1.2)- 7,8,9 -УБ				
	Нүүр тал /тэнхлэг Y1-Y6/ Дулаалга 1-р үе				Үе шат:
	Архитектор	Б.Ганзаяа	Е.Г.Шифр: ТАО 03-2025	Масштаб: М 1 : 100	Огноо: 2025 он
	Гүйцэтгэсэн	М.Номин-Эрдэнэ	Т.Г.Шифр:	Зургийн дугаар: БА-16	Хуудас: 24
ЗТ11-112/22 Утас: 9901-8408	Шалгасан	Б.Ганзаяа			

А3

НҮҮР ТАЛ / тэнхлэг Y1-Y6/ Дулаалга 2-р үе

М 1 : 100

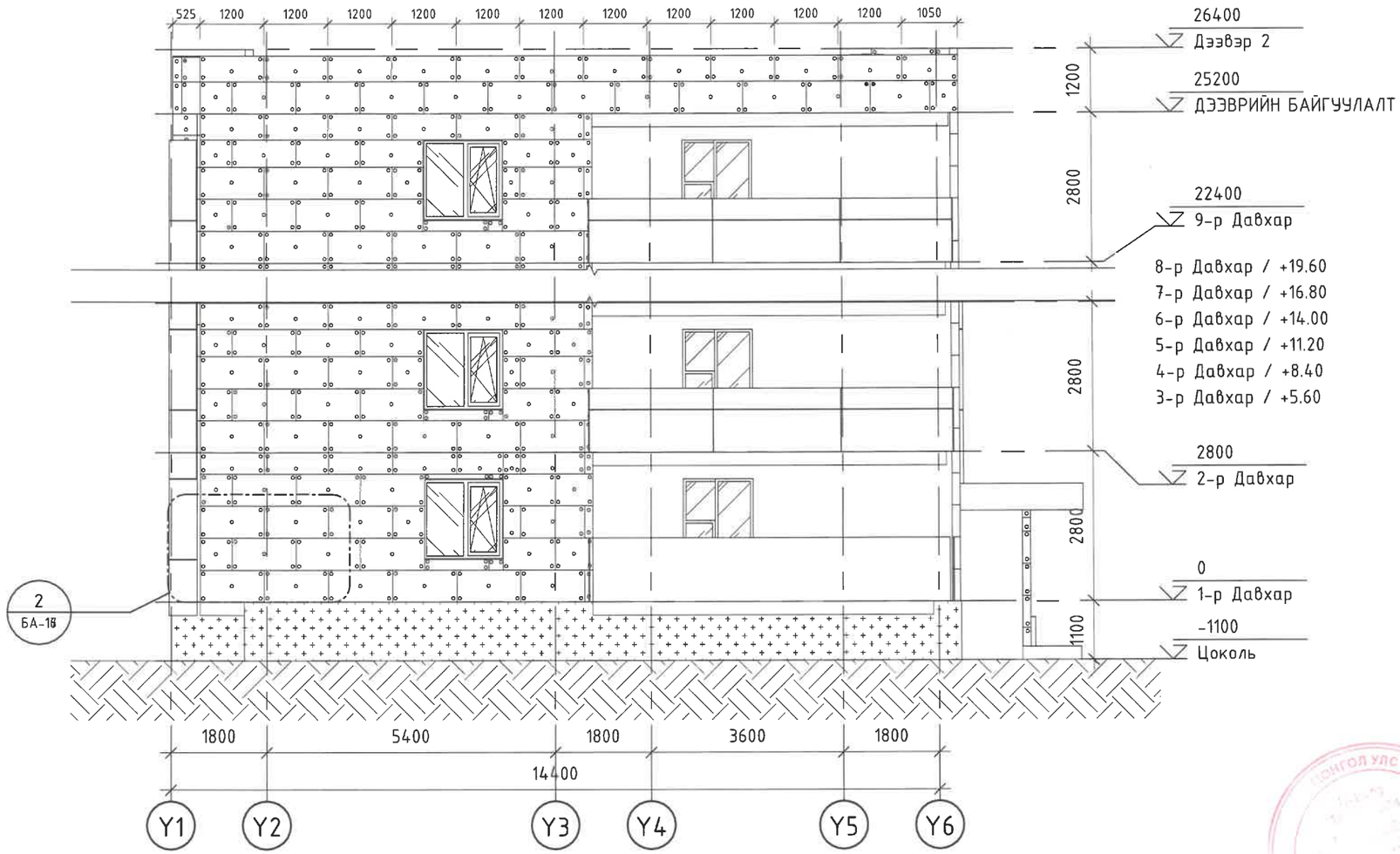

Хэсэглэл-2

1 : 50

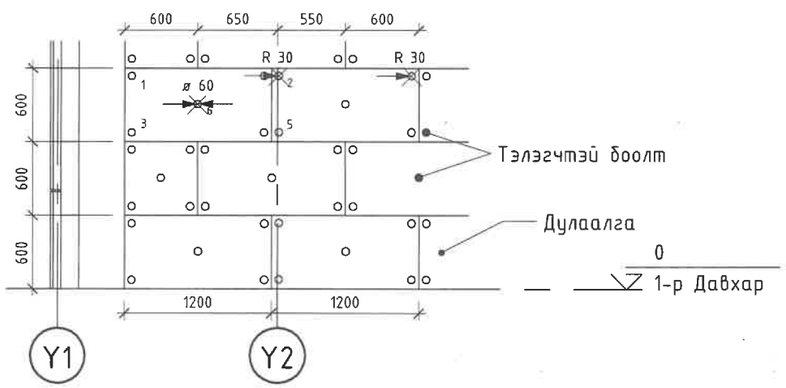

Таних тэмдэг

- Дулаалга
- Хадаас
- Хөрс

Тайлбар:

-Ханын дулаалга нь 100кг/м³ нягттай 50мм зузаантай дулаалга байна.

-Дулаалгыг дулаан дамжуулдаггүй хуванцар тэлэгчтэй боолтоор /мөөг/ технологийн дагуу сайтар бэхэлж өгнө. Тэлэгчтэй хуванцар мөөг нь 20см-с багагүй урттай байх ба хананд 5см-аас багагүй суулгаж бэхэлнэ.

ТҮМЭН АМГАЛАН ОРДОН ХХК	Үгсармал орон сууцны дулаан техник, засвар шинэчлэлийн ажлын нэг маягийн зураг В - блок/ сери 92-016с / 1(1.2)- 7.8.9 -УБ				
	Нүүр тал /тэнхлэг Y1-Y6/ Дулаалга 2-р үе				Үе шат:
	Архитектор	Б.Ганзаяа	Е.Г.Шифр: ТАО 03-2025	Масштаб: М 1 : 100	Огноо: 2025 он
	Гүйцэтгэсэн	М.Номин-Эрдэнэ	Т.Г.Шифр:	Зургийн дугаар: БА-17	Хуудас: 24
ЗТ11-112/22 Улас: 9901-8408	Шалгасан	Б.Ганзаяа			

А3

НУУР ТАЛ /тэнхлэг Х8-Х1/ Кронштейн

М 1 : 100

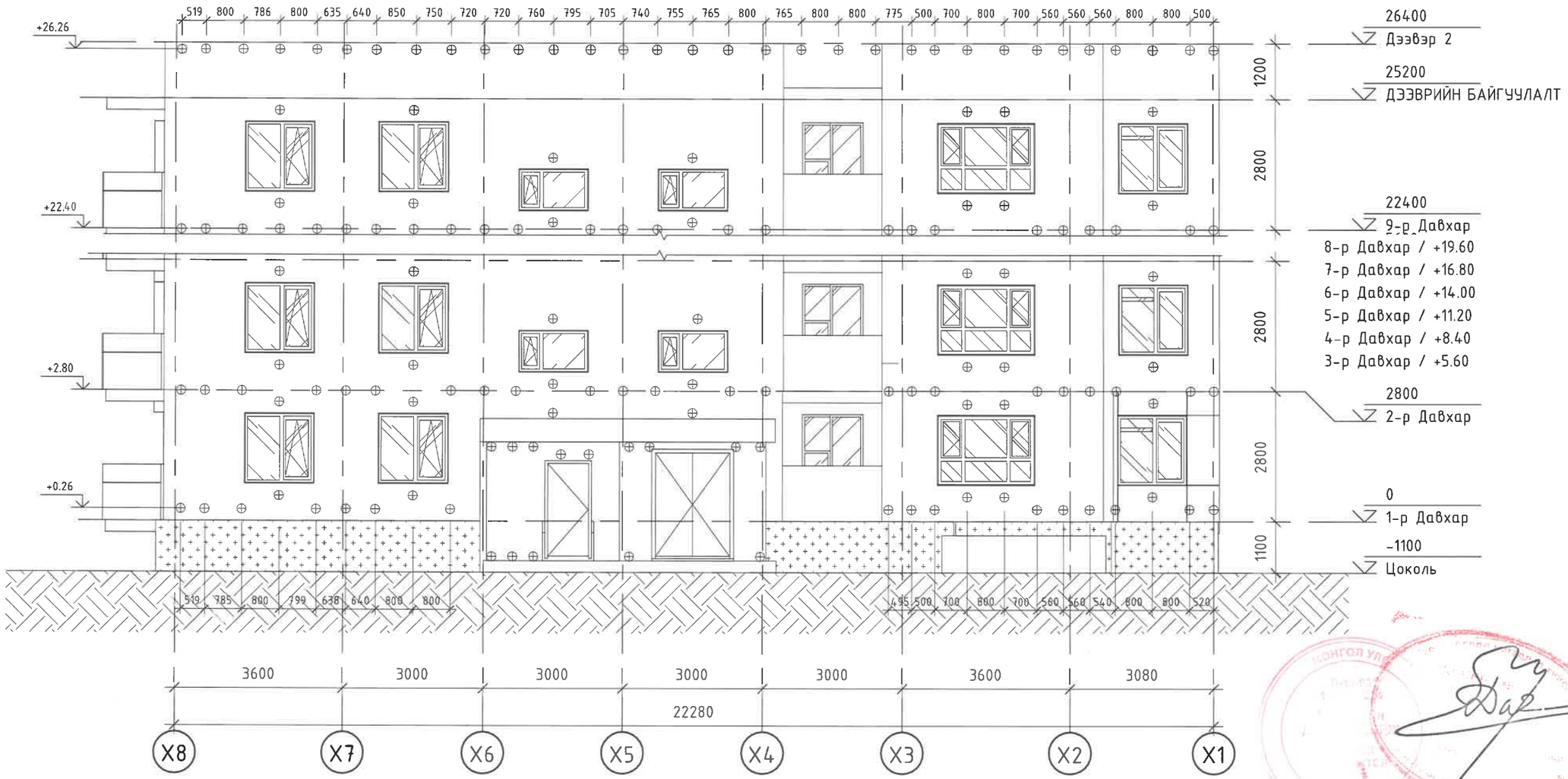

Тайлбар:

-Кронштейныг зураг үзүүлсэний дагуу байрлуулж хананд тэлэгчтэй боолтоор сайтар бэхэлж өгнө

-Дулаан тусгаарлах зориулалт бүхий жийргэвч хийнэ.

Таних тэмдэг

Кронштейн

Хөрс

ТҮМЭН АМГАЛАН ОРДОН ХХК	Угсармал орон сууцны дулаан техник, засвар шинэчлэлийн ажлын нэг маягийн зураг В - блок/ сери 92-016с / 1(1.2)- 7.8.9 -УБ				
	Нуур тал /тэнхлэг Х8-Х1/ Кронштейн				Үе шат:
Архитектор	Б.Ганзаяа	Е.Г.Шифр: ТАО 03-2025	Масштаб: М 1 : 100	Огноо: 2025 он	
Гүйцэтгэсэн	М.Номин-Эрдэнэ	Т.Г.Шифр:	Зургийн дугаар: БА-18	Хуудас: 24	
Шалгасан	Б.Ганзаяа				
ЗТ11-112/22 Утас: 9901-8408					

А3

НҮҮР ТАЛ / тэнхлэг X1-X8 / Кронштейн

М 1 : 100

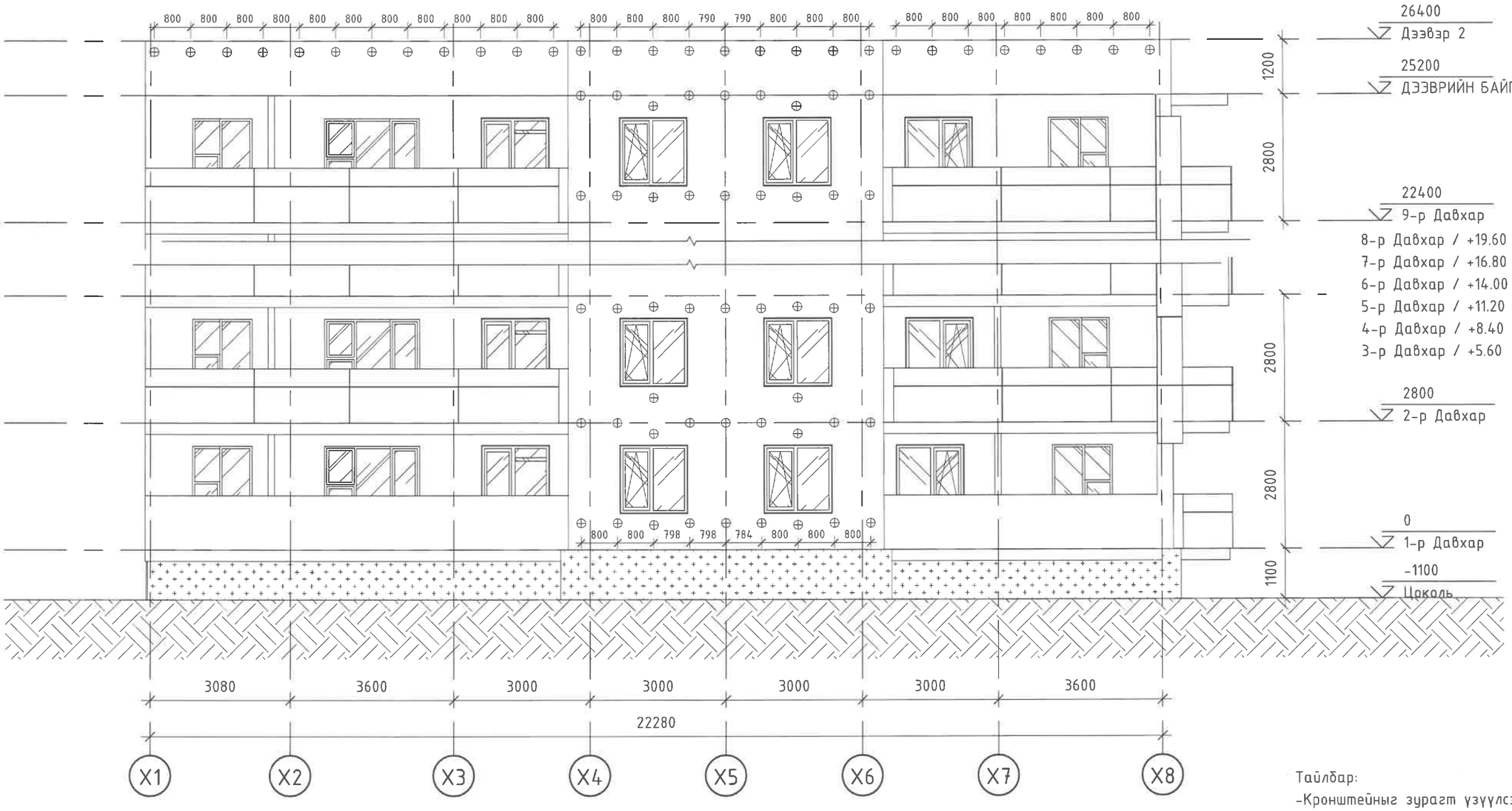

Тайлбар:

-Кронштейныг зураг үзүүлсэний дагуу байрлуулж хананд тэлэгчтэй боолтоор сайтар бэхэлж өгнө

-Дулаан тусгаарлах зориулалт бүхий жийргэвч хийнэ.

Таних тэмдэг

⊕ Кронштейн

Хөрс

ТҮМЭН АМГАЛАН ОРДОН ХХК	Угсармал орон сууцны дулаан техник, засвар шинэчлэлийн ажлын нэг маягийн зураг В - блок/ сери 92-016с / 1(1.2)- 7.8.9 -УБ				
	Нүүр тал /тэнхлэг X1-X8/ Кронштейн				Ye шат:
	Архитектор	Б.Ганзаяа	Е.Г.Шифр: ТАО 03-2025	Масштаб: М 1 : 100	Огноо: 2025 он
	Гүйцэтгэсэн	М.Номин-Эрдэнэ	Т.Г.Шифр:	Зургийн дугаар: БА-19	Хуудас: 24
ЗТ11-112/22 Утас: 9901-8408	Шалгасан	Б.Ганзаяа			

А3

НҮҮР ТАЛ /тэнхлэг Y1-Y6/ Кронштейн

М 1 : 100

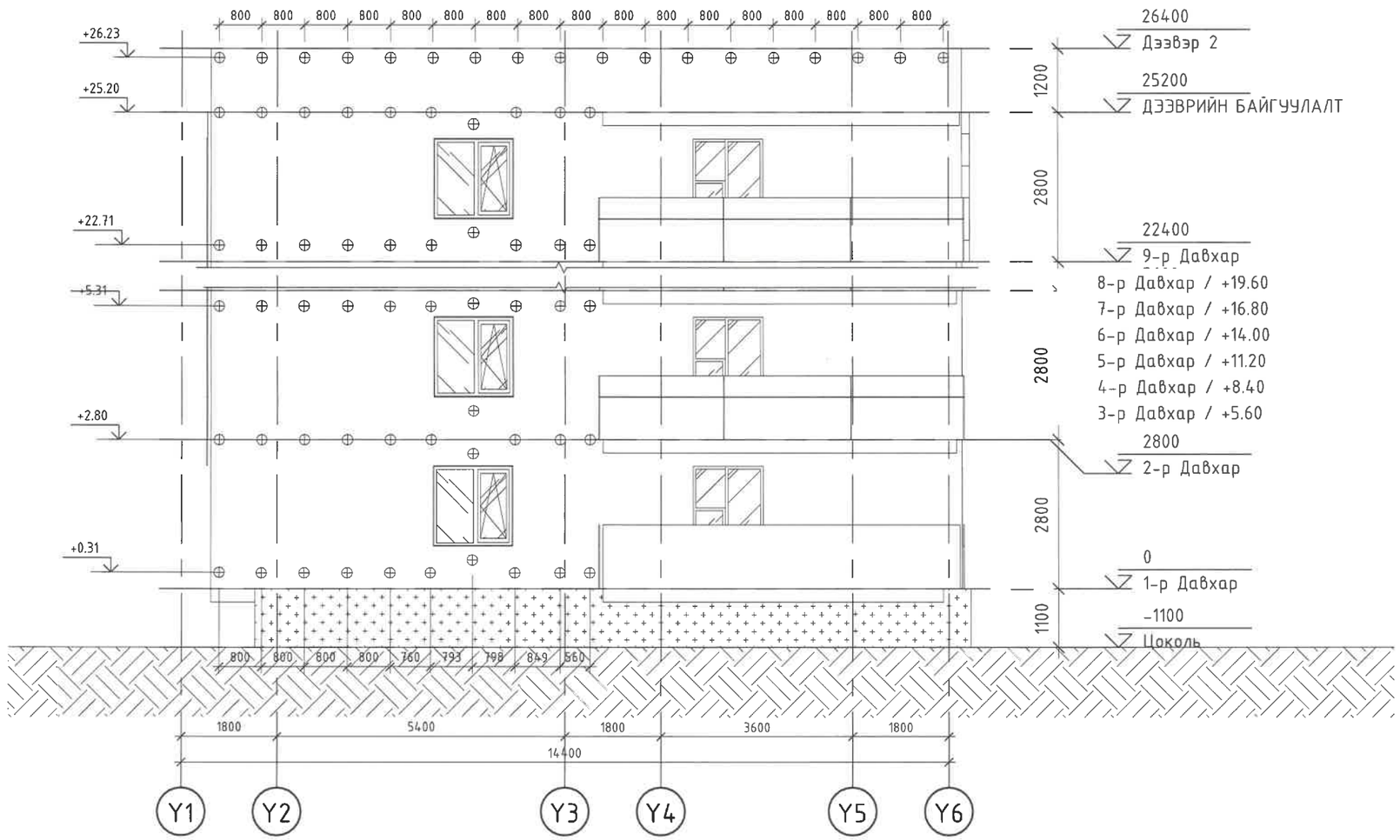

Тайлбар:

-Кронштейныг зураг үзүүлсэний дагуу байрлуулж хананд тэлэгчтэй боолтоор сайтар бэхэлж өгнө

-Дулаан тусгаарлах зориулалт бүхий жийргэвч хийнэ.

Таних тэмдэг

Кронштейн

Хөрс

ТҮМЭН АМГАЛАН ОРДОН ХХК	Угсармал орон сууцны дулаан техник, засвар шинэчлэлийн ажлын нэг маягийн зураг В - блок/ сери 92-016с / 1(1.2)- 7.8.9 -УБ				
	Нүүр тал /тэнхлэг Y1-Y6/ Кронштейн				Үе шат:
	Архитектор	Б.Ганзаяа	Е.Г.Шифр: ТАО 03-2025	Масштаб: М 1 : 100	Огноо: 2025 он
	Гүйцэтгэсэн	М.Номин-Эрдэнэ	Т.Г.Шифр:	Зургийн дугаар: БА-20	Хуудас: 24
ЭТ11-112/22 Утас: 9901-8408	Шалгасан	Б.Ганзаяа			

А3

Хэсэглэл 01 - ЦОНХ, ХАНЫН УУЛЗВАР /хэвтээ/ М1:25

Detail 01 - Window, wall connection

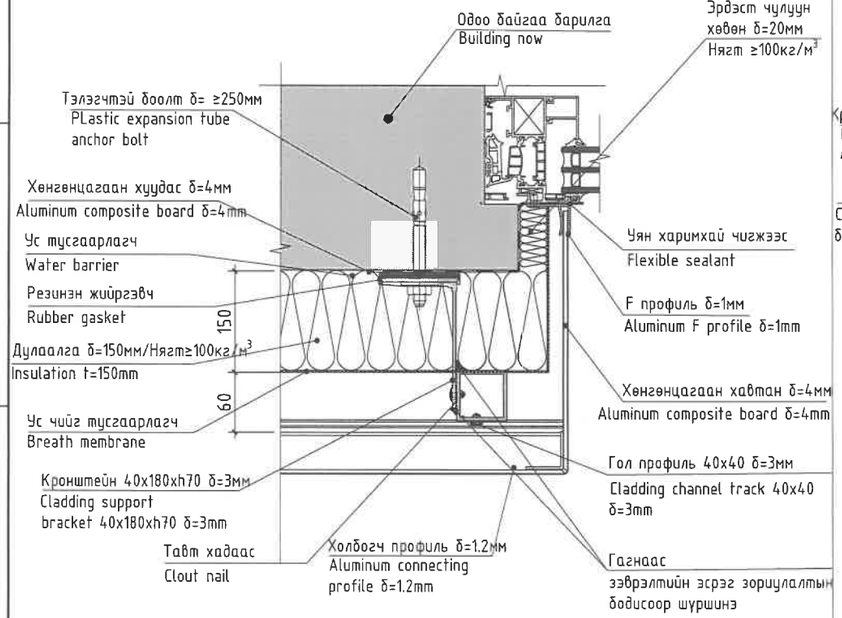

Хэсэглэл 02 - ЦОНХ, ХАНЫН УУЛЗВАР /босоо/ М1:25

Detail 02 - Window,wall connection

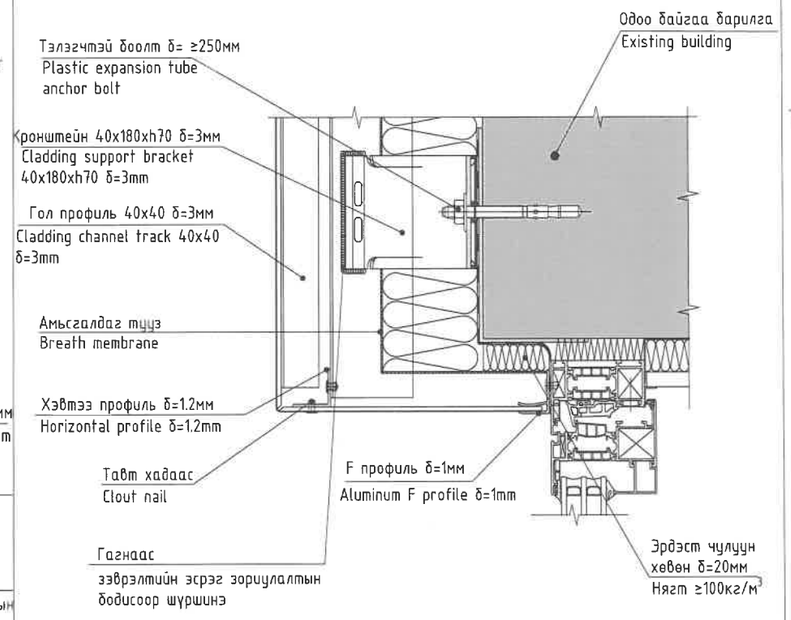

Хэсэглэл 03 - ЦОКОЛЬ /босоо/ М1:25

Detail 03 - Lower ground

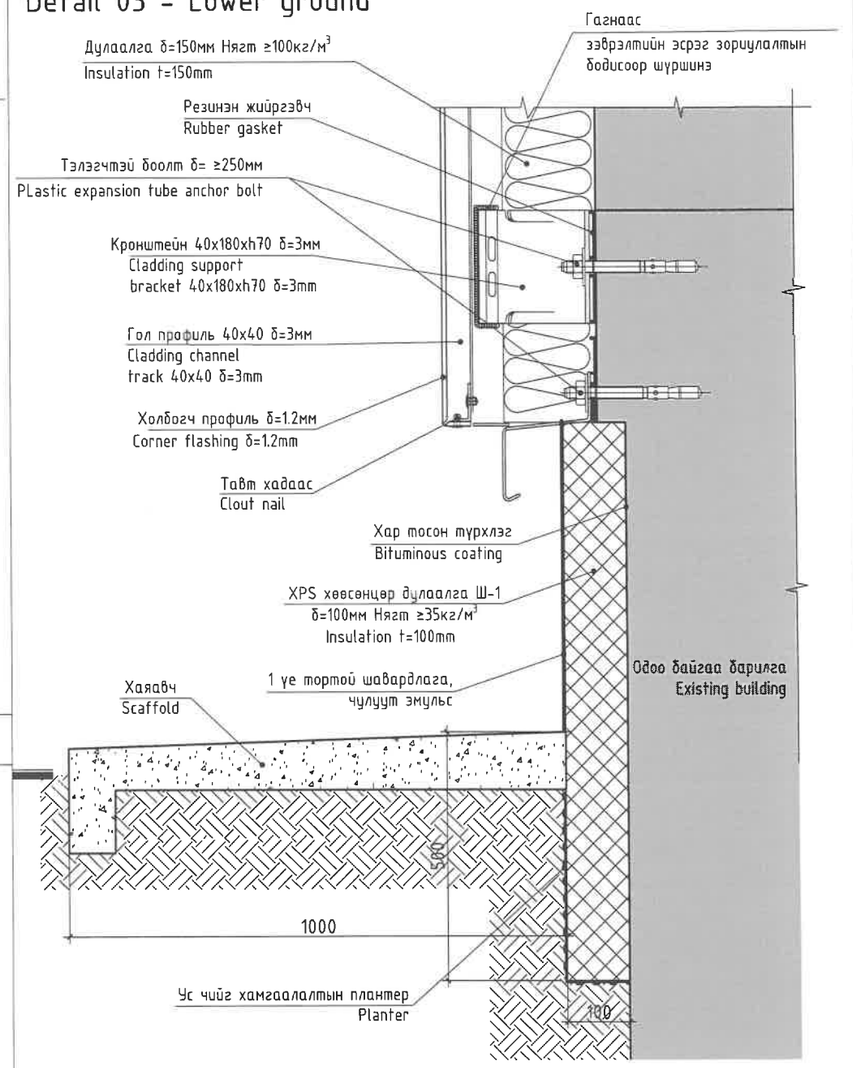

Тайлбар:

Цоколийн давхрын өндөр 1.5м-ээс өндөр тохиолдолд хаявч хуртэл, 1.5м-ээс бага тохиолдолд хаяавчнаас доош 500мм хуртэл ухаж дулаалгын үеийг хийх шаардлагатай. Цоколийн ханан дахь агааржуулалтын нүхийг газар дээр нь цоолж гаргана.

Хэсэглэл 04 - ЦОНХ, ХАНЫН УУЛЗВАР /босоо/ М1:25

Detail 04 Window, wall connection

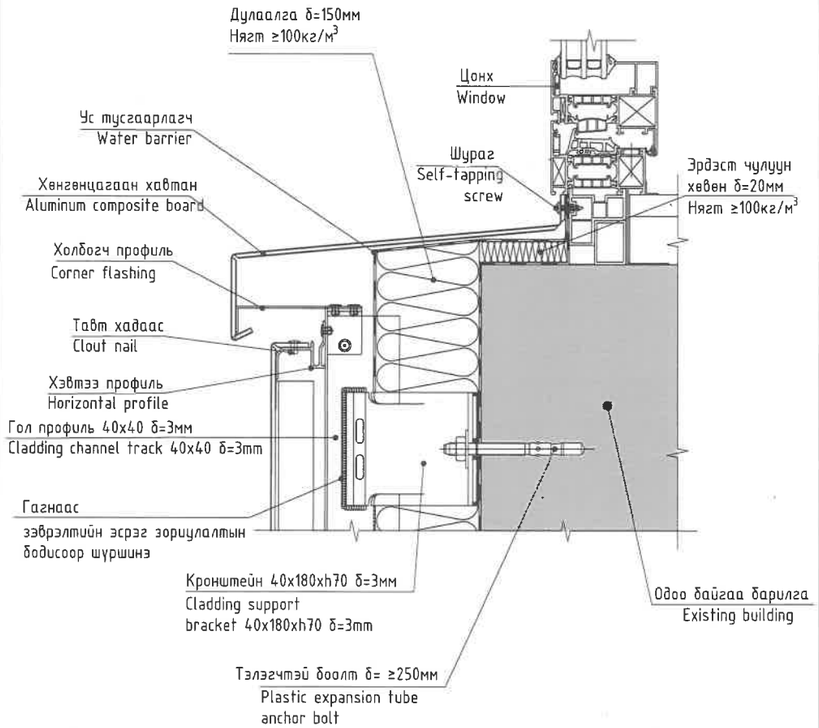

Хэсэглэл 05 - ХАНЫН ХЭСЭГЛЭЛ /булан/ М1:25

Detail 05 - Wall

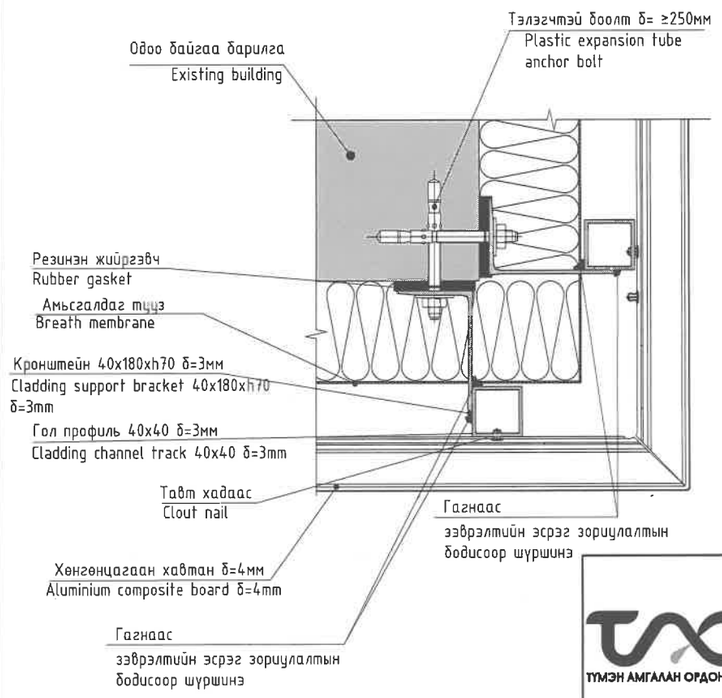

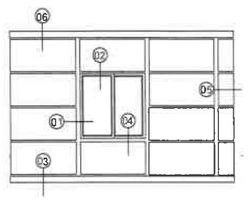

ТҮМЭН АМГАЛАН ОРДОН ХХК	Угсармал орон сууцны дулаан техник, засвар шинэчлэлийн ажлын нэг маягийн зураг УБ хотын 9 давхар угсармал орон сууц /сери 92-018с, 92-017с-7,8,9 булан/				Ye шат:
	Хэсэглэл 01-05				
	Архитектор	Б.Ганзаяа	Е.Г.Шифр:	Масштаб: М1 : 25	Огноо: 2025он
	Гүйцэтгэсэн	М.Номин-Эрдэнэ	Т.Г.Шифр:	Зургийн дугаар: БА-21	Хуудас: 24
ЗТ11-112/22 Утас: 9901-8408	Шалгасан	Б.Ганзаяа			

А3

Хэсэглэл 06 - Дээвэр /Хавиргат хавтан дулаалга зай багатай үед/

Detail 06 - Roof

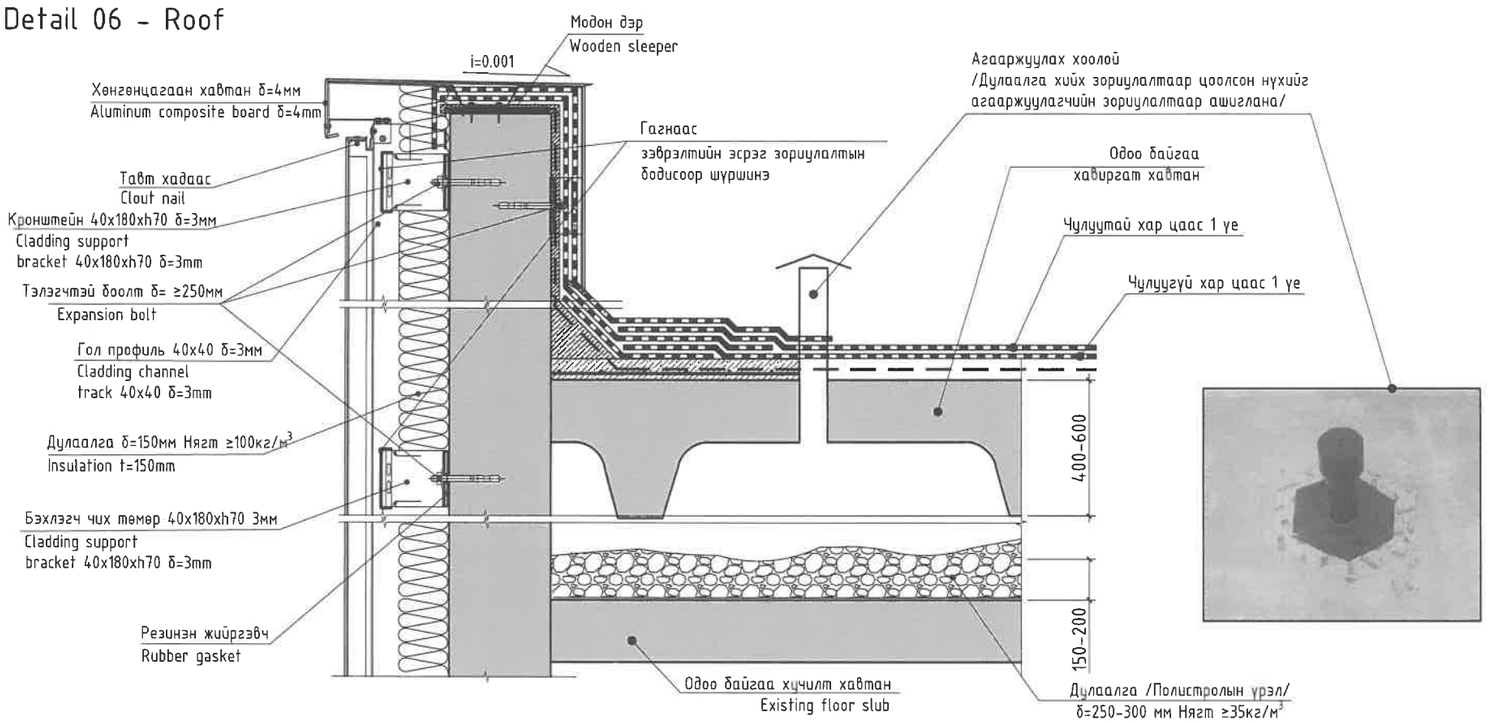

Хэсэглэл 08 - Ус зайлуулах хоолойн бүдүүвч

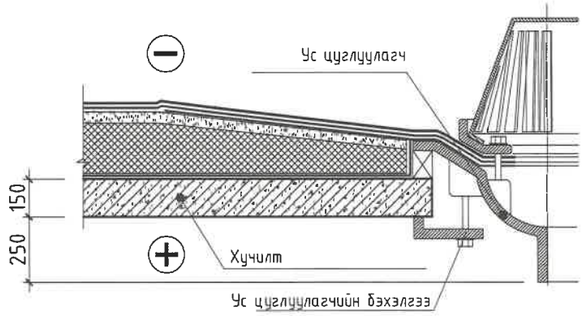

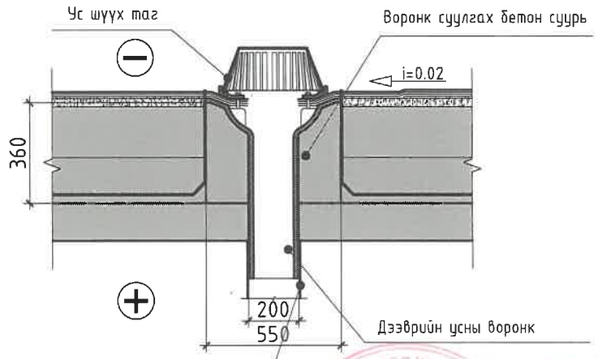

Хэсэглэл 07 - Барилга хоорондын заадас

Detail 07 - Building between connection

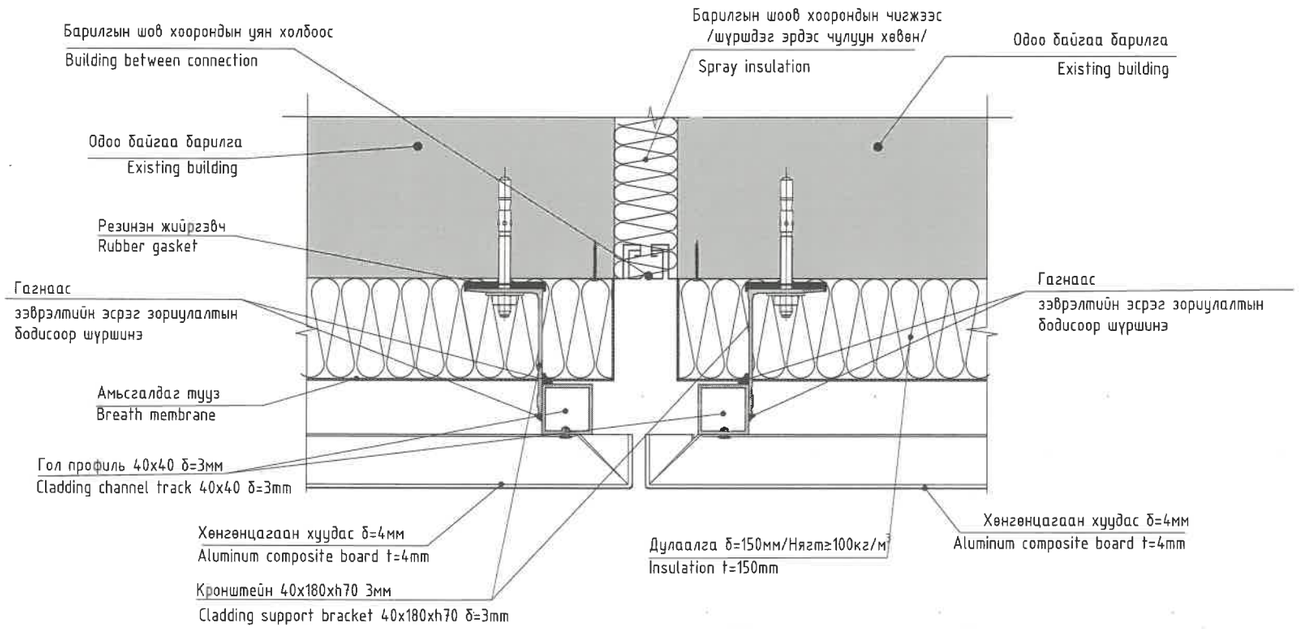

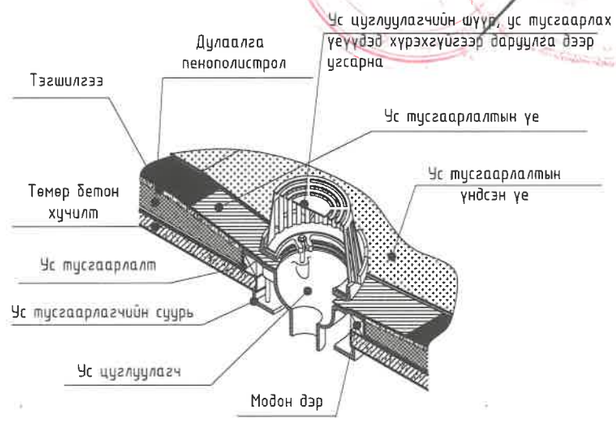

ТҮМЭН АМГАЛАН ОРДОН ХХК	Угсармал орон сууцны дулаан техник, засвар шинэчлэлийн ажлын нэг маягийн зураг УБ хотын 9 давхар угсармал орон сууц /сери 92-018с, 92-017с-7,8,9 булан/				
	Дээврийн хэсэглэл-06, Барилга хоорондын заадас хэсэглэл-07, Хэсэглэл-08 Ус зайлуулах хоолойн бүдүүвч				Ує шат:
	Архитектор	Б.Ганзаяа	Е.Г.Шифр:	Масштаб: M1 : 25	Огноо: 2025он
	Гүйцэтгэсэн	М.Номин-Эрдэнэ	Т.Г.Шифр:	Зургийн дугаар: БА-22	Хуудас: 24
ЭТ11-112/22 Утас: 9901-8408	Шалгасан	Б.Ганзаяа			

A3

Хэсэглэл 09 - Тагт /1-р давхрын тагт/
Detail 09 - Balcony /first floor/

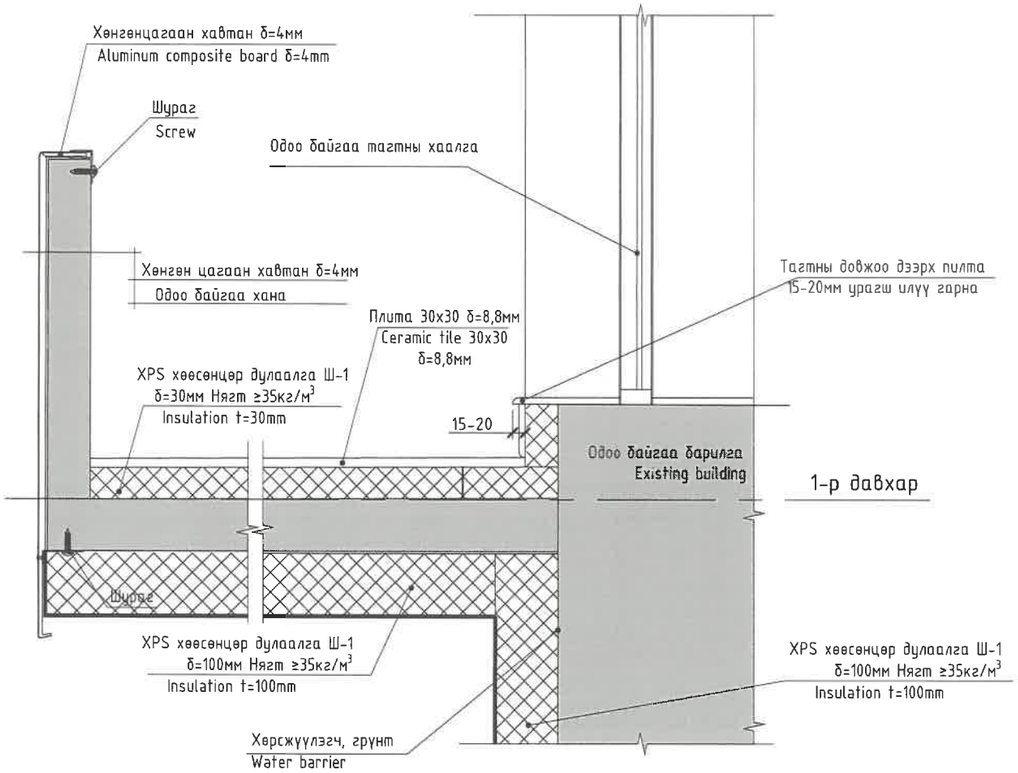

Хэсэглэл 10 - 2-8-р давхрын тагт
Detail 10 - Balcony /second floor/

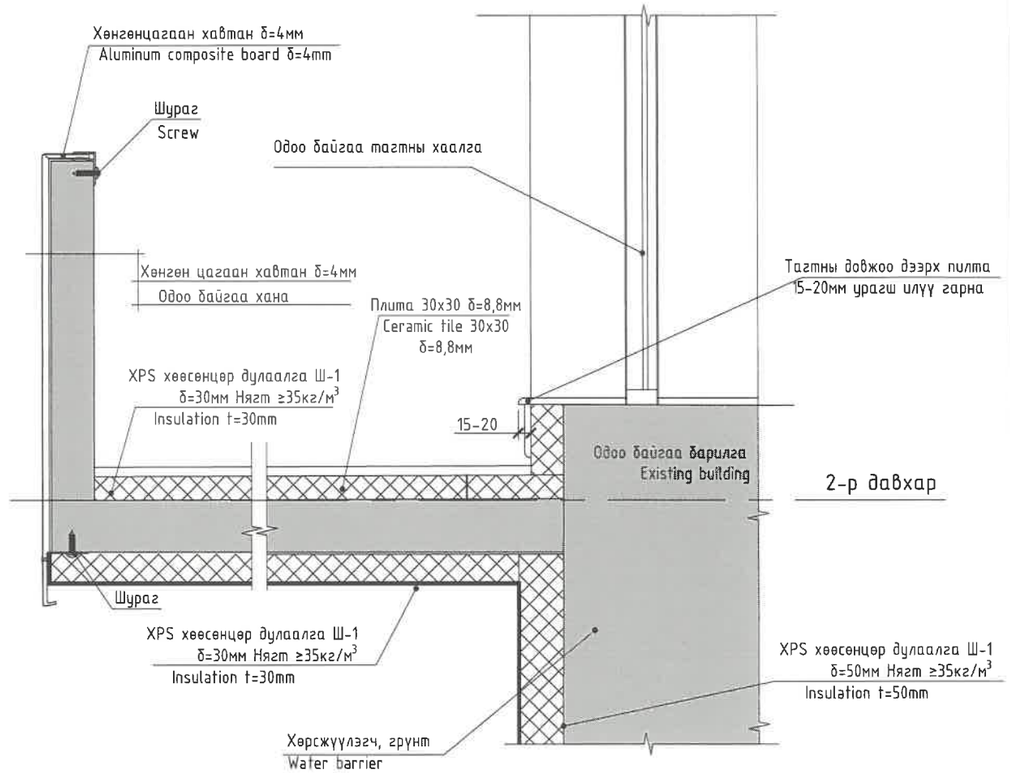

Хэсэглэл 11 - 9-р давхрын тагт
Detail 11 - Balcony /ninth floor/

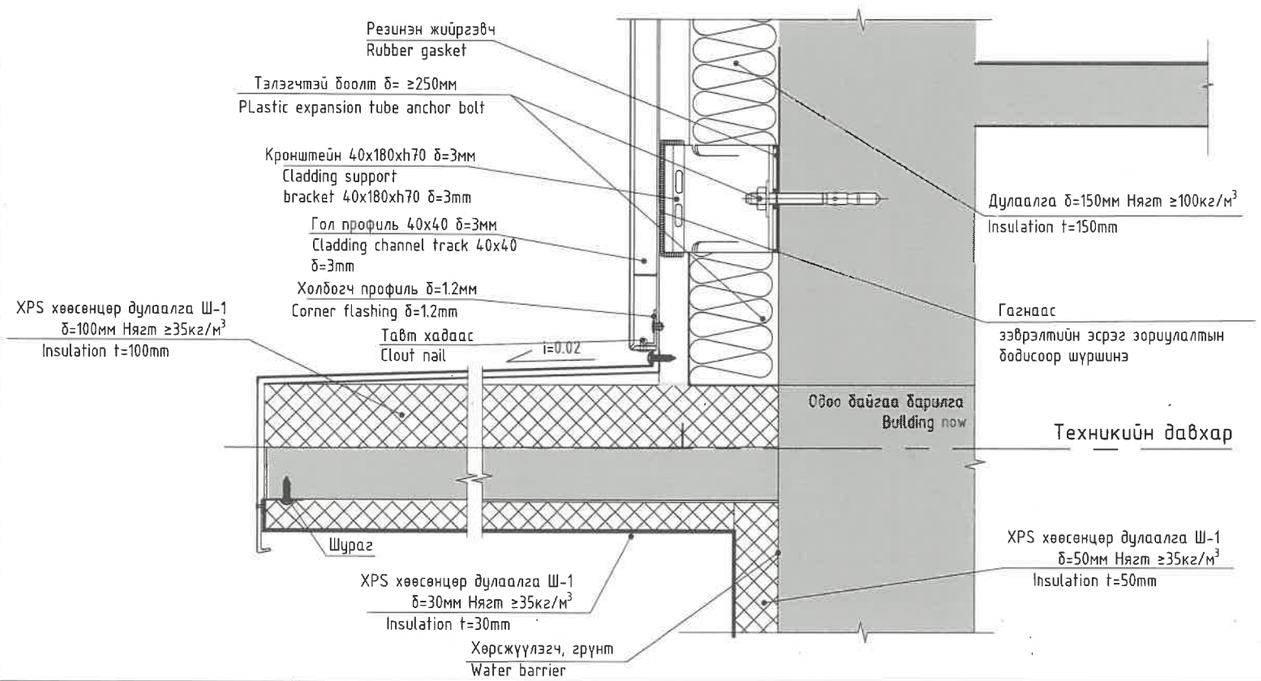

ТҮМЭН АМГАЛАН ОРДОН ХХК	Тагтны хэсэглэл 09, 10					Ує шат:
	Архитектор		Б.Ганзаяа	Е.Г.Шифр:	Масштаб: М1 : 25	Огноо: 2025он
	Гүйцэтгэсэн		М.Номин-Эрдэнэ	Т.Г.Шифр:	Зургийн дугаар: БА-23	Хуудас: 24
3Т11-112/22 Утас: 9901-8408	Шалгасан		Б.Ганзаяа			

А3

ХААЛГАНЫ ТҮҮВЭР

М 1 : 50

МАРК	ГХ1	ГХ2
ХААЛГАНЫ ХЭМЖЭЭ	1750x2350	1100x1950
НҮХНИЙ ХЭМЖЭЭ	1950x2550	1300x2150
ТӨРӨЛ	Дулаалгатай метал самбартай	Дулаалгатай метал самбартай
НҮҮР ТАЛ ТЭМДЭГЛЭГЭЭ	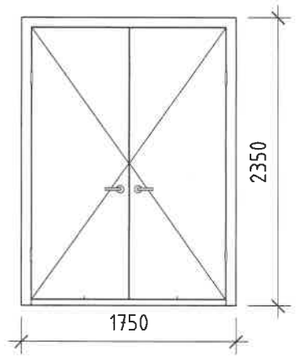	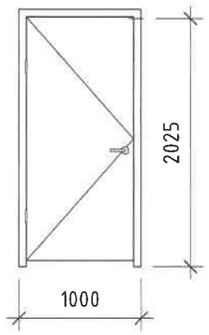
БАЙГУУЛАЛТ ТЭМДЭГЛЭГЭЭ	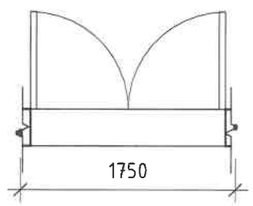	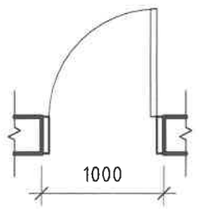
БАЙГУУЛАЛТ ТЭМДЭГЛЭГЭЭ	Металл самбартай одоо байгаа орцны хаалга	Металл самбартай хогийн пункерийн хаалга

ТҮМЭН АМГАЛАН ОРДОН ХХК	Угсармал орон сууцны дулаан техник, засвар шинэчлэлийн ажлын нэг маягийн зураг В - блок/ сери 92-016с / 1(1.2)- 7.8.9 -УБ				
	Хаалганы түүвэр				Ує шат:
Архитектор	Б.Ганзаяа	Е.Г.Шифр: ТАО 03-2025	Масштаб: М 1 : 50	Огноо: 2025 он	
Гүйцэтгэсэн	Author	Т.Г.Шифр:	Зургийн дугаар: БА-24	Хуудас: 24	
ЭТ11-112/22 Утас: 9901-8408	Шалгасан	Б.Ганзаяа			

А3