ТҮМЭН АМГАЛАН ОРДОН ХХК
"ТҮМЭН АМГАЛАН ОРДОН" ХХК
/Барилгын зураг төслийн зөвшөөрлийн дугаар ЗТ11-112/22,
Хаяг: Улаанбаатар хот Баянгол дүүрэг II хороо "Эрхи" төв 7 давхар 704тоот
Утас: 9901-8408

МОНГОЛ УЛС
ХОТ БАЙГУУЛАЛТ, БАРИЛГА
ОРОН СУУЦЖУУЛАЛТЫН ЯАМ
Магадлалын дүгнэлтийн нэгдэл
Бүртгэлийн дугаар: 1524/2025
МАГАДЛАЛ ХИЙГДСЭН
Магадлал хариуцсан
Хэлтсийн дарга: /Гарын үсэг/
2025 оны 08 сарын 29 өдөр

ЗУРГИЙН ШИФР: ТАО 03-2025

УБ хотын 9 давхар угсармал орон сууц А- блок /сери 92-018с/ 1(1.2)-7.8.9- УБ

НЭГ МАЯГИЙН ЗУРАГ ТӨСЛӨӨР БАРИГДСАН АШИГЛАЖ БАЙГАА ХУУЧИН УГСАРМАЛ ОРОН СУУЦНЫ ДУЛААЛГЫН АЖЛЫН ДАВТАН ХЭРЭГЛЭХ ЗУРАГ

/АЖЛЫН ЗУРАГ/

ЗӨВШӨӨРСӨН:

Албан тушаал	Нэр	Гарын үсэг
ОБЕГ-ын Гал түймрийн улсын хяналтын хэлтсийн дарга, Хурандаа	Д.Баян-Эрдэнэ	

МОНГОЛ УЛС
ОНЦГОЙ БАЙДЛЫН ЕРӨНХИЙ ГАЗАР
ХЯНАСАН
2025 ОНЫ 07 САРЫН 08 НИЙ ӨДӨР
ГАРЫН ҮСЭГ: .....

БОЛОВСРУУЛСАН:

Гүйцэтгэгч			
ТҮМЭН АМГАЛАН ОРДОН ХХК	"ТҮМЭН АМГАЛАН ОРДОН" ХХК-ийн захирал	Нэр	Гарын үсэг
		Н. Хангайсайхан	
Захиалагч:			
giz	"GIZ"-ийн төслийн мэргэжилтэн	Нэр	Гарын үсэг
		С.Түвшинхүү	

УЛААНБААТАР ХОТ
ТҮМЭН АМГАЛАН ОРДОН ХХК
УТ37141 ☎ 5694442

УЛААНБААТАР ХОТ 2025 ОН

Барилга архитектурын зургийн жагсаалт

Д/д	Хуудасны нэр	Хуудасны марк
0	Нүүр хуудас	БА000
1	Тайлбар бичиг	БА-01
2	Ажлын тоо хэмжээ	БА-02
3	Цоколийн ханын байгуулалт	БА-03
4	1 дүгээр давхрын байгуулалт	БА-04
5	2-9-р Давхрын байгуулалт	БА-05
6	Дээврийн байгуулалт	БА-06
7	Огтлол 1	БА-07
8	Нүүр тал /тэнхлэг Х9-Х1/	БА-08
9	Нүүр тал /тэнхлэг Х1-Х9/	БА-09
10	Нүүр тал /тэнхлэг Х9-Х1/ кронштейн	БА-10
11	Нүүр тал /тэнхлэг Х1-Х9/ кронштейн	БА-11
12	Нүүр тал /тэнхлэг Х1-Х9/ Дулаалга	БА-12
13	Нүүр тал /тэнхлэг Х9-Х1/Дулаалга	БА-13
14	Нүүр тал /тэнхлэг Х1-Х9/ Дулаалга 2-р үе	БА-14
15	Нүүр тал /тэнхлэг Х9-Х1/Дулаалга 2-р үе	БА-15
16	Хэсэглэл 01-05	БА-16
17	Дээврийн хэсэглэл -06, Барилга хоорондын заадас хэсэглэл -07, хэсэглэл-08 Ус зайлуулах хоолойн бүдүүвч	БА-17
18	Тагтны хэсэглэл 09,10,11	БА-18
19	Хаалга түүвэр	БА-19

Одоогийн байдал:

ТАЙЛБАР БИЧИГ:

Улаанбаатар хот, МАГ дэмжлэгт "Улаанбаатар хотын орон сууцны эрчим хүчний үр ашгийг дээшлүүлэх нь" төслийн хүрээнд 9 давхар үгсармал орон сууцны гадна фасад болон дээврийн дулаалгын зураг төслийг 2025 оны 06-р сард барилгын зураг төслийн "ТҮМЭН АМГАЛАН ОРДОН" ХХК-д боловсруулав.

Хана: Оршин суугчдын өөрсдийн хэсэгчилж хийсэн дулаалгыг хуулж авч барилгын үгсармал хавтан хоорондын унасан, хөндийрсөн шавардлагыг бүүлган авч нөхөн шавардлага хийж, ханын гадаргууг цэвэрлэж бэлтгэх шаардлагатай. Хананд 150мм-ын эрдэст чулуун хөвөн дулаалга бүхий хөнгөн цагаан хавтан хийхээр төлөвлөв. 4 мм зузаантай хөнгөн цагаан хавтангийн үндсэн босоо профил нь 3 мм зузаантай 40х40мм, хөндлөвч 20х40мм 3мм хэмжээтэй цайрдсан төмөр байх ба гагнаасыг зэврэлтээс хамгаалах түрхлэгээр шүрших шаардлагатай.

Цоколь хана: 100мм зузаантай, 35 кг/м^3 нягттай XPS дулаалж, 2 үе тортой шавардлага чулуут эмульсээр будна. Цоколийн давхрын өндөр 1.5м-ээс өндөр тохиолдолд хаяавч хүртэл, 1.5м-ээс бага тохиолдолд хаяавчнаас доош 500мм хүртэл ухаж дулаалгын үеийг хийх шаардлагатай. Цоколийн ханан дахь агааржуулалтын нүхийг газар дээр нь цоолж гаргана.

Дулаалга: Ханын дулаалга нь 100кг/м^3 нягттай 100мм, 50мм зузаан бүхий 2 давхар дулаалга байна. Дулаалгыг дулаан дамжуулдаггүй хуванцар тэлэгчтэй боолтоор /мөөг/ технологийн дагуу сайтар бэхэлж өгнө. Тэлэгчтэй хуванцар мөөг нь 20см-с багагүй урттай байх ба хананд 5см-аас багагүй суулгаж бэхэлнэ. 2 үе дулаалгын хавтанг ам дарах байдлаар зөрүүлж хийх ба БА-12-15 хуудаснаас үзнэ үү. Дулаалгын үеийн гадна талд амьсгалдаг тууз хийх ба бүрэн бүтэн битүүмжлэл сайтай байхаар тогтооно. Хөнгөн цагаан хавтан ханын дээд болон доод хэсэгт агааржуулалтын үеийг зураг үзүүлсэнийг дагуу заавал гаргах шаардлагатайг анхаарна уу.

Хаалга: Одоо байгаа орцны хаалгыг дулаалгатай төмөр хаалгаар, хогны бүнкерийн хаалгыг орцны хаалгатай ижил өнгийн төмөр хаалгаар солино.

Цонх: Одоо байгаа цонхны 4 талд хөнгөн цагаан хавтан бүхий өнгөлгөө хийнэ. Цонхны хүрээний харилцан адилгүй өргөнөөс хамаарч тухайн хэсэгт хийгдэх технологийн шийдэл өөр өөр байх магадлалтай бөгөөд газар дээр нь шийдэл боловсруулж Зохиогчтой зөвшилцөх хэрэгтэй.

Дээвэр: Одоо байгаа дээврийн хар цаасыг бүрэн хуулж сайтар цэвэрлэгээ хийсний дараа 1 үе чулуугүй, 1 үе чулуутай хар цаас наана. Хар цаас наахын өмнө одоо байгаа дээврийн налууг гаргаж гүйцэтгэнэ. Эвдрэл гэмтэлтэй тохиолдолд салхивчны малгай төмөр болон борооны ус зайлуулах хоолойны тагийг шинээр солино. Уг дээврийн өндөр нь хүн ажиллах боломжтой тул Ш-1 б=250мм зузаантай XPS хавтанг ам дарууллан гүйцэтгэнэ.

Тагт: Одоо байгаа тагтны даац авах эсэхээс хамааран 1-р давхрын тагтны доод талаас хөрсжүүлэгч хийж 50мм зузаантай 35кг/м^3 Ш-1 XPS хавтангаар дулаалж, тортой шавардлага, гадна фасадны зориулалт бүхий эмульсээр өнгөлөх ба тагтны нүүр тал болон хажуугийн босоо хананд дулаалгагүй хөнгөн цагаан хавтан тогтоохоор төлөвлөв. Тагтны дотор талын шал болон таазанд 30мм зузаантай XPS Ш-1 хавтангаар дулаалж шалны дулаалган дээр керамик плита наах, таазны 1 үе шавардаж, эмульсээр будна.
Тагт доторх барилгын үндсэн ханыг 50мм зузаантай XPS Ш-1 хавтангаар дулаалж, 1 үе шавардаж, эмульсээр будна

Гадна засал: Архитектурын ой санамж, хотын түүхийг хадгалах зорилгоор цагаан өнгийн хөнгөн цагаан хавтангаар өнгөлөхөөр зураг төсөлд тусгасан ба орцны хэсэгт анхны загварт тусгагдсан хээ үгалзыг хөнгөн цагаан хавтан дээр сийлж хийхээр төлөвлөв. Хэрвээ гадна фасадны хавтангийн өнгийг өөрөөр хийх тохиолдолд зураг төсөл зохиогчтой заавал зөвшилцөж өнгөний кодыг зөвшилцөх шаардлагатай.

ТҮМЭН АМГАЛАН ОРДОН ХХК	Үгсармал орон сууцны дулаан техник, засвар шинэчлэлийн ажлын нэг маягийн зураг УБ хотын 9 давхар үгсармал орон сууц А- блок /сери 92-018с/ 1(1.2)-7.8.9- УБ				Үе шат:
	Тайлбар бичиг				
	Архитектор	Б. Ганзаяа	Е.Г.Шифр: ТАО 03-2025	Масштаб: М	Огноо: 2025он
	Гүйцэтгэсэн	М.Номин-Эрдэнэ	Т.Г.Шифр:	Зургийн дугаар: БА-01	Хуудас: 19
ЗТ11-112/22 Үнэс: 9901-8408	Шалгасан	Б. Ганзаяа			

А3

АЖЛЫН ТОО ХЭМЖЭЭ

Д/д	МАТЕРИАЛЫН НЭР	Таних тэмдэг	Хэмжих нэгж	Тоо хэмжээ	Техникийн үзүүлэлт	Тайлбар
1	Хөнгөн цагаан хавтан		$м^2$	1224.46	4мм зузаан	Хөнгөн цагаан хавтан
2	Хөнгөн цагаан хавтан /хээтэй/		$м^2$	41.43	4мм зузаан	Цэнхэр өнгийн хээ бүхий гоёлын хавтан бөгөөд захиалгаар хийлгэх шаардлагатай
3	Эрдэст чулуун хөвөн дулаалга /100мм/		$м^2$	907.86	Нягт>100кг/$м^3$ λ=0.038 Вт/(м*°С)	Эрдэст чулуун хөвөн хавтан дулаалга
4	Эрдэст чулуун хөвөн дулаалга /50мм/		$м^2$	907.86	Нягт>100кг/$м^3$ λ=0.038 Вт/(м*°С)	Эрдэст чулуун хөвөн хавтан дулаалга
5	Кронштейн 40х180х70		шир	749	Зузаан >3мм	Цайрдсан төмөр материалтай байна
6	Кронштейн арын жийргэвч 40х70		шир	749		Дулаан тусгаарлах зориулалт бүхий зориулалтын жийргэвч байна
7	Цайрдсан квадрат төмөр 40х40х3		м	1091.26	Зузаан 3мм	Квадрат төмрийг хооронд нь гагнаж тогтоох ба гагнаасын хэсгийг зэврэлтээс хамгаалсан будагаар будах шаардлагатай
8	Цайрдсан квадрат төмөр 20х40х3		м	1000.76	Зузаан 3мм	
9	Тэлэгчтэй боолт		шир	749	М14х200	Кронштейн тогтооход ашиглана
10	Дулаалгын хадаас		шир	14480	Хананд 50мм-ээс дээш суулна	Дулаалгын хавтангийн хэмжээнээс харгалзан нэг хавтанд 2-5 ширхэгээр бэхлэнэ.
11	XPS дулаалга /100мм/		$м^2$	35.8	Нягт>35кг/$м^3$ δ=100мм λ=0.04 Вт/(м*°С)	Ш-1 ангийн хавтан байх ба тагтны хэсгийн дээд болон доод талыг дулаалахад ашиглана
12	XPS дулаалга /30мм/		$м^2$	322.2	Нягт>35кг/$м^3$ δ=30мм λ=0.04 Вт/(м*°С)	Ш-1 ангийн хавтан байх ба тагтны хэсгийн шал таазыг дулаалахад ашиглана
13	XPS дулаалга /50мм/		$м^2$	354.9	Нягт>35кг/$м^3$ δ=50мм λ=0.04 Вт/(м*°С)	Ш-1 ангийн хавтан байх ба тагтны хэсгийн цонхтой ханыг дулаалахад ашиглана
14	Тортой шавардлага, фасадны эмульс		$м^2$	68.5		Тортой шавардлага хийж гадна ханын зориулалттай эмульсээр 2 давхар будна
15	Тагтны шалны плита 30х30х10		$м^2$	236.4		XPS дулаалган дээр плитаны цавуугаар наана
16	Цонхны усны хаялага		м	91.8	4мм зузаан	Хөнгөн цагаан хавтангаар нугалж хийнэ
17	Цонхны хэсгийн амалгаа /3 тал/		м	354.6	4мм зузаан	
18	Тэлэгчтэй шруп		шир			Тагтны хэсгийн хөнгөн цагаан хавтанг бэхлэхэд ашиглана
19	Амьсгалдаг тууз		$м^2$	1320.88		Завсар зай гаргалгүй дулаалгын үеийг сайтар битүүлж хийнэ
20	Дээврийн дулаалга δ=250мм		$м^2$	298.7	Нягт>35кг/$м^3$	Хүн явах боломжтой өндөр тул Ш-1 ангийн XPS хавтанг ам дарууллан дэвсэж хийнэ.
21	Дээврийн чулуугүй хар цаас 1 үе		$м^2$	298.7		Одоо байгаа дээврийн бүтцийг сайтар цэвэрлэж зөрүүлэг хийн шинээр наана
22	Дээврийн чулуутай хар цаас 1 үе		$м^2$	298.7		
23	Цоколийн ханын дулаалга /100мм/ XPS		$м^2$	68.48	Нягт>35кг/$м^3$	Ш-1 ангийн хавтан байх ба цоколийн ханыг дулаалахад ашиглана
24	Цоколийн ханын тортой шавардлага		кг	68.48		
25	Цоколийн ханын чулуутай замаск		$м^2$	68.48		Улаан хүрэн өнгийн гадна фасадны зориулалттай чулуутай замаска байна
26	Орцны үндсэн хаалга		шир	1		Дулаалгатай төмөр хаалга байна
27	Хогийн бүнкерийн хаалга		шир	1		Төмөр хаалга байна
28	Борооны ус зайлуулах бронк		шир	4		Дээврийн ус зайлуулах
29	Барилгын шоов хоорондын чигжээс /шүршдэг эрдэс чулуун хөвөн/		$м^3$	0.4	Нягт>100кг/$м^3$	
30	Ус чийг хамгаалалтын плантер		$м^2$	40		

ТУМЭН АМГАЛАН ОРДОН ХХК

ЗТ11-112/22 Утас: 9901-8408

Үгсармал орон сууцны дулаан техник, засвар шинэчлэлийн ажлын нэг маягийн зураг
УБ хотын 9 давхар үгсармал орон сууц А- блок /сери 92-018с/ 1(1.2)-7.8.9- УБ

Ажлын тоо хэмжээ

Үе шат:

Архитектор		Б. Ганзаяа	Е.Г.Шифр: ТАО 03-2025	Масштаб: М 1 : 25	Огноо: 2025он
Гүйцэтгэсэн		М.Номин-Эрдэнэ	Т.Г.Шифр:	Зургийн дугаар: БА-02	Хуудас: 19
Шалгасан		Б. Ганзаяа			

А3

ЦОКОЛИЙН ХАНЫН БАЙГУУЛАЛТ

М 1 : 100

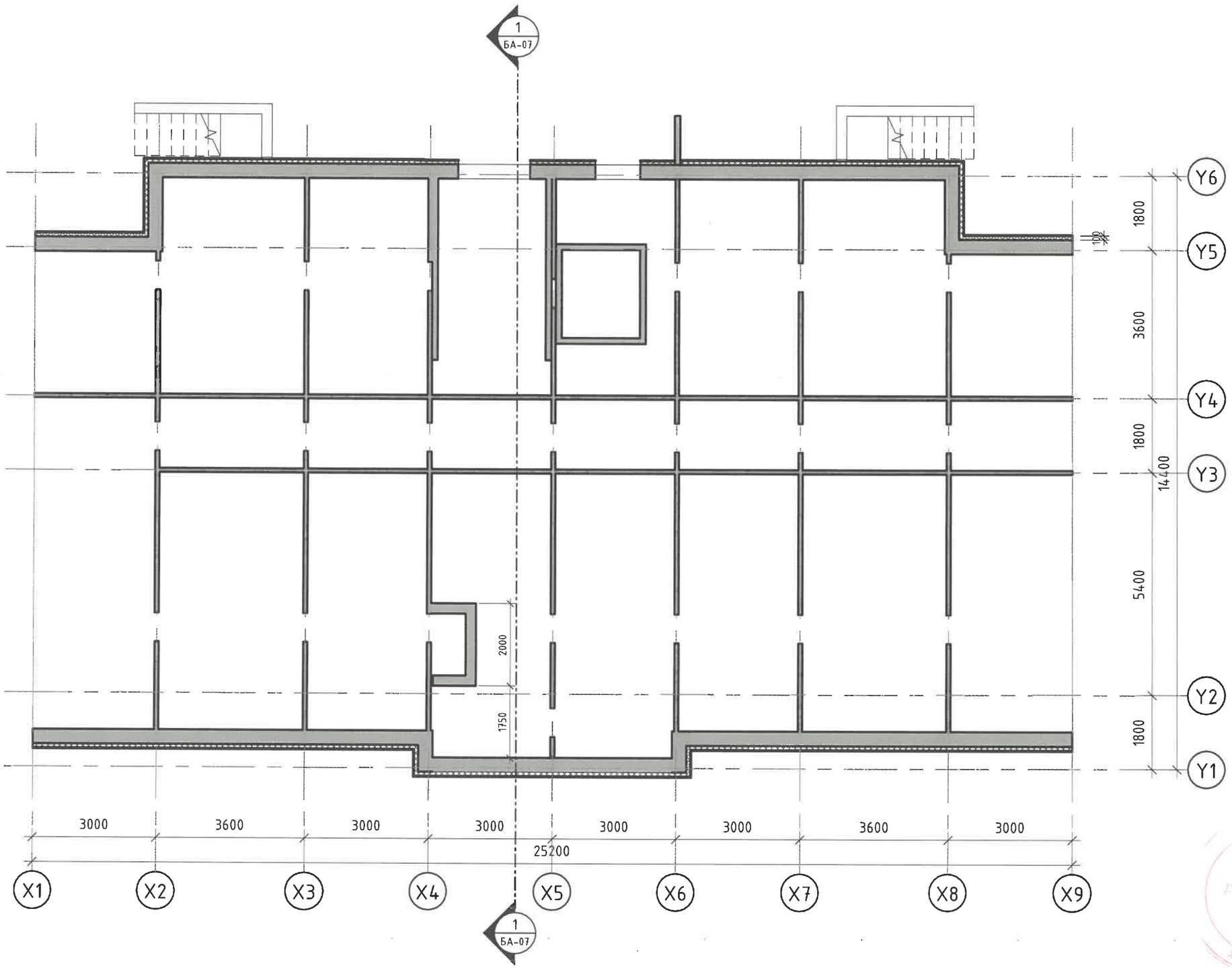

Тайлбар:

-100мм зузаантай >35кг/м³ XPS дулаалгаар дулаална

-Цоклийн ханыг тортой шавардлага, чулуут замаскаар өнгөлнө

ТҮМЭН АМГАЛАН ОРДОН ХХК	Үгсармал орон сууцны дулаан техник, засвар шинэчлэлийн ажлын нэг маягийн зураг УБ хотын 9 давхар үгсармал орон сууц А- блок /сери 92-018с/ 1(1.2)-7.8.9- УБ				Үе шат:
	Цоколийн ханын байгуулалт				
Архитектор		Б. Ганзаяа	Е.Г.Шифр: ТАО 03-2025	Масштаб: М 1 : 100	Огноо: 2025он
Гүйцэтгэсэн		М.Номин-Эрдэнэ	Т.Г.Шифр:	Зургийн дугаар: БА-03	Хуудас: 19
Шалгасан		Б. Ганзаяа			
ЗТ11-112/22 Утас: 9901-8408					

1 ДҮГЭЭР ДАВХРЫН БАЙГУУЛАЛТ

М 1 : 100

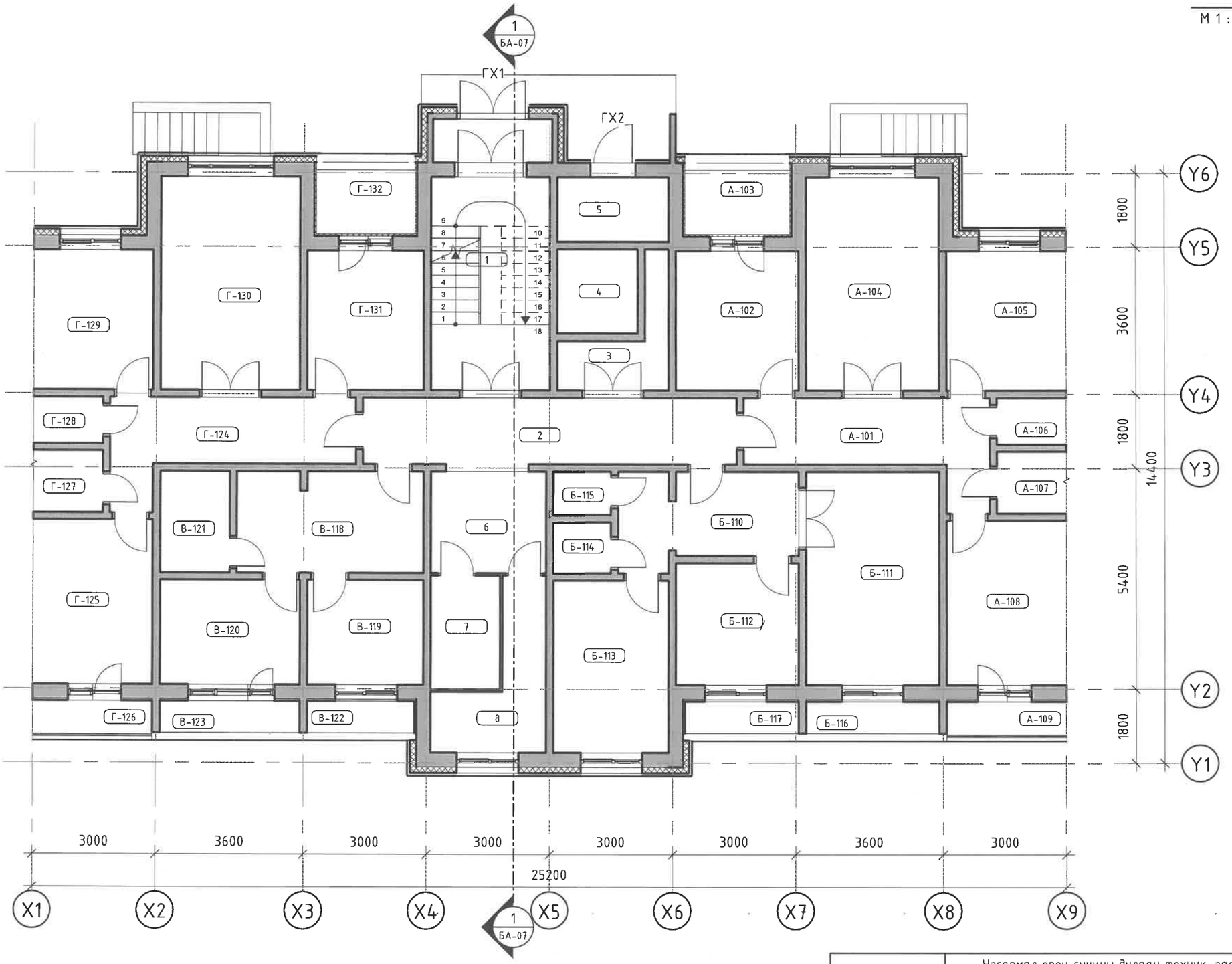

Өрөөний тодорхойлолт

Д/д	Өрөөний нэр	Талбай
1		
1	Шатны хонгил	15.11 m²
2	Хонгил	15.13 m²
3	Хонгил	4.57 m²
4	Лифтний хонгил	4.06 m²
5	Хогийн хоолой	4.30 m²
6	Техникийн өрөө	6.97 m²
7	Техникийн өрөө	4.67 m²
8	Техникийн өрөө	7.20 m²
1: 8		62.00 m²
А		
А-101	Коридор	10.98 m²
А-102	Гал тогоо	10.20 m²
А-103	Тагт	1.73 m²
А-104	Том өрөө	16.93 m²
А-105	Жижиг өрөө	9.96 m²
А-106	Арчунцэврийн өрөө	1.92 m²
А-107	Арчунцэврийн өрөө	2.58 m²
А-108	Жижиг өрөө	11.74 m²
А-109	Тагт	1.39 m²
А: 9		67.42 m²
Б		
Б-110	Коридор	9.61 m²
Б-111	Том өрөө	16.93 m²
Б-112	Амралтын өрөө	8.91 m²
Б-113	Жижиг өрө	12.29 m²
Б-114	Арчунцэврийн өрөө	1.74 m²
Б-115	Арчунцэврийн өрөө	1.49 m²
Б-116	Тагт	1.25 m²
Б-117	Тагт	1.07 m²
Б: 8		53.30 m²
В		
В-118	Коридор	11.22 m²
В-119	Гал тогоо	7.24 m²
В-120	Том өрөө	8.73 m²
В-121	Арчунцэврийн өрөө	4.19 m²
В-122	Тагт	1.00 m²
В-123	Тагт	1.31 m²
В: 6		33.71 m²
Г		
Г-124	Коридор	10.98 m²
Г-125	Жижиг өрөө 2	11.74 m²
Г-126	Тагт	1.39 m²
Г-127	Арчунцэврийн өрөө	2.58 m²
Г-128	Арчунцэврийн өрөө	1.92 m²
Г-129	Жижиг өрөө 1	9.96 m²
Г-130	Том өрөө	17.71 m²
Г-131	Гал тогоо	9.68 m²
Г-132	Тагт	1.62 m²
Г: 9		67.58 m²
НИЙТ		284.01 m²

Тайлбар:
-100мм зузаантай >100кг/м³ чулуун хөвөн 1 үе, 50мм зузаантай >100кг/м³ чулуун хөвөн 1 үе дулаалгаар дулаалж, хөнгөн цагаан хавтангаар өнгөлнө.
-Дулаалгыг хийхдээ ам дарж зөрүүлэг гарган хийнэ.

ТҮМЭН АМГАЛАН ОРДОН ХХК

ЗТ11-112/22 Үпас: 9901-8408

Угсармал орон сууцны дулаан техник, засвар шинэчлэлийн ажлын нэг маягийн зураг
УБ хотын 9 давхар угсармал орон сууц А- блок /сери 92-018с/ 1(1.2)-7.8.9- УБ

1 дүгээр давхрын байгуулалт

Үе шат:

Архитектор		Б. Ганзаяа	Е.Г.Шифр: ТАО 03-2025	Масштаб: М 1 : 100	Огноо: 2025он
Гүйцэтгэсэн		М.Номин-Эрдэнэ	Т.Г.Шифр:	Зургийн дугаар: БА-04	Хуудас: 19
Шалгасан		Б. Ганзаяа			

2-9-Р ДАВХРЫН БАЙГУУЛАЛТ

М 1 : 100

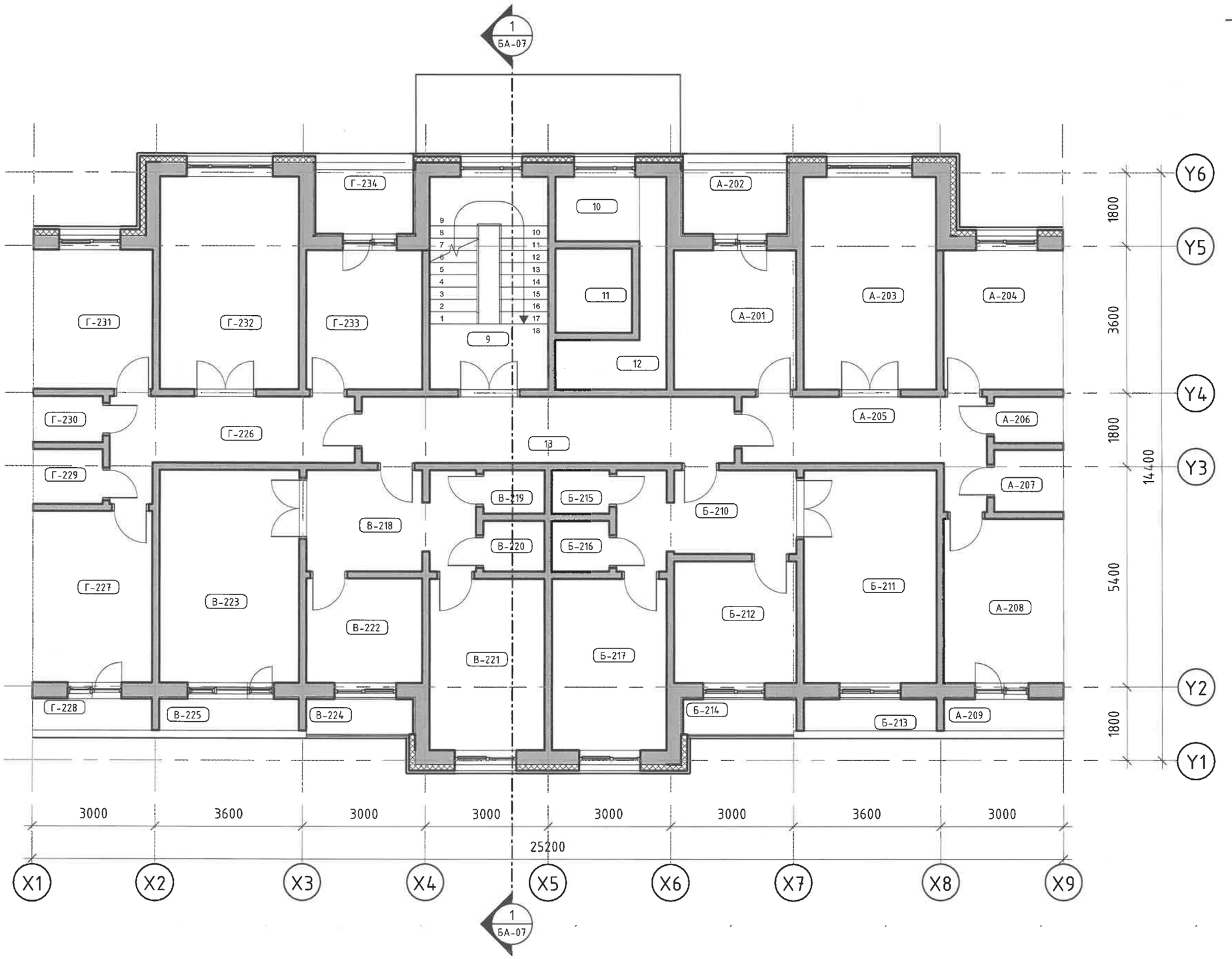

Өрөөний тодорхойлолт

Д/д	Өрөөний нэр	Талбай
1		
9	Шатны хонгил	15.11 m²
10	Хөгийн хоолой	3.25 m²
11	Лифтний хонгил	3.87 m²
12	Амралтын өрөө	5.93 m²
13	Хонгил	14.77 m²
1: 5		42.94 m²
А		
А-201	Гал тогоо	10.20 m²
А-202	Тагт	2.15 m²
А-203	Том өрөө	17.50 m²
А-204	Жижиг өрөө	9.96 m²
А-205	Коридор	10.98 m²
А-206	АЦӨ	1.92 m²
А-207	АЦӨ	2.58 m²
А-208	Жижиг өрөө	11.74 m²
А-209	Тагт	1.12 m²
А: 9		68.15 m²
Б		
Б-210	Коридор	9.61 m²
Б-211	Том өрөө	16.93 m²
Б-212	Гал тогоо	8.91 m²
Б-213	Тагт	1.25 m²
Б-214	Тагт	1.31 m²
Б-215	АЦӨ	1.49 m²
Б-216	АЦӨ	1.74 m²
Б-217	Жижиг өрөө	12.29 m²
Б: 8		53.54 m²
В		
В-218	Коридор	10.04 m²
В-219	АЦӨ	1.59 m²
В-220	АЦӨ	1.86 m²
В-221	Жижиг өрөө	11.80 m²
В-222	Гал тогоо	7.24 m²
В-223	Том өрөө	17.77 m²
В-224	Тагт	1.24 m²
В-225	Тагт	1.31 m²
В: 8		52.85 m²
Г		
Г-226	Коридор	10.79 m²
Г-227	Жижиг өрөө	12.26 m²
Г-228	Амралтын өрөө	2.25 m²
Г-229	АЦӨ	2.28 m²
Г-230	АЦӨ	1.92 m²
Г-231	Жижиг өрөө	9.96 m²
Г-232	Том өрөө	18.28 m²
Г-233	Гал тогоо	9.68 m²
Г-234	Тагт	1.99 m²
Г: 9		69.41 m²
НИЙТ		286.89 m²

Тайлбар:
-100мм зузаантай >100кг/м³ чулуун хөвөн 1 үе, 50мм зузаантай >100кг/м³ чулуун хөвөн 1 үе дулаалгаар дулаалж, хөнгөн цагаан хавтангаар өнгөлнө.
-Дулаалгыг хийхдээ ам дарж зөрүүлэг гарган хийнэ.

ТҮМЭН АМГАЛАН ОРДОН ХХК	Үгсармал орон сууцны дулаан техник, засвар шинэчлэлийн ажлын нэг маягийн зураг УБ хотын 9 давхар үгсармал орон сууц А- блок /сери 92-018с/ 1(1.2)-7.8.9- УБ				
	2-9-р Давхрын байгуулалт				Үе шат:
Архитектор		Б. Ганзаяа	Е.Г.Шифр: ТАО 03-2025	Масштаб: М 1 : 100	Огноо: 2025он
Гүйцэтгэсэн		М.Номин-Эрдэнэ	Т.Г.Шифр:	Зургийн дугаар: БА-05	Хуудас: 19
ЗТ11-112/22 Утас: 9901-8408	Шалгасан	Б. Ганзаяа			

А3

ДЭЭВРИЙН БАЙГУУЛАЛТ

М 1 : 100

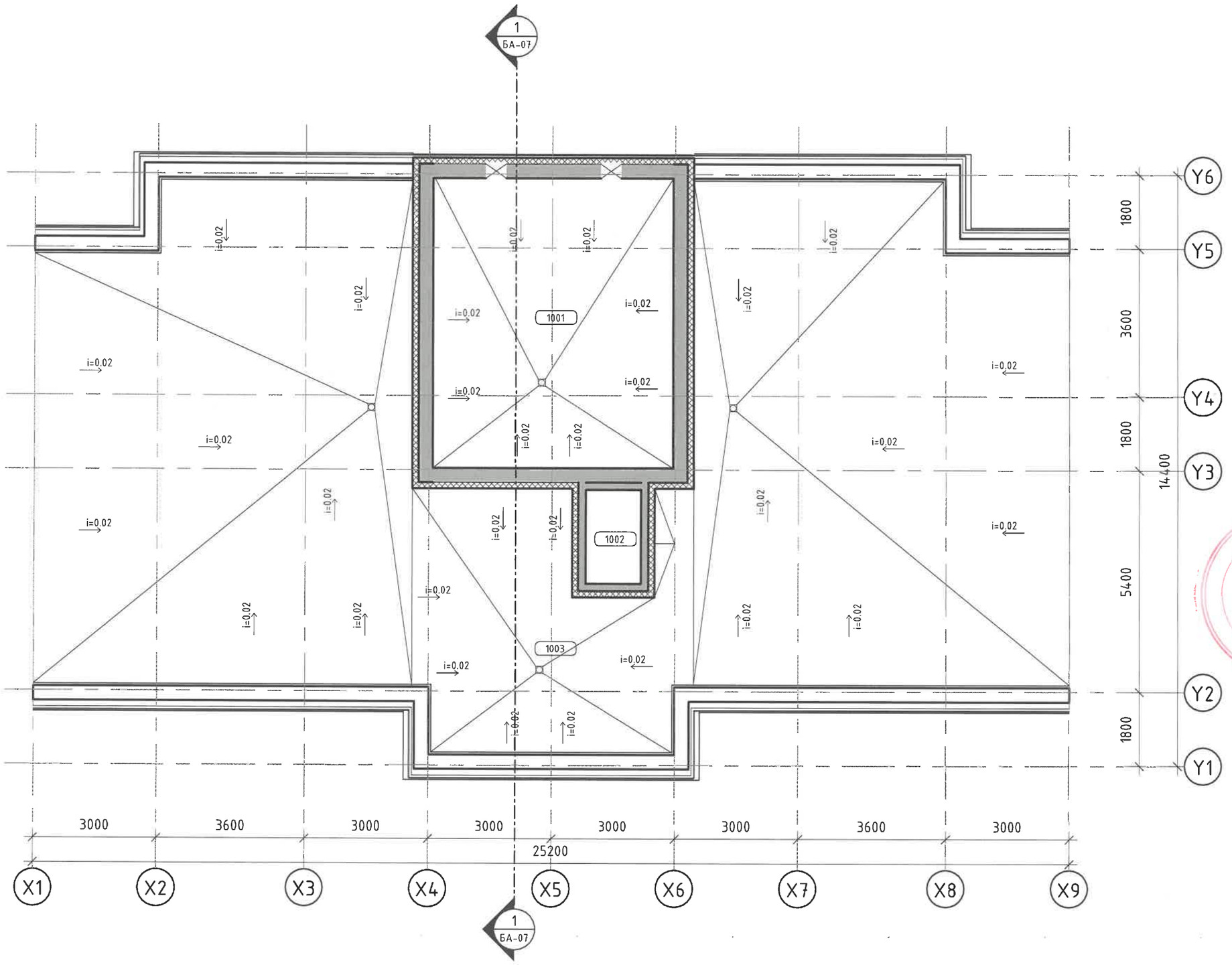

Өрөөний тодорхойлолт

Д/д	Өрөөний нэр	Талбай
1001	Техникийн өрөө	41.30
1002	Техникийн өрөө	3.09
1003	Дээвэр	254.53
НИЙТ		298.92

Тайлбар:
-Одоо байгаа хар цаасыг хуулж шинээр 1 үе чулуугүй, 1 үе чулуутай хар цаас дэвсэнэ.
-Парпетанд гарах агааржуулалтын нүхийг газар дээр нь цоолж хийнэ.
-Хэрвээ дээвэрийн ус зайлуулах бронж, салхивч малгай төмөр зэрэг дээвэрт гарсан элементүүд эвдэрэлтэй бол шинээр сольж суурилуулна.

ТҮМЭН АМГАЛАН ОРДОН ХХК	Үгсармал орон сууцны дулаан техник, засвар шинэчлэлийн ажлын нэг маягийн зураг УБ хотын 9 давхар үгсармал орон сууц А- блок /сери 92-018с/ 1(1.2)-7.8.9- УБ				
	Дээвэрийн байгуулалт				Үе шат:
Архитектор	Б. Ганзаяа	Е.Г.Шифр: ТАО 03-2025	Масштаб: М 1 : 100	Огноо: 2025он	
Гүйцэтгэсэн	М.Номин-Эрдэнэ	Т.Г.Шифр:	Зургийн дугаар: БА-06	Хуудас: 19	
Шалгасан	Б. Ганзаяа				
ЗТ11-112/22 Утас: 9901-8408					

МОНГОЛ УЛС
Б-11-03
1117030334

1 үе	Чулуут хар цаас
2 үе	Хар цаас
δ=250-440мм	Хучилтын хавтан
δ=250мм	Дулаалга
	Үндсэн хучилт

ОГТЛОЛ 1-1

М 1 : 100

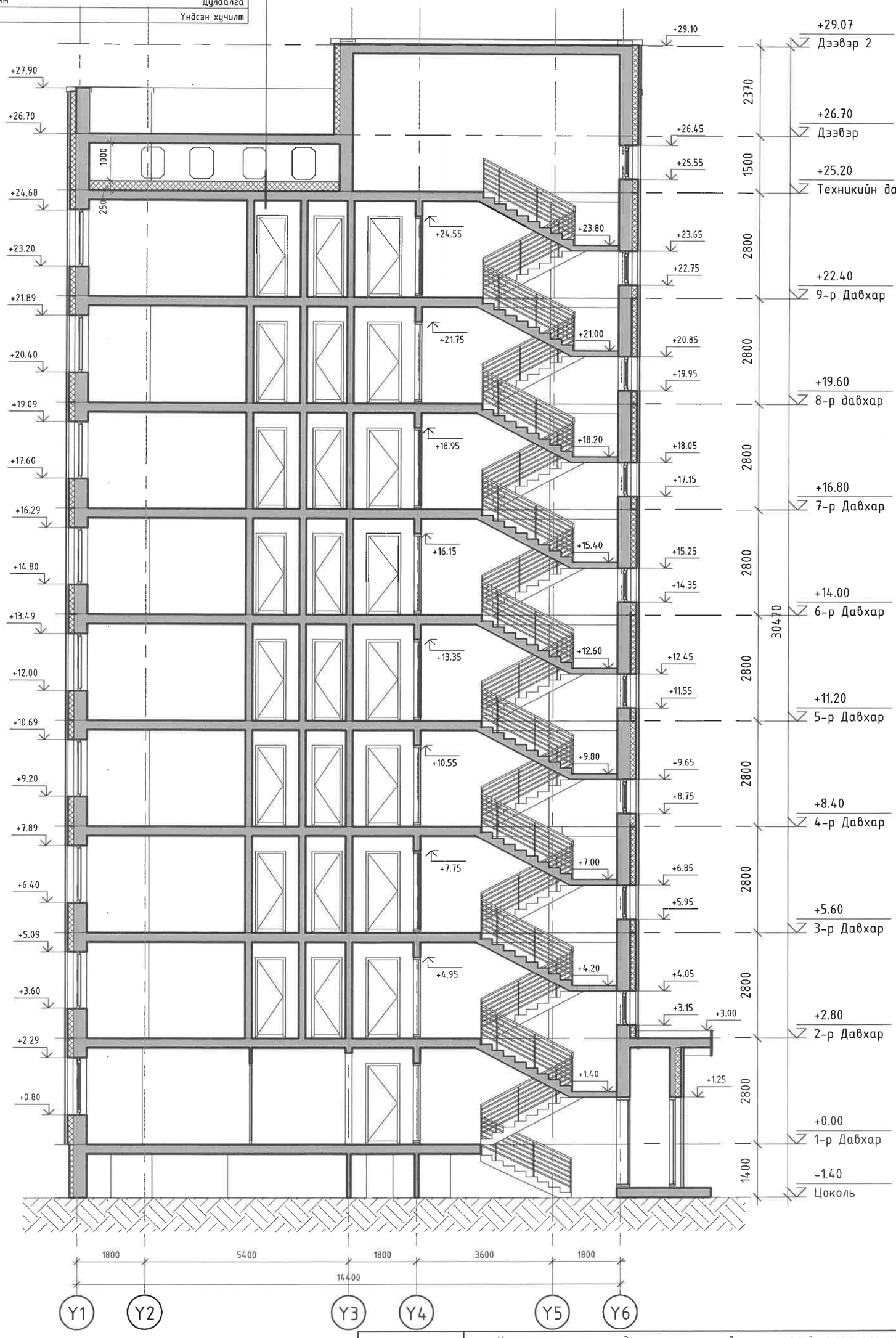

ТУМЭН АМГАЛАН ОРДОН ХХК	Үгсармал орон сууцны дулаан техник, засвар шинэчлэлийн ажлын нэг маягийн зураг УБ хотын 9 давхар үгсармал орон сууц А- блок /сери 92-018с/ 1(1.2)-7.8.9- УБ				Үе шат:
	Огтлол 1				
ЗТ11-112/22 Утас: 9901-8408	Архитектор		Б. Ганзаяа	Е.Г.Шифр: ТАО 03-2025	Масштаб: М 1 : 100	Огноо: 2025он
	Гүйцэтгэсэн		М.Номин-Эрдэнэ	Т.Г.Шифр:	Зургийн дугаар: БА-07	Хуудас: 19
	Шалгасан		Б. Ганзаяа			

HYYP ТАЛ /тэнхлэг -X9-X1/

M1 : 125

Хэсэглэл -3

M 1 : 50

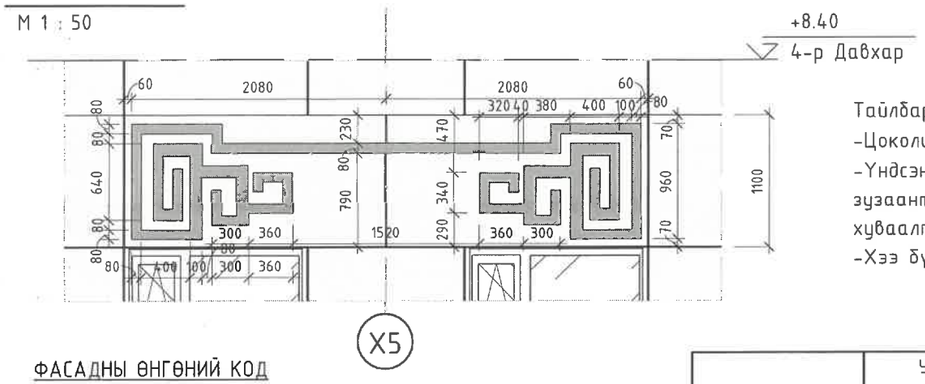

Тайлбар:

-Цоколийн ханыг тортой шавардлага, чулуут замаскаар өнгөлнө

-Үндсэн ханыг 100мм зузаантай >100кг/м³ чулуун хөвөн 1 үе, 50мм зузаантай >100кг/м³ чулуун хөвөн 1 үе дулаалгаар дулаалж зурагт үзүүлсэн хуваалт, өнгөний кодын дагуу хөнгөн цагаан хавтангаар бүрнэ

-Хээ бүхий хөнгөн цагаан хавтанг үйлдвэрт захиалгаар хийлгэхийг анхаарна уу!

ФАСАДНЫ ӨНГӨНИЙ КОД

- Хөнгөн цагаан хавтан /R047 G151 B255/
- Хөнгөн цагаан хавтан /R254 G247 B231/
- Чулуут замаск /R176 G176 B176/

ТҮМЭН АМГАЛАН ОРДОН ХХК	Угсармал орон сууцны дулаан техник, засвар шинэчлэлийн ажлын нэг маягийн зураг УБ хотын 9 давхар угсармал орон сууц А- блок /сери 92-018с/ 1(1.2)-7.8.9- УБ				Үе шат:
	Нүүр тал /тэнхлэг X9-X1/				
	Архитектор	Б. Ганзаяа	Е.Г.Шифр: ТАО 03-2025	Масштаб: M 1 : 125	Огноо: 2025он
	Гүйцэтгэсэн	М.Номин-Эрдэнэ	Т.Г.Шифр:	Зургийн дугаар: БА-08	Хуудас: 19
ЗТ11-112/22 Утас: 9901-8408	Шалгасан	Б. Ганзаяа			

НҮҮР ТАЛ /тэнхлэг Х1-Х9/

М1 : 125

Тайлбар:

-Цоколийн ханыг тортой шавардлага, чулуут замаскаар өнгөлнө

-Үндсэн ханыг 100мм зузаантай >100кг/м³ чулуун хөвөн 1 уе, 50мм зузаантай >100кг/м³ чулуун хөвөн 1 уе дулаалгаар дулаалж зураг үзүүлсэн хуваалт, өнгөний кодын дагуу хөнгөн цагаан хавтангаар бүрнэ

ФАСАДНЫ ӨНГӨНИЙ КОД

Хөнгөн цагаан хавтан /R254 G247 B231/

Чулуут замаск /R176 G176 B176/

ТҮМЭН АМГАЛАН ОРДОН ХХК	Угсармал орон сууцны дулаан техник, засвар шинэчлэлийн ажлын нэг маягийн зураг УБ хотын 9 давхар угсармал орон сууц А- блок /сери 92-018с/ 1(1.2)-7.8.9- УБ				Үе шат:
	Нүүр тал /тэнхлэг Х1-Х9/				
Архитектор		Б. Ганзаяа	Е.Г.Шифр: ТАО 03-2025	Масштаб: М 1 : 125	Огноо: 2025он
Гүйцэтгэсэн		М.Номин-Эрдэнэ	Т.Г.Шифр:	Зургийн дугаар: БА-09	Хуудас: 19
Шалгасан		Б. Ганзаяа			
ЭТ11-112/22 Утас: 9901-8408					

НҮҮР ТАЛ /тэнхлэг X9-X1/ Кронштейн

М 1 : 100

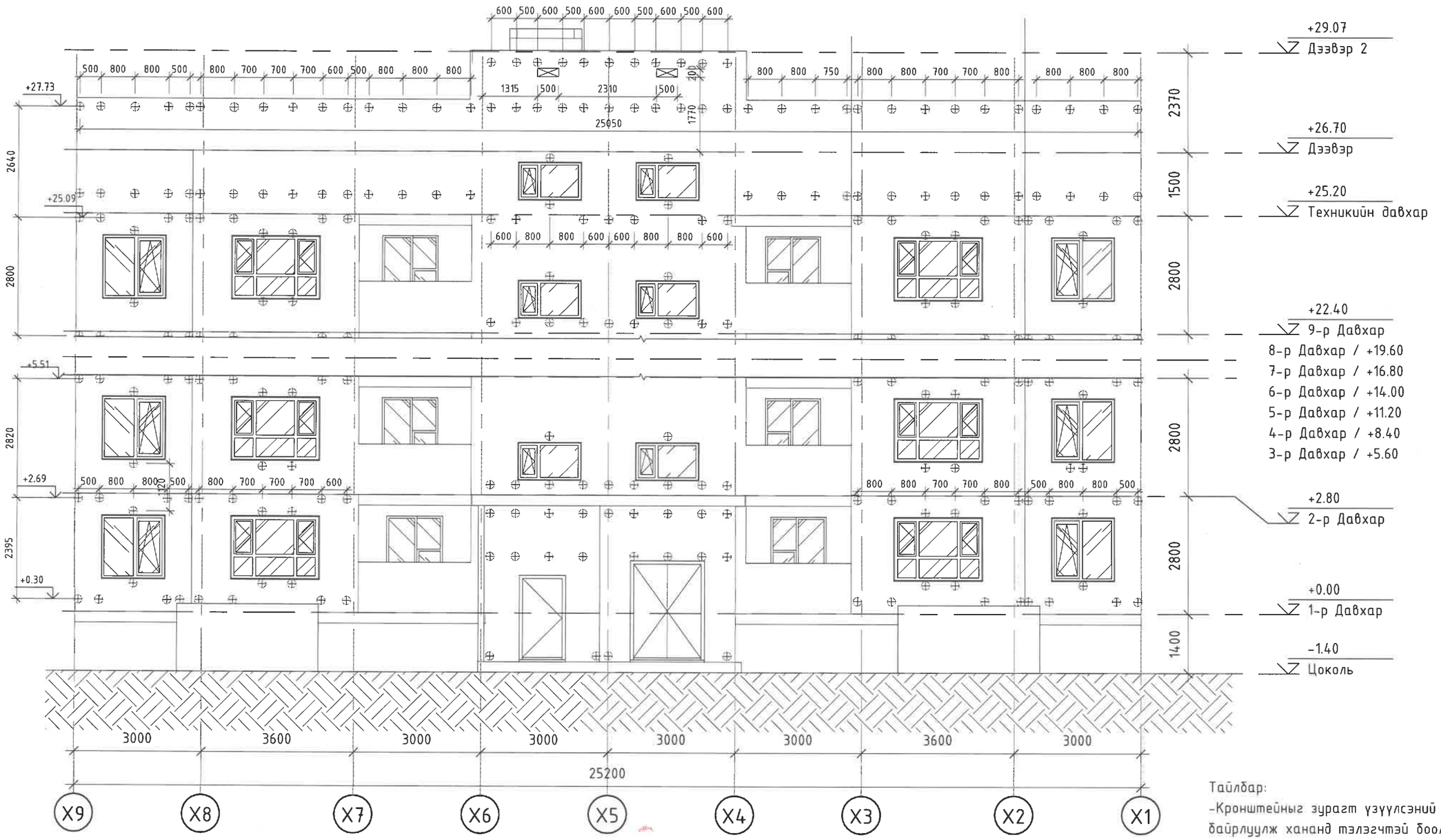

Тайлбар:

-Кронштейныг зураг үзүүлсэний дагуу байрлуулж хананд тэлэгчтэй боолтоор сайтар бэхэлж өгнө.

-Дулаан тусгаарлах зориулалт бүхий жийргэвч хийнэ.

Таних тэмдэг

- Кронштейн
- Хөрс

ТҮМЭН АМГАЛАН ОРДОН ХХК	Үгсармал орон сууцны дулаан техник, засвар шинэчлэлийн ажлын нэг маягийн зураг УБ хотын 9 давхар үгсармал орон сууц А- блок /сери 92-018с/ 1(1.2)-7.8.9- УБ				Үе шат:
	Нүүр тал /тэнхлэг X9-X1/ кронштейн				
	Архитектор	Б. Ганзаяа	Е.Г.Шифр: ТАО 03-2025	Масштаб: М 1 : 100	Огноо: 2025он
	Гүйцэтгэсэн	М.Номин-Эрдэнэ	Т.Г.Шифр:	Зургийн дугаар: БА-10	Хуудас: 19
ЗТ11-112/22 Утас: 9901-8408	Шалгасан	Б. Ганзаяа			

А3

НҮҮР ТАЛ /тэнхлэг Х1-Х9/ Кронштейн

М 1 : 100

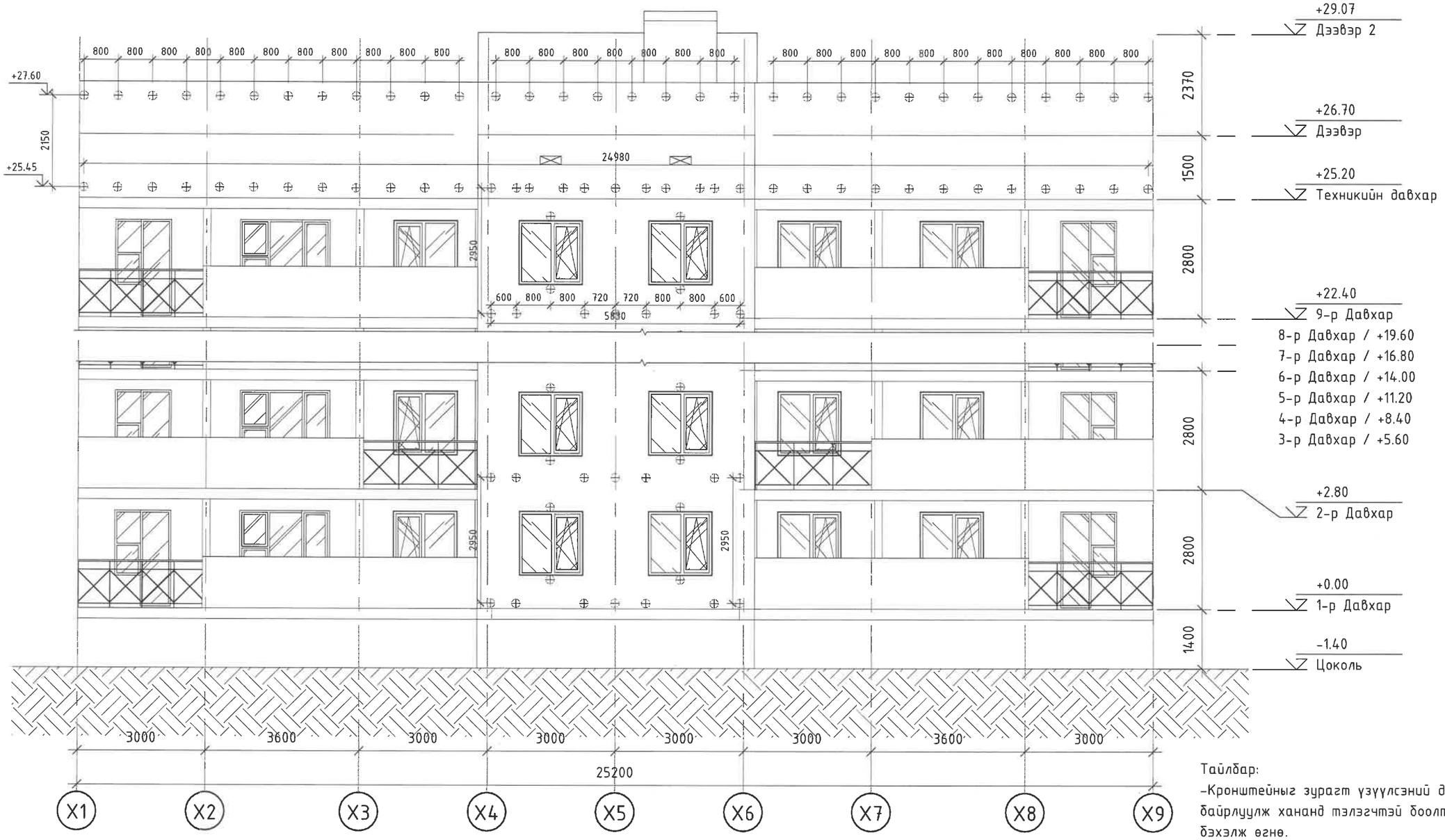

Тайлбар:

-Кронштейныг зураг үзүүлсэний дагуу байрлуулж хананд тэлэгчтэй боолтоор сайтар бэхэлж өгнө.

-Дулаан тусгаарлах зориулалт бүхий жийргэвч хийнэ.

Таних тэмдэг

Кронштейн

Хөрс

ТҮМЭН АМГАЛАН ОРДОН ХХК	Үгсармал орон сууцны дулаан техник, засвар шинэчлэлийн ажлын нэг маягийн зураг УБ хотын 9 давхар үгсармал орон сууц А- блок /сери 92-018с/ 1(1.2)-7.8.9- УБ				
	Нүүр тал /тэнхлэг Х1-Х9/ кронштейн				Ye шат:
Архитектор		Б. Ганзаяа	Е.Г.Шифр: ТАО 03-2025	Масштаб: М 1 : 100	Огноо: 2025он
Гүйцэтгэсэн		М.Номин-Эрдэнэ	Т.Г.Шифр:	Зургийн дугаар: БА-11	Хуудас: 19
Шалгасан		Б. Ганзаяа			
ЗТ11-112/22 Улс: 9901-8408					

МОНГОЛ УЛС Б-11-03 1112[illegible]034 [illegible]ИЙН [illegible]ЗОРЖ [illegible]ЗЭХ [illegible]ЕКТОР

НҮҮР ТАЛ / тэнхлэг X1-X9/ Дулаалга 1-р ye

М 1 : 100

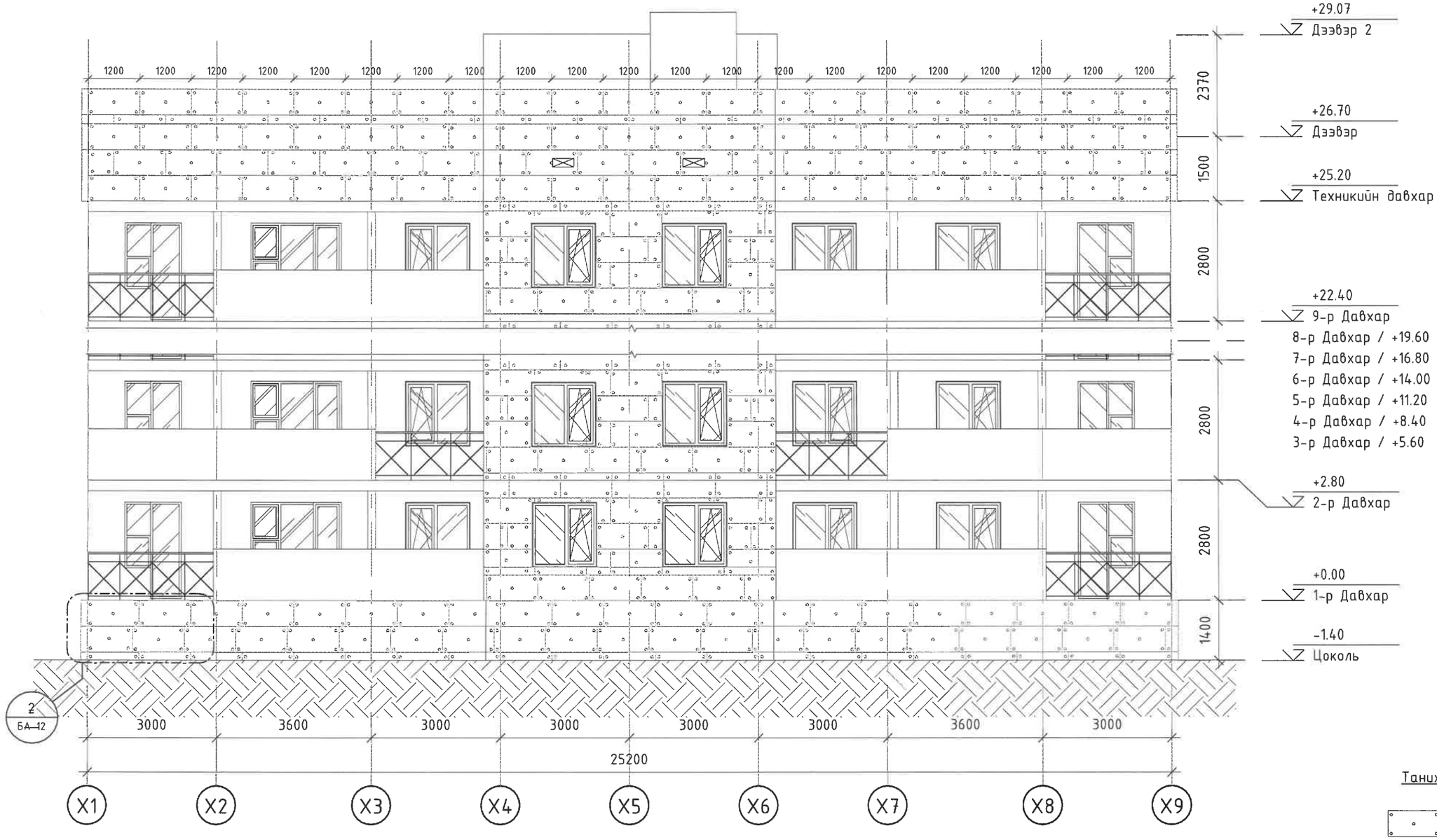

Хэсэглэл-2

М 1 : 50

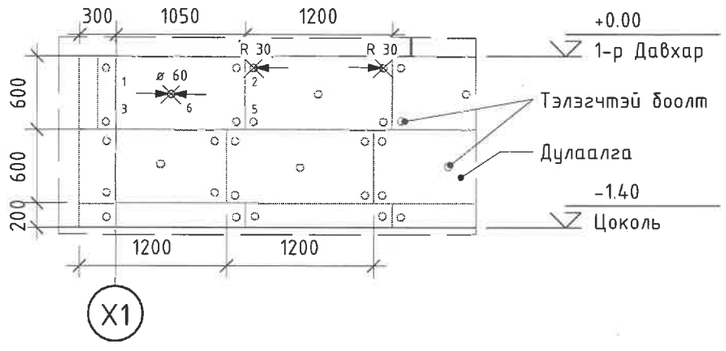

Тайлбар:

-Ханын дулаалгыг 100кг/м^3 нягттай 100мм-ийн зузаантайгаар хийнэ.

-Дулаалгыг дулаан дамжуулдаггүй хуванцар тэлэгчтэй боолтоор /мөөг/ технологийн дагуу сайтар бэхэлж өгнө.

-Тэлэгчтэй хуванцар мөөг нь 20см-с багагүй урттай байх ба хананд 5см-аас багагүй суулгаж бэхлэнэ.

Таних тэмдэг

Дулаалга

Хадаас

Хөрс

ТҮМЭН АМГАЛАН ОРДОН ХХК	Үгсармал орон сууцны дулаан техник, засвар шинэчлэлийн ажлын нэг маягийн зураг УБ хотын 9 давхар үгсармал орон сууц А- блок /сери 92-018с/ 1(1.2)-7.8.9- УБ				Ye шат:
	Нүүр тал /тэнхлэг X1-X9/ Дулаалга				
Архитектор		Б. Ганзаяа	Е.Г.Шифр: ТАО 03-2025	Масштаб: М 1 : 100	Огноо: 2025он
Гүйцэтгэсэн		М.Номин-Эрдэнэ	Т.Г.Шифр:	Зургийн дугаар: БА-12	Хуудас: 19
Шалгасан		Б. Ганзаяа			
ЗТ11-112/22 Улсас: 9901-8408					

НҮҮР ТАЛ /тэнхлэг Х9-Х1/ Дулаалга 1-р үе

М 1 : 100

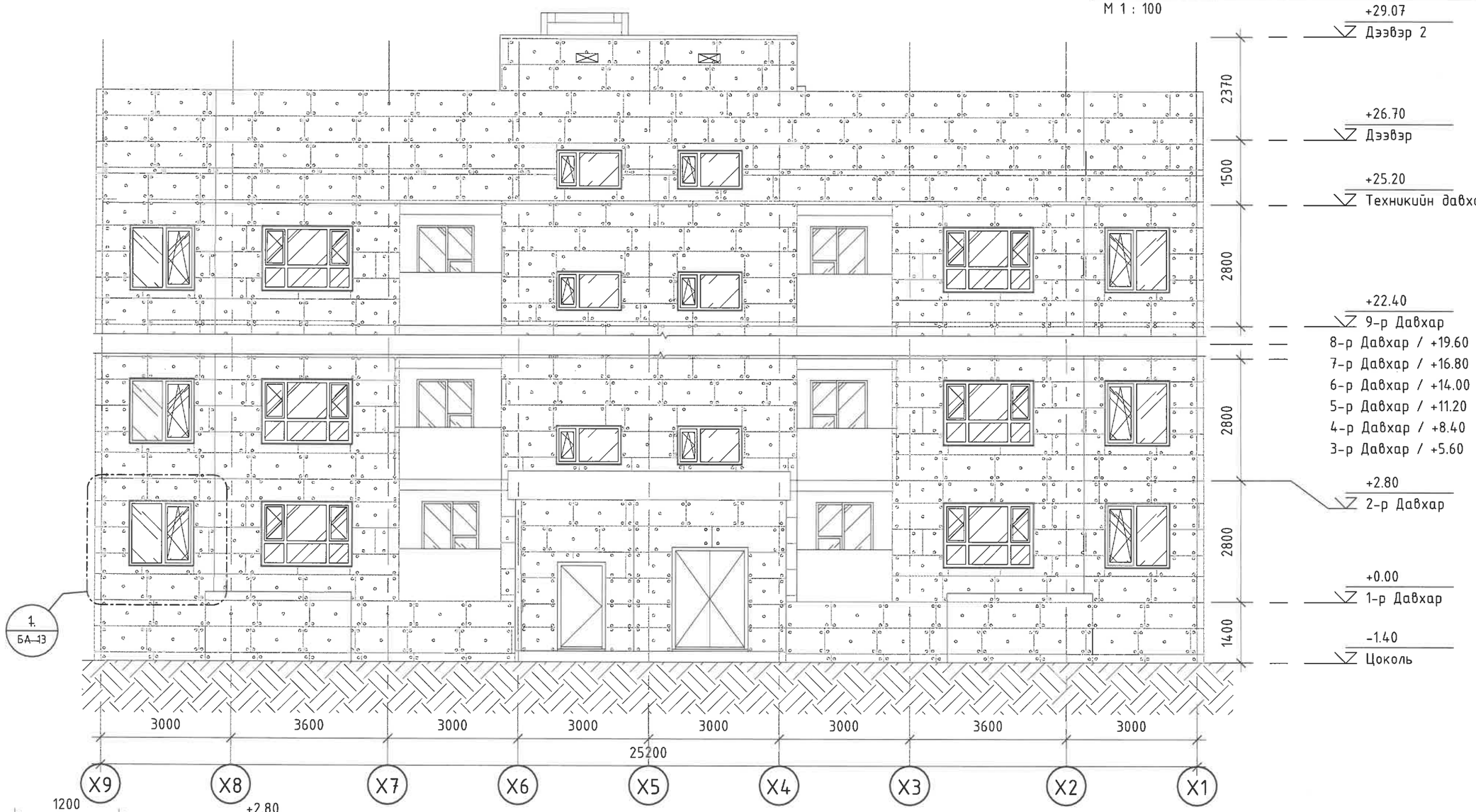

Хэсэглэл-1

М 1 : 50

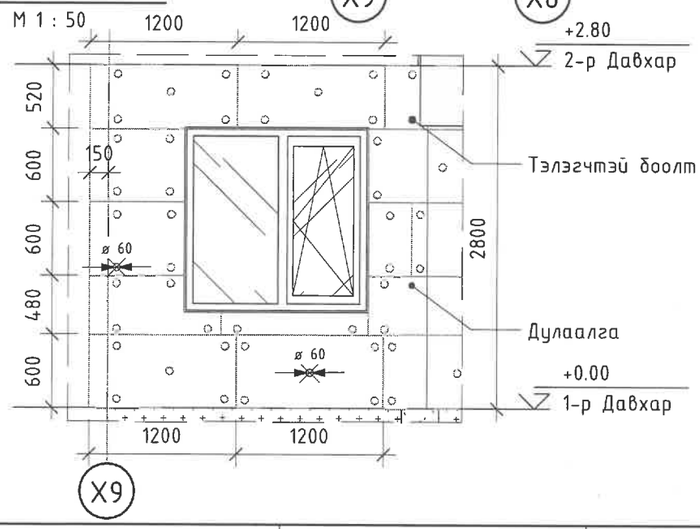

Тайлбар:

-Ханын дулаалгыг 100кг/м^3 нягттай 100мм-ийн зузаантайгаар хийнэ.

-Дулаалгыг дулаан дамжуулдаггүй хуванцар тэлэгчтэй боолтоор /мөөг/ технологийн дагуу сайтар бэхэлж өгнө.

-Тэлэгчтэй хуванцар мөөг нь 20см-с багагүй урттай байх ба хананд 5см-аас багагүй суулгаж бэхлэнэ.

Таних тэмдэг

- Дулаалга
- Хадаас
- Хөрс

ТҮМЭН АМГАЛАН ОРДОН ХХК	Үгсармал орон сууцны дулаан техник, засвар шинэчлэлийн ажлын нэг маягийн зураг УБ хотын 9 давхар үгсармал орон сууц А- блок /сери 92-018с/ 1(1.2)-7.8.9- УБ				
	Нүүр тал /тэнхлэг Х9-Х1/Дулаалга				Үе шат:
Архитектор		Б. Ганзаяа	Е.Г.Шифр: ТАО 03-2025	Масштаб: М 1 : 100	Огноо: 2025он
Гүйцэтгэсэн		М.Номин-Эрдэнэ	Т.Г.Шифр:	Зургийн дугаар: БА-13	Хуудас: 19
Шалгасан		Б. Ганзаяа			
ЗТ11-112/22 Утас: 9901-8408					

НҮҮР ТАЛ / тэнхлэг X1-X9/ Дулаалга 2-р үе

М 1 : 100

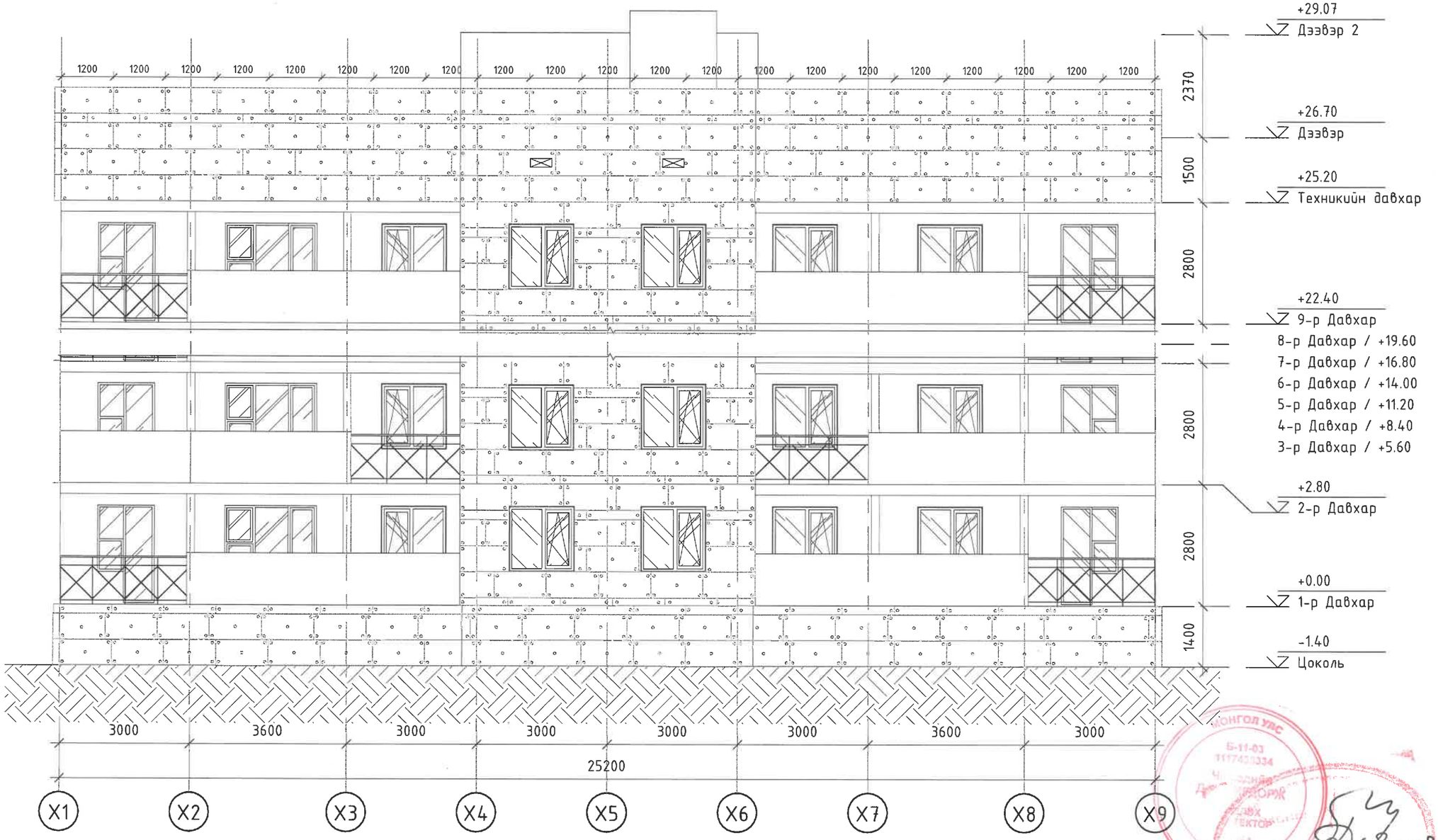

Тайлбар:

-Ханын дулаалгыг 100кг/м^3 нягттай 50мм-ийн зузаантайгаар хийнэ.

-Дулаалгыг дулаан дамжуулдаггүй хуванцар тэлэгчтэй боолтоор /мөөг/ технологийн дагуу сайтар бэхэлж өгнө.

-Тэлэгчтэй хуванцар мөөг нь 20см-г багагүй урттай байх ба хананд 5см-аас багагүй суулгаж бэхлэнэ.

Таних тэмдэг

Дулаалга

Хадаас

Хөрс

ТҮМЭН АМГАЛАН ОРДОН ХХК

ЗТ11-112/22 Утас: 9901-8408

Үгсармал орон сууцны дулаан техник, засвар шинэчлэлийн ажлын нэг маягийн зураг
УБ хотын 9 давхар үгсармал орон сууц А- блок /сери 92-018с/ 1(1.2)-7.8.9- УБ

Нүүр тал /тэнхлэг X1-X9/ Дулаалга 2-р үе

Үе шат:

Архитектор		Б. Ганзаяа	Е.Г.Шифр: ТАО 03-2025	Масштаб: М 1 : 100	Огноо: 2025он
Гүйцэтгэсэн		М.Номин-Эрдэнэ	Т.Г.Шифр:	Зургийн дугаар: БА-14	Хуудас: 19
Шалгасан		Б. Ганзаяа			

А3

НҮҮР ТАЛ /тэнхлэг Х9-Х1/ Дулаалга 2-р үе

М 1 : 100

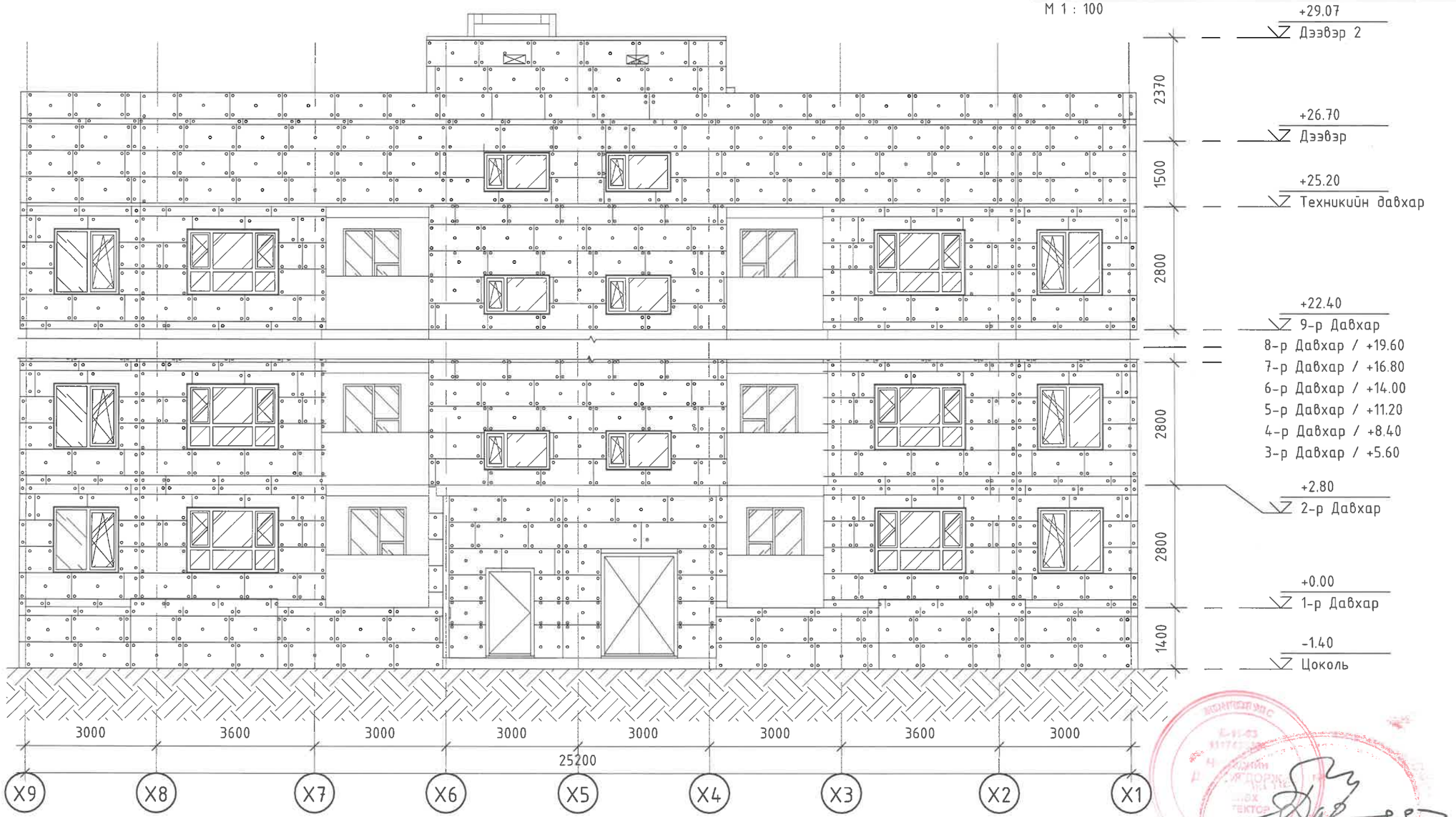

ДУЛААЛГЫН БУЛАН, УУЛЗВАРЫН ЗӨРҮҮЛГИЙН СХЕМ

М 1 : 100

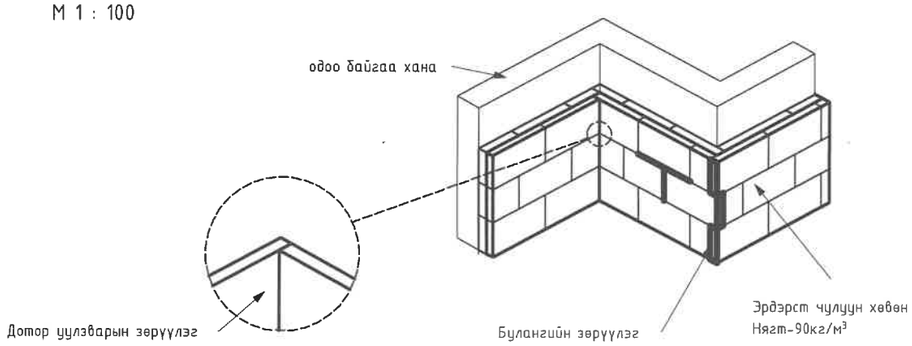

Таних тэмдэг

Дулаалга

Хадаас

Хөрс

Тайлбар:

-Ханын дулаалгыг 100кг/м³ нягттай 50мм-ийн зузаантайгаар хийнэ.

-Дулаалгыг дулаан дамжуулдаггүй хуванцар тэлэгчтэй боолтоор /мөөг/ технологийн дагуу сайтар бэхэлж өгнө.

-Тэлэгчтэй хуванцар мөөг нь 20см-г багагүй урттай байх ба ханаанд 5см-аас багагүй суулгаж бэхлэнэ.

ТҮМЭН АМГАЛАН ОРДОН ХХК	Үгсармал орон сууцны дулаан техник, засвар шинэчлэлийн ажлын нэг маягийн зураг УБ хотын 9 давхар үгсармал орон сууц А- блок /сери 92-018с/ 1(1.2)-7.8.9- УБ				
	Нүүр тал /тэнхлэг Х9-Х1/Дулаалга 2-р үе				Үе шат:
Архитектор		Б. Ганзаяа	Е.Г.Шифр: ТАО 03-2025	Масштаб: М 1 : 100	Огноо: 2025он
Гүйцэтгэсэн		М.Номин-Эрдэнэ	Т.Г.Шифр:	Зургийн дугаар: БА-15	Хуудас: 19
Шалгасан		Б. Ганзаяа			
ЗТ11-112/22 Үтас: 9901-8408					

А3

Хэсэглэл 01 - ЦОНХ, ХАНЫН УУЛЗВАР /хэвтээ/ М1:25

Detail 01 - Window, wall connection

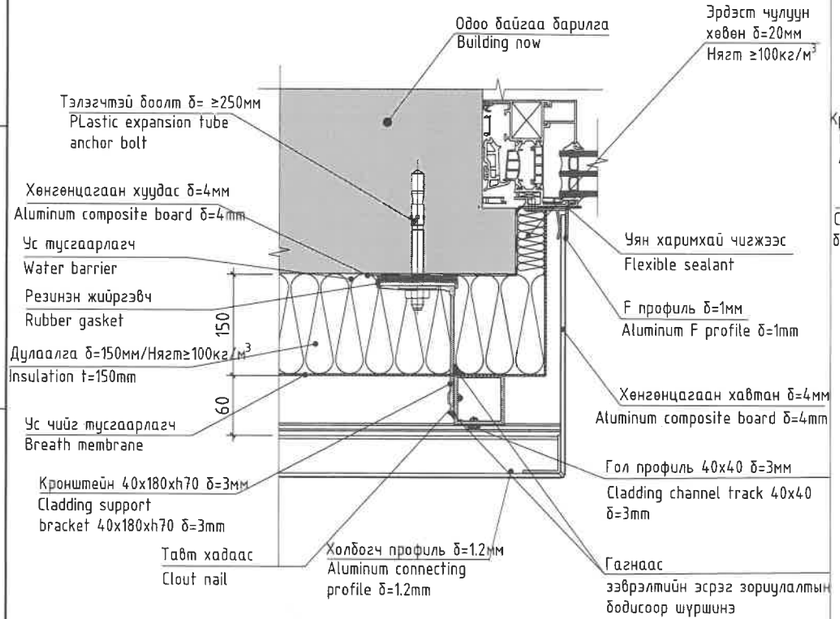

Хэсэглэл 02 - ЦОНХ, ХАНЫН УУЛЗВАР /босоо/ М1:25

Detail 02 - Window,wall connection

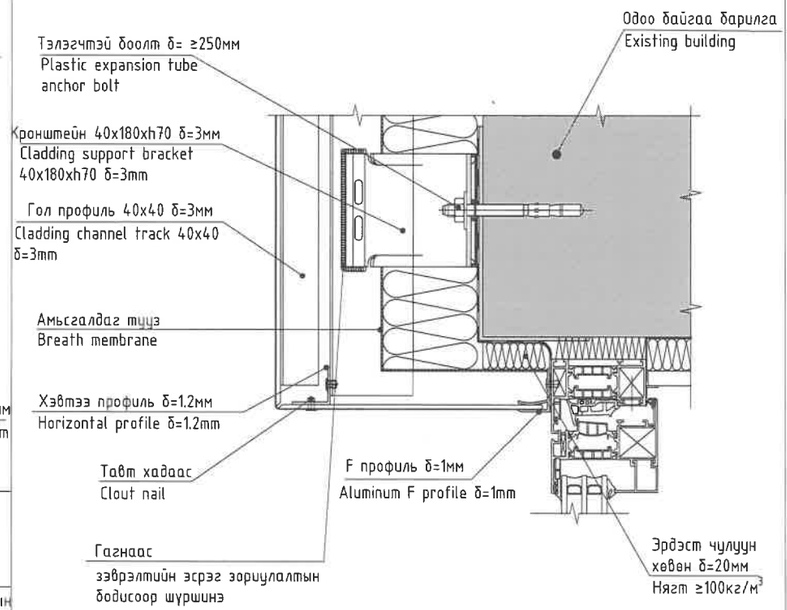

Хэсэглэл 03 - ЦОКОЛЬ /босоо/ М1:25

Detail 03 - Lower ground

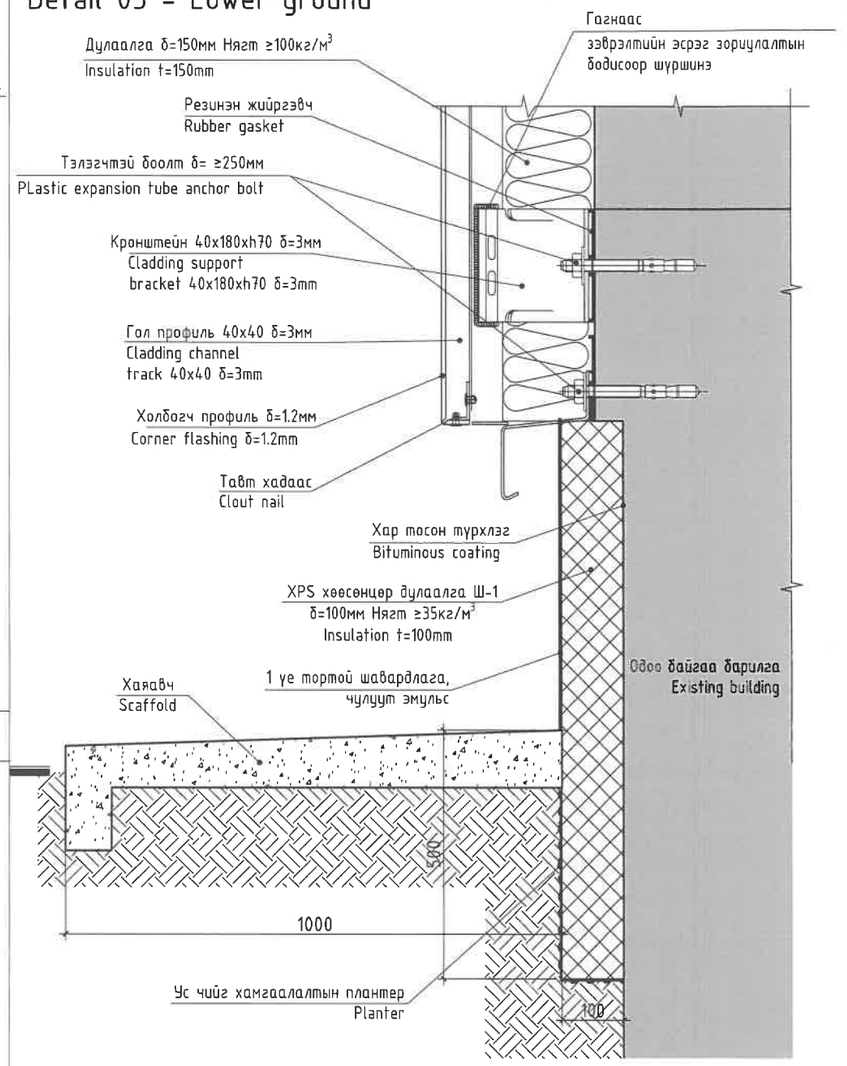

Тайлбар:

Цоколийн давхрын өндөр 1.5м-ээс өндөр тохиолдолд хаяавч хүртэл, 1.5м-ээс бага тохиолдолд хаяавчнаас доош 500мм хүртэл ухаж дулаалгын үеийг хийх шаардлагатай. Цоколийн ханан дахь агааржуулалтын нүхийг газар дээр нь цоолж гаргана.

Хэсэглэл 04 - ЦОНХ, ХАНЫН УУЛЗВАР /босоо/ М1:25

Detail 04 Window, wall connection

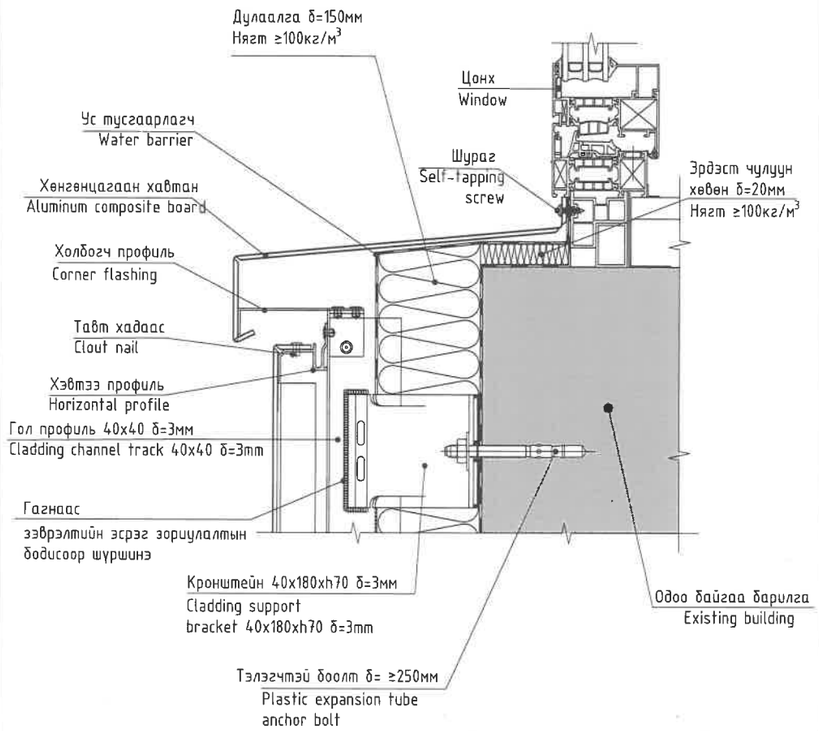

Хэсэглэл 05 - ХАНЫН ХЭСЭГЛЭЛ /булан/ М1:25

Detail 05 - Wall

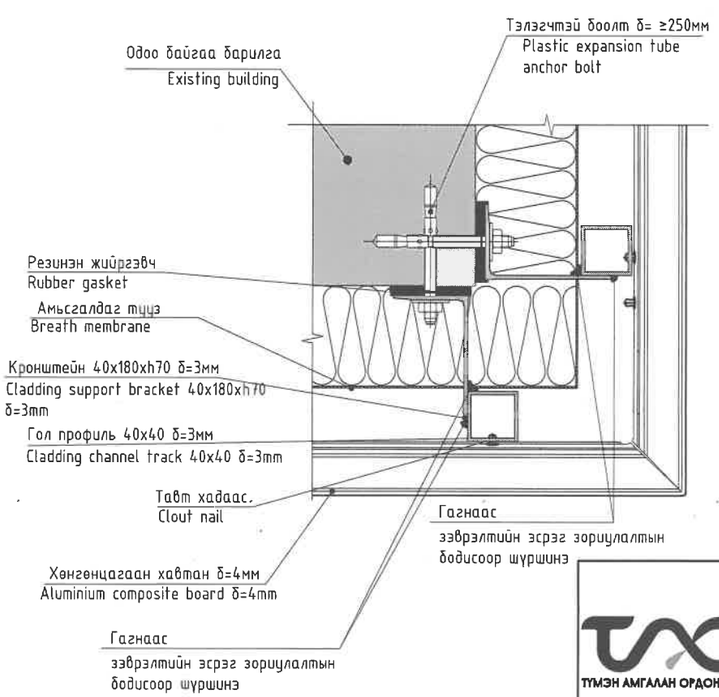

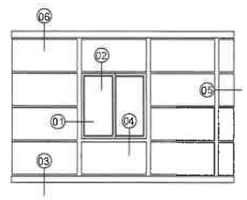

ТҮМЭН АМГАЛАН ОРДОН ХХК

ЗТ11-112/22 Үтас: 9901-8408

Үгсармал орон сууцны дулаан техник, засвар шинэчлэлийн ажлын нэг маягийн зураг
УБ хотын 9 давхар үгсармал орон сууц /сери 92-018с/

Хэсэглэл 01-05

Үе шат:

Архитектор		Б.Ганзаяа	Е.Г.Шифр:	Масштаб: М1 : 25	Огноо: 2025он
Гүйцэтгэсэн		М.Номин-Эрдэнэ	Т.Г.Шифр:	Зургийн дугаар: БА-16	Хуудас: 19
Шалгасан		Б.Ганзаяа			

1 2 3 4 5 6 7 8 А3

Хэсэглэл 06 - Дээвэр /Хавиргат хавтан дулаалга зай багатай үед/

Detail 06 - Roof

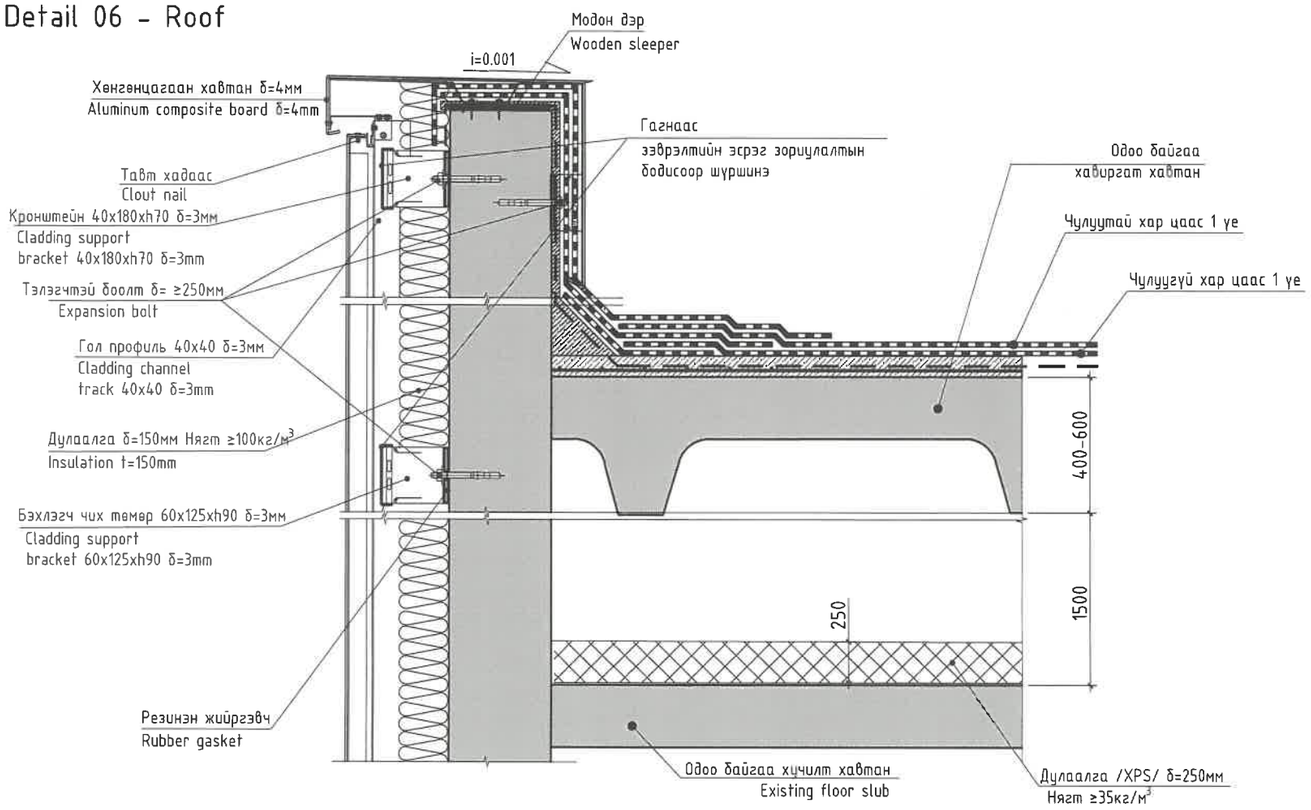

Хэсэглэл 07 - Барилга хоорондын заадас

Detail 07 - Building between connection

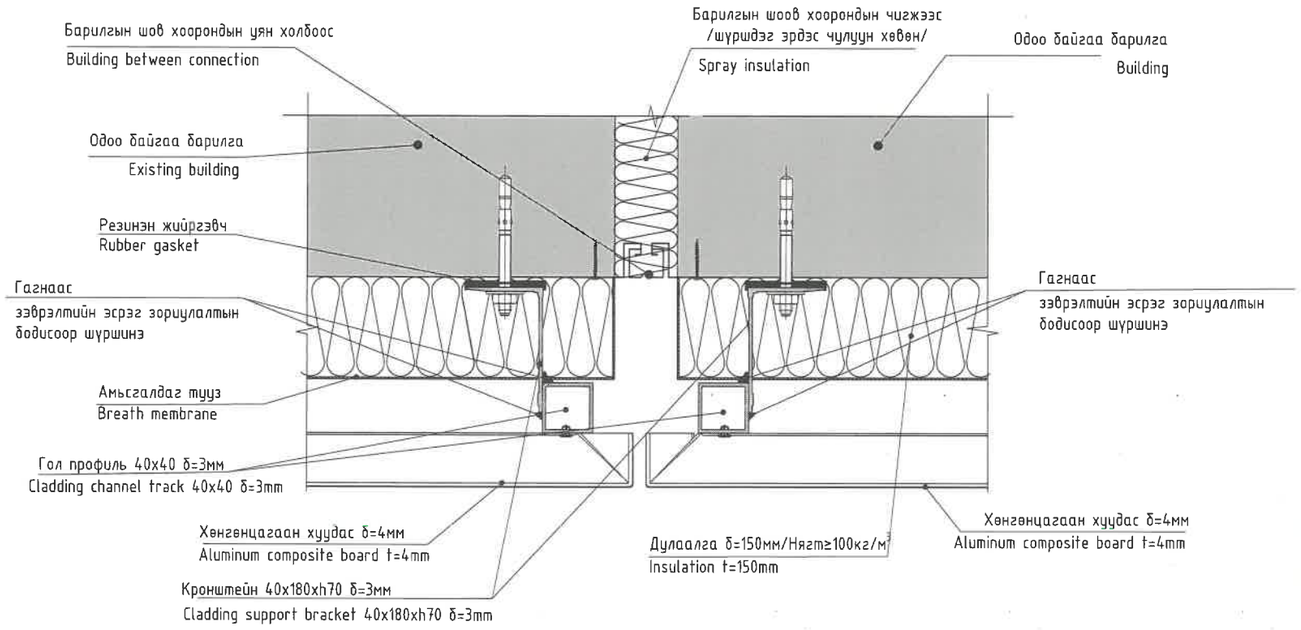

Хэсэглэл 08 - Ус зайлуулах хоолойн бүдүүвч

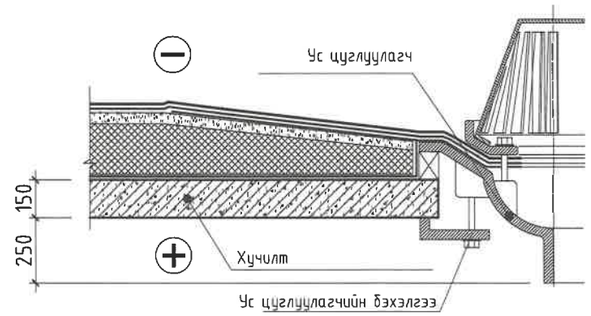

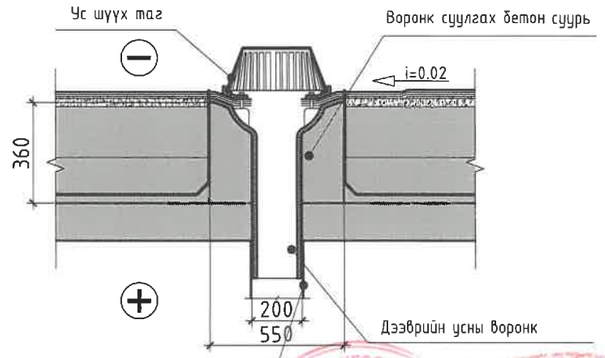

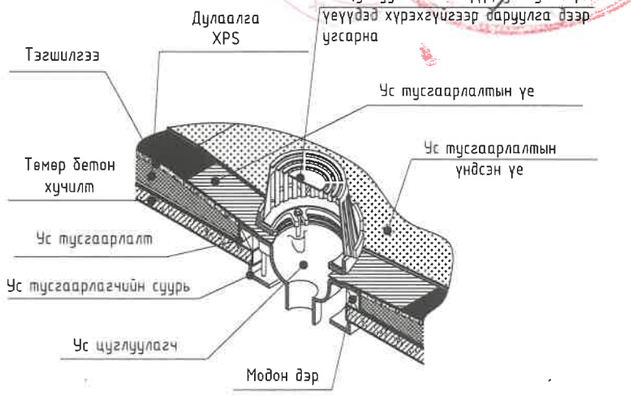

ТҮМЭН АМГАЛАН ОРДОН ХХК	Угсармал орон сууцны дулаан техник засвар шинэчлэлийн ажлын нэг маягийн зураг УБ хотын 9 давхар угсармал орон сууц /сери 92-018с/				
	Дээврийн хэсэглэл-06, Барилга хоорондын заадас хэсэглэл-07, Хэсэглэл-08 Ус зайлуулах хоолойн бүдүүвч				Үе шат:
	Архитектор		Б.Ганзаяа	Е.Г.Шифр:	Масштаб: М1 : 25
	Гүйцэтгэсэн		М.Номин-Эрдэнэ	Т.Г.Шифр:	Огноо: 2025он
3Т11-112/22 Улсын: 9901-8408	Шалгасан		Б.Ганзаяа		Зургийн дугаар: БА-17
					Хуудас: 19

1 2 3 4 5 6 7 8 А3

Хэсэглэл 09 - Тагт /1-р давхрын тагт/
Detail 09 - Balcony /first floor/

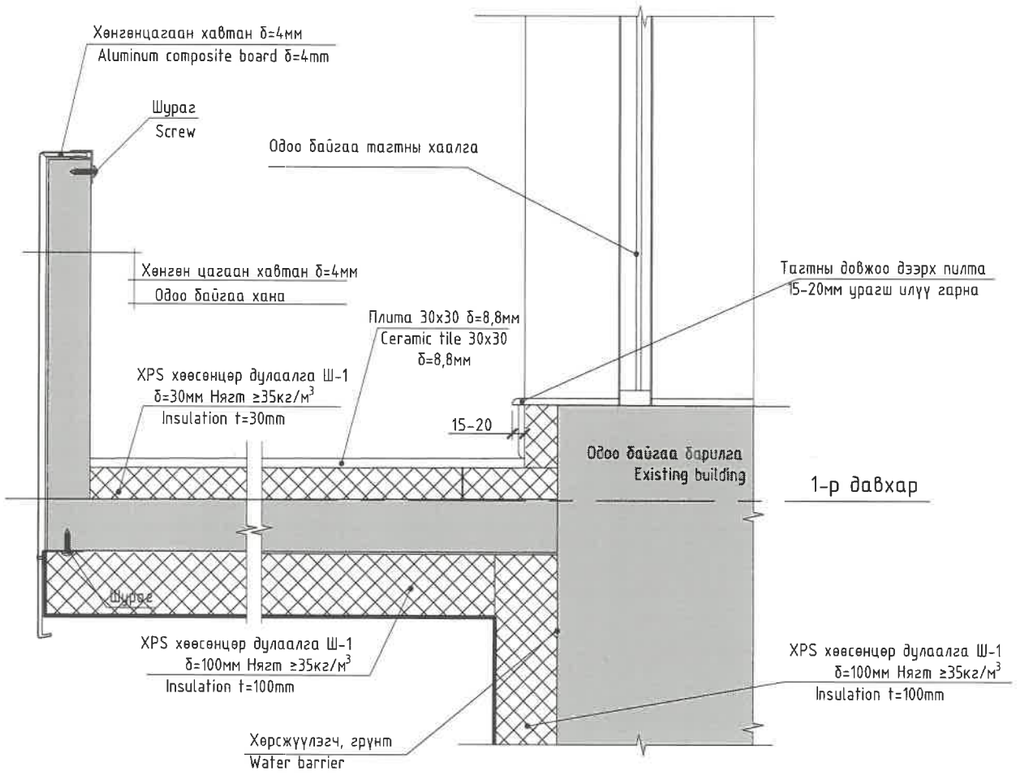

Хэсэглэл 10 - 2-8-р давхрын тагт
Detail 10 - Balcony /second floor/

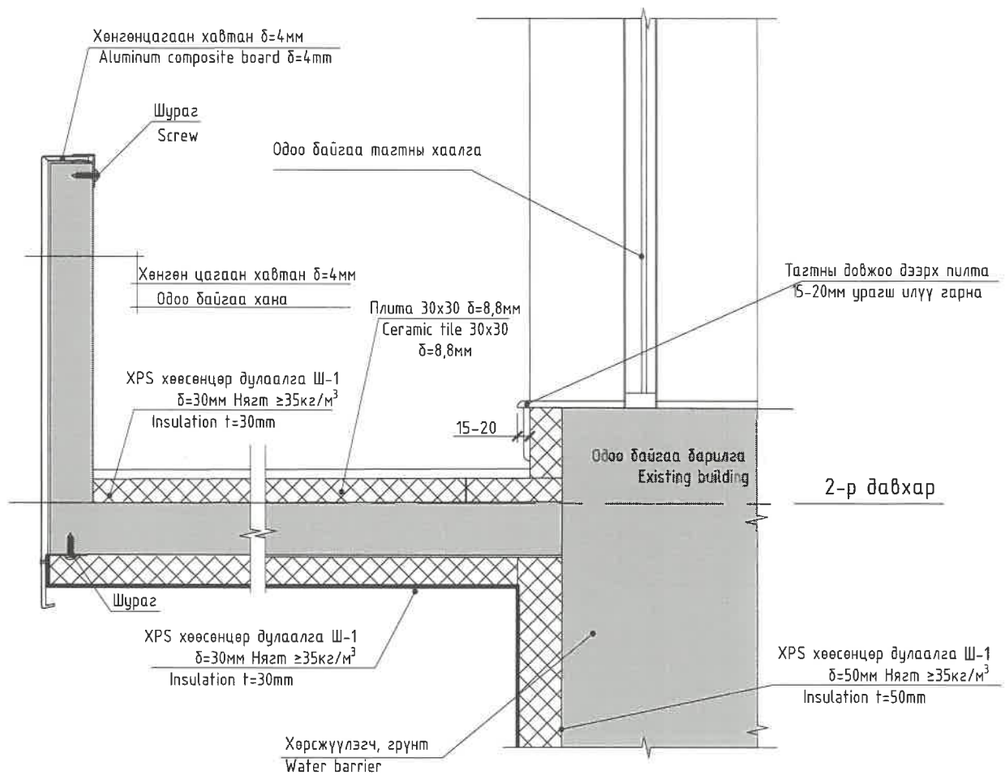

Хэсэглэл 11 - 9-р давхрын тагт
Detail 11 - Balcony /ninth floor/

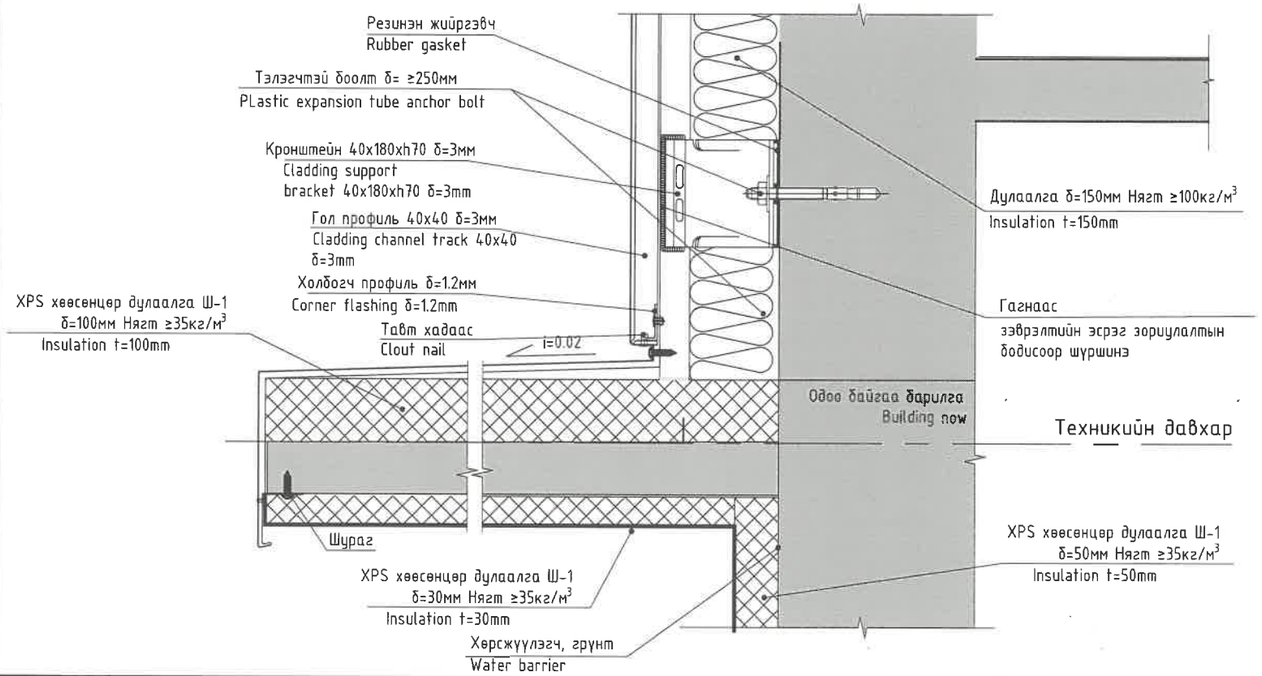

ТҮМЭН АМГАЛАН ОРДОН ХХК	Үгсармал орон сууцны дулаан техник засвар шинэчлэлийн ажлын нэг маягийн зураг УБ хотын 9 давхар үгсармал орон сууц /сери 92-018/				
	Тагтны хэсэглэл 09, 10,11				Үе шат:
	Архитектор	Б.Ганзаяа	Е.Г.Шифр:	Масштаб: М1 : 25	Огноо: 2025он
	Гүйцэтгэсэн	М.Номин-Эрдэнэ	Т.Г.Шифр:	Зургийн дугаар: БА-18	Хуудас: 19
ЗТ11-112/22 Үтас: 9901-8408	Шалгасан	Б.Ганзаяа			

А3

ХААЛГАНЫ ТҮҮВЭР

М 1 : 50

МАРК	ГХ1	ГХ2
ХААЛГАНЫ ХЭМЖЭЭ	1750x2350	1100x1950
НҮХНИЙ ХЭМЖЭЭ	1950x2550	1300x2150
ТӨРӨЛ	Метал самбартай /дулаалгатай/	Метал самбартай
НҮҮР ТАЛ ТЭМДЭГЛЭГЭЭ	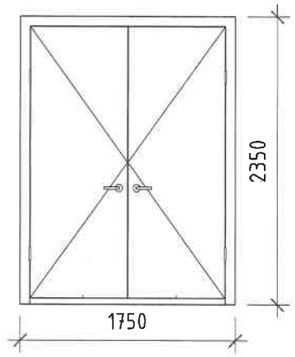	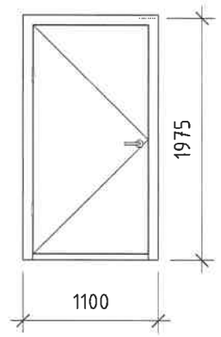
БАЙГУУЛАЛТ ТЭМДЭГЛЭГЭЭ	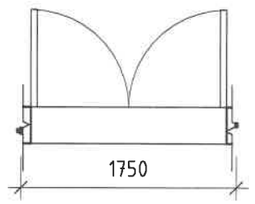	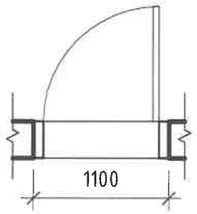
ТАЙЛБАР	Одоо байгаа орцны хаалгыг дулаалгатай металл хаалгаар солино	Одоо байгаа пункерийн хаалгыг металл хаалгаар солино

ТҮМЭН АМГАЛАН ОРДОН ХХК	Үгсармал орон сууцны дулаан техник, засвар шинэчлэлийн ажлын нэг маягийн зураг УБ хотын 9 давхар үгсармал орон сууц А- блок /сери 92-018с/ 1(1.2)-7.8.9- УБ				
	Хаалга түүвэр				Үе шат:
Архитектор		Б. Ганзаяа	Е.Г.Шифр: ТАО 03-2025	Масштаб: М 1 : 50	Огноо: 2025он
Гүйцэтгэсэн		М.Номин-Эрдэнэ	Т.Г.Шифр:	Зургийн дугаар: БА-19	Хуудас: 19
Шалгасан		Б. Ганзаяа			
ЗТ11-112/22 Утас: 9901-8408					