МОНГОЛ УЛС
ЭРЧИМ ХҮЧНИЙ ЯАМ
ЭРЧИМ ХҮЧНИЙ ҮНДЭСНИЙ ТӨВ
ХХК
Магадлалын ерөнхий дүгнэлтийн дугаар: 586/2025
МАГАДЛАЛ ХЭЛЦСЭН
Магадлал хэлцсэн
Хэлтсийн дарга: ..... гарын үсэг/
2025 оны 07 сарын 30 өдөр

Шифр: БЭ-2025/06-01

Дундговь аймаг Өндөршил сумын Соёл урлагын цогцолбор, 10ортой Эрүүл мэндийн төв, Төрийн албан хаагчийн 20 айлын орон сууцыг цахилгаан эрчим хүчээр хангах, сумын төвийн хорооллын эрчим хүчний хуваарилалтыг тэнцвэржүүлэх ажил 15/0,4кВ-ын 400кВА /КТПН/ Дэд өртөө, 0,4кВ-ын ЦДАШ-ны ажлын зураг

ЗӨВШИЛЦСӨН:			ЗӨВШИЛЦСӨН:		
АЛБАН ТУШААЛ	НЭР	ГАРЫН ҮСЭГ	АЛБАН ТУШААЛ	НЭР	ГАРЫН ҮСЭГ
"БЗӨБЦТС" ТӨХК-ийн ерөнхий инженер:	Т.ОТГОНШАГАЙ		Дундговь аймгийн ГХБХБГ-ын дарга:	Э.ЧАГНААДОРЖ	
Дундговь аймгийн онцгой байдлын газрын дарга, Дэд хурандаа:	Ц.ТӨРБИЛЭГ		Дундговь аймгийн ГХБХБГ-ын БХБХэлтсийн дарга бөгөөд аймгийн ерөнхий архитектор:	Э.ЭНХМЭНД	
"БЗӨБЦТС" ТӨХК-ийн Говьсүмбэр салбарын Ерөнхий инженер	Б.ЭНХЖАРГАЛ		Дундговь аймгийн Өндөршил сумын засаг дарга:	Н.СЭРЭЭТЭР	
"Бета Энержи" ХХК-ийн захирал	А.ЭНХЦЭЦЭГ				

Улаанбаатар хот
2025 он

Шифр: БЭ-2025/06-01

Дундговь аймаг Өндөршил сумын Соёл урлагын цогцолбор, 10ортой Эрүүл мэндийн төв, Төрийн албан хаагчийн 20 айлын орон сууцыг цахилгаан эрчим хүчээр хангах, сумын төвийн хорооллын эрчим хүчний хуваарилалтыг тэнцвэржүүлэх ажил 15/0,4кВ-ын 400кВА /КТПН/ Дэд өртөө, 0,4кВ-ын ЦДАШ-ны ажлын зураг

Захирал А.Энхцэцэг

Улаанбаатар хот
2025 он

ЗУРАГ ТӨСЛИЙН БҮРЭЛДЭХҮҮН

ШИФР: БЭ-2025/06-01

Дундговь аймаг Өндөршил сумын Соёл урлагын цогцолбор, 10ортой Эрүүл мэндийн төв, Төрийн албан хаагчийн 20 айлын орон сууцыг цахилгаан эрчим хүчээр хангах, сумын төвийн хорооллын эрчим хүчний хуваарилалтыг тэнцвэржүүлэх ажил 15/0,4кВ-ын 400кВА /КТПН/ Дэд өртөө, 0,4кВ-ын ЦДАШ-ны ажлын зураг

ЗҮРГИЙН ЖАГСААЛТ

№		Нэр	Хуудас
		Бүлэг I	
1	ГЦ-01	Зургийн жагсаалт	1
2	ГЦ-01	Тайлбар бичиг	2-3
3	ГЦ-01	Шугамын план, трасс	4-6
5	ГЦ-01	Материалын түүвэр, ажлын тоо хэмжээ	7-8
6	ГЦ-01	Кабель угсралтын ажил	9-10
7	ГЦ-01	Тулгуурт хуурай салгуур гэмтэл заагч суурилуулах	11-12
8	ГЦ-01	15/0.4кВ-ын 400кВа дэд станц	1-11
		Бүлэг II 0.4кВ-ын ЦДАШ	
9	ГЦ-02	Шугамын план, трасс	1-23
10	ГЦ-02	0.4кВ-ын ЦДАШ-ын нэг маягийн зураг	1-11
12	ГЦ-02	6 ба 3 хэрэглэгчийн 220В тоолуурын хайрцагны угсралтын зураг	1-11

2.09
2025.07.24

BETA ENERGY ХХК, УБ хот СБД 1-р хороо, Шинэ Дэлхий төлөвлөгөөт бүс, 7/2 тоот, info@betaenergy.mn, 9700 4646	Дундговь аймаг, Өндөршил сум, 3-р баг. Гадна цахилгаан хангамж. (15кВ-ын ЦДКШ, 15/0.4кВ-ын 400кВА дэд өртөө, 0.4кВ-ын ЦДАШ ажил)				ГЦ-01	
	Хянасан	А.Энхцэцэг		Зургийн жагсаалт	Масштаб:	
	Инженер	А.Энхцэцэг			Үе шат	Хуудас	Бүх хуудас
	Гүйцэтгэсэн	Э.Гэрэлцэцэг		ЕГ ШИФР: БЭ-2025/06-01	А.З	12
Бета-Энержи ХХК	Гүйцэтгэсэн	Б.Батчимэг			2025	

А3

ТАЙЛБАР БИЧИГ

Дундговь аймаг. Өндөршил сум, 3-р багаа. Соёл урлагын цогцолбор, 10ортой Эрүүл мэндийн төв, Төрийн албан хаагчийн 20 айлын орон сууцыг цахилгаан эрчим хүчээр хангах, сумын төвийн хорооллын эрчим хүчний хуваарилалтыг тэнцвэржүүлэх 0,4кВ-ын ЦДАШ, 15/0,4кВ 400кВА КТПН ажлын зураг төслийг хийхдээ БЗӨБЦТС-ТӨХК-ний 2025-04-25 өдрийн №ГС 25/10 тоот техникийн нөхцөл болон газар дээр нь хийсэн судалгааны дагуу гүйцэтгэв. Хүчин төгөлдөр мөрдөгдөж буй бичиг баримтуудыг ашиглан гүйцэтгэв. Үүнд:

- Цахилгаан байгууламжийн дүрэм БД 43-101-03
- Цахилгаан байгууламжийн дүрэм (нэмэлт бүлгүүд) ЭХД-1-13-01-2006
- Барилгад хэрэглэгдэх уур амьсгал ба геофизикийн үзүүлэлт /БНбД 23-01-09/
- Барилгын бүтээцийн зэврэлтээс хамгаалах төлөвөлт БНбД 20-02-11

-Барилга байгууламжийг буулгах үйл ажиллагааны дүрэм БД 20-101-12

10 кВ-ын шугамын байрлах орчны уур амьсгал ба геофизикийн үзүүлэлтүүд:

- Хамгийн үнэмлэхүй их температур: +40°С
- Хамгийн үнэмлэхүй бага температур: -40°С
- Хамгийн их салхины хүч 10 жилд 1 удаа: 20м/с
- Цасны ачаалал: 50кг/м2

Холбогдох цэг: 35/10 кВ-ын Баянжаргалан дэд станцаам тэжээлтэй 10/ 15кВ-ын Өндөршил дэд өртөө 15кВ-ын Өндөлшил агаарын шугамын тулгуур №577-оос салаблана. Салбар шугамын эхний тулгуурт хуурай салгуур, цэнэг шавхагч, гэмтэл заагч суурилуулан 50мм2 хөндлөн огтлолтой АС маркийн дамжуулагч утастай агаарын шугам татаж шинээр баригдах 15/0,4кВ-ын 400кВА чадалтай дэд өртөөг тэжээхээр төлөвлөв.

1. 15кВ-ын ЦДКШ

1.1 Шинээр баригдах 15кВ-ын агаарын шугамын төгсгөлийн тулгуурт муфтээр холбогдсон кабель шугамаар буулт хийн татаж шинээр баригдах 15/0,4кВ-ын 400кВА чадалтай КТПН маягийн дэд өртөөг тэжээнэ.

1.2 Шинээр татах кабель нь YJLV-23 маягийн хөндийрүүлэгчтэй, 15кВ-ын хүчдэлтэй, газарт тавих зориулалттай, хуягтай, орчны температур -20°С байхад угсрах боломжтой. УБЦТС ХК-ийн Техникийн шаардлагын тодорхойлолт /ТШТ/-ыг хангасан хүчний кабель байна. 15кВ-ын кабелийг газрын тэгшлэгдсэн түвшингээс доош 0,7м-ийн гүнд 10см-ийн элсэн дэвсгэр дэвсэж могойчлон байрлуулах ба 10см-ийн элсээр хучиж дээр нь улаан тоосгоор хамгаалах ба автомашины зам болон бусад инжинерийн шугам сүлжээтэй кабель огтлолцох цэгт ган болон хуванцар хоолойд сүвлэж хамгаална. Хоолойн төгсгөлүүдийг ус орхоогүй, нэвчихээргүйгээр хоёр талаас нь чигжиж битүүмжилнэ. Кабелиас байшин, байгууламжийн довжоо, суурь хүртлэх зай нь 0,6м-ээс багагүй байхаар угсарна.

2. 15/0,4кВ 400кВА КТПН

КТПН нь 15кВ-ын тоноглолууд, 0,4 кВ-ын хувуурилах байгууламж, трансформатороос бүрдэнэ. 15кВ талд хуурай салгуур, гал хамгаалагч бүхий оролтын нэг шүүгээтэй 0,4 кВ-ын ХБ-д оролтын салгуур болон 3ш гарсан шугамын рубильник /эсвэл автомат/, гал хамгаалагч бүхий шүүгээтэй байна. Трансформаторын өрөөнд агааржуулалтын салхивчтай байна.

3. Хэмжих хэрэгсэл

Дэд өртөөнд 200/5 гүйдлийн трансформатор, 3фазын 5А тоолуур /DTSD545S/ угсарч тоноглох. Дэд станцад байрлах тоолуур нь "ӨБЦТС" ТӨХК-ийн ухаалаг тоолуурын системд бүрэн нийцэж ажилладаг тоолуур мууурилуулах ба олон улсын DLMS протокол дэмждэг, тухайн 0,4кВ-ын дэд станцын мэдээлэл цуглуулах дата концентратортой PLC буюу хүчдэлийн шугамаар холбогдож мэдээллээ илгээдэг байх.

4. Хэт хүчдэлээс хамгаалах ба газардуулгын байгууламж

КТПН-ын газардуулах байгууламжийг үндсэн хөрсөнд, ажлын зурагт заасны дагуу гүйцэтгэнэ. Хөрсний эсэргүүцэл 1000 Ом.м-оор авав.

Газардуулагчийг ф22мм-ийн бөөрөнхий төмрөөр хийнэ. Хөндлөн газардуулгын гүн ердийн хөрсөнд 0,7м-ээс багагүй байна.

Дэд станцын газардуулах байгууламжийн эсэргүүцэл нь жилийн аль ч улиралд 4 Ом-оос ихгүй байх шаардлагыг хангаж байх ёстой. Шаардлагатай бол нэмэлт газардуулагчийг угсарна.

Хөрсний цахилгаан эсэргүүцэл нь газар нутгийн байршил хөрсний шинж чанараас хамааран харилцан адилгүй байх тул хөрсний худийн эсэргүүцлийг 1000 Ом.м байхаар хүнд нөхцөлтэйгээр сонгож авав.

Газардуулгын тооцоонд Барилга хот байгуулалтын сайдын 2013 оны 7-р сарын 8-ны өдрийн 124-р тушаалаар батлагдсан Барилга байгууламжийн цахилгаан тоног төхөөрөмжийн газардуулгыг тооцох аргачлал БД43-107-19, ОХУ-ын ЭХЯамнаас зөвшөөрөгдсөн 1987 онд болотсруулагдсан сери-№3,407-150 дугаартай 0,4-35кВ хүртлэх хүчдэлтэй ЦДАШ-ын газардуулгын хийц болон материалыг сонгов.

БЕТА ENERGY ХХК ТӨХ хот СБД 1-р хороо Шинэ Дэлхий телевизийн өмнө Утас 88205446	Дундговь аймаг, Өндөршил сум, 3-р баг. Гадна цахилгаан хангамж. (15кВ-ын ЦДКШ, 15/0.4кВ-ын 400кВА дэд өртөө, 0.4кВ-ын ЦДАШ ажил)				ГЦ-01		
	Хянасан	А.Энхцэцэг		Тайлбар бичиг	Масштаб:		
	Инженер	А.Энхцэцэг			Ye шат	Хуудас	Бүх хуудас
	Гүйцэтгэсэн	Э.Гэрэлцэцэг		ЕГ ШИФР: БЭ-2025/06-01	А.3		12
Бета-Энержи ХХК	Гүйцэтгэсэн	Б.Батчимэг			2025		

A3

3. Барилгын хэсэг

Иж бүрдэл дэд өртөө нь угсармал төмөр бетон суурьтай байна. Суурыг газрын төвшинөөс доош 0,20м-ын гүнд байна.

Аюулгүй ажиллагааны болон бусад шаардлагууд

15кВ-ын хуурай салгуур, кабель шугам болон дэд станцыг угсрахдаа Цахилгаан байгууламжид ажиллах ААД-ийг баримтлан тухайн ажилд зориулсан ажлын багаж, тоног төхөөрөмжийг ашиглан гүйцэтгэнэ.

BETA NERGY УБ ХОТ СБД 9-Р ХОРОО Шинэ Дэлхий жижиг хороо 1CS. mail: betaenergy.mn@gmail.com УТАС 88088448	Дундговь аймаг, Өндөршил сум, 3-р баг. Гадна цахилгаан хангамж. (15кВ-ын ЦДКШ, 15/0.4кВ-ын 400кВА дэд өртөө, 0.4кВ-ын ЦДАШ ажил)				ГЦ-01
	Хянасан	А.Энхцэцэг		Тайлбар бичиг	Масштаб:
	Инженер	А.Энхцэцэг			Үе шат / Хуудас / Бүх хуудас
	Гүйцэтгэсэн	Э.Гэрэлцэцэг		ЕГ ШИФР: БЭ-2025/06-01	А.3 / 12
Бета-Энержи ХХК	Гүйцэтгэсэн	Б.Батчимэг			2025

A3

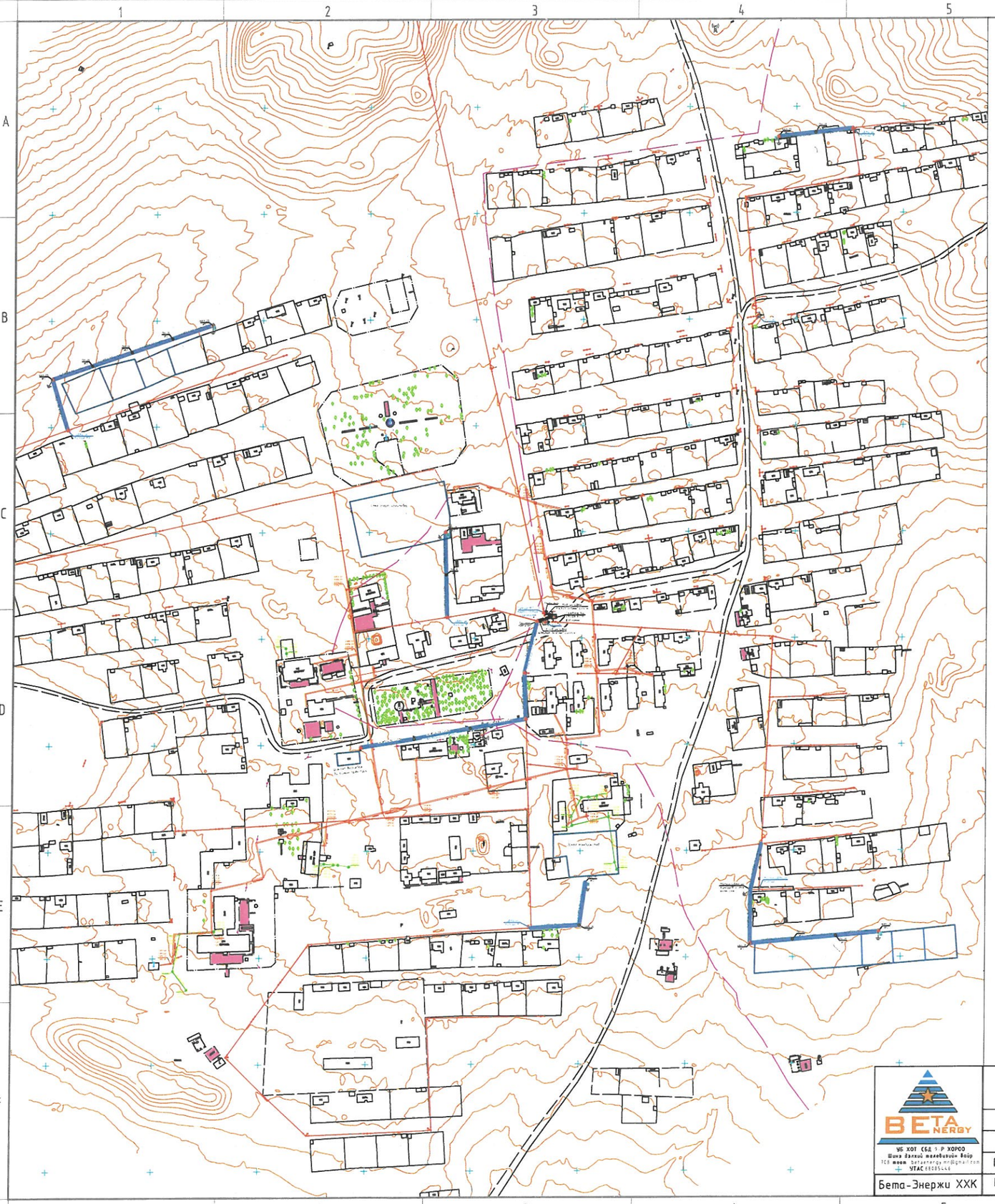

Зөвшилцсөн:

"БЗӨБЦТС" ТӨХК-ийн ерөнхий инженер: Т.ОТГОНШАГАЙ

Дундговь аймгийн онцгой байдлын газрын дарга, Дэд хурандаа: Ц.ТӨРБИЛЭГ

Дундговь аймгийн ГХБХБГ-ын дарга: Э.ЧАГНААДОРЖ

Дундговь аймгийн ГХБХБГ-ын БХБХэлтсийн дарга бөгөөд аймгийн ерөнхий архитектор: Э.ЭНХМЭНД

"БЗӨБЦТС" ТӨХК-ийн Говьсүмбэр салбарын Ерөнхий инженер Б.ЭНХЖАРГАЛ

Дундговь аймгийн Өндөршил сумын засаг дарга: Н.СЭРЭЭТЭР

2-09
2025.07.24

Бета-Энержи ХХК	Дундговь аймаг, Өндөршил сум, 3-р баг. Гадна цахилгаан хангамж. (15кВ-ын ЦДКШ, 15/0.4кВ-ын 400кВА дэд өртөө, 0.4кВ-ын ЦДАШ ажил)				ГЦ-01
	Хянасан	А.Энхцэцэг		15/0.4кВ-ын КТПН-ын байршил, 0.4кВ ЦДАШ-ын трасс	Масштаб: Ye шат / Хуудас / Бүх хуудас
	Инженер	А.Энхцэцэг			А.3 / / 12
	Гүйцэтгэсэн	Э.Гэрэлцэцэг		ЕГ ШИФР: БЭ-2025/06-01	
	Гүйцэтгэсэн	Б.Батчимэг			2025

А3

2.09
2025.07.24

BETA ENERGY УБ ХОТ СБД 1-Р ХОРОО Шинэ Дэлхий төвөгсөгчдийн Өөр 708 тоот betaenergy.mn@gmail.com УТАС 88085446	Дундговь аймаг, Өндөршил сум, 3-р баг. Гадна цахилгаан хангамж. (15кВ-ын ЦДКШ, 15/0.4кВ-ын 400кВА дэд өртөө, 0.4кВ-ын ЦДАШ ажил)				ГЦ-01
	Хянасан	А.Энхцэцэг		КТПН-ын байршил, 0.4кВ ЦДАШ-ын трасс	Масштаб:
	Инженер	А.Энхцэцэг			Үе шат / Хуудас / Бүх хуудас
	Гүйцэтгэсэн	Э.Гэрэлцэцэг		ЕГ ШИФР: БЭ-2025/06-01	А.3 / 12
Бета-Энержи ХХК	Гүйцэтгэсэн	Б.Батчимэг			2025

A3

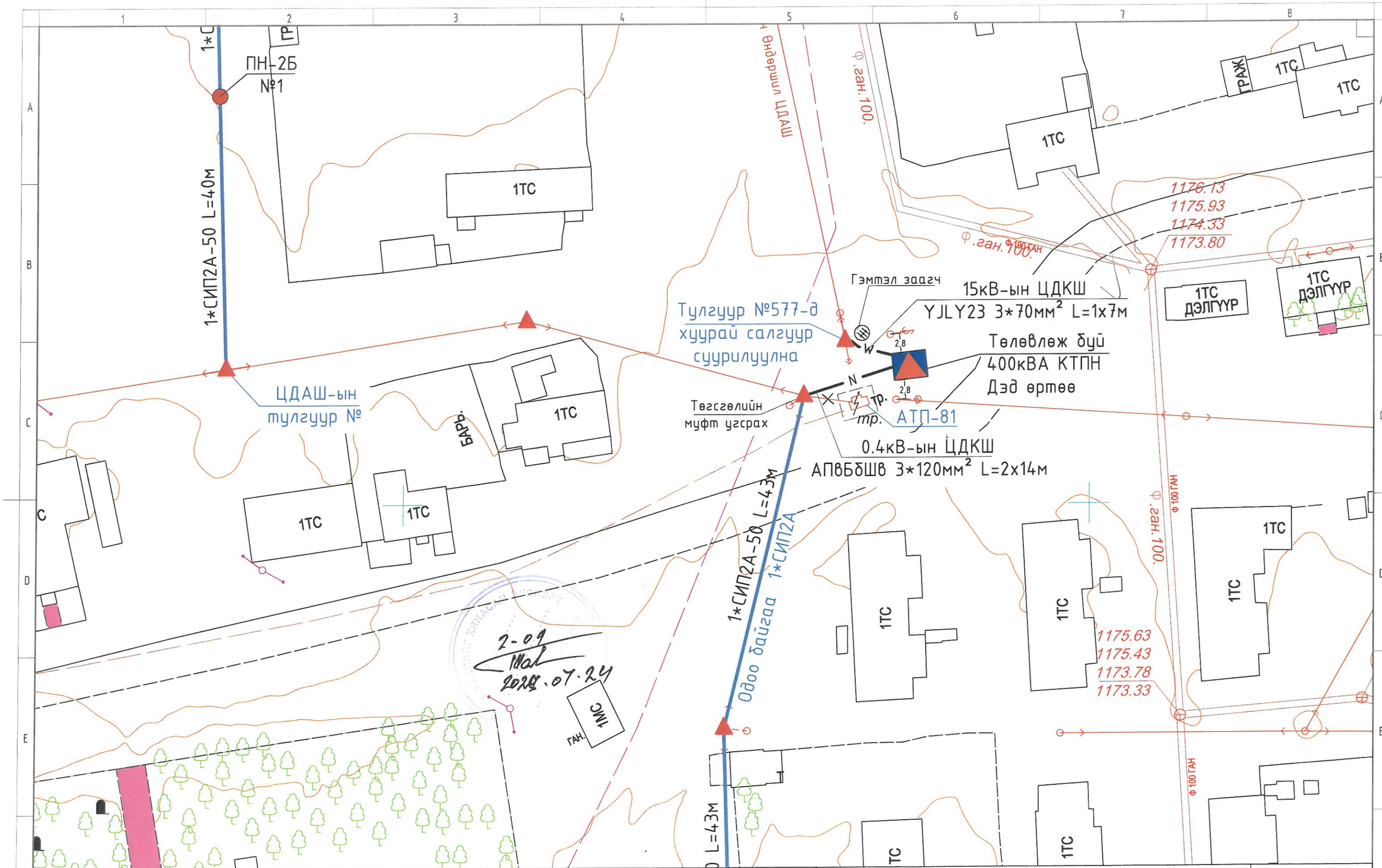

Таних тэмдэг

- -Төлөвлөж буй 0.4кВ-ын ЦДАШ
- -Одоо байгаа 0.4кВ-ын ЦДАШ
- -Төлөвлөж буй 400кВА КТПН
- -Айл өрхийн тоолуурын хайрцаг
- -Төлөвлөж буй 10кВ-ын ЦДКШ
- -Төлөвлөж буй 0.4кВ-ын ЦДКШ
- -0.4кВ-ын тулаастай тулгуур
- -0.4кВ-ын зөвсрын тулгуур
- -Газардуулга
- -Тоолуурын газардуулга

БЕТА ENERGY
ҮБ ХОТ СБД 1-Р ХОРОО
Шинэ дэлхий төлөвлөлтийн бүс
ТСБ имэйл: betaenergy.mn@gmail.com
УТАС 88095446

Дундговь аймаг, Өндөршил сум, 3-р баг. Гадна цахилгаан хангамж.
(15кВ-ын ЦДКШ, 15/0.4кВ-ын 400кВА дэд өртөө, 0.4кВ-ын ЦДАШ ажил)

Хянасан	А.Энхцэцэг		15/0,4кВ-ын КТПН-ын байршил, 15кВ-ын ЦДКШ-ын трасс	ГЦ-01
Инженер	А.Энхцэцэг			Масштаб: Ye шат / Хуудас / Бүх хуудас
Гүйцэтгэсэн	Э.Гэрэлцэцэг		ЕГ ШИФР: БЭ-2025/06-01	А.3 / 12
Бета-Энержи ХХК	Гүйцэтгэсэн	Б.Батчимэг		2025

А3

15кВ ЦДКШ-ын паспорт		
д/д	Нэр	Үзүүлэлт
1	Захиалагч байгууллага	Дундговь аймаг, Өндөршил сумын засаг дарга
2	Ашиглагч байгууллага	БЗӨБЦТС-ТӨХК
3	Барилгын байгууллага, баригдах он	2025
4	Газар олголтын талаар гаргасан шийдвэр, огноо	
5	Зургийн даалгавар олгосон байгууллага, шийдвэр, огноо	
6	Техникийн нөхцөл олгосон байгууллага, шийдвэр, огноо	4/25/2025
7	ЦДКШ-ын трассын урт (м)	7
15	15кВ-ын кабель шугамын нийт урт (м)	27

Ажлын тоо хэмжээ 15кВ ЦДКШ				
№	Ажлын нэр	Хэмжих нэгж	Тоо	Тайлбар
1	15кВ-ын кабелийн трассын урт	м	7	
2	Кабелийн шуудуу ухах	$м^3$	1.96	
3	Кабелийн шуудууг эргүүлж булах	$м^3$	1.86	
4	Кабель тоосгон хамгаалалт хийх	м	7	
5	Кабельд элсэн дэвсгэр хийх	м	7	
6	Шуудуунд кабель шунгах	м	27	
7	Кабелийн төгсгөлийн муфть угсрах	ш	2	
8	Кабелийн үзүүрлэлт хийх	ш	2	
9	Кабелийн төгсгөвч	ш	0	

Материалын түүвэр					
Д/д	Нэр	Марк	Хэмжих нэгж	Тоо	Тайлбар
1	15кВ-ын кабель нь 8.7/10(15) кВ-ын XLPE фазын тусгаарлагатай хөнгөн цагаан голтой, ган туузан хуягтай, полиэтелин бүрээстэй байна	YJLY23-3x70	м	27	
2	Холболтын муфт		ш	0	
3	Кабелийн төгсгөвч	ТА-11-12	ш	0	
4	Кабелийн төгсгөлийн муфть	КНТп-10-3х(25-70)	ком	2	
5	Хавтан бүүц тоосго		ш	56.00	
6	Элс		м3	0.43	
7	Хамгаалалтын туяз	ЛЭС-150	м	7	
8	Кабелийн тэмдэг		ш	0	
9	Ган хоолой Ф159		м	2	

15кВ-ын Кабелийн хүснэгт									
Д/д	Чиглэл /метр/		Трассын урт /метр/			Кабелийн урт /метр/			
	Эхлэл	Төгсгөл	1	2	Нийт	Нөөц /1,03/	Холболт	Төгсгөлд	Нийт
1	Тулгуур №577	Төлөвлөж буй 15/0.4кВ-ын 400кВА КТПН Дэд өртөө	7		7	7	10	10	27
7	Нийт								27

Хуурай салгуур материалын түүвэр

1	Хуурай салгуур	РЛНД-10/400	ш	1	25.00	25
2	Хуурай салгуурын хөндлөвч	Угольник 1200х63х63х6	кг	13.6	1	13.6
3	Хуурай салгуурын хөндлөвч тулагч	Угольник 850х50х505	ш	2	1	2
4	Хуурай салгуурын приводны дамжуурга	Труба ф25	кг	7	1.1	7.7
5	Хуурай салгуурын привод тогтоох хийц	Угольник 50х50х5	ком	3.8	1	3.8
6	Бүслүүр	ф200	ш	1	2.8	2
7	Бүслүүр	ф270	ш	1	2.8	2.8
8	М холбогч		ш	2	1.5	3
9	Боолт, эрэг, даравч м16х280		ш	0	0.712	0

УБ ХОТ СБД 1-Р ХОРОО Шинэ дүнжий телевизийн байр 705 тоот beta energy mn@gmail.com УТАС 88085446	Дундговь аймаг, Өндөршил сум, 3-р баг. Гадна цахилгаан хангамж. (15кВ-ын ЦДКШ, 15/0.4кВ-ын 400кВА дэд өртөө, 0.4кВ-ын ЦДАШ ажил)				ГЦ-01
	Хянасан	А.Энхцэцэг	15кВ ЦДКШ-ын материалын түүвэр	Масштаб:	
	Инженер	А.Энхцэцэг		Үе шат	Хуудас / Бүх хуудас
	Гүйцэтгэсэн	Э.Гэрэлцэцэг	ЕГ ШИФР: БЭ-2025/06-01	А.3	12
Бета-Энержи ХХК	Гүйцэтгэсэн	Б.Батчимэг		2025	

А3

ЦДКШ-ын паспорт		
Д/д	Нэр	Үзүүлэлт
1	Захиалагч байгууллага	Дундговь аймаг, Өндөршил сумын засаг дарга
2	Ашиглагч байгууллага	БЗӨБЦТС-ТӨХХК
3	Барилгын байгууллага, баригдах он	2025
4	Газар олголтын талаар гаргасан шийдвэр	-
5	Зургын даалгавар олгосон байгууллага, шийдвэр, огноо	-
6	Техникийн нөхцөл олгосон байгууллага, шийдвэр, огноо	4/25/2025
7	ЦДКШ-ын трассын урт (м)	14
8	0,4кВ-ын кабель шугамын нийт урт (м)	50

Матриалын түүвэр					
№	Нэр	Марк	Хэмжих нэгж	Тоо ширхэг	Тайлбар
1	0,4кВ-ын кабель	АПвБбШв 3х120+1х35мм^2	м	50	
2	Кабелийн төгсгөвч	ТА 14-12	ш	0	
3	Кабелийн төгсгөлийн муфть		ком	4	
4	Хавтан буюу тоосго		ш	168.00	
5	Элс		м^3	1.30	
6	Хамгаалалтын туяз	ЛЭС-150	м	14	
7	Цэнэг шавхагч	ОПН	ком	0	
8	Богино залгааны гэмтэл заагч		ком	0	
9	Ган хоолой ф159		м	0	
10	Рубильник 250А		ком	0	
11	Гал хамгаалагч-16А	/КПН-33/ -16А	ш	0	

Ажлын тоо хэмжээ 0.4кВ ЦДКШ				
№	Ажлын нэр	Хэмжих нэгж	Тоо	Тайлбар
1	0,4кВ-ын кабелийн трассын урт	м	14	
2	Кабелийн шуудуу ухах	м^3	3.92	
3	Кабелийн шуудууг эргүүлж булах	м^3	3.72	
4	Эхний кабельд тоосгон хамгаалалт хийх	м	14	
4	Дараагын кабель тоосгон хамгаалалт хийх	м	14	
5	Эхний кабельд элсэн дэвсгэр хийх	м	14	
5	Дараагын кабельд элсэн дэвсгэр хийх	м	14	
6	Шуудуунд кабель шунгах	м	50	
7	Кабелийн холболтын муфть угсрах	ш	4	
8	Кабелийн үзүүрлэлт хийх	ш	4	
9	Кабелийн төгсгөвч	ш	0	

0,4кВ-ын кабелийн хүснэгт									
Д/д	Чиглэл		Дамжуулагч						Нийт
				Зургаар	Трасс	ХТП	Холболтын муфть		
	Эхлэл	Төгсгөл	Маяг	Хөндлөн огтлол /м^2/	Тоо хэмжээ /м/	Тоо хэмжээ /м/	Тоо хэмжээ /м/	Тоо хэмжээ /м/	
1	Төлөвлөж буй 15 /0.4кВ-ын 400кВА КТПН Дэд өртөө	0,4кВ-ын ЦДАШ-ын тулгуурт	АПвБбШв	3х120+1х35	14х1,03=15	5	5	25	
2	Төлөвлөж буй 15 /0.4кВ-ын 400кВА КТПН Дэд өртөө	0,4кВ-ын ЦДАШ-ын тулгуурт	АПвБбШв	3х120+1х35	14х1,03=15	5	5	25	
Трассын нийт урт								50	

БЕТА ENERGY ҮБ ХОТ СБД 3-Р ХОРОО Шинэ Дэлхий төвөөгөөгүй бизнес төв, Бета-Энергийн байр ТЕЛ: 88095446	Дундговь аймаг, Өндөршил сум, 3-р баг. Гадна цахилгаан хангамж. (15кВ-ын ЦДКШ, 15/0.4кВ-ын 400кВА дэд өртөө, 0.4кВ-ын ЦДАШ ажил)			ГЦ-01
Хянасан	А.Энхцэцэг	0.4КВ ЦДКШ-ЫН УГСРАЛТЫН АЖЛЫН ХЭМЖЭЭ	Масштаб:	
Инженер	А.Энхцэцэг		Ye шат	Хуудас / Бүх хуудас
Гүйцэтгэсэн	Э.Гэрэлцэцэг	ЕГ ШИФР: БЭ-2025/06-01	А.3	12
Бета-Энержи ХХК Гүйцэтгэсэн	Б.Батчимэг		2025	

А3

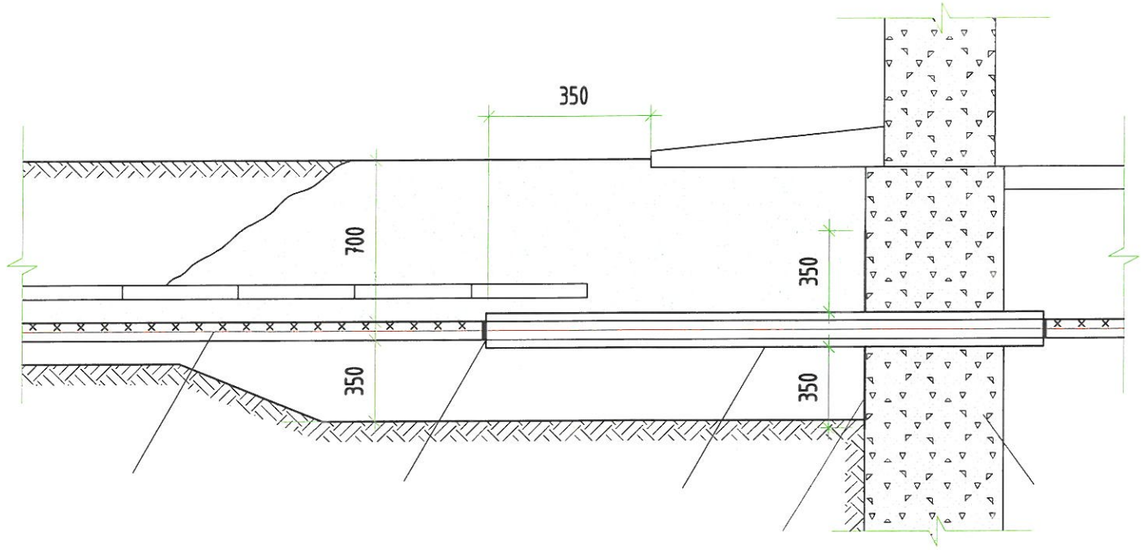

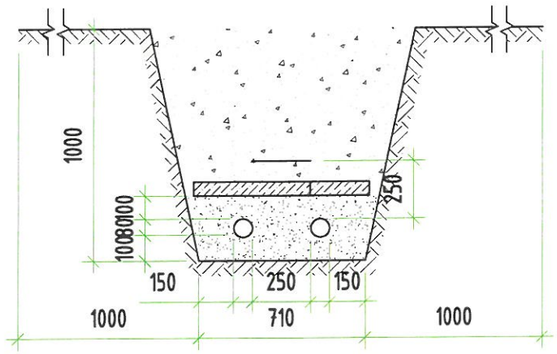

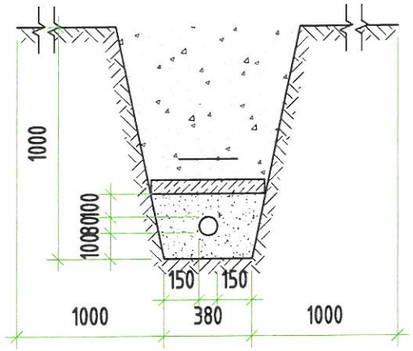

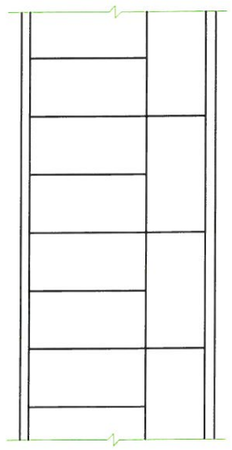

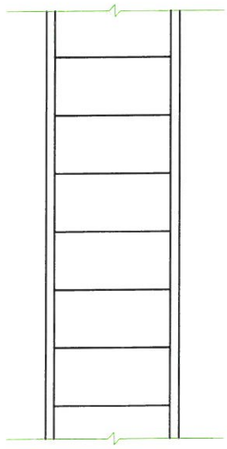

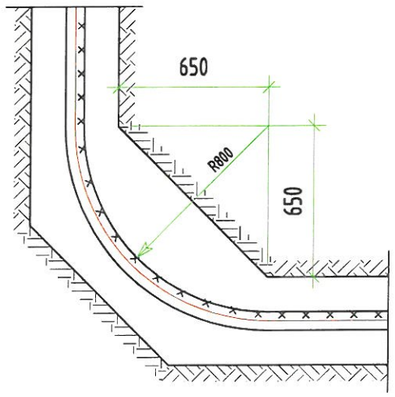

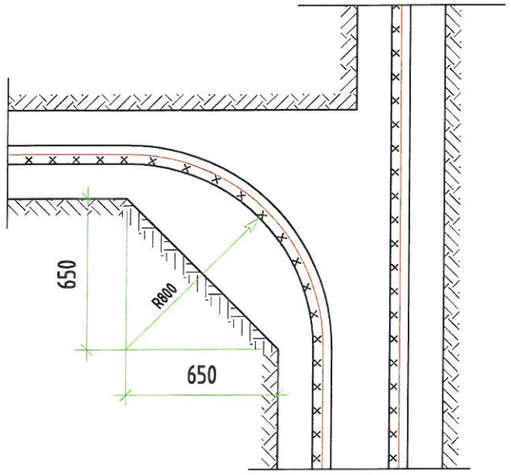

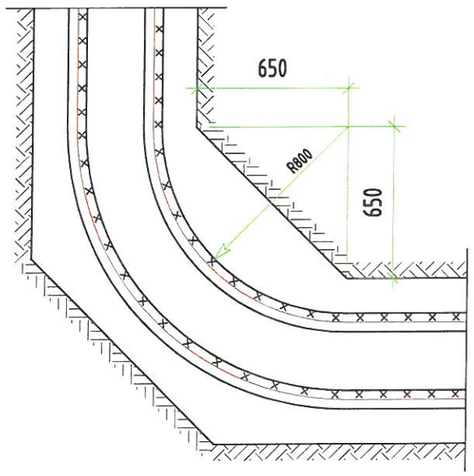

BETA NERGY ХК ХОТ СБД 9-Р ХОРОО Шинэ дэлхий төлөвлөгөө бойр Утас 88085446	Дундговь аймаг, Өндөршил сум, 3-р баг. Гадна цахилгаан хангамж. (15кВ-ын ЦДКШ, 15/0.4кВ-ын 400кВА дэд өртөө, 0.4кВ-ын ЦДАШ ажил)				ГЦ-01		
	Хянасан	А.Энхцэцэг		Кабель угсралтын ажил	Масштаб:		
	Инженер	А.Энхцэцэг			Үе шат	Хуудас	Бүх хуудас
	Гүйцэтгэсэн	Э.Гэрэлцэцэг		ЕГ ШИФР: БЭ-2025/06-01	А.3		12
Бета-Энержи ХХК	Гүйцэтгэсэн	Б.Батчимэг			2025		

A3

Кабель шугам зэрэгцэх

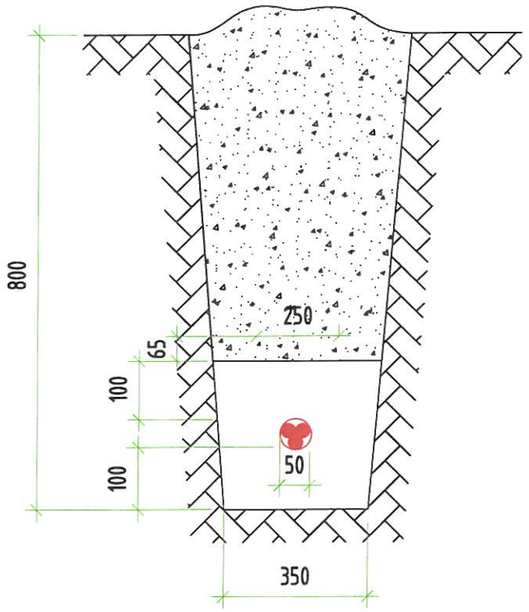

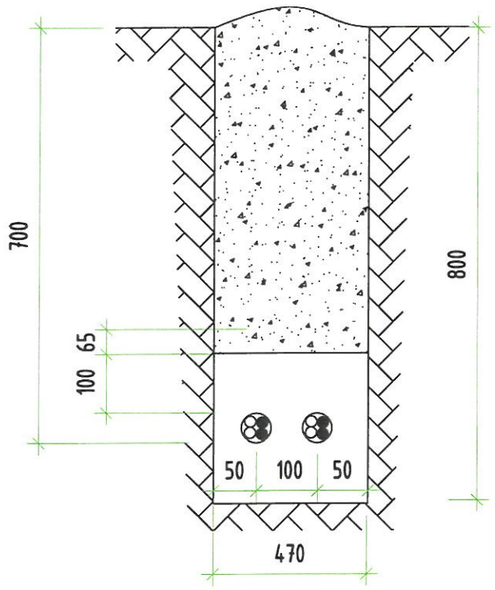

Автозамтай огтлолцох огтлол

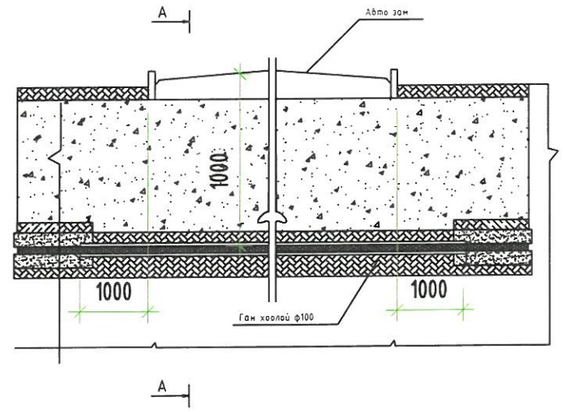

ОГТЛОЛ А-А

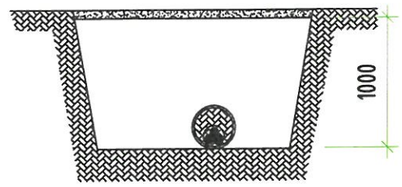

АВТОЗАМ 10КВ-ЫН КАБЕЛЬ
ДИАМЕТР-100ММ ГАН ХООЛОЙ
ХООЛОЙ

Кабель шугам муруйлгах

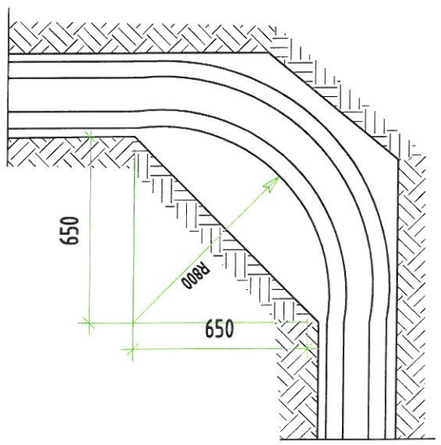

Холбооны шугамтай огтлолцох огтлол

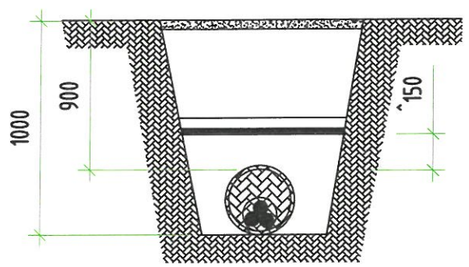

Холбооны кабель абестоцементэн хоолойд
10кВ-ын кабель шугам ф100мм-ын ган хоолой

ДУЛААНЫ ШУГАМТАЙ ОГТЛОЛЦОХ ОГТЛОЛ

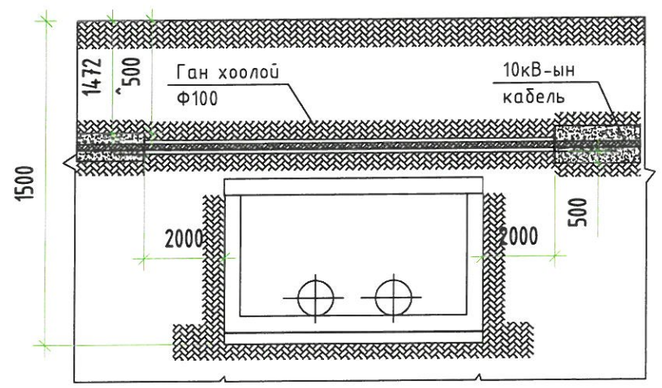

БЕТА ЭНЕРЖИ ХХК	Дундговь аймаг, Өндершил сум, 3-р баг. Гадна цахилгаан хангамж. (15кВ-ын ЦДКШ, 15/0.4кВ-ын 400кВА дэд өртөө, 0.4кВ-ын ЦДАШ ажил)				ГЦ-01		
	Хянасан	А.Энхцэцэг		Кабель шуудуунд байрлуулах	Масштаб:		
	Инженер	А.Энхцэцэг			Үе шат	Хуудас	Бүх хуудас
	Гүйцэтгэсэн	Э.Гэрэлцэцэг		ЕГ ШИФР: БЭ-2025/06-01	А.3		12
Бета-Энержи ХХК	Гүйцэтгэсэн	Б.Батчимэг			2025		

А3

АК10-4Б төгсгөлийн оролт анкерт тулгуурт
хуурай салгуур суурилуулах угсралт

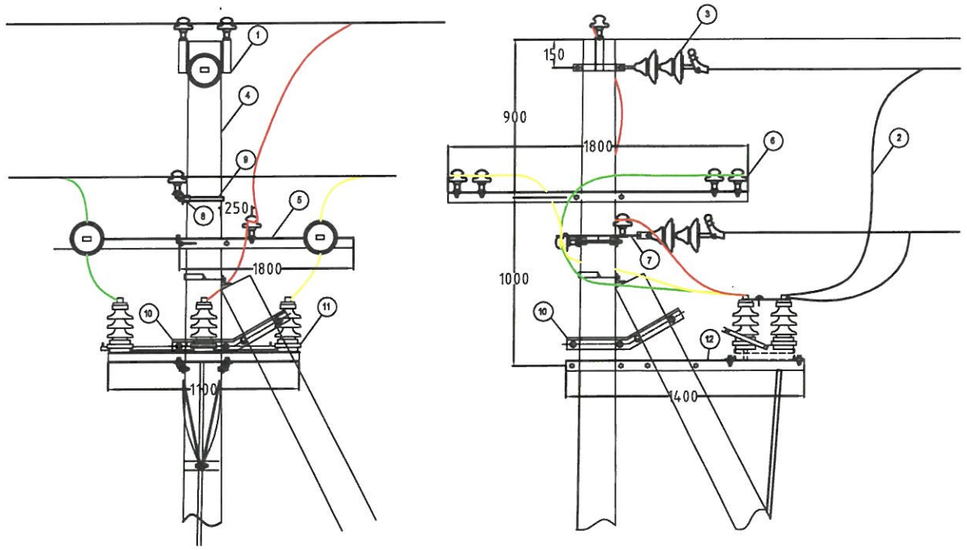

№	Нэр	Маяг	Хэмжих нэгж	Тоо	Нэг бүрийн жин
1	Толгойн бүслүүр	U бүслүүр (ф190мм)	ш	1	1,65
2	Дамжуулагч утас	СИП-3 1х50	м	20	
3	Дүүжин хөндийрүүлэгч	ПС-70 (ХР-7)	ш	6	5.25
4	Төмөр бетон тулгуур	УКШ-12,35-19 (12м)	ш	2	1035
5	Хөндлөвч (угольник)	63х6х1800	ш	3	10.3
6	Штирьтэй изолятор	Р-15Т	ш	9	3.3
7	Холбогч полосо	полосо 40х4х500	ш	2	0.63
8	М-Холбогч	L=220 (м_60х5х220)	ш	9	0.63
9	Серьга	СР-6 (Q-7)	ш	3	0.28
10	Скоба	2СК-6 (Z-7)	ш	3	0.54
11	Ушки	У1-6 (WS-7)	ш	3	0.83
12	Зөвшөөрөгдөх холбогч полосо	ПР-6 (50х5х160)	ш	3	0.38
13	Таталтын зажим	НБ-2-6 (NLD-1)	ш	3	3.45
14	Боолт	М-16х250-280мм	ш	12	0.5
15	Боолт	М-16х70	ш	20	0.2
16	ОПН цэнэг шавхагч	10кВ (HY5WS-17/50)	ш	0	
17	Тулаас тогтоогч	Угольник 63х6х380, U бүслүүр ф200	ш	2	1.1
18	Тулаас тогтоогч	Угольник 63х6х614	ш	2	3.1
19	Хуурай салгуур	РЛНД-10/400	ком	1	40
20	Хуурай салгуурын хөндлөвч	Угольник 63х6х1400	ш	2	7

В-зангилаа

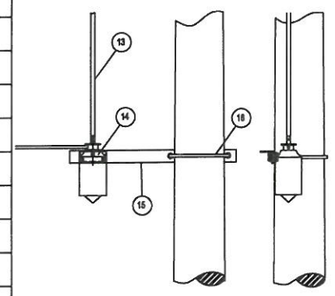

В-зангилаа

№	Нэр	Маяг	Хэмжих нэгж	Тоо	Нэг бүрийн жин
13	приводны босоо тяг	Труба ф20 L=8м	ш	1	20
14	Привод		ш	1	20
15	Приводны хөндлөвч	угольник 75х6х1000	ш	1	5.69
16	Приводны хөндлөвчийн бүслүүр	U бүслүүр ф310	ш	1	2,5

Гэмтэл заагчийг шугамын утсанд дүүжлэх

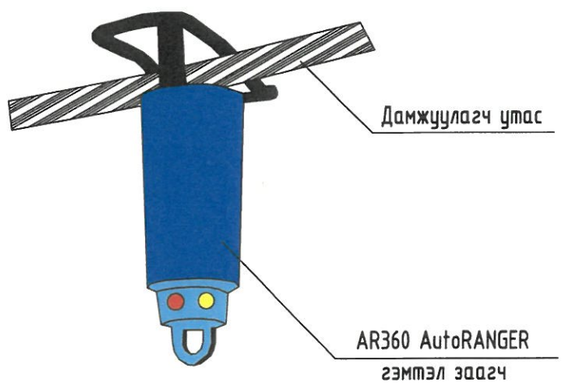

Гэмтэл заагчийг шугамын утсанд дүүжлэх

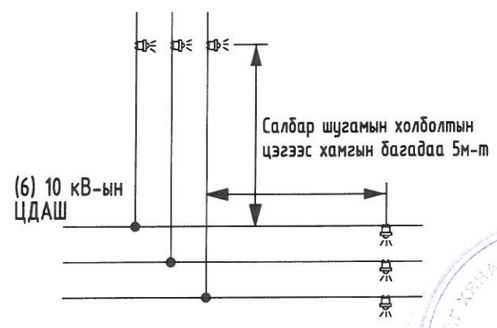

Гэмтэл заагчийг шугамын утсанд дүүжлэх

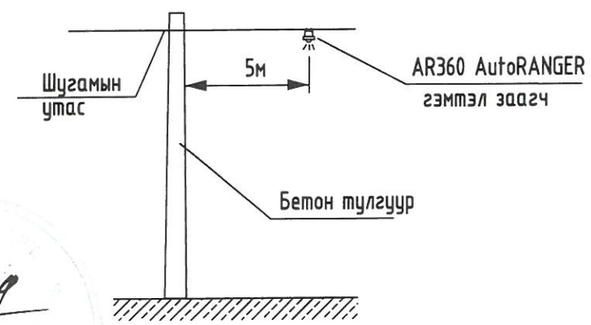

2-09
2025.07.24

	Хуурай салгуур, гэмтэл заагч суурилуулах	ЕГ шифр: БЭ-25/06-01	Хуудас-11

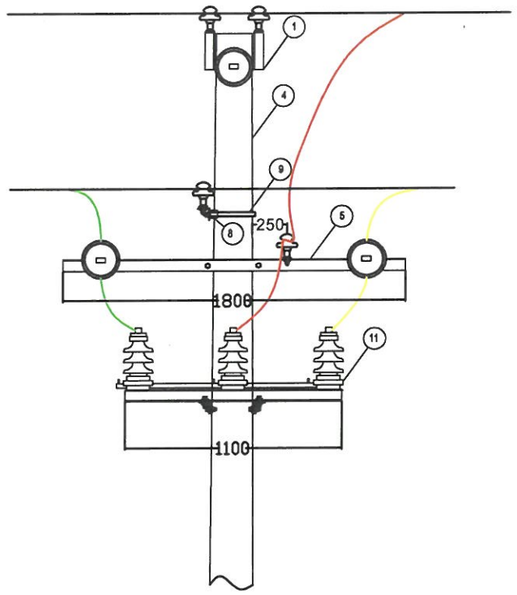

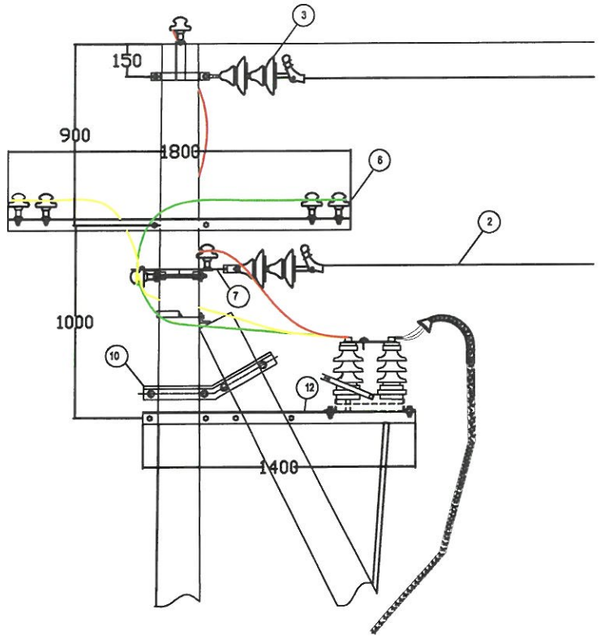

АК10-4Б төгсгөлийн тулгуурт
хуурай салгуур суурилуулах угсралт

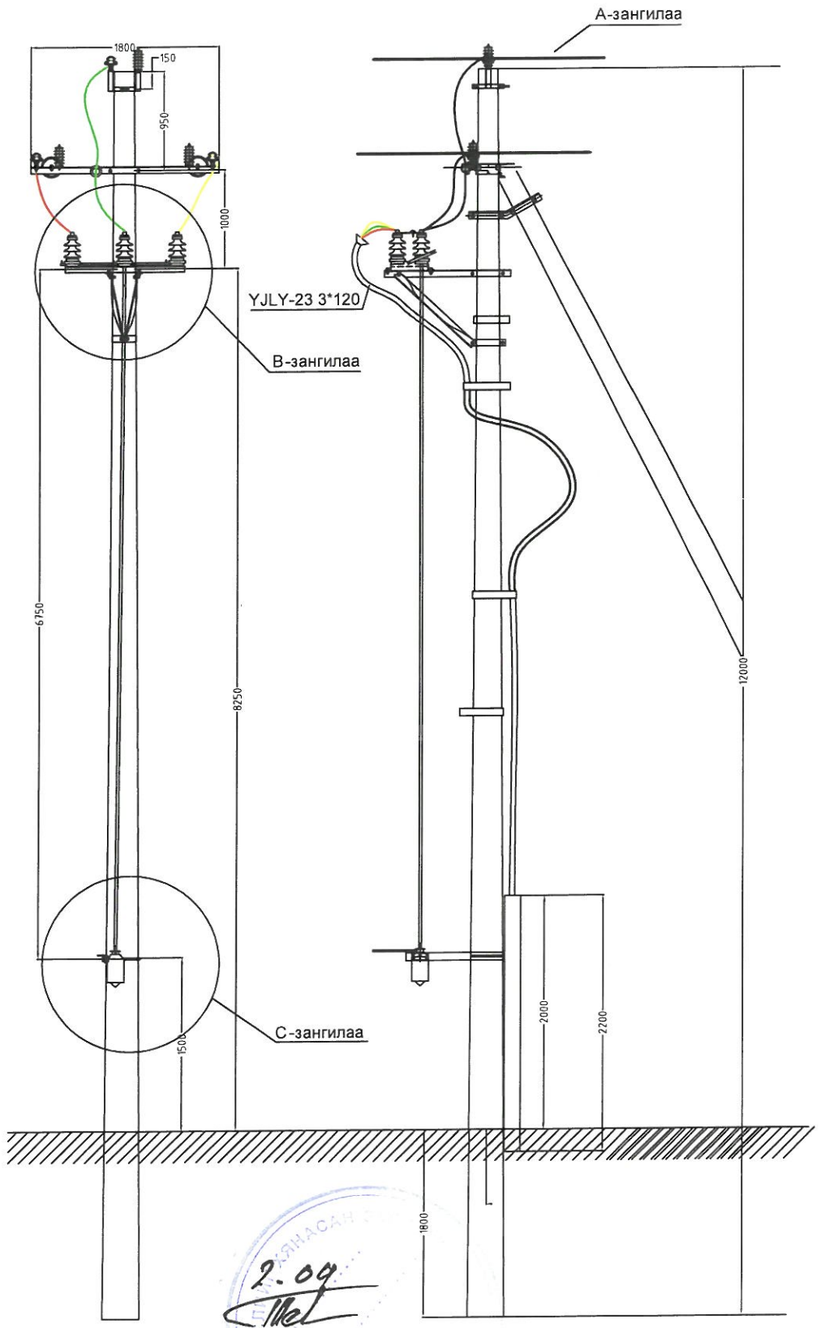

№	Нэр	Маяг	Хэмжих нэгж	Тоо	Нэг бүрийн жин
1	Толгойн бүслүүр	U бүслүүр (ф190мм)	ш	1	1,65
2	Дамжуулагч утас	СИП-3 1х50	м	20	
3	Дүүжин хөндийрүүлэгч	ПС-70 (ХР-7)	ш	6	5.25
4	Төмөр бетон тулгуур	УКШ-12,35-19 (12м)	ш	2	1035
5	Хөндлөвч (угольник)	63х6х1800	ш	3	10.3
6	Штирьтэй изолятор	Р-15Т	ш	9	3.3
7	Холбогч полосо	полосо 40х4х500	ш	2	0.63
8	М-Холбогч	L=220 (м_60х5х220)	ш	9	0.63
9	Серьга	СР-6 (Q-7)	ш	3	0.28
10	Скоба	2СК-6 (Z-7)	ш	3	0.54
11	Ушки	У1-6 (WS-7)	ш	3	0.83
12	Зөвшөөрөгдөх холбогч полосо	ПР-6 (50х5х160)	ш	3	0.38
13	Таталтын зажим	НБ-2-6 (NLD-1)	ш	3	3.45
14	Боолт	М-16х250-280мм	ш	12	0.5
15	Боолт	М-16х70	ш	20	0.2
16	ОПН цэнэг шавхагч	10кВ (HY5WS-17/50)	ш	0	
17	Тулаас тогтоогч	Угольник 63х6х380, U бүслүүр ф200	ш	2	1.1
18	Тулаас тогтоогч	Угольник 63х6х614	ш	2	3.1
19	Хуурай салгуур	РЛНД-10/400	ком	1	40
20	Хуурай салгуурын хөндлөвч	Угольник 63х6х1400	ш	2	7

В-зангилаа

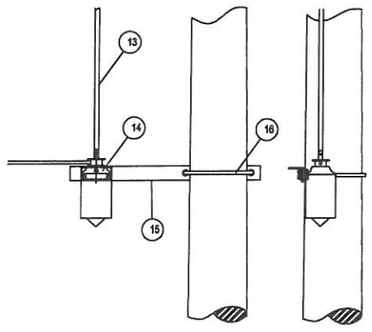

В-зангилаа

№	Нэр	Маяг	Хэмжих нэгж	Тоо	Нэг бүрийн жин
13	приводны босоо тяг	Труба ф20 L=8м	ш	1	20
14	Привод		ш	1	20
15	Приводны хөндлөвч	угольник 75х6х1000	ш	1	5.69
16	Приводны хөндлөвчийн бүслүүр	U бүслүүр ф310	ш	1	2,5
16	Цэнэг шавхагч	ОПН	ш	3	2,5

2.09
2025.07.24

Кабель буулттай хуурай салгуур суурилуулах	ЕГ шифр: БЭ-25/06-01	Хуудас-12

А3

Шифр: БЭ-2025/06-01

БҮЛЭГ-I. 400 кВА чадалтай трансформатор бүхий кабель оруулгатай 15/0.4 кВ-ын иж бүрдмэл дэд өртөө

A3

Дэд станцын материалын түүвэр						
Байрлал	Нэр	Маяг	Хэмжих. нэгж	Тоо	Нэг бүрийн жин, кг	Тайлбар
1	Иж бүрдмэл трансформаторын дэд өртөө	КТПН S11-М-400/15, 10-У1	ком	1		
2	Бетон гулдмай ЗХГ-5		ш	4	1640	
3	Ган яндан ГОСТ3362-75	Ф100, L=800мм	ш/кг	2	9,71	
4	Ган яндан ГОСТ3362-75	Ф100, L=800мм	ш/кг	4	9,71	
5	Хайрга, дайрга		м3	1.8000		

Дэд станцын газардуулгын материалын түүвэр						
Д/д	Нэр	Маяг	Хэмж. нэгж	Тоо	Нэг бүрийн жин кг	Тайлбар
1	Болт гайка, шайбын хамт	М10	ш	2	0,1	Тр-ын их биед
2	Газардуулгын электрод /50*50*5 булан төмөр/	ГОСТ 2590-88	ш	14	5,2	
3	Туузан ган _40х4	ГОСТ 103-75	м	90	0,6	
4	Гагнуурын электрод		кг	5		
5						

Д/д	Ажлын нэр	Хэмжих нэгж	Тоо
1. Барилгын ажил			
1	Газрын хөрсийг ухаж, тэгшлэх	м2	1,9
2	250мм-ийн зузаантай хайргаг хөрс бэлдэх	м3	1
3	ЗХГ-5 жин 1,64 тн Бетон гулдмайнуудыг газарт суулгах	ш	4
4	газардуулгын хүрээний шуудууг гараар ухах	м3	25,2 ?
5	Газардуулгын хүрээний шуудууг эргүүлж булах	м3	23,94
2. Угсралтын ажил			
6	КТПН-г суурин дээр байрлуулах	ш	1
7	Газардуулгын электродыг газарт өрөмдөж суулгах /50*50*5 булан төмөр/	ш	14
8	Газардуулгын хүрээг угсрах /полоса 40*4мм/	м	90
9	Газардуулгын утсыг тоног төхөөрөмж болон газардуулгын байгууламжид холбох	ш	8

Тайлбар:

15кВ-ын кабелийн төгсгөлийн муфт угсралтын ажлын хэмжээг кабель шугамын түүвэрт оруулсан болно.

БЕТА ENERGY УБ ХОТ СБД 1-Р ХОРОО Шинэ дэлхий телевизийн ойр 108 тоот betaenergy.mn@gmail.com УТАС 88185446	Дундговь аймаг, Өндөршил сум, 3-р баг. Гадна цахилгаан хангамж. (15кВ-ын ЦДКШ, 15/0.4кВ-ын 400кВА дэд өртөө, 0.4кВ-ын ЦДАШ ажил)				ГЦ-01		
	Хянасан	А.Энхцэцэг		КТПН-ИЙН УГСРАЛТЫН АЖЛЫН ХЭМЖЭЭ	Масштаб:		
	Инженер	А.Энхцэцэг			Үе шат	Хуудас	Бүх хуудас
	Гүйцэтгэсэн	Э.Гэрэлцэцэг		ЕГ ШИФР: БЭ-2025/06-01	А.З		12
Бета-Энержи ХХК	Гүйцэтгэсэн	Б.Батчимэг			2025		

10кВ-ын хуваарилах байгууламж	15кВ-ын тогтсгэлийн муфт: 3 кНТп
	15кВ-ын ачаалал таслагч: ВНАп-15/630-УХЛ2 /газардуулгын хутгатай/
	15 кВ-ын хэт хүчдэл хязгаарлагч ОПНп-15кВ
	Гал хамгаалагч: ПкТ-102 20А
	Хөнгөн цагаан шин: АД31Т-60х6
Трансформатор	15/0.4кВ-ын 400кВА чадалтай S11-М-400/15 маягийн хүчний трансформатор Δ/Y Uк=5.0%
	Хөнгөн цагаан шин: АД31Т-60*4 0-ын шин: АД31Т-80*10
	0.4кВ-ын хэт хүчдэл хязгаарлагч
0.4кВ-ын хуваарилах байгууламж	0.4кВ-ын ерөнхий рубилник РЕ19-43 31140, 630А
	CL730D22L маягийн PLC модул бүхий тоолуур Өгөгдөл цуглуулагч /SL818C/
	Гүйдлийн трансформатор-600/5
	Гал хамгаалагч: ППН-41-600А
	Хөнгөн цагаан шин: АД31Т-60*4
	Хөнгөн цагаан шин: АД31Т-60*4
	0.4кВ-ын автомат 250А, 250А, 160А, 160А
	0-ын шин: АД31Т-60*4
	0.4кВ-ын кабель шугам:

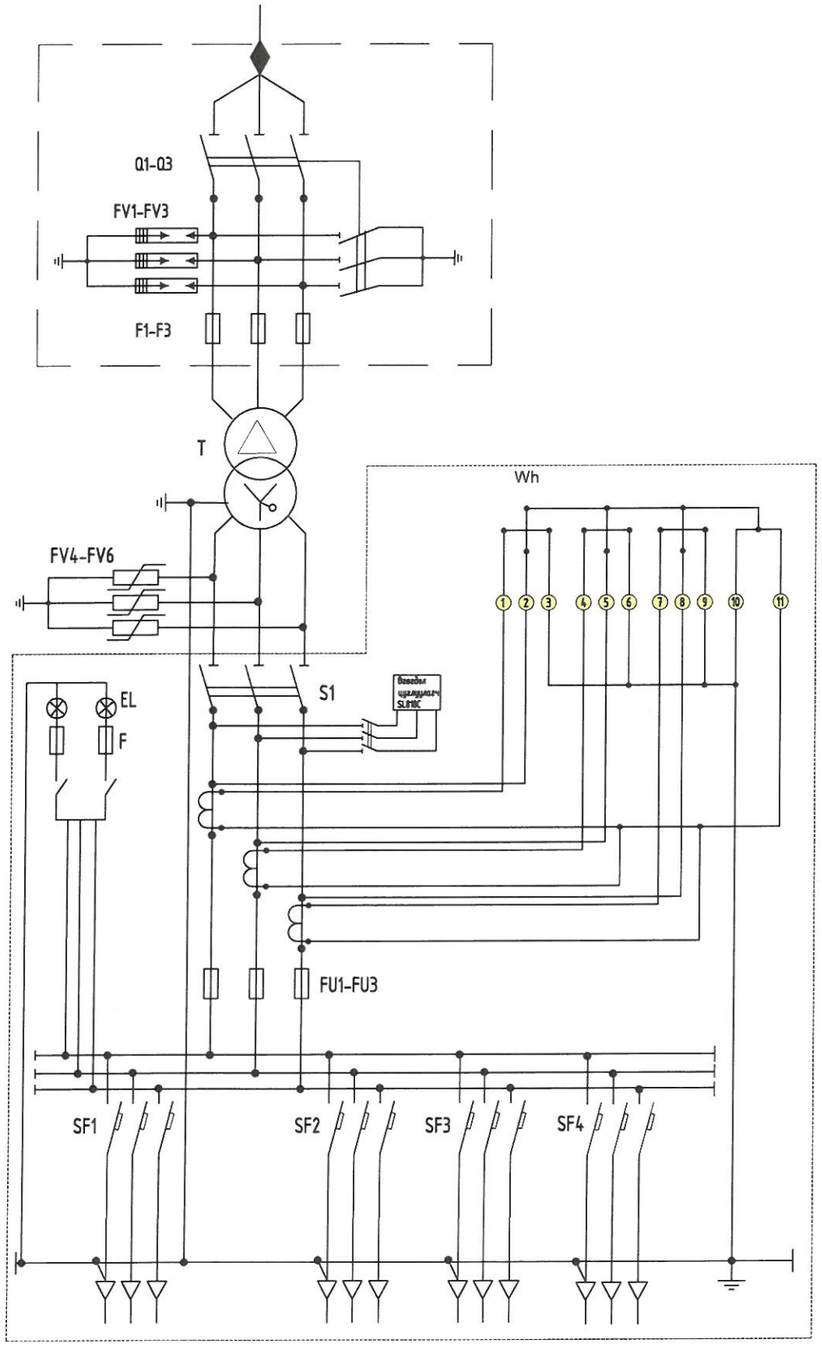

Тэмдэглэгээ	Нэр	Хэмж нэгж	Тоо
T	Хүчний трансформатор S11-М-400/15-У1	ш	1
Q1-Q3	15кВ-ын ачаалал таслагч: ВНАп-15/630-УХЛ2 /газардуулгын хутгатай/	ш	1
F1-F3	Гал хамгаалагч ПкТ-102 20А	ш	3
TA1-TA3	Гүйдлийн трансформатор 600/5А	ш	0
S1	0.4кВ-ын рубильник 3Р 630А	ш	1
SF1-SF3	Автомат ВА-47, 250А, 250А, 160А, 160А	ш	4
Wh	CL730D22L маягийн PLC модул бүхий тоолуур	ш	1
SL818C	Өгөгдөл цуглуулагч	ш	1
EL	Гэрэлтүүлэг	ш	3
F	Гал хамгаалагч	ш	2
F1-F3	15кВ-ын хэт хүчдэл хязгаарлагч - ОПНп-15кВ	ш	3
F4-F6	0.4кВ-ын хэт хүчдэл хязгаарлагч	ш	3

1- КТПН-15/0,4 кВ
2-Хүчний трансформатор
3-15кВ-ын ХБ
4-0.4кВ-ын ХБ
5-15кВ-ын хөндийрүүлэгч
6-0,4кВ-ын хөндийрүүлэгч
7-хөнгөн цагаан шин /15кВ/
8-нэвтрэн хөндийрүүлэгч /15кВ/
9-хөнгөн цагаан шин /0.4кВ/
10-суурь
11-Агааржуулагч
12-КТПН-ын ёроолын хүрээ
13-15кВ-ын ХБ-ын хаалга
14-0.4кВ-ын ХБ-ын хаалга
15- Хүчний транформаторын тасалгааны хаалга

2-09
2025.07.24

Тайлбар:
"БЗӨБЦТС" ТӨХК-ийн №ГС 25/10 тоот техникийн нөхцөл тусгай заалт 4.1-ийн дагуу олон улсын стандартын шаардлага хангасан, алдагдал багатай 400кВА чадалтай, 15/0.4кВ-ын хүчдэлийн, хүчдэл тохируулгын 5 шатлалтай трансформатор бүхий дэд өртөөг /КТПН/ өөрийн эзэмшлийн газарт шинээр барихаар төлөвлөв.

Тр-ын чадал кВА	Тр-ын 0.4кВ кВ-ын хэвийн гүйдэл, А	Гарагалгааны автомат тавил , А							
		1-р шугам	2-р шугам	3-р шугам	4-р шугам	5-р шугам	6-р шугам	7-р шугам	8-р шугам
400	576	250	250	160	160				

Дундговь аймаг, Өндөршил сум, 3-р баг. Гадна цахилгаан хангамж. (15кВ-ын ЦДКШ, 15/0.4кВ-ын 400кВА дэд өртөө, 0.4кВ-ын ЦДАШ ажил)					ГЦ-01
	Хянасан	А.Энхцэцэг	КТПН-ИЙН ЗАРЧМЫН СХЕМ	Масштаб:	
	Инженер	А.Энхцэцэг		Ye шат / Хуудас / Бүх хуудас	
ЧБ ХОТ СБД 9-Р ХОРОО Шинэ Дэлхий теле визийн байр 100 тоот betaenergy.mn@gmail.com УТАС 88085444	Гүйцэтгэсэн	Э.Гэрэлцэцэг	ЕГ ШИФР: БЭ-2025/06-01	А.3	12
Бета-Энержи ХХК	Гүйцэтгэсэн	Б.Батчимэг		2025	

A3

Проекц-1

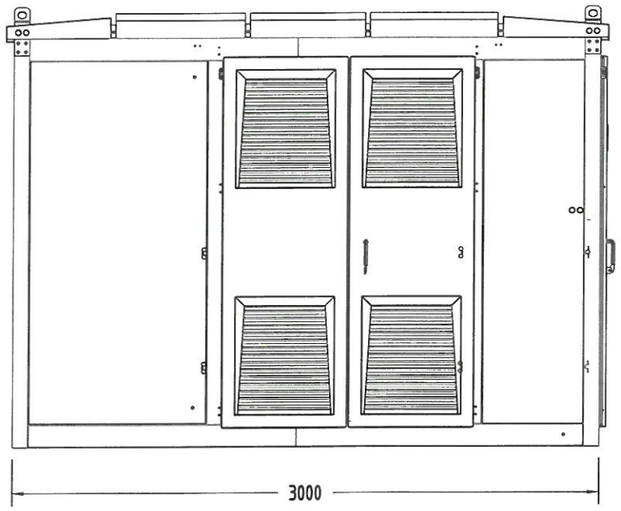

Проекц-2

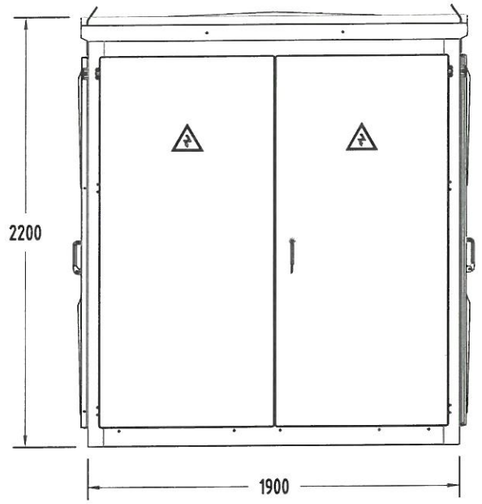

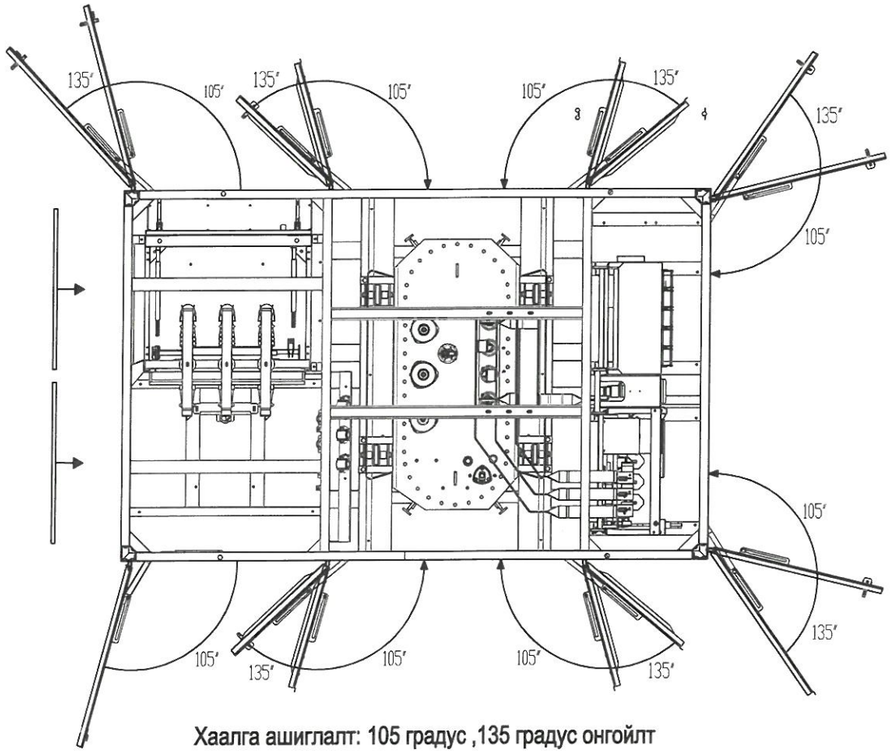

Хаалга ашиглалт: 105 градус ,135 градус онгойлт

Проекц-3

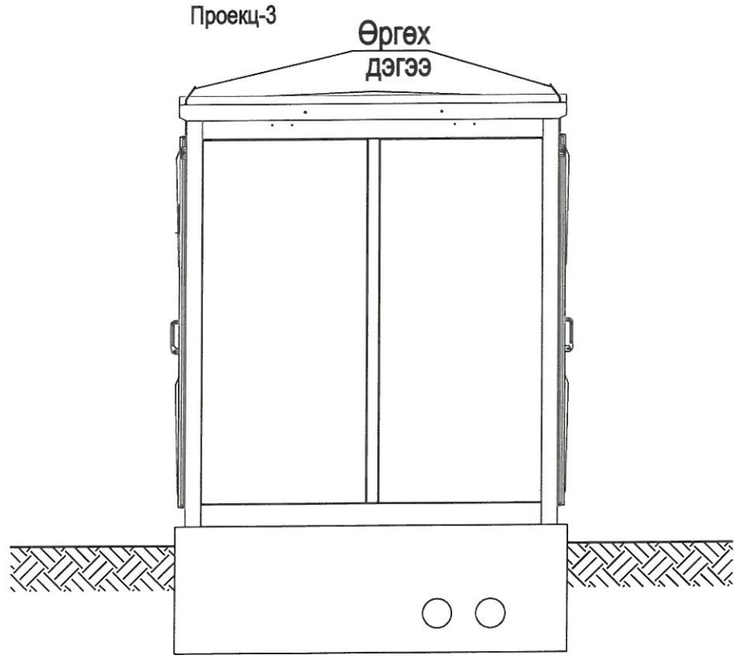

Тээвэрлэлт ,суурьлуулалт харагдах байдал
Өргөх: 60-50 градус

BETA NERGY ХК ХОТ СБД 7-Р ХОРОО Шинэ Дэлхий төлөвлөлтийн Байр 7201 утас: betaenergy.mn@gmail.com УТАС 99095444	Дундговь аймаг, Өндөршил сум, 3-р баг. Гадна цахилгаан хангамж. (15кВ-ын ЦДКШ, 15/0.4кВ-ын 400кВА дэд өртөө, 0.4кВ-ын ЦДАШ ажил)				ГЦ-01		
	Хянасан	А.Энхцэцэг		КТПН-ИЙН ЕРӨНХИЙ БАЙДАЛ	Масштаб:		
	Инженер	А.Энхцэцэг			Үе шат	Хуудас	Бүх хуудас
	Гүйцэтгэсэн	Э.Гэрэлцэцэг		ЕГ ШИФР: БЭ-2025/06-01	А.З		12
Бета-Энержи ХХК	Гүйцэтгэсэн	Б.Батчимэг			2025		

A3

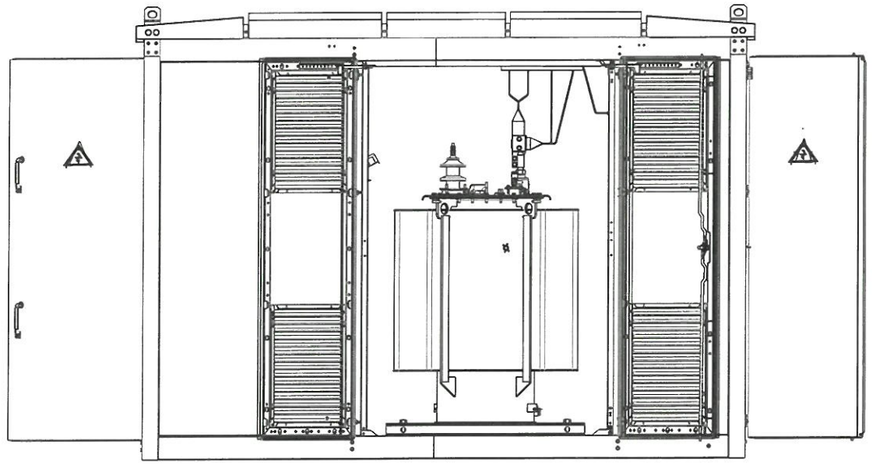

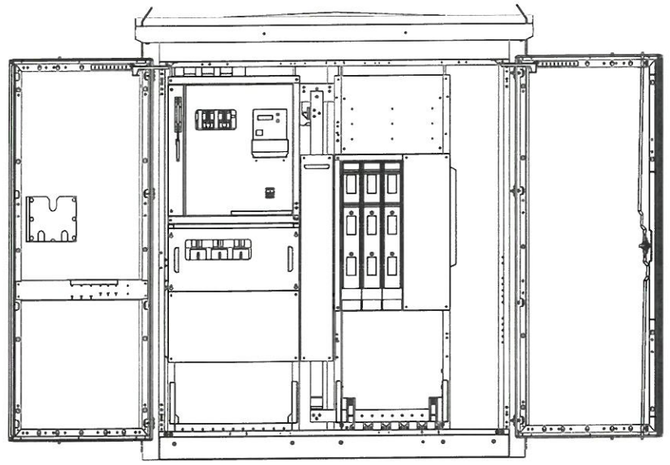

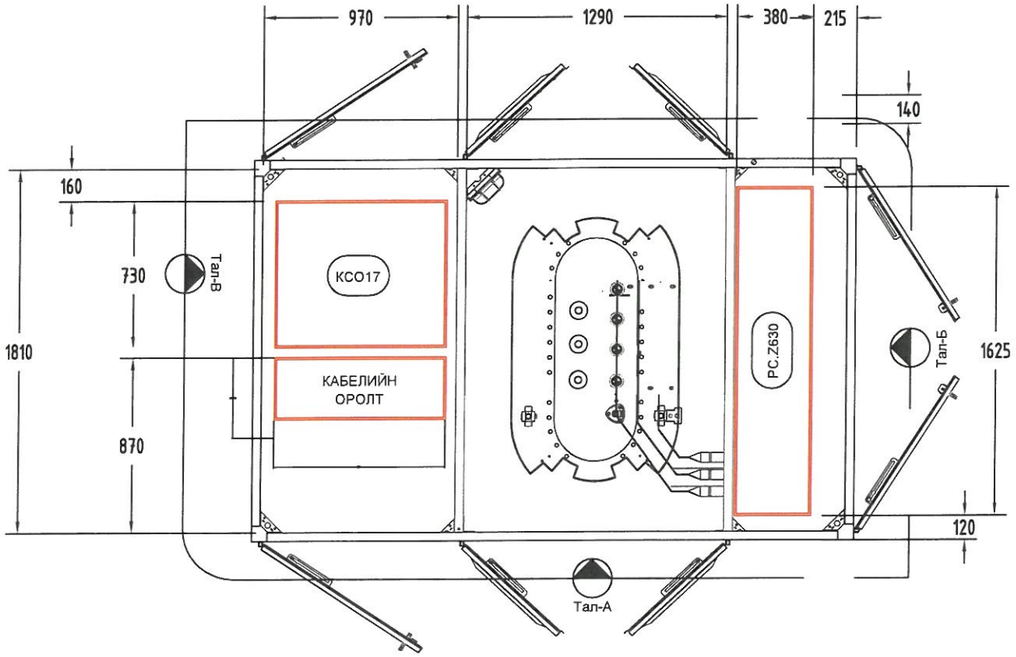

План: тасалгааны байгуулалт
хэмжээ

Дунд хүчдэлийн тал-В

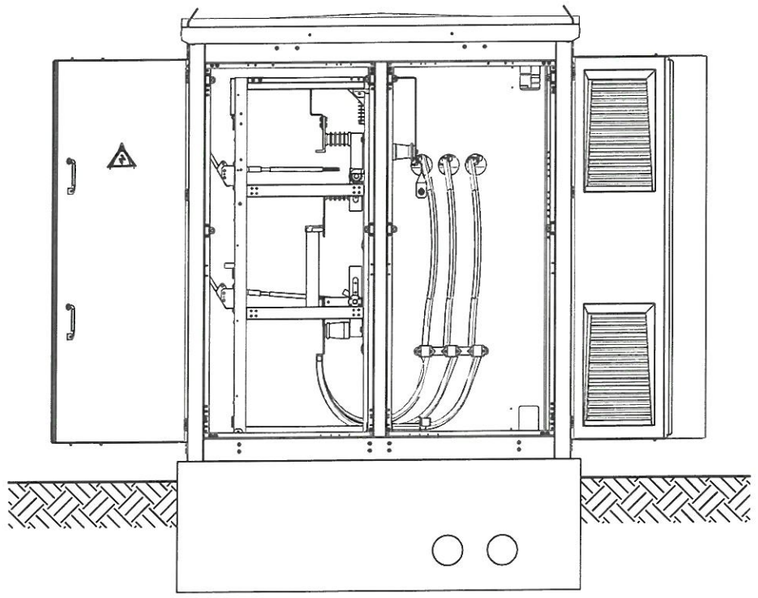

BETA NERGY ЧБ ХОТ СБД 3-Р ХОРОО Шинэ дэлхий телёвизийн бай̈р Тел: 99044000, betaenergy.mn@gmail.com ИТАС 0103044444	Дундговь аймаг, Өндөршил сум, 3-р баг. Гадна цахилгаан хангамж. (15кВ-ын ЦДКШ, 15/0.4кВ-ын 400кВА дэд өртөө, 0.4кВ-ын ЦДАШ ажил)				ГЦ-01		
	Хянасан	А.Энхцэцэг		КТПН-ИЙН ЕРӨНХИЙ БАЙДАЛ	Масштаб:		
	Инженер	А.Энхцэцэг			Үе шат	Хуудас	Бүх хуудас
	Гүйцэтгэсэн	Э.Гэрэлцэцэг		ЕГ ШИФР: БЭ-2025/06-01	А.3		12
Бета-Энержи ХХК	Гүйцэтгэсэн	Б.Батчимэг			2025		

A3

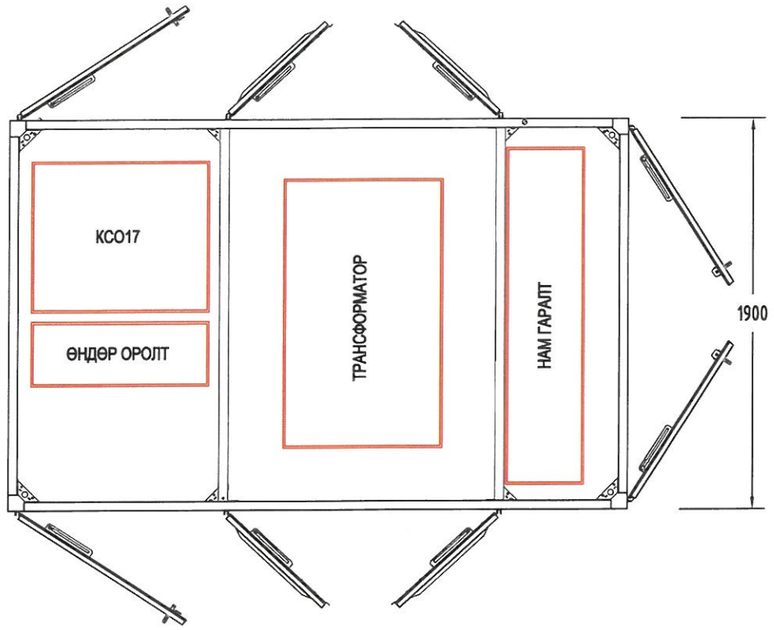

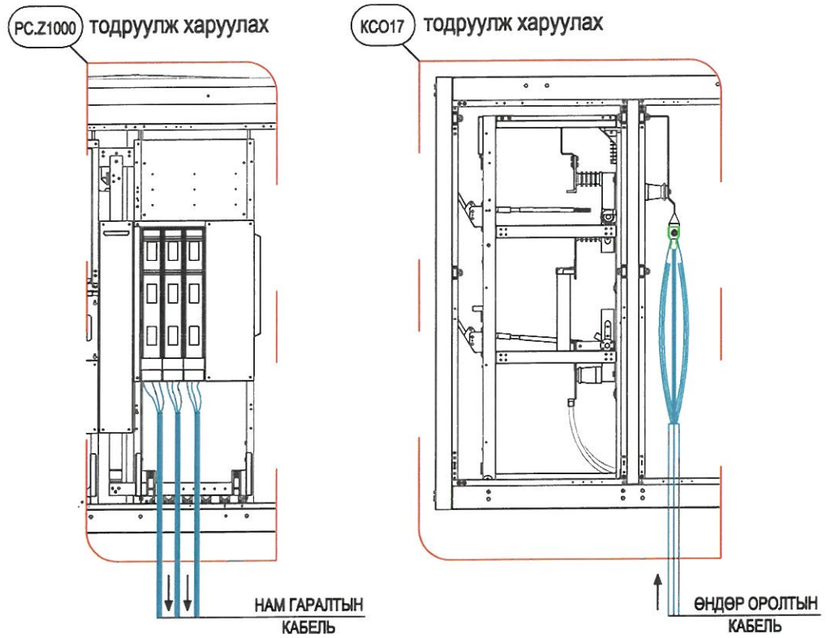

План:
Кабель оролт гаралтын нүхний хэмжээ

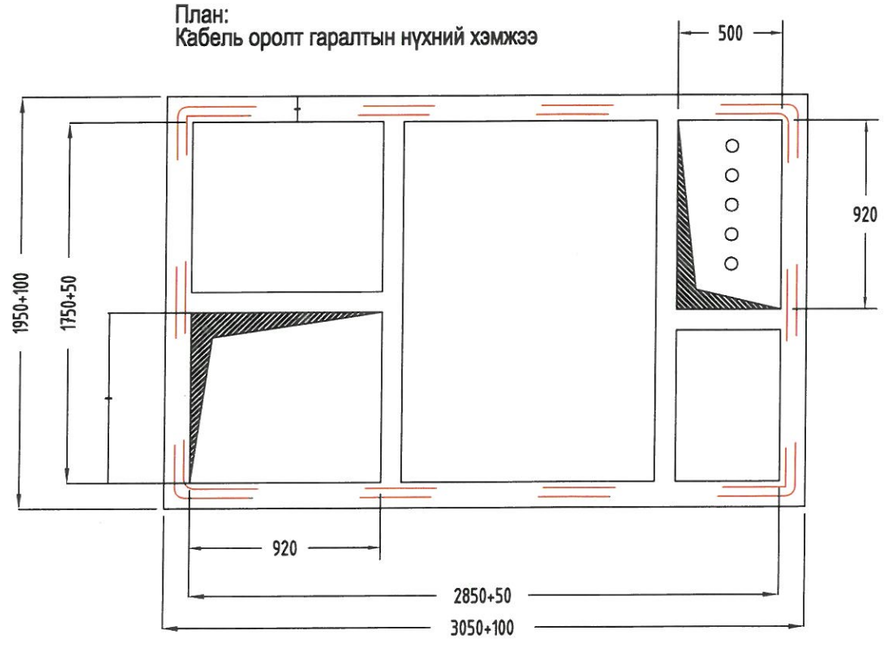

План:
Кабель оролт гаралтын шугаман бүтэц

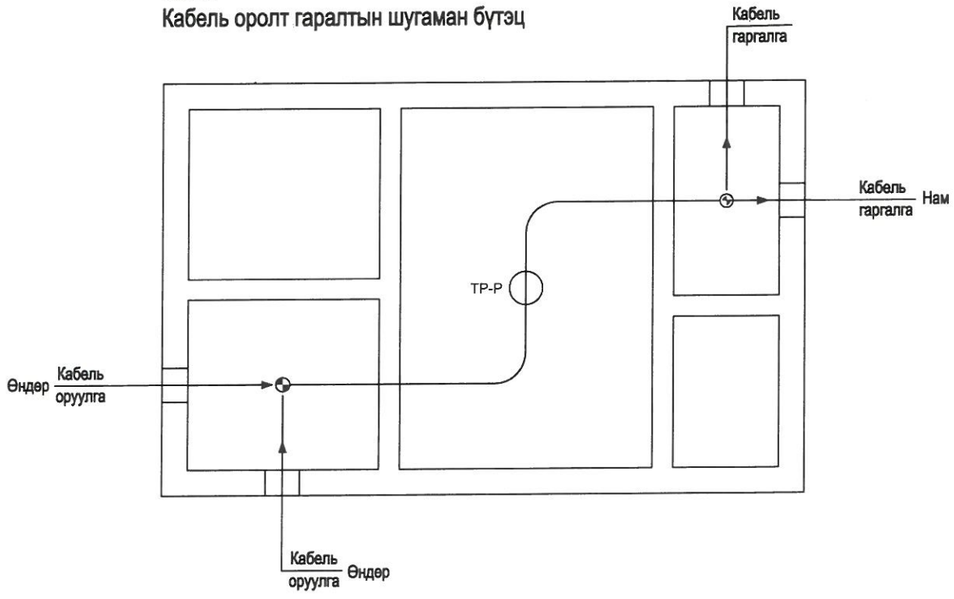

BETA NERGY ҮБ ХОТ СБД 3-Р ХОРОО Шинэ Дэлхий төвөөгөөр хойр 7ЦВ төвөө betaenergy.mn@gmail.com УТАС 88085446	Дундговь аймаг, Өндөршил сум, 3-р баг. Гадна цахилгаан хангамж. (15кВ-ын ЦДКШ, 15/0.4кВ-ын 400кВА дэд өртөө, 0.4кВ-ын ЦДАШ ажил)				ГЦ-01		
	Хянасан	А.Энхцэцэг		КТПН-ИЙН ЕРӨНХИЙ БАЙДАЛ	Масштаб:		
	Инженер	А.Энхцэцэг			Үе шат	Хуудас	Бүх хуудас
	Гүйцэтгэсэн	Э.Гэрэлцэцэг		ЕГ ШИФР: БЭ-2025/06-01	А.3		12
Бета-Энержи ХХК	Гүйцэтгэсэн	Б.Батчимэг			2025		

A3

ЗАХИАЛГЫН ХУУДАС

КТПН-S11-М-400/15

1. Номинальное хүчдэл - 15кВ
2. Дэд станцын төрөл- иж бүрдмэл КТПН - 15/0.4кВ
3. Хүчний трансформаторын чадал- 400кВА

АНХДАГЧ ӨГӨГДЛҮҮД			ЗАХИАЛАГЧИЙН ШААРДЛАГА		
ШҮҮГЭЭНИЙ ДУГААР			1	2	
ХЭВИЙН ХҮЧДЭЛ	400	В	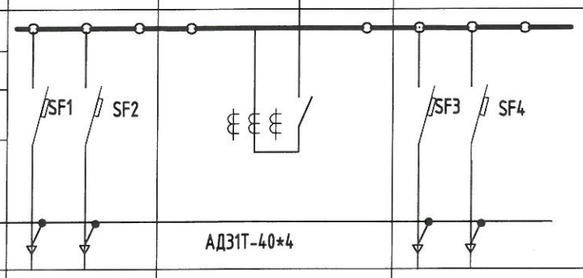		
ЦУГЛУУЛГЫН ШИНИЙН ХЭВИЙН ГҮЙДЭЛ БА ДИНАМИК ТОГТВОРЖИЛТ	630	А			
	20	кА			
АНХДАГЧ ХЭЛХЭЭНИЙ БҮДҮҮВЧ					
ТЭГ "ШИН"-Н МАТЕРИАЛ БА ОГТЛОЛ				АД31Т-40*4	
ХОЁРДОГЧ ХЭЛХЭЭНИЙ БҮДҮҮВЧИЙН ДУГААР					
Шугамын нэр			ГАРАХ ШУГАМ	ОРОЛТ	
Гал хамгаалагч, автоматын тавьцын хамгийн их тогтоогдсон гүйдэл, А			250 250 160 160	630	
ГҮЙДЛИЙН ТРАНСФОРМАТОР	Хэвийн гүйдэл, А			600/5А	
КАБЕЛИЙН ТОО БА ХӨНДЛӨН ОГТЛОЛ					
АКТИВ ЭНЕРГИЙН ТООЛУУР			ШААРДЛАГАТАЙ		
РЕАКТИВ ЭНЕРГИЙН ТООЛУУР			ШААРДЛАГАТАЙ		
ГУДАМЖНЫ ГЭРЭЛТҮҮЛГИЙН ШКАФ			ШААРДЛАГАГҮЙ		
ОБЪЕКТИЙН НЭР			Дундговь аймаг Өндөршил сум, 3-р баг. Сумын төвийн хорооллын эрчим хүчний хуваарилалтыг тэнцвэржүүлэх		
ЗАХИАЛАГЧИЙН НЭР ТҮҮНИЙ ХАЯГ			Дундговь аймаг Өндөршил сум		
ЗУРАГ ТӨСЛИЙН БАЙГУУЛЛАГА			"БЕТА-Энержи" ХХК		

10КВ-ЫН ШҮҮГЭЭНИЙ ЕРӨНХИЙ БАЙДАЛ, БҮДҮҮВЧ

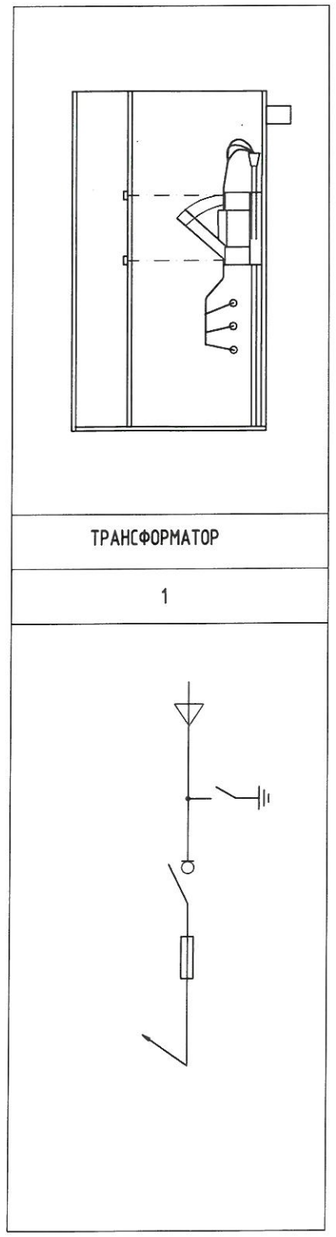

ТРАНСФОРМАТОР

1

0.4КВ-ЫН ШҮҮГЭЭНИЙ ЕРӨНХИЙ БАЙДАЛ, БҮДҮҮВЧ

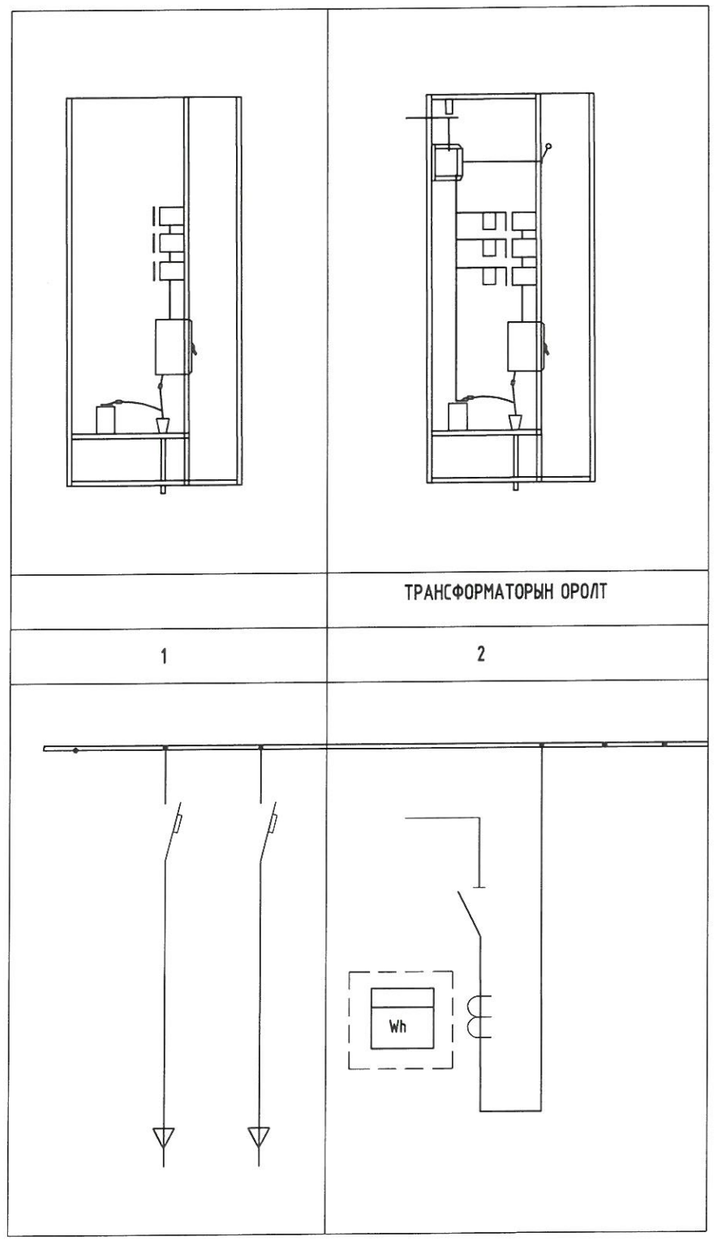

	ТРАНСФОРМАТОРЫН ОРОЛТ
1	2

БЕТА ENERGY	Дундговь аймаг, Өндөршил сум, 3-р баг. Гадна цахилгаан хангамж. (15кВ-ын ЦДКШ, 15/0.4кВ-ын 400кВА дэд өртөө, 0.4кВ-ын ЦДАШ ажил)				ГЦ-01		
УБ хот СБД 1-р хороо Шинэ Дэлхий төвөөс баруун	Хянасан	А.Энхцэцэг		КТПН-ИЙН ЗАХИАЛГЫН ХУУДАС, 10/0.4 КВ-ЫН БҮДҮҮВЧ	Масштаб:		
УБ хот СБД 1-р хороо Шинэ Дэлхий төвөөс баруун	Инженер	А.Энхцэцэг			Үе шат	Хуудас	Бүх хуудас
УБ хот СБД 1-р хороо Шинэ Дэлхий төвөөс баруун	Гүйцэтгэсэн	Э.Гэрэлцэцэг		ЕГ ШИФР: БЭ-2025/06-01	А.З		12
Бета-Энержи ХХК	Гүйцэтгэсэн	Б.Батчимэг			2025		

А3

ТАЙЛБАР БИЧИГ

УБЦТС ТӨХК-ийн техникийн зөвлөлийн хуралдааны 2008 оны 04-р сарын 04-ний өдрийн №01/2008 тоот шийдвэрийг үндэслэн Түгээх төвүүдийн ХҮТ-тэй ЦЭХ-ний тооцоо хийдэг 0.4 кВ-ын ерөнхий оролтын тоолуурын, гүйдлийн трансформаторыг байрлуулах ажлын зургийг боловсруулав.

Гүйдлийн трансформторыг 0,4кВ-ын ХБ-ийн өрөөнд оролтын салгуурын дараа оролтын шин дээр зургийн дагуу байрлуулж, ЦЭХ-ний хулгайнаас сэргийлж тунгалаг хуванцар целлилойд-аар хаалт хийнэ. Хаалтын хэмжээг газар дээр нь тохируулна.
Гүйдлийн трансформатор байрлуулах шинийн урт нь 0,5м -ээс багагүй байх шаардлагатай.
Энэ зайд дэд станц бүрт өөр өөр байгаа тул газар дээр нь тохируулан угсралт хийнэ.

Хаалт нь оролтын рубильникийн хөдлөх хутганы боолтон холболтуудыг хааж байхаар хийгдэнэ.
Гүйдлийн трансформаторын холболтыг оролтын рубильникийн хөдлөх хутганы дороос давхар гайкаар даруулж хийнэ.
Тоолуурын 0,4кВ-ын ХБ-д тусгай хайрцагт / целлилойд нүүртэй/ хийж, шалны түвшнээс 1.6м -ийн өндөрт байрлуулна.
Тоолуурын гүйдлийн трансформаторын холболтыг АкВВГ-1 кВ, 10х1,5 мм.кв кабелиар хийх ба гүйдлийн трансформатор дээр холболт хийж ил гарсан утаснуудыг хамгаалалтын хуванцар хоолойд хийж хамгаална.

Ажлын зургийг "Цахилгаан байгууламжийн дүрэм" БД-43-101-03-ийн 1,5-ийн дагуу боловсруулав.

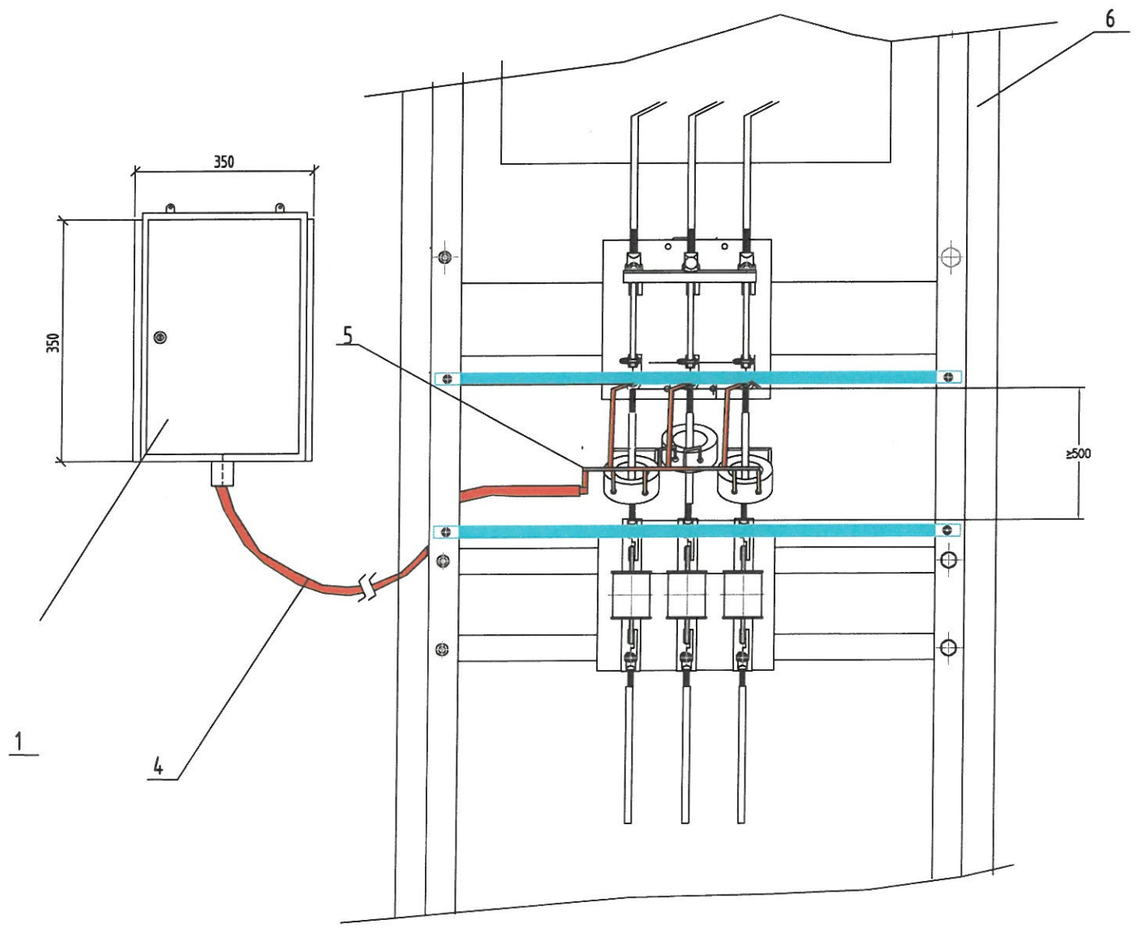

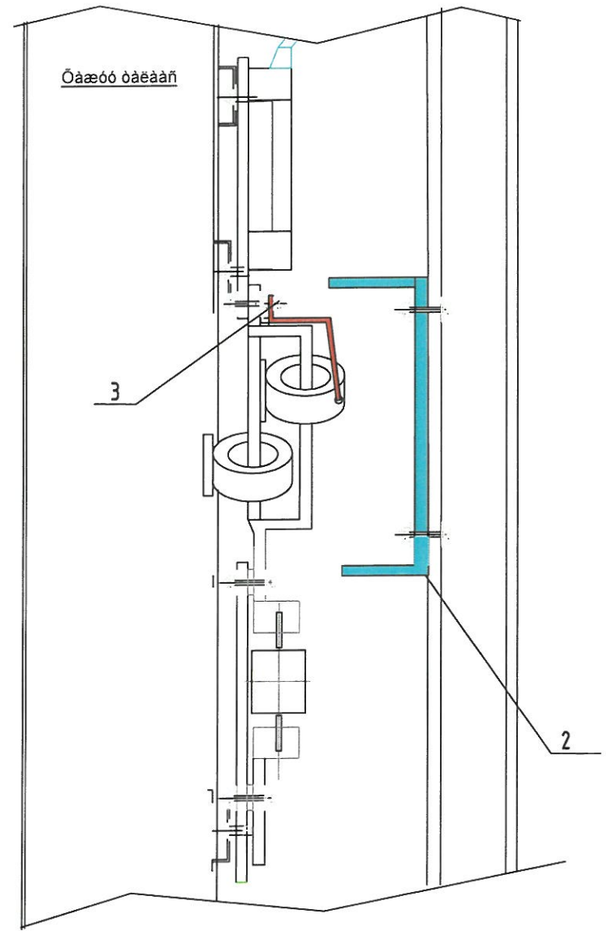

Тэмдэглэгээ	Нэр, хэмжээ /мм/	нэг транс-форматорт /ш/	Нийт /ш/	Тайлбар
1	Тоолуурын самбар /150х350х250/	1		
2	Целлилойд хаалт	1		Газар дээр нь тохируулна.
3	Болт, шайба М10	3		
4	Кабель АкВВГ-1кВ, 10х1.5	1		Газар дээр нь тохируулна.
5	Хамгаалах хуванцар хоолой	1		Газар дээр нь тохируулна.
6	0.4кВ-ын оролтын самбар	1		

BETA ENERGY УБ ХОТ СБД 1-Р ХОРОО Шинэ дэлхий төлөвлөлтийн Вайр 7011 утас: betaenergy.mn@gmail.com УТАС 88285444	Дундговь аймаг, Өндөршил сум, 3-р баг. Гадна цахилгаан хангамж. (15кВ-ын ЦДКШ, 15/0.4кВ-ын 400кВА дэд өртөө, 0.4кВ-ын ЦДАШ ажил)				ГЦ-01
	Хянасан	А.Энхцэцэг		КТПН-ИЙН ТООЛУУР, ГҮЙДЛИЙН ТРАНСФОРАМТОР	Масштаб: Ye шат / Хуудас / Бүх хуудас
	Инженер	А.Энхцэцэг			
	Гүйцэтгэсэн	Э.Гэрэлцэцэг		ЕГ ШИФР: БЭ-2025/06-01	А.3 / / 12
Бета-Энержи ХХК	Гүйцэтгэсэн	Б.Батчимэг			2025

A3

НҮҮРЭН ТАЛ

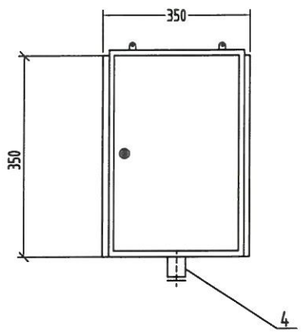

АР ТАЛ

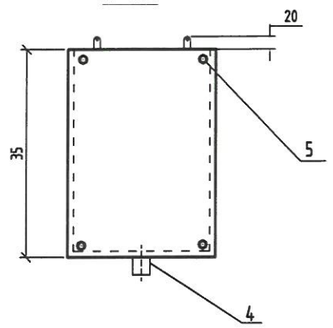

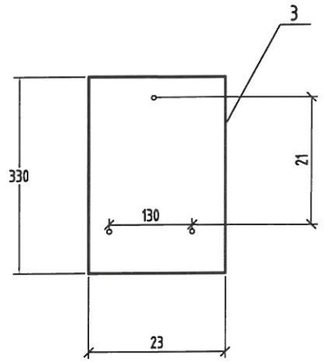

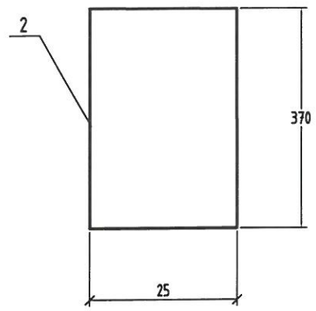

ДЭЭД ТАЛ

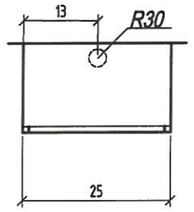

ХАЖУУ ТАЛ

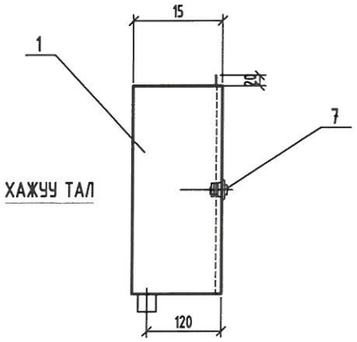

Тэмдэглэгээ	Нэр хэмжээ /мм/	нэг транс-форматорт /ш/	Нийт /ш/
1	Тоолуурын самбар /150x350x25/	1	2
2	Целлюйд хаалга_250x370x2	1	2
3	Хөндийрүүлэгч текстолит_230x330	1	2
4	Кабелийн оролтын /ган яндан/ ф30, L=40	1	2
5	Болт М10	4	8
6	Шайба М10	4	8
7	Нууц цоож	1	2

BETA NERGY ЧБ ХОТ СБД 3-Р ХОРОО Шинэ Ахуйн нийлэгжийн Вакцин	Дундговь аймаг, Өндөршил сум, 3-р баг. Гадна цахилгаан хангамж. (15кВ-ын ЦДКШ, 15/0.4кВ-ын 400кВА дэд өртөө, 0.4кВ-ын ЦДАШ ажил)					ГЦ-01	
	Хянасан	А.Энхцэцэг		КТПН-ИЙН ТООЛУУРЫН ХАЙРЦАГ	Масштаб:		
	Инженер	А.Энхцэцэг			Үе шат	Хуудас	Бүх хуудас
	Гүйцэтгэсэн	Э.Гэрэлцэцэг		ЕГ ШИФР: БЭ-2025/06-01	А.3		12
Бета-Энержи ХХК	Гүйцэтгэсэн	Б.Батчимэг			2025		

A3

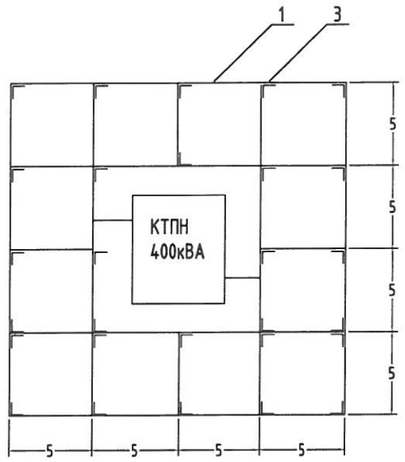

ЭЛЕКТРОЛДЫГ ШУУДУУНД БАЙРЛУУЛАХ

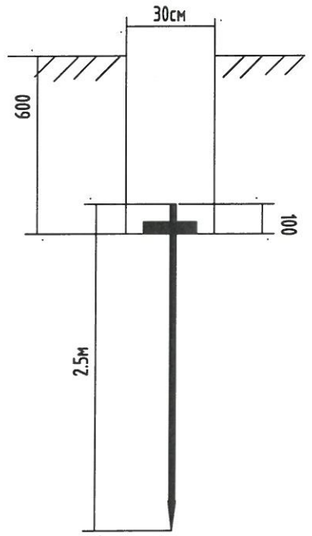

Материалын түүвэр					
Д/д	Нэр	Марк	Хэмжих нэгж	Тоо	Тайлбар
1	Дугуй огт.ган ф10мм /туузан ган Б-4*40/	ГОСТ103-76	м	180	
2	Булан төмөр 50*50*5 L=2.5		ш	24	
3	Дугуй огт.ган ф22мм L=2500	ГОСТ2590-71	ш	·	
4	Туузан Б-4*5,2	ГОСТ103-76	ш	2	
5	Утас АПВ-660 35кВ.мм	ГОСТ6323-71	м	1	
6	Утасны төгсгөвч ТА-7-6		ш	2	
7	Боолт М16*18 эрэг даралт хамт	ГОСТ7798-62, ГОСТ5915-62, ГОСТ11371-68	ком	1	
8	Туузан ган Б-4*2,5 L=100	ГОСТ103-76	ш	1	
9	Зм эрэг М10 даралтын хамт	ГОСТ5915-62, ГОСТ11371-68	ком	1	

ТАЙЛБАР

1. Газрын хөрсний эсэргүүцэл тодорхойгүй тул р=1000 Ом.м гэж авав. КТПН болон трансформаторын их бие, хуурай салгуур, хэт хүчдэл хязгаарлагч, гал хамгаалагч, тусгаарлагчийн суурьуудыг газардуулна.
2. Газардуулгын хэвтээ хүрээг ф10 мм голчтой дугуй гангаар хийнэ. /40х4-ийн туузан гангаар хийж болно.
3. Дугуй туузан ганг газрын тэгшлэгдсэн түвшингээс доош 0.5 м-ийн гүнд шуудуунд суулгана.
4. Босоо электродыг 2.5м-ийн урттай ф22 мм голчтой дугуй огтлолтой гангаар хийнэ. 2.5м-ийн урттай 50х50х5-ийн булан төмрөөр хийж болно. / Босоо электродыг өрөмдөх замаар газарт зоож угсарна.
5. Газардуулгын хэвтээ хүрээ, Босоо электродыг хооронд нь гагнуураар холбоно.
6. КТПН-ийн газардуулгын эсэргүүцэл нь жилийн аль ч улиралд 4 Ом-оос ихгүй байх шаардлагатай.

ХҮСНЭГТ №1

Хөрсний хувийн эсэргүүцэл Ом.см	Босоо элеектродын тоо	Урт, м		Гангийн орц, кг		
		электрод булан (дугуй)	Холбоос булан (дугуй)	булан (дугуй) ган	Туузан ган	Бүгд
ρ= ≤1000	8	2.5 (5.0)	54 (50)	74 (35.6)	68 (22)	142 (57.6)
ρ= ≤2500	14	2.5 (5.0)	90 (148)	226.3 (106.8)	186.5 (59)	512.8 (165.8)

ЗӨВЛӨГӨӨ ХЯНАСАН ЭКСПЕРТ
2-09
2025.07.24

БЕТА ЭНЕРЖИ ХХК	Дундговь аймаг, Өндөршил сум, 3-р баг. Гадна цахилгаан хангамж. (15кВ-ын ЦДКШ, 15/0.4кВ-ын 400кВА дэд өртөө, 0.4кВ-ын ЦДАШ ажил)				ГЦ-01	
	Хянасан	А.Энхцэцэг		КТПН-ИЙН ГАЗАРДУУЛАХ БАЙГУУЛАМЖ	Масштаб:	
	Инженер	А.Энхцэцэг			Үе шат / Хуудас / Бүх хуудас	
	Гүйцэтгэсэн	Э.Гэрэлцэцэг		ЕГ ШИФР: БЭ-2025/06-01	А.3	12
Бета-Энержи ХХК	Гүйцэтгэсэн	Б.Батчимэг			2025	

УБ ХОТ СБД 1-Р ХОРОО Шинэ Дэлхий төвөөгийн Өмнөд 108 тоот. betaenergy.mn@gmail.com УТАС 88085444

А3

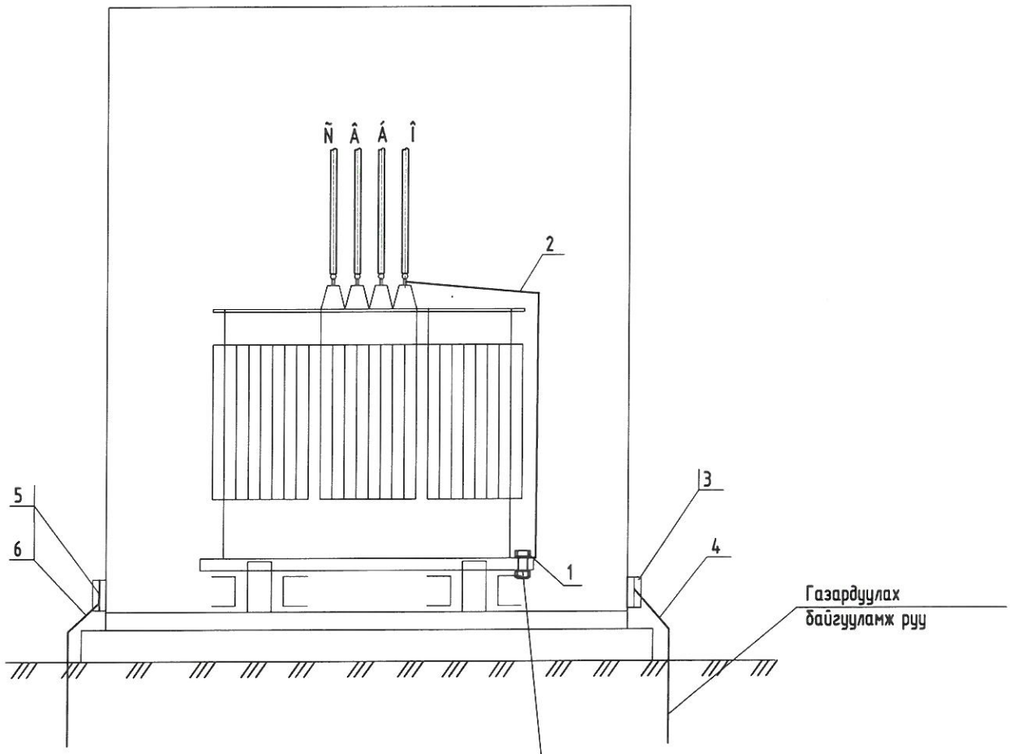

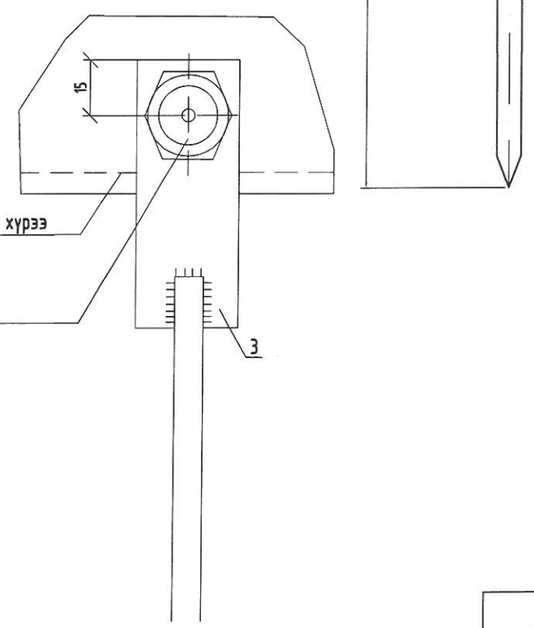

БОСОО ЭЛЕКТРОДЫН БАЙРЛУУЛАЛТ

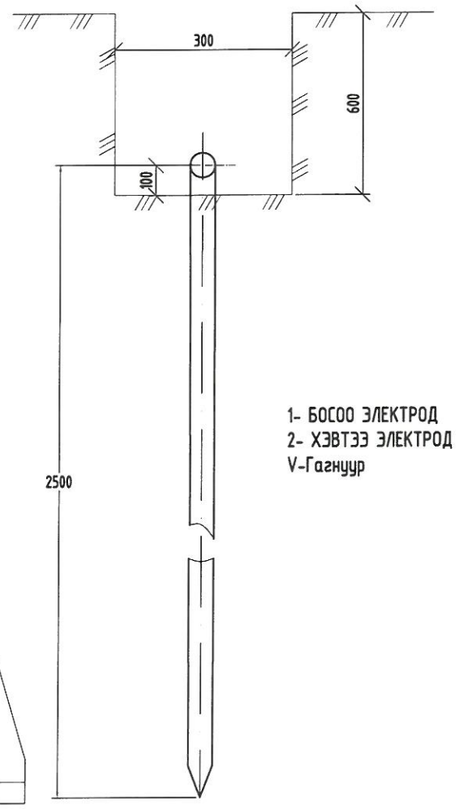

1- БОСОО ЭЛЕКТРОД
2- ХЭВТЭЭ ЭЛЕКТРОД
V-Гагнуур

40Х4 МАЯГИЙН ГАЗАРДУУЛАГЧ ТУУЗАН ТӨМРИЙН
ХОЛБОЛТ БА САЛБАРЛАЛТ

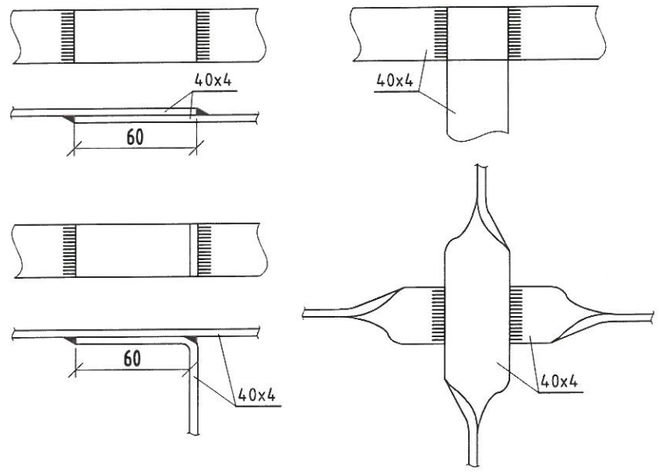

40х4 ХЭВТЭЭ ГАЗАРДУУЛАГЧ БОЛОН Ф16 БОСОО
ГАЗАРДУУЛАГЧ ТӨМРИЙН ХОЛБОЛТ

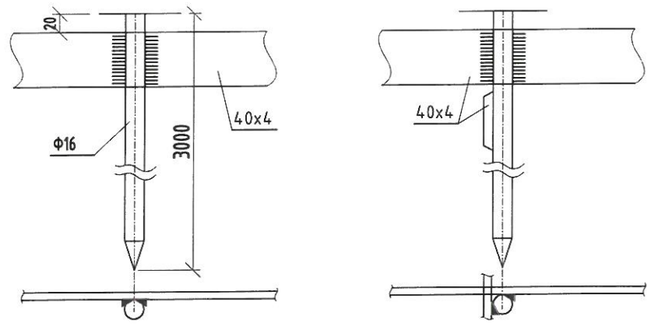

БЕТА ЭНЕРЖИ ХХК УБ ХОТ СБД 1-Р ХОРОО Шинэ Дэлхий теннисийн бөмбөг Тел: 99069446 betaenergy.mn@gmail.com УТАС 88085446	Дундговь аймаг, Өндөршил сум, 3-р баг. Гадна цахилгаан хангамж. (15кВ-ын ЦДКШ, 15/0.4кВ-ын 400кВА дэд өртөө, 0.4кВ-ын ЦДАШ ажил)					ГЦ-01	
	Хянасан	А.Энхцэцэг		КТПН-ИЙН ГАЗАРДУУЛАХ БАЙГУУЛАМЖ	Масштаб:		
	Инженер	А.Энхцэцэг			Үе шат	Хуудас	Бүх хуудас
	Гүйцэтгэсэн	З.Гэрэлцэцэг		ЕГ ШИФР: БЭ-2025/06-01	А.3		12
Бета-Энержи ХХК	Гүйцэтгэсэн	Б.Батчимэг			2025		

A3

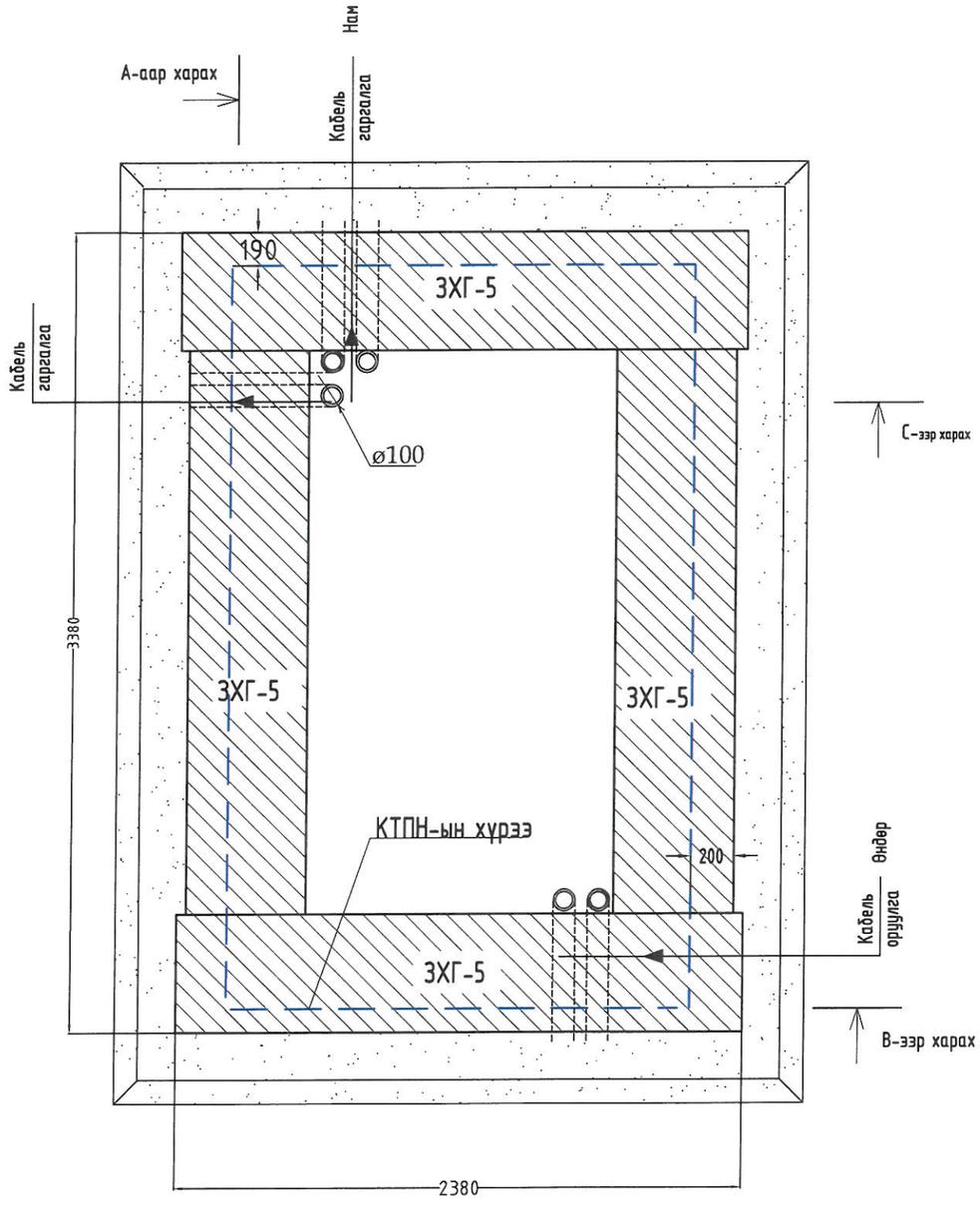

А-огтлол

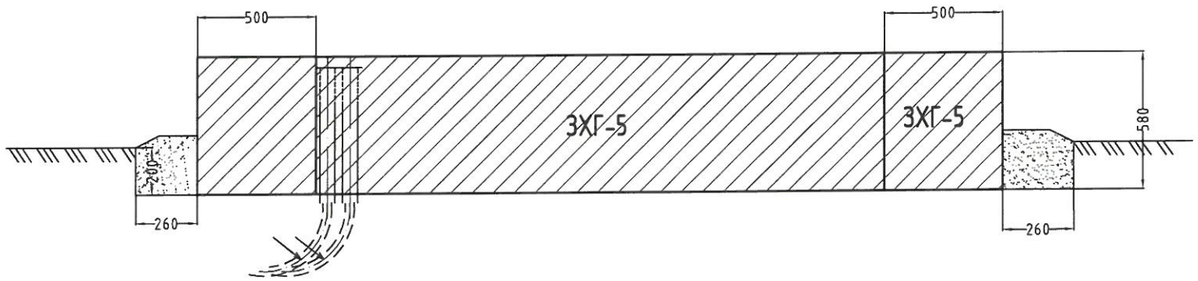

В-огтлол

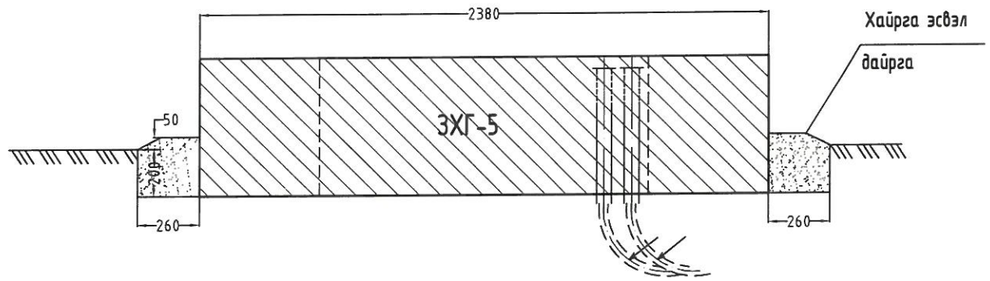

С-огтлол

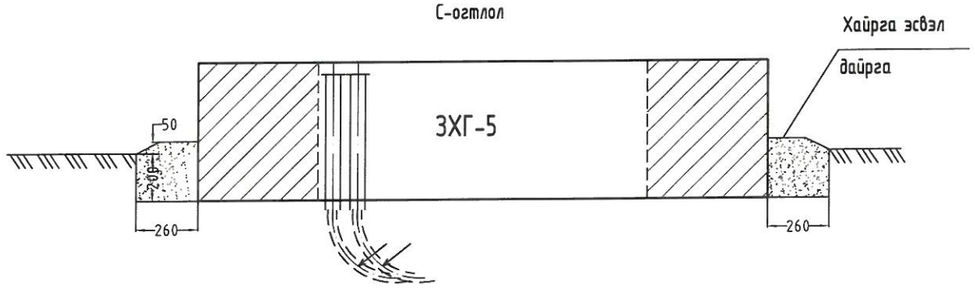

Тайлбар

1. КТПН-ын хүрээг бетон гулдмайн угсралтын гогцоонд 40х4 туузан гангаар эсвэл Ф12 ширхэг дугуй огтлолтой ган төмрөөр холбож гагнана.

БЕТА ENERGY ХХК, УБ хот СБД 1-р хороо, Шинэ Далай менежийн байр, 708 тоот, betaenergy.mn@gmail.com, УТАС 88085446	Дундговь аймаг, Өндөршил сум, 3-р баг. Гадна цахилгаан хангамж. (15кВ-ын ЦДКШ, 15/0.4кВ-ын 400кВА дэд өртөө, 0.4кВ-ын ЦДАШ ажил)				ГЦ-01		
	Хянасан	А.Энхцэцэг		КТПН-ИЙН ДАЛАНГИЙН БАЙГУУЛАЛТ	Масштаб:		
	Инженер	А.Энхцэцэг			Үе шат	Хуудас	Бүх хуудас
	Гүйцэтгэсэн	Э.Гэрэлцэцэг		ЕГ ШИФР: БЭ-2025/06-01	А.3		12
Бета-Энержи ХХК	Гүйцэтгэсэн	Б.Батчимэг			2025		

А3

Хашааны байгуулалт

М1:50

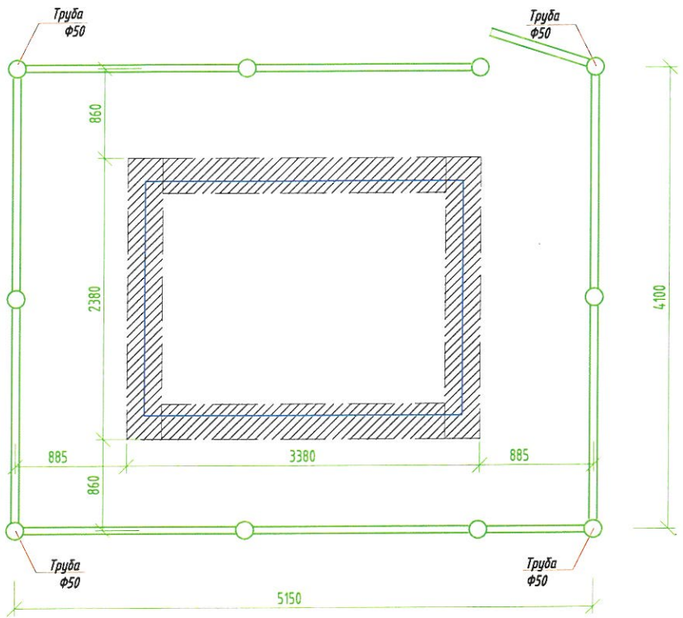

КТПН-ний хашаа хаалган тал /хаалгатай 1ш/

/хаалгагүй 1ш/

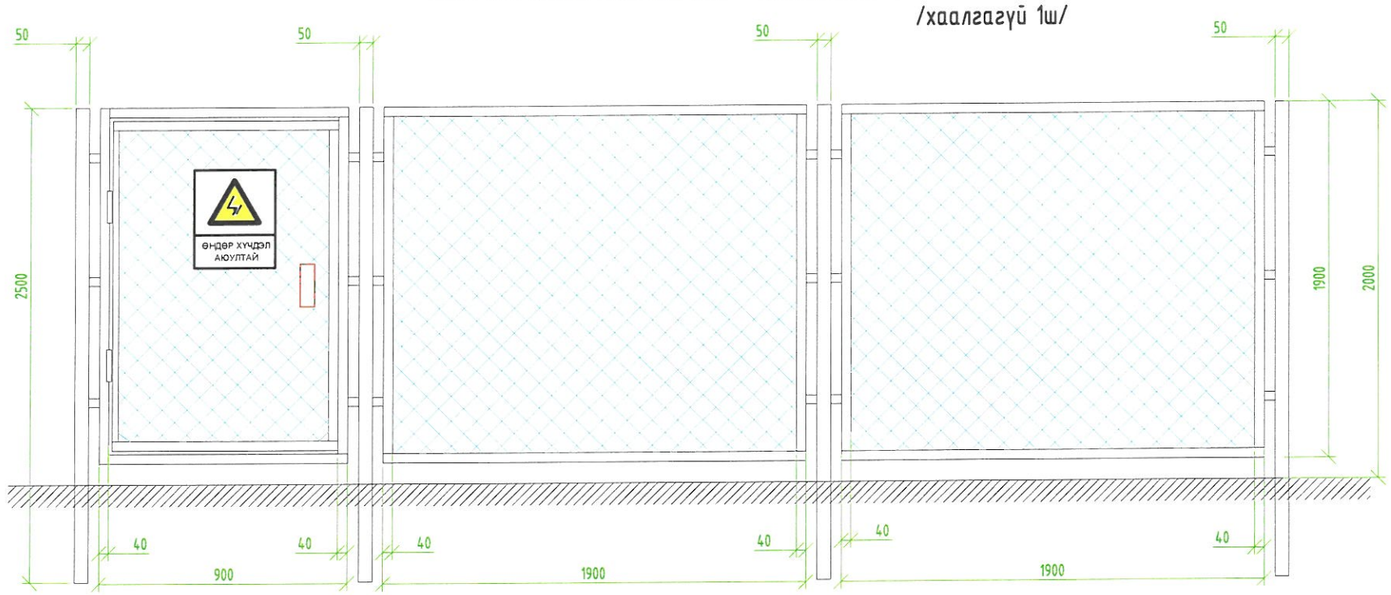

хашаа хажуу тал /2ш/

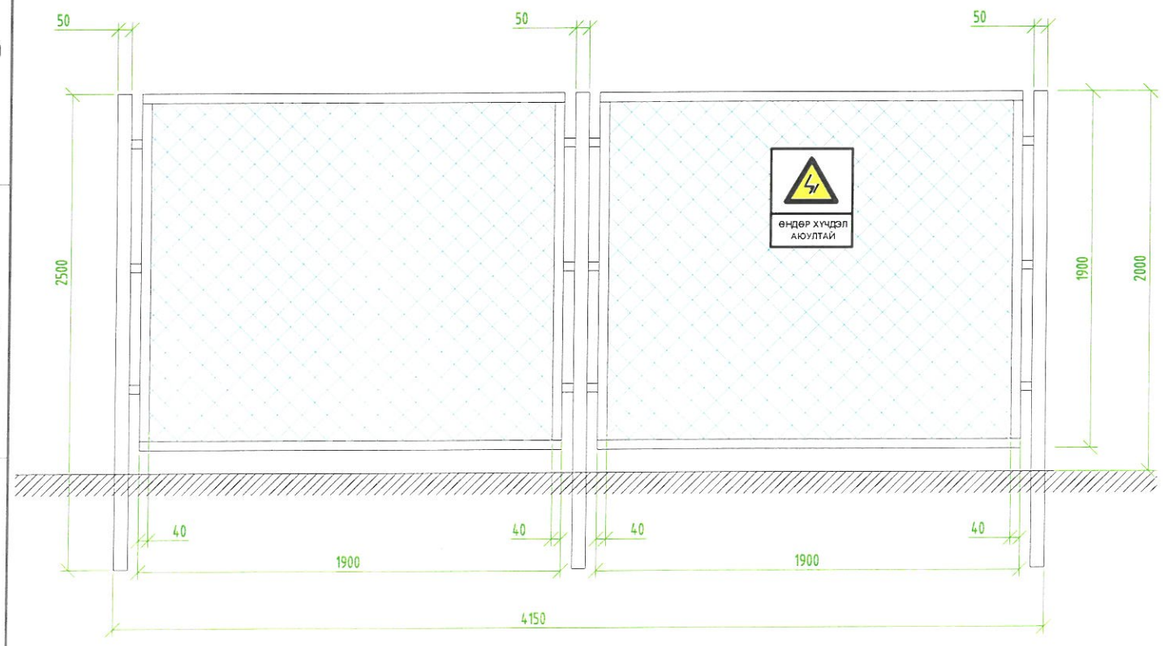

Материалын түүвэр

Д/д	Нэр	Маяг	Тоо хэмжээ	Хэмжих нэгж	Нэг бүрийн жин /кг/	Нийт жин /кг/
1	Булан төмөр /уголник/	40x40x4	74	м	2.44	180,56
2	Хашааны тор	1900*1900	8/3.61	ш/м^2		
3	Хашааны тор	900*1900	1/1.71	ш/м^2		
4	Хашааны тор	900*1900	1/ 1,71	ш/м^2		
5	Хашааны шон /труба/	Ф50 L=2500	10	ш	10.63	106.26
6	Хашаа холбох төмөр /пласа/	60*6*0.25	57	ш		
7	Нугас		2	ш		
8	Цоож		1	ш		
9	Түгж		1	ш		
10	Будаг	Саарал	8	кг		
11	АА-ны плакат	АА-ны плакат	4	ш		
12	Электрод	Э 42	10	кг		

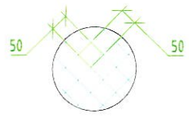

Тайлбар:

1. Хашааны хийцийн өндөр нь 1,8м, өргөн нь 1.9м байх ба торны нүх нь 5*5 см байна.
2. Хашааны торыг 40*40*4-ын булан төмрөнд гагнана.
3. Дээд ертөнөгийн хашааны багана нь Ф50-ын ган хоолой байхаар төлөвлөв.
4. Баганыг газрын түвшинээс доош 0,5м ухаж хайрган чигжээс хийн бетон цутгаж өгнө.

BETA ENERGY УБ хот СБД 1-р хороо Шинэ дэлхий телевизийн байр 108 тоот betaenergy.m@gmail.com УТАС 88085446	Дундговь аймаг, Өндөршил сум, 3-р баг. Гадна цахилгаан хангамж. (15кВ-ын ЦДКШ, 15/0.4кВ-ын 400кВА дэд өртөө, 0.4кВ-ын ЦДАШ ажил)				ГЦ-01	
	Хянасан	А.Энхцэцэг		КТПН-ИЙН ХАШААНЫ БАЙГУУЛАЛТ	Масштаб:	
	Инженер	А.Энхцэцэг			Ye шат / Хуудас / Бүх хуудас	
	Гүйцэтгэсэн	Э.Гэрэлцэцэг		ЕГ ШИФР: БЭ-2025/06-01	А.3 / 12	
Бета-Энержи ХХК	Гүйцэтгэсэн	Б.Батчимэг			2025	

А3

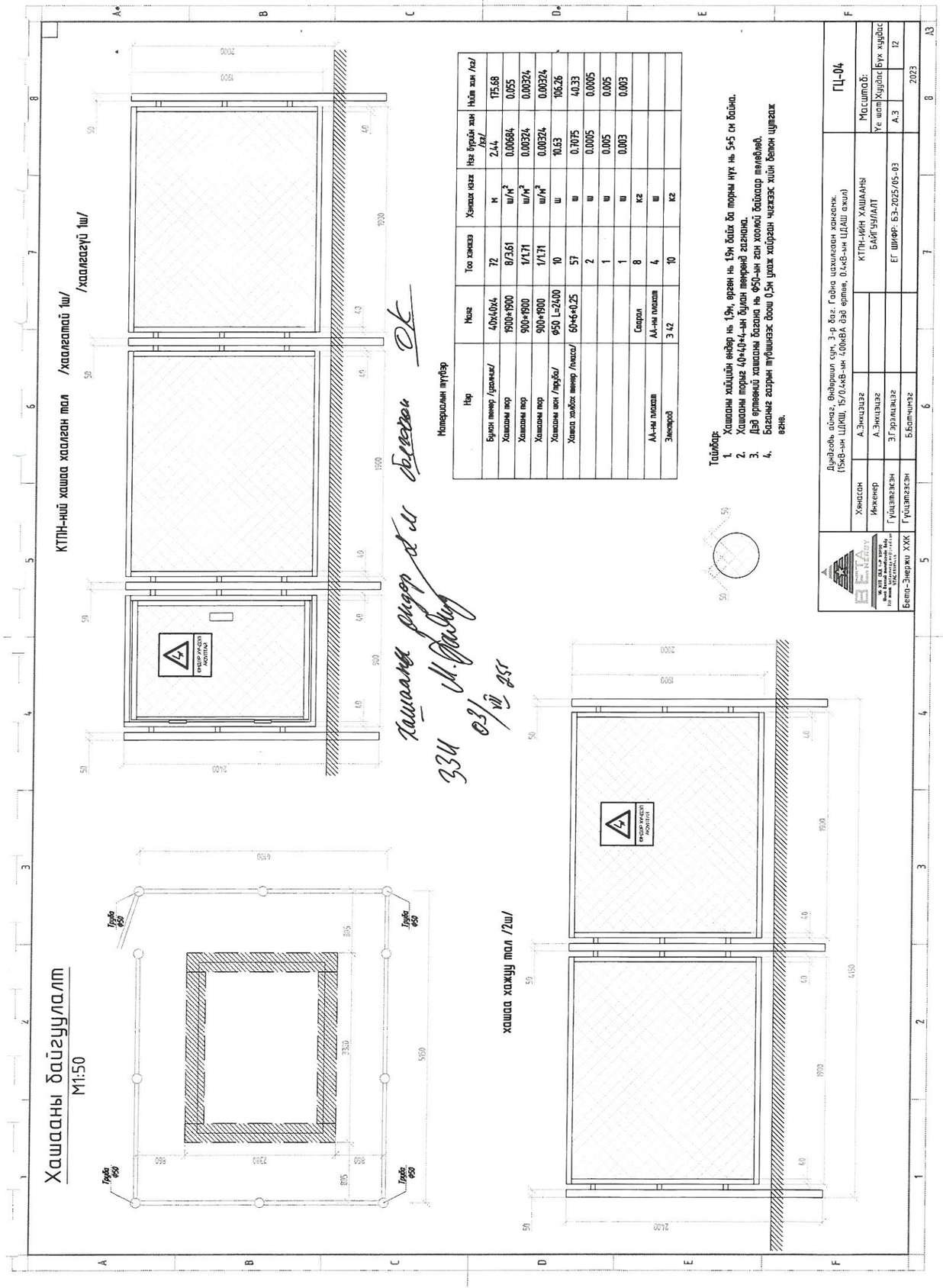
КТПН-ний хашаа хаалган тал /хаалгатай 1ш/
/хаалгагүй 1ш/
хашаа хажны тал /2ш/
Хашааны байгуулалт
М1:50
Материалын түүвэр
Тайлбар:
1. Хашааны хийцийн өндөр нь 1,9м, өргөн нь 1.9м байх ба торны нүх нь 5*5 см байна.
2. Хашааны торыг 40*40*4-ын булан төмрөөр гагнана.
3. Дээд өртөөний хашааны багана нь Ф50-ын ган хоолой байхаар төлөвлөв.
4. Баганыг газрын түвшинээс доош 0,5м ухаж хайрган чигжээс хийн бетон цутгаж өгнө.
ГЦ-04
Дундговь аймаг, Өндөршил сум, 3-р баг. Гадна цахилгаан хангамж.
(15кВ-ын ЦДКШ, 15/0.4кВ-ын 400кВА дэд өртөө, 0.4кВ-ын ЦДАШ ажил)
Хянасан А.Энхцэцэг
Инженер А.Энхцэцэг
Гүйцэтгэсэн Э.Гэрэлцэцэг
Бета-Энержи ХХК Гүйцэтгэсэн Б.Батчимэг
КТПН-ИЙН ХАШААНЫ БАЙГУУЛАЛТ
ЕГ ШИФР: БЭ-2025/05-03
Масштаб:
Үе шат Хуудас Бүх хуудас
А.3 12
2023

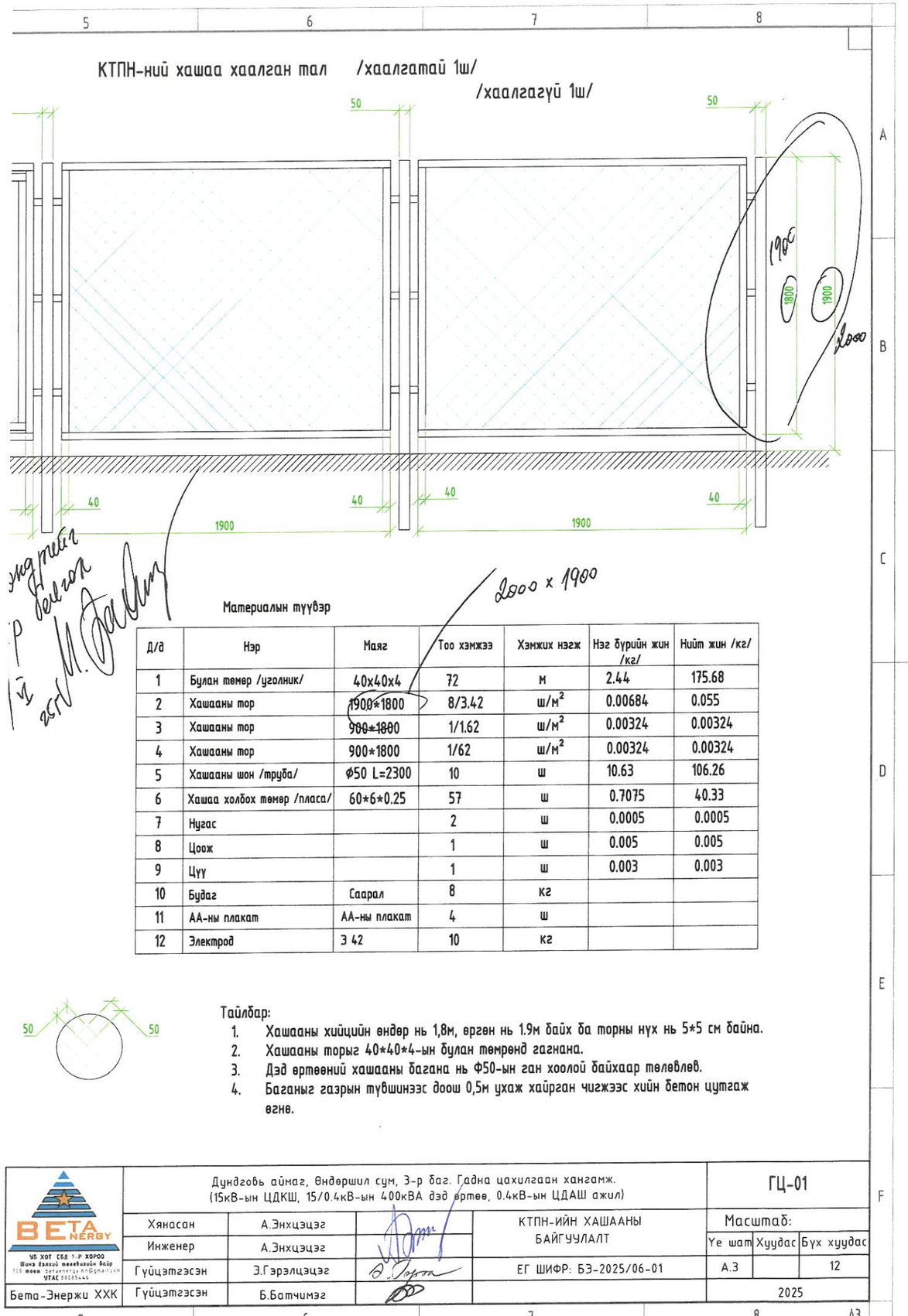
КТПН-ний хашаа хаалган тал /хаалгатай 1ш/
/хаалгагүй 1ш/
50
40
1900
2000 x 1900
Материалын түүвэр
Д/д Нэр Маяг Тоо хэмжээ Хэмжих нэгж Нэг бүрийн жин /кг/ Нийт жин /кг/
1 Булан төмөр /уголник/ 40x40x4 72 м 2.44 175.68
2 Хашааны тор 1900*1800 8/3.42 ш/м² 0.00684 0.055
3 Хашааны тор ~~900*1800~~ 1/1.62 ш/м² 0.00324 0.00324
4 Хашааны тор 900*1800 1/62 ш/м² 0.00324 0.00324
5 Хашааны шон /труба/ ф50 L=2300 10 ш 10.63 106.26
6 Хашаа холбох төмөр /пласа/ 60*6*0.25 57 ш 0.7075 40.33
7 Нугас 2 ш 0.0005 0.0005
8 Цоож 1 ш 0.005 0.005
9 Цүү 1 ш 0.003 0.003
10 Бүдаг Саарал 8 кг
11 АА-ны плакат АА-ны плакат 4 ш
12 Электрод Э 42 10 кг
Тайлбар:
1. Хашааны хийцийн өндөр нь 1,8м, өргөн нь 1.9м байх ба торны нүх нь 5*5 см байна.
2. Хашааны торыг 40*40*4-ын булан төмрөөр гагнана.
3. Дээд өртөөний хашааны багана нь Ф50-ын ган хоолой байхаар төлөвлөв.
4. Баганыг газрын түвшинээс доош 0,5м ухаж хайрган чигжээс хийн бетон цутгаж өгнө.
ГЦ-01
Дундговь аймаг, Өндөршил сум, 3-р баг. Гадна цахилгаан хангамж.
(15кВ-ын ЦДКШ, 15/0.4кВ-ын 400кВА дэд өртөө, 0.4кВ-ын ЦДАШ ажил)
Хянасан А.Энхцэцэг
Инженер А.Энхцэцэг
Гүйцэтгэсэн Э.Гэрэлцэцэг
Бета-Энержи ХХК Гүйцэтгэсэн Б.Батчимэг
КТПН-ИЙН ХАШААНЫ БАЙГУУЛАЛТ
ЕГ ШИФР: БЭ-2025/06-01
Масштаб:
Үе шат Хуудас Бүх хуудас
А.3 12
2025

Шифр: БЭ-2025/06-01

БҮЛЭГ-II. 0.4 кВ-ын Цахилгаан дамжуулах агаарын шугам

A3

Шифр: БЭ-2025/06-01

ХЭСЭГ-1. 0.4 кВ-ын Цахилгаан дамжуулах агаарын шугам
/Соёл спорт цогцолборын цахилгаан хангамж/

A3

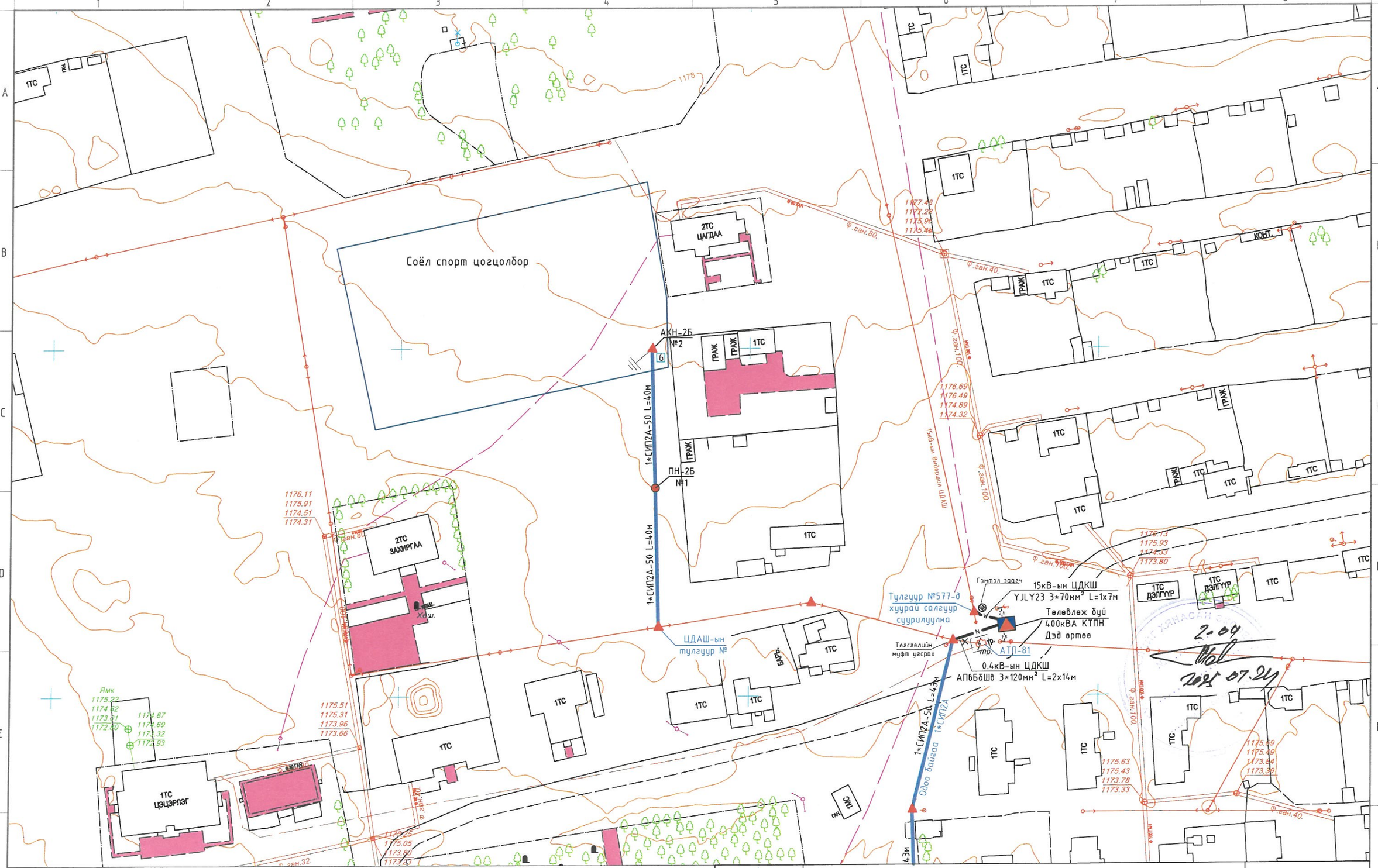

Дундговь аймаг, Өндөршил сум, 3-р баг. Гадна цахилгаан хангамж.
(15кВ-ын ЦДКШ, 15/0.4кВ-ын 400кВА дэд өртөө, 0.4кВ-ын ЦДАШ ажил)

Хянасан	А.Энхцэцэг		0.4кВ-ын ЦДАШ-ын трасс /соёл спорт цогцолбор/	ГЦ-01
Инженер	А.Энхцэцэг			Масштаб: Ye шат / Хуудас / Бүх хуудас
Гүйцэтгэсэн	Э.Гэрэлцэцэг		ЕГ ШИФР: БЭ-2025/06-01	А.3 / / 12
Гүйцэтгэсэн	Б.Батчимэг			2025
Бета-Энержи ХХК				

БЕТА ЭНЕРЖИ
УБ хот СБД 1-р хороо Шинэ Дэлхий төвөөрөгдөх бизнес центр 7др давхар betaenergy.mn@gmail.com УТАС 88085445

ХЯНАСАН
2-04
2024.07.24

A3

0.4кВ-ын ЦДАШ-ийн техник эдийн засгийн үзүүлэлтүүд					
Д/д	Үзүүлэлтүүд	Тип марк	Хэмжих нэгж	Тоо хэмжээ	Тайлбар
1	Цахилгаан дамжуулах шугам		км	0.08	
2	Дамжуулагч утасны урт	СИП-2А-50	км	0.08	
3	Дамжуулагч утасны урт	СИП-2А-35	км	-	
4	Завсарын тулгуурын тоо		ш	1	
5	Анкер тулгуурын тоо		ш	1	
6	Нийт тулгуурын тоо		ш	2	
7	Төмөр бетон баганын тоо		ш	3	
8	Хэт хүчдэл хязгаарлагч суурилуулсан тулгуурын тоо		ш	-	
9	Зөрлөгийн тоо		ш	0	
10	Шинээр холбогдох дэд станц		ком	0	
10					

0.4кВ ЦДАШ-ийн паспорт		
Д/д	Нэр	Үзүүлэлт
1	Захиалагч байгууллага	Дундговь аймаг Өндөршил сум
2	Ашиглагч байгууллага	БЗӨБЦТС-ТӨХК
3	Барилгын байгууллага, баригдах он	2025 он
4	Шугамын урт	0.08км
5	Шугамын урт /км/ СИП-3	-
6	Бүх тулгуурын тоо	2
7	Завсрын тулгуурын тоо	1
8	Анкер тулгуурын тоо	1
9	Цаг уур ба трассын дагуух нөхцөл	
10	Ердийн нөхцөлтэй трассын урт	0.08 км
11	Уултай трассын урт	-
12	Намагтай трассын урт	-
13	Шугамын нийт трассын урт	0.08 км
14	Мөстөлтийн район	1
15	Салхины район	4
16	Мөстөлтийн зузаан	10мм
17	Салхины хурд	24м/с

0.4кВ ЦДАШ-ийн угсралтын ажлын хэмжээ						
Д/д	Ажилбарын нэр	Тип марк	Хэмжих нэгж	Ажлын тоо хэмжээ		
				Ердийн	Уулархаг	Намагтай
1	ЦДАШ-н тулгуурт утас татах /трасс/	СИП-2А-70	км	0	0	0
		СИП-2А-50	км	0.08	0	0
2		СИП-2А-35	км	0	0	0
3	Газардуулгын босоо электрод угсрах	Круг 22	м	10		
4	Газардуулгын хэвтээ электрод угсрах	Полоса 4*40	м	10		
5	Тулгуурт газардуулгын буултын утсыг угсрах	Катанка 10мм	м	11		
6	Тулгуурт цэнэг шавхагч суурилуулах	ОПН	ком	0		
7	Богино залгааны гэмтэл заагч	AR-360	ком	0		
8	Тулгуурт төгсгөлийн муфттэй кабель угсрах		ком	0		
9	Тулгуурт шугамын хуурай салгуур угсрах	РЛНД-10/400	ком	0		

0.4кВ ЦДАШ -ийн тулгуур угсралтын ажлын хэмжээ										
Д/д	Ажилбарын нэр	Хэмжих нэгж	Ажлын хэмжээ хөрсний эзргээр							Нийт
			1	2	3	4	5	6	7	
1	ПН-2Б тулгуур угсрах	ком	0	0	0	1	0	0	0	1
2	ППН-2Б тулгуур угсрах	ком	0	0	0	0	0	0	0	0
3	УАН-2Б тулгуур угсрах	ком	0	0	0	0	0	0	0	0
4	ПУАН-2Б тулгуур угсрах	ком	0	0	0	0	0	0	0	0
5	ОАН-2Б тулгуур угсрах	ком	0	0	0	0	0	0	0	0
6	АКН-2Б тулгуур угсрах	ком	0	0	0	1	0	0	0	1
7	ПН-3Б тулгуур угсрах	ком	0	0	0	0	0	0	0	0
8	УАН-3Б тулгуур угсрах	ком	0	0	0	0	0	0	0	0
9	ОАН-3Б тулгуур угсрах	ком	0	0	0	0	0	0	0	0
10	ПОАН-3Б тулгуур угсрах	ком	0	0	0	0	0	0	0	0
11	ПАКН-3Б тулгуур угсрах	ком	0	0	0	0	0	0	0	0
12	Тулгуурын дүн		0	0	0	2	0	0	0	2
13	Тулгуурын нүх ухах	м3	0	0	0	3.2	0	0	0	3.2
14	Тулгуурын нүх эргүүлж булах	м3	0	0	0	3.04	0	0	0	3.04
15	Газардуулгын шуудуу ухах	м3	0	0	0	2.8	0	0	0	2.8
16	Газардуулгын шуудууг эргүүлж бцлах	м3	0	0	0	2.66	0	0	0	2.66

БЕТА ЭНЕРГИ
УБ ХОТ СБД 9-Р ХОРОО
Шинэ дэлхий телевизийн өмнө
123 тоот betaenergy.mn@gmail.com
УТАС 89085445

Дундговь аймаг, Өндөршил сум, 3-р баг. Гадна цахилгаан хангамж.
(15кВ-ын ЦДКШ, 15/0.4кВ-ын 400кВА дэд өртөө, 0.4кВ-ын ЦДАШ ажил)

ГЦ-01

Хянасан	А.Энхцэцэг	Материалын түүтэр /соёл спорт цогцолбор/	Масштаб:
Инженер	А.Энхцэцэг		Ye шат / Хуудас / Бүх хуудас
Гүйцэтгэсэн	Э.Гэрэлцэцэг	ЕГ ШИФР: БЭ-2025/06-01	А.3 / 12
Бета-Энержи ХХК — Гүйцэтгэсэн	Б.Батчимэг		2025

А3

0.4кВ-ын ЦДАШ-ийн материалын нэгдсэн түүвэр

Д/д	Материалын нэр	Тип марк	Хэмжих нэгж	ПН-2Б		УАН-2Б		ОАН-2Б		АКН-2Б		Одоо байгаа тулгуур ашиглан давхар СИП утас татах								Нийт дүн		
												ПН-3Б		УАН-3Б		ОАН-3Б		АКН-3Б				
				1		0		0		1		0		0		0		0			Кнеец	2
				Орц	Бүгд	Орц	Бүгд	Орц	Бүгд	Орц	Бүгд	Орц	Бүгд	Орц	Бүгд	Орц	Бүгд	Орц	Бүгд		=1.02	бүгд
1	Төмөр бетон тулгуур	УКШ-9м	ш	1	1	2	0	2	0	2	2	0	0	0	0	0	0	0	0	3	1	3
2	Кронштейн тогтоогч бүслүүр	Диаметр 170мм	ш	1	1	2	0	2	0	1	1	1	0	2	0	2	0	1	0	2	1	2
3	Кронштейн	Z-7	ш	1	1	2	0	3	0	1	1	1	0	4	0	3	0	1	0	2	1.02	2
4	Бүслүүрийн боолт	М16*50	ш	2	2	4	0	4	0	2	2	2	0	4	0	4	0	2	0	4	1.02	4
5	Гайка	М16	ш	4	4	8	0	8	0	4	4	2	0	8	0	8	0	6	0	8	1.02	8
6	Шайба	М17	ш	4	4	8	0	8	0	4	4	4	0	8	0	8	0	6	0	8	1.02	8
7	Татагч	PA-1500	ш	0	0	2	0	3	0	1	1	0	0	2	0	3	0	1	0	1	1.02	1
8	Баригч	NXGF-1	ш	1	1	0	0	0	0	0	0	1	0	0	0	0	0	0	0	1	1.02	1
9	Тулаас тогтоогч	L=63*6*530	ш	0	0	2	0	2	0	2	2	0	0	0	0	0	0	0	0	2	1.02	2
10	М холбогч	D=160мм	ш	0	0	4	0	4	0	4	4	0	0	0	0	0	0	0	0	4	1.02	4
11	Тулаас тогтоогч боолт	М16*220	ш	0	0	4	0	4	0	4	4	0	0	0	0	0	0	0	0	4	1.02	4
12	Тулаасны U бүслүүр	d=180, М16	ш	0	0	1	0	1	0	1	1	0	0	0	0	0	0	0	0	1	1.02	1
13	Тулаас хязгаарлагч	L=63*6*280	ш	0	0	1	0	1	0	1	1	0	0	0	0	0	0	0	0	1	1.02	1
14	Салбарлагч	TTD-181	ш	0	0	0	0	8	0	0	0	0	0	4	0	4	0	0	0	0	1.02	0

0.4кВ-ын ЦДАШ-ийн материалын нэгдсэн түүвэр

Д/д	Материалын нэр	Тип марк	Хэмжих нэгж	Тоо хэмжээ	Нэгж жин / кг	Нийт жин / кг
1	Төмөр бетон тулгуур	УКШ-9м	ш	3	595.0	1785.0
2	Бетон шон	УКШ-12м	ш		1000.0	0.0
3	Кронштейн тогтоогч бүслүүр	диаметр 170мм	ш	2	1.7	3.3
4	Кронштейн	Z-7	ш	2	0.5	1.0
5	Бүслүүрийн боолт	М16*50	ш	4	0.2	0.8
6	Гайка	М16	ш	8	0.2	1.6
7	Шайба	М16	ш	8	0.1	0.8
8	Татагч	PA-1500	ш	1	1.0	1.0
9	Баригч	NXGF-1	ш	1	0.8	0.8
10	Тулаас тогтоогч	L63*6*530	ш	2	3.8	7.8
11	М холбогч	D=160мм	ш	4	0.3	1.2
12	Тулаас тогтоогч боолт	М16*220	ком	4	0.6	2.4
13	Тулаасны U бүслүүр	d=180, М16	ком	1	1.1	1.1
14	Тулаас хязгаарлагч	L63*6*280	ш	1	1.2	1.2
15	Салбарлагч	TTD-181	ш	0	0.12	0.0
16	СИП-2А Бүрээстэй дамжуулагч утас	3x70+1x54.6	км	0.00	1092.0	0.0
17		3x50+1x54.6	км	0.084	775.0	65.1
18		3x35+1x54	км	0.000	530.0	0.0
19	Тулгуурын оройн газардуулга /Буултын утас/	ф10мм	м	11.00	0.62	6.8
20	Татам төмөр	40*4	м	10.00	1.26	12.6
21	Газардуулагч электрод	ф22мм	м	10.00	2.98	29.8
22	Газардуулгын салбарлагч	TTD-151	ш	4.00	0.10	0.4
23	Залгаас	70мм2	ш	0.00	0.06	0.0
24		70-50мм2	ш	0.00	0.06	0.0
25		50-35мм2	ш	0.00	0.06	0.0
26	Багцлагч		ш	11.00	0.10	1.1
27	Хэт хүчдэл хязгаарлагч	ОПН 0.4кВ	ш	0.00	0.2	0.0
28	Хэт хүчдэл хязгаарлагчын суурь	Угольник 5*50*300	ш	0.00	0.9	0.0
29	Хэт хүчдэл хязгаарлагчын холбох утас	ПВ 1*10	м	0.00	0.1	0.0
31	Кабелийн төгсгөвч		ш	0.00	0.1	0.0
32	Бетон кольцо	КС1500/90	ш	0.00	800.0	0.0
33	Бул цулуу		м3	0.00	2000.0	0.0

Төмөр хийц жин /кг/	67.1
Бетон хийц жин /кг/	1785.0
Хөндийрүүлэгч жин /кг/	
Дамжуулагчийн жин /кг/	75.2
Нийт /кг/	1927.3

УБ ХОТ СБД 1-Р ХОРОО
Шинэ дэлхий төлөвлөлтийн бөөр
120 тоот betaenergy.mn@gmail.com
УТАС 88085446

Дундговь аймаг, Өндөршил сум, 3-р баг. Гадна цахилгаан хангамж.
(15кВ-ын ЦДКШ, 15/0.4кВ-ын 400кВА дэд өртөө, 0.4кВ-ын ЦДАШ ажил)

ГЦ-01

Хянасан	А.Энхцэцэг		Материалын түүтэр /соёл спорт цогцолбор/	Масштаб:
Инженер	А.Энхцэцэг			Ye шат / Хуудас / Бүх хуудас
Гүйцэтгэсэн	Э.Гэрэлцэцэг		ЕГ ШИФР: БЭ-2025/06-01	А.3 / / 4
Бета-Энержи ХХК	Гүйцэтгэсэн	Б.Батчимэг		2025

А3

Тоолуурын самбарын материалын түүвэр

Д/д	Материалын нэр	Тип марк	Хэмжих нэгж	3 тай		6 тай		Тоо хэмжээ	Нэгж жин/кг	Нийт жин/кг
				0		1				
				Нэгд	Бүгд	Нэгд	Бүгд			
1	Буултын утас	ф8мм	м	3.5	0	3.5	3.5	3.50	0.4	1.4
2	Татам төмөр	40*4	м	15	0	15	15	15.00	1.3	19.5
3	Газардуулагч электрод	ф22мм	м	10	0	10	10	10.00	2.4	24.0
4	Хуваарилах хайрцаг	6-тоолууртай	ком	0		1	1	1.00	30.0	30.0
5	Хуваарилах хайрцаг	3-тоолууртай	ком	1	0	0	0	0.00	20.0	0.0
6	Шит тогтоогч бүслүүр	ф220мм	ш	2	0	2	2	2.00	1.5	3.0
7	Хуваарилах хайрцагны салбарлагч	TTD-101	ш	4	0	4	4	4.00	0.1	0.4
8	Нэг фазын тоолуур	тарифт	ш	3	0	6	6	6.00	0.6	3.6
9	Оруулгын автомат	63 А	ш	1	0	0	0	0.00	0.2	0.0
10	Оруулгын автомат	100 А	ш	0	0	1	0	0.00	0.3	0.0
11	Айлын оруулгын утас	КГ 2*6	м	0	0	0	0	0.00	0.1	0.0
12	Автомат /дифференциал/	32А	ш	3	0	6	6	6.00	0.2	1.2
13	Айлын оруулгын бүслүүр	ф160	ш	1	0	2	2	2.00	1.2	2.4
14	Боолт	М16*50	ш	12	0	14	14	14.00	0.2	2.8
15	Гайка	М16	ш	13	0	28	28	28.00	0.1	3.4
16	Шайба	М16	ш	25	0	28	28	28.00	0.1	2.8
17	Айлын оруулгын изолятор	ED-1	ш	1	0	2	2	2.00	0.4	0.8
18	Айлын оруулгын	М16*130		1	0	2	2	2.00	0.2	0.4
19	Усны хамгаалалттай лент		ш	1	0	2	2	2.00	0.2	0.4
20	Зэс утас /тоолуур/	ПВ-660.1*6	1м 1т	7	0	15	15	15.00	0.1	1.5
21	Кабель /Тулгуур-Хайрцаг/	3*35+1*16	м	8	0	8	8	8.00	0.4	3.2
22	ABS хоолой (6тай т/х)	ф75 6т	ш	0	0	1	1	1.00	0.1	0.1
23	ABS хоолой (3тай т/х)	ф50 6т	ш	2	0	1	1	1.00	0.1	0.1
24	ABS хоолой тогтоогч	ф210мм	ш	1	0	1	1	1.00	1.5	1.5
25	ABS хоолой тогтоогч	ф180	ш	1	0	1	1	1.00	0.1	0.1
26	ABS хоолой тогтоогч	U8-50мм	ш	6	0	3	3	3.00	0.1	0.2
27	ABS хоолой тогтоогч	U8-75мм	ш	0	0	3	3	3.00	0.1	0.2
28	ABS хоолойн цавуу		кг	0.05	0	0.05	0.05	0.05	0.1	0.0
29	ABS хоолойн 90градусын /э холбогч	CRS-75	ш	4	0	2	2	2.00	1.1	2.2
30	ABS хоолойн 90градусын /орой	CRS-75	ш	0		2	2	2.00	1.1	2.2
31	ABS хоолойн 45градусын /орой	CRS-75	ш	2	0	1	1	1.00	1.1	1.1
32	ABS хоолойн 45градусын /э холбогч	CRS-50	ш	0	0	1	1	1.00	1.1	1.1
33	9 нүхтэй клеммик		ш	1	0	1	1	1.00	1.1	1.1
34	Тоолуурын хэрэглэгчийн		ш	3	0	6	6	6.00	0.1	0.6
35	Утас багцлагч		ш	4	0	8	8	8.00	0.0	0.0
36	0 утсыг бэхлэх боолт	М10	ш	3	0	3	3	3.00	0.1	0.3
37	0 утсыг бэхлэх гайка	М10	ш	3	3	3	3	6.00	1.1	6.6
38	0 утсыг бэхлэх шайба	М10	ш	6	0	6	6	6.00	2.1	12.6
39	0 утас ПВХ зөөлөн		м	1.5	0	1.5	1.5	1.50	0.1	0.2
40	0 утасны төгсгөвч		ш	2	0	2	2	2.00	0.1	0.2
41	Газардуулгын салбарлагч	TTD-151	ш	1	0	1	1	1.00	0.1	0.1
42	Электрод	Э-46	кг	0.56	0	0.56	0.56	0.56	1.0	0.6

Д/д	Тоолуурын хайрцагны газар шорооны ажил	Хэмжих нэгж	Тоо хэмжээ	Тайлбар
1	Газардуулгын шуудуу ухах	м3	3.15	
2	Газардуулгын шуудууг эргүүлж булах	м3	2.9925	

ЧБ ХОТ СБД 9-Р ХОРОО
Шинэ Дэлхий телевизийн байр
706 тоот betaenergy.mn@gmail.com
УТАС 88005446

Дундговь аймаг, Өндөршил сум, 3-р баг. Гадна цахилгаан хангамж.
(15кВ-ын ЦДКШ, 15/0.4кВ-ын 400кВА дэд өртөө, 0.4кВ-ын ЦДАШ ажил)

ГЦ-01

Хянасан	А.Энхцэцэг		Материалын түүтэр /соёл спорт цогцолбор/	Масштаб:
Инженер	А.Энхцэцэг			Ує шат / Хуудас / Бүх хуудас
Гүйцэтгэсэн	Э.Гэрэлцэцэг		ЕГ ШИФР: БЭ-2025/06-01	А.3 / 12
Бета-Энержи ХХК	Гүйцэтгэсэн	Б.Батчимэг		2025

А3

Шифр: БЭ-2025/06-01

ХЭСЭГ-2. 0.4 кВ-ын Цахилгаан дамжуулах агаарын шугам /20 айлын орон сууцны цахилгаан хангамж/

A3

Таних тэмдэг

- -Төлөвлөж буй 0.4кВ-ын ЦДАШ
- -Одоо байгаа 0.4кВ-ын ЦДАШ
- -Төлөвлөж буй 400кВА КТПН
- -Айл өрхийн тоолуурын хайрцаг
- -Төлөвлөж буй 10кВ-ын ЦДКШ
- -Төлөвлөж буй 0.4кВ-ын ЦДКШ
- -0.4кВ-ын тулаастай тулгуур
- -0.4кВ-ын завсрын тулгуур
- -Газардуулга
- -Тоолуурын газардуулга

Бета-Энержи ХХК

Дундговь аймаг, Өндөршил сум, 3-р баг. Гадна цахилгаан хангамж. (15кВ-ын ЦДКШ, 15/0.4кВ-ын 400кВА дэд өртөв, 0.4кВ-ын ЦДАШ ажил)

Хянасан	А.Энхцэцэг		0.4кВ-ын ЦДАШ-ын трасс /20 айлын орон сууц/	ГЦ-01
Инженер	А.Энхцэцэг			Масштаб:
Гүйцэтгэсэн	Э.Гэрэлцэцэг		ЕГ ШИФР: БЭ-2025/06-01	Ye шат / Хуудас / Бүх хуудас: А.3 / / 12
Гүйцэтгэсэн	Б.Батчимэг			2025

2-09
2025.07.24

0.4кВ-ын ЦДАШ-ийн техник эдийн засгийн үзүүлэлтүүд					
Д/д	Үзүүлэлтүүд	Тип марк	Хэмжих нэгж	Тоо хэмжээ	Тайлбар
1	Цахилгаан дамжуулах шугам		км	0.242	
2	Дамжуулагч утасны урт	СИП-2А-50	км	0.242	
3	Дамжуулагч утасны урт	СИП-2А-35	км	-	
4	Завсарын тулгуурын тоо		ш	-	
5	Анкер тулгуурын тоо		ш	-	
6	Нийт тулгуурын тоо		ш	-	
7	Төмөр бетон баганын тоо		ш	-	
8	Хэт хүчдэл хязгаарлагч суурилуулсан тулгуурын тоо		ш	-	
9	Зөрлөгийн тоо		ш	0	
10	Шинээр холбогдох дэд станц		ком	0	
10					

0.4кВ ЦДАШ-ийн паспорт		
Д/д	Нэр	Үзүүлэлт
1	Захиалагч байгууллага	Дундговь аймаг Өндөршил сум
2	Ашиглагч байгууллага	БЗӨБЦТС-ТӨХК
3	Барилгын байгууллага, баригдах он	2025 он
4	Шугамын урт	0.242км
5	Шугамын урт /км/ СИП-3	-
6	Бух тулгуурын тоо	-
7	Завсрын тулгуурын тоо	-
8	Анкер тулгуурын тоо	-
9	Цаг уур ба трассын дагуух нөхцөл	
10	Ердийн нөхцөлтэй трассын урт	0.242 км
11	Уултай трассын урт	-
12	Намагтай трассын урт	-
13	Шугамын нийт трассын урт	0.242 км
14	Мөстөлтийн район	1
15	Салхины район	4
16	Мөстөлтийн зузаан	10мм
17	Салхины хурд	24м/с

BETA NERGY УБ ХОТ СБД 1-Р ХОРОО Шинэ Дэлхий төвөгөөний Өмнө 7208 тоот betaenergy.mn@gmail.com УТАС 88185446	Дундговь аймаг, Өндөршил сум, 3-р баг. Гадна цахилгаан хангамж. (15кВ-ын ЦДКШ, 15/0.4кВ-ын 400кВА дэд өртөө, 0.4кВ-ын ЦДАШ ажил)				ГЦ-02
	Хянасан	А.Энхцэцэг		Материалын түүтэр /20 айлын орон сууц/	Масштаб: Ye шат / Хуудас / Бүх хуудас
	Инженер	А.Энхцэцэг			
	Гүйцэтгэсэн	Э.Гэрэлцэцэг		ЕГ ШИФР: БЭ-2025/06-01	А.3 / 23
Бета-Энержи ХХК	Гүйцэтгэсэн	Б.Батчимэг			2025

A3

0.4кВ-ын ЦДАШ-ийн материалын нэгдсэн түүвэр

Д/д	Материалын нэр	Тип марк	Хэмжих нэгж	ПН-2Б		УАН-2Б		ОАН-2Б		АКН-2Б		Одоо байгаа тулгуур ашиглан давхар СИП утас татах								Нийт дүн		
												ПН-3Б		УАН-3Б		ОАН-3Б		АКН-3Б				
				0		0		0		0		2		2		0		2			Өвөөц =1.02	6
				Орц	Бүгд	Орц	Бүгд	Орц	Бүгд	Орц	Бүгд	Орц	Бүгд	Орц	Бүгд	Орц	Бүгд	Орц	Бүгд			бүгд
1	Төмөр бетон тулгуур	УКШ-9м	ш	1	0	2	0	2	0	2	0	0	0	0	0	0	0	0	0	0	1	0
2	Кронштейн тогтоогч бүслүүр	Диаметр 170мм	ш	1	0	2	0	2	0	1	0	1	2	2	4	2	0	1	2	8	1	8
3	Кронштейн	Z-7	ш	1	0	2	0	3	0	1	0	1	2	4	8	3	0	1	2	12	1.02	12
4	Бүслүүрийн боолт	М16*50	ш	2	0	4	0	4	0	2	0	2	4	4	8	4	0	2	4	16	1.02	16
5	Гайка	М16	ш	4	0	8	0	8	0	4	0	2	4	8	16	8	0	6	12	32	1.02	33
6	Шайба	М17	ш	4	0	8	0	8	0	4	0	4	8	8	16	8	0	6	12	36	1.02	37
7	Татагч	РА-1500	ш	0	0	2	0	3	0	1	0	0	0	2	4	3	0	1	2	6	1.02	6
8	Баригч	NXGF-1	ш	1	0	0	0	0	0	0	0	1	2	0	0	0	0	0	0	2	1.02	2
9	Тулаас тогтоогч	L=63*6*530	ш	0	0	2	0	2	0	2	0	0	0	0	0	0	0	0	0	0	1.02	0
10	М холбогч	D=160мм	ш	0	0	4	0	4	0	4	0	0	0	0	0	0	0	0	0	0	1.02	0
11	Тулаас тогтоогч боолт	М16*220	ш	0	0	4	0	4	0	4	0	0	0	0	0	0	0	0	0	0	1.02	0
12	Тулаасны U бүслүүр	d=180, М16	ш	0	0	1	0	1	0	1	0	0	0	0	0	0	0	0	0	0	1.02	0
13	Тулаас хязгаарлагч	L=63*6*280	ш	0	0	1	0	1	0	1	0	0	0	0	0	0	0	0	0	0	1.02	0
14	Салбарлагч	TTD-181	ш	0	0	0	0	8	0	0	0	0	0	4	8	4	0	0	0	8	1.02	8

0.4кВ-ын ЦДАШ-ийн материалын нэгдсэн түүвэр

Д/д	Материалын нэр	Тип марк	Хэмжих нэгж	Тоо хэмжээ	Нэгж жин / кг	Нийт жин / кг
1	Төмөр бетон тулгуур	УКШ-9м	ш	0	595.0	0.0
2	Бетон шон	УКШ-12м	ш		1000.0	0.0
3	Кронштейн тогтоогч бүслүүр	диаметр 170мм	ш	8	1.7	13.2
4	Кронштейн	Z-7	ш	12	0.5	6.1
5	Бүслүүрийн боолт	М16*50	ш	16	0.2	3.3
6	Гайка	М16	ш	33	0.2	6.5
7	Шайба	М16	ш	37	0.1	3.7
8	Татагч	РА-1500	ш	6	1.0	6.1
9	Баригч	NXGF-1	ш	2	0.8	1.6
10	Тулаас тогтоогч	L63*6*530	ш	0	3.8	0.0
11	М холбогч	D=160мм	ш	0	0.3	0.0
12	Тулаас тогтоогч боолт	М16*220	ком	0	0.6	0.0
13	Тулаасны U бүслүүр	d=180, М16	ком	0	1.1	0.0
14	Тулаас хязгаарлагч	L63*6*280	ш	0	1.2	0.0
15	Салбарлагч	TTD-181	ш	8	0.12	1.0
16	СИП-2А Бүрээстэй дамжуулагч утас	3x70+1x54.6	км	0.00	1092.0	0.0
17		3x50+1x54.6	км	0.254	775.0	196.9
18		3x35+1x54	км	0.000	530.0	0.0
19	Тулгуурын оройн газардуулга /Буултын утас/	ф10мм	м	11.00	0.62	6.8
20	Татам төмөр	40*4	м	10.00	1.26	12.6
21	Газардуулагч электрод	ф22мм	м	10.00	2.98	29.8
22	Газардуулгын салбарлагч	TTD-151	ш	4.00	0.10	0.4
23	Залгаас	70мм2	ш	0.00	0.06	0.0
24		70-50мм2	ш	0.00	0.06	0.0
25		50-35мм2	ш	0.00	0.06	0.0
26	Багцлагч		ш	11.00	0.10	1.1
27	Хэт хүчдэл хязгаарлагч	ОПН 0.4кВ	ш	0.00	0.2	0.0
28	Хэт хүчдэл хязгаарлагчын суурь	Угольник 5*50*300	ш	0.00	0.9	0.0
29	Хэт хүчдэл хязгаарлагчын холбох утас	ПВ 1*10	м	0.00	0.1	0.0
31	Кабелийн төгсгөвч		ш	0.00	0.1	0.0
32	Бетон кольцо	КС1500/90	ш	0.00	800.0	0.0
33	Бул цулуу		м3	0.00	2000.0	0.0

Төмөр хийц жин /кг/	85.4
Бетон хийц жин /кг/	0.0
Хөндийрүүлэгч жин /кг/	
Дамжуулагчийн жин /кг/	203.7
Нийт /кг/	289.2

БЕТА ЭНЕРЖИ
УБ ХОТ СБД 4-Р ХОРОО
Шинэ дэлхий төлөвлөлтийн бүлэг
720 тоот betaenergy.mt@gmail.com
УТАС 88085446

Дундговь аймаг, Өндөршил сум, 3-р баг. Гадна цахилгаан хангамж.
(15кВ-ын ЦДКШ, 15/0.4кВ-ын 400кВА дэд өртөө, 0.4кВ-ын ЦДАШ ажил)

ГЦ-01

Хянасан	А.Энхцэцэг		Материалын түүтэр /20 айлын орон сууц/	Масштаб:
Инженер	А.Энхцэцэг			Ye шат / Хуудас / Бүх хуудас
Гүйцэтгэсэн	Э.Гэрэлцэцэг		ЕГ ШИФР: БЭ-2025/06-01	А.3 / / 12
Бета-Энержи ХХК	Гүйцэтгэсэн	Б.Батчимэг		2025

А3

Шифр: БЭ-2025/06-01

ХЭСЭГ-3. 0.4 кВ-ын Цахилгаан дамжуулах агаарын шугам /Малчин Цахилгаан дамжуулах агаарын шугам өргөтгөл/

A3

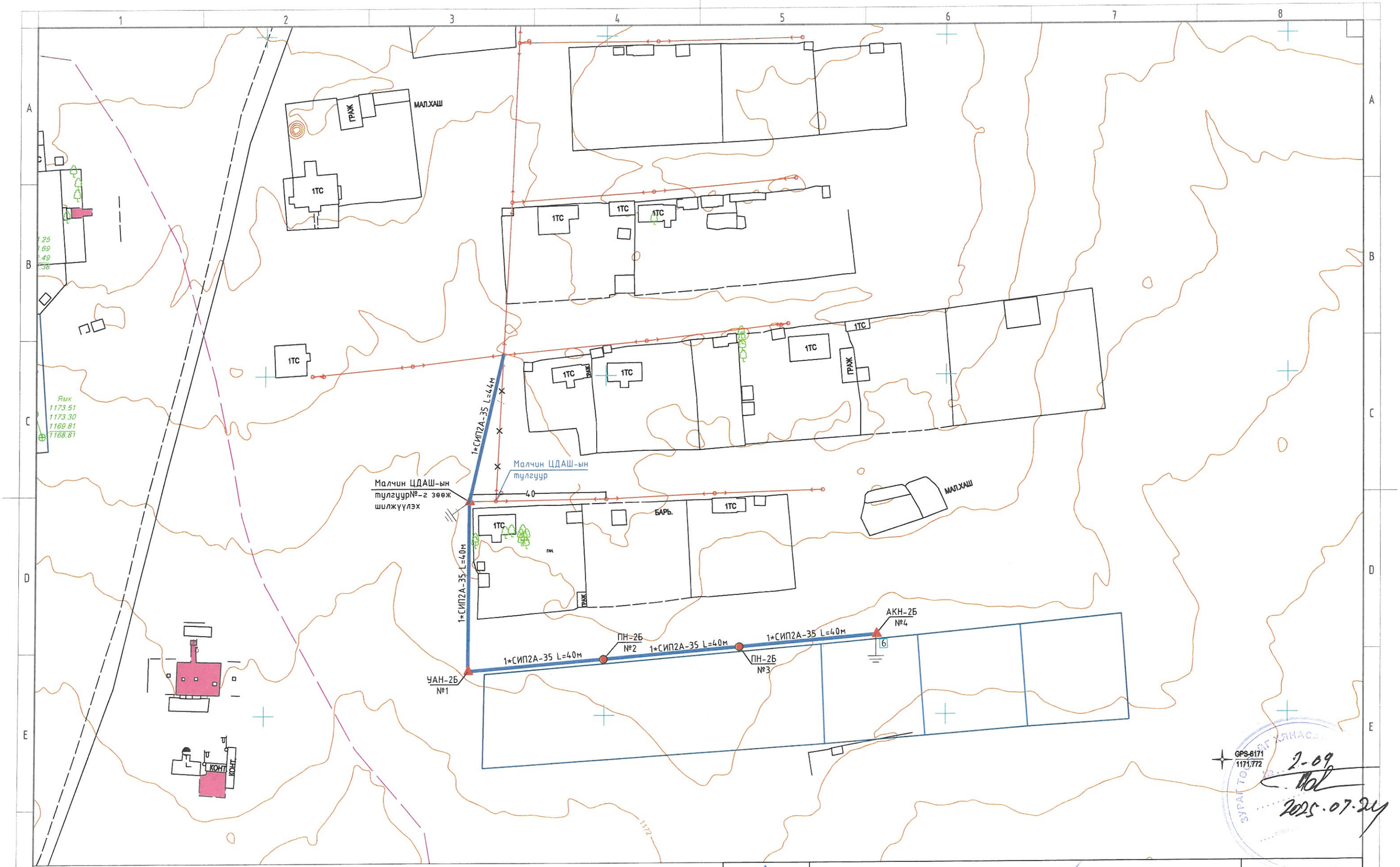

Таних тэмдэг

- -Төлөвлөж буй 0.4кВ-ын ЦДАШ
- -Одоо байгаа 0.4кВ-ын ЦДАШ
- -Төлөвлөж буй 400кВА КТПН
- -Айл өрхийн тоолуурын хайрцаг
- -Төлөвлөж буй 10кВ-ын ЦДКШ
- -Төлөвлөж буй 0.4кВ-ын ЦДКШ
- -0.4кВ-ын тулаастай тулгуур
- -0.4кВ-ын завсрын тулгуур
- -Газардуулга
- -Тоолуурын газардуулга

Бета-Энержи ХХК

Дундговь аймаг, Өндөршил сум, 3-р баг. Гадна цахилгаан хангамж. (15кВ-ын ЦДКШ, 15/0.4кВ-ын 400кВА дэд өртөө, 0.4кВ-ын ЦДАШ ажил)

Хянасан	А.Энхцэцэг		0.4кВ-ын ЦДАШ-ын трасс /Малчин ЦДАШ/	ГЦ-01
Инженер	А.Энхцэцэг			Масштаб: Ye шат / Хуудас / Бүх хуудас
Гүйцэтгэсэн	Э.Гэрэлцэцэг		ЕГ ШИФР: БЭ-2025/06-01	А.3 / / 12
Гүйцэтгэсэн	Б.Батчимэг			2025

А3

0.4кВ-ын ЦДАШ-ийн техник эдийн засгийн үзүүлэлтүүд					
Д/д	Үзүүлэлтүүд	Тип марк	Хэмжих нэгж	Тоо хэмжээ	Тайлбар
1	Цахилгаан дамжуулах шугам		км	0.204	
2	Дамжуулагч утасны урт	СИП-2А-50	км	-	
3	Дамжуулагч утасны урт	СИП-2А-35	км	0.204	
4	Завсарын тулгуурын тоо		ш	2	
5	Анкер тулгуурын тоо		ш	2	
6	Нийт тулгуурын тоо		ш	4	
7	Төмөр бетон баганын тоо		ш	6	
8	Хэт хүчдэл хязгаарлагч суурилуулсан тулгуурын тоо		ш	-	
9	Зөрлөгийн тоо		ш	0	
10	Шинээр холбогдох дэд станц		ком	0	
10					

0.4кВ ЦДАШ-ийн паспорт		
Д/д	Нэр	Үзүүлэлт
1	Захиалагч байгууллага	Дундговь аймаг Өндөршил сум
2	Ашиглагч байгууллага	БЗӨБЦТС-ТӨХК
3	Барилгын байгууллага, баригдах он	2025 он
4	Шугамын урт	0.204км
5	Шугамын урт /км/ СИП-3	-
6	Бүх тулгуурын тоо	4
7	Завсрын тулгуурын тоо	2
8	Анкер тулгуурын тоо	2
9	Цаг уур ба трассын дагуух нөхцөл	
10	Ердийн нөхцөлтэй трассын урт	0.204 км
11	Уултай трассын урт	-
12	Намагтай трассын урт	-
13	Шугамын нийт трассын урт	0.204 км
14	Мөстөлтийн район	1
15	Салхины район	4
16	Мөстөлтийн зузаан	10мм
17	Салхины хурд	24м/с

0.4кВ ЦДАШ-ийн угсралтын ажлын хэмжээ						
Д/д	Ажилбарын нэр	Тип марк	Хэмжих нэгж	Ажлын тоо хэмжээ		
				Ердийн	Уулархаг	Намагтай
1	ЦДАШ-н тулгуурт утас татах /трасс/	СИП-2А-70	км	0	0	0
		СИП-2А-50	км	0	0	0
2		СИП-2А-35	км	0.204	0	0
3	Газардуулгын босоо электрод угсрах	Круг 22	м	20		
4	Газардуулгын хэвтээ электрод угсрах	Полоса 4*40	м	20		
5	Тулгуурт газардуулгын буултын утсыг угсрах	Катанка 10мм	м	22		
6	Тулгуурт цэнэг шавхагч суурилуулах	ОПН	ком	0		
7	Богино залгааны гэмтэл заагч	AR-360	ком	0		
8	Тулгуурт төгсгөлийн муфттэй кабель угсрах		ком	0		
9	Тулгуурт шугамын хуурай салгуур угсрах	РЛНД-10/400	ком	0		

0.4кВ ЦДАШ -ийн тулгуур угсралтын ажлын хэмжээ										
Д/д	Ажилбарын нэр	Хэмжих нэгж	Ажлын хэмжээ хөрсний эзргээр							Нийт
			1	2	3	4	5	6	7	
1	ПН-2Б тулгуур угсрах	ком	0	0	0	2	0	0	0	2
2	ППН-2Б тулгуур угсрах	ком	0	0	0	0	0	0	0	0
3	УАН-2Б тулгуур угсрах	ком	0	0	0	1	0	0	0	1
4	ПУАН-2Б тулгуур угсрах	ком	0	0	0	0	0	0	0	0
5	ОАН-2Б тулгуур угсрах	ком	0	0	0	0	0	0	0	0
6	АКН-2Б тулгуур угсрах	ком	0	0	0	1	0	0	0	1
7	ПН-3Б тулгуур угсрах	ком	0	0	0	0	0	0	0	0
8	УАН-3Б тулгуур угсрах	ком	0	0	0	0	0	0	0	0
9	ОАН-3Б тулгуур угсрах	ком	0	0	0	0	0	0	0	0
10	ПОАН-3Б тулгуур угсрах	ком	0	0	0	0	0	0	0	0
11	ПАКН-3Б тулгуур угсрах	ком	0	0	0	0	0	0	0	0
12	Тулгуурын дүн		0	0	0	4	0	0	0	4
13	Тулгуурын нүх ухах	м3	0	0	0	6.40	0	0	0	6.40
14	Тулгуурын нүх эргүүлж булах	м3	0	0	0	6.08	0	0	0	6.08
15	Газардуулгын шуудуу ухах	м3	0	0	0	5.6	0	0	0	5.6
16	Газардуулгын шуудууг эргүүлж бцлах	м3	0	0	0	5.32	0	0	0	5.32

ЧБ ХОТ СБД 1-Р ХОРОО Шинэ Дэлхий теннисийн Вайр 7261 утас: betaenergy.mn@gmail.com УТАС: 88085646	Дундговь аймаг, Өндөршил сум, 3-р баг. Гадна цахилгаан хангамж. (15кВ-ын ЦДКШ, 15/0.4кВ-ын 400кВА дэд өртөө, 0.4кВ-ын ЦДАШ ажил)				ГЦ-02
	Хянасан	А.Энхцэцэг		Материалын түүтэр /Малчин ЦДАШ/	Масштаб:
	Инженер	А.Энхцэцэг			Үе шат / Хуудас / Бүх хуудас
	Гүйцэтгэсэн	Э.Гэрэлцэцэг		ЕГ ШИФР: БЭ-2025/06-01	А.3 / 23
Бета-Энержи ХХК	Гүйцэтгэсэн	Б.Батчимэг			2025

A3

0.4кВ-ын ЦДАШ-ийн материалын нэгдсэн түүвэр

Д/д	Материалын нэр	Тип марк	Хэмжих нэгж	ПН-2Б		УАН-2Б		ОАН-2Б		АКН-2Б		Одоо байгаа тулгуур ашиглан давхар СИП утас татах								Нийт дүн		
												ПН-3Б		УАН-3Б		ОАН-3Б		АКН-3Б				
				2		1		0		1		0		0		0		0			Кнөөц =1.02	4
				Орц	Бүгд	Орц	Бүгд	Орц	Бүгд	Орц	Бүгд	Орц	Бүгд	Орц	Бүгд	Орц	Бүгд	Орц	Бүгд			бүгд
1	Төмөр бетон тулгуур	УКШ-9м	ш	1	2	2	2	2	0	2	2	0	0	0	0	0	0	0	0	6	1	6
2	Кронштейн тогтоогч бүслүүр	Диаметр 170мм	ш	1	2	2	2	2	0	1	1	1	0	2	0	2	0	1	0	5	1	5
3	Кронштейн	Z-7	ш	1	2	2	2	3	0	1	1	1	0	4	0	3	0	1	0	5	1.02	5
4	Бүслүүрийн боолт	М16*50	ш	2	4	4	4	4	0	2	2	2	0	4	0	4	0	2	0	10	1.02	10
5	Гайка	М16	ш	4	8	8	8	8	0	4	4	2	0	8	0	8	0	6	0	20	1.02	20
6	Шайба	М17	ш	4	8	8	8	8	0	4	4	4	0	8	0	8	0	6	0	20	1.02	20
7	Татагч	РА-1500	ш	0	0	2	2	3	0	1	1	0	0	2	0	3	0	1	0	3	1.02	3
8	Баригч	NXGF-1	ш	1	2	0	0	0	0	0	0	1	0	0	0	0	0	0	0	2	1.02	2
9	Тулаас тогтоогч	L=63*6*530	ш	0	0	2	2	2	0	2	2	0	0	0	0	0	0	0	0	4	1.02	4
10	М холбогч	D=160мм	ш	0	0	4	4	4	0	4	4	0	0	0	0	0	0	0	0	8	1.02	8
11	Тулаас тогтоогч боолт	М16*220	ш	0	0	4	4	4	0	4	4	0	0	0	0	0	0	0	0	8	1.02	8
12	Тулаасны U бүслүүр	d=180, М16	ш	0	0	1	1	1	0	1	1	0	0	0	0	0	0	0	0	2	1.02	2
13	Тулаас хязгаарлагч	L=63*6*280	ш	0	0	1	1	1	0	1	1	0	0	0	0	0	0	0	0	2	1.02	2
14	Салбарлагч	TTD-181	ш	0	0	0	0	8	0	0	0	0	0	4	0	4	0	0	0	0	1.02	0

0.4кВ-ын ЦДАШ-ийн материалын нэгдсэн түүвэр

Д/д	Материалын нэр	Тип марк	Хэмжих нэгж	Тоо хэмжээ	Нэгж жин / кг	Нийт жин / кг
1	Төмөр бетон тулгуур	УКШ-9м	ш	6	595.0	3570.0
2	Бетон шон	УКШ-12м	ш		1000.0	0.0
3	Кронштейн тогтоогч бүслүүр	диаметр 170мм	ш	5	1.7	8.3
4	Кронштейн	Z-7	ш	5	0.5	2.6
5	Бүслүүрийн боолт	М16*50	ш	10	0.2	2.0
6	Гайка	М16	ш	20	0.2	4.1
7	Шайба	М16	ш	20	0.1	2.0
8	Татагч	РА-1500	ш	3	1.0	3.1
9	Баригч	NXGF-1	ш	2	0.8	1.6
10	Тулаас тогтоогч	L63*6*530	ш	4	3.8	15.5
11	М холбогч	D=160мм	ш	8	0.3	2.4
12	Тулаас тогтоогч боолт	М16*220	ком	8	0.6	4.9
13	Тулаасны U бүслүүр	d=180, М16	ком	2	1.1	2.2
14	Тулаас хязгаарлагч	L63*6*280	ш	2	1.2	2.4
15	Салбарлагч	TTD-181	ш	0	0.12	0.0
16	СИП-2А Бүрээстэй дамжуулагч утас	3х70+1х54.6	км	0.00	1092.0	0.0
17		3х50+1х54.6	км	0.214	775.0	166.0
18		3х35+1х54	км	0.000	530.0	0.0
19	Тулгуурын оройн газардуулга /Буултын утас/	ф10мм	м	11.00	0.62	6.8
20	Татам төмөр	40*4	м	10.00	1.26	12.6
21	Газардуулагч электрод	ф22мм	м	10.00	2.98	29.8
22	Газардуулгын салбарлагч	TTD-151	ш	4.00	0.10	0.4
23	Залгаас	70мм2	ш	0.00	0.06	0.0
24		70-50мм2	ш	0.00	0.06	0.0
25		50-35мм2	ш	0.00	0.06	0.0
26	Багцлагч		ш	11.00	0.10	1.1
27	Хэт хүчдэл хязгаарлагч	ОПН 0.4кВ	ш	0.00	0.2	0.0
28	Хэт хүчдэл хязгаарлагчын суурь	Угольник 5*50*300	ш	0.00	0.9	0.0
29	Хэт хүчдэл хязгаарлагчын холбох утас	ПВ 1*10	м	0.00	0.1	0.0
31	Кабелийн төгсгөвч		ш	0.00	0.1	0.0
32	Бетон кольцо	КС1500/90	ш	0.00	800.0	0.0
33	Бул цулуу		м3	0.00	2000.0	0.0

Төмөр хийц жин /кг/	95.1
Бетон хийц жин /кг/	3570.0
Хөндийрүүлэгч жин /кг/	
Дамжуулагчийн жин /кг/	172.8
Нийт /кг/	3837.9

БЕТА ENERGY
ХБ ХОТ СБД 11-Р ХОРОО
Шинэ Дэлхий төлөвлөлтийн Бүйр
7051 тоот betaenergy.mn@gmail.com
УТАС 88085446

Дундговь аймаг, Өндөршил сум, 3-р баг. Гадна цахилгаан хангамж.
(15кВ-ын ЦДКШ, 15/0.4кВ-ын 400кВА дэд өртөө, 0.4кВ-ын ЦДАШ ажил)

Хянасан	А.Энхцэцэг		Материалын түүтэр /Малчин ЦДАШ/	ГЦ-01
Инженер	А.Энхцэцэг			Масштаб: Ye шат / Хуудас / Бүх хуудас
Гүйцэтгэсэн	З.Гэрэлцэцэг		ЕГ ШИФР: БЭ-2025/06-01	А.3 / / 12
Бета-Энержи ХХК	Гүйцэтгэсэн	Б.Батчимэг		2025

А3

Тоолуурын самбарын материалын түүвэр

Д/д	Материалын нэр	Тип марк	Хэмжих нэгж	3 тай		6 тай		Тоо хэмжээ	Нэгж жин/кг	Нийт жин/кг
				0		1				
				Нэгд	Бүгд	Нэгд	Бүгд			
1	Буултын утас	ф8мм	м	3.5	0	3.5	3.5	3.50	0.4	1.4
2	Татам төмөр	40*4	м	15	0	15	15	15.00	1.3	19.5
3	Газардуулагч электрод	ф22мм	м	10	0	10	10	10.00	2.4	24.0
4	Хуваарилах хайрцаг	6-тоолууртай	ком	0		1	1	1.00	30.0	30.0
5	Хуваарилах хайрцаг	3-тоолууртай	ком	1	0	0	0	0.00	20.0	0.0
6	Шит тогтоогч бүслүүр	ф220мм	ш	2	0	2	2	2.00	1.5	3.0
7	Хуваарилах хайрцагны салбарлагч	TTD-101	ш	4	0	4	4	4.00	0.1	0.4
8	Нэг фазын тоолуур	тарифт	ш	3	0	6	6	6.00	0.6	3.6
9	Оруулгын автомат	63 А	ш	1	0	0	0	0.00	0.2	0.0
10	Оруулгын автомат	100 А	ш	0	0	1	0	0.00	0.3	0.0
11	Айлын оруулгын утас	КГ 2*6	м	0	0	0	0	0.00	0.1	0.0
12	Автомат /дифференциал/	32А	ш	3	0	6	6	6.00	0.2	1.2
13	Айлын оруулгын бүслүүр	ф160	ш	1	0	2	2	2.00	1.2	2.4
14	Боолт	М16*50	ш	12	0	14	14	14.00	0.2	2.8
15	Гайка	М16	ш	13	0	28	28	28.00	0.1	3.4
16	Шайба	М16	ш	25	0	28	28	28.00	0.1	2.8
17	Айлын оруулгын изолятор	ED-1	ш	1	0	2	2	2.00	0.4	0.8
18	Айлын оруулгын	М16*130		1	0	2	2	2.00	0.2	0.4
19	Усны хамгаалалттай лент		ш	1	0	2	2	2.00	0.2	0.4
20	Зэс утас /тоолуур/	ПВ-660.1*6	1м 1т	7	0	15	15	15.00	0.1	1.5
21	Кабель /Тулгуур-Хайрцаг/	3*35+1*16	м	8	0	8	8	8.00	0.4	3.2
22	ABS хоолой (6тай т/х)	ф75 6т	ш	0	0	1	1	1.00	0.1	0.1
23	ABS хоолой (3тай т/х)	ф50 6т	ш	2	0	1	1	1.00	0.1	0.1
24	ABS хоолой тогтоогч	ф210мм	ш	1	0	1	1	1.00	1.5	1.5
25	ABS хоолой тогтоогч	ф180	ш	1	0	1	1	1.00	0.1	0.1
26	ABS хоолой тогтоогч	U8-50мм	ш	6	0	3	3	3.00	0.1	0.2
27	ABS хоолой тогтоогч	U8-75мм	ш	0	0	3	3	3.00	0.1	0.2
28	ABS хоолойн цавуу		кг	0.05	0	0.05	0.05	0.05	0.1	0.0
29	ABS хоолойн 90градусын /э холбогч	CRS-75	ш	4	0	2	2	2.00	1.1	2.2
30	ABS хоолойн 90градусын /орой	CRS-75	ш	0		2	2	2.00	1.1	2.2
31	ABS хоолойн 45градусын /орой	CRS-75	ш	2	0	1	1	1.00	1.1	1.1
32	ABS хоолойн 45градусын /э холбогч	CRS-50	ш	0	0	1	1	1.00	1.1	1.1
33	9 нүхтэй клеммик		ш	1	0	1	1	1.00	1.1	1.1
34	Тоолуурын хэрэглэгчийн		ш	3	0	6	6	6.00	0.1	0.6
35	Утас бэхлэгч		ш	4	0	8	8	8.00	0.0	0.0
36	0 утсыг бэхлэх боолт	М10	ш	3	0	3	3	3.00	0.1	0.3
37	0 утсыг бэхлэх гайка	М10	ш	3	3	3	3	6.00	1.1	6.6
38	0 утсыг бэхлэх шайба	М10	ш	6	0	6	6	6.00	2.1	12.6
39	0 утас ПВХ зөөлөн		м	1.5	0	1.5	1.5	1.50	0.1	0.2
40	0 утасны төгсгөвч		ш	2	0	2	2	2.00	0.1	0.2
41	Газардуулгын салбарлагч	TTD-151	ш	1	0	1	1	1.00	0.1	0.1
42	Электрод	Э-46	кг	0.56	0	0.56	0.56	0.56	1.0	0.6

Д/д	Тоолуурын хайрцагны газар шорооны ажил	Хэмжих нэгж	Тоо хэмжээ	Тайлбар
1	Газардуулгын шуудуу ухах	м3	3.15	
2	Газардуулгын шуудууг эргүүлж булах	м3	2.9925	

УБ ХОТ СБД 1-Р ХОРОО Шинэ бүлийн теллийн байр 326 тоот betaenergy.mn@gmail.com УТАС 88085666	Дундговь аймаг, Өндөршил сум, 3-р баг. Гадна цахилгаан хангамж. (15кВ-ын ЦДКШ, 15/0.4кВ-ын 400кВА дэд өртөө, 0.4кВ-ын ЦДАШ ажил)				ГЦ-01
	Хянасан	А.Энхцэцэг		Материалын түүтэр /Малчин ЦДАШ/	Масштаб:
	Инженер	А.Энхцэцэг			Ye шат / Хуудас / Бүх хуудас
	Гүйцэтгэсэн	Э.Гэрэлцэцэг		ЕГ ШИФР: БЭ-2025/06-01	А.3 / 12
Бета-Энержи ХХК	Гүйцэтгэсэн	Б.Батчимэг			2025

А3

Шифр: БЭ-2025/06-01

ХЭСЭГ-4. 0.4 кВ-ын Цахилгаан дамжуулах агаарын шугам
/Эрүүл мэндийн төвийн цахилгаан хангамж/

A3

Шинээр баригдах
20 айлын орон сууц

СОЕЛЫН ТӨВ

МАЛХАШ

Эрүүл мэндийн төв

ЭМНЭЛЭГ

АКН-2Б
№2

1*СИП2А-50 L=40м

ЦДАШ-ын
тулгуур №

1*СИП2А-50 L=45м

УАН-2Б
№1

Малчин
тулгуур
шилжүүл

Таних тэмдэг

- -Төлөвлөж буй 0.4кВ-ын ЦДАШ
- -Одоо байгаа 0.4кВ-ын ЦДАШ
- -Төлөвлөж буй 400кВА КТПН
- -Айл өрхийн тоолуурын хайрцаг
- -Төлөвлөж буй 10кВ-ын ЦДКШ
- -Төлөвлөж буй 0.4кВ-ын ЦДКШ
- -0.4кВ-ын тулаастай тулгуур
- -0.4кВ-ын завсрын тулгуур
- -Газардуулга
- -Тоолуурын газардуулга

БЕТА ЭНЕРЖИ
ҮБ ХОТ СБД 1-Р ХОРОО
Шинэ эрчим хүчний төслийн бүлэг
Утас: 88089444

Бета-Энержи ХХК

Дундговь аймаг, Өндөршил сум, 3-р баг. Гадна цахилгаан хангамж.
(15кВ-ын ЦДКШ, 15/0.4кВ-ын 400кВА дэд өртөө, 0.4кВ-ын ЦДАШ ажил)

Хянасан	А.Энхцэцэг		0.4кВ-ын ЦДАШ-ын трасс /Эрүүл мэндийн төв/
Инженер	А.Энхцэцэг		
Гүйцэтгэсэн	Э.Гэрэлцэцэг		ЕГ ШИФР: БЭ-2025/06-01
Гүйцэтгэсэн	Б.Батчимэг		

ГЦ-01

Масштаб:		
Үе шат	Хуудас	Бүх хуудас
А.3		12
2025		

А3

0.4кВ-ын ЦДАШ-ийн техник эдийн засгийн үзүүлэлтүүд					
Д/д	Үзүүлэлтүүд	Тип марк	Хэмжих нэгж	Тоо хэмжээ	Тайлбар
1	Цахилгаан дамжуулах шугам		км	0.085	
2	Дамжуулагч утасны урт	СИП-2А-50	км	-	
3	Дамжуулагч утасны урт	СИП-2А-35	км	0.085	
4	Завсарын тулгуурын тоо		ш	0	
5	Анкер тулгуурын тоо		ш	2	
6	Нийт тулгуурын тоо		ш	2	
7	Төмөр бетон баганын тоо		ш	4	
8	Хэт хүчдэл хязгаарлагч суурилуулсан тулгуурын тоо		ш	-	
9	Зөрлөгийн тоо		ш	0	
10	Шинээр холбогдох дэд станц		ком	0	
10					

0.4кВ ЦДАШ-ийн паспорт		
Д/д	Нэр	Үзүүлэлт
1	Захиалагч байгууллага	Дундговь аймаг Өндөршил сум
2	Ашиглагч байгууллага	БЗӨБЦТС-ТӨХК
3	Барилгын байгууллага, баригдах он	2025 он
4	Шугамын урт	0.085км
5	Шугамын урт /км/ СИП-3	-
6	Бүх тулгуурын тоо	4
7	Завсрын тулгуурын тоо	2
8	Анкер тулгуурын тоо	2
9	Цаг уур ба трассын дагуух нөхцөл	
10	Ердийн нөхцөлтэй трассын урт	0.085 км
11	Уултай трассын урт	-
12	Намагтай трассын урт	-
13	Шугамын нийт трассын урт	0.085 км
14	Мөстөлтийн район	1
15	Салхины район	4
16	Мөстөлтийн зузаан	10мм
17	Салхины хурд	24м/с

0.4кВ ЦДАШ-ийн угсралтын ажлын хэмжээ						
Д/д	Ажилбарын нэр	Тип марк	Хэмжих нэгж	Ажлын тоо хэмжээ		
				Ердийн	Уулархаг	Намагтай
1	ЦДАШ-н тулгуурт утас татах /трасс/	СИП-2А-70	км	0	0	0
		СИП-2А-50	км	0.085	0	0
2		СИП-2А-35	км	0	0	0
3	Газардуулгын босоо электрод угсрах	Круг 22	м	10		
4	Газардуулгын хэвтээ электрод угсрах	Полоса 4*40	м	10		
5	Тулгуурт газардуулгын буултын утсыг угсрах	Катанка 10мм	м	11		
6	Тулгуурт цэнэг шавхагч суурилуулах	ОПН	ком	0		
7	Богино залгааны гэмтэл заагч	AR-360	ком	0		
8	Тулгуурт төгсгөлийн муфттэй кабель угсрах		ком	0		
9	Тулгуурт шугамын хуурай салгуур угсрах	РЛНД-10/400	ком	0		

0.4кВ ЦДАШ -ийн тулгуур угсралтын ажлын хэмжээ										
Д/д	**Ажилбарын нэр**	**Хэмжих нэгж**	**Ажлын хэмжээ хөрсний зэргээр**							**Нийт**
			1	**2**	**3**	**4**	**5**	**6**	**7**	
1	ПН-2Б тулгуур угсрах	ком	0	0	0	0	0	0	0	0
2	ППН-2Б тулгуур угсрах	ком	0	0	0	0	0	0	0	0
3	УАН-2Б тулгуур угсрах	ком	0	0	0	1	0	0	0	1
4	ПУАН-2Б тулгуур угсрах	ком	0	0	0	0	0	0	0	0
5	ОАН-2Б тулгуур угсрах	ком	0	0	0	0	0	0	0	0
6	АКН-2Б тулгуур угсрах	ком	0	0	0	1	0	0	0	1
7	ПН-3Б тулгуур угсрах	ком	0	0	0	0	0	0	0	0
8	УАН-3Б тулгуур угсрах	ком	0	0	0	0	0	0	0	0
9	ОАН-3Б тулгуур угсрах	ком	0	0	0	0	0	0	0	0
10	ПОАН-3Б тулгуур угсрах	ком	0	0	0	0	0	0	0	0
11	ПАКН-3Б тулгуур угсрах	ком	0	0	0	0	0	0	0	0
12	Тулгуурын дүн		0	0	0	2	0	0	0	2
13	Тулгуурын нүх ухах	м3	0	0	0	3.20	0	0	0	3.20
14	Тулгуурын нүх эргүүлж булах	м3	0	0	0	3.04	0	0	0	3.04
15	Газардуулгын шуудуу ухах	м3	0	0	0	2.8	0	0	0	2.8
16	Газардуулгын шуудууг эргүүлж бцлах	м3	0	0	0	2.66	0	0	0	2.66

BETA ENERGY УБ хот СБД 9-р хороо Шинэ дэлхий телевизийн байр 70ГЕ тоот betaenergy.mn@gmail.com УТАС 88085444	Дундговь аймаг, Өндөршил сум, 3-р баг. Гадна цахилгаан хангамж. (15кВ-ын ЦДКШ, 15/0.4кВ-ын 400кВА дэд өртөө, 0.4кВ-ын ЦДАШ ажил)					ГЦ-01
	Хянасан	А.Энхцэцэг		Материалын түүтэр /Эрүүл мэндийн төв/	Масштаб:	
	Инженер	А.Энхцэцэг			Ye шат	Хуудас	Бүх хуудас
	Гүйцэтгэсэн	Э.Гэрэлцэцэг		ЕГ ШИФР: БЭ-2025/06-01	А.3		4
Бета-Энержи ХХК	Гүйцэтгэсэн	Б.Батчимэг			2025		

0.4кВ-ын ЦДАШ-ийн материалын нэгдсэн түүвэр

Д/д	Материалын нэр	Тип марк	Хэмжих нэгж	ПН-2Б		УАН-2Б		ОАН-2Б		АКН-2Б		Одоо байгаа тулгуур ашиглан давхар СИП утас татах								Нийт дүн		
												ПН-3Б		УАН-3Б		ОАН-3Б		АКН-3Б				
				0		1		0		1		0		0		0		0			Коэф =1.02	2
				Орц	Бүгд	Орц	Бүгд	Орц	Бүгд	Орц	Бүгд	Орц	Бүгд	Орц	Бүгд	Орц	Бүгд	Орц	Бүгд			бүгд
1	Төмөр бетон тулгуур	УКШ-9м	ш	1	0	2	2	2	0	2	2	0	0	0	0	0	0	0	0	4	1	4
2	Кронштейн тогтоогч бүслүүр	Диаметр 170мм	ш	1	0	2	2	2	0	1	1	1	0	2	0	2	0	1	0	3	1	3
3	Кронштейн	Z-7	ш	1	0	2	2	3	0	1	1	1	0	4	0	3	0	1	0	3	1.02	3
4	Бүслүүрийн боолт	М16*50	ш	2	0	4	4	4	0	2	2	2	0	4	0	4	0	2	0	6	1.02	6
5	Гайка	М16	ш	4	0	8	8	8	0	4	4	2	0	8	0	8	0	6	0	12	1.02	12
6	Шайба	М17	ш	4	0	8	8	8	0	4	4	4	0	8	0	8	0	6	0	12	1.02	12
7	Татагч	PA-1500	ш	0	0	2	2	3	0	1	1	0	0	2	0	3	0	1	0	3	1.02	3
8	Баригч	NXGF-1	ш	1	0	0	0	0	0	0	0	1	0	0	0	0	0	0	0	0	1.02	0
9	Тулаас тогтоогч	L=63*6*530	ш	0	0	2	2	2	0	2	2	0	0	0	0	0	0	0	0	4	1.02	4
10	М холбогч	D=160мм	ш	0	0	4	4	4	0	4	4	0	0	0	0	0	0	0	0	8	1.02	8
11	Тулаас тогтоогч боолт	М16*220	ш	0	0	4	4	4	0	4	4	0	0	0	0	0	0	0	0	8	1.02	8
12	Тулаасны U бүслүүр	d=180, М16	ш	0	0	1	1	1	0	1	1	0	0	0	0	0	0	0	0	2	1.02	2
13	Тулаас хязгаарлагч	L=63*6*280	ш	0	0	1	1	1	0	1	1	0	0	0	0	0	0	0	0	2	1.02	2
14	Салбарлагч	TTD-181	ш	0	0	0	0	8	0	0	0	0	0	4	0	4	0	0	0	0	1.02	0

0.4кВ-ын ЦДАШ-ийн материалын нэгдсэн түүвэр

Д/д	Материалын нэр	Тип марк	Хэмжих нэгж	Тоо хэмжээ	Нэгж жин / кг	Нийт жин / кг
1	Төмөр бетон тулгуур	УКШ-9м	ш	4	595.0	2380.0
2	Бетон шон	УКШ-12м	ш		1000.0	0.0
3	Кронштейн тогтоогч бүслүүр	диаметр 170мм	ш	3	1.7	5.0
4	Кронштейн	Z-7	ш	3	0.5	1.5
5	Бүслүүрийн боолт	М16*50	ш	6	0.2	1.2
6	Гайка	М16	ш	12	0.2	2.4
7	Шайба	М16	ш	12	0.1	1.2
8	Татагч	PA-1500	ш	3	1.0	3.1
9	Баригч	NXGF-1	ш	0	0.8	0.0
10	Тулаас тогтоогч	L63*6*530	ш	4	3.8	15.5
11	М холбогч	D=160мм	ш	8	0.3	2.4
12	Тулаас тогтоогч боолт	М16*220	ком	8	0.6	4.9
13	Тулаасны U бүслүүр	d=180, М16	ком	2	1.1	2.2
14	Тулаас хязгаарлагч	L63*6*280	ш	2	1.2	2.4
15	Салбарлагч	TTD-181	ш	0	0.12	0.0
16	СИП-2А Бүрээстэй дамжуулагч утас	3x70+1x54.6	км	0.00	1092.0	0.0
17		3x50+1x54.6	км	0.089	775.0	69.2
18		3x35+1x54	км	0.000	530.0	0.0
19	Тулгуурын оройн газардуулга /Буултын утас/	ф10мм	м	11.00	0.62	6.8
20	Татам төмөр	40*4	м	10.00	1.26	12.6
21	Газардуулагч электрод	ф22мм	м	10.00	2.98	29.8
22	Газардуулгын салбарлагч	TTD-151	ш	4.00	0.10	0.4
23	Залгаас	70мм2	ш	0.00	0.06	0.0
24		70-50мм2	ш	0.00	0.06	0.0
25		50-35мм2	ш	0.00	0.06	0.0
26	Багцлагч		ш	11.00	0.10	1.1
27	Хэт хүчдэл хязгаарлагч	ОПН 0.4кВ	ш	0.00	0.2	0.0
28	Хэт хүчдэл хязгаарлагчын суурь	Угольник 5*50*300	ш	0.00	0.9	0.0
29	Хэт хүчдэл хязгаарлагчын холбох утас	ПВ 1*10	м	0.00	0.1	0.0
31	Кабелийн төгсгөвч		ш	0.00	0.1	0.0
32	Бетон кольцо	КС1500/90	ш	0.00	800.0	0.0
33	Бул цулуу		м3	0.00	2000.0	0.0

Төмөр хийц жин /кг/	85.9
Бетон хийц жин /кг/	2380.0
Хөндийрүүлэгч жин /кг/	
Дамжуулагчийн жин /кг/	698.5
Нийт /кг/	3164.4

УБ ХОТ СБД 1-Р ХОРОО
Шинэ дэлхий төвөвлөлтийн бүлэг
128 тоот betaenergy.mn@gmail.com
УТАС 88185445

Дундговь аймаг, Өндершил сум, 3-р баг. Гадна цахилгаан хангамж.
(15кВ-ын ЦДКШ, 15/0.4кВ-ын 400кВА дэд өртөө, 0.4кВ-ын ЦДАШ ажил)

ГЦ-01

Хянасан	А.Энхцэцэг	Материалын түүтэр /Эрүүл мэндийн төв/	Масштаб:
Инженер	А.Энхцэцэг		
Гүйцэтгэсэн	Э.Гэрэлцэцэг	ЕГ ШИФР: БЭ-2025/06-01	Ye шат: А.3 / Хуудас: / Бүх хуудас: 4
Бета-Энержи ХХК	Гүйцэтгэсэн	Б.Батчимэг	2025

А3

Тоолуурын самбарын материалын түүвэр

Д/д	Материалын нэр	Тип марк	Хэмжих нэгж	3 тай		6 тай		Тоо хэмжээ	Нэгж жин/кг	Нийт жин/кг
				0		1				
				Нэгд	Бүгд	Нэгд	Бүгд			
1	Буултын утас	ф8мм	м	3.5	0	3.5	3.5	3.50	0.4	1.4
2	Татам төмөр	40*4	м	15	0	15	15	15.00	1.3	19.5
3	Газардуулагч электрод	ф22мм	м	10	0	10	10	10.00	2.4	24.0
4	Хуваарилах хайрцаг	6-тоолууртай	ком	0		1	1	1.00	30.0	30.0
5	Хуваарилах хайрцаг	3-тоолууртай	ком	1	0	0	0	0.00	20.0	0.0
6	Шит тогтоогч бүслүүр	ф220мм	ш	2	0	2	2	2.00	1.5	3.0
7	Хуваарилах хайрцагны салбарлагч	TTD-101	ш	4	0	4	4	4.00	0.1	0.4
8	Нэг фазын тоолуур	тарифт	ш	3	0	6	6	6.00	0.6	3.6
9	Оруулгын автомат	63 А	ш	1	0	0	0	0.00	0.2	0.0
10	Оруулгын автомат	100 А	ш	0	0	1	0	0.00	0.3	0.0
11	Айлын оруулгын утас	КГ 2*6	м	0	0	0	0	0.00	0.1	0.0
12	Автомат /дифференциал/	32А	ш	3	0	6	6	6.00	0.2	1.2
13	Айлын оруулгын бүслүүр	ф160	ш	1	0	2	2	2.00	1.2	2.4
14	Боолт	М16*50	ш	12	0	14	14	14.00	0.2	2.8
15	Гайка	М16	ш	13	0	28	28	28.00	0.1	3.4
16	Шайба	М16	ш	25	0	28	28	28.00	0.1	2.8
17	Айлын оруулгын изолятор	ED-1	ш	1	0	2	2	2.00	0.4	0.8
18	Айлын оруулгын	М16*130		1	0	2	2	2.00	0.2	0.4
19	Усны хамгаалалттай лент		ш	1	0	2	2	2.00	0.2	0.4
20	Зэс утас /тоолуур/	ПВ-660.1*6	1м 1т	7	0	15	15	15.00	0.1	1.5
21	Кабель /Тулгуур-Хайрцаг/	3*35+1*16	м	8	0	8	8	8.00	0.4	3.2
22	ABS хоолой (6тай т/х)	ф75 6т	ш	0	0	1	1	1.00	0.1	0.1
23	ABS хоолой (3тай т/х)	ф50 6т	ш	2	0	1	1	1.00	0.1	0.1
24	ABS хоолой тогтоогч	ф210мм	ш	1	0	1	1	1.00	1.5	1.5
25	ABS хоолой тогтоогч	ф180	ш	1	0	1	1	1.00	0.1	0.1
26	ABS хоолой тогтоогч	U8-50мм	ш	6	0	3	3	3.00	0.1	0.2
27	ABS хоолой тогтоогч	U8-75мм	ш	0	0	3	3	3.00	0.1	0.2
28	ABS хоолойн цавуу		кг	0.05	0	0.05	0.05	0.05	0.1	0.0
29	ABS хоолойн 90градусын /э холбогч	CRS-75	ш	4	0	2	2	2.00	1.1	2.2
30	ABS хоолойн 90градусын /орой	CRS-75	ш	0		2	2	2.00	1.1	2.2
31	ABS хоолойн 45градусын /орой	CRS-75	ш	2	0	1	1	1.00	1.1	1.1
32	ABS хоолойн 45градусын /э холбогч	CRS-50	ш	0	0	1	1	1.00	1.1	1.1
33	9 нүхтэй клеммик		ш	1	0	1	1	1.00	1.1	1.1
34	Тоолуурын хэрэглэгчийн		ш	3	0	6	6	6.00	0.1	0.6
35	Утас багцлагч		ш	4	0	8	8	8.00	0.0	0.0
36	0 утсыг бэхлэх боолт	М10	ш	3	0	3	3	3.00	0.1	0.3
37	0 утсыг бэхлэх гайка	М10	ш	3	3	3	3	6.00	1.1	6.6
38	0 утсыг бэхлэх шайба	М10	ш	6	0	6	6	6.00	2.1	12.6
39	0 утас ПВХ эвөлөн		м	1.5	0	1.5	1.5	1.50	0.1	0.2
40	0 утасны төгсгөвч		ш	2	0	2	2	2.00	0.1	0.2
41	Газардуулгын салбарлагч	TTD-151	ш	1	0	1	1	1.00	0.1	0.1
42	Электрод	Э-46	кг	0.56	0	0.56	0.56	0.56	1.0	0.6

Д/д	Тоолуурын хайрцагны газар шорооны ажил	Хэмжих нэгж	Тоо хэмжээ	Тайлбар
1	Газардуулгын шуудуу ухах	м3	3.15	
2	Газардуулгын шуудууг эргүүлж булах	м3	2.9925	

Дундговь аймаг, Өндөршил сум, 3-р баг. Гадна цахилгаан хангамж.
(15кВ-ын ЦДКШ, 15/0.4кВ-ын 400кВА дэд өртөө, 0.4кВ-ын ЦДАШ ажил)

ГЦ-01

Хянасан	А.Энхцэцэг		Материалын түүтэр /Эрүүл мэндийн төв/	Масштаб: Үе шат / Хуудас / Бүх хуудас
Инженер	А.Энхцэцэг			
Гүйцэтгэсэн	Э.Гэрэлцэцэг		ЕГ ШИФР: БЭ-2025/06-01	А.3 / 12
Бета-Энержи ХХК	Гүйцэтгэсэн	Б.Батчимэг		2025

БЕТА ЭНЕРЖИ
ЧБ ХОТ СБД 9-Р ХОРОО
Шинэ Дэлхий телевизийн байр
328 тоот betaenergy.mn@gmail.com
УТАС 88085446

А3

Шифр: БЭ-2025/06-01

ХЭСЭГ-5. 0.4 кВ-ын Цахилгаан дамжуулах агаарын шугам
/БӨХГ Цахилгаан дамжуулах агаарын шугам өргөтгөл/

A3

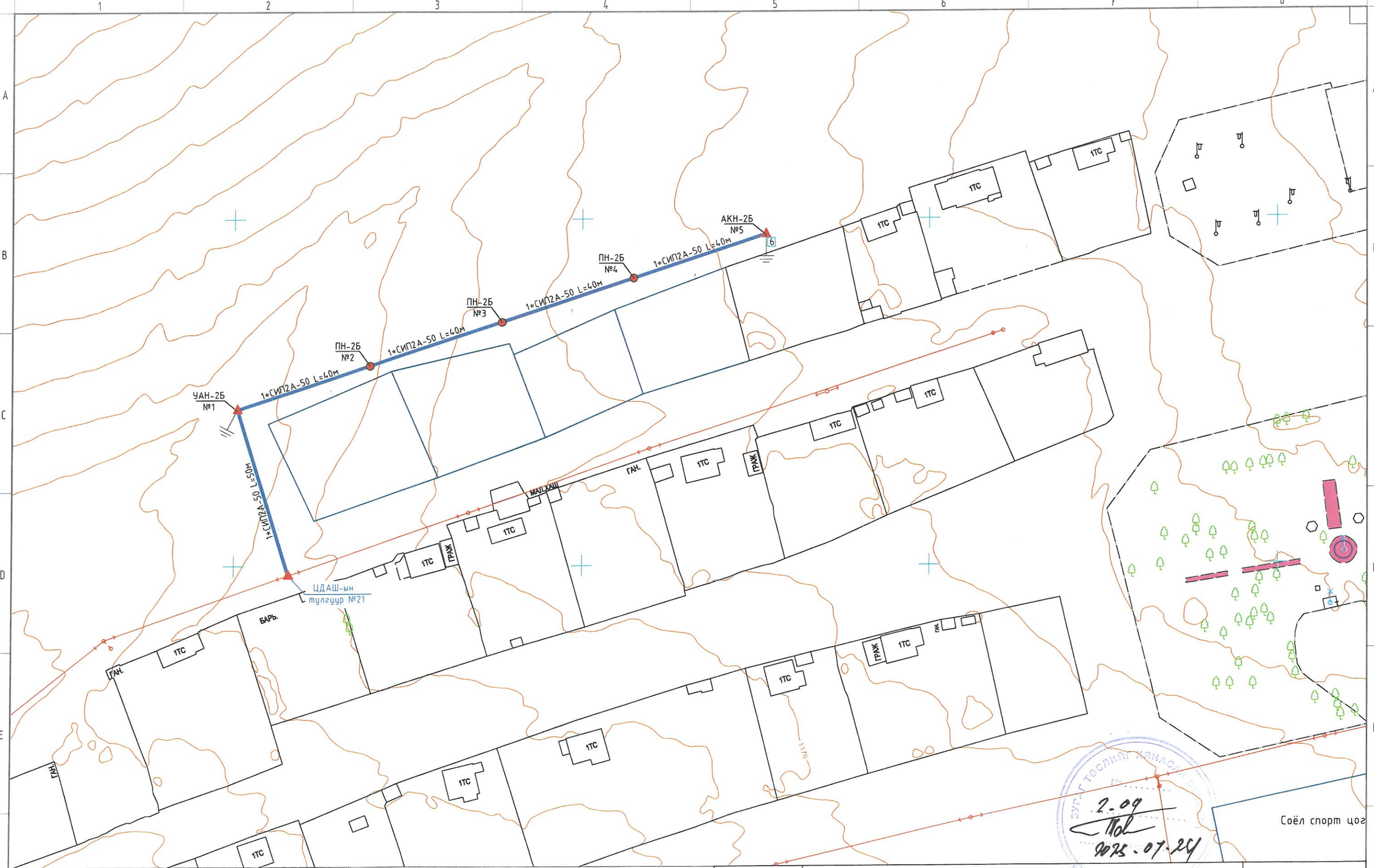

Таних тэмдэг

- -Төлөвлөж буй 0.4кВ-ын ЦДАШ
- -Одоо байгаа 0.4кВ-ын ЦДАШ
- -Төлөвлөж буй 400кВА КТПН
- -Айл өрхийн тоолуурын хайрцаг
- -Төлөвлөж буй 10кВ-ын ЦДКШ
- -Төлөвлөж буй 0.4кВ-ын ЦДКШ
- -0.4кВ-ын тулаастай тулгуур
- -0.4кВ-ын завсрын тулгуур
- -Газардуулга
- -Тоолуурын газардуулга

Бета-Энержи ХХК	Дундговь аймаг, Өндөршил сум, 3-р баг. Гадна цахилгаан хангамж. (15кВ-ын ЦДКШ, 15/0.4кВ-ын 400кВА дэд өртөө, 0.4кВ-ын ЦДАШ ажил)				ГЦ-01
	Хянасан	А.Энхцэцэг	0.4кВ-ын ЦДАШ-ын трасс /БӨХГ ЦДАШ/	Масштаб: Үе шат	Хуудас / Бүх хуудас
	Инженер	А.Энхцэцэг			
	Гүйцэтгэсэн	Э.Гэрэлцэцэг	ЕГ ШИФР: БЭ-2025/06-01	А.3	12
	Гүйцэтгэсэн	Б.Батчимэг		2025	

УБ ХОТ СБД 1-Р ХОРОО Шинэ Дэлхий менежмэнт Төв
Тел: 88085446 betaenergy.mn@gmail.com УГАС 88085446

A3

0.4кВ-ын ЦДАШ-ийн техник эдийн засгийн үзүүлэлтүүд					
Д/д	Үзүүлэлтүүд	Тип марк	Хэмжих нэгж	Тоо хэмжээ	Тайлбар
1	Цахилгаан дамжуулах шугам		км	0.210	
2	Дамжуулагч утасны урт	СИП-2А-50	км	0.210	
3	Дамжуулагч утасны урт	СИП-2А-35	км	-	
4	Завсарын тулгуурын тоо		ш	3	
5	Анкер тулгуурын тоо		ш	2	
6	Нийт тулгуурын тоо		ш	5	
7	Төмөр бетон баганын тоо		ш	7	
8	Хэт хүчдэл хязгаарлагч суурилуулсан тулгуурын тоо		ш	-	
9	Зөрлөгийн тоо		ш	0	
10	Шинээр холбогдох дэд станц		ком	0	
10					

0.4кВ ЦДАШ-ийн паспорт		
Д/д	Нэр	Үзүүлэлт
1	Захиалагч байгууллага	Дундговь аймаг Өндөршил сум
2	Ашиглагч байгууллага	БЗӨБЦТС-ТӨХК
3	Барилгын байгууллага, баригдах он	2025 он
4	Шугамын урт	0.210км
5	Шугамын урт /км/ СИП-3	-
6	Бүх тулгуурын тоо	5
7	Завсрын тулгуурын тоо	3
8	Анкер тулгуурын тоо	2
9	Цаг уур ба трассын дагуух нөхцөл	
10	Ердийн нөхцөлтэй трассын урт	0.210 км
11	Уултай трассын урт	-
12	Намагтай трассын урт	-
13	Шугамын нийт трассын урт	0.210 км
14	Мөстөлтийн район	1
15	Салхины район	4
16	Мөстөлтийн зузаан	10мм
17	Салхины хурд	24м/с

0.4кВ ЦДАШ-ийн угсралтын ажлын хэмжээ						
Д/д	Ажилбарын нэр	Тип марк	Хэмжих нэгж	Ажлын тоо хэмжээ		
				Ердийн	Уулархаг	Намагтай
1	ЦДАШ-н тулгуурт утас татах /трасс/	СИП-2А-70	км	0	0	0
		СИП-2А-50	км	0.210	0	0
2		СИП-2А-35	км	0	0	0
3	Газардуулгын босоо электрод угсрах	Круг 22	м	20		
4	Газардуулгын хэвтээ электрод угсрах	Полоса 4*40	м	20		
5	Тулгуурт газардуулгын бүлтын утсыг угсрах	Катанка 10мм	м	22		
6	Тулгуурт цэнэг шавхагч суурилуулах	ОПН	ком	0		
7	Богино залгааны гэмтэл заагч	AR-360	ком	0		
8	Тулгуурт төгсгөлийн муфттэй кабель угсрах		ком	0		
9	Тулгуурт шугамын хуурай салгуур угсрах	РЛНД-10/400	ком	0		

0.4кВ ЦДАШ -ийн тулгуур угсралтын ажлын хэмжээ										
Д/д	Ажилбарын нэр	Хэмжих нэгж	Ажлын хэмжээ хөрсний эзргээр							Нийт
			1	2	3	4	5	6	7	
1	ПН-2Б тулгуур угсрах	ком	0	0	0	3	0	0	0	3
2	ППН-2Б тулгуур угсрах	ком	0	0	0	0	0	0	0	0
3	УАН-2Б тулгуур угсрах	ком	0	0	0	1	0	0	0	1
4	ПУАН-2Б тулгуур угсрах	ком	0	0	0	0	0	0	0	0
5	ОАН-2Б тулгуур угсрах	ком	0	0	0	0	0	0	0	0
6	АКН-2Б тулгуур угсрах	ком	0	0	0	1	0	0	0	1
7	ПН-3Б тулгуур угсрах	ком	0	0	0	0	0	0	0	0
8	УАН-3Б тулгуур угсрах	ком	0	0	0	0	0	0	0	0
9	ОАН-3Б тулгуур угсрах	ком	0	0	0	0	0	0	0	0
10	ПОАН-3Б тулгуур угсрах	ком	0	0	0	0	0	0	0	0
11	ПАКН-3Б тулгуур угсрах	ком	0	0	0	0	0	0	0	0
12	Тулгуурын дүн		0	0	0	5	0	0	0	5
13	Тулгуурын нүх ухах	м3	0	0	0	8.00	0	0	0	8.00
14	Тулгуурын нүх эргүүлж булах	м3	0	0	0	7.60	0	0	0	7.60
15	Газардуулгын шуудуу ухах	м3	0	0	0	5,6	0	0	0	5,6
16	Газардуулгын шуудууг эргүүлж бцлах	м3	0	0	0	5,32	0	0	0	5,32

БЕТА ЭНЕРЖИ
УБ ХОТ СБД 9-Р ХОРОО
Шинэ Дэлхий төлөвлөлтийн Бүйр
108 тоот betaenergy.mn@gmail.com
УТАС 88089646
Бета-Энержи ХХК

Дундговь аймаг, Өндөршил сум, 3-р баг. Гадна цахилгаан хангамж.
(15кВ-ын ЦДКШ, 15/0.4кВ-ын 400кВА дэд өртөө, 0.4кВ-ын ЦДАШ ажил)

ГЦ-02

Хянасан	А.Энхцэцэг		Материалын түүтэр /БӨХГ ЦДАШ/
Инженер	А.Энхцэцэг		
Гүйцэтгэсэн	Э.Гэрэлцэцэг		ЕГ ШИФР: БЭ-2025/06-01
Гүйцэтгэсэн	Б.Батчимэг		

Масштаб:		
Үе шат	Хуудас	Бүх хуудас
А.3		23
2025		

А3

0.4кВ-ын ЦДАШ-ийн материалын нэгдсэн түүвэр

Д/д	Материалын нэр	Тип марк	Хэмжих нэгж	ПН-2Б		УАН-2Б		ОАН-2Б		АКН-2Б		Одоо байгаа тулгуур ашиглан давхар СИП утас татах								Нийт дүн		
												ПН-3Б		УАН-3Б		ОАН-3Б		АКН-3Б				
				3		1		0		1		0		0		0		0			Өндөц =1.02	5
				Орц	Бүгд	Орц	Бүгд	Орц	Бүгд	Орц	Бүгд	Орц	Бүгд	Орц	Бүгд	Орц	Бүгд	Орц	Бүгд			бүгд
1	Төмөр бетон тулгуур	УКШ-9м	ш	1	3	2	2	2	0	2	2	0	0	0	0	0	0	0	0	7	1	7
2	Кронштейн тогтоогч бүслүүр	Диаметр 170мм	ш	1	3	2	2	2	0	1	1	1	0	2	0	2	0	1	0	6	1	6
3	Кронштейн	Z-7	ш	1	3	2	2	3	0	1	1	1	0	4	0	3	0	1	0	6	1.02	6
4	Бүслүүрийн боолт	М16*50	ш	2	6	4	4	4	0	2	2	2	0	4	0	4	0	2	0	12	1.02	12
5	Гайка	М16	ш	4	12	8	8	8	0	4	4	2	0	8	0	8	0	6	0	24	1.02	24
6	Шайба	М17	ш	4	12	8	8	8	0	4	4	4	0	8	0	8	0	6	0	24	1.02	24
7	Татагч	PA-1500	ш	0	0	2	2	3	0	1	1	0	0	2	0	3	0	1	0	3	1.02	3
8	Баригч	NXGF-1	ш	1	3	0	0	0	0	0	0	1	0	0	0	0	0	0	0	3	1.02	3
9	Тулаас тогтоогч	L=63*6*530	ш	0	0	2	2	2	0	2	2	0	0	0	0	0	0	0	0	4	1.02	4
10	М холбогч	D=160мм	ш	0	0	4	4	4	0	4	4	0	0	0	0	0	0	0	0	8	1.02	8
11	Тулаас тогтоогч боолт	М16*220	ш	0	0	4	4	4	0	4	4	0	0	0	0	0	0	0	0	8	1.02	8
12	Тулаасны U бүслүүр	d=180, М16	ш	0	0	1	1	1	0	1	1	0	0	0	0	0	0	0	0	2	1.02	2
13	Тулаас хязгаарлагч	L=63*6*280	ш	0	0	1	1	1	0	1	1	0	0	0	0	0	0	0	0	2	1.02	2
14	Салбарлагч	TTD-181	ш	0	0	0	0	8	0	0	0	0	0	4	0	4	0	0	0	0	1.02	0

0.4кВ-ын ЦДАШ-ийн материалын нэгдсэн түүвэр

Д/д	Материалын нэр	Тип марк	Хэмжих нэгж	Тоо хэмжээ	Нэгж жин / кг	Нийт жин / кг
1	Төмөр бетон тулгуур	УКШ-9м	ш	7	595.0	4165.0
2	Бетон шон	УКШ-12м	ш		1000.0	0.0
3	Кронштейн тогтоогч бүслүүр	диаметр 170мм	ш	6	1.7	9.9
4	Кронштейн	Z-7	ш	6	0.5	3.1
5	Бүслүүрийн боолт	М16*50	ш	12	0.2	2.4
6	Гайка	М16	ш	24	0.2	4.9
7	Шайба	М16	ш	24	0.1	2.4
8	Татагч	PA-1500	ш	3	1.0	3.1
9	Баригч	NXGF-1	ш	3	0.8	2.4
10	Тулаас тогтоогч	L63*6*530	ш	4	3.8	15.5
11	М холбогч	D=160мм	ш	8	0.3	2.4
12	Тулаас тогтоогч боолт	М16*220	ком	8	0.6	4.9
13	Тулаасны U бүслүүр	d=180, М16	ком	2	1.1	2.2
14	Тулаас хязгаарлагч	L63*6*280	ш	2	1.2	2.4
15	Салбарлагч	TTD-181	ш	4	0.12	0.5
16	СИП-2А Бүрээстэй дамжуулагч утас	3x70+1x54.6	км	0.00	1092.0	0.0
17		3x50+1x54.6	км	0.221	775.0	170.9
18		3x35+1x54	км	0.000	530.0	0.0
19	Тулгуурын ороон газардуулга /Буултын утас/	ф10мм	м	11.00	0.62	6.8
20	Татам төмөр	40*4	м	10.00	1.26	12.6
21	Газардуулагч электрод	ф22мм	м	10.00	2.98	29.8
22	Газардуулгын салбарлагч	TTD-151	ш	4.00	0.10	0.4
23	Залгаас	70мм2	ш	0.00	0.06	0.0
24		70-50мм2	ш	0.00	0.06	0.0
25		50-35мм2	ш	0.00	0.06	0.0
26	Багцлагч		ш	11.00	0.10	1.1
27	Хэт хүчдэл хязгаарлагч	ОПН 0.4кВ	ш	0.00	0.2	0.0
28	Хэт хүчдэл хязгаарлагчын суурь	Угольник 5*50*300	ш	0.00	0.9	0.0
29	Хэт хүчдэл хязгаарлагчын холбох утас	ПВ 1*10	м	0.00	0.1	0.0
31	Кабелийн төгсгөвч		ш	0.00	0.1	0.0
32	Бетон кольцо	КС1500/90	ш	0.00	800.0	0.0
33	Бул цулуу		мЗ	0.00	2000.0	0.0

Төмөр хийц жин /кг/	100.2
Бетон хийц жин /кг/	4165.0
Хөндийрүүлэгч жин /кг/	
Дамжуулагчийн жин /кг/	177.7
Нийт /кг/	4442.9

УБ ХОТ СБД 9-Р ХОРОО
Шинэ Дэлхий телевизийн бойр
708 тоот betaenergy.mn@gmail.com
УТАС 88085466

Дундговь аймаг, Өндөршил сум, 3-р баг. Гадна цахилгаан хангамж.
(15кВ-ын ЦДКШ, 15/0.4кВ-ын 400кВА дэд өртөө, 0.4кВ-ын ЦДАШ ажил)

ГЦ-01

Хянасан	А.Энхцэцэг	Материалын түүтэр /БӨХГ ЦДАШ/	Масштаб:
Инженер	А.Энхцэцэг		Ye шат / Хуудас / Бүх хуудас
Гүйцэтгэсэн	Э.Гэрэлцэцэг	ЕГ ШИФР: БЭ-2025/06-01	А.3 / 4
Бета-Энержи ХХК — Гүйцэтгэсэн	Б.Батчимэг		2025

А3

Тоолуурын самбарын материалын түүвэр

Д/д	Материалын нэр	Тип марк	Хэмжих нэгж	3 тай		6 тай		Тоо хэмжээ	Нэгж жин/кг	Нийт жин/кг
				0		1				
				Нэгд	Бүгд	Нэгд	Бүгд			
1	Буултын утас	ф8мм	м	3.5	0	3.5	3.5	3.50	0.4	1.4
2	Татам төмөр	40*4	м	15	0	15	15	15.00	1.3	19.5
3	Газардуулагч электрод	ф22мм	м	10	0	10	10	10.00	2.4	24.0
4	Хуваарилах хайрцаг	6-тоолууртай	ком	0		1	1	1.00	30.0	30.0
5	Хуваарилах хайрцаг	3-тоолууртай	ком	1	0	0	0	0.00	20.0	0.0
6	Шит тогтоогч бүслүүр	ф220мм	ш	2	0	2	2	2.00	1.5	3.0
7	Хуваарилах хайрцагны салбарлагч	TTD-101	ш	4	0	4	4	4.00	0.1	0.4
8	Нэг фазын тоолуур	тарифт	ш	3	0	6	6	6.00	0.6	3.6
9	Оруулгын автомат	63 А	ш	1	0	0	0	0.00	0.2	0.0
10	Оруулгын автомат	100 А	ш	0	0	1	0	0.00	0.3	0.0
11	Айлын оруулгын утас	КГ 2*6	м	0	0	0	0	0.00	0.1	0.0
12	Автомат /дифференциал/	32А	ш	3	0	6	6	6.00	0.2	1.2
13	Айлын оруулгын бүслүүр	ф160	ш	1	0	2	2	2.00	1.2	2.4
14	Боолт	М16*50	ш	12	0	14	14	14.00	0.2	2.8
15	Гайка	М16	ш	13	0	28	28	28.00	0.1	3.4
16	Шайба	М16	ш	25	0	28	28	28.00	0.1	2.8
17	Айлын оруулгын изолятор	ED-1	ш	1	0	2	2	2.00	0.4	0.8
18	Айлын оруулгын	М16*130		1	0	2	2	2.00	0.2	0.4
19	Усны хамгаалалттай лент		ш	1	0	2	2	2.00	0.2	0.4
20	Зэс утас /тоолуур/	ПВ-660.1*6	1м 1т	7	0	15	15	15.00	0.1	1.5
21	Кабель /Тулгуур-Хайрцаг/	3*35+1*16	м	8	0	8	8	8.00	0.4	3.2
22	ABS хоолой (6тай т/х)	ф75 6т	ш	0	0	1	1	1.00	0.1	0.1
23	ABS хоолой (3тай т/х)	ф50 6т	ш	2	0	1	1	1.00	0.1	0.1
24	ABS хоолой тогтоогч	ф210мм	ш	1	0	1	1	1.00	1.5	1.5
25	ABS хоолой тогтоогч	ф180	ш	1	0	1	1	1.00	0.1	0.1
26	ABS хоолой тогтоогч	U8-50мм	ш	6	0	3	3	3.00	0.1	0.2
27	ABS хоолой тогтоогч	U8-75мм	ш	0	0	3	3	3.00	0.1	0.2
28	ABS хоолойн цавуу		кг	0.05	0	0.05	0.05	0.05	0.1	0.0
29	ABS хоолойн 90градусын /э холбогч	CRS-75	ш	4	0	2	2	2.00	1.1	2.2
30	ABS хоолойн 90градусын /орой	CRS-75	ш	0		2	2	2.00	1.1	2.2
31	ABS хоолойн 45градусын /орой	CRS-75	ш	2	0	1	1	1.00	1.1	1.1
32	ABS хоолойн 45градусын /э холбогч	CRS-50	ш	0	0	1	1	1.00	1.1	1.1
33	9 нүхтэй клеммик		ш	1	0	1	1	1.00	1.1	1.1
34	Тоолуурын хэрэглэгчийн		ш	3	0	6	6	6.00	0.1	0.6
35	Утас бэхлэгч		ш	4	0	8	8	8.00	0.0	0.0
36	0 утсыг бэхлэх боолт	М10	ш	3	0	3	3	3.00	0.1	0.3
37	0 утсыг бэхлэх гайка	М10	ш	3	3	3	3	6.00	1.1	6.6
38	0 утсыг бэхлэх шайба	М10	ш	6	0	6	6	6.00	2.1	12.6
39	0 утас ПВХ зөөлөн		м	1.5	0	1.5	1.5	1.50	0.1	0.2
40	0 утасны төгсгөвч		ш	2	0	2	2	2.00	0.1	0.2
41	Газардуулгын салбарлагч	TTD-151	ш	1	0	1	1	1.00	0.1	0.1
42	Электрод	Э-46	кг	0.56	0	0.56	0.56	0.56	1.0	0.6

Д/д	Тоолуурын хайрцагны газар шорооны ажил	Хэмжих нэгж	Тоо хэмжээ	Тайлбар
1	Газардуулгын шуудуу ухах	м3	3.15	
2	Газардуулгын шуудууг эргүүлж булах	м3	2.9925	

БЕТА ЭНЕРЖИ ХХК, ЧБ хот СБД 9-р хороо, Шинэ Дэлхий төвөөлөгчин байр, Тел: 99099444, beta@energy.mn@gmail.com, УТАС 88085446	Дундговь аймаг, Өндөршил сум, 3-р баг. Гадна цахилгаан хангамж. (15кВ-ын ЦДКШ, 15/0.4кВ-ын 400кВА дэд өртөө, 0.4кВ-ын ЦДАШ ажил)				ГЦ-01
	Хянасан	А.Энхцэцэг		Материалын түүтэр /БӨХГ ЦДАШ/	Масштаб:
	Инженер	А.Энхцэцэг			Үе шат / Хуудас / Бүх хуудас
	Гүйцэтгэсэн	Э.Гэрэлцэцэг		ЕГ ШИФР: БЭ-2025/06-01	А.3 / 12
Бета-Энержи ХХК	Гүйцэтгэсэн	Б.Батчимэг			2025

A3

Шифр: БЭ-2025/06-01

ХЭСЭГ-6. 0.4 кВ-ын Цахилгаан дамжуулах агаарын шугам
/Зоог Цахилгаан дамжуулах агаарын шугам өргөтгөл/

A3

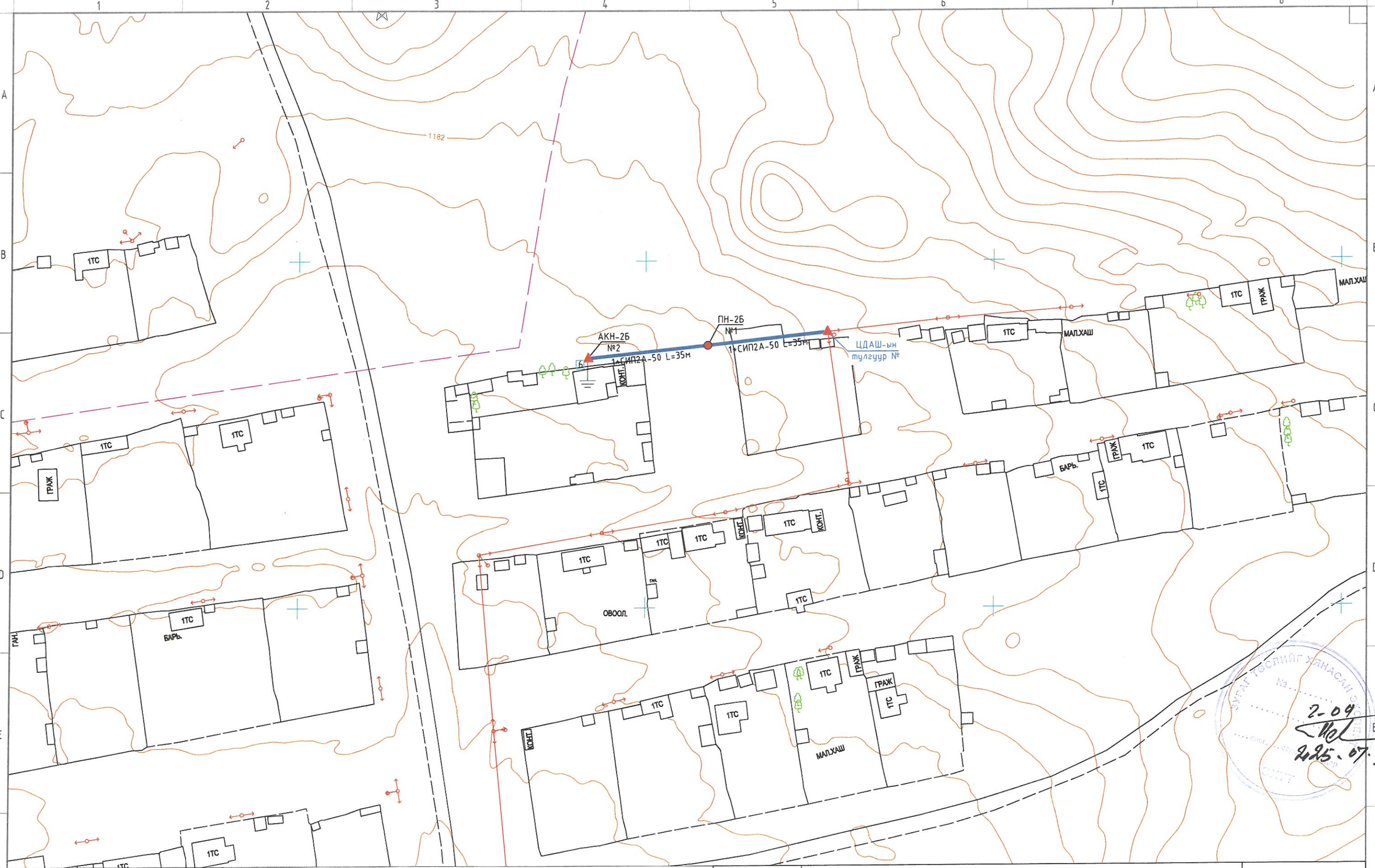

Таних тэмдэг

- -Төлөвлөж буй 0.4кВ-ын ЦДАШ
- -Одоо байгаа 0.4кВ-ын ЦДАШ
- -Төлөвлөж буй 400кВА КТПН
- -Айл өрхийн тоолуурын хайрцаг
- -Төлөвлөж буй 10кВ-ын ЦДКШ
- -Төлөвлөж буй 0.4кВ-ын ЦДКШ
- -0.4кВ-ын тулаастай тулгуур
- -0.4кВ-ын зөвсрын тулгуур
- -Газардуулга
- -Тоолуурын газардуулга

ХБ ХОТ СБД 7-Р ХОРОО
Шинэ Эрдэнэт телевизийн байр
723 тоот beta energy mn@gmail.com
УТАС 88088446

Дундговь аймаг, Өндөршил сум, 3-р баг. Гадна цахилгаан хангамж.
(15кВ-ын ЦДКШ, 15/0.4кВ-ын 400кВА дэд өртөө, 0.4кВ-ын ЦДАШ ажил)

Хянасан	А.Энхцэцэг		0.4кВ-ын ЦДАШ-ын трасс /Зоог ЦДАШ/	ГЦ-01
Инженер	А.Энхцэцэг			Масштаб:
Гүйцэтгэсэн	Э.Гэрэлцэцэг		ЕГ ШИФР: БЭ-2025/06-01	Ye шат / Хуудас / Бүх хуудас: А.3 / 12
Бета-Энержи ХХК	Гүйцэтгэсэн	Б.Батчимэг		2025

А3

0.4кВ-ын ЦДАШ-ийн техник эдийн засгийн үзүүлэлтүүд					
Д/д	Үзүүлэлтүүд	Тип марк	Хэмжих нэгж	Тоо хэмжээ	Тайлбар
1	Цахилгаан дамжуулах шугам		км	0.07	
2	Дамжуулагч утасны урт	СИП-2А-50	км	0.07	
3	Дамжуулагч утасны урт	СИП-2А-35	км	-	
4	Завсарын тулгуурын тоо		ш	1	
5	Анкер тулгуурын тоо		ш	1	
6	Нийт тулгуурын тоо		ш	2	
7	Төмөр бетон баганын тоо		ш	3	
8	Хэт хүчдэл хязгаарлагч суурилуулсан тулгуурын тоо		ш	-	
9	Зөрлөгийн тоо		ш	0	
10	Шинээр холбогдох дэд станц		ком	0	
10					

0.4кВ ЦДАШ-ийн паспорт		
Д/д	Нэр	Үзүүлэлт
1	Захиалагч байгууллага	Дундговь аймаг Өндөршил сум
2	Ашиглагч байгууллага	БЗӨБЦТС-ТӨХК
3	Барилгын байгууллага, баригдах он	2025 он
4	Шугамын урт	0.07км
5	Шугамын урт /км/ СИП-3	-
6	Бүх тулгуурын тоо	2
7	Завсрын тулгуурын тоо	1
8	Анкер тулгуурын тоо	1
9	Цаг уур ба трассын дагуух нөхцөл	
10	Ердийн нөхцөлтэй трассын урт	0.07 км
11	Уултай трассын урт	-
12	Намагтай трассын урт	-
13	Шугамын нийт трассын урт	0.07 км
14	Мөстөлтийн район	1
15	Салхины район	4
16	Мөстөлтийн зузаан	10мм
17	Салхины хурд	24м/с

0.4кВ ЦДАШ-ийн угсралтын ажлын хэмжээ						
Д/д	Ажилбарын нэр	Тип марк	Хэмжих нэгж	Ажлын тоо хэмжээ		
				Ердийн	Уулархаг	Намагтай
1	ЦДАШ-н тулгуурт утас татах /трасс/	СИП-2А-70	км	0	0	0
		СИП-2А-50	км	0.07	0	0
2		СИП-2А-35	км	0	0	0
3	Газардуулгын босоо электрод угсрах	Круг 22	м	10		
4	Газардуулгын хэвтээ электрод угсрах	Полоса 4*40	м	10		
5	Тулгуурт газардуулгын буултын утсыг угсрах	Катанка 10мм	м	11		
6	Тулгуурт цэнэг шавхагч суурилуулах	ОПН	ком	0		
7	Богино залгааны гэмтэл заагч	AR-360	ком	0		
8	Тулгуурт төгсгөлийн муфттэй кабель угсрах		ком	0		
9	Тулгуурт шугамын хуурай салгуур угсрах	РЛНД-10/400	ком	0		

0.4кВ ЦДАШ -ийн тулгуур угсралтын ажлын хэмжээ										
Д/д	Ажилбарын нэр	Хэмжих нэгж	Ажлын хэмжээ хөрсний эзргээр							Нийт
			1	2	3	4	5	6	7	
1	ПН-2Б тулгуур угсрах	ком	0	0	0	1	0	0	0	1
2	ППН-2Б тулгуур угсрах	ком	0	0	0	0	0	0	0	0
3	УАН-2Б тулгуур угсрах	ком	0	0	0	0	0	0	0	0
4	ПУАН-2Б тулгуур угсрах	ком	0	0	0	0	0	0	0	0
5	ОАН-2Б тулгуур угсрах	ком	0	0	0	0	0	0	0	0
6	АКН-2Б тулгуур угсрах	ком	0	0	0	1	0	0	0	1
7	ПН-3Б тулгуур угсрах	ком	0	0	0	0	0	0	0	0
8	УАН-3Б тулгуур угсрах	ком	0	0	0	0	0	0	0	0
9	ОАН-3Б тулгуур угсрах	ком	0	0	0	0	0	0	0	0
10	ПОАН-3Б тулгуур угсрах	ком	0	0	0	0	0	0	0	0
11	ПАКН-3Б тулгуур угсрах	ком	0	0	0	0	0	0	0	0
12	Тулгуурын дүн		0	0	0	2	0	0	0	2
13	Тулгуурын нүх ухах	м3	0	0	0	3.2	0	0	0	3.2
14	Тулгуурын нүх эргүүлж булах	м3	0	0	0	3.04	0	0	0	3.04
15	Газардуулгын шуудуу ухах	м3	0	0	0	2,8	0	0	0	2,8
16	Газардуулгын шуудууг эргүүлж бцлах	м3	0	0	0	2,66	0	0	0	2,66

УБ ХОТ СБД 1-Р ХОРОО
Шинэ далай төлөвлөгөөний Байр
Утас 88095446

Дундговь аймаг, Өндөршил сум, 3-р баг. Гадна цахилгаан хангамж.
(15кВ-ын ЦДКШ, 15/0.4кВ-ын 400кВА дэд өртөө, 0.4кВ-ын ЦДАШ ажил)

Хянасан	А.Энхцэцэг		Материалын түүтэр /Зоог ЦДАШ/
Инженер	А.Энхцэцэг		
Гүйцэтгэсэн	Э.Гэрэлцэцэг		ЕГ ШИФР: БЭ-2025/06-01
Бета-Энержи ХХК	Гүйцэтгэсэн	Б.Батчимэг	

ГЦ-02

Масштаб:		
Үе шат	Хуудас	Бүх хуудас
А.3		23
2025		

A3

0.4кВ-ын ЦДАШ-ийн материалын нэгдсэн түүвэр

Д/д	Материалын нэр	Тип марк	Хэмжих нэгж	ПН-2Б		УАН-2Б		ОАН-2Б		АКН-2Б		Одоо байгаа тулгуур ашиглан давхар СИП утас татах								Нийт дүн		
												ПН-3Б		УАН-3Б		ОАН-3Б		АКН-3Б				
				1		0		0		1		0		0		0		0			Кнөөц =1.02	2
				Орц	Бүгд	Орц	Бүгд	Орц	Бүгд	Орц	Бүгд	Орц	Бүгд	Орц	Бүгд	Орц	Бүгд	Орц	Бүгд			бүгд
1	Төмөр бетон тулгуур	УКШ-9м	ш	1	1	2	0	2	0	2	2	0	0	0	0	0	0	0	0	3	1	3
2	Кронштейн тогтоогч бүслүүр	Диаметр 170мм	ш	1	1	2	0	2	0	1	1	1	0	2	0	2	0	1	0	2	1	2
3	Кронштейн	Z-7	ш	1	1	2	0	3	0	1	1	1	0	4	0	3	0	1	0	2	1.02	2
4	Бүслүүрийн боолт	М16*50	ш	2	2	4	0	4	0	2	2	2	0	4	0	4	0	2	0	4	1.02	4
5	Гайка	М16	ш	4	4	8	0	8	0	4	4	2	0	8	0	8	0	6	0	8	1.02	8
6	Шайба	М17	ш	4	4	8	0	8	0	4	4	4	0	8	0	8	0	6	0	8	1.02	8
7	Татагч	РА-1500	ш	0	0	2	0	3	0	1	1	0	0	2	0	3	0	1	0	1	1.02	1
8	Баригч	NXGF-1	ш	1	1	0	0	0	0	0	0	1	0	0	0	0	0	0	0	1	1.02	1
9	Тулаас тогтоогч	L=63*6*530	ш	0	0	2	0	2	0	2	2	0	0	0	0	0	0	0	0	2	1.02	2
10	М холбогч	D=160мм	ш	0	0	4	0	4	0	4	4	0	0	0	0	0	0	0	0	4	1.02	4
11	Тулаас тогтоогч боолт	М16*220	ш	0	0	4	0	4	0	4	4	0	0	0	0	0	0	0	0	4	1.02	4
12	Тулаасны U бүслүүр	d=180, М16	ш	0	0	1	0	1	0	1	1	0	0	0	0	0	0	0	0	1	1.02	1
13	Тулаас хязгаарлагч	L=63*6*280	ш	0	0	1	0	1	0	1	1	0	0	0	0	0	0	0	0	1	1.02	1
14	Салбарлагч	TTD-181	ш	0	0	0	0	8	0	0	0	0	0	4	0	4	0	0	0	0	1.02	0

0.4кВ-ын ЦДАШ-ийн материалын нэгдсэн түүвэр

Д/д	Материалын нэр	Тип марк	Хэмжих нэгж	Тоо хэмжээ	Нэгж жин / кг	Нийт жин / кг
1	Төмөр бетон тулгуур	УКШ-9м	ш	3	595.0	1785.0
2	Бетон шон	УКШ-12м	ш		1000.0	0.0
3	Кронштейн тогтоогч бүслүүр	диаметр 170мм	ш	2	1.7	3.3
4	Кронштейн	Z-7	ш	2	0.5	1.0
5	Бүслүүрийн боолт	М16*50	ш	4	0.2	0.8
6	Гайка	М16	ш	8	0.2	1.6
7	Шайба	М16	ш	8	0.1	0.8
8	Татагч	РА-1500	ш	1	1.0	1.0
9	Баригч	NXGF-1	ш	1	0.8	0.8
10	Тулаас тогтоогч	L63*6*530	ш	2	3.8	7.8
11	М холбогч	D=160мм	ш	4	0.3	1.2
12	Тулаас тогтоогч боолт	М16*220	ком	4	0.6	2.4
13	Тулаасны U бүслүүр	d=180, М16	ком	1	1.1	1.1
14	Тулаас хязгаарлагч	L63*6*280	ш	1	1.2	1.2
15	Салбарлагч	TTD-181	ш	4	0.12	0.5
16	СИП-2А Бүрээстэй дамжуулагч утас	3х70+1х54.6	км	0.00	1092.0	0.0
17		3х50+1х54.6	км	0.074	775.0	57.0
18		3х35+1х54	км	0.000	530.0	0.0
19	Тулгуурын оройн газардуулга /Буултын утас/	ф10мм	м	11.00	0.62	6.8
20	Татам төмөр	40*4	м	10.00	1.26	12.6
21	Газардуулагч электрод	ф22мм	м	10.00	2.98	29.8
22	Газардуулгын салбарлагч	TTD-151	ш	4.00	0.10	0.4
23	Залгаас	70мм2	ш	0.00	0.06	0.0
24		70-50мм2	ш	0.00	0.06	0.0
25		50-35мм2	ш	0.00	0.06	0.0
26	Багцлагч		ш	11.00	0.10	1.1
27	Хэт хүчдэл хязгаарлагч	ОПН 0.4кВ	ш	0.00	0.2	0.0
28	Хэт хүчдэл хязгаарлагчын суурь	Угольник 5*50*300	ш	0.00	0.9	0.0
29	Хэт хүчдэл хязгаарлагчын холбох утас	ПВ 1*10	м	0.00	0.1	0.0
31	Кабелийн төгсгөвч		ш	0.00	0.1	0.0
32	Бетон кольцо	КС1500/90	ш	0.00	800.0	0.0
33	Бул цулуу		м3	0.00	2000.0	0.0

Төмөр хийц жин /кг/	67.6
Бетон хийц жин /кг/	1785.0
Хөндийрүүлэгч жин /кг/	
Дамжуулагчийн жин /кг/	63.8
Нийт /кг/	1916.4

БЕТА ENERGY ХХК, УБ хот СБД 9-р хороо, Шинэ дэлхий теле видеоны барилга, 705 тоот, betaenergy.mn@gmail.com, УТАС 88085446	Дундговь аймаг, Өндөршил сум, 3-р баг. Гадна цахилгаан хангамж. (15кВ-ын ЦДКШ, 15/0.4кВ-ын 400кВА дэд өртөө, 0.4кВ-ын ЦДАШ ажил)				ГЦ-01	
	Хянасан	А.Энхцэцэг		Материалын түүтэр /Зоог ЦДАШ/	Масштаб:	
	Инженер	А.Энхцэцэг			Ye шат, Хуудас, Бүх хуудас	
	Гүйцэтгэсэн	З.Гэрэлцэцэг		ЕГ ШИФР: БЭ-2025/06-01	А.3	4
Бета-Энержи ХХК	Гүйцэтгэсэн	Б.Батчимэг			2025	

A3

Тоолуурын самбарын материалын түүвэр

Д/д	Материалын нэр	Тип марк	Хэмжих нэгж	3 тай		6 тай		Тоо хэмжээ	Нэгж жин/кг	Нийт жин/кг
				0		1				
				Нэгд	Бүгд	Нэгд	Бүгд			
1	Буултын утас	ф8мм	м	3.5	0	3.5	3.5	3.50	0.4	1.4
2	Татам төмөр	40*4	м	15	0	15	15	15.00	1.3	19.5
3	Газардуулагч электрод	ф22мм	м	10	0	10	10	10.00	2.4	24.0
4	Хуваарилах хайрцаг	6-тоолууртай	ком	0		1	1	1.00	30.0	30.0
5	Хуваарилах хайрцаг	3-тоолууртай	ком	1	0	0	0	0.00	20.0	0.0
6	Шит тогтоогч бүслүүр	ф220мм	ш	2	0	2	2	2.00	1.5	3.0
7	Хуваарилах хайрцагны салбарлагч	TTD-101	ш	4	0	4	4	4.00	0.1	0.4
8	Нэг фазын тоолуур	тарифт	ш	3	0	6	6	6.00	0.6	3.6
9	Оруулгын автомат	63 А	ш	1	0	0	0	0.00	0.2	0.0
10	Оруулгын автомат	100 А	ш	0	0	1	0	0.00	0.3	0.0
11	Айлын оруулгын утас	КГ 2*6	м	0	0	0	0	0.00	0.1	0.0
12	Автомат /дифференциал/	32А	ш	3	0	6	6	6.00	0.2	1.2
13	Айлын оруулгын бүслүүр	ф160	ш	1	0	2	2	2.00	1.2	2.4
14	Боолт	М16*50	ш	12	0	14	14	14.00	0.2	2.8
15	Гайка	М16	ш	13	0	28	28	28.00	0.1	3.4
16	Шайба	М16	ш	25	0	28	28	28.00	0.1	2.8
17	Айлын оруулгын изолятор	ED-1	ш	1	0	2	2	2.00	0.4	0.8
18	Айлын оруулгын	М16*130		1	0	2	2	2.00	0.2	0.4
19	Усны хамгаалалттай лент		ш	1	0	2	2	2.00	0.2	0.4
20	Зэс утас /тоолуур/	ПВ-660.1*6	1м 1т	7	0	15	15	15.00	0.1	1.5
21	Кабель /Тулгуур-Хайрцаг/	3*35+1*16	м	8	0	8	8	8.00	0.4	3.2
22	ABS хоолой (6тай т/х)	ф75 6т	ш	0	0	1	1	1.00	0.1	0.1
23	ABS хоолой (3тай т/х)	ф50 6т	ш	2	0	1	1	1.00	0.1	0.1
24	ABS хоолой тогтоогч	ф210мм	ш	1	0	1	1	1.00	1.5	1.5
25	ABS хоолой тогтоогч	ф180	ш	1	0	1	1	1.00	0.1	0.1
26	ABS хоолой тогтоогч	U8-50мм	ш	6	0	3	3	3.00	0.1	0.2
27	ABS хоолой тогтоогч	U8-75мм	ш	0	0	3	3	3.00	0.1	0.2
28	ABS хоолойн цавуу		кг	0.05	0	0.05	0.05	0.05	0.1	0.0
29	ABS хоолойн 90градусын /э холбогч	CRS-75	ш	4	0	2	2	2.00	1.1	2.2
30	ABS хоолойн 90градусын /орой	CRS-75	ш	0		2	2	2.00	1.1	2.2
31	ABS хоолойн 45градусын /орой	CRS-75	ш	2	0	1	1	1.00	1.1	1.1
32	ABS хоолойн 45градусын /э холбогч	CRS-50	ш	0	0	1	1	1.00	1.1	1.1
33	9 нүхтэй клеммик		ш	1	0	1	1	1.00	1.1	1.1
34	Тоолуурын хэрэглэгчийн		ш	3	0	6	6	6.00	0.1	0.6
35	Утас бэцлагч		ш	4	0	8	8	8.00	0.0	0.0
36	0 утсыг бэхлэх боолт	М10	ш	3	0	3	3	3.00	0.1	0.3
37	0 утсыг бэхлэх гайка	М10	ш	3	3	3	3	6.00	1.1	6.6
38	0 утсыг бэхлэх шайба	М10	ш	6	0	6	6	6.00	2.1	12.6
39	0 утас ПВХ зөөлөн		м	1.5	0	1.5	1.5	1.50	0.1	0.2
40	0 утасны төгсгөвч		ш	2	0	2	2	2.00	0.1	0.2
41	Газардуулгын салбарлагч	TTD-151	ш	1	0	1	1	1.00	0.1	0.1
42	Электрод	Э-46	кг	0.56	0	0.56	0.56	0.56	1.0	0.6

Д/Д	Тоолуурын хайрцагны газар шорооны ажил	Хэмжих нэгж	Тоо хэмжээ	Тайлбар
1	Газардуулгын шуудуу ухах	м3	3.15	
2	Газардуулгын шуудууг эргүүлж булах	м3	2.9925	

Бета-Энержи ХХК	Дундговь аймаг, Өндөршил сум, 3-р баг. Гадна цахилгаан хангамж. (15кВ-ын ЦДКШ, 15/0.4кВ-ын 400кВА дэд өртөө, 0.4кВ-ын ЦДАШ ажил)				ГЦ-01
	Хянасан	А.Энхцэцэг	Материалын түүтэр /Зоог ЦДАШ/	Масштаб: Үе шат	Хуудас / Бүх хуудас
	Инженер	А.Энхцэцэг		А.3	12
	Гүйцэтгэсэн	Э.Гэрэлцэцэг	ЕГ ШИФР: БЭ-2025/06-01	2025	
	Гүйцэтгэсэн	Б.Батчимэг			

УБ ХОТ СБД 1-Р ХОРОО Шинэ Дэлхий төвөөс баруун тийш
ГСБ: mobi.betaenergy.mn@gmail.com
УТАС:88095446

Шифр: БЭ-2025/06-01

0.4 кВ-ын Цахилгаан дамжуулах агаарын шугам

A3

Зургийн жагсаалт

Д/д	Нэр	Хуудасны дугаар
1	Зургийн жагсаалт, тайлбар бичиг	1
2	Засврын дан утастай тулгуур ПН2Б	2
3	Эхлэл ба төгсгөлийн дан утастай анкер тулгуур АКН2Б	3
4	Салбарлалтын дан утастай анкер тулгуур ОАН2Б	4
5	Эргэлтийн дан утастай анкер тулгуур УАН2Б	5
6	Эргэлтийн дан утастай өндөрлөсөн анкер тулгуур ПУАН2Б	6
7	Эхлэлийн дан кабель уяагдах анкер тулгуур АКН2Б	7

Тайлбар бичиг

1. БЗӨБЦТС ТӨХК-ний 2025 оны 04-р сарын 25-ны өдрийн Техникийн зөвлөлийн хурлын шийдвэрийн дагуу боловсруулсан СИП утастай, 0.4кВ-ын агаарын шугамын төмөр бетон тулгуурууд ажлын зургийг үндэслэн боловсруулсан
2. Төмөр бетон тулгуур нь Монгол улсын MNS:4232:2011 стандартын шаардлага хангасан 22.0кН.м ба 18.4кН.м тооцооны момент бүхий УКШ-9.27.15 маягийн 9м урттай төмөр бетон тулгуурыг сонгов.
3. Өндөрлөсөн тулгуур нь тулгуур MNS4232:2011 стандартын шаардлага хангасан 34.0кН.м тооцооны момент бүхий УКШ-10.30.17 маягийн 10м урттай төмөр бетон тулгуурыг сонгов.
4. Ажлын зураг дараахь төрлийн тулгуурууд байна. Үүнд:
   - 4.1 Засврын дан утастай тулгуур ПН2Б
   - 4.2 Засврын дан утастай өндөрлөсөн тулгуур ППН2Б
   - 4.3 Засврын давхар утастай тулгуур ПН3Б
   - 4.4 Засврын давхар утастай өндөрлөсөн тулгуур ППН3Б
   - 4.5 4 талын таталттай завсрын тулгуур ПН4Б
   - 4.6 Эхлэл ба төгсгөлийн дан утастай анкер тулгуур АКН2Б
   - 4.7 Эхлэл ба төгсгөлийн дан утастай өндөрлөсөн анкер тулгуур ПАКН2Б
   - 4.8 Эхлэл ба төгсгөлийн давхар утастай анкер тулгуур АКН3Б
   - 4.9 Эхлэл ба төгсгөлийн давхар утастай өндөрлөсөн анкер тулгуур ПАКН3Б
   - 4.10 Салбарлалтын дан утастай анкер тулгуур ОАН2Б
   - 4.11 Салбарлалтын дан утастай өндөрлөсөн анкер тулгуур ПОАН2Б
   - 4.12 Салбарлалтын давхар утастай анкер тулгуур ОАН3Б
   - 4.13 Салбарлалтын давхар утастай өндөрлөсөн анкер тулгуур ПОАН3Б
   - 4.14 Эргэлтийн дан утастай анкер тулгуур УАН2Б
   - 4.15 Эргэлтийн дан утастай өндөрлөсөн анкер тулгуур ПУАН2Б
   - 4.16 Эргэлтийн давхар утастай анкер тулгуур УАН3Б
   - 4.17 Эргэлтийн давхар утастай өндөрлөсөн анкер тулгуур ПУАН3Б
5. Завсрын тулгуурыг хөрсөнд суулгахдаа ригельгүй, 1.8м гүнд 350-450мм-ийн диаметртэй нүх ухаж суулгана.
6. Хөрсний шилжилтийн момент нь тулгуурын мушгиралтын моментоос бага хөрстэй газарт тулгуурыг 2м гүнд суулгах, алгасалтыг багасгах арга хэмжээ авах хэрэгтэй.
7. Тулаасны тулгуурыг хавтангүй суулгана. Хэрэв тулаасны хөрсний момент нь тулгуурын сугарах ба тулаасны шахах тооцооны ачааллаас их бол тулаасны доор хавтан тавих хэрэгтэй.
8. Төмөр бетон тулгуурыг "Цахилгаан байгууламжийн дүрэм"-ийн 2.4-р зүйлийн дагуу газардуулна.
9. Газардуулах байгууламжийн эсэргүүцэл нь 30 Ом-с хэтрэхгүй байна.

Бета-Энержи ХХК	Дундговь аймаг, Өндершил сум, 3-р баг. Гадна цахилгаан хангамж. (15кВ-ын ЦДКШ, 15/0.4кВ-ын 400кВА дэд өртөө, 0.4кВ-ын ЦДАШ ажил)				ГЦ-02		
	Хянасан	А.Энхцэцэг		Зургийн жагсаалт, тайлбар бичиг	Масштаб:		
	Инженер	А.Энхцэцэг			Үе шат	Хуудас	Бүх хуудас
	Гүйцэтгэсэн	Э.Гэрэлцэцэг		ЕГ ШИФР: БЭ-2025/06-01	А.З		23
	Гүйцэтгэсэн	Б.Батчимэг			2025		

УБ ХОТ СБД 9-Р ХОРОО Шинэ далайн тенгэвэйн бойр 7208 тоот betaenergy@gmail.com УТАС 88035444

А3

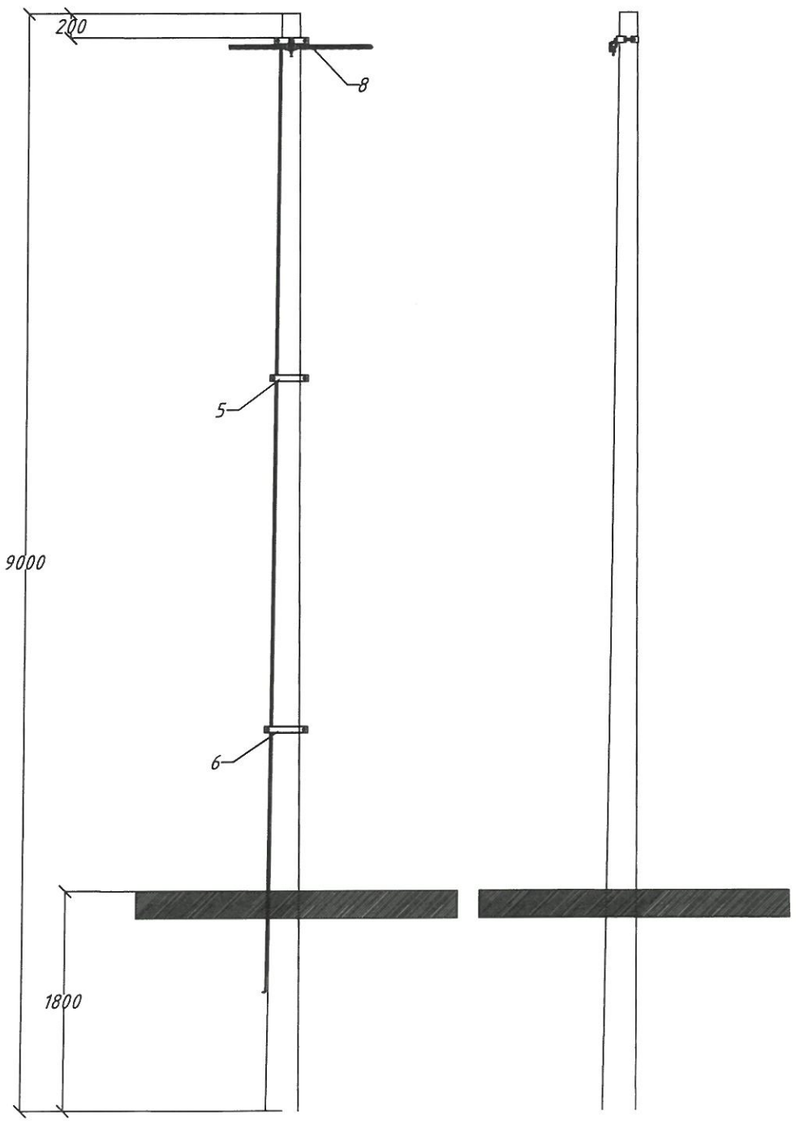

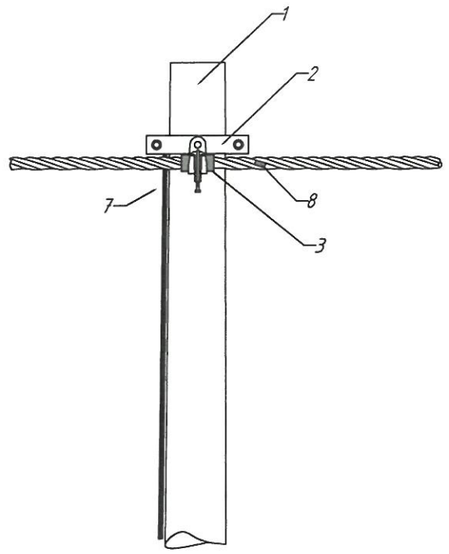

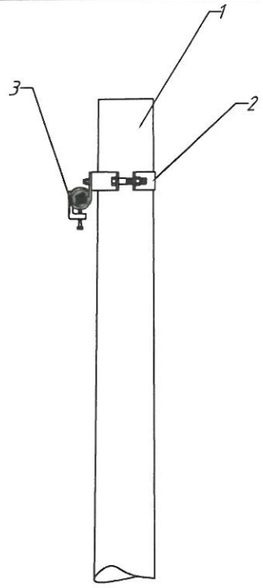

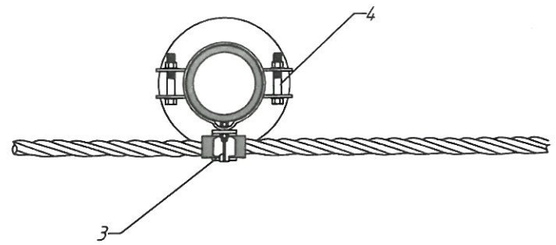

Д/д	Хийцийн нэр	Хэлбэр	Хэмжих нэгж	Тоо, хэмжээ	Жин, Кг	
					Нэгж	Нийт
1	Төмөр бетон тулгуур	УКШ-9.27.15	Ш	1	520,0	520.0
2	Кронштейн татагч бүслүүр	_50x5x265,R=80	Ш	1	0,4	0.4
3	Баригч	NXGF-1	Ком	1	0,5	0.5
4	Боолт,эрэг,даравч	M16x100	Ком	2	0,2	0.4
5	Бүслүүр	_50x4x520,R=100	Ш	1	1,0	1.0
6		_50x4x590,R=120	Ш	1	1,4	1.4
7	Газардуулгын утас	Ф10	М	10	0,6	6.0
8	Газар салбарлагч	TTD-151	Ш	1	0,1	0.1
	Дун					529.84

BETA NERGY УБ ХОТ СБД 1-Р ХОРОО Шинэ Дэлхий төлөвлөлтийн бүйр 108 тоот betaenergy.mn@gmail.com ЯТАС 88095444	Дундговь аймаг, Өндөршил сум, 3-р баг. Гадна цахилгаан хангамж. (15кВ-ын ЦДКШ, 15/0.4кВ-ын 400кВА дэд өртөө, 0.4кВ-ын ЦДАШ ажил)				ГЦ-02
	Хянасан	А.Энхцэцэг	Засврын дан утастай тулгуур ПН2Б	Масштаб:	
	Инженер	А.Энхцэцэг		Үе шат	Хуудас / Бүх хуудас
	Гүйцэтгэсэн	Э.Гэрэлцэцэг	ЕГ ШИФР: БЭ-2025/06-01	А.З	23
Бета-Энержи ХХК	Гүйцэтгэсэн	Б.Батчимэг		2025	

A3

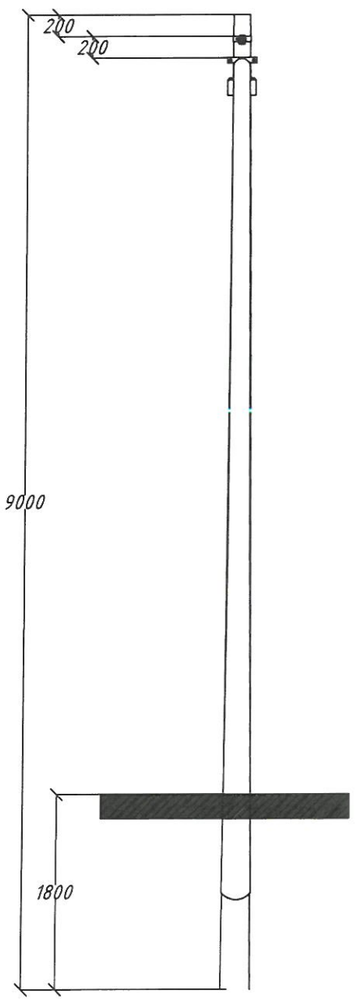

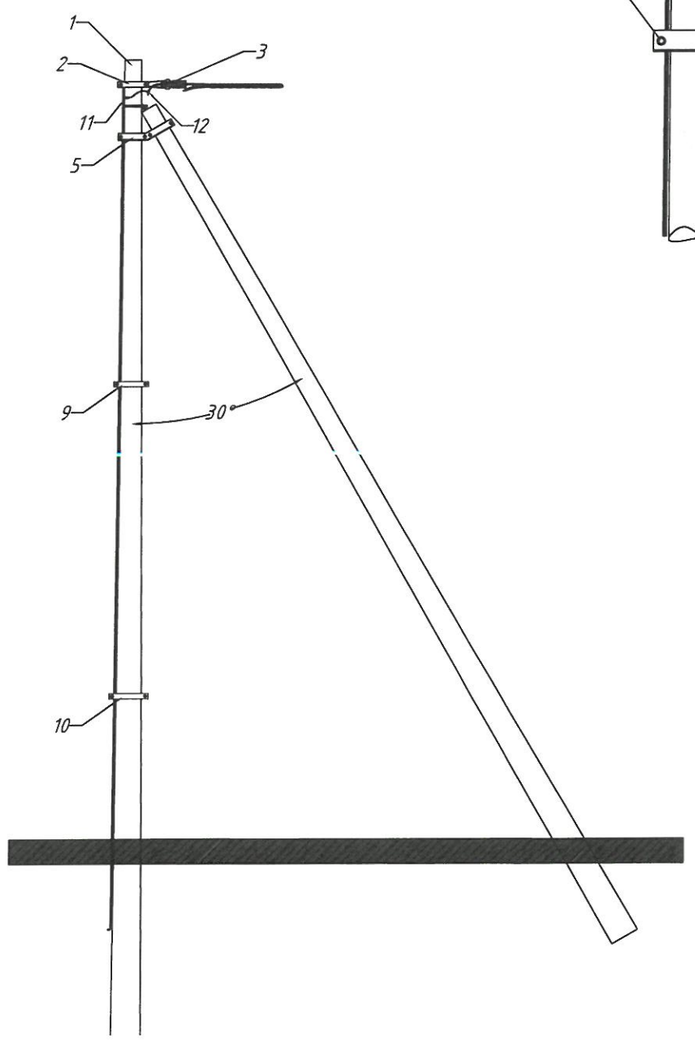

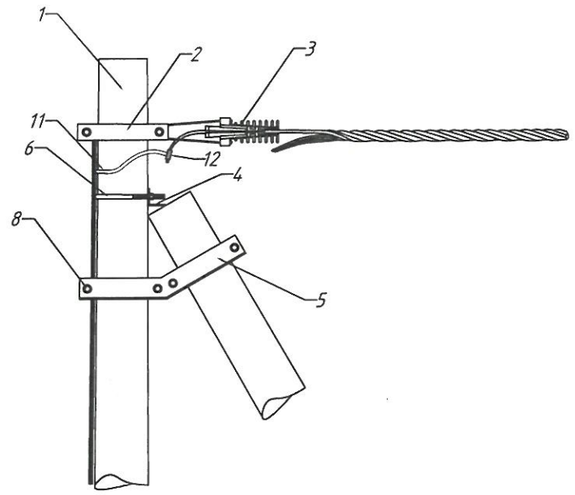

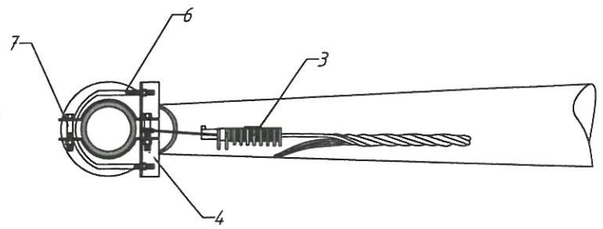

Д/д	Хийцийн нэр	Хэлбэр	Хэмжих нэгж	Тоо, хэмжээ	Жин, Кг	
					Нэгж	Нийт
1	Төмөр бетон тулгуур	УКШ-9.27.15	Ш	2	520	1040.0
2	Кронштейн татагч бүслүүр	_50х5х265,R=80	Ш	1	0,4	0.4
3	Татагч	РА-1500	Ком	1	0,5	0.5
4	Тулаас хязгаарлагч	L63х6х270	Ш	1	1,3	1.3
5	Тулаасны хавчаар	63х63х6х280\270	Ком	1	3,0	3.0
6	U-Боолт	СТ-16	Ком	1	1,4	1.4
7	Боолт,эрэг,даравч	М16х100	Ком	6	0,2	1.3
8	Боолт,эрэг,даравч	М16х230	Ком	4	0,4	1.6
9	Бүслүүр	_50х4х520,R=100	Ш	1	1,0	1.0
10		_50х4х590,R=120	Ш	1	1,4	1.4
11	Газардуулгын утас	Ф10	М	10	0,6	6.0
12	Газар салбарлагч	TTD-151	Ш	1	0,1	0.1
	Дүн					1058.01

БЕТА ЭНЕРЖИ
УБ ХОТ СБД 1-Р ХОРОО
Шинэ Эрдэнэт телевизийн Зүүн
1СЕ тоот betaenergy.mn@gmail.com
УТАС 88205446
Бета-Энержи ХХК

Дундговь аймаг, Өндөршил сум, 3-р баг. Гадна цахилгаан хангамж.
(15кВ-ын ЦДКШ, 15/0.4кВ-ын 400кВА дэд өртөө, 0.4кВ-ын ЦДАШ ажил)

ГЦ-02

Хянасан	А.Энхцэцэг	Эхлэл ба төгсгөлийн дан утастай анкер тулгуур АКН2Б	Масштаб:
Инженер	А.Энхцэцэг		Ye шат: А.3
Гүйцэтгэсэн	Э.Гэрэлцэцэг	ЕГ ШИФР: БЭ-2025/06-01	Хуудас: 23
Гүйцэтгэсэн	Б.Батчимэг		Бүх хуудас:
			2025

А3

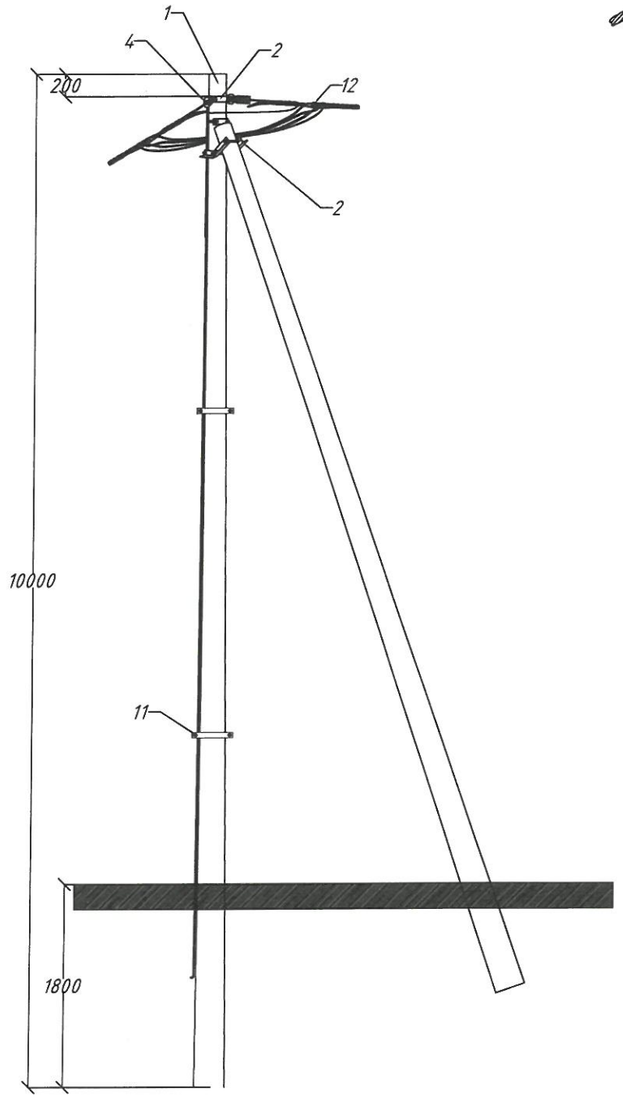

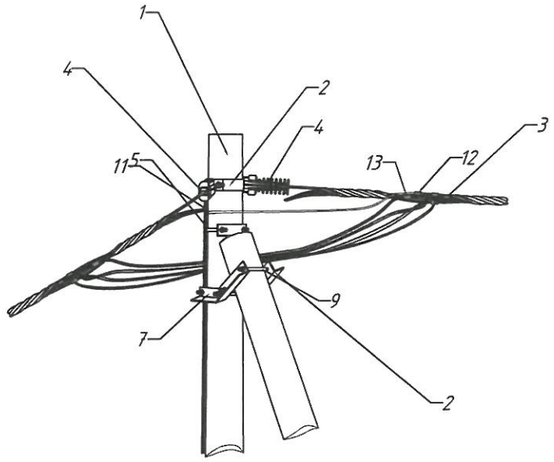

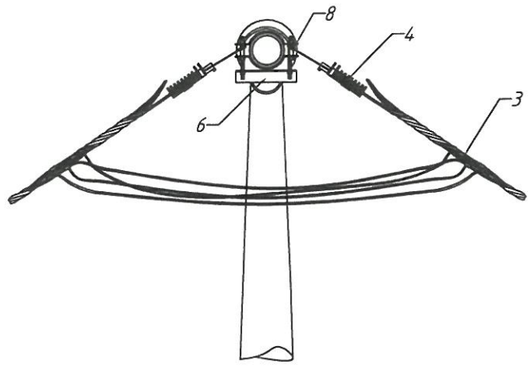

Д/д	Хийцийн нэр	Хэлбэр	Хэмжих нэгж	Тоо, хэмжээ	Жин, Кг	
					Нэгж	Нийт
1	Төмөр бетон тулгуур	УКШ-10.30.17	Ш	2	650,0	1300.0
2	Кронштейн татагч бүслүүр	_50х5х265,R=80	Ш	1	0,4	0.4
3	Фаз салбарлагч	TTD-101	Ш	8	0,1	0.8
4	Татагч	PA-1500	Ш	2	0,5	1.0
5	U-Боолт	CT-16	Ком	1	1,4	1.4
6	Тулаас хязгаарлагч	L63х6х270	Ш	1	1,3	1.3
7	Тулаасны хавчаар	63х63х6х550\750	Ком	1	3,0	3.0
8	Боолт,эрэг,даравч	М16х100	Ш	2	0,2	0.4
9	Боолт,эрэг,даравч	М16х230	Ш	4	0,4	1.6
10	Бүслүүр	_50х4х520,R=100	Ш	1	1,0	1.0
11		_50х4х590,R=120	Ш	1	1,4	1.4
12	Газардуулгын утас	Ф10	М	10	0,6	6.0
13	Газар салбарлагч	TTD-151	Ш	1	0,1	0.1
	Дүн					1318.40

ЧБ ХОТ СБД 1-Р ХОРОО Шинэ Эдэлгий төлөвлөлтийн бүлэг 7051 утас: betaenergy.mn@gmail.com УТАС 88085446	Дундговь аймаг, Өндөршил сум, 3-р баг. Гадна цахилгаан хангамж. (15кВ-ын ЦДКШ, 15/0.4кВ-ын 400кВА дэд өртөө, 0.4кВ-ын ЦДАШ ажил)				ГЦ-02
	Хянасан	А.Энхцэцэг		Эрэлтийн дан утастай анкер тулгуур УАН2Б	Масштаб:
	Инженер	А.Энхцэцэг			Ye шат / Хуудас / Бүх хуудас
	Гүйцэтгэсэн	З.Гэрэлцэцэг		ЕГ ШИФР: БЭ-2025/06-01	А.3 / 23
Бета-Энержи ХХК	Гүйцэтгэсэн	Б.Батчимэг			2025

A3

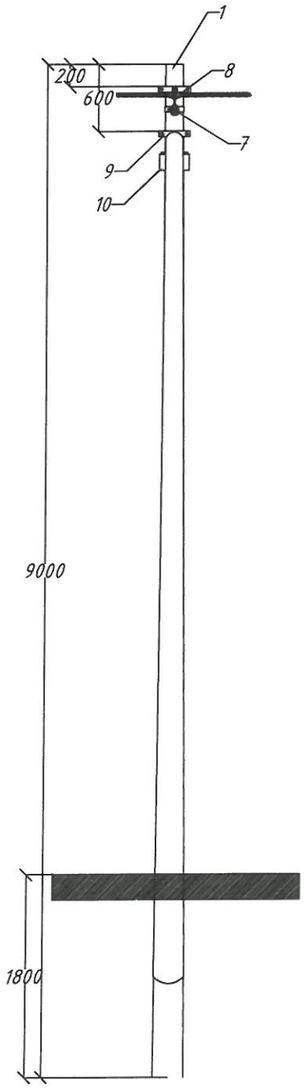

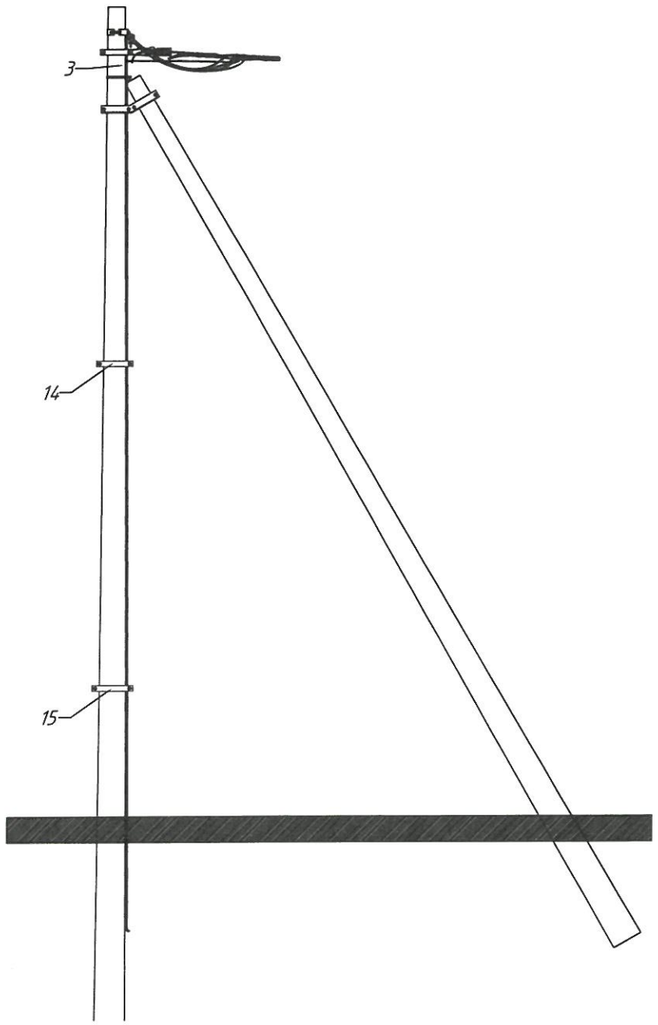

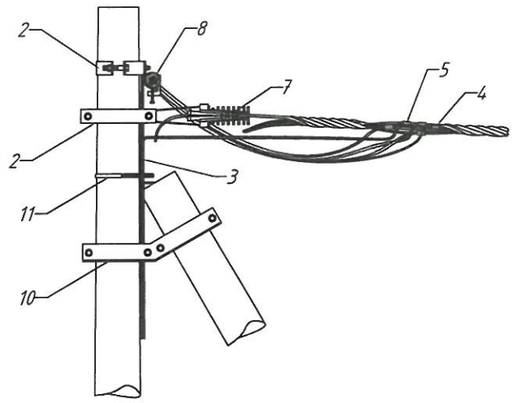

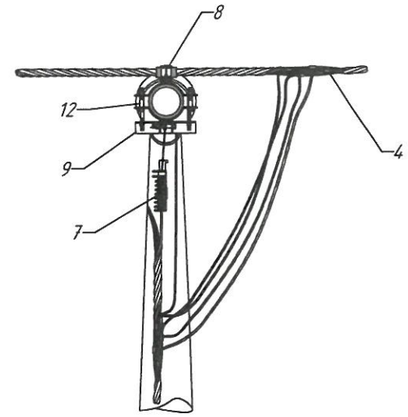

Д/д	Хийцийн нэр	Хэлбэр	Хэмжих нэгж	Тоо, хэмжээ	Жин, Кг	
					Нэгж	Нийт
1	Төмөр бетон тулгуур	УКШ-9.27.15	Ш	2	650,0	1300.0
2	Кронштейн татагч бүслүүр	_50х5х265,R=80	Ш	2	0,4	0.8
3	Газардуулгын утас	Ф10	Ш	10	0,6	6.0
4	Фаз салбарлагч	TTD-101	Ш	8	0,1	0.8
5	Газар салбарлагч	TTD-151	Ш	1	0,1	0.1
7	Татагч	PA-1500	Ком	1	0,5	0.5
8	Баригч	NXGF-1	Ком	1	0,5	0.5
9	Тулаас хязгаарлагч	L63х6х270	Ш	1	1,3	1.3
10	Тулаасны хавчаар	63х63х6х550\750	Ком	1	3,0	3.0
11	U-Боолт	СТ-16	Ком	1	1,4	1.4
12	Боолт,эрэг,даравч	М16х100	Ком	4	0,2	0.9
13	Боолт,эрэг,даравч	М16х230	Ком	4	0,4	1.6
14	Бүслүүр	_50х4х520,R=100	Ш	1	1,0	1.0
15		_50х4х590,R=120	Ш	1	1,4	1.4
	Дүн					1319.27

Бета-Энержи ХХК	Дундговь аймаг, Өндөршил сум, 3-р баг. Гадна цахилгаан хангамж. (15кВ-ын ЦДКШ, 15/0.4кВ-ын 400кВА дэд өртөө, 0.4кВ-ын ЦДАШ ажил)				ГЦ-02
	Хянасан	А.Энхцэцэг	Эргэлтийн дан утастай өндөрлөсөн анкер тулгуур ПУАН2Б	Масштаб:	
	Инженер	А.Энхцэцэг		Ує шат / Хуудас / Бүх хуудас	
	Гүйцэтгэсэн	З.Гэрэлцэцэг	ЕГ ШИФР: БЭ-2025/06-01	А.3 / 23	
	Гүйцэтгэсэн	Б.Батчимэг		2025	

А3

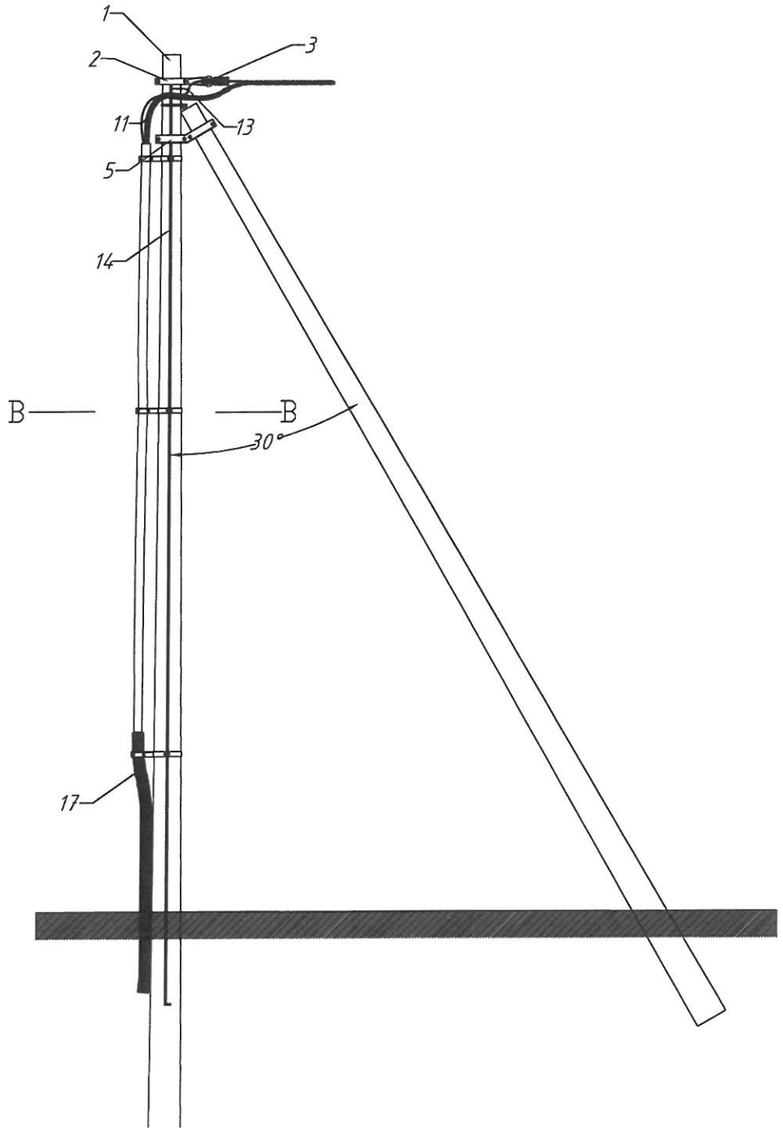

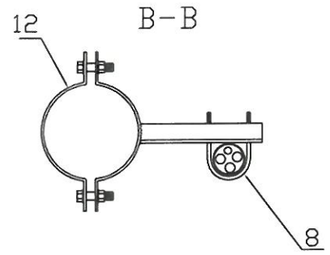

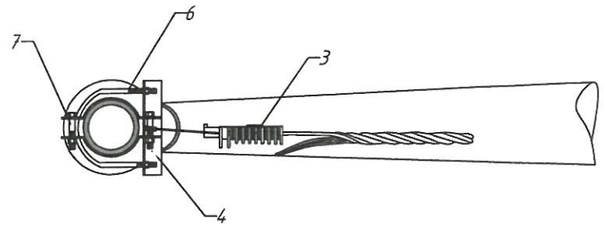

Д/д	Хийцийн нэр	Хэлбэр	Хэмжих нэгж	Тоо, хэмжээ	Жин, Кг	
					Нэгж	Нийт
1	Төмөр бетон тулгуур	УКШ-9.27.15	Ш	2	650	1300.0
2	Кронштейн татагч бүслүүр	_50х5х265,R=80	Ш	1	0,4	0.4
3	Татагч	РА-1500	Ком	1	0,5	0.5
4	Тулаас хязгаарлагч	L63х6х270	Ш	1	1,3	1.3
5	Тулаасны хавчаар	63х63х6х280\270	Ком	1	3,0	3.0
6	U-Боолт	СТ-16	Ком	1	1,4	1.4
7	U-Боолт	U8-75мм	Ком	1	0,7	0.7
8	U-Боолт	U8-50мм	Ком	2	0,5	0.9
9	Боолт,эрэг,даравч	М16х80	Ком	8	0,2	1.7
10	Боолт,эрэг,даравч	М16х230	Ком	4	0,4	1.6
11	Кабель тогтоогч бүслүүр	_50х4х415,R90, L50х5х200	Ш	1	1,5	1.5
12		_50х4х520,R=100, L50х5х200	Ш	1	1,8	1.8
13		_50х4х590,R=120, L50х5х200	Ш	1	2,0	2.0
14	Газардуулгын утас	Ф10	М	10	0,6	6.0
15	Газар салбарлагч	TTD-151	Ш	1	0,1	0.1
16	Фаз салбарлагч	TTD-101	Ш	4	0,1	0.4
17	Хамгаалалтын хар хоолой	D=100	М	3	0,8	2.4
	Дүн					1322.94

БЕТА ЭНЕРЖИ ХХК	Дундговь аймаг, Өндөршил сум, 3-р баг. Гадна цахилгаан хангамж. (15кВ-ын ЦДКШ, 15/0.4кВ-ын 400кВА дэд өртөө, 0.4кВ-ын ЦДАШ ажил)				ГЦ-02
	Хянасан	А.Энхцэцэг	Эхлэлийн дан кабель уяагдах анкер тулгуур АКН2Б	Масштаб:	
	Инженер	А.Энхцэцэг		Үе шат / Хуудас / Бүх хуудас	
	Гүйцэтгэсэн	З.Гэрэлцэцэг	ЕГ ШИФР: БЭ-2025/06-01	А.3 / / 23	
Бета-Энержи ХХК	Гүйцэтгэсэн	Б.Батчимэг		2025	

УБ хот СБД 1-р хороо Шинэ Ялалтын жижиг бөөр 1СЕ тоот betaenergy.mn@gmail.com утас 88035446

A3

Зургийн жагсаалт

Д/д	Нэр	Хуудасны дугаар
1	Зургийн жагсаалт, тайлбар бичиг	1
2	Баригч, татагч	2
3	Оройн бүслүүр, тулаасны арматур	3
4	Тулаас тогтоогч, U бүслүүр	4
5	М холбогч	5
6	0.4кВ-ын тулгуурын гзардуулга	6-8
7	Газардуулгын тооцоо	9-11

Тайлбар бичиг

СИП утас:

1.1. Бүрээстэй дамжуулагч утас нь СИП-2 маркийн фазын хөндийрүүлсэн гурван судалтай, нойлын хөндийрүүлсэн нэг судалтай ба нойлын утас нь даацынх байна.

1.2. Фазын судал нь хөнгөн цагаан байх ба даацын нойлын судал нь дулааны бэхжилттэй хөнгөн цагааны хайлшаар хийгдсэн байна.

1.3. СИП-ийн хөндийрүүлэг нь орчины нөлөөнд тэсвэртэй хөндлөн холбоостой оёмол полиэтиленээр хийгдсэн байна.

1.4. СИП утасны угсралтыг орчины температур -20°С-с дээш үед хийх ёстой.

Шугамын арматур:

2.1. СИП утсыг завсарын болон салбарлалтын тулгуур дээр угсрахад JXGF маркийн баригч ашиглана.

2.2. СИП утсыг анкер тулгуур дээр угсрахад JNE-1 маркийн татагч ашиглана. Тус татагчийг суурилуулахдаа даацын нойлын утаснаас таталтыг гүйцэтгэнэ.

2.3. Гол шугамаас фазын салбарлалт хийхдээ JBC-01 маркийн салбарлагч ашиглана.

2.4. СИП утаснаас кабель шугаманд шилжүүлэхэд шилжүүлэгийн муфьт СПтсип25/54.6 эсвэл холболтын зажем ашиглана.

2.5. СИП утасны судлын хөндийрүүлэг гэмтсэн тохиолдолд гэмтсэн хэсэгт 2 ує SCT20 маягийн хөндийрүүлэгч лентээр орооно.

Газардуулга:

3.1. 0.4 кВ-ын агаарын шугамын трассын дагуух газрын ихэнх хөрс нь ургамлын үндэстэй үеэс доош газар шорооны ажил гүйцэтгэхэд 3, 6-р зэргийн хөрстэй гэж тодорхойлсон. I-р боть, II-р дэвтэр, шифр МП-41/2019/-2-I-II, хуудас 10,1-д станцуудын газардуулгын хүрээг хөрсний зэрэгт харгалзан станц тус бүрээр ангилсан болно

BETA ENERGY УБ ХОТ СБД 9-Р ХОРОО Шинэ Дэлхий теннисийн Вайр 1СХ тоот betaenergy.mn@gmail.com УТАС 88085446	Дундговь аймаг, Өндөршил сум, 3-р баг. Гадна цахилгаан хангамж. (15кВ-ын ЦДКШ, 15/0.4кВ-ын 400кВА дэд өртөө, 0.4кВ-ын ЦДАШ ажил)				ГЦ-02	
	Хянасан	А.Энхцэцэг		Зургийн жагсаалт, тайлбар бичиг	Масштаб:	
	Инженер	А.Энхцэцэг			Үе шат	Хуудас	Бүх хуудас
	Гүйцэтгэсэн	Э.Гэрэлцэцэг		ЕГ ШИФР: БЭ-2025/06-01	А.З		23
Бета-Энержи ХХК	Гүйцэтгэсэн	Б.Батчимэг			2025		

A3

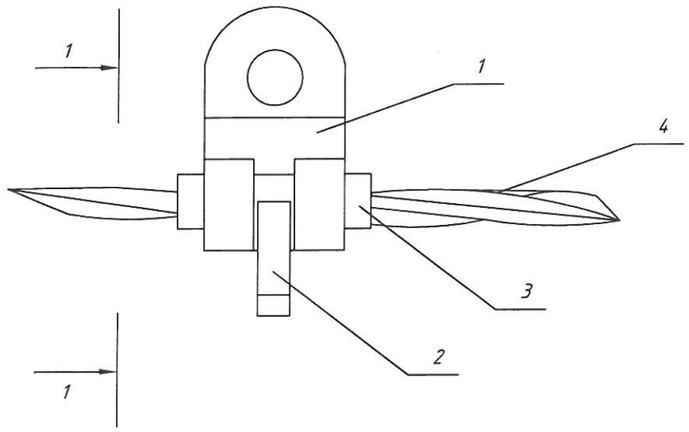

1-1

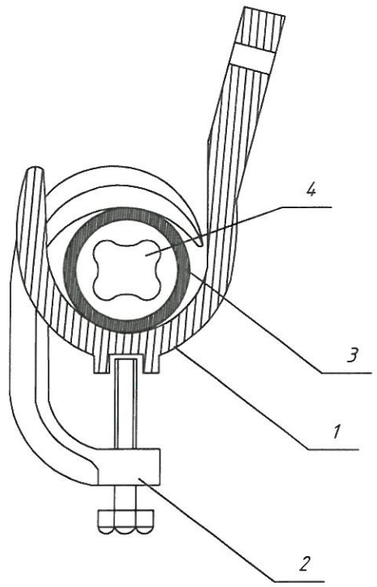

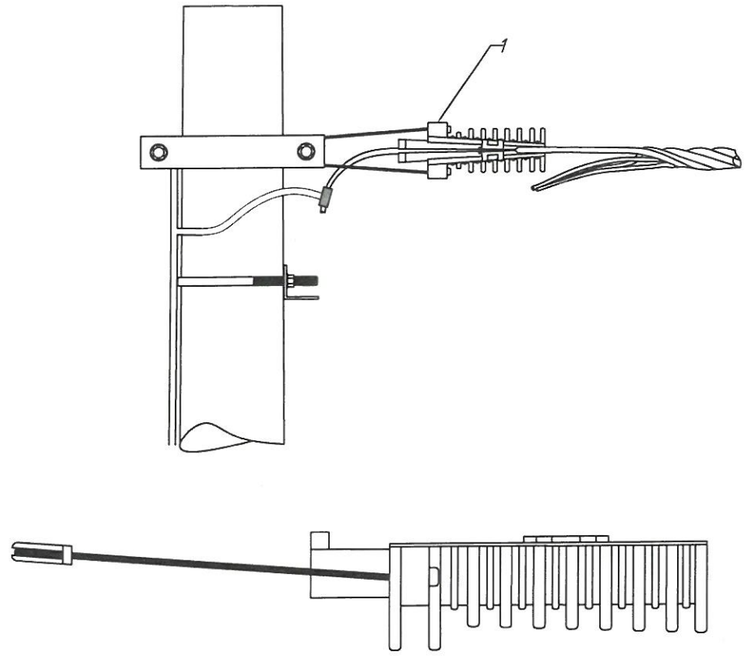

д/д	Нэр	Маяг	хэм. нэгж	тоо	Жин кг
1	Баригч	NXGF-1	ш	1	0.6
2	Шахагч		ш	1	
3	Жийргэвч		м	1	
4	СИП утас	35-50мм^2			

д/д	Нэр	Маяг	хэм. нэгж	тоо	Утасны хөндлөн огтлол/мм^2/	Жин кг
1	Татагч	PA-1500	ш	1	50-70	0.38

БЕТА ENERGY ҮБ ХОТ СБД 1-Р ХОРОО Шинэ Дэлхий төвөгөөрөй 8оайр 720 тоот betaenergy.mn@gmail.com УТАС 88085446	Дундговь аймаг, Өндөршил сум, 3-р баг. Гадна цахилгаан хангамж. (15кВ-ын ЦДКШ, 15/0.4кВ-ын 400кВА дэд өртөө, 0.4кВ-ын ЦДАШ ажил)				ГЦ-02
	Хянасан	А.Энхцэцэг		Баригч, татагч	Масштаб:
	Инженер	А.Энхцэцэг			Ye шат / Хуудас / Бүх хуудас
	Гүйцэтгэсэн	Э.Гэрэлцэцэг		ЕГ ШИФР: БЭ-2025/06-01	А.3 / / 23
Бета-Энержи ХХК	Гүйцэтгэсэн	Б.Батчимэг			2025

A3

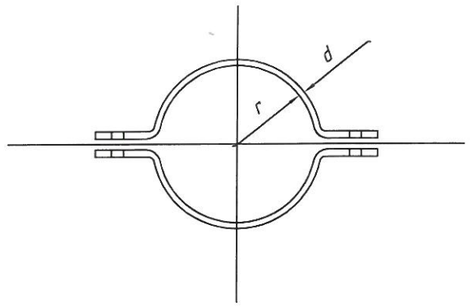

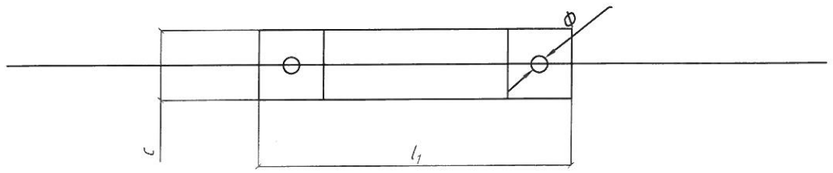

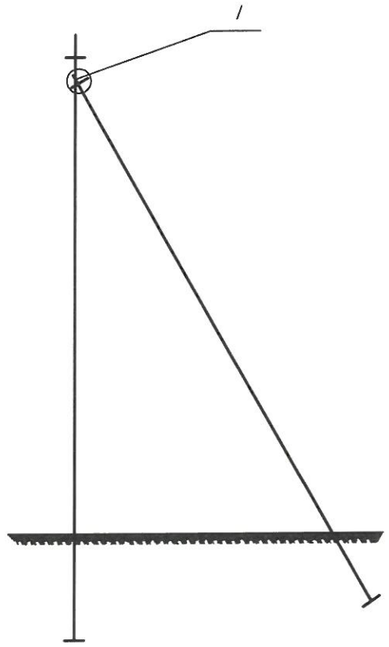

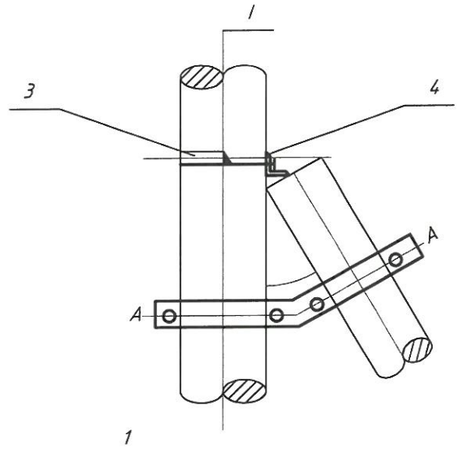

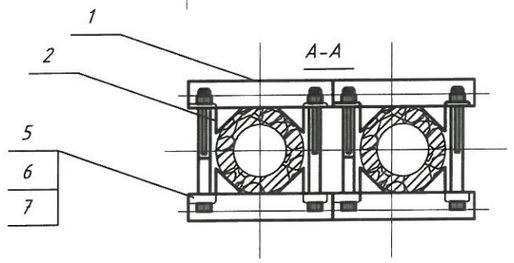

Бүслүүр	Хэмжээс мм					Жин кг
	r	Ф	l_1	c	d	
150x50x5	75	17.5	425	50	5	1.6

Сонгох хүснэгт

д/д	Нэр		Угсралтын байрлал /тулгуурын ороймоос				Хэмжих нэгж	тоо	Зургийн дугаар
Тулгуурын ойн хэмжээ		ф150	1.5м	1.5-3м	-	-			
		ф170	-	1.5м	1.5-3м	-			
		ф190	-	-	1.5м	1.5-3м			
1	Тулаас тогтоогч		I	II	III	IV	ком	1	
2	М холбогч						ш	4	
3	U бүслүүр		I				ком	1	
4	Хязгаарлагч		L63x6xL				ком	1	
5	Боолт		M 16x210	M 16x230	M 16x250	M 16x270	ш	4	GB8-76
6	Гайка		M16				ш	4	GB39-76
7	Шайба		16				ш	8	GB95-76

ХБ ХОТ СБД 1-Р ХОРОО
Шинэ Дэлхий телефонтой Бойр
УСБ тоот betaenergy.mn@gmail.com
ЭТАС 88608646

Бета-Энержи ХХК

Дундговь аймаг, Өндөршил сум, 3-р баг. Гадна цахилгаан хангамж.
(15кВ-ын ЦДКШ, 15/0.4кВ-ын 400кВА дэд өртөө, 0.4кВ-ын ЦДАШ ажил)

Хянасан	А.Энхцэцэг		Ойн бүслүүр, тулаасны арматур	
Инженер	А.Энхцэцэг			
Гүйцэтгэсэн	Э.Гэрэлцэцэг		ЕГ ШИФР: БЭ-2025/06-01	
Гүйцэтгэсэн	Б.Батчимэг			

ГЦ-02

Масштаб:		
Үе шат	Хуудас	Бүх хуудас
А.3		23
2025		

А3

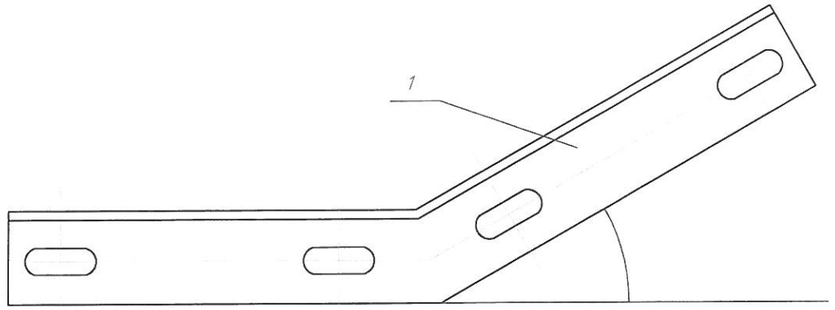

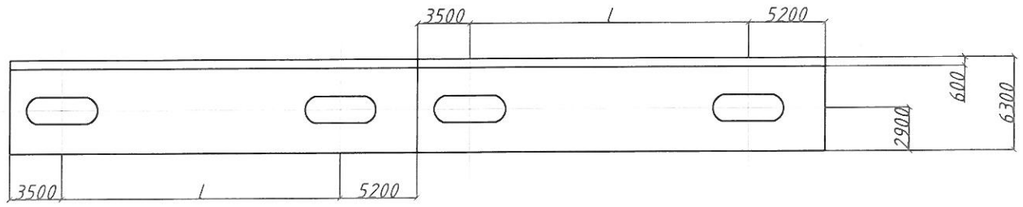

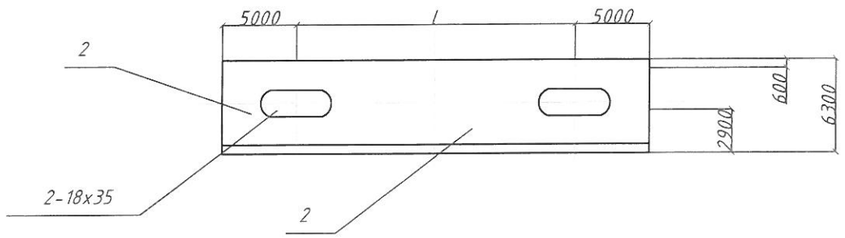

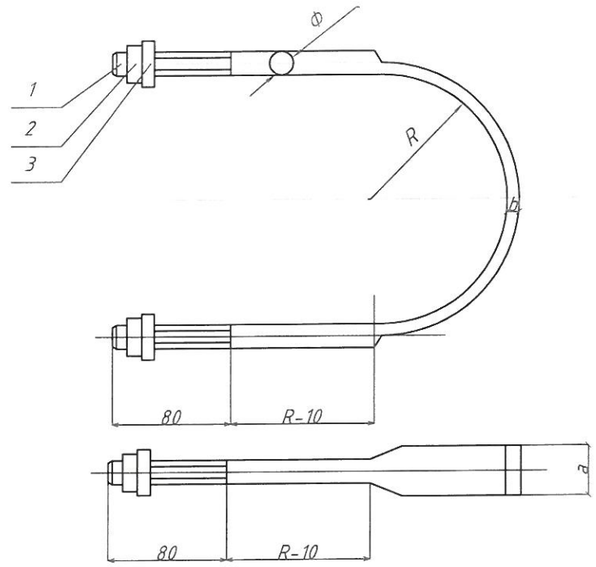

Булан төмрийн хэмжээ	фd	a	b	Гайка	Шайба	R	L/мм/	Угсралтын байрлал /тулгуурын ороойгоос/		
								ф150	ф170	ф190
L50	ф16	33.5	6	M16	16	80	550	1.5м	-	-
						90	605	1.5м-3м	1.5м	-
						100	660	3м-4.5м	1.5м-3м	1.5м
L63						110	710	-	3м-4.5м	1.5м-3м
						120	760	-	-	3м-4.5м
L75	ф18	36.3	7	M18	18	80	550	1.5м	-	-
						90	605	1.5м-3м	1.5м	-
						100	660	3м-4.5м	1.5м-3м	1.5м
						110	710	-	3м-4.5м	1.5м-3м
						120	760	-	-	3м-4.5м
L90	ф20	39.3	8	M20	20	80	550	1.5м	-	-
						90	605	1.5м-3м	1.5м	-
						100	660	3м-4.5м	1.5м-3м	1.5м
						110	710	-	3м-4.5м	1.5м-3м
						120	760	-	-	3м-4.5м

д/д	Нэр	Хэмжээ	Хэм. нэгж	Тоо	Тайлбар
1	Тулаас тогтоогч	L63x6x(174+20)	ш	2	
2	Хязгаарлагч	L63x6x(100+l)	ш	1	

д/д	Нэр	Хэмжээ	Хэм. нэгж	Тоо	Тайлбар
1	Бөөрөнхий төмөр	фd x L	мм	1	Сонгох хүснэгтээс үзэх
2	Гайка		ш	2	GB39-76
3	Шайба		ш	2	GB95-76

ХБ ХОТ СБД 9-Р ХОРОО Шинэ барилгын технологийн Бойр 108 тоот info@betaenergy.mn@gmail.com ЭТАС 88085544	Дундговь аймаг, Өндөршил сум, 3-р баг. Гадна цахилгаан хангамж. (15кВ-ын ЦДКШ, 15/0.4кВ-ын 400кВА дэд өртөө, 0.4кВ-ын ЦДАШ ажил)				ГЦ-02
	Хянасан	А.Энхцэцэг		Тулаас тогтоогч, U бүслүүр	Масштаб:
	Инженер	А.Энхцэцэг			Ye шат / Хуудас / Бүх хуудас
	Гүйцэтгэсэн	Э.Гэрэлцэцэг		ЕГ ШИФР: БЭ-2025/06-01	А.3 / 23
Бета-Энержи ХХК	Гүйцэтгэсэн	Б.Батчимэг			2025

A3

Шифр: БЭ-2025/06-01

6 ба 3 хэрэглэгчийн 220В тоолуурын хайрцагны угсралтын зураг

A3

Зургийн жагсаалт

Д/д	Нэр	Хуудасны дугаар
1	Зургийн жагсаалт, тайлбар бичиг	1
2	Цахилгаан холболтын схем	2
3	Тоолуурын самбарын угсралтын схем	3
4	Тоолуурын хайрцагны ерөнхий байдал	4
5	тоолуурын хайрцагны хийц, огтлол	5
6	Тоолуурын хайрцагны тулгуурт тогтоох байдал	6
7	Корейнштейны хийц	7
8	DIN-рейка 35*7,5 болон босоо корейнштейн	8
9	Заалт авах цонх	9
10	Тоолуурын хайрцагны материалын орц	10
11	Тоолуурын газардуулга	11
12	Тоолуурын самбарын суурилуулалт, материалын түүвэр	12

Тайлбар бичиг

1. 0.4кВ-ын тоолуурын самбар нь 0,4кВ ЦДАШ-ын тулгуур дээр газрын түвшнээс 1,6м-т байрлаж, оруулга нь кабелиар СИП утаснаас зажымаар холбож тэжээгдэнэ.
2. 0,4кВ-ын 6-н тоолууртай самбар нь 100А-ын нэг ерөнхий автомат, 6ш хэрэглэгчийн чадалд тохирсон гаргалгын автомат, 6ш 220В-ын 40-60А-ын бүрэн электрон тарифт тоолуураар ионоглогдохоор төлөвлөв.
3. 0,4кВ-ын 3-н тоолууртай самбар нь 63А-ын нэг ерөнхий автомат, 3ш хэрэглэгчдийн чадалд тохирсон гаргалгын автомат, 3ш 220В-ын 40-60А-ын бүрэн электрон тарифт тоолуураар тоноглогдохоор төлөвлөв.
4. Тоолуурын самбар нь далайн түвшнээс дээш 1500м-т байрлана.

   Цаг агаарын өгөгдөл нь:

- Хамгийн их температура +40°С
- Хамгийн бага температура -40°С
- Жилийн дундаж температура -0°С
- Мөсжилт 5мм-ээс ихгүй
- Салхины хурд 30-35м/сек

5. Айл өрхийн тоолуурын хайрцаг нь 6 тоолууртай ба 3 тоолууртай гэсэн хоёр төрөл байх ба хэмжээ нь 1000*480*150 ба 1000*250*150мм-ийн хэмжээтэй байна.
6. Тоолуурын самбар нь шатдаггүй материалаар хийгдэх ба хамгаалалтын бүрхүүлийн зэрэглэл IP43-с багагүй буюу 1мм диаметрээс багагүй хэмжээтэй гадна хатуу биет нэвтрэхээргүй, 60 градусын налуугаар шуршсэн шингэн биет нэвтрэхгүй байх шаардлагтай, мөн механик бат бөхийг хангах зорилгоор лист төмрийн зузаан нь 1,5мм-ээс багагүй байна.
7. Самбарын хаалга болон кабелийн оруулга гаргалгын нүх нь ус чийг, тоосноос хамгаалагдсан резин жийргэвч бүхий битүүмжлэлтэй байна.
8. Тоолуурын самбар нь 3 талруугаа хаалганы бариулын эргэлтээр түгжигдэх механизм бүхий цоожтой байх ба цүү нь бариул дээрээ байрласан байна.
9. Тоолуурын самбарын хаалга нь 120°-аас багагүй өнцгөөр онгойх ба шаардлага гарсан үед хаалгыг авч болохоор хийгдсэн байна.
10. Тоолуурын самбарын хаалган дээр тоолуурын заалтыг авах зориулалттай жижиг цонхыг тоолуур бүрт гаргаж өгөх ба төмөр хаалт түгжээтэй байна.
11. Энэхүү зургаар зөвхөн тоолуурын хайрцагны хийцийг гүйцэтгэх бөгөөд тоолуур суурилуулалт монтажын зураг тусгагдаагүй болно.
12. Хайрцагны босоо корейнштейнийг гагнаж бэхэлнэ.
13. Хөндлөн корейнштейныг гагнаж бэхэлнэ.
14. Тоолуурын хайрцагыг УБЦТС ТӨХК-ийн 2015 оны 08-р сарын 03-ны өдрийн ТЗХ-аар батлагдсан ТШТ-ын дагуу гүйцэтгэсэн байна.
15. Тоолуурын самбарын тэжээлд АВВГ 4*35 маягийн кабелийг хуванцар хоолой байрлуулна.
16. Тоолуурын самбарын газардуулгын байгууламжийн эсэргүүцэл нь "Цахилгаан байгууламжийн дүрэм"-ийн 1,6-р зүйлийн дагуу аль ч улиралд дангаараа 30 Ом-оос ихгүй, тухайн шугамд холбогдсоны дараа жилийн аль ч улиралд 10 Ом-оос ихгүй байна. Мөн "Цахилгаан байгууламжийн дүрэм"-ийн 1,6-р зүйлийн дагуу хөрсний хувийн эсэргүүцлийн хэмжээгаар тухайн ашиглагч байгууллагын баталсан коэффицентээр дээрх шаардлагын өөрчилж болно.

2-09
2025.07.21

BETA ENERGY ХК ХОТ СБД 1-Р ХОРОО Шинэ Далкий төлөвлөлтийн Бүс 706 өрөө betaenergy.mn@gmail.com УТАС 88085446	Дундговь аймаг, Өндөршил сум, 3-р баг. Гадна цахилгаан хангамж. (15кВ-ын ЦДКШ, 15/0.4кВ-ын 400кВА дэд өртөө, 0.4кВ-ын ЦДАШ ажил)				ГЦ-02
	Хянасан	А.Энхцэцэг	Зургийн жагсаалт	Масштаб:	
	Инженер	А.Энхцэцэг		Үе шат	Хуудас	Бүх хуудас
	Гүйцэтгэсэн	Э.Гэрэлцэцэг	ЕГ ШИФР: БЭ-2025/06-01	А.З	1	12
Бета-Энержи ХХК	Гүйцэтгэсэн	Б.Батчимэг		2025		

A3

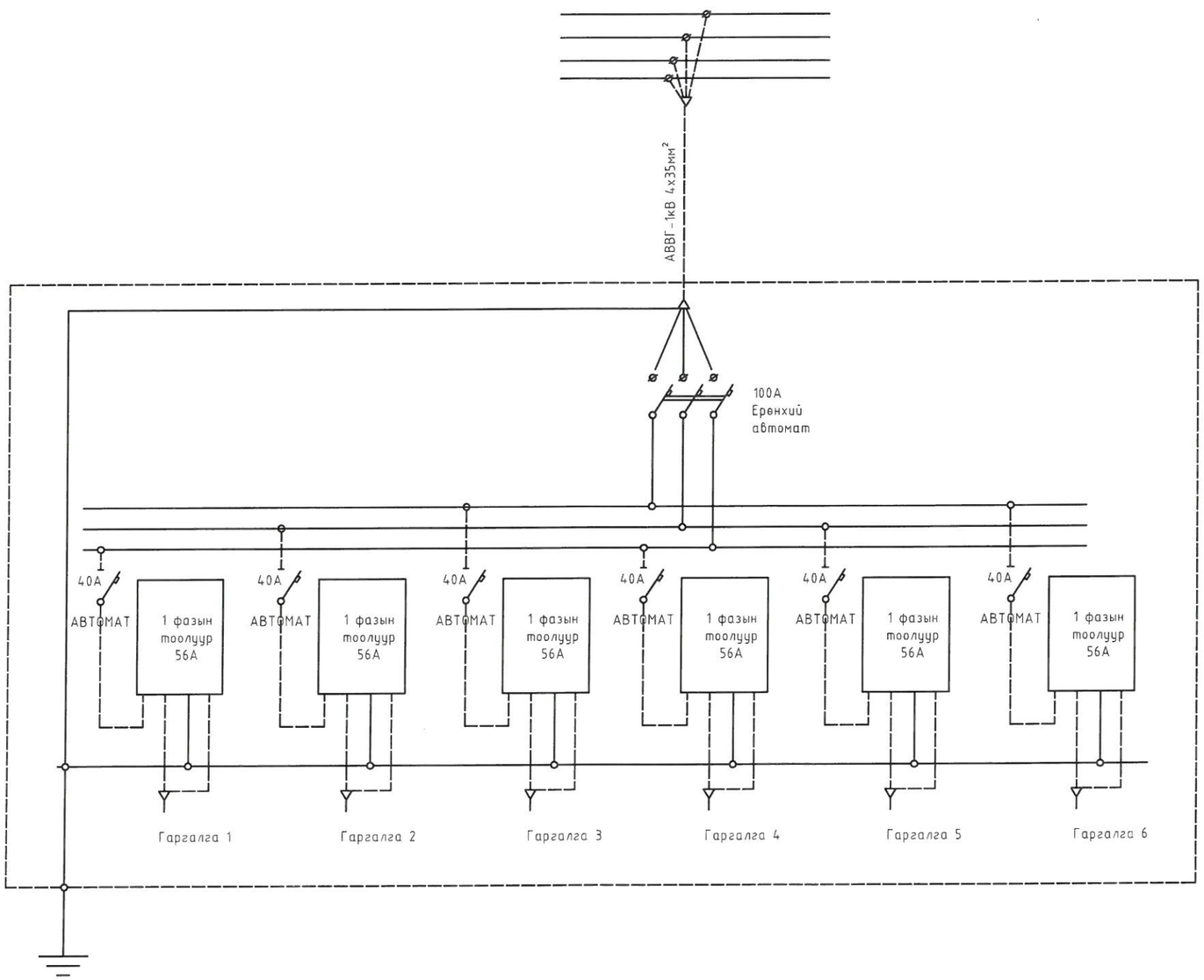

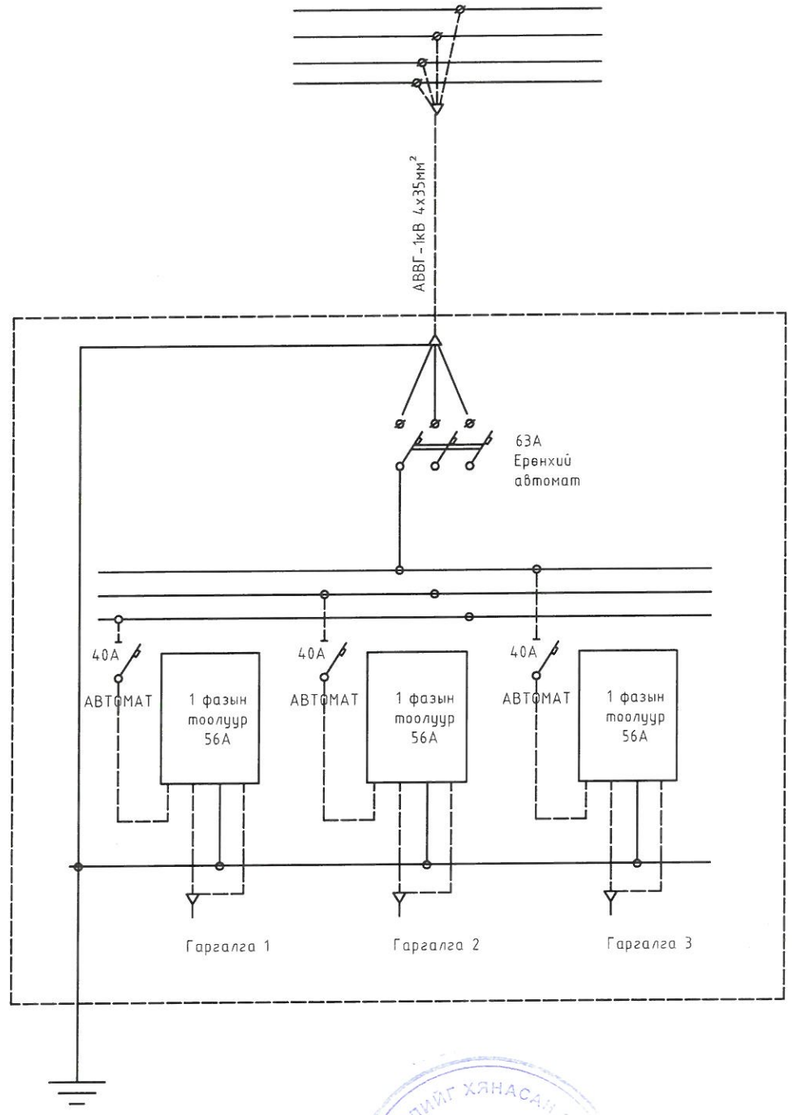

ЗУРАГ ТӨСЛИЙГ ХЯНАСАН
№ 2-09
2025.07.24

BETA NERGY УБ ХОТ СБД 1-Р ХОРОО Шинэ Ачхий төвөгөөгийн Вөөр 720 тоот betaenergy.mn@gmail.com УТАС 88085446	Дундговь аймаг, Өндөршил сум, 3-р баг. Гадна цахилгаан хангамж. (15кВ-ын ЦДКШ, 15/0.4кВ-ын 400кВА дэд өртөө, 0.4кВ-ын ЦДАШ ажил)				ГЦ-02		
	Хянасан	А.Энхцэцэг		Цахилгаан холболтын схем	Масштаб:		
	Инженер	А.Энхцэцэг			Үе шат	Хуудас	Бүх хуудас
	Гүйцэтгэсэн	Э.Гэрэлцэцэг		ЕГ ШИФР: БЭ-2025/06-01	А.3	2	12
Бета-Энержи ХХК	Гүйцэтгэсэн	Б.Батчимэг			2025		

A3

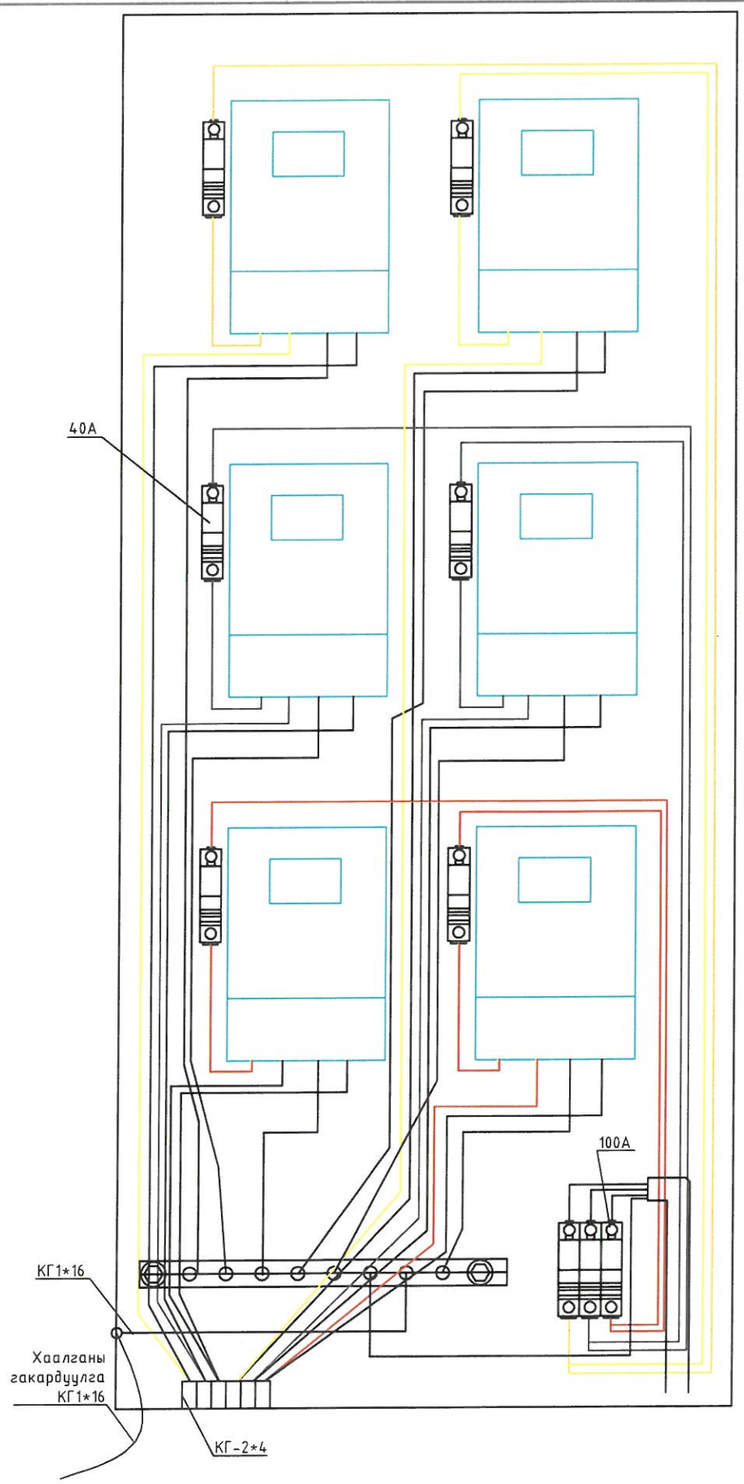

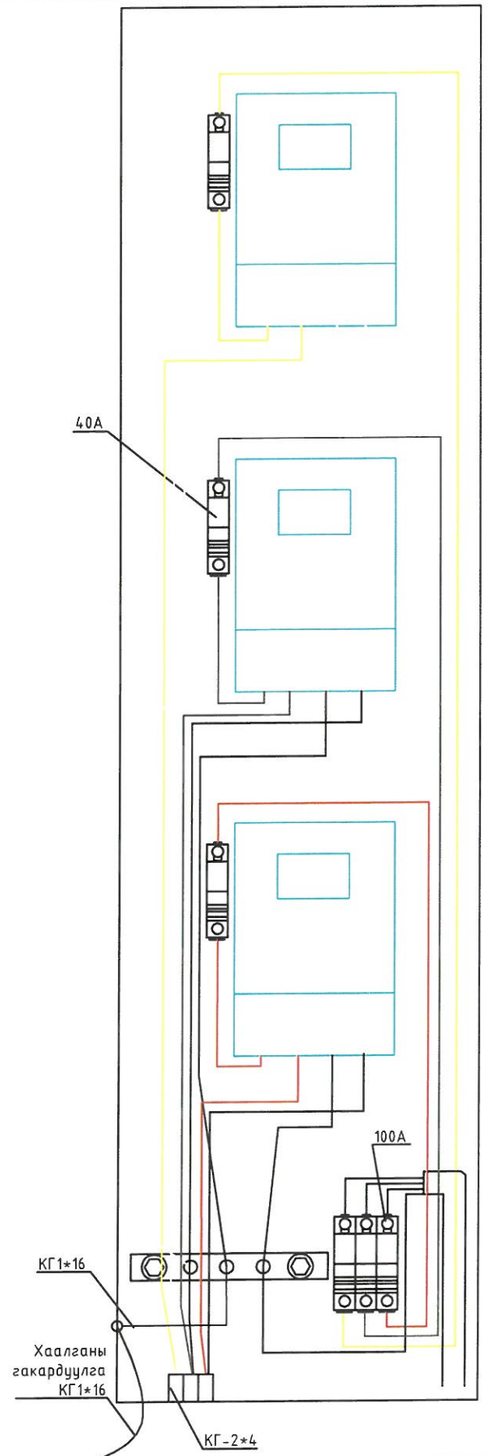

ЗУРАГ ТӨСЛИЙГ ХЯНАСАН СУДАЛГААНЫ ХЭСЭГ
№ 2-09
2025.07.21

BETA ENERGY УБ ХОТ СБД 5-Р ХОРОО Шинэ Дэлхий төвөөгийн байр ТЕЛ 99099 betaenergy.mn@gmail.com УТАС 88085446	Дундговь аймаг, Өндөршил сум, 3-р баг. Гадна цахилгаан хангамж. (15кВ-ын ЦДКШ, 15/0.4кВ-ын 400кВА дэд өртөө, 0.4кВ-ын ЦДАШ ажил)			ГЦ-02
	Хянасан	А.Энхцэцэг	Тоолуурын самбарын угсралтын схем	Масштаб:
	Инженер	А.Энхцэцэг		Ye шат / Хуудас / Бүх хуудас
	Гүйцэтгэсэн	Э.Гэрэлцэцэг	ЕГ ШИФР: БЭ-2025/06-01	А.3 / 3 / 12
Бета-Энержи ХХК	Гүйцэтгэсэн	Б.Батчимэг		2025

A3

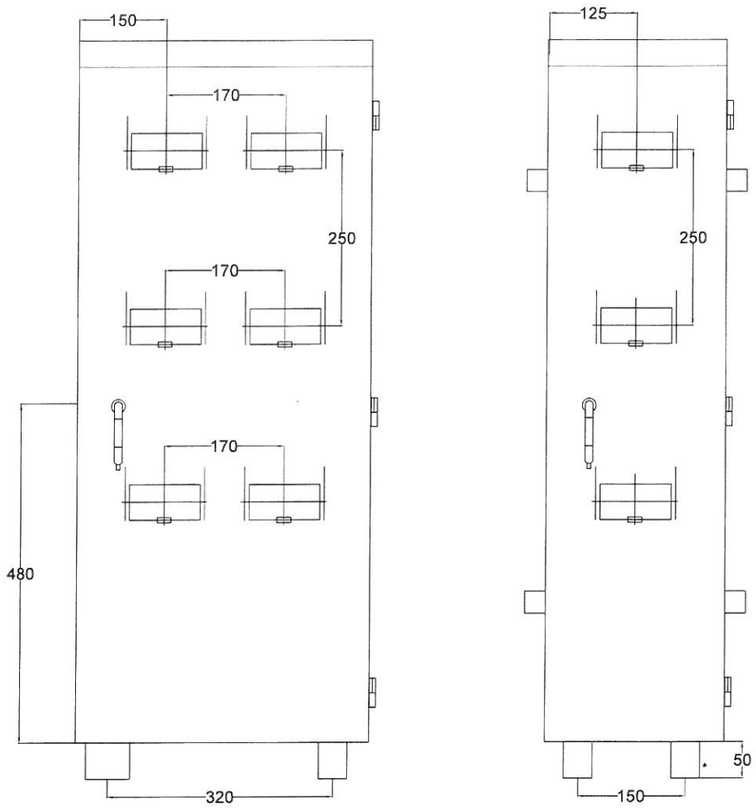

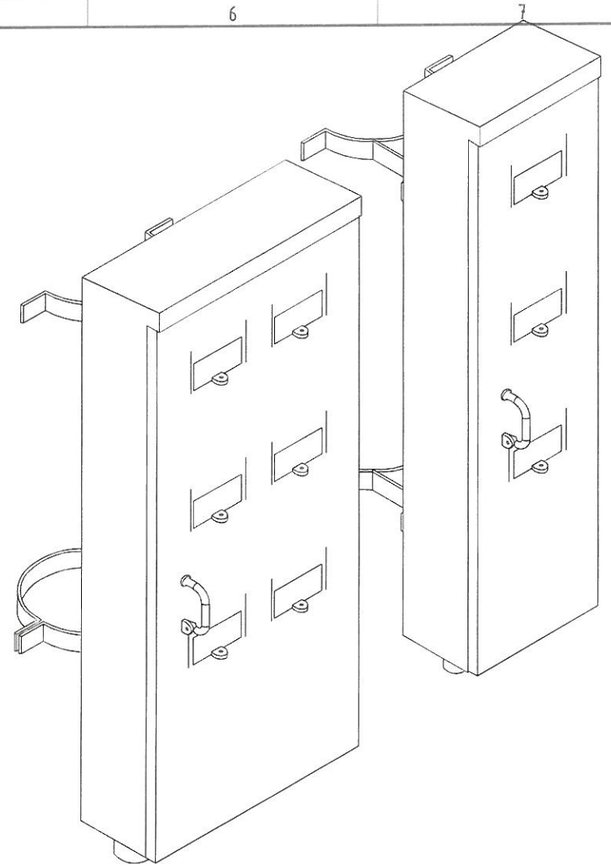

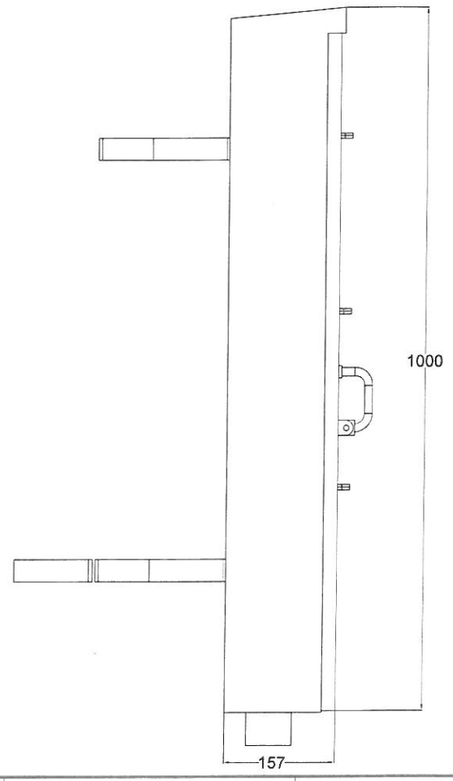

BETA NERGY ҮБ ХОТ СБД 1-Р ХОРОО Шинэ Зуунчин төвөөгийн бөөр 726 тоот betaenergy.mn@gmail.com УТАС 88085446	Дундговь аймаг, Өндөршил сум, 3-р баг. Гадна цахилгаан хангамж. (15кВ-ын ЦДКШ, 15/0.4кВ-ын 400кВА дэд өртөө, 0.4кВ-ын ЦДАШ ажил)				ГЦ-02
	Хянасан	А.Энхцэцэг		Тоолуурын хайрцагны ерөнхий байдал	Масштаб:
	Инженер	А.Энхцэцэг			Үе шат / Хуудас / Бүх хуудас
	Гүйцэтгэсэн	Э.Гэрэлцэцэг		ЕГ ШИФР: БЭ-2025/06-01	А.3 / 4 / 12
Бета-Энержи ХХК	Гүйцэтгэсэн	Б.Батчимэг			2025

A3

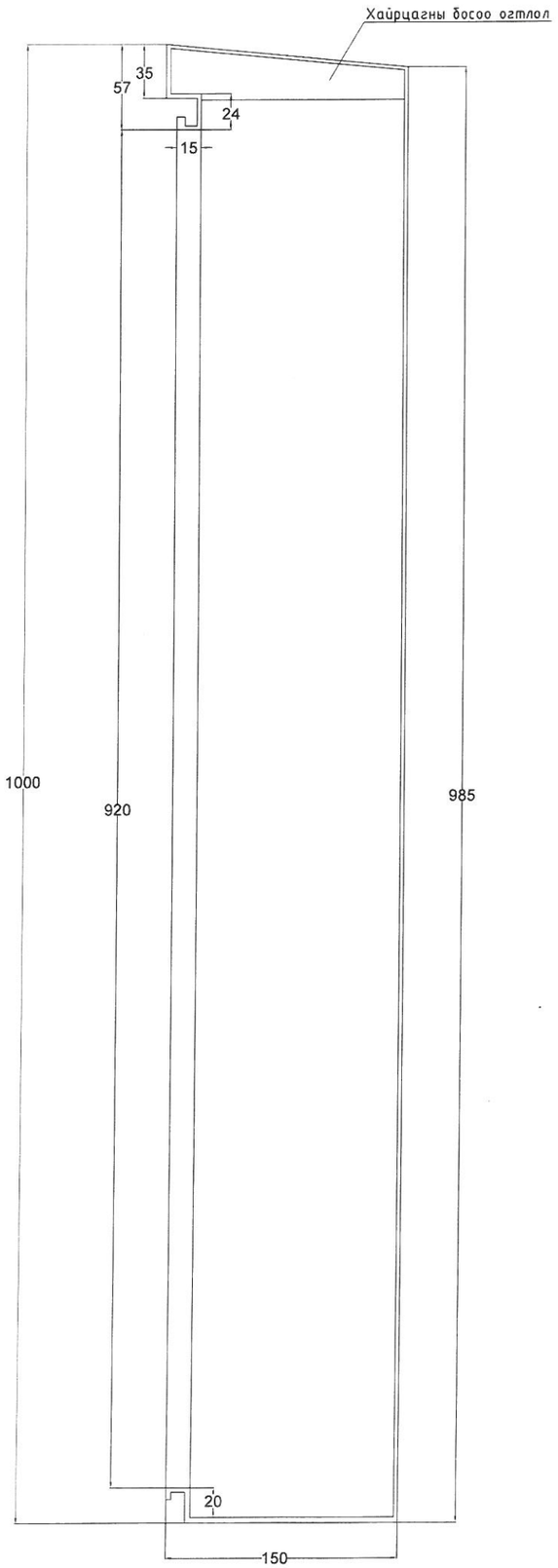

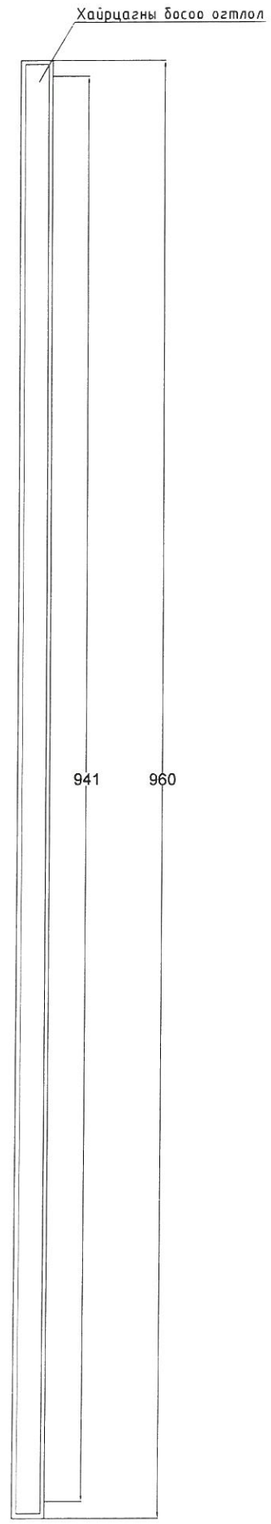

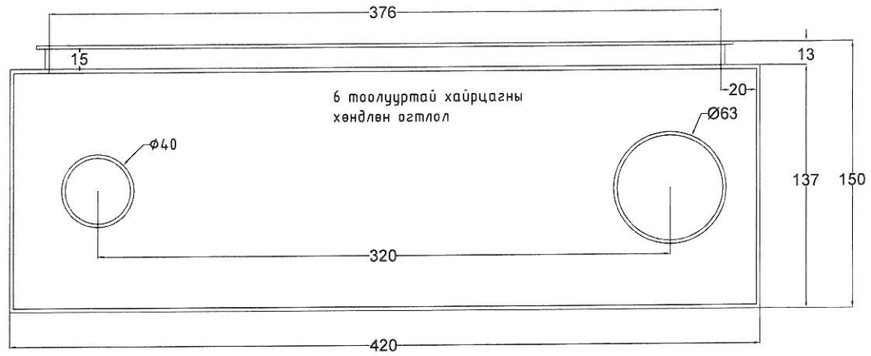

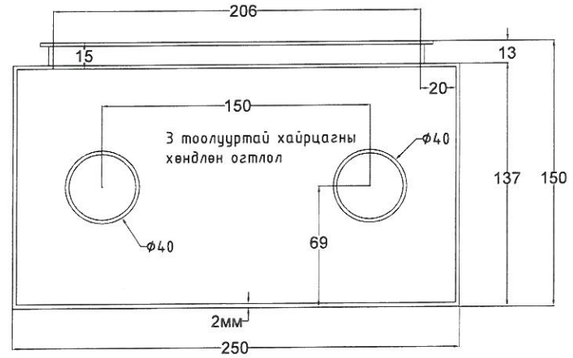

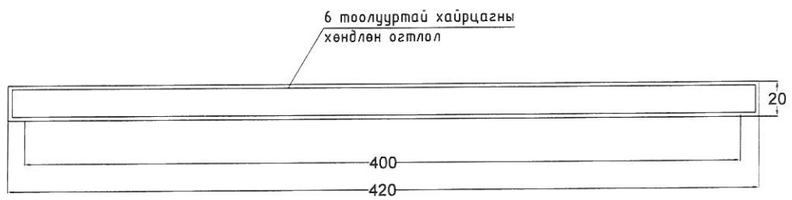

BETA NERGY ҮБ ХОТ СБД 1-Р ХОРОО Шинэ Дэлхий төвөвөөгийн Вилла 7СВ тоот betaenergy@gmail.com УТАС 88095444	Дундговь аймаг, Өндөршил сум, 3-р баг. Гадна цахилгаан хангамж. (15кВ-ын ЦДКШ, 15/0.4кВ-ын 400кВА дэд станц, 0.4кВ-ын ЦДАШ ажил)				ГЦ-02	
Хянасан	А.Энхцэцэг		Тоолуурын хайрцагны хийц, огтлол	Масштаб:		
Инженер	А.Энхцэцэг			Ye шат	Хуудас	Бүх хуудас
Гүйцэтгэсэн	Э.Гэрэлцэцэг		ЕГ ШИФР: БЭ-2025/06-01	А.3	5	12
Бета-Энержи ХХК	Гүйцэтгэсэн	Б.Батчимэг		2025		

A3

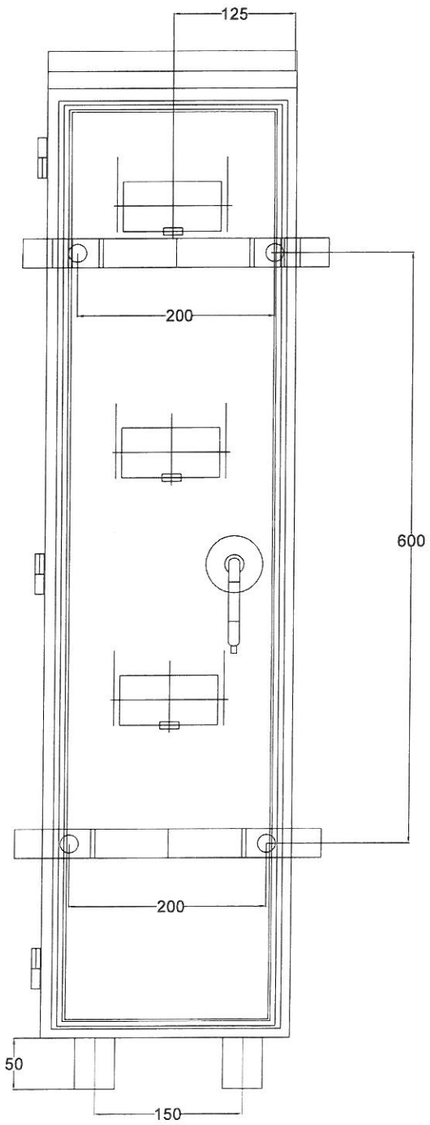

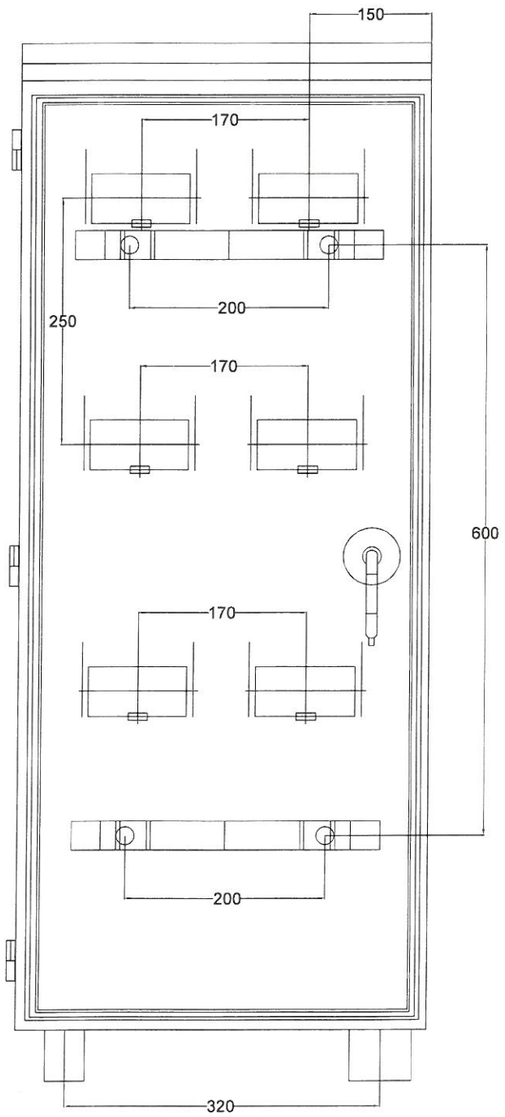

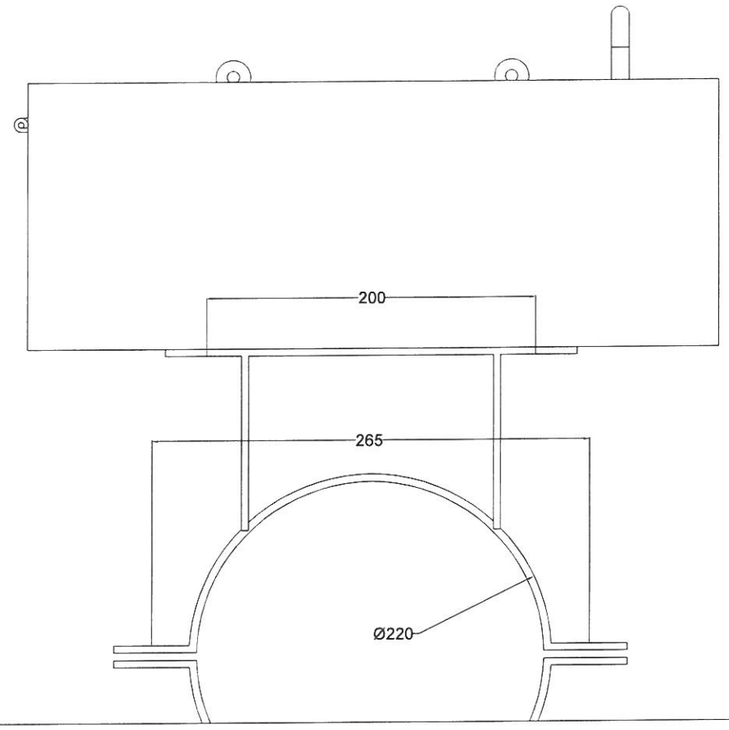

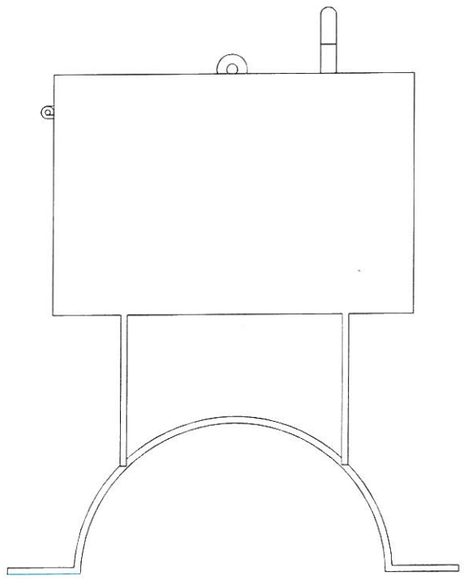

БЕТА ЭНЕРГИ ХХК	Дундговь аймаг, Өндөршил сум, 3-р баг. Гадна цахилгаан хангамж. (15кВ-ын ЦДКШ, 15/0.4кВ-ын 400кВА дэд өртөө, 0.4кВ-ын ЦДАШ ажил)				ГЦ-02		
	Хянасан	А.Энхцэцэг		Тоолуурын хайрцагны тулгуурт тогтоох байдал	Масштаб:		
	Инженер	А.Энхцэцэг			Үе шат	Хуудас	Бүх хуудас
	Гүйцэтгэсэн	Э.Гэрэлцэцэг		ЕГ ШИФР: БЭ-2025/06-01	А.3	6	12
Бета-Энержи ХХК	Гүйцэтгэсэн	Б.Батчимэг			2025		

ЧБ ХОТ СБД 9-Р ХОРОО
Шинэ Дэлхий төвөөгөөгүй Вайр
705 тоот betaenergy.mn@gmail.com
УТАС 88085446

A3

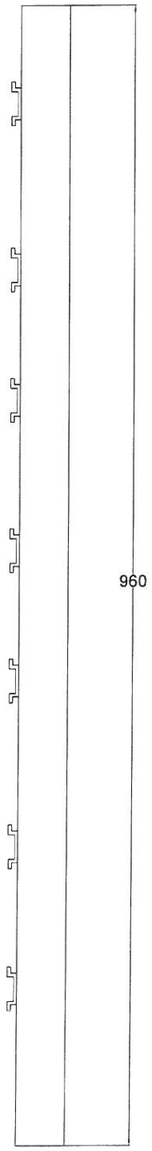

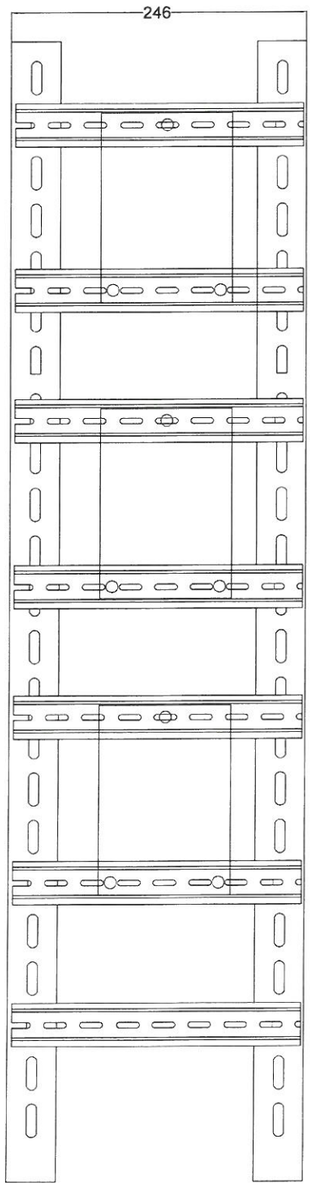

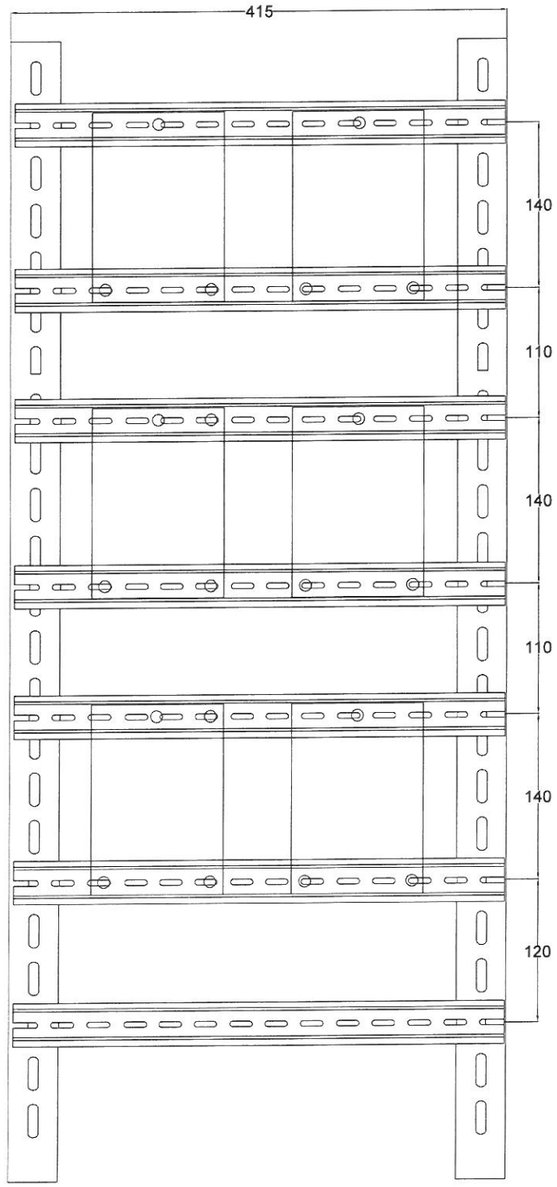

БЕТА ENERGY ҮБ ХОТ СБД 1-Р ХОРОО Шинэ дэлхий теле́визийн байр 1сэр тоот Зайсангын гудамж, Сүхбаатарын дүүрэг УЛАС 88095444	Дундговь аймаг, Өндөршил сум, 3-р баг. Гадна цахилгаан хангамж. (15кВ-ын ЦДКШ, 15/0.4кВ-ын 400кВА дэд өртөө, 0.4кВ-ын ЦДАШ ажил)				ГЦ-02		
	Хянасан	А.Энхцэцэг		Корейнштейны хийц	Масштаб:		
	Инженер	А.Энхцэцэг			Ye шат	Хуудас	Бүх хуудас
	Гүйцэтгэсэн	Э.Гэрэлцэцэг		ЕГ ШИФР: БЭ-2025/06-01	А.3	7	12
Бета-Энержи ХХК	Гүйцэтгэсэн	Б.Батчимэг			2025		

A3

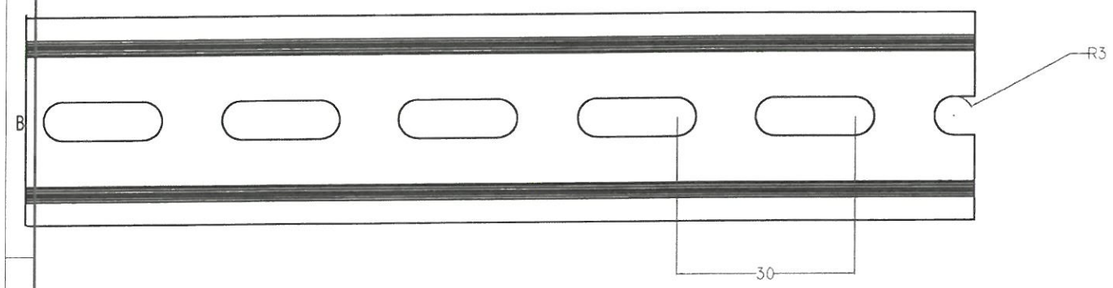

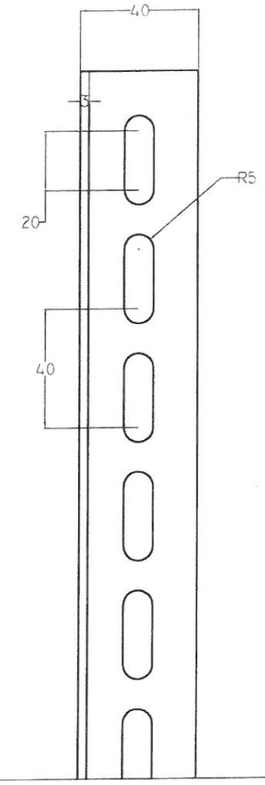

DIN- рейка 35*7.5

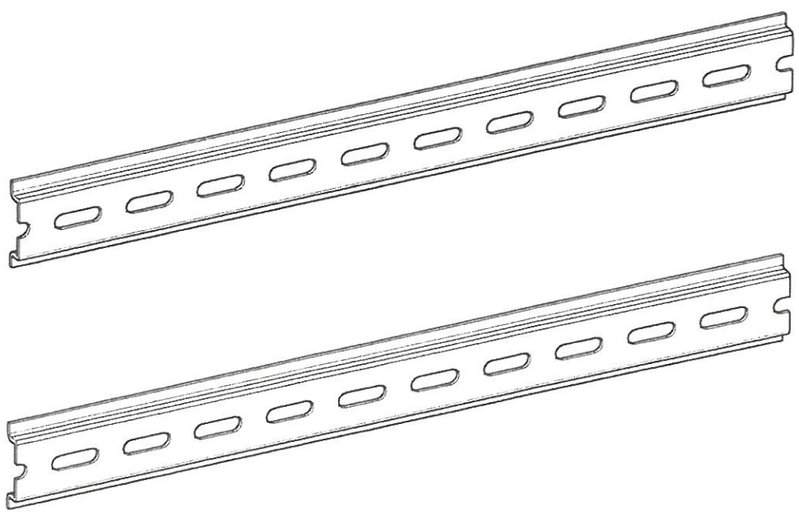

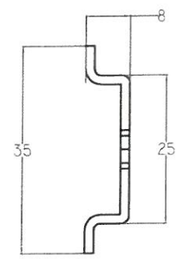

БЕТА ENERGY УБ ХОТ СБД 1-Р ХОРОО Шинэ Дэлхий төвөөгийн байр 720 утас: betaenergy.mn@gmail.com УТАС 88085446	Дундговь аймаг, Өндөршил сум, 3-р баг. Гадна цахилгаан хангамж. (15кВ-ын ЦДКШ, 15/0.4кВ-ын 400кВА дэд өртөө, 0.4кВ-ын ЦДАШ ажил)				ГЦ-02		
	Хянасан	А.Энхцэцэг		DIN-рейка 35*7,5 болон босоо корейнштейн	Масштаб:		
	Инженер	А.Энхцэцэг			Ye шат	Хуудас	Бүх хуудас
	Гүйцэтгэсэн	Э.Гэрэлцэцэг		ЕГ ШИФР: БЭ-2025/06-01	А.3	8	12
Бета-Энержи ХХК	Гүйцэтгэсэн	Б.Батчимэг			2025		

A3

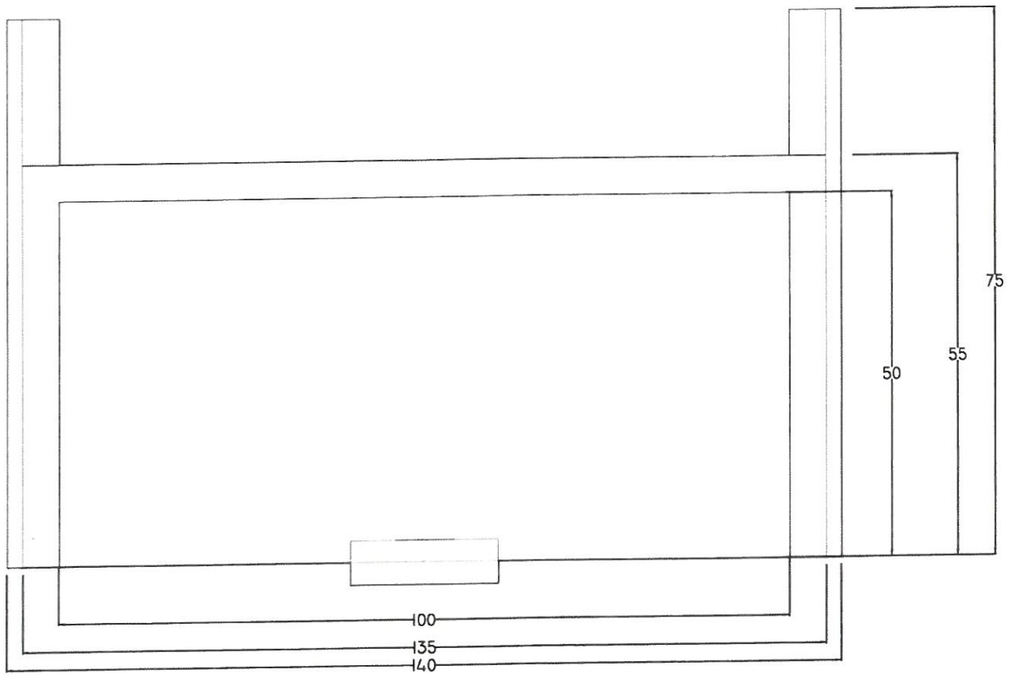

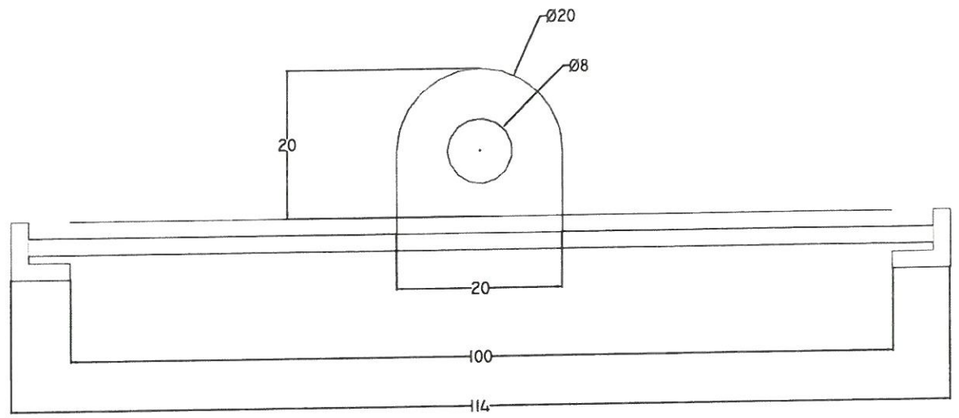

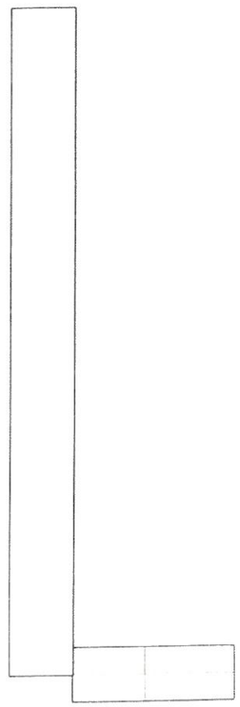

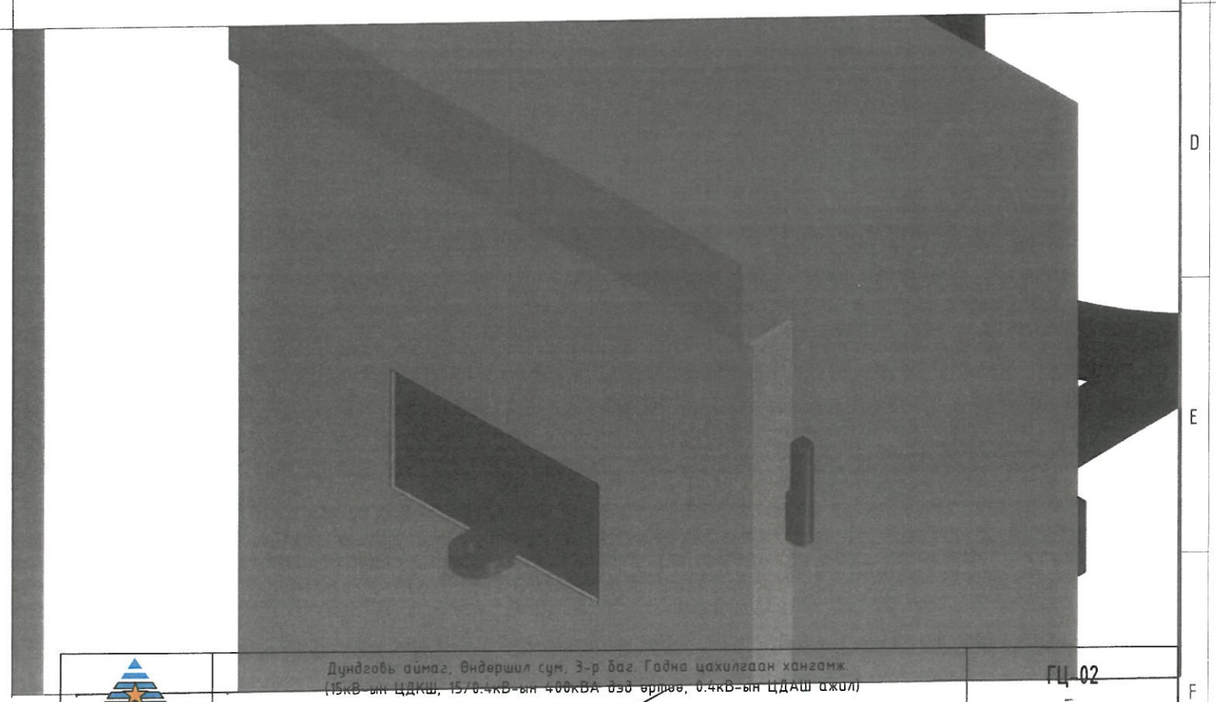

Дундговь аймаг, Өндершил сум, 3-р баг. Гадна цахилгаан хангамж.
(15кВ-ын ЦДКШ, 15/0.4кВ-ын 400кВА өндөр ортоо, 0.4кВ-ын ЦДАШ ажил)

ГЦ-02

Хянасан	А.Энхцэцэг		ААН-ын 100А хүртлэх хэрэглэгчийн тоолуурын хайрцаг	Масштаб:		
Инженер	А.Энхцэцэг			Үе шат	Хуудас	Бүх хуудас
Гүйцэтгэсэн	Э.Гэрэлцэцэг		ЕГ ШИФР: БЭ-2025/06-01	А.3	9	12
Гүйцэтгэсэн	Б.Батчимэг			2025		

BETA ENERGY
УБ хот СБД 1-р хороо
Шинэ Далай тиймбизнес Бөөр
Цахим шуудан: betaenergy.mn@gmail.com
УТАС 88085466
Бета-Энержи ХХК

A3

220В-ын 6 тоолууртай хайрцаг 1000*420*150							
Д/д	Материалын нэр	Марк тип	хэмжих нэгж	Тоо хэмжээ	Нэгжийн жин /кг/	Нийт жин /кг/	Тайлбар
1	Хайрцагны лист	1.5мм	м²	1.0934	12.6	13.7768	
2	Хаалганы лист	1.5мм	м²	0.576	12.6	7.2576	
3	Босоо корейнштейн	угольник 40*40*3	м	2	1.8500	3.7000	зургийн дагуу цоолж бэлдэх
4	Хөндлөн корейнштейн	DIN- рейка 35*7.5	м	3	0.5000	1.5000	
5	3 талруугаа цоожилдож түгжээ		ком	1	1	1.0000	
6	Аюулгүй ажиллагааны плакат		ш	1	0.0500	0.0500	
7	санамж бичиг		ш	1	0.0500	0.0500	
8	Цоож		ш	1	0.2000	0.2000	
9	Цүү		ш	14	0.0500	0.7000	
10	Боолт, гайка, шайба	М6*20мм	ш	14	0.0500	0.7000	
11	Төмрийн будаг		кг	2	1.0000	2.0000	
12	Нугас	далд	ш	3	0.1000	0.3000	
13	гаргалгын хоолой	труба 63*3	м	0.0500	4.0000	0.2000	
14	оруулгын хоолой	труба 40*3	м	0.0500	3.0000	0.1500	

220В-ын 3 тоолууртай хайрцаг 1000*250*150							
Д/д	Материалын нэр	Марк тип	хэмжих нэгж	Тоо хэмжээ	Нэгжийн жин /кг/	Нийт жин /кг/	Тайлбар
1	Хайрцагны лист	1.5мм	м²	0.852	12.6	10.7352	
2	Хаалганы лист	1.5мм	м²	0.372	12.6	4.6872	
3	Босоо корейнштейн	угольник 40*40*3	м	2	1.8500	3.7000	зургийн дагуу цоолж бэлдэх
4	Хөндлөн корейнштейн	DIN- рейка 35*7.5	м	2	0.5000	1.0000	
5	3 талруугаа цоожилдож түгжээ		ком	1	1	1.0000	
6	Аюулгүй ажиллагааны плакат		ш	1	0.0500	0.0500	
7	санамж бичиг		ш	1	0.0500	0.0500	
8	Цоож		ш	1	0.2000	0.2000	
9	Цүү		ш	8	0.0500	0.4000	
10	Боолт, гайка, шайба	М6*20мм	ш	14	0.0500	0.7000	
11	Төмрийн будаг		кг	1.5	1.0000	1.5000	
12	Нугас	далд	ш	3	0.1000	0.3000	
13	оруулгын хоолой	труба 40*3	м	0.0500	3.0000	0.1500	

БЕТА ENERGY УБ ХОТ СБД 9-Р ХОРОО Шинэ Дэлхий телевизийн Өмнө 7011 утас: betaenergy.mn@gmail.com УТАС 88085446	Дундговь аймаг, Өндөршил сум, 3-р баг. Гадна цахилгаан хангамж. (15кВ-ын ЦДКШ, 15/0.4кВ-ын 400кВА дэд өртөө, 0.4кВ-ын ЦДАШ ажил)				ГЦ-02		
	Хянасан	А.Энхцэцэг		Тоолуурын хайрцагны материалын орц	Масштаб:		
	Инженер	А.Энхцэцэг			Ye шат	Хуудас	Бүх хуудас
	Гүйцэтгэсэн	Э.Гэрэлцэцэг		ЕГ ШИФР: БЭ-2025/06-01	А.3	10	12
Бета-Энержи ХХК	Гүйцэтгэсэн	Б.Батчимэг			2025		

А3

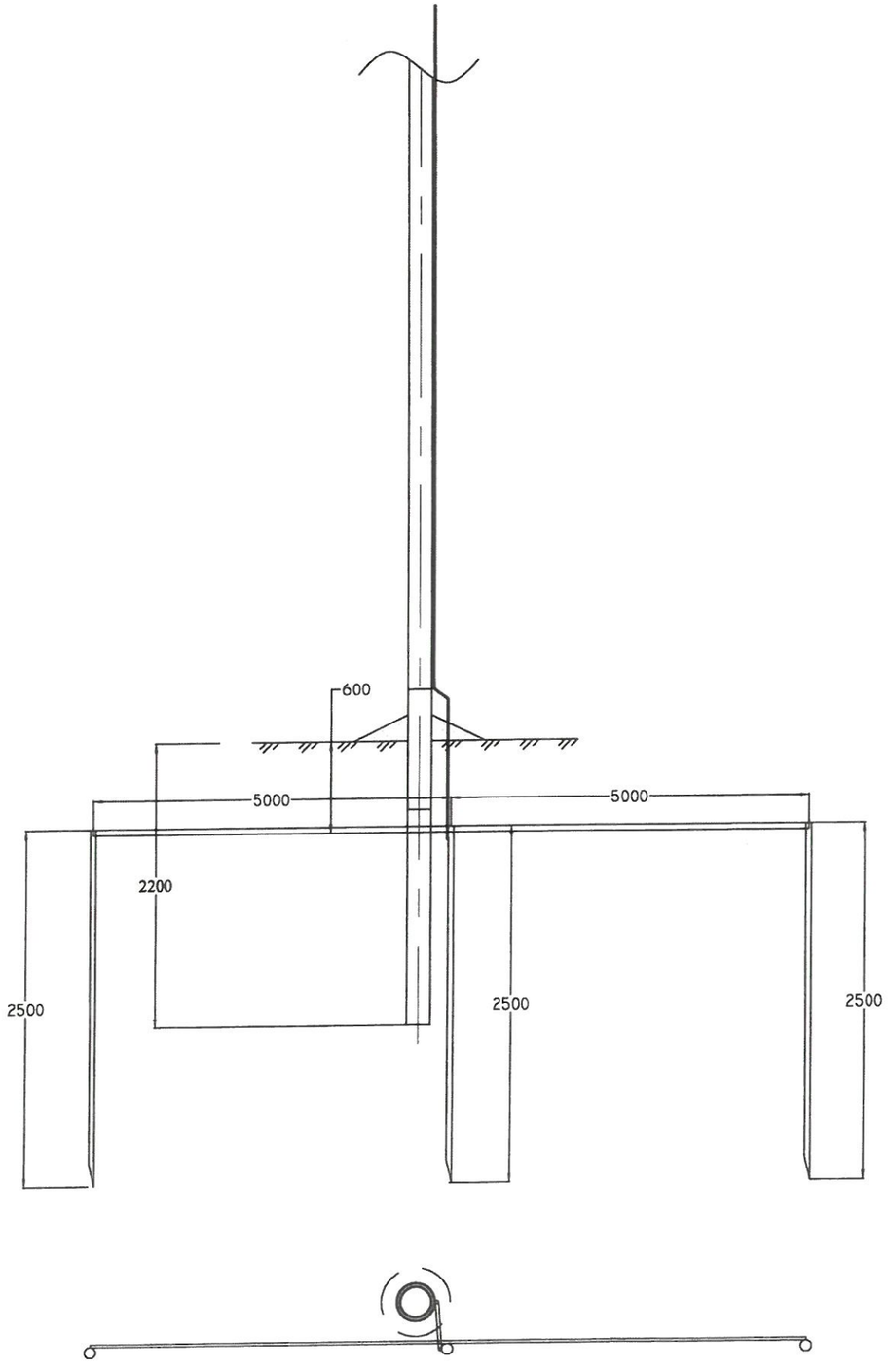

Материалын түүвэр					
Д/д	Нэр	Маяг	Тоо	Нэг бүрийн жин, кг	Тайлбар
1	Газардуулгын буулт /м/	Крут Ф8мм	10	0.3950	
2	Газардуулгын туузан төмөр /м/	Полоса40*4	10	1.2600	
3	Газардуулгын 2.5м-ийн босоо электрод /ш/	Крут Ф16мм	3	3.9500	

40*4 маягийн газардуулагч туузан төмрийн холболт ба салбарлалт

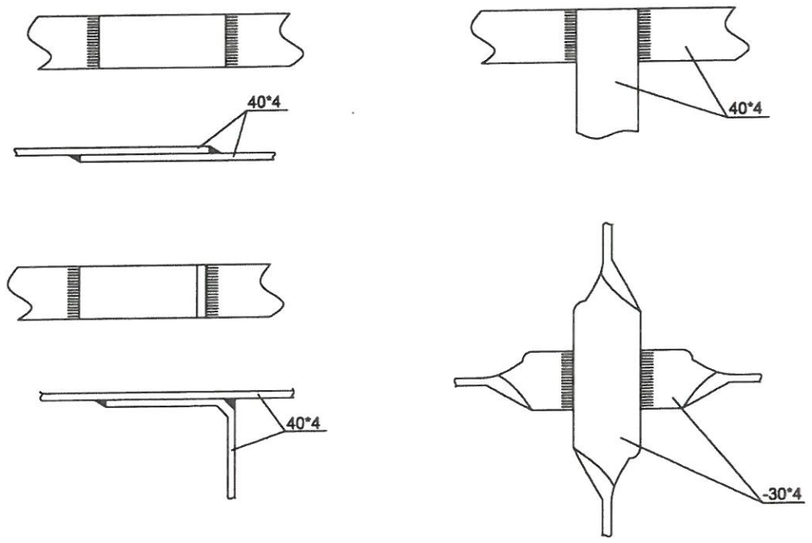

30*4 маягийн газардуулагч туузан төмөр болон Ф16мм саваа газардуулагчийн холболт

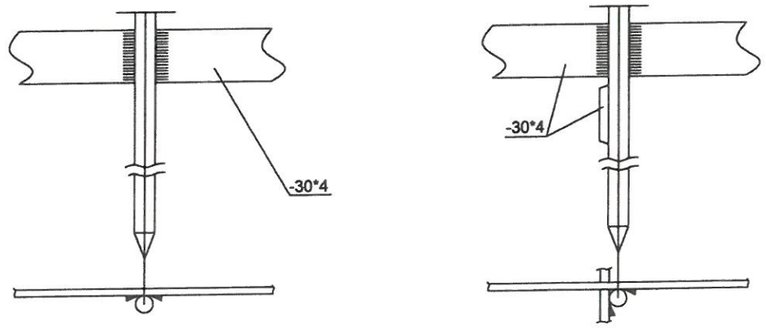

БЕТА ENERGY ХХК ХОТ СБД 1-Р ХОРОО Шинэ Ажлын жижиг бүлэг Утас: 88065446	Дундговь аймаг, Өндершил сум, 3-р баг. Гадна цахилгаан хангамж. (15кВ-ын ЦДКШ, 15/0.4кВ-ын 400кВА дэд өртөө, 0.4кВ-ын ЦДАШ ажил)				ГЦ-02
	Хянасан	А.Энхцэцэг		Тулгуурын газардуулга	Масштаб:
	Инженер	А.Энхцэцэг			Ye шат / Хуудас / Бүх хуудас
	Гүйцэтгэсэн	Э.Гэрэлцэцэг		ЕГ ШИФР: БЭ-2025/06-01	А.3 / 11 / 12
Бета-Энержи ХХК	Гүйцэтгэсэн	Б.Батчимэг			2025

A3

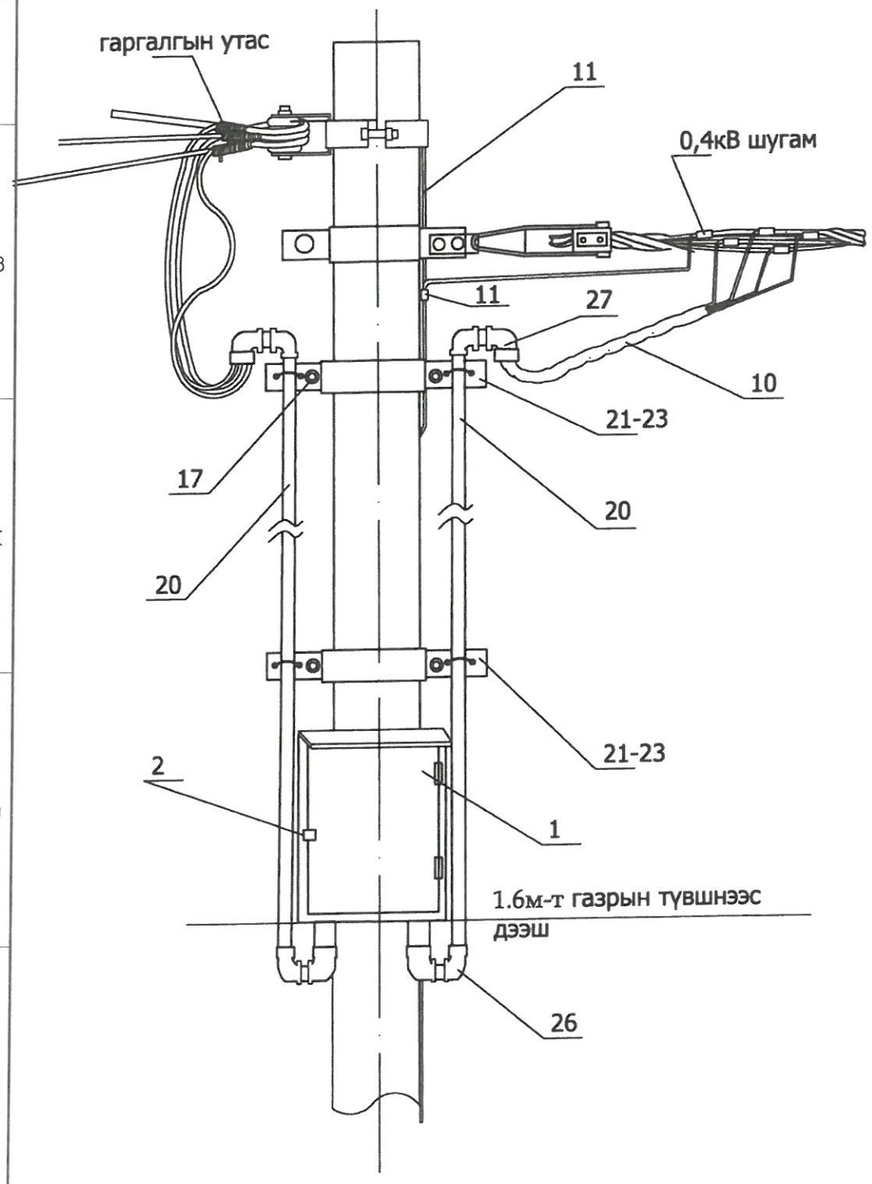

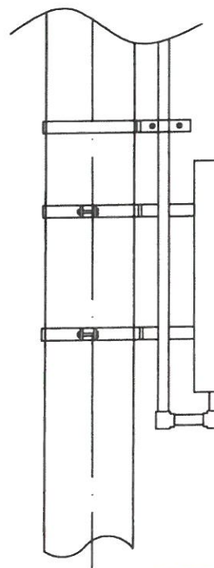

хэрэглэгчийн 220В-ын тоолуурын хайрцаг							
Д/д	Материалын нэр	Марк тип	хэмжих нэгж	Тоо хэмжээ		Нэгжийн жин /кг/	Тайлбар
				3-н тоолуур	6-н тоолуур		
1	Хайрцаг	480*1000*150	ком		1	20	
	Хайрцаг	250*1000*150	ком	1			
2	Цоож		ш	1	1	0.2	
3	Ерөнхий автомат	3фаз 100А	ш	0	1	0.2	
	Ерөнхий автомат	3фаз 63А	ш	1	0	0.2	
4	Автомат 1 фаз	40А	ш	3	6	0.3	
5	1 фазын тоолуур	DDSF-22	ш	3	6	1	
6	0-ийн шин	25*3	м	0.4	0.4	0.1	
7	шинийн хөндийрүүлэгч		ш	2	2	0.05	
8	монтажны утас	ПВ-1*4	м	6	12	0.2	
9	Оруулгын кабель	АВВГ4*35	м	6	6	0.3	
10	Буултын утас	Ф 8 мм	м	3	3	0.4	
11	Татам төмөр	40*4	м	10	10	1.26	
12	Газардуулагч электрод	Ф 22 мм	м	10	10	2.4	
13	Шит тогтоогч буслуур	Ф 220 мм	ш	2	2	1.5	
14	Хуваарилах хайрцагны салбарлагч	TTD-101	ш	4	4	0.1	
15	айлын оруулгын изолятор болтны хамт	ED-1	ш	1	2	0.3	
16	айлын оруулгын буслуур		ком	1	1	1,5	
17	боолт	M16*50	ш	14	14	0.2	
18	гайка	M16	ш	14	14	0.1	
19	шайба	M16	ш	28	28	0.1	
20	ABS хоолой	ф50	м	12	6	0.1	
21	ABS хоолой	ф75	м	0	6	0.1	
22	ABS хоолой тогтоогч	ф210мм	ком	1	1	1.5	
23	ABS хоолой тогтоогч	ф180мм	ком	1	1	1.5	
24	ABS хоолой тогтоогч	ф160мм	ком	1	1	1.5	
25	ABS хоолой тогтоогч	U8-50мм	ш	6	3	0.1	
26	ABS хоолой тогтоогч	U8-75мм	ш	0	3	1.1	
27	ABS хоолойн цавуу		кг	0.0500	0.05		
28	ABS хоолойн 90 градусын /э холбогч	CRS-75	ш	0	2	0.1	
29	ABS хоолойн 45 градусын /орой	CRS-75	ш	0	1	0.1	
30	ABS хоолойн 90 градусын /э холбогч	CRS-50	ш	4	2	0.1	
31	ABS хоолойн 45 градусын /орой	CRS-50	ш	2	1	0.1	
32	0 утасыг бэхлэх боолт	M10	ш	3	3	0.05	
33	0 утасыг бэхлэх гайка	M10	ш	3	3	0.05	
34	0 утасыг бэхлэх шайба	M10	ш	6	6	0.05	
		Газардуулгын ГША					
	Газардуулгын шуудуу ухах		м²	4.2000			
	Газардуулгын шуудуу булах		м²	3.8000			

ЗУРАГ ТӨСЛИЙГ ХЯНАСАН ЗӨВШӨӨРӨВ
№ 2-09
2025.07.24

BETA NERGY УБ ХОТ СБД 9-Р ХОРОО Шинэ Дэлхий төвийн Б100 өмөөн betaenergy.mn@gmail.com УТАС 88095446	Дундговь аймаг, Өндөршил сум, 3-р баг. Гадна цахилгаан хангамж. (15кВ-ын ЦДКШ, 15/0.4кВ-ын 400кВА дэд өртөө, 0.4кВ-ын ЦДАШ ажил)				ГЦ-02		
	Хянасан	А.Энхцэцэг		Тоолуурын хайрцагны материалын орц	Масштаб:		
	Инженер	А.Энхцэцэг			Үе шат	Хуудас	Бүх хуудас
	Гүйцэтгэсэн	Э.Гэрэлцэцэг		ЕГ ШИФР: БЭ-2025/06-01	А.З	12	12
Бета-Энержи ХХК	Гүйцэтгэсэн	Б.Батчимэг			2025		

A3